Schnitt B–B

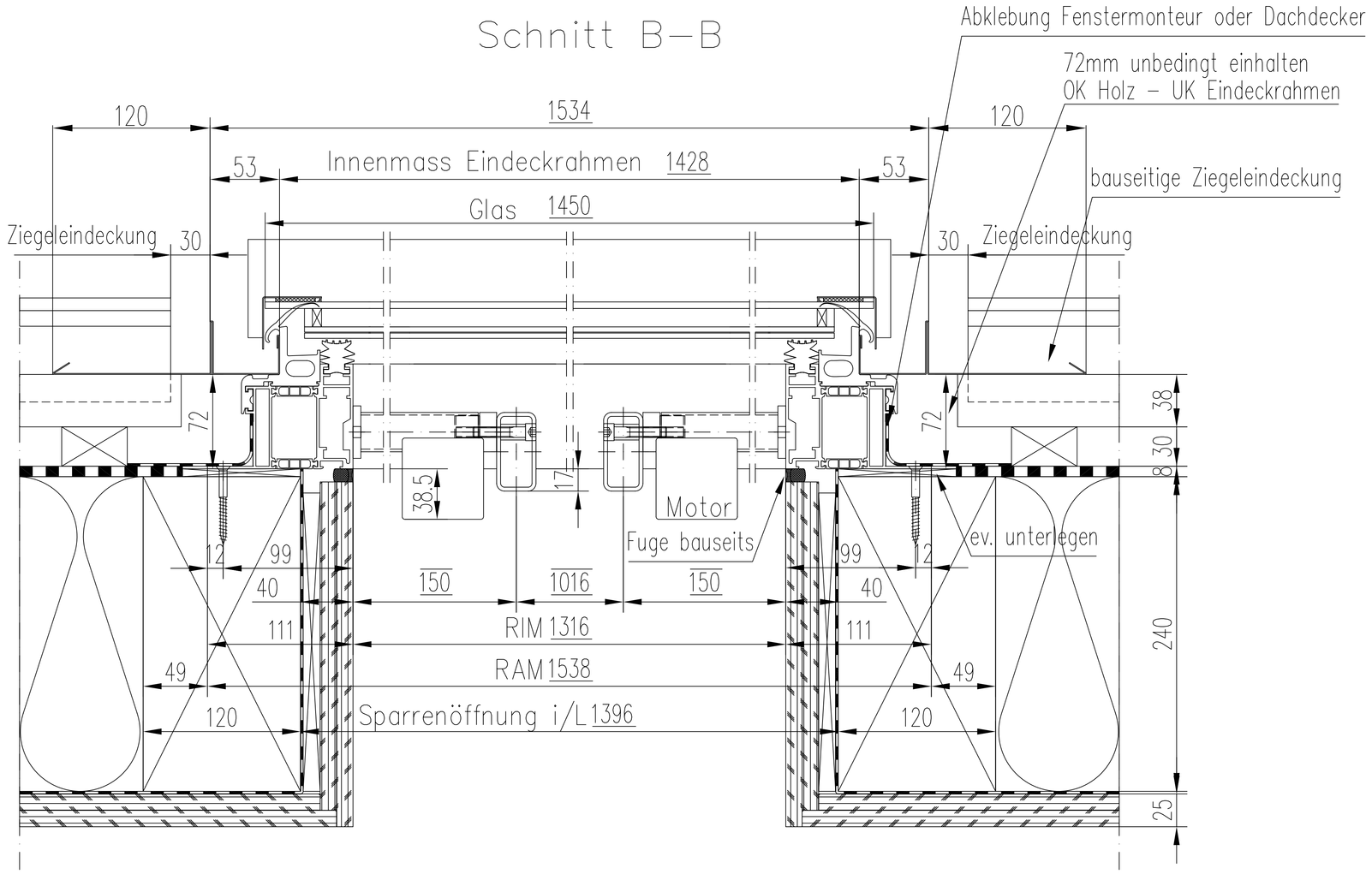

Schnitt C–C

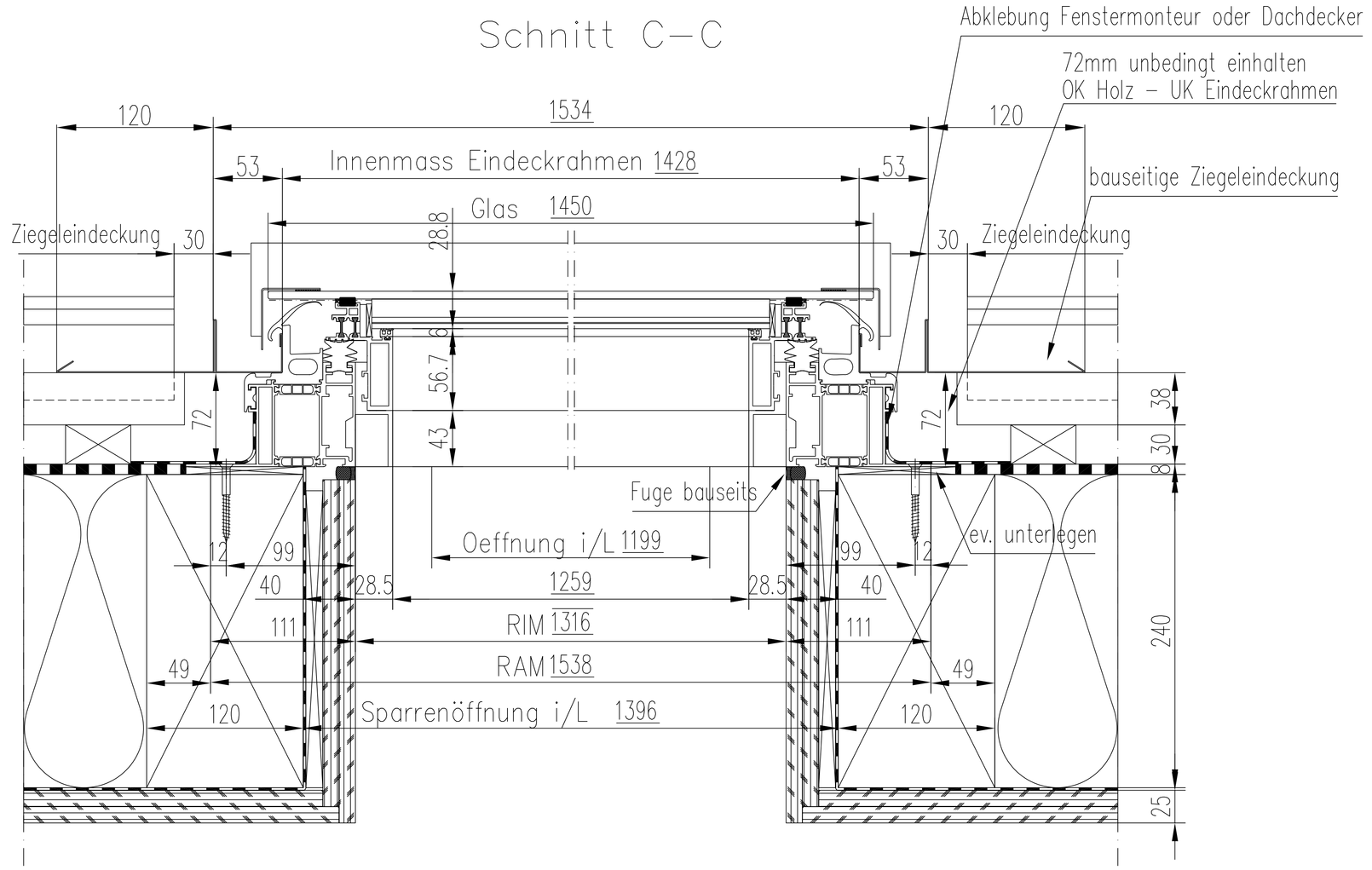

Aussenansicht
Pos.23 1Stk s:201 2+1 inkl. Klappflügel

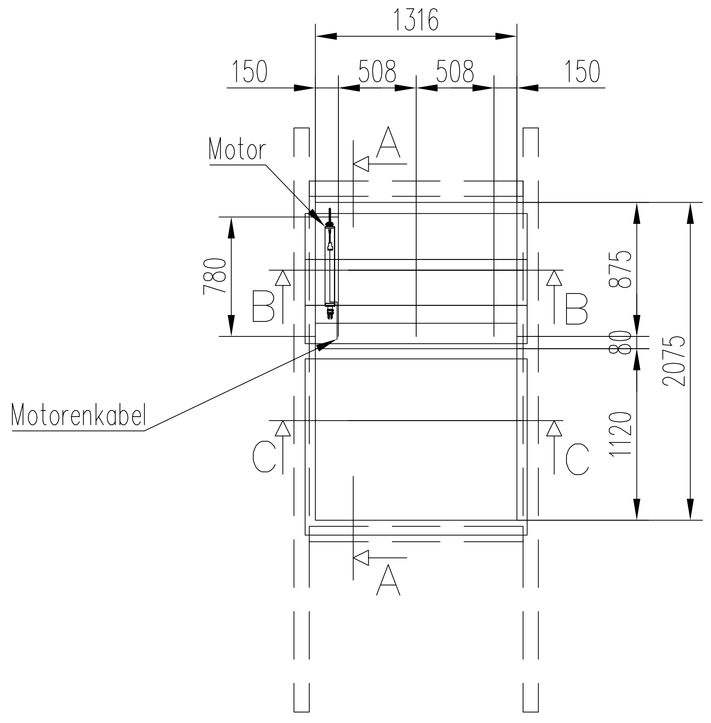

Schnitt A–A siehe ZNr. 700163–05

Dachaufbau bauseits:

Eindeckung: Biberschwanzziegel in Kronendeckung
Ziegellattung 3.8/6 cm
Konterlattung 3/5 cm
Unterspannbahn 8mm
Sparren d=24cm
Zwischensparrendämmung / Faserdämmst 240mm
Dampfbremse Klimamembran
Verkleidung Gipskarton d=25mm

Aluminium + CNS Auszüge

Aluminium	2 x 2075 Rahmenprofil 2 x 1316 Rahmenprofil 1 x 1416 Zusatzprofil
CNS	Träger 3 Stück Ro 60x30x3 mm, Länge: 743mm Spez-Welle 2 Stück Länge: 473mm Motorenwelle seitlich 2 Stück Länge: 105mm

Oberfläche Rahmenprofil	farblos eloxiert
Oberfläche Trägerteile	CNS Elektropoliert
Schuppenwinkel Eindeckrahmen	Titan-Zink blank Titan-Zink blank
Motor	Magdrive Hub 85mm 1 Stk.
Glas	Aufbau: ESG 5mm / 14 / VSG 8.2 u-Wert 1.1W/m2 K
Steuerung	Steuerung VCU 1 Stk. Anschluss-Box L 1 Stk. Einklemmschutz / Radar 1 Stk.
Spez. Teile	seitliche Motorenhalterung oben 1 Stk.

Dieser Plan gilt als genehmigt und zur Fabrikation freigegeben:
Datum:
Stempel:
Unterschrift:

IND.	ART DER ÄNDERUNG		
D	–	–	00.00.0x
C	–	–	00.00.0x
B	–	–	00.00.0x
A	–	–	00.00.0x

stebler glashaus
südringstr.6
4702 oensingen
tel: 062 388 42 42
fax: 062 388 42 40

Objekt: s:201 Schwanenallee 3
Kunde: Blank Dachdeckerei GmbH in Schwielowsee
Inhalt: Dachfenster s:201 System Stebler
1 Stk. 1316 x 2075 mm Pos.23
2 Schuppen + 1 Festglas inkl. Klappflügel

Projekt: 700163
Plan-Nr.: –04
Massstab: 1:2
Art: A0
Datum: 31.10.08
Gezeichnet: KM
Ausgabe: 31.10.2008

Diese Zeichnung ist unser Eigentum. Jede Vervielfältigung, Verwertung oder Weitergabe an dritte Personen ist verboten und wird verfolgt.