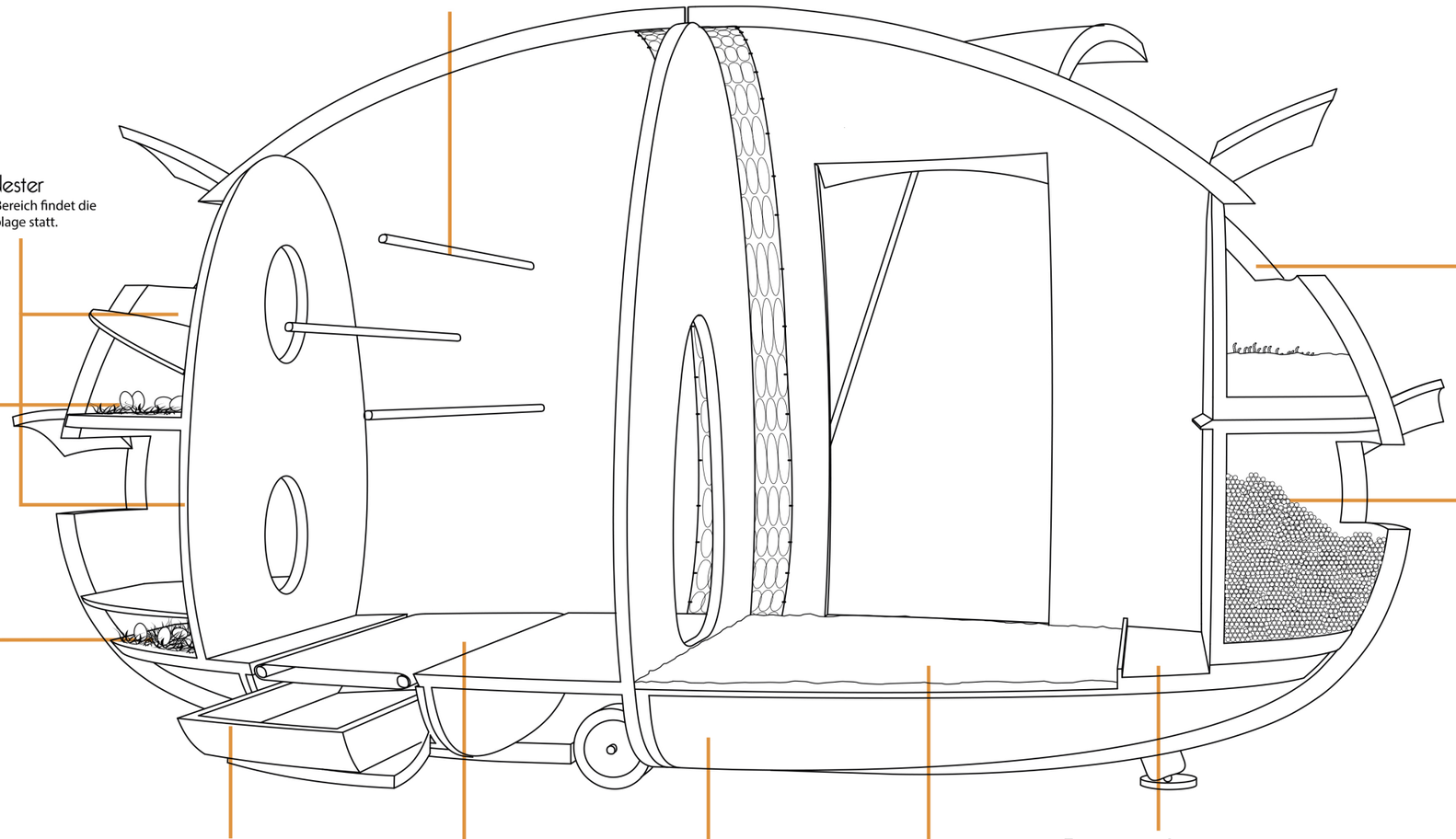

Sitzstangen
Bereich in den sich die Hühner zur Nachtruhe zurückziehen.

Nester
In diesem Bereich findet die Eiablage statt.

Mehlwurmzucht
Zucht von Mehlwürmern für die zusätzliche Fütterung. Durch Klappe können Kompostabfälle eingelegt werden.

Ei Lager
Sammeln der gelegten Eier. Diese können durch eine Klappe entnomen werden.

Futterlager
Einlagerung von Getreide für den Zeitraum einer Legeperiode. Durch eine Klappe kann das Futter entnommen werden.

Kotlager
Lagerung des Kots. Durch Schublade zu entnehmen und zu entleeren. Weitere Nutzung als Dünger möglich.

Kotband
Abtransport des anfallenden Kots.

Wassertank
Speichert Regenwasser und versorgt Hühner mit Wasser.

Scharrbereich
Bereich in dem die Hühner scharren und picken können. Durch Strohballen und andere Gegenstände kann die Aktivität erhöht werden

Futterausgabe
Bereich der Nahrungsaufnahme.