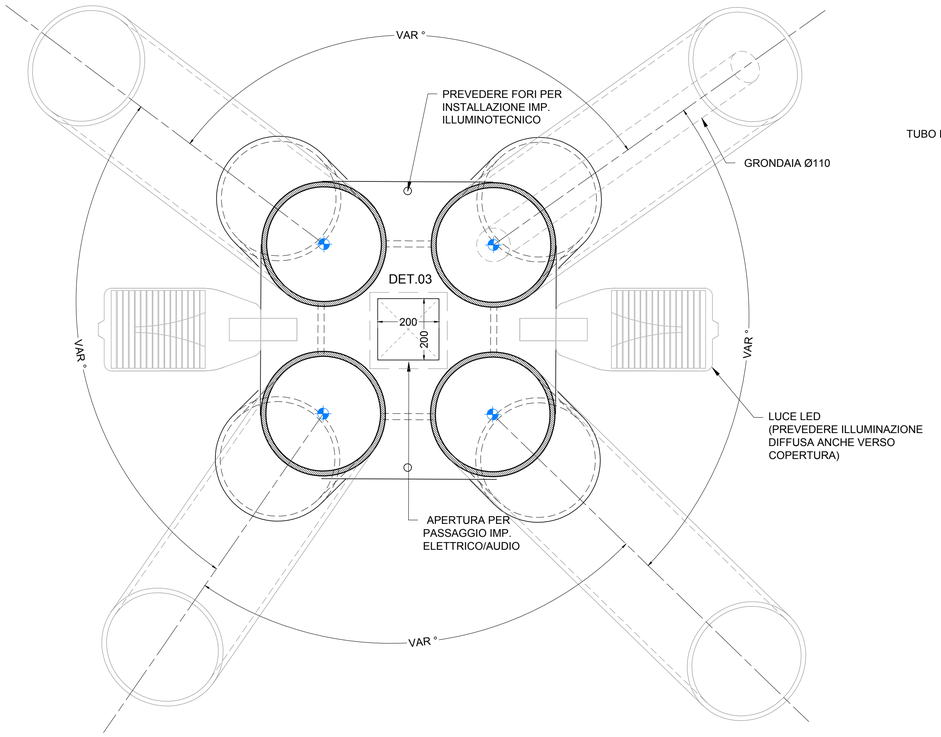

01 SEZIONE
1 : 10

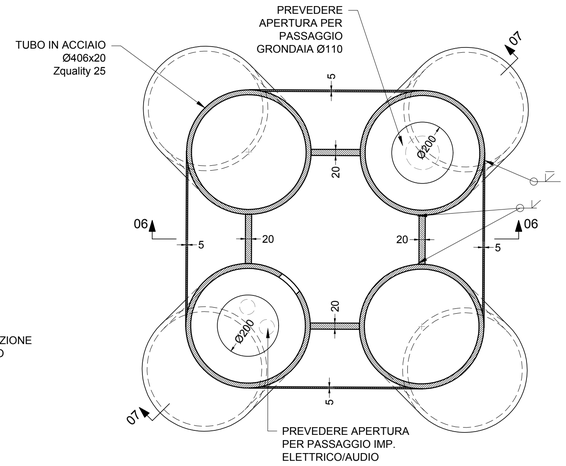

02 SEZIONE
1 : 10

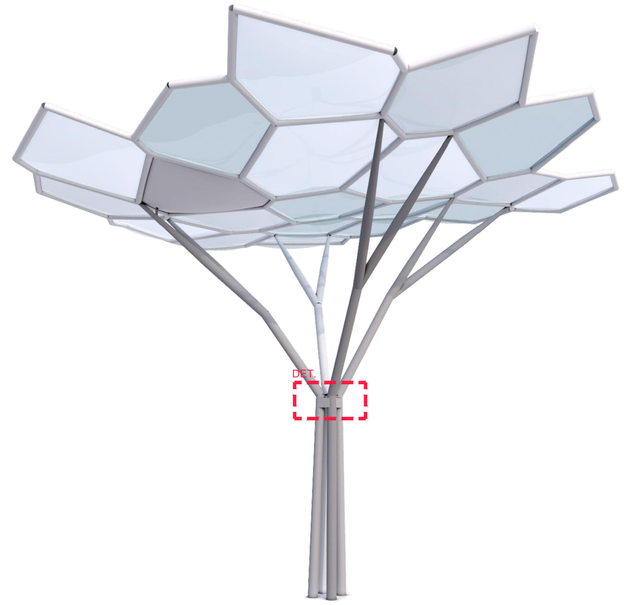

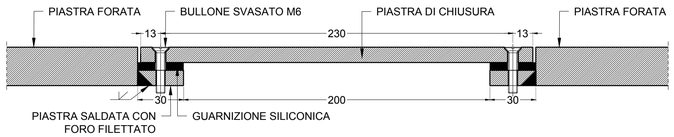

05 DETTAGLIO 03
1 : 2

NOTE:
1. L'APPALTATORE FINALE DEVE COORDINARSI CON IL CONTRATTISTA DEL SISTEMA SIFONICO DI DRENAGGIO DELL'ACQUA IN MODO CHE IL TUBO DI DRENAGGIO SIA INSTALLABILE E MANUTENZIONABILE.
2. PER LE COORDINATE DEI SYSTEM POINT FARE RIFERIMENTO ALLA TAVOLA DWG: GA-100201.
3. FORI PER ZINCATURA A CURA DELL'APPALTATORE
4. IL PROGETTISTA DELL'IMPIANTO ELETTRICO DOVRA' PREVEDERE UNA ILLUMINAZIONE DIFFUSA VERSO LA STRUTTURA DI COPERTURA DA CONCORDARE CON LA COMMITTENZA
5. IL PROGETTISTA DELL'IMPIANTO ELETTRICO DOVRA' PREVEDERE UN SISTEMA ANTIPASSERO AD ULTRASUONI DA CONCORDARE CON LA COMMITTENZA

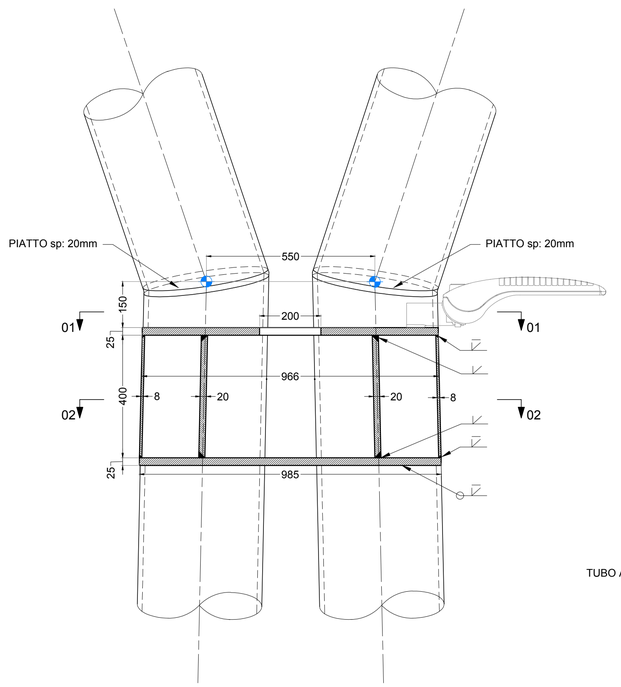

06 SEZIONE
1 : 10

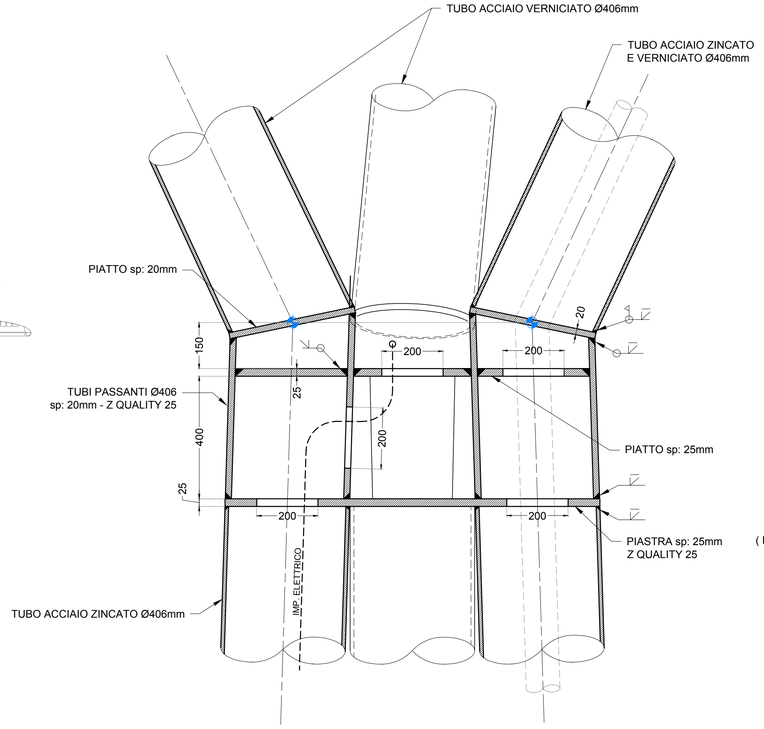

07 SEZIONE
1 : 10

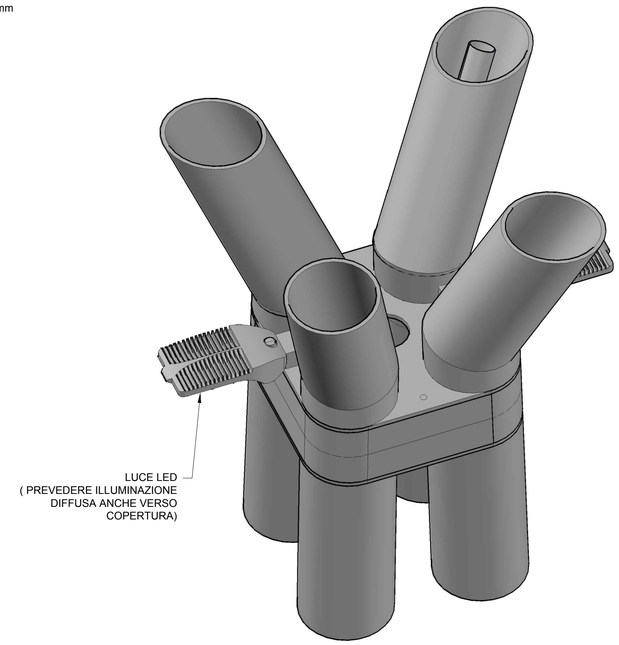

COMMITTENTE

VERONAFIERE
Viale del Lavoro, n°8 - VERONA
Tel. 045/829.81.11 - Fax 045/829.82.89

PROGETTISTA

Maffeis Engineering s.p.a.
Engineering & Consulting
Via Mignano, 26 - 36020 Solagna (Vicenza) - ITALY
Ph: 0039 0424 558361
Fax: 0039 0424 1745104
www.maffeis.it

PROGETTO

COPERTURA "MARBLE PLAZA" FIERE VERONA

PLANIMETRIA

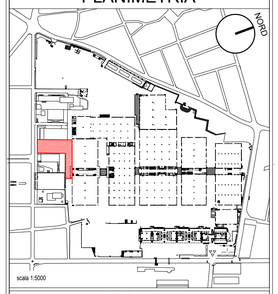

OGGETTO TAVOLA

DETTAGLI INTERSEZIONI COLONNE

ENGINEER	MAFFEIS ING. MASSIMO
DESIGNER	MAFFEIS ING. MASSIMO
DRAWN BY	M.D.
CHECKED BY	N.T.
APPROVED BY	M.B.
FORMAT	ISO A1
DATE	15/01/2019

NOTE GENERALI

1) TUTTE LE MISURE SONO IN MILLIMETRI. TUTTE LE ELEVAZIONI SONO IN METRI.
2) SOLAMENTE LE MISURE SCRITTE NELLA TAVOLA SONO VALIDE. LE MISURE NON POSSONO ESSERE OTTENUTE SCALANDO IL DISEGNO.
3) QUESTO DISEGNO DEVE ESSERE LETTO CONGIUNTAMENTE A TUTTI I DOCUMENTI: SPECIFICHE, RELAZIONI DI CALCOLO, COMPUTI.

REVISIONI

N°	DATA	CONT.	DESCRIZIONE
1	15/01/2019	N.T.	PRIMA EMISSIONE
2			
3			
4			
5			
6			
7			
8			

PROGETTO N°

VRF-001

FASE

PROGETTO ESECUTIVO

DISEGNO N°

DE101010

REVISIONE

0