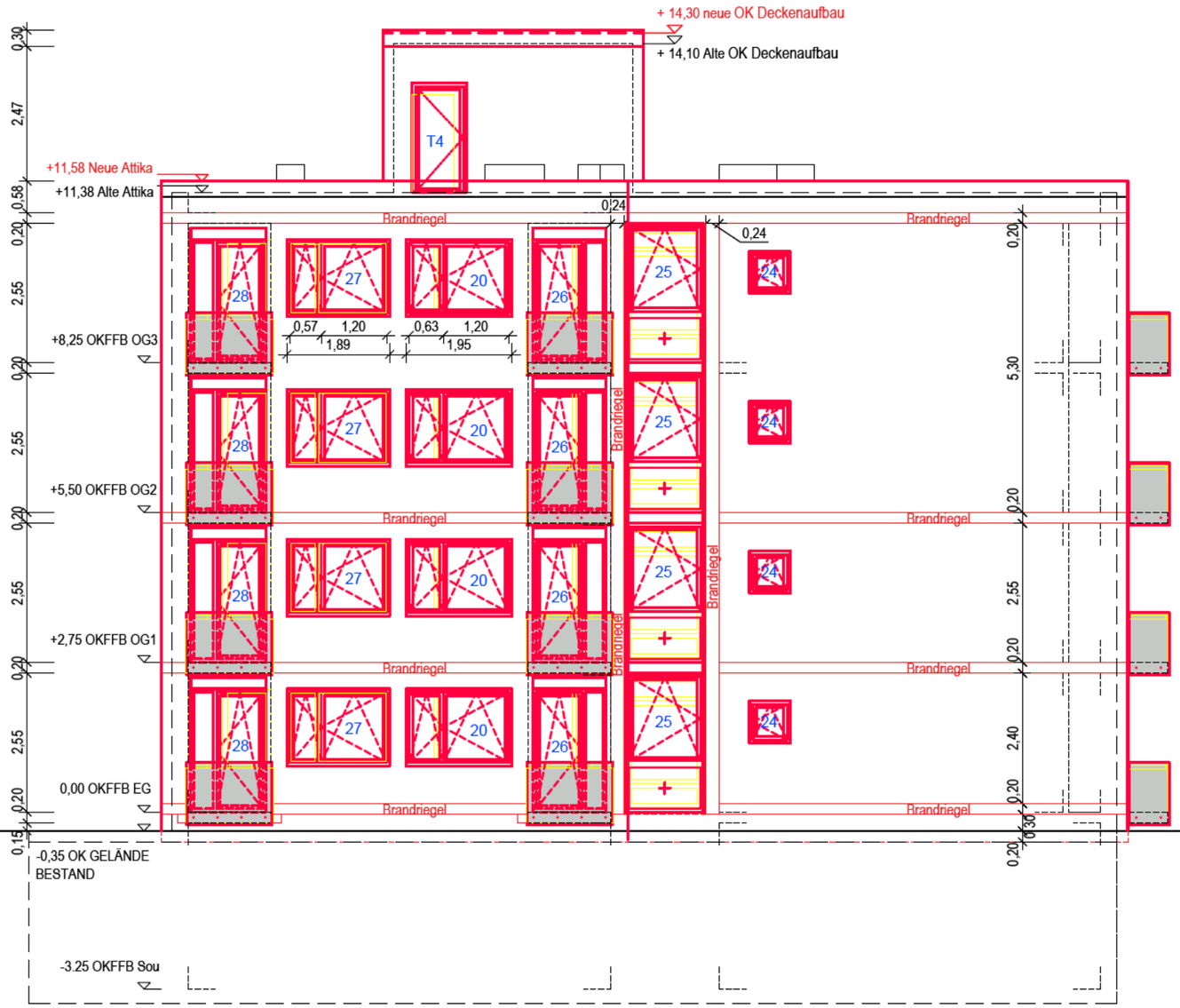

Ansicht West

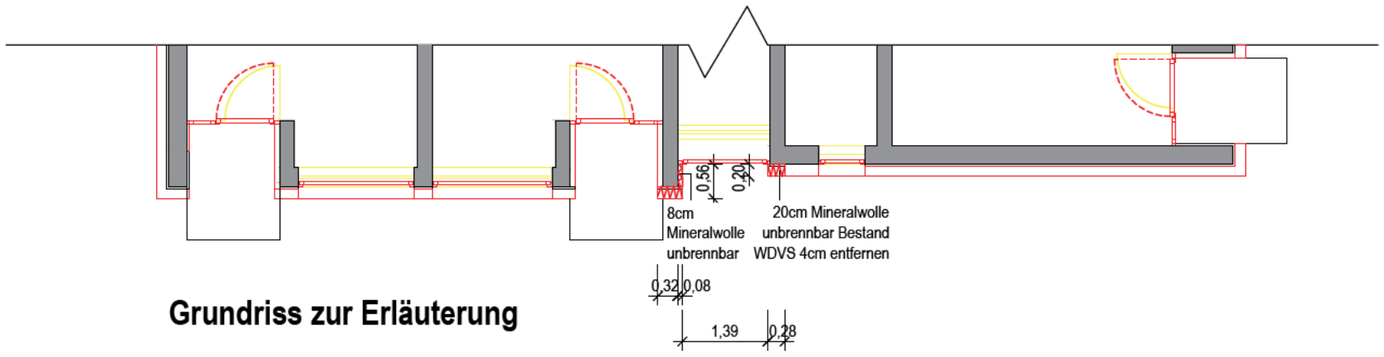

Grundriss zur Erläuterung

LANG+VOLKWEIN
Architekten und Ingenieure

Rößlerstraße 96
64293 Darmstadt

Tel +49.(0) 61 51.501 41 00
Fax +49.(0) 61 51.501 41 05

info @ Lang-Volkwein.de
www.Lang-Volkwein.de

Projekt 909 **Wendelsweg 107**

Energetische Sanierung von 3 Wohngebäuden
Lettigkautweg 39+41 / Wendelsweg 107
60599 Frankfurt am Main

Bauherr [redacted] Unterschrift

Plangrundlage sind die Bestandszeichnungen von Januar 2017 übergeben vom Bauherrn am 17.08.2020.

Es wurde keine Prüfung der inhaltlichen Richtigkeit vorgenommen und auch nicht vor Ort aufgemessen. Die Zeichnungsinhalte wurden vollumfänglich übernommen.

Alle Höhen beziehen sich auf +/- 0.00 OKFFB EG.
Es wurde keine Referenz zur absoluten Höhe ermittelt.

Die Haustechnik wurde nicht aufgenommen.

Der Plan ist nur in Verbindung mit der dazugehörigen Statik gültig.

107

Bearbeitungsindex	Stand: 31.07.2024		
Planbearbeitung	sh	05.06.23	
Planerstellung	dwa	28.11.22	.
ÄNDERUNG	GEZ.	DATUM	IND.

Planphase **Ausführungsplanung**
Plannummer **909_Ansicht_W**
Blattgröße **A3**
Maßstab **1:100**

Ansicht W
Ansicht Brandriegel

W