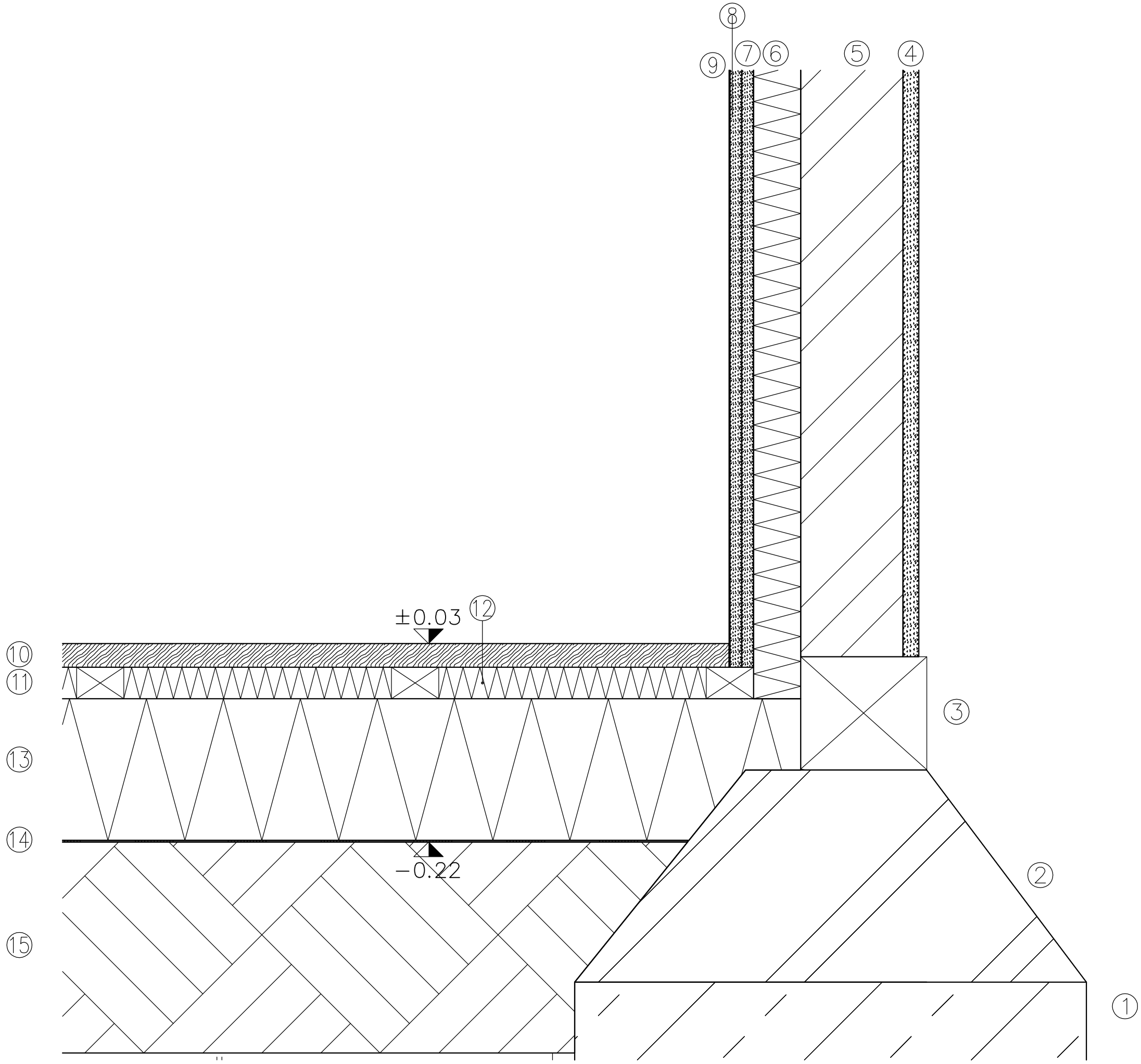

ALLGEMEINE HINWEISE:
Alle Maße sind vor Baubeginn zu überprüfen.
Bei Unstimmigkeiten ist unverzüglich der Architekt/Bauleiter zu informieren. Die Auflagen der Baugenehmigung, die zutreffenden DIN Vorschriften, die anerkannten Regeln der Baukunst, der Stand der Technik mit allen daraus resultierenden baulichen Notwendigkeiten, sowie die technischen Gutachten der Fachplaner sind bei der Ausführung zu beachten. Die fertigungstechnischen und bauphysikalischen Angaben zur Konstruktion und Funktion sind vom Unternehmer verantwortlich nachzuprüfen. Der Entwurf ist geistiges Eigentum des Planers und urheberrechtlich geschützt.Vervielfältigungen und Weitergabe an Dritte erfolgt nur mit Genehmigung des Entwurfsverfassers.

LEGENDE

1	neues Fundament	
2	vorhandenes Fundament	
3	Holzschwelle	
4	Kalkputz	2cm
5	Lehmdämmputz	13cm
6	Schaumglasplatte	6cm
7	Lehmunterputz	1,5cm
8	Lehmoberputz	1,5cm
9	Sumpfkalkfarbe	1mm
10	Dielung	3cm
11	Lattung	4x6cm (hxb)
12	Blähglassgranulat	4 cm
13	Schaumglass	18cm
14	Geotextil	2mm
15	Erdreich	26,8cm

ZEICHNUNG:

NR.		GEZ.	DATUM
-	—	–	– –

38 - D59

PROJEKT:
UMBAU UND SANIERUNG EINES DENKMALGESCHÜTZTEN WOHNHAUSES (MITTELFLURHAUS)
Dorfstraße 59 - 16244 - Klandorf, Gemeinde Schorfheide

BAUHERR:
Thomas Bessel
Stargarder Straße 25, 10437 Berlin

ENTWURFSVERFASSER:
SPREEPLAN PROJEKT UG
Dipl.-Ing. Arch. Manuela Mathäs
Reichsstraße 108, 14052 Berlin
TEL. (030) 33772450
FAX (030) 33772452

VORABZUG Ausführungsplanung

DETAIL Wand/Boden EG Dielen

CAD DWG DATEI:

BEARB.:	FORMAT:	DATUM:
Alam Sena	**DIN A3**	**2017-09-26**
MAßSTAB: **1:5**	PLANNUMMER:	**AF-DET_EG Diel 02**