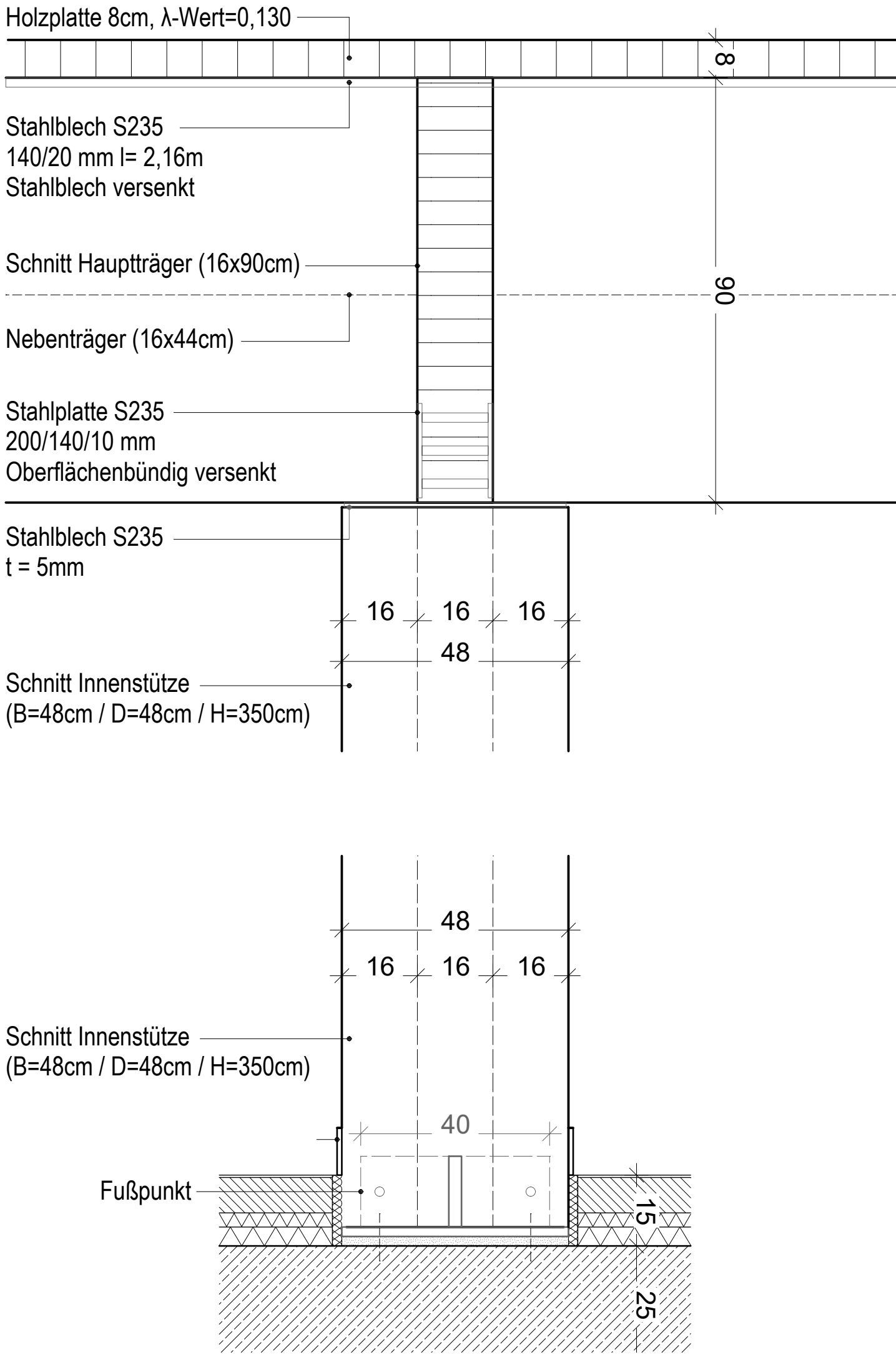
Holzplatte 8cm, λ-Wert=0,130
8
Stahlblech S235
140/20 mm l= 2,16m
Stahlblech versenkt
Schnitt Hauptträger (16x90cm)
90
Nebenträger (16x44cm)
Stahlplatte S235
200/140/10 mm
Oberflächenbündig versenkt
Stahlblech S235
t = 5mm
16
16
16
48
Schnitt Innenstütze
(B=48cm / D=48cm / H=350cm)
48
16
16
16
Schnitt Innenstütze
(B=48cm / D=48cm / H=350cm)
40
Fußpunkt
15
25

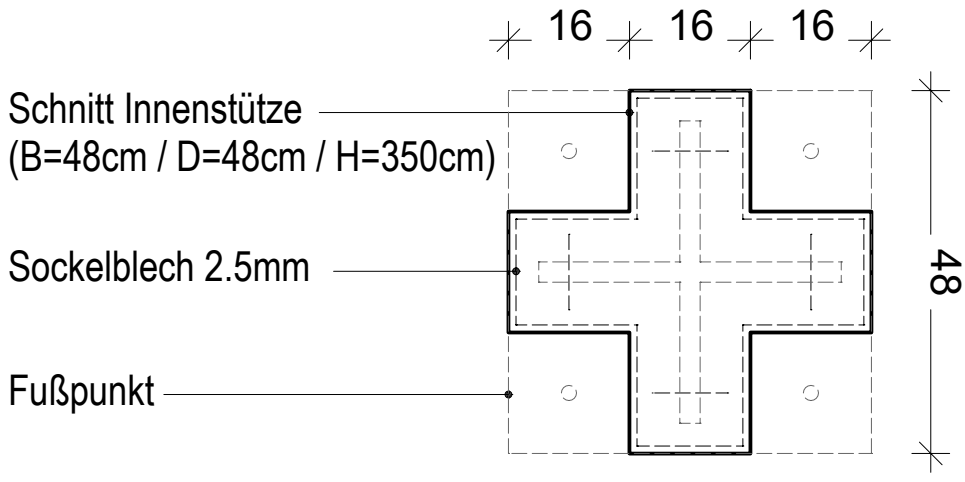
16
16
16
Schnitt Innenstütze
(B=48cm / D=48cm / H=350cm)
Sockelblech 2.5mm
Fußpunkt
48