WIDOKI

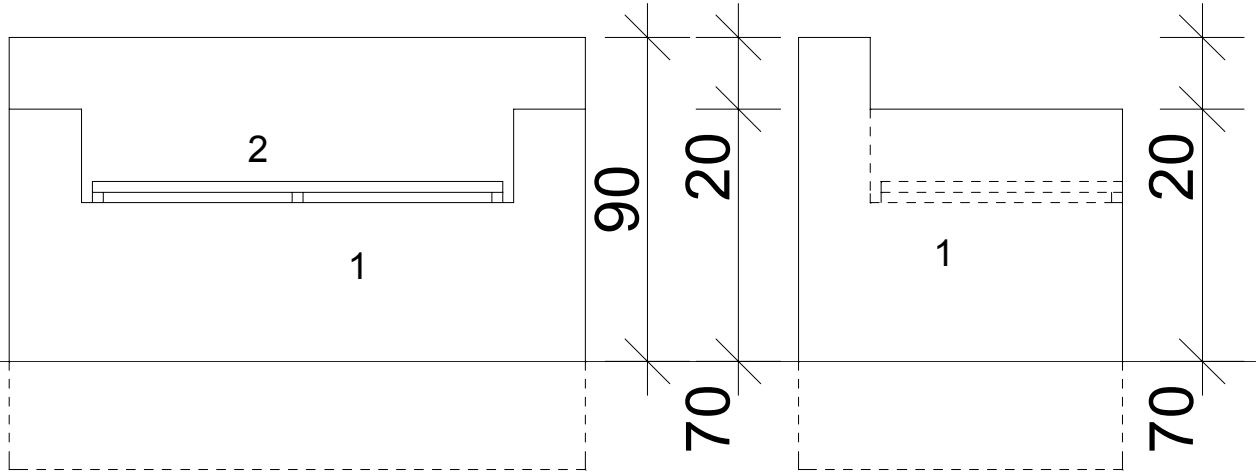

PRZEKROJ

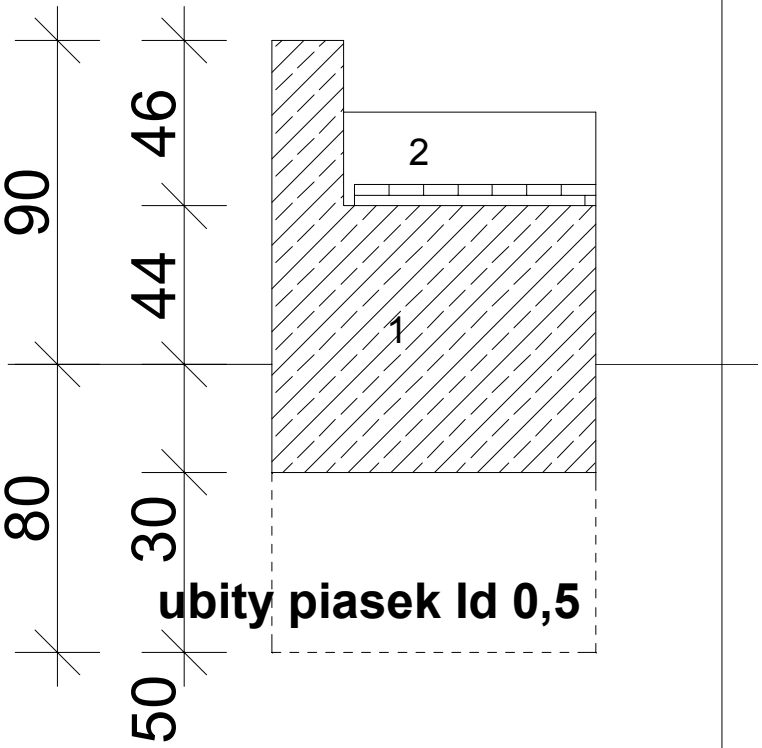

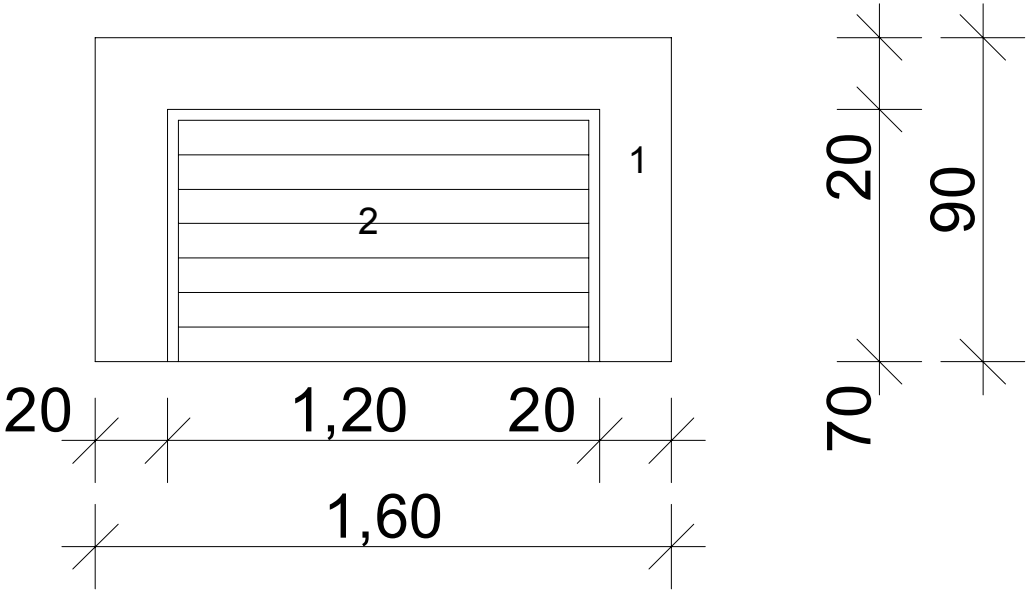

RZUT

LEGENDA

1 Beton konstrukcyjny B25 odporny na wplywy atmosferyczne
2 stelarz stalowy, ognowo cynkowany, malowany eisenglimmer kolorDB, z wykladzina drewniana teak, mocowana do stelarza srubami nierdzewnymi wpuszczanymi

BUDOWA NOWEJ SIEDZIBY STAROSTWA POWIATOWEGO w POLKOWICACH
na dzialkach nr 152/1 i 152/10 przy ul. Ogrodowej
(jednostka ewidencyjna Polkowice-Miasto, Obreb 01)

Inwestor:
Starostwo Powiatowe w Polkowicach
Ul. Górna 2, Pl-59-100 Polkowice, Tel.: +4876-7461535

Temat rysunku:	Data:	Skala rysunku:
LAWKA	01.10.08	1:25

Branza / Stadium dokumentacji:	Numer rysunku:
Architektura / Projekt wykonawczy	**PW Z06**

KONSORCJUM PLOMER + SIERAKOWSKI
Ul. Jagiellonska 9, Pl-55-095 Mirkow, Tel.: +48781797938

Dipl.-Ing. Architekt Anna Plomer
Korbacher Str. 36, D-34134 Kassel, Tel.: +495619412840

	imie i nazwisko	numer uprawnien	data	podpis
projektant	Architekt Anna Plomer	W/45/2007 DS-1160	Pazdziernik 2008	
sprawdzajacy	Architekt Joanna Kowalska	01/02/OOIA OP-0104	Pazdziernik 2008	