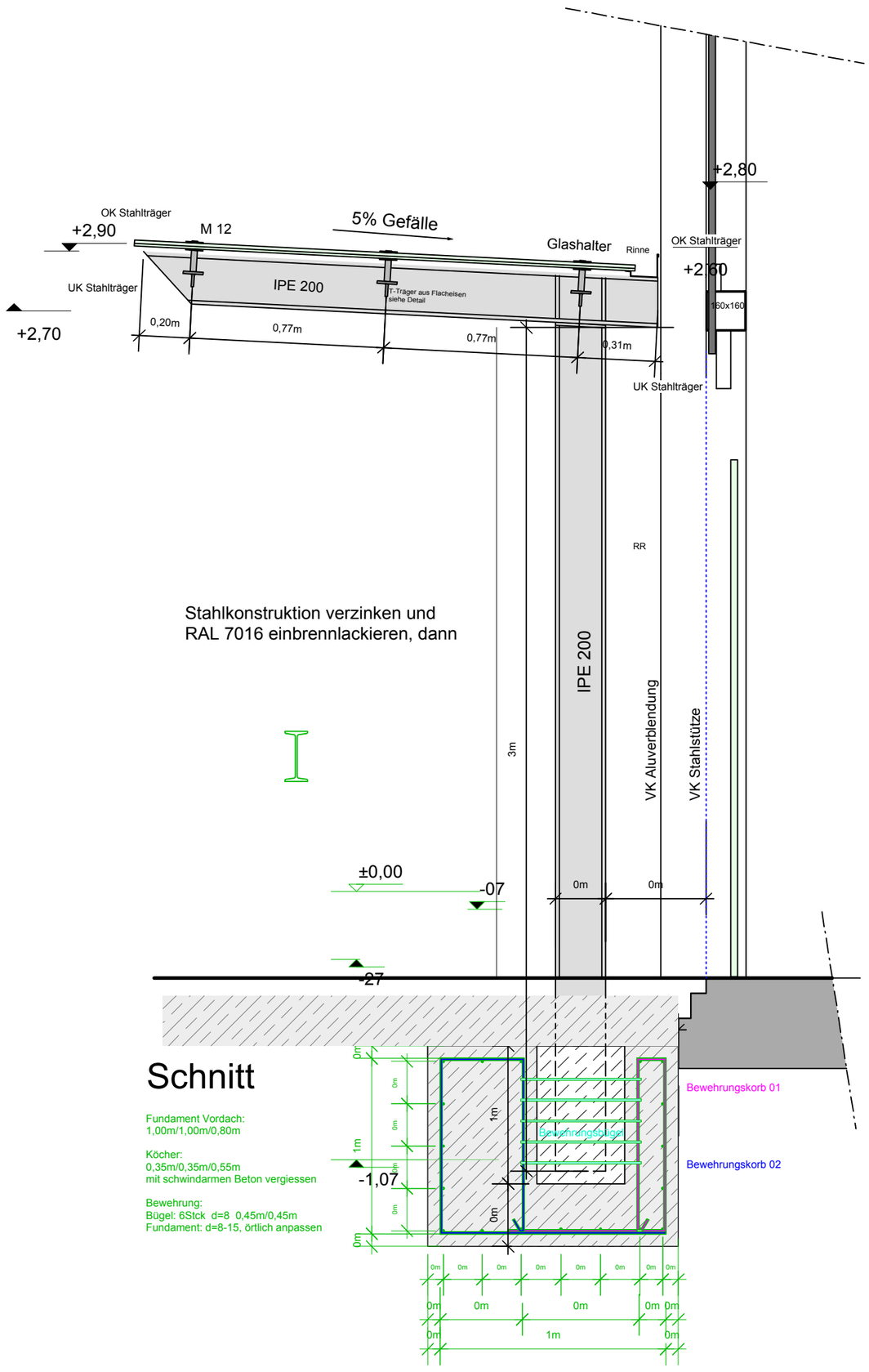

Schnitt

Fundament Vordach:
1,00m/1,00m/0,80m

Köcher:
0,35m/0,35m/0,55m
mit schwindarmen Beton vergiessen

Bewehrung:
Bügel: 6Stck d=8 0,45m/0,45m
Fundament: d=8-15, örtlich anpassen

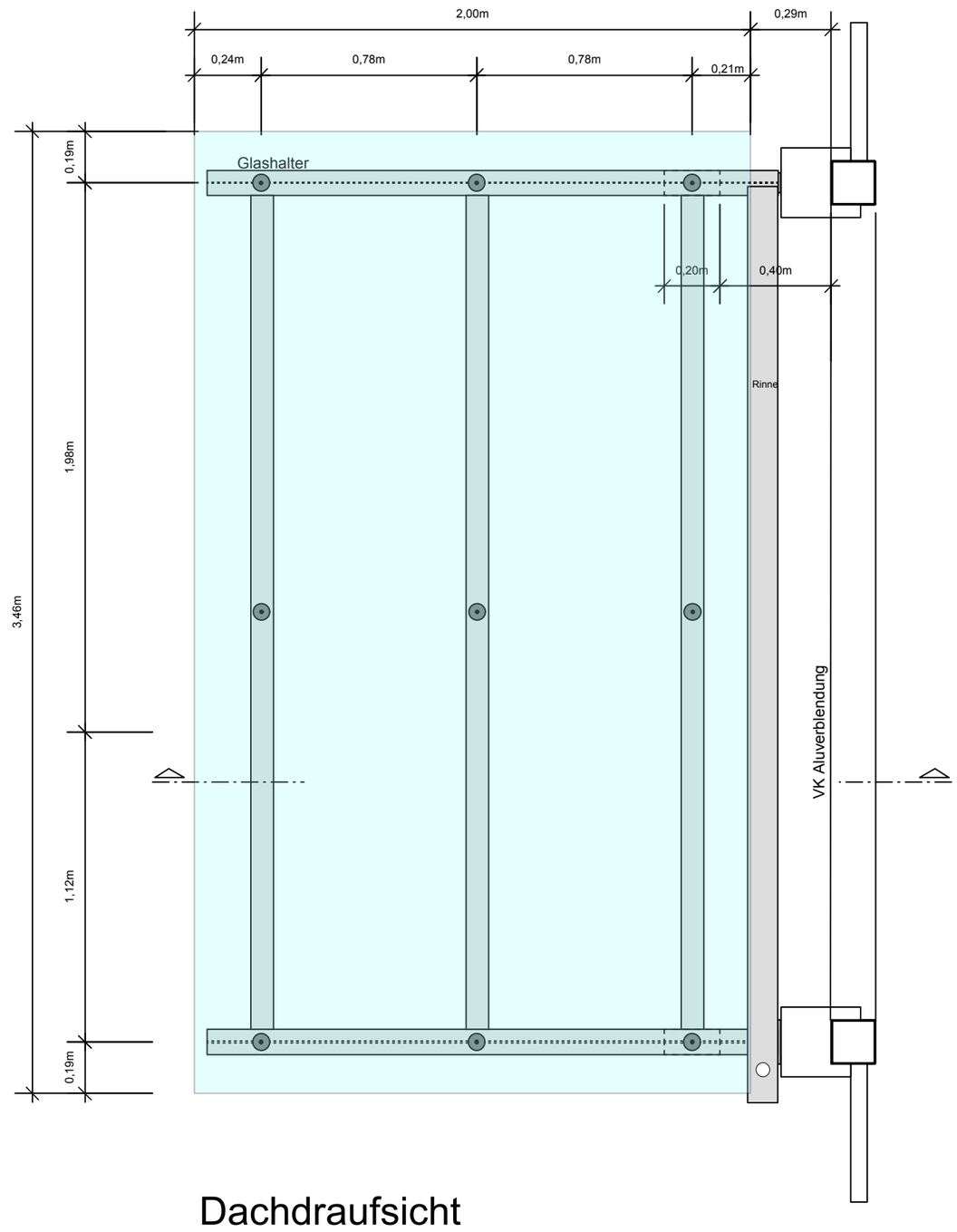

Dachdraufsicht

Glasvordach Haupteingang
Alternative mit Querträgern
AZH Seiler
M 1:20 14.09.2012
Architekturbüro Prof. Rollmann

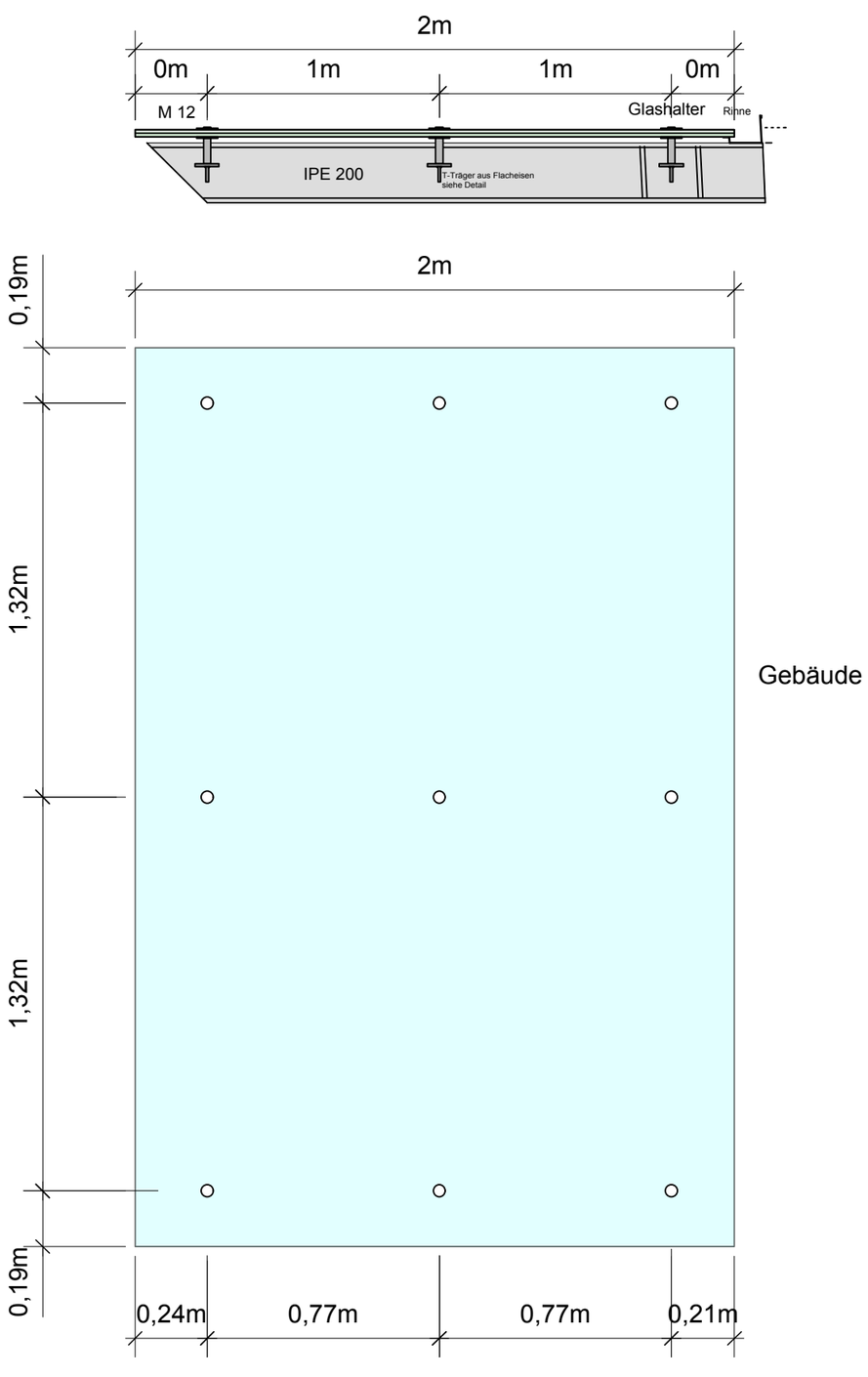

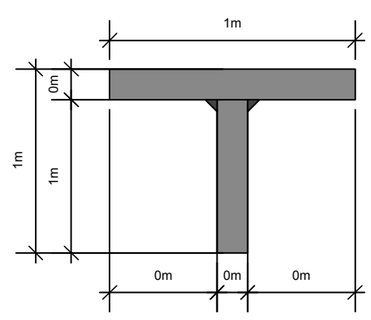

T-Träger aus Flacheisen

Glasvordach Haupteingang

AZH Seiler
M 1:20 14.09.2012
Architekturbüro Prof. Rollmann

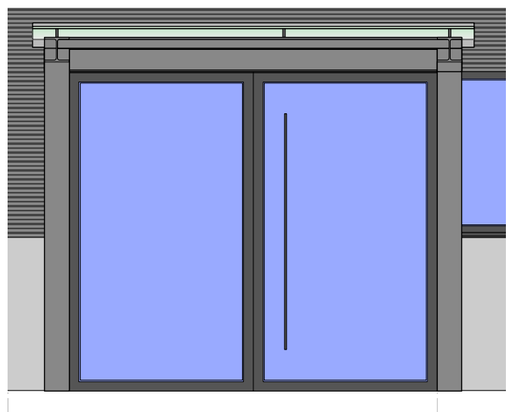

Asicht 1_50

PROJEKT	**Neubau AZH Ausbildungszentrum und Juno Zerspanungsbetrieb der Seiler GmbH + CO. KG**	PLAN NR. 005
BAUTEIL	Detailplanung Glasvordach	M. 1_20
ARCHITEKT	**Prof. Rollmann + Partner** Architekten AKS BDA Designer + Innenarchitekten AKS BDIA GENERALPLANUNG Michelinstrasse 13 66424 Homburg Telefon +496841 - 7030-700 Telefon +496841 - 7030-536	ARCHITEKTUR TECHNIK DESIGN