Ansicht Achse C-D
vorhandene Stützen

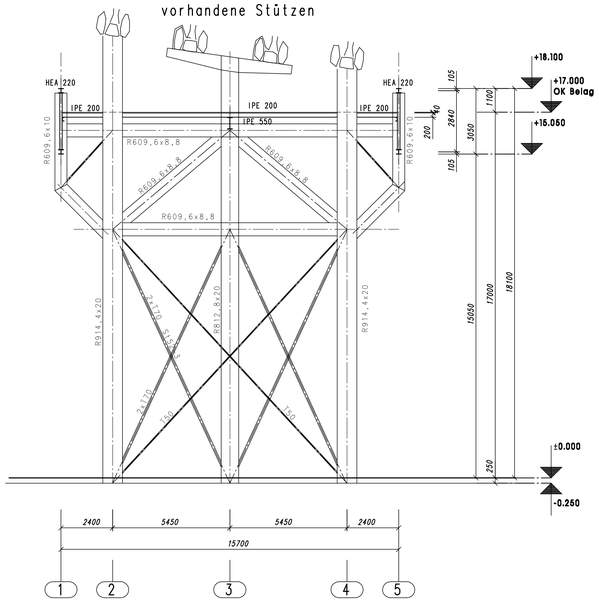

Draufsicht

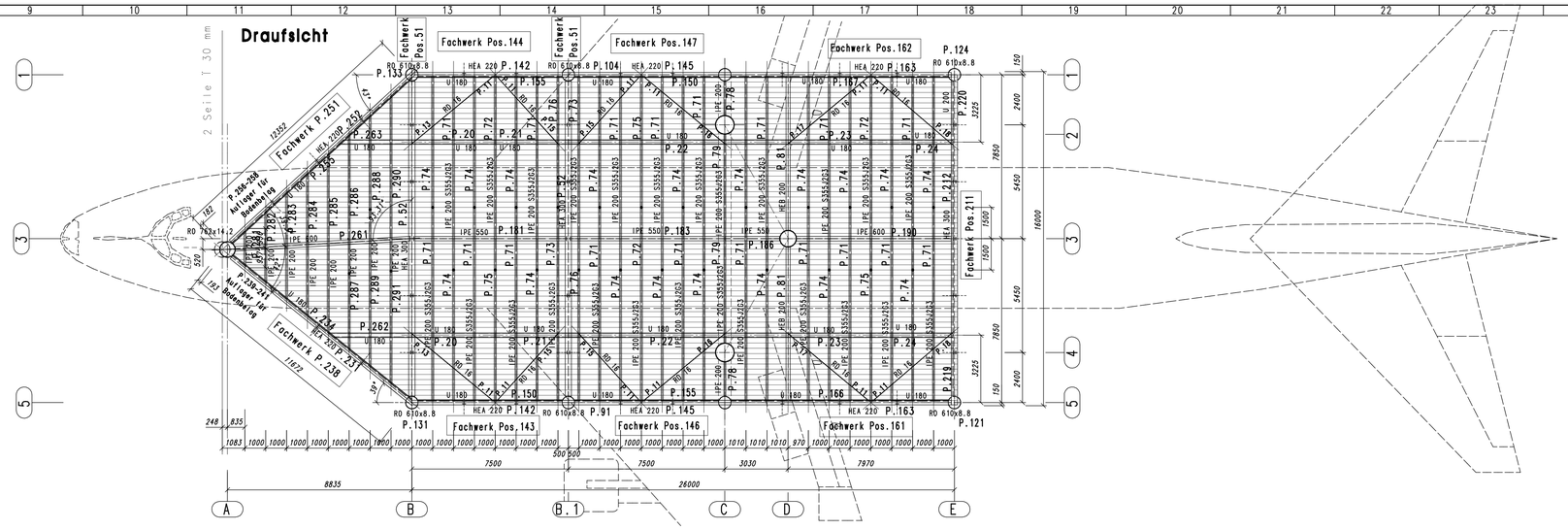

Ansicht Achse B + B.1

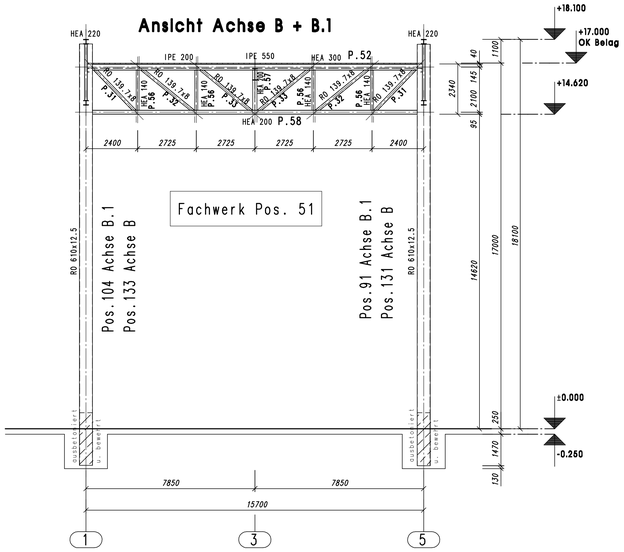

Ansicht Achse 3

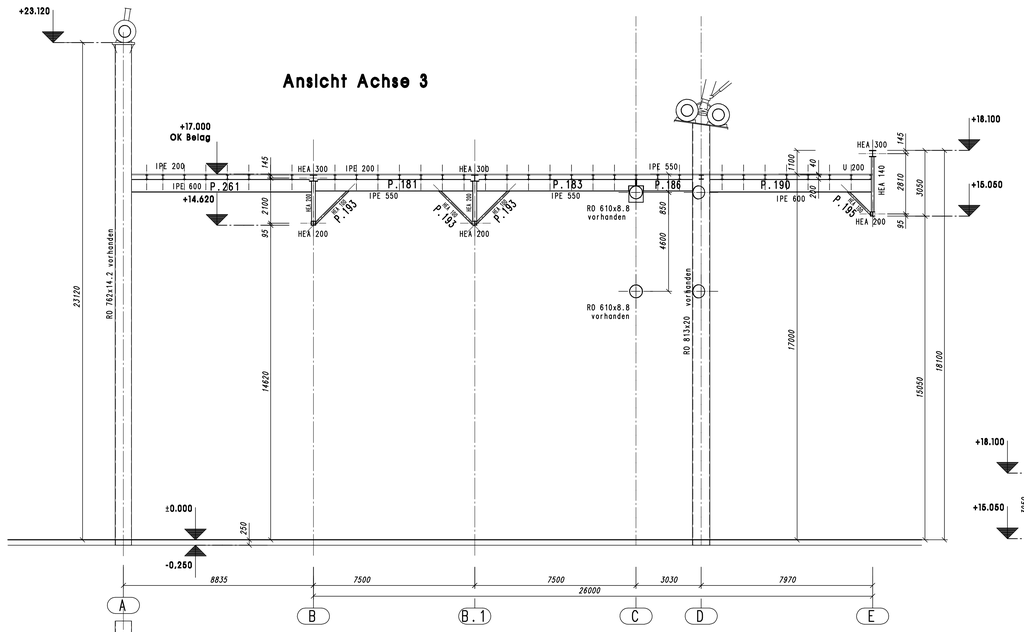

schräge Achse A3 / B5

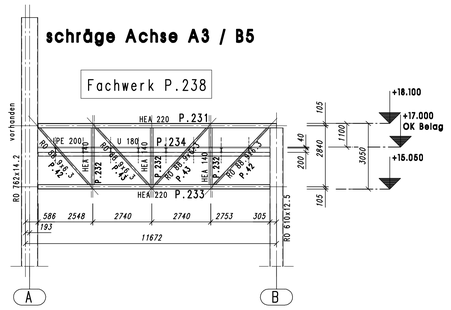

schräge Achse A3 / B1

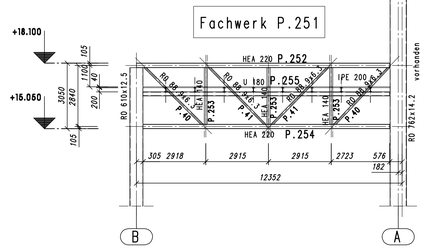

Ansicht Achse E

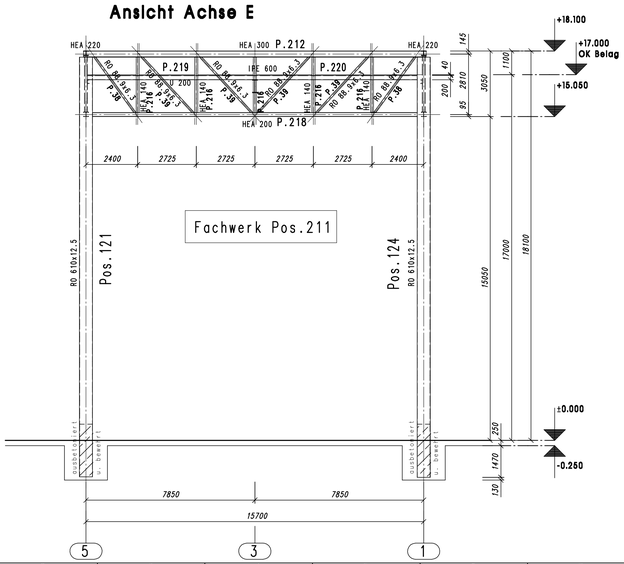

Ansicht Achse 5

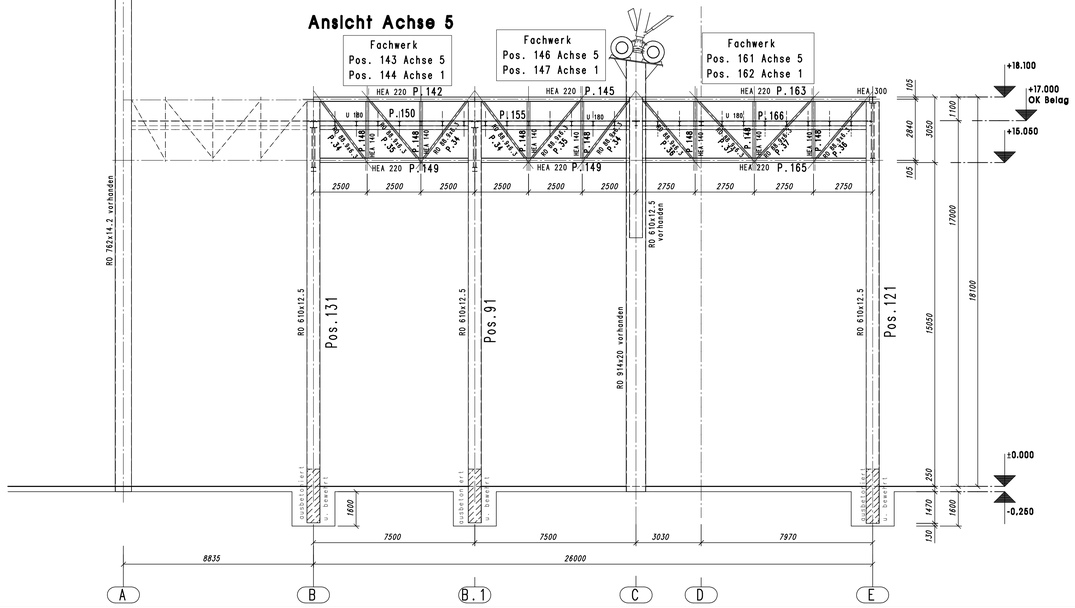

Baustellenanschrift:	Geibstraße 67346 Speyer	
Fundamentinstalliert: Tel.: . Fax: .	.	
Architekt: Tel.: 07135-17914 Fax: 07135-170	E.Layher + Partner Güglinger Str.7 74363 Güglingen-Eibensbach	
Bauherr: Tel.: . Fax: .	Technik Museum Speyer Am Technik Museum 1 67346 Speyer	

Index	Datum	Name	Änderung
F	.	.	.
E	.	.	.
D	.	.	.
C	17.12.02	Bös	Wdß Achse A-B gändert von 9083 auf 8835
B	11.11.02	Frank	Positionen eingetragen
A	23.10.02	Bös	Zusätzlicher Belag Achse A-B

Stahl- und Industriebau
Industriestrasse 18
74357 Bönnigheim
Telefon (07143) 274-0
Telefax (07143) 274-290
Internet: info@ibb-boennigheim.de
IBB

	Datum	Name	Besteller:
gez:	30.01.2003	Bös	Technik Museum
änd:			67346 Speyer
			Bauwerk:
			Podium für Jumbo B747
geprüft:			

Maßstab: 1:100	Bauteil: Übersicht	Auftrag Nr. 22167
		Zeichn.-Nr. 001*c*
	Pos.-Nr:	

Das Urheberrecht an diesen Zeichnungen und an sämtlichen Beilagen liegt bei der Fa. IBB. Sie sind dem Empfänger nur zum persönlichen Gebrauch überlassen. Ohne unsere ausdrückliche Genehmigung dürfen die Unterlagen weder kopiert, vervielfältigt noch dritten Personen, insbesondere Wettbewerbern mitgeteilt oder zugänglich gemacht werden.
Widerrechtliche Benutzung durch den Empfänger oder Dritte hat zivil- oder strafrechtliche Folgen. Im Falle der Nichtbestellung sind die Zeichnungen sofort zurückzugeben.