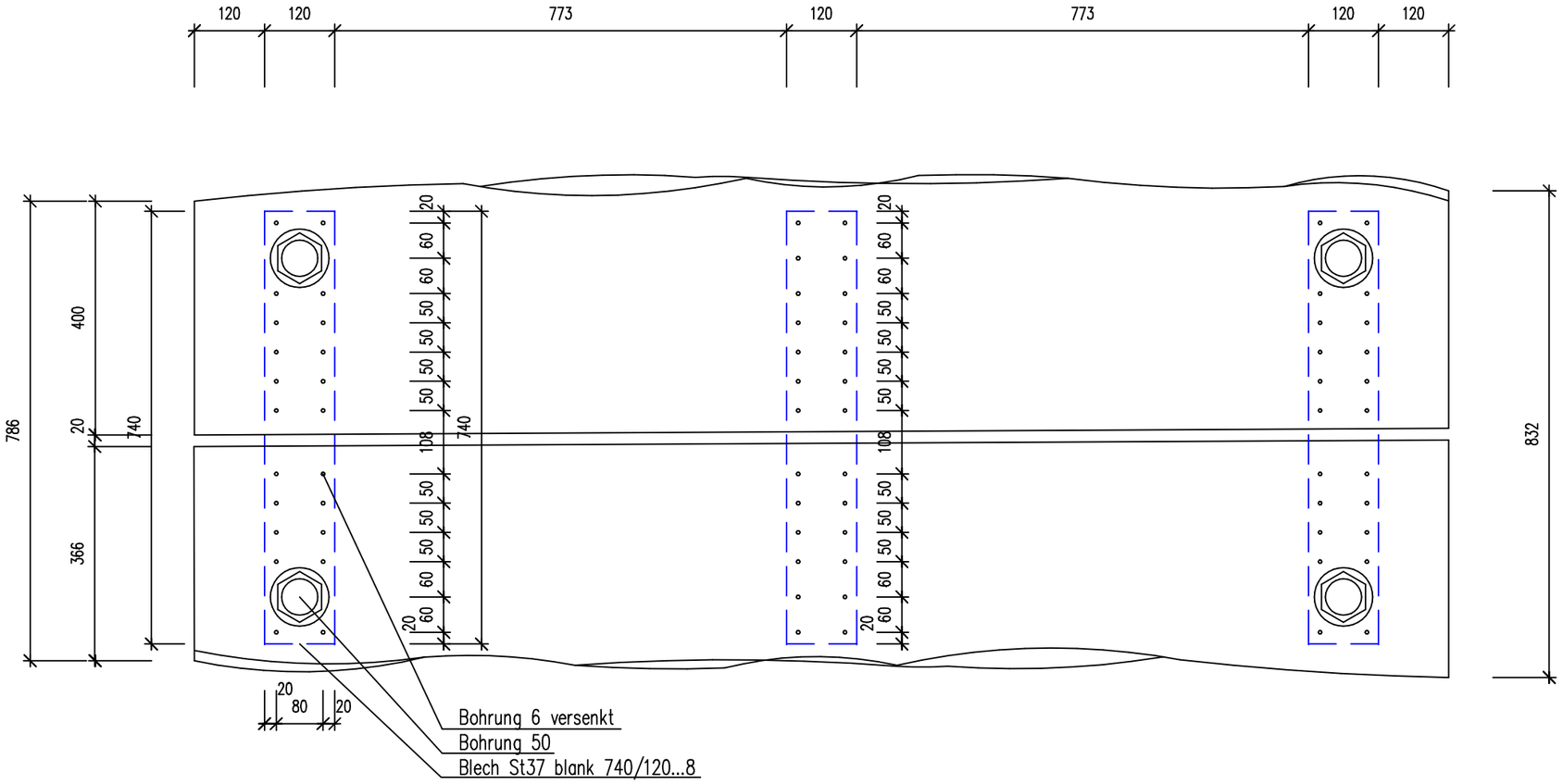

KAPELLE

UMBAU EINER KLEINEN KIRCHE ZU EINER FERIENWOHNUNG, NEUBAU VON ZWEI TINY HOUSES

HAUPTSTRASSE 65
67317 ALTLEININGEN
FLURSTÜCK NR. 73/2

BAUHERR:
ANNETTE UND WOLFGANG BARTHEL
KIRCHENGASSE 4
67271 NEULEININGEN

ESSTISCH KAPELLE

ENTWURF2

MASZSTAB 1/10
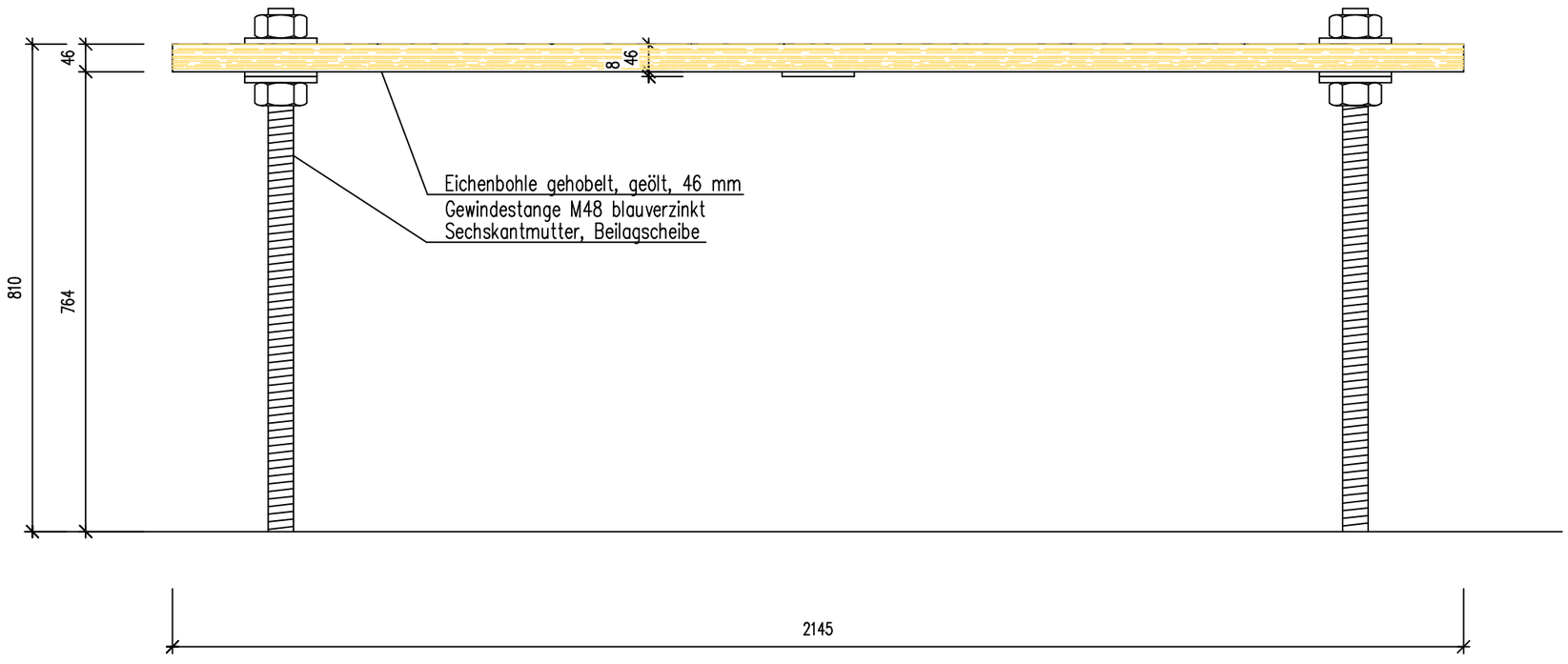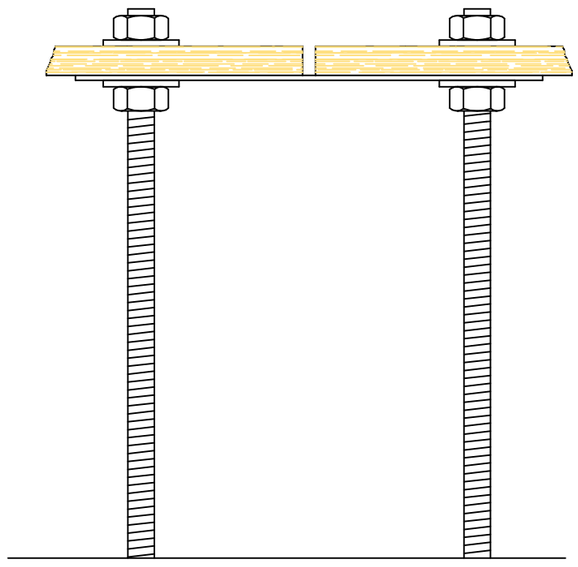
BARTHEL_ARCHITEKTEN
B 5, 17–18 / 68159 MANNHEIM
T 0621 151020 / F 0621 151060
EMAIL BARTHEL@ARCHITEXX.DE