Geschoss 01 1.200

Geschoss 02 1.200

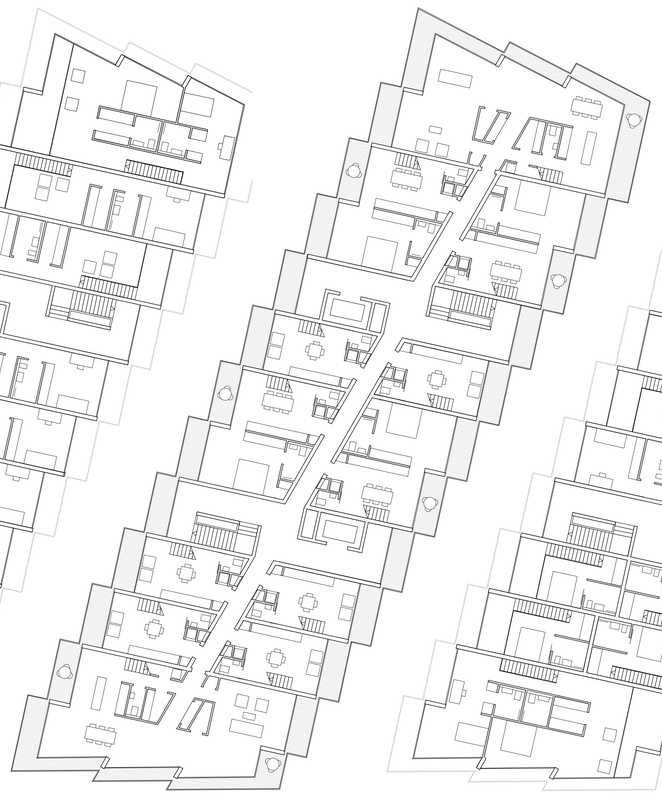

Geschoss 07 1.200

Geschoss 08 1.200

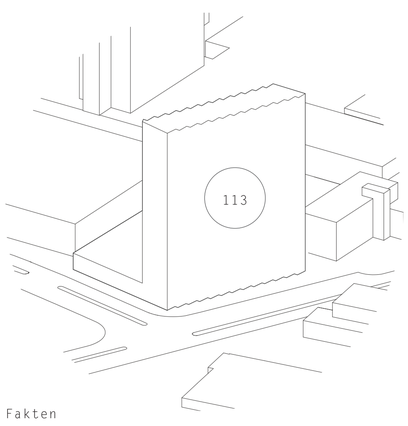

Plot: 2760qm
GF: 17500qm

Wohnen: 85%
Sondernutzung: 14%

FAR 6.34
Stockwerke XX

Wohnungen 113

Fakten

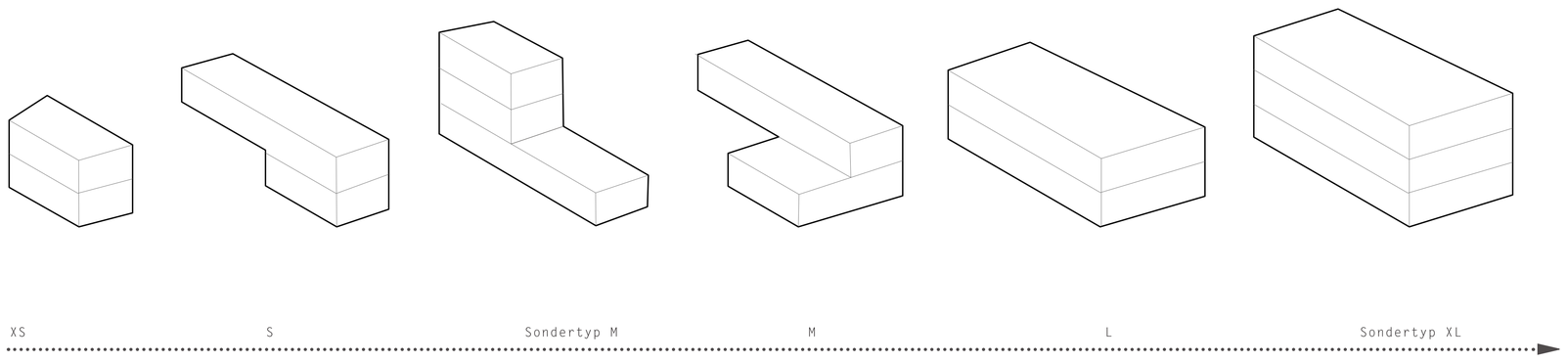

Wohnungstypen

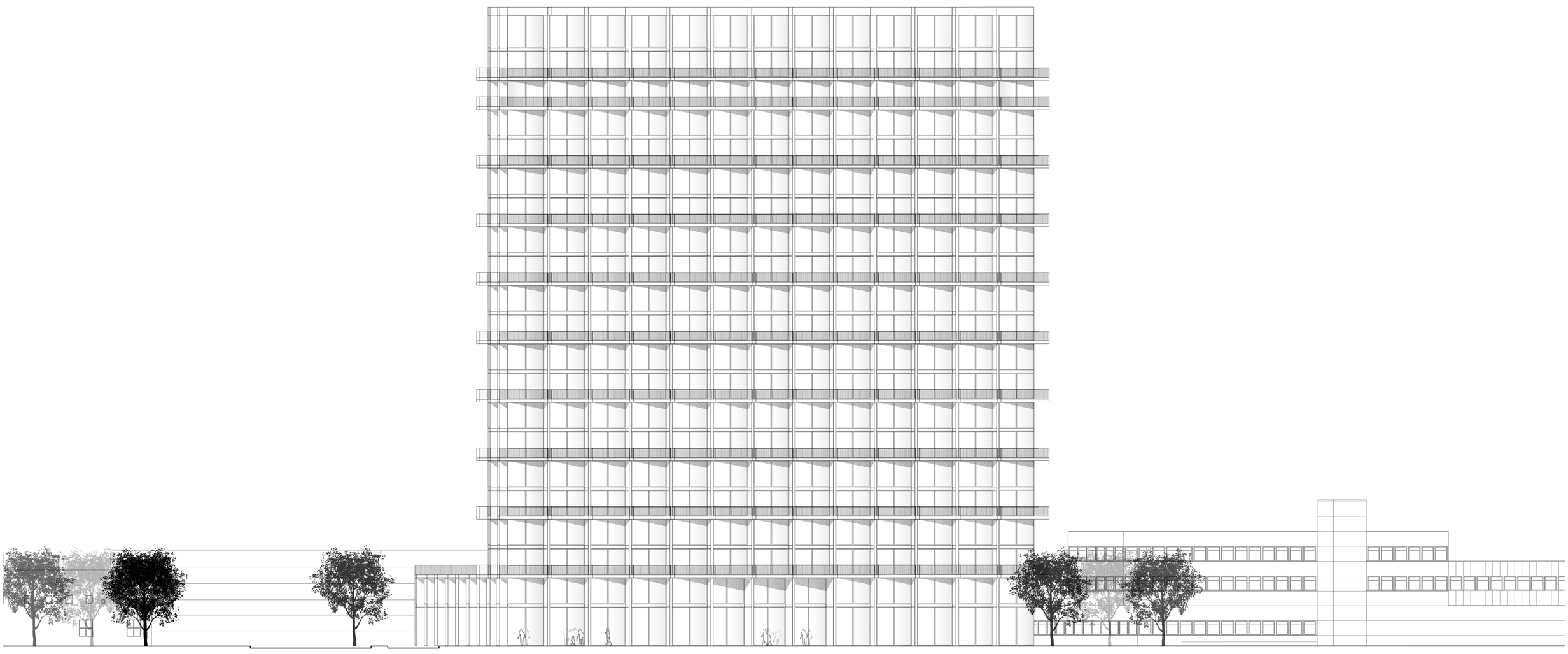

Ansicht 1.200