Z:_PROJ\140519_JVG_PHASE 05_PLANNT_AUTOCAD\AA55000.dwg 09.10.2015 11:19:40 B20 A0

ANSICHT / SCHNITT 3

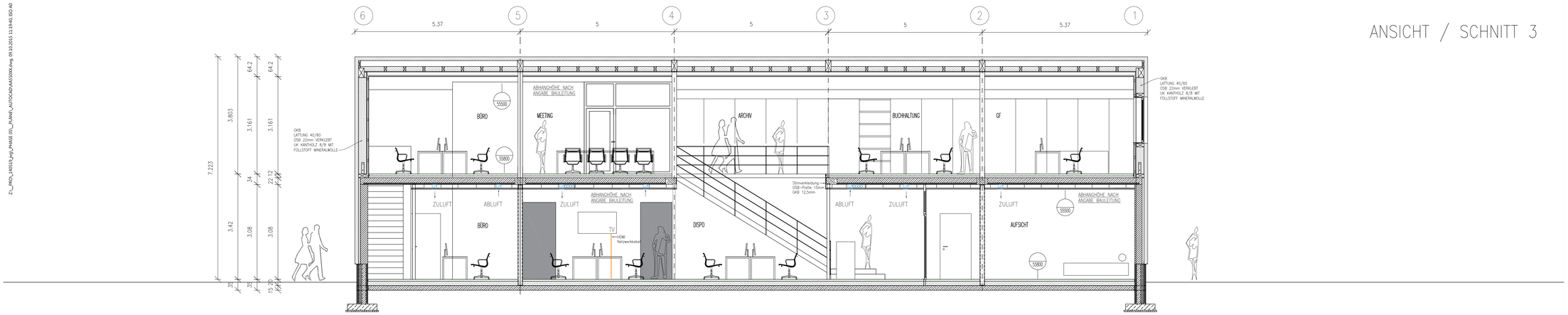

ANSICHT / SCHNITT 4

LAGE DER LUFTVERTEILERKÄSTEN NACH ABSPRACHE

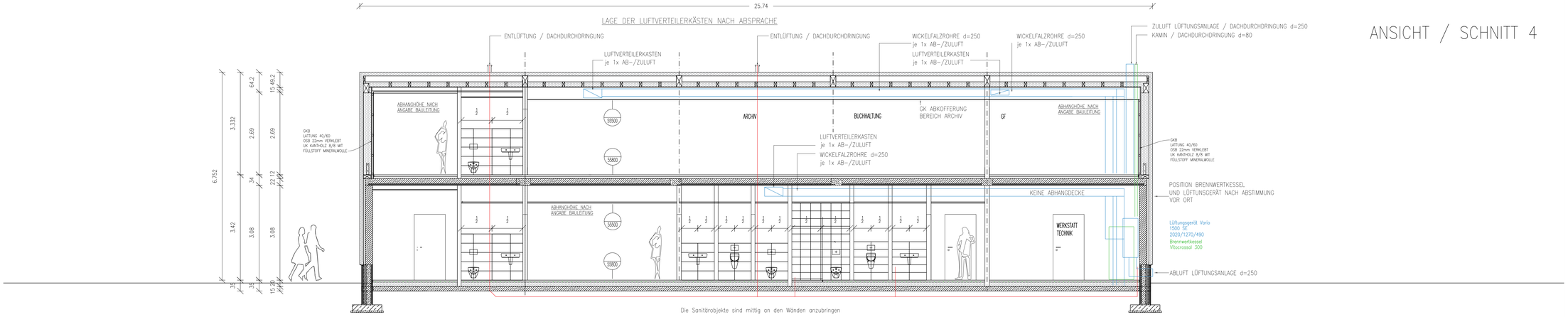

Die Sanitärobjekte sind mittig an den Wänden anzubringen

ANSICHT / SCHNITT 5

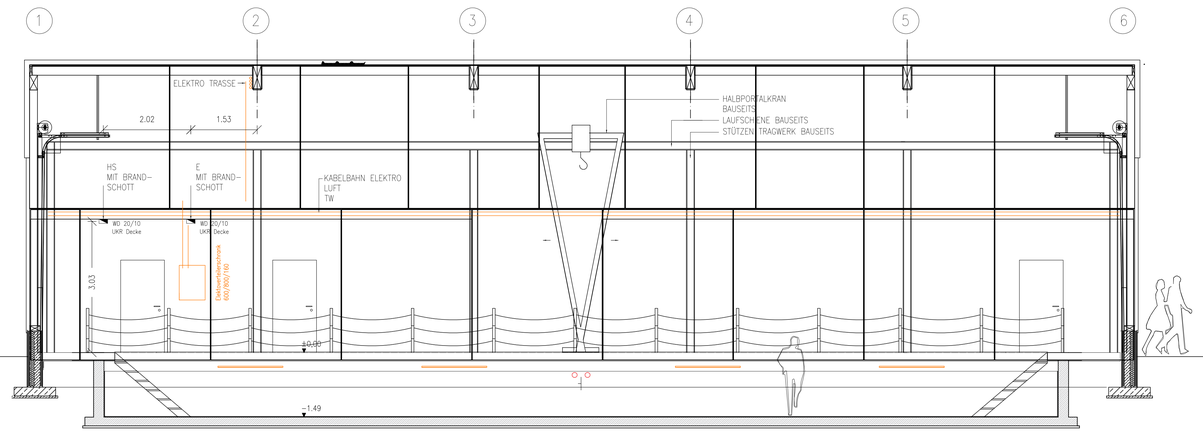

ANSICHT / SCHNITT 6

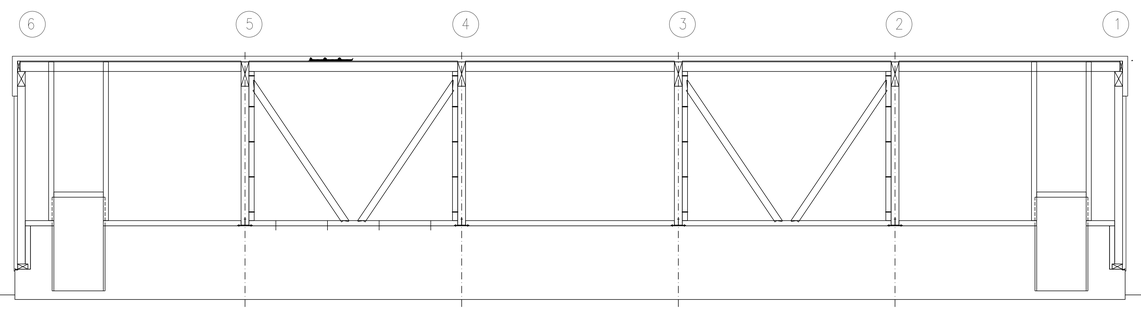

1 / 66050	SCHNITT NR. / ZEICHNG. NR.
1 / 66070	ANSICHT NR. / ZEICHNG. NR.
2 / 77001	DETAIL NR. / ZEICHNG. NR.
±0,00 OKFFB	−0.10 OKR
±0.00 / −0.10	OKFFB / OKR
ÜBER DER SCHNITTEBENE	
UNTER DER SCHNITTEBENE	
GEBÄUDEFUGE	
BÜRO	RAUMNUTZUNG
01.001	EBENE . RAUMNR.
FL:	FLÄCHE
001 / RE150	TÜRNR. (ENTSPR. RAUMNR.) / MATERIAL / ANFORDERUNG
001.1	TÜRNR. (BEI MEHREREN TÜREN/RAUM)
	FEUERLÖSCHEINRICHTUNG
	ZEICHNUNGSINDEX

FFB	FERTIGFUSSBODEN	WD	WANDDURCHBRUCH	T30	FEUERSCHUTZABSCHL.
RD	ROHBECKE	DD	DECKENDURCHBRUCH	T90	FEUERSCHUTZABSCHL.
BRH	BRÜSTUNGSHÖHE	UD	UNTERZUGSDURCHBRUCH	T90/2	" 2-FLGL.
		BS	BODENSCHUTZ	RDT	RAUCHDICHTE TÜR
		WS	WANDSCHUTZ	LDT	LUFTDICHTE TÜR
		DS	DECKENSCHUTZ		NACHSTRÖMÖFFNUNG
				RAV	RAUCHABZUGSVORR.

BETON	BETONFERTIGTEIL		BESTAND (MIT MATERIALSCHRAFTUR)
MAUERWERK	SICHTMAUERWERK		NACH INSTALLATION (MIT MATERIALSCHRAFTUR)
GIPSKARTON	BAUTEIL M. VERKLEIDUNG		

TÜR.- UND BRÜSTUNGSHÖHEN VON OKFFB - UK-/OKR

ALLE MASZE UND ANGABEN SIND VOM AUFTRAGNEHMER EIGENVERNTWORTLICH ZU PRÜFEN. UNSTIMMIGKEITEN SIND DER BALLEITUNG UNVERZÜGLICH VOR AUSFÜHRUNGSBEGINN ZU MELDEN. VERSÄUMNISSE GEHEN ZU LASTEN DES AUFTRAGNEHMERS. SÄMTLICHE DURCHBRÜCHE, SCHLITZE UND AUSSPARUNGEN FÜR HEIZUNGS-, LÜFTUNGS-, SANITÄR-, ELEKTROINSTALLATIONEN UND SONSTIGE MEDIENLEITUNGEN SIND NACH DEN PLÄNEN DER FACHINGENIEURE HERZUSTELLEN. SCHLITZE UND DURCHBRÜCHE SIND HIER NUR NACHRICHTLICH ÜBERNOMMEN UND NICHT VERBINDLICH.

PLAN IST NUR GÜLTIG IN VERBINDUNG MIT DER STATIK

DIE ARBEITSPLATZGESTALTUNG (SCHREIBTISCH, SCHRANK, SIDEBOARD ETC) IST EINE GROBBELEGUNGSPLANUNG. DIESE PLANUNGEN STELLEN EIN UNVERBINDLICHES KONZEPT DAR.

EINE MÖBLIERUNG / EINRICHTUNGSPLANUNG MUSS ANHAND EINER FEINPLANUNG DURCH EINEN MÖBELPLANER IN ABSTIMMUNG MIT DEM ARBEITSSCHUTZ ERFOLGEN!

+-0,00 = OKFFB EG BÜRO = 116.40m ü. NHN

151005	k	Freigabe Baustelle
150730	j	Ausschreibung und Anlage Trockenbau
150630	i	Eintragung Werkstattgrube
150620	h	Import Schuler – Ergänzung HSLE – DD+WD Hörm.
150602	g	Import Hörmann UB und OB
150106		PLANERSTELLUNG

DATUM INDEX ZEICHEN TITEL

BAUORT

FELIX WANKEL STR. 6
53919 WEILERSWIST

TITEL

ERRICHTUNG EINES GEWERBESTANDORTES FÜR DIE FIRMA JVG-AUTOLOGISTIK

AUFTRAGGEBER / BAUHERR

JVG AUTOLOGISTIK GmbH
KOLUMBUSSTR. 31
53881 EUSKIRCHEN
T: +49 (0) 2251-6505040
F: +49 (0) 2251-65050444

jvg-autologistik.de

Michael Jost
M.Jost@jvg-autologistik.de

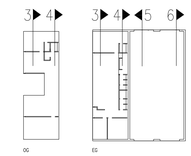

AUSFÜHRUNGSPLANUNG

MWA martin willms architektur
weinsbergstraße 190
d-50825 köln
t +49 (0)221.630 617 70-0
f +49 (0)221.630 617 70-9
mail@mwa.cc | mwa.cc

PROJEKT www.jvg.mwa.cc

JVG

PROJEKT	LEISTUNGSPHASE	BAUTEIL	MAßSTAB + BLATTFORMAT
140519	5	A	1:50 DIN A0

ZEICHNUNG: SCHNITTE 3, 4, 5
INNENANSICHTEN

ZEICHNUNGSNR.: AA55051k

DER AUSFÜHRENDE IST VERPFLICHTET, DEN AUFTRAGGEBER AUF UNSTIMMIGKEITEN DER AUSFÜHRUNGSUNTERLAGEN HINZUWEISEN.
ZUR AUSFÜHRUNG FREIGEGEBEN!
KÖLN, DEN 05.10.2015
MARTIN WILLMS – Dipl.Ing.(FH) ARCHITEKT AKNW