Lipator-S-RM – Edelstahl, Werkstoff 1.4571

Produktinformationen zur Produktgruppe

ACO Produktvorteile

- Kompakte Abmessungen durch Teilbarkeit
- Leichtes Handlung und Einbringung
- Selbsterklärendes Schaltgerät
- Einstellbare Zeitschaltuhr für bedarfsgerechten Abzug von Fett

- Fettabscheider gemäß DIN 4040-100 und DIN EN 1825 für freie Aufstellung in frostgeschützten Räumen
- Aus Edelstahl, Material 1.4571
- Mit Kugelhähnen für manuellen Abzug von Fett und Schlamm
- Mit Heizstab und Zeitschaltuhr zur Homogenisierung der Fettschicht
- Mit Krählwerk
- Elektrischer Anschluss: 230 V, 50/60 Hz

Technische Daten zum Artikel 7690.40.50

Nenngröße	Nennweite	Gesamtinhalt	Größtes Einzelteil		Gewicht	
			Durchmesser x Höhe	Schwerstes Einzelteil	Leer	Gefüllt
		[l]	[mm]	[kg]	[kg]	[kg]
Produktausführung: Manuelle Bedienung						
NS 20	DN 200	2020	1750 x 780	120	360	2380

ACO eServices im Internet:
https://www.aco-haustechnik.de/produkte/

Irrtümer und Änderungen vorbehalten.

Abmessungen

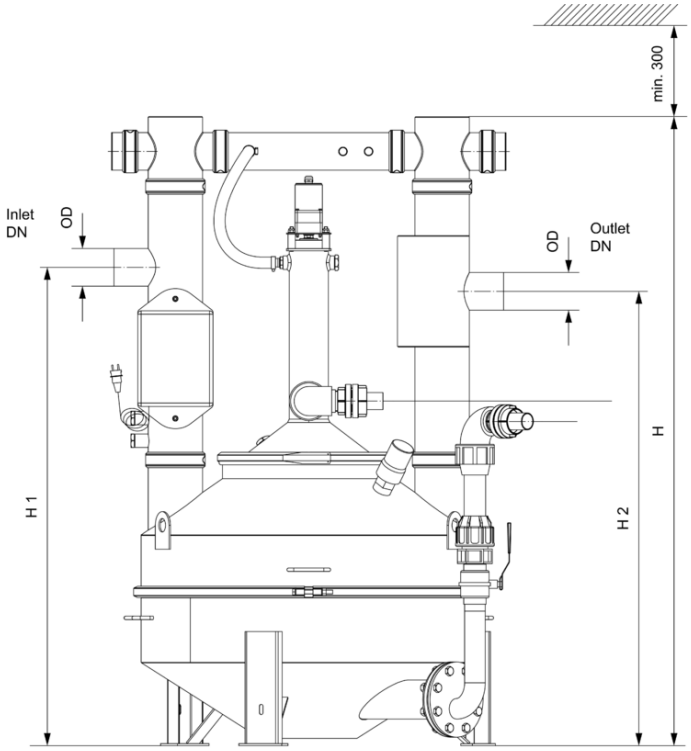

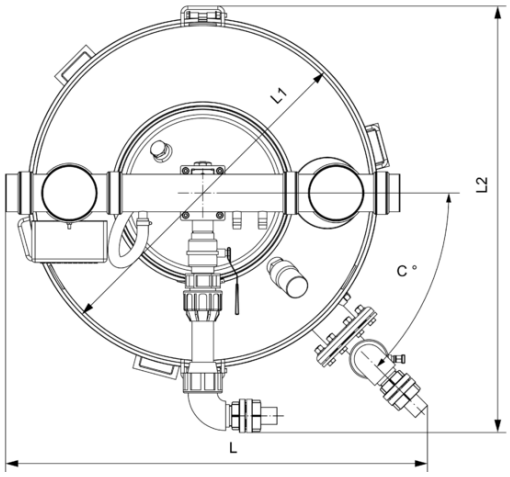

Nenngröße	Abmessungen						
	L	L1	L2	L3	H	H1	H2
	[mm]	[mm]	[mm]	[mm]	[mm]	[mm]	[mm]
NS 20	1950	1750	1880	45	2320	1900	1830

ACO eServices im Internet:
https://www.aco-haustechnik.de/produkte/

Irrtümer und Änderungen vorbehalten.

Zubehör

	Beschreibung	Passend für	Gewicht [kg]	VPE [Stk]	Artikel-Nr.
	ACO Ozone-System ■ ACO Ozone minimiert Gerüche, die durch Fettabscheider, Hebeanlagen und Pumpstationen entstehen können ■ Werkstoff: Säurebeständiger Edelstahl Set besteht aus: ■ ACO Ozone – Ozongenerator ☐ Größe (L x B x H): 270 x100 x 85 mm ☐ Nennspannung 230 V/50 Hz ☐ Schutzart IP20 ■ ACO Ozone-Pumpe – Speisepumpe ☐ Größe (L x B x H): 160 x 90 x 90 mm ☐ Integrierter Filter ☐ Nennspannung 230 V/50 Hz ☐ Schutzart IP54 ■ ACO Ozone-Halterung – Wandhalterung ☐ Größe (L x B x H): 295 x 110 x 90 mm ■ Schläuche	■ Fettabscheideranlagen, Innenbereich ■ Fettabscheideranlagen, Außenbereich ■ Hebeanlagen ■ PumpstationenHebeanlagen			7980.90.00
	Signalanlage mit GSM-Modul ■ Parametrisierbar per App (Android & iOs) ■ Netzunabhängiger Alarm per 12 V Bleigel-Akku ■ Optische und Akustische Alarmmeldung ☐ Frei konfigurierbare Eingänge ☐ 6 digitale mit LED- Zustandsanzeige ■ 1 analoger ■ 1 Alarmausgang 12 V ■ Weiterleitung der Alarms per SMS auf Mobiltelefone ■ Zur Montage außerhalb des Ex-Bereiches ■ Gehäuse: 192 x 150(mit Kabelverschraubung) x 100 mm (BxHxT) ■ Schutzarzt: IP54 ■ Betriebsspannung: 230 V/AC 50/60 Hz	■ Alle Fettabscheider ■ Fettschichtdicken-Messgerät ■ Vorbehälteranlage-duo ■ Verfahrenstechnische Anlagen ■ Fäkalien-Rückstauautomaten Quatrix-K Typ 3F ■ Sinkamat-K (Unterflur) duo ■ Muli-Hebeanlagen ■ Pumpstationen ■ Einbausets	2,0	1	0150.80.14
	Verlängerungskabel für Antenne GSM Modul ■ Länge inkl. Anschlüsse: ca. 15 m ■ Kabel-Typ: RG58 ■ Anschlüsse:1 x SMA Stecker (SMA/M) und 1 x SMA Buchse (SMA/F) ■ Es darf pro GSM- Modul nur max. ein Verlängerungskabel verwendet werden ■ Nutzbar im Temperaturbereich: -20 °C bis 85 °C	■ GSM - Modul			0150.83.86

ACO eServices im Internet:
https://www.aco-haustechnik.de/produkte/

Irrtümer und Änderungen vorbehalten.

	Beschreibung	Passend für	Gewicht [kg]	VPE [Stk]	Artikel-Nr.
	Probenahmetopf DN 100 ■ Aus Edelstahl, Werkstoff 1.4571 ■ In runder Ausführung ■ Gefällesprung: 70 mm ■ Zum Einbau in waagerechte Rohrleitungen DN 100 hinter Abscheideranlagen ■ Mit CE-Verbinder und Tempo-Kralle ■ Anschlüsse gemäß DIN EN 877	■ Fettabscheider LipuJet-S/Lipator-S ☐ NS 1 – 4 ■ Stärkeabscheider FapuJet-S ☐ NS 0,5 – 1 ■ Leichtflüssigkeitsabscheider Coalisator-R/-RD ☐ NS 3	9,9		7300.09.10
	Probenahmetopf DN 150 ■ Aus Edelstahl, Werkstoff 1.4571 ■ In runder Ausführung ■ Gefällesprung: 70 mm ■ Zum Einbau in waagerechte Rohrleitungen DN 150 hinter Abscheideranlagen ■ Mit CE-Verbinder und Tempo-Kralle ■ Anschlüsse gemäß DIN EN 877	■ Fettabscheider LipuJet-S/Lipator-S ☐ NS 5,5 – 10 ■ Stärkeabscheider FapuJet-S ☐ NS 2 ■ Leichtflüssigkeitsabscheider Coalisator-R/-RD ☐ NS 6 – 10	12,2		7300.09.20
	Probenahmetopf DN 200 ■ Aus Edelstahl, Werkstoff 1.4571 ■ In runder Ausführung ■ Gefällesprung: 70 mm ■ Zum Einbau in waagerechte Rohrleitungen DN 200 hinter Abscheideranlagen ■ Mit CE-Verbinder und Tempo-Kralle ■ Anschlüsse gemäß DIN EN 877	■ Fettabscheider LipuJet-S/Lipator-S ☐ NS 15 – 20 ■ Leichtflüssigkeitsabscheider Coalisator-E ☐ NS 20	13,1		7300.09.30
	Grobfang DN 100 ■ Aus Edelstahl, Werkstoff 1.4571 ■ Runde Ausführung ■ Gefällesprung: 70 mm ■ Zum Einbau in waagerechte Rohrleitungen DN 100 vor Abscheideranlagen ■ Mit CE-Verbinder und Tempo-Kralle ■ Anschlüsse gemäß DIN EN 877	■ Fettabscheider LipuJet-S/Lipator-S ☐ NS 1 – 4 ■ Stärkeabscheider FapuJet-S ☐ NS 0,5 – 1	11,0		7300.09.70
	Grobfang DN 150 ■ Aus Edelstahl, Werkstoff 1.4571 ■ Runde Ausführung ■ Gefällesprung: 70 mm ■ Zum Einbau in waagerechte Rohrleitungen DN 150 vor Abscheideranlagen ■ Mit CE-Verbinder und Tempo-Kralle ■ Anschlüsse gemäß DIN EN 877	■ Fettabscheider LipuJet-S/Lipator-S ☐ NS 5,5 – 10 ■ Stärkeabscheider FapuJet-S ☐ NS 2	13,4		7300.09.80
	Grobfang DN 200 ■ Aus Edelstahl, Werkstoff 1.4571 ■ Runde Ausführung ■ Gefällesprung: 70 mm ■ Zum Einbau in waagerechte Rohrleitungen DN 200 vor Abscheideranlagen ■ Mit CE-Verbinder und Tempo-Kralle ■ Anschlüsse gemäß DIN EN 877	■ Fettabscheider LipuJet-S/Lipator-S ☐ NS 15 – 20	14,3		7300.09.90

ACO eServices im Internet:
https://www.aco-haustechnik.de/produkte/

Irrtümer und Änderungen vorbehalten.

	Beschreibung	Passend für	Gewicht [kg]	VPE [Stk]	Artikel-Nr.
	Probenahmetopf DN 100 ■ Aus Edelstahl, Werkstoff 1.4571 ■ In runder Ausführung ■ Zum Einbau in senkrechte Rohrleitungen DN 100 hinter Abscheideranlagen ■ Mit CE-Verbinder und Tempo-Kralle ■ Anschlüsse gemäß DIN EN 877	■ Fettabscheider LipuJet-S/Lipator-S ☐ NS 1 – 4 ■ Stärkeabscheider FapuJet-S ☐ NS 0,5 – 1 ■ Leichtflüssigkeitsabscheider Coalisator-R/-RD ☐ NS 3	9,5		7300.10.20
	Probenahmetopf DN 150 ■ Aus Edelstahl, Werkstoff 1.4571 ■ In runder Ausführung ■ Zum Einbau in senkrechte Rohrleitungen DN 150 hinter Abscheideranlagen ■ Mit CE-Verbinder und Tempo-Kralle ■ Anschlüsse gemäß DIN EN 877	■ Fettabscheider LipuJet-S/Lipator-S ☐ NS 5,5 – 10 ■ Stärkeabscheider FapuJet-S ☐ NS 2 ■ Leichtflüssigkeitsabscheider Coalisator-R/-RD ☐ NS 6 – 10	11,3		7300.15.20
	Probenahmetopf DN 200 ■ Aus Edelstahl, Werkstoff 1.4571 ■ In runder Ausführung ■ Zum Einbau in senkrechte Rohrleitungen DN 200 hinter Abscheideranlagen ■ Mit CE-Verbinder und Tempo-Kralle ■ Anschlüsse gemäß DIN EN 877	■ Fettabscheider LipuJet-S/Lipator-S ☐ NS 15 – 20 ■ Leichtflüssigkeitsabscheider Coalisator-E ☐ NS 20	11,0		7300.16.20
	■ Schlammfang aus PE ■ Durchmesser: ca. 480 mm ■ Mit Entsorgungsanschluss ■ Mit Absperrschieber ■ Lüftunganschluss DN 20 zur Lüftung des angeschlossenem Sammeltanks ■ Abdeckung mit Spannverschluss geruchsdicht verschlossen ■ Aufhängungen für bauseitige Befestigung an der Decke				
	Grobfang DN 100	Fettabscheider Lipator-P/Lipator-S; ☐ NS 2 – 4	13,6		0170.31.62
	Grobfang DN 150	Fettabscheider Lipator-P/Lipator-S; ☐ NS 10	14,2		0170.31.63
	Grobfang DN 200	Fettabscheider Lipator-P/Lipator-S; ☐ NS 20 – 25	14,7		0170.31.64
	Wechselfässer-Set ■ Zwei Komplettfässer ☐ 60 Liter komplett mit Schläuchen ☐ Plexiglasdeckel ☐ Spannverschluss und Schlauchanschlüssen DN 25 und DN 40 ☐ Zwei Schläuche DN 25 (Länge 2.500 mm) und zwei Schläuche DN 40 (1.500 mm Länge) ■ Zwei Wechselfässer ☐ 60 Liter mit Abdeckung	■ Fettabscheider Lipator-P/Lipator-S ☐ NS 2 – 25	27,0		0170.30.35
	Wechselfass ■ Fass ☐ Volumen: 60 l ■ Mit Deckel und Spannring ■ Höhe: ca. 630 mm ■ Durchmesser: ca. 380 mm	■ Fettabscheider Lipator-P/Lipator-S ■ LipuMobil-P 0,8	5,0		7600.00.15

ACO eServices im Internet:
https://www.aco-haustechnik.de/produkte/

Irrtümer und Änderungen vorbehalten.

	Beschreibung	Passend für	Gewicht [kg]	VPE [Stk]	Artikel-Nr.
	Betriebstagebuch ■ Inhalt: Checklisten und Formblättern zur Dokumentation der Eigenkontrolle, Wartung und Entsorgung der Anlage gemäß DIN 4040-100 ■ Format: A4 mit 2-facher Ringösenheftung ■ Umfang: 60 Seiten ■ Ausgelegt für 5 Jahre	■ Fettabscheider ☐ Zum Erdeinbau ☐ Zur Freiaufstellung	0,3		0150.45.23

Weiteres Zubehör finden Sie unter ➔ https://www.aco-haustechnik.de/suche/?q=7690.40.50

ACO eServices im Internet:
https://www.aco-haustechnik.de/produkte/

Irrtümer und Änderungen vorbehalten.