ARCHITEKTUR IN STAHL UND GLAS

ARCHITECTURE IN STEEL AND GLASS



SCHÜCO
Stahlsysteme
JANSEN

01

Schüco Stahlsysteme Jansen

- Kompetenz in Stahl
- Faszination für Stahl
- Architektur mit Stahl
- Schweizer Familienunternehmen
- Internationales Netzwerk
- Auf Nachhaltigkeit ausgelegt
- Configure to Inspire

Schüco Jansen Steel Systems

- Expertise in steel
- Fascination for steel
- Architecture with steel
- Swiss family business
- International network
- Designed for sustainability
- Configure to Inspire

SCHÜCO
Stahlsysteme
JANSEN

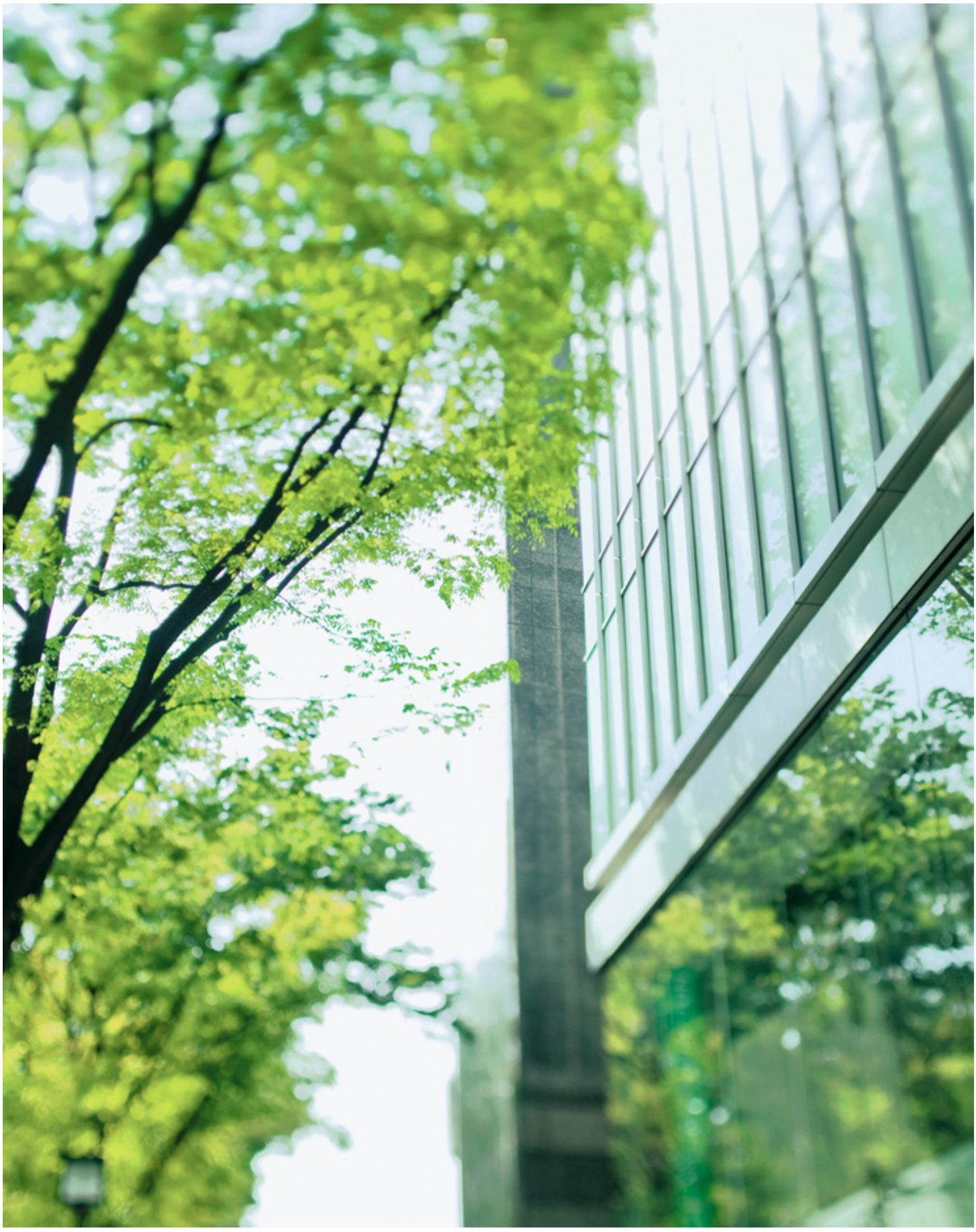

Das Unternehmen
The company



Schüco bietet Systemlösungen für Fenster, Türen, Fassaden und Solar, die sich an den individuellen Bedürfnissen der Nutzer orientieren – bei gleichzeitig höchsten Ansprüchen an Design, Komfort und Sicherheit. Schüco realisiert so nachhaltige Gebäudehüllen, die mit Mensch, Natur und Technik in Einklang stehen. Durch Innovationen und stetige Weiterentwicklung bereits erfolgreicher Produkte ist Schüco erster Ansprechpartner für viele Architekten, Planer, Verarbeiter, Investoren und Bauherren. Mit den Sparten Metallbau, Kunststoff und Neue Energien liefert Schüco bedarfsgerechte Produkte aus hochwertigen Werkstoffen und intelligente Lösungen für Neubau und Modernisierung. Schüco ist mit 5.000 Mitarbeitern und 12.000 Partnerunternehmen in 78 Ländern aktiv und beweist täglich die Machbarkeit des Zusammenspiels von Klimaschutz und Wirtschaftlichkeit.

Schüco offers system solutions for windows, doors, façades and solar products, which are geared towards individual user requirements and also satisfy the most exacting demands in terms of design, comfort and security. In this way, Schüco creates sustainable building envelopes which are in harmony with people, nature and technology. The innovations and ongoing development of products which are already a success make Schüco the first contact for many architects, developers, fabricators, investors and clients. The Metal, PVC-U and New Energies divisions of Schüco supply customised products made from high-quality materials and intelligent solutions for newbuilds and renovation projects. With 5,000 employees and 12,000 partner companies, Schüco is active in 78 countries worldwide and proves every day how climate protection and cost-effectiveness can go hand in hand.

Schüco Unternehmensprofil
Schüco Company Profile

Schüco – der Marktführer für innovative Gebäudehüllen steht für weltweite Kompetenz bei Fenstern, Türen, Fassaden und Solarlösungen

Schüco – the market leader for innovative building envelopes, stands for global expertise in windows, doors, façades and solar solutions



Unternehmenszentrale Bielefeld, Deutschland
Head Office, Bielefeld, Germany

Gründung
1951 in Ostwestfalen

Unternehmenszentrale
Karolinenstr. 1–15
33609 Bielefeld
Deutschland

Persönlich haftender Gesellschafter
Dr. Hinrich Mählmann

Geschäftsleitung
Andreas Engelhardt (Vorsitzender),
Horst Platzhoff, Dr. Nico Reiner und
Helmut Marzahn

Kompetenzen
Fenster- und Türsysteme
Fassadensysteme
Solarsysteme

Netzwerk
Weltweit über 12.000 Partner sowie Architekten,
Planer und Investoren

Mitarbeiter/-innen
Derzeit 5.000 Mitarbeiter weltweit

Internationalität
78 Länder

Gruppenumsatz
1,8 Mrd. EUR (2012)

Exportanteil
47,8% (2011)

Sponsoring Partner
Golfsport: Ein Team von Weltklasse-Golfern
schlägt rund um den Globus als Schüco
Markenbotschafter für den Klimaschutz ab
Fußball: Arminia Bielefeld

Founded
1951 in East-Westphalia

Head Office
Karolinenstr. 1–15
33609 Bielefeld
Germany

Managing Partner
Dr. Hinrich Mählmann

Schüco Executive Management Board
Andreas Engelhardt (Chairman of the Executive
Management Board, CEO), Horst Platzhoff,
Dr. Nico Reiner and Helmut Marzahn

Expertise
Window and door systems
Façade systems
Solar products

Network
More than 12,000 partners worldwide,
as well as architects, developers and investors

Employees
5,000 employees worldwide at present

International presence
78 countries

Group turnover
€1.8 billion (2012)

Exports
47.8% (2011)

Sponsorship partners
Golf: a team of world-class golfers is teeing off
for climate protection all around the globe as
Schüco brand ambassadors
Football: Arminia Bielefeld



Aluminium-Systeme
Der multifunktionalen Gebäudehülle gehört die Zukunft: Praxisgerechte Profile aus Aluminium sind die sichere, kreative Basis ganzheitlicher Lösungen für Fassaden, Lichtdächer, Fenster, Türen, Sonnenschutz, Wintergärten, Balkone, Geländer, Schutz- und Sicherheitskonstruktionen. Zukunftsweisende Fenster- und Fassadentechnik von Schüco führt einzelne Gebäudesysteme zu einer geschlossenen Einheit zusammen.

Aluminium Systems
The future belongs to the multi-functional building envelope: aluminium profiles are the secure and creative basis for comprehensive solutions for façades, skylights, windows, doors, solar shading, conservatories, balconies, balustrades, and protection and security constructions. Pioneering window and façade technology from Schüco brings individual building systems together into a single unit.



Stahl-Systeme
Mit hochqualitativen Stahlrohr- und Stahlprofilsystemen bietet Schüco in Deutschland und ausgewählten Ländern zusammen mit dem Partner Jansen AG Lösungen für Fassaden-, Tor- und Türtechnik. Schüco eröffnet damit eine weitere Dimension der Systemkompetenz: Architektonische Freiheit, technologische Lösungen für nahezu alle Anforderungen und rationelle Verarbeitung ergänzen sich optimal.

Steel Systems
In partnership with Jansen AG, Schüco offers solutions for façade and door technology from high quality steel tubes and steel profile systems both in Germany, and in other selected countries. In this way, Schüco is opening a new dimension in system expertise: architectural freedom, technological solutions for almost all requirements and efficient fabrication are ideally complemented.



Kunststoff-Systeme
Schüco bietet hochwertige Kunststoff-Systemtechnik, die sich durch ein breit gefächertes Produktprogramm und große Gestaltungsvielfalt auszeichnet. Funktionssicherheit, attraktives Design, Farbenvielfalt und Komfort durch einfache Bedienbarkeit sind nur einige Vorteile der Kunststoff-Systeme von Schüco.

PVC-U Systems
Schüco offers you high quality PVC-U system technology which is distinguished by its broad range of products and comprehensive design options. Product reliability, attractive designs, a range of colours and the comfort of easy operation are only some of the advantages of Schüco PVC-U systems.



Solar-Systeme
Die Anforderungen an die Energieversorgung privater und gewerblicher Objekte sind unterschiedlich und abhängig von der Nutzungsart und den Verbrauchern. Für jede dieser Anforderungen bietet Schüco effiziente Gesamtsysteme. Mit diesen individuellen Systemlösungen von Schüco können private Nutzer und Unternehmen ihre eigene grüne Energie produzieren und selbst nutzen.

Solar Products
The energy supply requirements of private and commercial projects are different and depend on the building, the type of use and the appliances. Schüco offers efficient complete systems for all of these requirements. The individual system solutions from Schüco allow private users and companies to produce and use their own green energy.



Schüco Alu Competence – design & solutions
Als Spezialist für Aluminium-Profiltechnologie bietet Schüco Alu Competence von der Entwicklung bis zur Produktion einschließlich der Oberflächenbearbeitung und -veredelung ein breites Spektrum an Möglichkeiten. Für den Maschinenbau, die Industrietechnik und die Möbelindustrie fertigt Schüco Alu Competence umfassende Produkt- und Systemlösungen, die mit Funktionalität, Wirtschaftlichkeit und Flexibilität überzeugen.

Schüco Alu Competence – design & solutions
As a specialist in aluminium profile technology, Schüco Alu Competence offers a broad spectrum of design options, from development to production, including surface finishing. Schüco Alu Competence manufactures comprehensive product solutions for mechanical engineering, industrial technology, advertising and the furniture industry, which are functional, cost-effective and flexible.

Schüco Technologiezentrum
Schüco Technology Center

Entwickeln. Prüfen. Zukunft schaffen.
Developing. Testing. Shaping the future.



Schüco Fassadenprüfstand
Schüco façade test rig

Moderne Gebäudehüllen sind über lange Zeiträume in allen Klimazonen der Welt im Einsatz. Zugleich bieten sie hohe Gestaltungsfreiheit mit attraktiven Oberflächen und überzeugendem Design. Auf der technischen Seite ist dafür ein breites Spektrum von Normen zu erfüllen, während Sonderkonstruktionen und neue Lösungen oftmals individuelle Prüfverfahren erfordern. Aus diesem Grund begleitet Schüco bereits seit Jahrzehnten alle Produktentwicklungen mit eigenen Prüfungen.
Das Schüco Technologiezentrum (TZ) ist weltweit eines der leistungsfähigsten Prüfzentren für Fenster, Türen, Fassaden und neue Technologien. Damit kann Schüco bereits zu Beginn jeder Produktentwicklung neue Systeme, einzelne Bauteile oder Sonderlösungen fertigungs- und prüftechnisch begleiten, stetig optimieren und kontinuierlich validieren. Durch die nationale Akkreditierungsstelle der Bundesrepublik Deutschland (DAkkS) ist das TZ in neun Bereichen als unabhängiges Herstellerlabor akkreditiert. Alle Prüfungen werden so mit der erforderlichen Neutralität durchgeführt.

Modern building envelopes are used for long periods of time in all climate zones of the world. They also offer a high degree of creative freedom with attractive surface finishes and impressive designs. On the technical side, a wide range of standards must be met, whilst special constructions and new solutions often require individual test procedures. For decades, this is why Schüco has coupled all product developments with its own tests.
The Schüco Technology Center is one of the world's leading test centres for windows, doors, façades and new technologies. When beginning to develop products, this allows Schüco to fabricate, test, continually improve and validate new systems, individual components or special solutions. The Technology Center is accredited as an independent manufacturing laboratory in nine areas by the national accreditation body for the Federal Republic of Germany (DAkkS). All tests are carried out with the required neutrality.





Deutsche Akkreditierungsstelle GmbH

Akkreditierung

Zentral sind Bauteil- und Werkstoffprüfungen sowie vielfältige Umweltsimulationsprüfungen für alle Klimabedingungen der Erde. Außerdem wird die elektromagnetische Verträglichkeit diverser Bauteile ebenso geprüft wie die Beschusshemmung hoch sicherer Bauteile oder die normgerechte Qualität der Schüco Produkte mit Hilfe vielfältiger Akustik-, Dichtheits-, Sicherheits- und Lebensdauerprüfungen. Alle Prüfmuster entstehen dafür in einer eigenen Versuchswerkstatt. Zugleich dient das TZ als hochmodernes Ausbildungszentrum für Auszubildende und Werkstudenten der Fachgebiete Mechatronik und Elektrotechnik/Elektronik.

Component and material tests, as well as a wide variety of environmental simulations for all the climate zones around the world, are of central importance. The electromagnetic compatibility of various components and the bullet resistance of highly secure components are tested. The quality of Schüco products in line with standards is also tested with the help of a wide variety of tests for acoustics, weathertightness, security and durability. To do this, all the test specimens are created in the company's own samples workshop. The Technology Center also serves as an ultra modern training centre for trainees and placement students studying Mechatronics and Electrical Engineering/Electronics.

Umfassende Möglichkeiten
A wide range of options

Genaue Prüfungen sichern Erfolg
Eigene Bauteil- und Werkstoffprüfungen haben bei Schüco Tradition und garantieren höchste Qualität. 1967 begann der Prüfbetrieb, 1968 kaufte Schüco die erste Universalprüfmaschine. Heute werden umfangreiche Prüfungen für sämtliche Systeme und Bauteile von Schüco in insgesamt neun Themengebieten durchgeführt. Pro Jahr führen über 40 Mitarbeiter viele hundert Komplettprüfungen durch, vom kleinen Bauteil bis hin zu kom-pletten Fassadenelementen.

Accurate tests ensure success
Schüco has a tradition of carrying out its own component and material tests, which guarantee the highest levels of quality. Testing began in 1967, and in 1968 Schüco purchased the first universal test machine. Today, comprehensive testing is carried out on all Schüco systems and components in a total of nine areas. Over 40 employees carry out several hundred complete tests per year, starting with small components through to complete façade units.

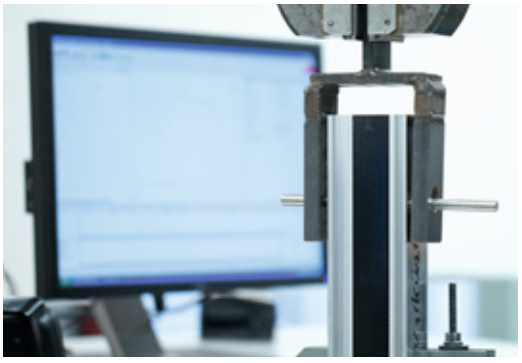

Bauteil- und Werkstoffprüfung
Statische und dynamische Druck-, Biege- und Zugversuche sowie Prüfungen des mechanischen Leistungsverhaltens von Systembauteilen.

Component and material testing
Static and dynamic pressure, bending and tensile tests, as well as tests on the mechanical performance of system components.

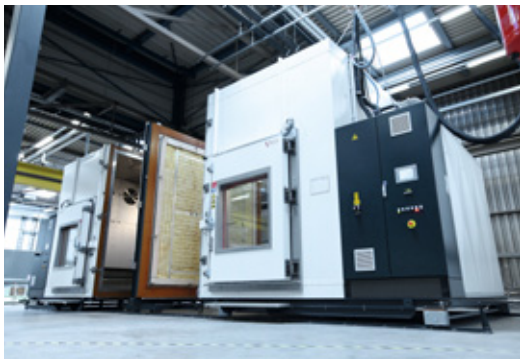

Umweltsimulationsprüfung
Klimatische Prüfung der Gebäudehülle und ihrer Komponenten sowie Prüfung der Alterung von Material und Produkt durch Wärme, Kälte, Feuchte, UV-Licht und Korrosion.

Environmental simulation tests
Climatic testing of the building envelope and its components, as well as ageing of materials and products due to heat, cold, humidity, UV light and corrosion.



Elektromagnetische Verträglichkeit und IP-Schutzarten
Normgerechte Prüfungen zur Störfestigkeit und Störabstrahlung von elektronischen Bauteilen oder Fremdprodukten und deren Schutz gegen feste Körper und Wasser.

Electromagnetic compatibility and IP protection ratings
Testing the interference immunity and interference emissions of electronic components or non-Schüco products in line with standards, as well as their protection against solid foreign bodies and water.



Akustikprüfung
System- und Elementprüfung der Luftschalldämmung von Fenstern, Türen oder Fassaden an Originalbauteilen in vier voneinander abgekoppelten Räumen.

Acoustics testing
System and unit testing of the airborne sound insulation of windows, doors or façades on original components in four rooms which are independent of one another.



Dichtheitsprüfungen
Prüfung und Fehleranalyse an Fenstern und Türen wie auch für Fassadenelemente bis 21 m Breite und 13 m Höhe im größten Indoor-Fassadenprüfstand Europas, inklusive Propellertest nach internationalen Standards.

Weathertightness tests
Testing and fault analysis for windows and doors, as well as for façade units up to 21 m in width and 13 m in height, on the largest indoor test rig in Europe, including a propeller test in accordance with international standards.



Beschussprüfungen
Normgerechte Vorprüfung für alle beschusshemmenden Elemente aus den Fenster-, Türen- und Fassadensystemen von Schüco.

Ballistics tests
Preliminary testing in line with standards for all bullet-resistant units which can be fabricated from Schüco window, door and façade systems.



Versuchswerkstatt
Herstellung aller Arten von Prototypen und Prüfelementen wie in einem eigenen Metallbaubetrieb auf über 2.000 m^2.

Samples workshop
Production of all forms of prototype and test units, just like in an independent metal fabrication company, across more than 2,000 m^2.



Mechanik, Lebensdauer, Sicherheit
Dauertests und Funktionsprüfungen für Fenster und Türen, Behänge, Öffnungseinrichtungen, Kammergetriebe, elektrische Antriebe und vieles mehr.

Mechanics, durability, safety and security
Durability and operation tests for windows and doors, blinds, opening devices, cavity-fitted gearboxes, electric drives and much more.

Schüco Serviceleistungen
Schüco service

Planung und Gestaltung von Gebäuden
Planning and designing buildings



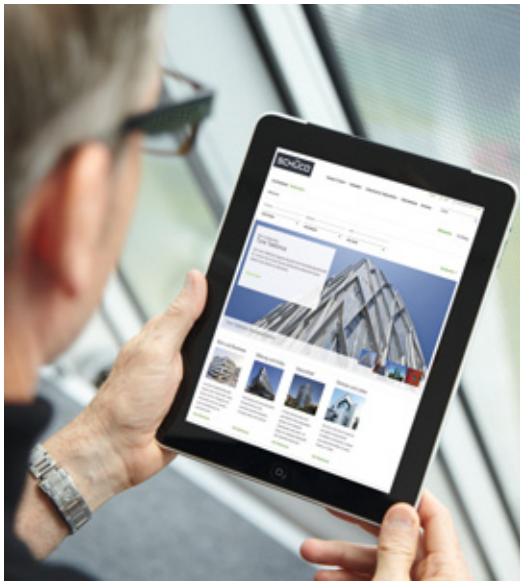

Internet Services
Schüco bietet umfangreiche Online-Planungs-Tools, z. B.: Architekten Informationen (technische Dokumentation), Ausschreibungstexte, CAD-Zeichnungen, Konstruktionsdetails, Konstruktions- und Kalkulationsprogramme.

Online services
Schüco provides comprehensive online planning aids, e.g. Architect Information (technical documentation), specification texts, CAD drawings, construction details, construction and calculation programs.

www.schueco.de/services
www.schueco.com/services

Referenzenbibliothek
Internationale Referenzobjekte mit Fotos und konstruktiven Details präsentiert Ihnen Schüco in der Referenzbibliothek und nun auch für unterwegs als Schüco App. So haben Sie alle Informationen auch unterwegs auf einen Blick dabei.

Reference library
Schüco presents international reference projects with photos and structural details in the reference library and now also on the move with the Schüco App. This enables you to have all the information at the touch of a button anytime, anywhere.

www.schueco.de/referenzen
www.schueco.com/references





Im Dialog
Schüco befindet sich im stetigen Austausch mit Architekten, Fachplanern und Investoren. Architekturmagazin Profile, Sonderpublikationen, themenbezogene Events, Schüco auf Facebook und Google+.

In dialogue
Schüco keeps in constant touch with architects, specifiers and investors: Profile architecture magazine, special publications, topic-based events, Schüco on Facebook and Google+.

www.schueco.de/dialog
www.schueco.com/dialogue

Beratungsservice
Neben Onlinetools bietet Schüco eine flächendeckende, persönliche Beratung in jeder Bauphase.

Consultancy service
Besides the online tools, Schüco also provides comprehensive personal consulting for every stage of the build.

www.schueco.de/architekten-kontakt
www.schueco.com/architects-contact

Technische Dokumentationen für Tablet Computer

Technical documentation for tablet computer

Ob beim Architekten, in der Arbeitsvorbereitung, oder in der Werkstatt – mit der neuen Schüco App „Technische Dokumentationen“ spart man Zeit und senkt so effektiv die Kosten

Whether used by architects, in process planning or in the workshop – the new Schüco "Technical Documents" app saves time and therefore costs







Ab sofort bietet Schüco mit der neuen App „Technische Dokumentationen“, kurz TecDoc, einen umfangreichen Zugriff auf alle Technischen Dokumentationen. Von Bestell- und Fertigungskatalogen bis hin zu Informationen und Prospekten für Architekten – alles ist jetzt auch mobil verfügbar. Übersichtlich in einem Kiosk nach Kategorien sortiert, lassen sich Dokumentationen ganz einfach auf dem Tablet anschauen oder auf das Gerät herunterladen. Diese Kataloge stehen somit auch ohne Netzempfang zur Verfügung. Darüber hinaus bietet TecDoc einen entscheidenden Vorteil: Alle Kataloge im Kiosk sind immer auf dem aktuellen Stand. Bereits heruntergeladene Kataloge lassen sich bequem aktualisieren. Die zeitaufwendige Arbeit des Einheftens von Nachtragssätzen entfällt. Und für die schnelle Navigation innerhalb eines Katalogs gibt es ein übersichtlich strukturiertes Inhaltsverzeichnis.

Produktvorteile

- Volltextsuche und Lesezeichen
- Verschicken einzelner Seiten per E-Mail
- Doppelseitenansicht im Querformat, Einzelseiten im Hochformat
- Zoomen und Wischen innerhalb eines Katalogs
- Mehrsprachig
- Drucken via AirPrint

Schüco now offers comprehensive access to all Schüco technical documentation with the new “Technical Documentation” (“TecDoc”) app. From order and fabrication manuals to information and brochures for architects – all this is now available on mobile devices. Clearly sorted by category in a kiosk, documentation can be easily viewed on a tablet or downloaded onto the device. These manuals are also available when there is no network coverage. Furthermore, TecDoc offers a decisive advantage: All manuals in the kiosk are always the most up-to-date versions. Manuals that have been previously downloaded can be easily updated. There is no need for the time-consuming adding of supplements. And for fast navigation within a manual, there is a clearly structured contents page.

Product benefits

- Full text search and bookmarks
- Send individual pages by email
- Double page view in landscape format, individual pages in portrait format
- Zoom and scroll within a manual
- Multilingual
- Print via AirPrint

Das Schüco Qualitätsmanagement nach ISO 9001

Schüco quality management in accordance with ISO 9001

Der Schüco International KG wurde am 24.10.92 erstmals von der DQS (Deutsche Gesellschaft zur Zertifizierung von Managementsystemen GmbH) das Zertifikat für Qualitätsmanagementsysteme nach ISO 9001 ausgestellt. Seither wird sichergestellt, dass das Qualitätsmanagementsystem bei Schüco den Forderungen der ISO 9001 entspricht und entsprechend angewendet wird.

Schüco International KG was first awarded the Certificate for Quality Management Systems on 24.10.92 by the DQS (Deutsche Gesellschaft zur Zertifizierung von Managementsystemen GmbH) in accordance with ISO 9001. Since then, it has been ensured that the quality management system at Schüco complies with the requirements of ISO 9001 and is implemented accordingly.


ZERTIFIKAT

SCHÜCO

Schüco International KG

ISO 9001 : 2008

DQS GmbH


IQNet

THE INTERNATIONAL CERTIFICATION NETWORK

CERTIFICATE

Schüco International KG

ISO 9001 : 2008

Registration Number: DE-000226 QM08

Was bedeutet Qualitätsmanagement nach ISO 9001?

Dieses Qualitätsmanagementsystem stellt sicher, dass alle Produkte aus dem Hause Schüco nach festgeschriebenen Regeln geplant, entwickelt, produziert und ausgeliefert werden. Voraussetzung hierfür ist, dass alle Abteilungen und Ressorts, die direkt oder indirekt mit Schüco Produkten zu tun haben, ebenfalls die hohen Standards eines zertifizierten Qualitätsmanagementsystemes erfüllen. Das bedeutet am Ende, dass für die gute Qualität der Produkte und Prozesse alle Bereiche und jeder einzelne Mitarbeiter verantwortlich sind. Produktbezogene Gütezeichen und/oder Normen werden ebenfalls durch das Qualitätsmanagementsystem nach ISO 9001 unterstützt.

What does quality management in accordance with ISO 9001 mean?

This quality management system ensures that all products from Schüco are planned, developed and produced in accordance with specific rules. The prerequisite for this is that all the divisions and departments dealing with Schüco products either directly or indirectly also meet the high standards of a certified quality management system. In the end, this means that each individual employee and all areas are responsible for the high quality of the products and processes. Product-related quality marks and/or standards are also supported by the quality management system in accordance with ISO 9001.

Die Jansen Qualitätssicherung nach ISO 9001

Jansen Quality Assurance in accordance with ISO 9001

Die Jansen AG Oberriet und Jansen GmbH Dingelstädt wurde durch ein Qualitätsaudit der SQS (Schweizerische Vereinigung für Qualitäts- und Management-Systeme), das Zertifikat für Qualitätssicherungssysteme nach ISO 9001 ausgestellt. Damit ist sichergestellt, dass die Qualitätssicherung bei Jansen den Forderungen der ISO 9001 entspricht und auch angewandt wird.

Jansen AG Oberriet and Jansen GmbH, Dingelstädt were awarded the Certificate for Quality Assurance Systems (by the Swiss Association for Quality and Management Systems) in accordance with ISO 9001. This ensures that Quality Assurance at Jansen complies with the requirements of ISO 9001 and is implemented accordingly



Zertifikat

JANSEN Jansen AG
CH-9463 Oberriet

Zertifizierter Bereich
Produktionsstandorte:
CH-9463 Oberriet und DE-37351 Dingelstädt

Tätigkeitsgebiet
Stahlröhrenwerk, Kunststoffwerk

Normative Grundlagen
ISO 9001:2008 Qualitätsmanagementsystem
ISO 14001:2004 Umweltmanagementsystem
OHSAS 18001:2007 Arbeitssicherheits- und Gesundheitsschutz-Managementsystem



Certificate

JANSEN Jansen AG
CH-9463 Oberriet

Certified area
Production Sites:
CH-9463 Oberriet and DE-37351 Dingelstädt

Field of activity
Manufacturers of steel tubes and plastic products

Normative bases
ISO 9001:2008 Quality Management System
ISO 14001:2004 Environmental Management System
OHSAS 18001:2007 Occupational Health and Safety Management System

Was bedeutet Qualitätsmanagement nach ISO 9001?
Dieses Qualitätssicherungssystem stellt sicher, dass alle Produkte aus dem Hause Jansen nach festgeschriebenen Regeln geplant, entwickelt und produziert werden. Von diesem Qualitätssicherungs-system werden alle Abteilungen und Ressorts, die direkt oder indirekt mit Jansen-Produkten zu tun haben, erfasst. Somit werden alle Bereiche und Mitarbeiter für eine gute Qualität in Verantwortung genommen.Dies beginnt bei der Produktionsplanung und setzt sich bei der Gestaltung und Entwicklung sowie der Artikelfertigung bis hin zur Abnahme der Produkte fort. Die produktbezogenen Gütezeichen und/oder Normen werden durch die Qualitätssicherung ISO 9001 unterstützt.

What does Quality Assurance in accordance with ISO 9001 mean?
This Quality Assurance system ensures that all products from Jansen are planned, develoed and produced in accordance with specific rules. The system covers all divisions and departments dealing either directly or indirectly with Jansen products. This means that all areas and employees are responsible for good quality. This begins in production planning, continues in design and development, through the production of articles, right up to the final acceptance of the products. The product-related quality labels and/or standards are supported by ISO 9001.

Stahl ist...
Steel is...

- **der Bauwerkstoff der Zukunft,** da im hohen Maße wertbeständig.
- **langlebig und wertbeständig,** er behält seine hervorragenden Eigenschaften, altert und verrottet nicht.
- **wartungsarm,** thermisch gehärtete Oberflächenlacke sind lediglich zu reinigen, oxidativ härtende Oberflächenlacke sind ideal für eine einfache Ausbesserung bei kleinen Beschädigungen.
- **robust,** widersteht auch starken Belastungen ohne Beschädigung.
- **Lebensqualität,** Verglasungen mit Stahlrahmen erfüllen die höchsten bauphysikalischen Ansprüche und führen zu Wohlbefinden der Benutzer.
- **nicht brennbar,** und behält weitgehend seine Eigenstabilität im Brandfall. Er ist besonders geeignet zur Herstellung von Brandschutztüren und -verglasungen.
- **wärmedämmend,** Stahl-Profile für Fenster, Türen und Fassaden sind zweischalig und mit Wärmedämmstegen verbunden.
- **energiesparend,** sowohl zur Herstellung als auch zur Wiederverwertung ist nur ein geringer Energiebedarf notwendig.
- **stabil,** der Werkstoff mit dem höchsten Elastizitätsmodul und der höchsten zulässigen Spannung im Bauwesen.
- **sicher,** durch seine hohe Festigkeit besonders geeignet für Sicherheitskonstruktionen z. B. im Einbruchschutz oder für Beschusshemmung.
- **umweltverträglich,** ein natürlicher Werkstoff und damit ohne negative Einflüsse auf die Umwelt.

- **A building material of the future** – as it maintains its value.
- **Durable and holds its value** – it retains its outstanding properties and does not age or corrode.
- **Low maintenance** – thermally cured surface paints only need to be cleaned, surface paints hardened by oxiddisation are ideal for simple repairs in the event of minor damage.
- **Robust** – withstands even the severst of stresses without damage.
- **Quality of life** – glazing with steel frames meets the highest structural requirements and contributes to the users well-being.
- **Non-flammable** – it retains much of its inherent stability in the event of fire. It is ideally suited to the fabrication of fire-resistant doors and glazing.
- **Thermally insulation** – steel profiles for windows, doors and façades have two profile components which are rolled together with insulation bars to form a thermal break.
- **Energy-saving** – little energy is required to fabricate and recycle steel.
- **Sturdy** – steel has the highest modulus of elasticity and highest stress of all construction materials.
- **Secure** – its high level of stability means it is particularly suitable for security features, for example, protection against break-ins and bullet resitance.
- **Environmentally friendly** – it is a natural material that does not harm the environment.

Im Zug der neuen Zeit – Kooperation für Ihre Flexibilität

A sign of the times – Cooperation to give you flexibility

Zusammen mit dem Partner Jansen bietet Schüco Architekten und Verarbeitern praxisgerechte Komplettlösungen aus Aluminium, Stahl und Kunststoff an. Die gesamte Palette moderner Baustoffe ermöglicht ganzheitliche, werkstoffübergreifende Lösungen sowie objekt- und architekturgerechte Offerten.

Together with its partner Jansen, Schüco is offering architects and fabricators comprehensive aluminium, steel and PVC-U solutions. With the full range of modern building materials now available, there is a wide choise of integrated and architecturally attractive solutions.



Jansen AG, Oberriet, Schweiz
Jansen AG, Oberriet, Switzerland



Jansen GmbH, Dingelstädt, Deutschland
Jansen GmbH, Dingelstädt, Germany

Schüco Stahlsysteme Jansen werden in Norwegen, Schweden, Dänemark, Finnland, Estland, Lettland, Litauen, UK, Luxemburg und Russland über die üblichen Distributionswege vertrieben.

In Deutschland wenden Sie sich bitte an:
Tel. +49 521 783-9252
Fax +49 521 783-252

The products are sold through the usual channels in Norway, Sweden, Denmark, Finland, Estonia, Latvia, Lithuania, UK, Luxembourg and Russia.

In Germany, please contact:
Tel. +49 521 783-9252
Fax +49 521 783-252

SCHÜCO
Stahlsysteme
JANSEN

Katalog: Art.-Nr. 90026 / Ausgabe: März 2014 **Manual No.: 90026 / Edition: March 2014**

Nachdruck, auch auszugsweise, nur mit unserer Genehmigung. Wir behalten uns Änderungen, die dem technischen Fortschritt dienen, vor. Alle unsere Systeme und technischen Produkte wurden unter Berücksichtigung deutscher und europäischer Normen, Richtlinien und Empfehlungen entwickelt. Daraus können sich im Einzelfall Abweichungen zu ausländischen Normen, Richtlinien und Empfehlungen ergeben. Ein landesspezifischer Vergleich ist auf jeden Fall von unseren Kunden vorzunehmen.

Reproduction, even in part, is not permitted, except with our approval. We reserve the right to introduce modifications in the interest of technical progress. All our systems and technical products have been developed with due regard to the rules and conditions of DIN (Deutsches Institut für Normung e.V.). Consequently, deviations from other standards may sometimes arise. Customers should therefore make their own comparison with appropriate standards in their own country.


JANSEN
Steel Systems
Kompetenz mit klarem Profil
Compétence avec un profil clair
Competence with a clear profile



Kompetenz in Stahl
Une compétence d‘acier
Expertise in steel

Jansen liefert Ihnen «Kompetenz in Stahl» als führender Hersteller von langlebigen Systemlösungen für zeitgemässes Bauen.

Ein Schweizer Qualitätsversprechen. Jansen entwickelt und produziert raffinierte Profilsysteme aus Stahl und Edelstahl für Fenster, Türen und Fassaden. Damit überzeugt Jansen Architekten, Investoren und Verarbeiter rund um den Globus. Typische Jansen-Stärken liegen in der Innovation und im Vorsprung durch Know-how. Sie stecken in fortschrittlicher Technik und intensiven Kundenbeziehungen. Getreu der Maxime «Form und Funktion perfekt vereint», erfüllen Jansen Stahlprofilsysteme höchste Leistungsansprüche bezüglich Beschaffenheit, Lebensdauer und Sicherheit. Zudem setzt Jansen ästhetisch Massstäbe.

Jansen vous fournit une «compétence d‘acier» en tant que fabricant leader de systèmes de grande longévité destinés à une construction moderne.

Une promesse de qualité suisse. Jansen développe et produit des systèmes de profilés ingénieux en acier et en acier inoxydable pour les fenêtres, les portes et les façades. Cette entreprise séduit ainsi les architectes, les investisseurs et les métalliers dans le monde entier. Les plus grands atouts de Jansen se situent dans l‘innovation et l‘avance que son savoir-faire lui confèrent. Une technique d‘avant-garde et des relations de confiance avec les clients en sont l‘essence. Fidèles à la devise «synthèse de l‘alliance parfaite de la forme et de la fonction», les systèmes de profilés en acier Jansen répondent aux exigences de performance les plus élevées de par leur nature, leur durée de vie et leur sécurité. Jansen tient compte en outre des critères d‘esthétisme.

As the leading manufacturer of durable system solutions for contemporary construction, Jansen provides you with «expertise in steel».

A Swiss promise of quality. Jansen develops and produces sophisticated profile systems made from steel and stainless steel for windows, doors and façades. With these systems, Jansen impresses architects, investors and fabricators across the globe. The strengths that characterise Jansen can be found in innovation and progress through expertise. They also lie in advanced technology and strong customer relations. True to the maxim of „function and design, perfectly combined“, Jansen steel profile systems meet the highest requirements in terms of quality, service life, safety and security. Jansen also sets the standard aesthetically.



Faszination für Stahl
Fascination pour l'acier
Fascination for steel

Jansen ist Ihr Gesprächspartner, wenn Sie Neues entwickeln und realisieren wollen.

Jansen nutzt die vielfältigen Eigenschaften des Werkstoffs Stahl und entwickelt höchst unterschiedliche Fenster-, Tür- und Fassadenprofile. Als Vorbild dient die Natur. Sie zeigt uns, wie Funktion und Design sich ergänzen. Mit Schweizer Präzision erfüllt Jansen höchste Ansprüche an Qualität und Sicherheit und setzt durch eine filigrane Formsprache unverkennbare Designakzente. Kein anderes Material trägt mit so wenig Volumen eine so grosse Last. Stahlprofilsysteme sind in ihrer Lebensdauer unübertroffen, bieten ein Maximum an Gestaltungsfreiheit und prägen zeitgenössische Architektur.

Jansen est l'interlocuteur qu'il vous faut pour développer et innover.

Jansen met à profit les propriétés variées de l'acier et développe des profilés de fenêtres, de portes et de façades d'une immense diversité. La nature est notre modèle. Elle nous montre comment fonction et design se complètent. Avec une précision toute suisse, Jansen répond aux exigences les plus élevées de qualité et de sécurité et crée par son fin design un langage de formes qui lui est unique. Aucun autre matériau de si faible section ne peut supporter une si grande charge. Les systèmes de profilés en acier ont une durée de vie inégalée, offrent un maximum de liberté de conception et donnent leur empreinte à l'architecture contemporaine.

If you want to develop and create something new, Jansen is the company for you.

Jansen takes advantage of the wide-ranging properties of steel and develops many different window, door and façade profiles. Inspiration is derived directly from nature, which shows us how function and design complement each other. With Swiss precision, Jansen meets the highest demands in terms of quality, safety and security, and creates striking accents with a sophisticated language of design. No other material can bear such a heavy load with such a small volume. Steel profile systems cannot be beaten on durability, they offer maximum design freedom and they define contemporary architecture.






[tautʃpeɛçe]



Architektur mit Stahl
L'acier au service de l'architecture
Architecture with steel

Mit Jansen lässt sich Zukunft entwickeln. In engen Entwicklungspartnerschaften mit führenden Herstellern entstehen immer wieder neue Lösungen.

Stahl ist und bleibt ein idealer und flexibel einsetzbarer Hightech-Baustoff. Aufgrund seiner Stabilität überzeugt der Werkstoff auch bei höchster Beanspruchung. Bei der Konstruktion individueller Profilsysteme stehen Ihnen alle Möglichkeiten offen. Jansen engagiert sich für die Nachhaltigkeit des Einsatzes von hochwertigen Stahl-Profilsystemen und pflegt einen intensiven Wissens- und Erfahrungsaustausch mit Verarbeitern, Architekten und Nutzern. Auf diesem Know-how basierend, formt Jansen Stahlprofile zu perfekten Systemlösungen. Jansen Steel Systems für Fenster, Türen, Fassaden prägt moderne Bautechnik.

Développer l'avenir avec Jansen. De nouvelles solutions naissent toujours de partenariats étroits pour le développement avec des fabricants éminents.

L'acier est et reste un matériau high tech idéal que l'on peut utiliser de manières très diverses. Grâce à sa stabilité, ce matériau séduit par son endurance aux sollicitations les plus grandes. Vous disposez d'une grande diversité de possibilités dans la construction de systèmes de profilés individuels. Jansen est très engagé dans le choix de la durabilité de l'utilisation de systèmes de profilés en acier de grande qualité et entretient un échange intensif de connaissances et d'expérience avec les métalliers et les architectes. À partir de ce savoir-faire, Jansen transforme les profilés en acier en systèmes parfaits. Jansen marque la technique de construction moderne de son empreinte par ses systèmes en acier pour fenêtres, portes et façades.

Shaping the future with Jansen. In close development partnerships with leading manufacturers, new solutions are constantly emerging.

Steel is and remains a perfect high-tech building material that can be used flexibly. Due to its stability, the material also performs well under extremely high loading. For the construction of individual profile systems, the possibilities are endless. Jansen is committed to ensuring the sustainable use of high-quality steel profile systems and encourages the extensive exchange of knowledge and experience with fabricators, architects and users. Using this expertise as a basis, Jansen transforms steel profiles into the perfect system solutions. Jansen steel systems for windows, doors and façades are a defining feature of modern building technology.



Schweizer Familienunternehmen
Entreprise familiale suisse
Swiss family business

Jansen pflegt einen familiären und partnerschaftlichen Umgang mit Kunden und Marktpartnern. Jansen ist beides: tief verwurzelt und hoch aufstrebend.

Seit 1923 ist Jansen - ein Familienbetrieb im schweizerischen Oberriet. Was als Kleinbetrieb begann, hat sich zum international erfolgreichen Unternehmen entwickelt. Die Kernkompetenz liegt in «Jansens Leidenschaft für Lösungen aus Stahl». Entwickelt und produziert werden in Technologiepartnerschaften mit Kunden kaltgewalzte und kaltgezogene Präzisionsstahlrohre, die nebst in der Bau- auch in der Automobil- und Möbelindustrie zum Einsatz kommen. Heute ist Jansen in diversen Industriebranchen tätig, mit Produkten, die für Schweizer Qualität, Innovation, Design, Beständigkeit und Energieeffizienz stehen. Dazu gehören auch Rohre, Profile und Komponenten aus thermoplastischen Kunststoffen.

Jansen entretient un rapport familier et de partenariat avec ses clients et ses partenaires commerciaux. L'entreprise allie un profond enracinement à l'ambition de toujours faire mieux.

Jansen est une entreprise familiale situé à Oberriet en Suisse depuis 1923. De petite taille au départ, la société est devenue une entreprise de renommée internationale. La compétence principale de Jansen se situe dans sa «passion pour les solutions en acier». Des tubes en acier de précision laminés et étirés à froid utilisés non seulement en construction, mais aussi dans les industries automobile et du meuble sont développés et produits à partir de partenariats technologiques. Jansen est aujourd'hui présente dans diverses branches industrielles avec des produits qui se distinguent par leur qualité suisse, leur innovation, leur design, leur résistance et leur efficacité énergétique. En font également partie les tubes, profilés et composants en matières plastiques thermoplastiques.

Jansen maintains close, cooperative partnerships with customers and business partners. Jansen is both firmly grounded and highly ambitious.

Since 1923, Jansen has been a family-run company in the Swiss municipality of Oberriet. What started as a small business has become an enterprise that is successful on an international scale. Its core expertise lies in «Jansen's passion for steel solutions». In technological partnerships with customers, cold-rolled and cold-drawn precision steel tubes are developed and produced for use in the automotive and furniture industries as well as in the construction sector. Today, Jansen is active in a range of industry sectors with products that stand for Swiss quality, innovation, design, reliability and energy efficiency. This also includes tubes, profiles and components made from thermoplastics.




ZOOM SAFARI

Internationales Netzwerk
Réseau international
International network

Jansen geniesst in der Schweiz und auch international hohes Ansehen. Im Export finden Jansen Systeme überall dort hohe Beachtung, wo Qualität, Design und Funktionalität im Vordergrund stehen.

Jansen ist in der Schweiz zu Hause und hier verwurzelt. Die Werte, die Jansen in der Schweiz geschaffen hat, werden auch in europäischen und internationalen Märkten geschätzt. Weltweit ist Jansen durch eigene Niederlassungen und Vertretungen in verschiedensten Märkten aktiv. Mit hochwertigen Produkten, ausgereiften Systemen, abgestimmten Verarbeitungshilfen und einer kompetenten Beratung wird Jansen den Erfolg im Export weiter ausbauen.

Jansen jouie d'une grande renommée, tant en Suisse qu'au niveau international. À l'exportation, les systèmes Jansen sont partout appréciés là où qualité, design et fonctionnalité sont au premier plan.

Jansen a ses racines en Suisse. Les valeurs que Jansen a créées en Suisse sont également très appréciées sur les marchés européen et international. L'entreprise est présente sur différents marchés grâce à ses propres filiales et représentations. Elle poursuivra l'extension de sa réussite à l'exportation grâce à ses produits de grande qualité, ses systèmes accomplis, ses outils d'usinage assortis et à la compétence de ses conseils.

Jansen is held in high esteem both in Switzerland and internationally. In terms of exports, Jansen systems are highly regarded wherever there is a focus on quality, design and functionality.

Jansen is at home in Switzerland and has its roots firmly planted here. The values that Jansen has developed in Switzerland are also held in high regard by European and international markets. Jansen is active across the globe through its subsidiaries and representatives in a range of different markets. With high-quality products, sophisticated systems, tailored fabrication aids and expert consultancy, Jansen will further expand its export market success.



Auf Nachhaltigkeit ausgelegt
Conçu pour être durable
Designed for sustainability

Jansen garantiert fortschrittliche Standards in puncto Nachhaltigkeit. Natur- und Umweltschutz sind uns ein Herzensanliegen.

Jansen legt grossen Wert auf ökologische, wirtschaftliche und soziale Nachhaltigkeit. Der verantwortungsvolle Umgang mit Ressourcen und Prozessen ist die Regel. Stahl ist dank Recycling und Wiederverwendbarkeit ein sehr guter Baustoff. Von Technikern und Architekten wird er geschätzt, wegen der hohen Festigkeiten, präzisen Fertigungsmethoden und universeller Gestaltbarkeit. Energieeffiziente Herstellungsverfahren sparen Strom. Mit hochisolierenden Stahlprofilsystemen für Fenster, Türen und Fassaden berücksichtigt Jansen Umweltaspekte und garantiert eine energieeffiziente Bauweise und eine nachhaltige Gebäudenutzung.

Jansen garantit des standards de durabilité modernes. La protection de la nature et de l'environnement sont au cœur de nos préoccupations.

Jansen attache beaucoup d'importance à une durabilité écologique, économique et sociale. Un maniement des ressources et des procédés conscient de sa responsabilité est de règle. L'acier est, grâce à sa capacité à être recyclé et réutilisé, un excellent matériau. Il est estimé par les techniciens et les architectes en raison de sa grande résistance, de ses méthodes de fabrication précises et de la conception individuelle qu'il offre. Les procédés de fabrication de haute efficacité énergétique font économiser du courant. Avec ses systèmes de profilés en acier hautement isolants pour fenêtres, portes et façades, Jansen prend les aspects environnementaux en compte et garantit une construction de haute efficacité énergétique et une utilisation durable des bâtiments.

Jansen guarantees progressive standards with regard to sustainability. Protecting the environment and nature are issues that are close to our heart.

Jansen attaches great importance to ecological, economical and social sustainability. It strives to employ resources and processes in a responsible way. Thanks to its recyclability and reusability, steel is an excellent building material. It is valued by engineers and architects due to its high strength, precise fabrication methods and universal design freedom. Energy-efficient manufacturing processes save power. With highly insulated steel profile systems for windows, doors and façades, Jansen takes environmental aspects into account and ensures that the construction methods are energy-efficient and the building is used sustainably.



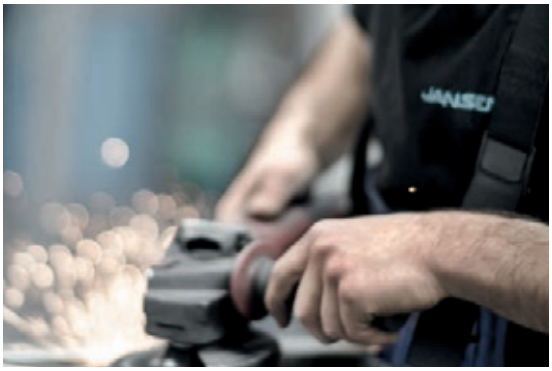



Gelebte Werte-Partnerschaft
Partenariat de valeurs vécu
A true partnership of values

Jansen legt besonderen Wert auf Engagement, Innovation, nachhaltige Wertschöpfung, Kundenorientierung und Qualität.

Werte bestimmen bei Jansen das Denken und Handeln in der Praxis. Unser oberstes Ziel ist es, Kunden mit jeder «Lösung von Jansen» einen substantiellen Mehrwert zu verschaffen. Gemeinsame Werte verbinden uns mit unseren Kunden ebenso, wie gemeinsame Interessen. Daraus resultieren verlässliche und langfristig stabile Partnerschaften. An der typischen Wertehaltung bei Jansen, durch die der kleine Handwerksbetrieb zu einem modernen Industrieunternehmen mit sozialer und ökologischer Verantwortung gewachsen ist, wird sich auch in Zukunft nicht viel ändern. Jansen bleibt bodenständig und offen: auf nachhaltigen Fortschritt fokussiert.

Jansen attache une importance particulière à l'engagement, l'innovation, la création de valeurs durables, l'orientation du client et à la qualité.

Les valeurs déterminent chez Jansen la réflexion et la mise en pratique. Notre objectif ultime est de procurer une plus-value substantielle à nos clients avec chaque «solution Jansen». Des valeurs communes, tout comme des intérêts communs, nous lient à nos clients. Il en résulte des partenariats fiables et stables sur le long terme. Rien ne changera à l'avenir, Jansen préservera ses valeurs qui ont fait d'une petite entreprise artisanale une entreprise industrielle moderne dotée d'une responsabilité sociale et écologique. Jansen garde les pieds sur terre et reste ouverte, elle se concentre sur le progrès durable.

For Jansen, commitment, innovation, sustainable value creation, customer focus and quality are of particular importance.

At Jansen, values dictate the way we think and act in practice. Our overarching aim is to provide customers with significant added value with every «solution from Jansen». Common values unite us with our customers in the same way as common interests. This results in reliable and long-term, stable partnerships. Even in future, not much will change to the typical values upheld at Jansen – values which have enabled the small craftsman's business to grow into a modern industrial company with social and ecological responsibilities. Jansen remains true to its roots and open, with a focus on sustainable progress.



Alles aus einer Hand
Un seul fournisseur
Everything from a single source

Nebst umfassender Beratung bietet Jansen spezifische Softwarelösungen für die Planung und Produktion von Fenster-, Türen- und Fassadensystemen.

Vom Entwurf bis zum Bau bietet Jansen Kunden umfassende Serviceleistungen an. In Abstimmung mit unseren Handelspartnern sind wir Ansprechpartner in technischen und logistischen Belangen. Nähe schafft Vertrauen und ermöglicht es uns, gezielt auf die individuellen Projektanforderungen einzugehen. Gestützt auf gebündeltes Wissen und jahrelange Erfahrung beflügeln wir den Erfolg unserer Kunden. Bei der eigenen Fertigung von Stahlsystemen setzt Jansen Massstäbe und stellt auch Verarbeitern ein breites Sortiment an Werkzeugen und Maschinen zur Verfügung.

Outre des conseils complets, Jansen propose des logiciels spécifiques à l'étude et à la production de systèmes de fenêtres, de portes et de façades.

Du projet à la construction, Jansen offre une vaste palette de prestations de service au client. En accord avec nos partenaires commerciaux, nous sommes les interlocuteurs pour tout ce qui touche aux domaines technique et logistique. La proximité crée la confiance et nous permet d'aborder de manière ciblée les exigences liées à chaque projet. Nous stimulons la réussite de nos clients en nous appuyant sur la somme de savoir et d'expérience acquis au long des années. Pour sa propre fabrication de systèmes en acier, Jansen établit des critères et met une large palette d'outils et de machines à la disposition des transformateurs.

In addition to comprehensive consultancy, Jansen offers specific software solutions for the design and production of window, door and façade systems.

Jansen offers its customers a comprehensive service from the design stage right through to construction. In cooperation with our trade partners, we are the point of contact for all matters relating to technology and logistics. Proximity promotes trust and allows us to deal with individual project requirements in a targeted way. Supported by our pooled knowledge and long-standing experience, we boost the success of our customers. Jansen sets the standard for the fabrication of steel systems and also provides fabricators with a wide range of tools and machinery.





Configure to Inspire
Configure to Inspire
Configure to Inspire

Formulieren Sie Ihre Wünsche. Wir formen den Stahl.

Jansen entwirft, entwickelt, formt und gestaltet Steel Systems. Unsere Produkte und Dienstleistungen wollen begeistern und Ihr eigenes Schaffen beflügeln. Wir formen Ideen zu Produkten. Nur umfassende Qualität vollendet die Form. Die Leidenschaft, mit intelligenten Profilsystemen aus dem Werkstoff Stahl erstklassige und einzigartige Resultate zu erzielen, spornt uns an. Wir suchen die vertrauensvolle Zusammenarbeit, die Sie und Jansen dazu inspiriert, Neues zu schaffen und innovativ zu sein.

Formulez vos désirs. Nous donnons une forme à l'acier.

Jansen projette, développe, forme et conçoit des systèmes en acier. Nos produits et prestations de service sont destinés à vous enthousiasmer et à stimuler votre propre créativité. Nous sommes la boîte à idées de produits. Une forme accomplie ne peut être obtenue qu'avec une qualité sans défaut. La passion d'obtenir d'excellents et exceptionnels résultats avec des systèmes de profilés en acier intelligents nous aiguillonne. Nous recherchons la collaboration empreinte de confiance qui vous poussera, ainsi que Jansen, à être créatif et innovant.

You shape your desires. Leave the steel to us.

Jansen designs, develops, shapes and creates steel systems. Our products and services aim to inspire and breathe life into your own creations. We form ideas for products. Perfect design requires comprehensive quality. We are driven by the passion for achieving first-class and unique results using intelligent profile systems made from steel. We seek the trusting cooperation that inspires both you and Jansen to create something new and to be innovative.



02

System-Informationen
- Persönlicher Datendownload
- Leistungseigenschaften

System-Informationen
- Personal data download
- Performance characteristics

SCHÜCO
Stahlsysteme
JANSEN

Inhaltsverzeichnis
Sommaire
Content

2 Persönlicher Datendownload
Téléchargement personnel de données
Personal data download

4 Leistungseigenschaften
Caractéristiques de performance
Performance characteristics

Persönlicher Datendownload
Téléchargement personnel de données
Personal data download

Online-Zugriff
Der Architektur-Katalog fasst das vielseitige Angebot an Jansen Stahlprofilsystemen übersichtlich zusammen. Ergänzend dazu stellt Jansen ausführliche technische Daten digital zur Verfügung – ein Service, der Architekten ihre tägliche Planungsarbeit erleichtert.

jansen.com/architektur-katalog
Über den hier aufgeführten Link haben Sie direkten Zugriff auf detaillierte Informationen zu sämtlichen Jansen Stahlprofilsystemen. Registrieren Sie sich online und laden Sie nach Bedarf kostenlos die umfangreichen Systemdokumentationen inklusive digitaler Schnittzeichnungen, Anwendungsbeispiele und Bauanschlüsse in DXF sowie die Softwaretools «U-Cal» für die automatische Berechnung der Wärmedurchgangskoeffizienten U_W, U_D und U_{CW} und «statische Vordimensionierung» für die computergestützte Bestimmung statischer Dimensionen herunter. Gerne beraten wir Sie auch persönlich und stehen Ihnen bei Fragen zur Verfügung. Bitte schreiben Sie uns Ihre Anliegen auf:
info@jansen.com

Accès online
Le catalogue pour architectes donne un aperçu clair des nombreuses possibilités que les systèmes de profilés en acier Jansen offrent. En complément, Jansen met des caractéristiques techniques numériques détaillées à disposition – un service qui facilite le travail d'étude des architectes au quotidien.

jansen.com/catalogue-architecture
Le lien indiqué ici vous donne un accès direct aux informations détaillées sur tous les systèmes de profilés en acier Jansen. Veuillez vous enregistrer en ligne et télécharger gratuitement selon vos besoins les nombreuses documentations sur les systèmes, y compris les dessins de coupe numériques, les exemples d'application et les raccordements au bâtiment au format DXF ainsi que les outils logiciels «U-Cal» pour le coefficient de transmission thermique U_W, U_D et U_{CW} et le «prédimensionnement statique» pour la détermination assistée par ordinateur de dimensions statiques. Nous vous conseillerons volontiers individuellement et sommes à votre disposition si vous avez des questions à poser. Veuillez nous envoyer votre requête à:
info@jansen.com

Online access
The architects' manual provides a clear overview of the versatile range of Jansen steel profile systems. In addition to this, Jansen also makes detailed technical data available digitally – a service which facilitates the day-to-day design work of architects.

jansen.com/architecture-catalogue
The link listed here gives you direct access to detailed information about all of the Jansen steel profile systems. Register online and download – as required and free of charge – a wide range of system documentation including digital section detail drawings, application examples and attachments to building structure in DXF, plus the software tools «U-Cal» for heat transfer coefficient U_W, U_D and U_{CW} and «Preliminary structural calculation» for the computer-aided specification of structural dimensions. We would also be delighted to provide you with advice in person and are available to answer any questions you may have. Please write to us with your queries at:
info@jansen.com

Alle Ausführungen dieser Dokumentation haben wir sorgfältig und nach bestem Wissen zusammengestellt. Wir können aber keine Verantwortung für die Benutzung der vermittelten Vorschläge und Daten übernehmen. Wir behalten uns technische Änderungen ohne Vorankündigung vor.

Nous avons apporté le plus grand soin à l'élaboration de cette documentation. Cependant, nous déclinons toute responsabilité pour l'utilisation faite de nos propositions et de nos données.
Nous nous réservons le droit de procéder à des modifications techniques sans préavis.

All the information contained in this documentation is given to the best of our knowledge and ability. However, we decline all responsibility for the use made of these suggestions and data.
We reserve the right to effect technical modifications without prior warning.

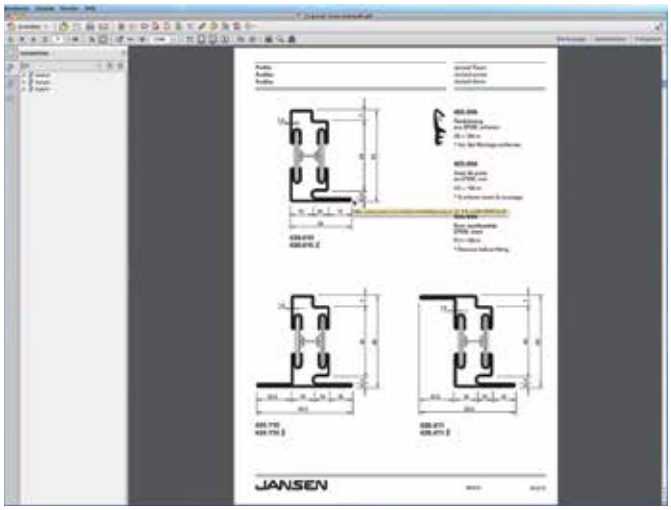

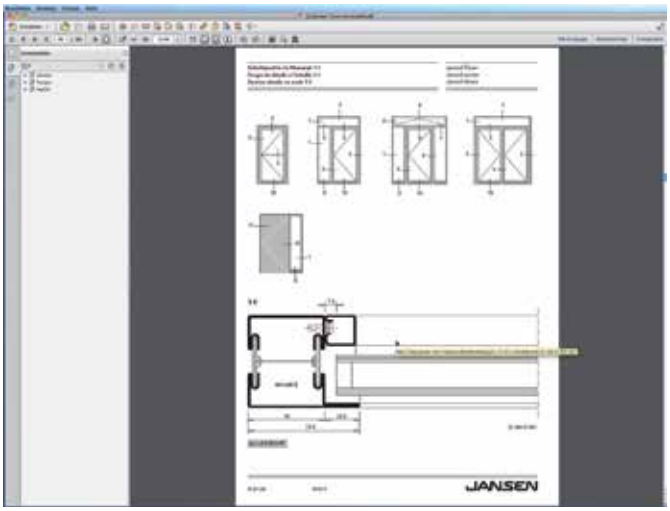

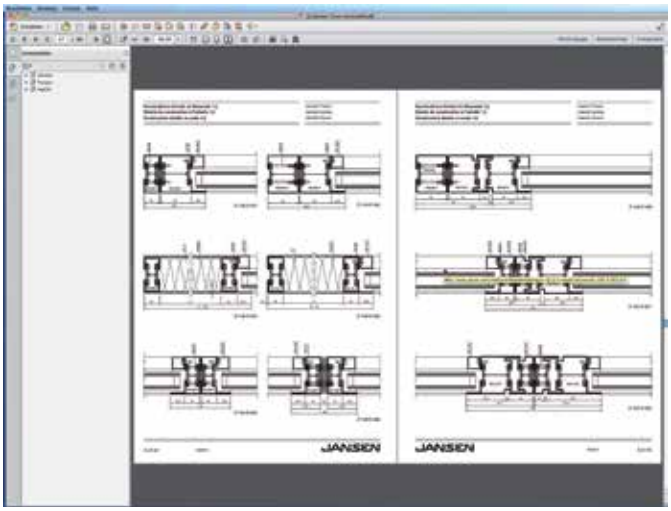

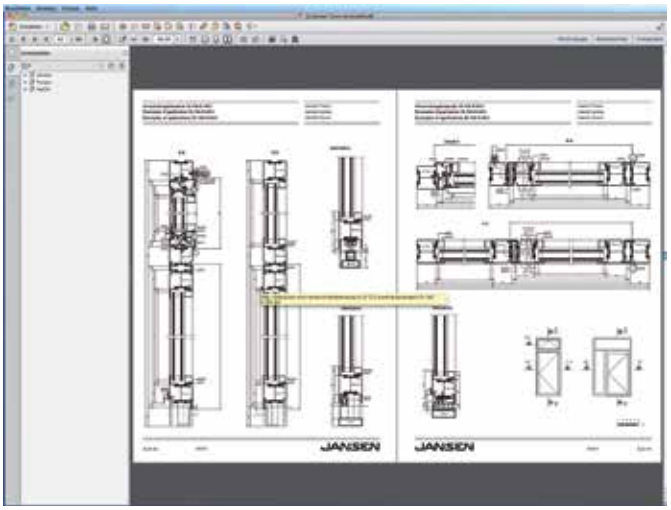

Leistungseigenschaften
Caractéristiques de performance
Performance characteristics

Wärmegedämmte Fassadensysteme
Systèmes de façades à rupture de pont thermique
Thermally insulated façade systems

			VISS TV (vertikal) VISS TV (vertical) VISS TV (vertical)	VISS TVS (vertikal) VISS TVS (vertical) VISS TVS (vertical)	VISS Basic TV (vertikal) VISS Basic TV (vertical) VISS Basic TV (vertical)	VISS Basic TVS (vertikal) VISS Basic TVS (vertical) VISS Basic TVS (vertical)	VISS TVS HI (vertikal) VISS TVS HI (vertical) VISS TVS HI (vertical)	VISS SG (vertikal/schräg) VISS SG (vertical/oblique) VISS SG (vertical/sloping)	VISS Fire TV/TVS (vertikal) VISS Fire TV/TVS (vertical) VISS Fire TV/TVS (vertical)	VISS DV (vertikal) VISS DV (vertical) VISS DV (vertical)
	**EN 12155**	Schlagregendichtheit Etanchéité à la pluie battante Watertightness	■	■	■	■	■	■	■	
	**EN 12179**	Widerstand bei Windlast Résistance à la pression du vent Resistance to wind load	■	■	■	■	■	■	■	
	**EN 12153**	Luftdurchlässigkeit Perméabilité à l'air Air permeability	■	■	■	■	■	■	■	
	**EN 10077-2**	Wärmedurchgangskoeffizient Transmission thermique Thermal production	■	■	■	■	■	■	■	
	**EN 140-3**	Schallschutz Isolation phonique Sound insulation	■	■	■	■	■		■	
	**EN 10848-2**	Längsschalldämmung Isolation acoustique longitudinale Insulation against flanking transmission	■	■			■			
	**EN 1627**	Einbruchhemmung Anti-effraction Burglar resistance	■	■	■	■	■			
	**EN 1522** **EN 1523**	Durchschusshemmung Résistance aux balles Bullet proofing	■	■			■			
	**EN 14019**	Stossfestigkeit Résistance au chocs Impact strength	■	■	■	■	■	■	■	
		TRAV TRAV TRAV	■	■	■	■	■			
		CWCT CWCT CWCT	■	■			■			
	**EN 13501-1**	Brandverhalten Réaction au feu Reaction to fire								
	ETAG 002	ETA ETA ETA						■		
	EN 1363 **EN 1364**	E30 – E60 – E90							■	■
	EN 1363 **EN 1364**	EW30 – EW60 – EW90							■	■
	EN 1363 **EN 1364**	EI30 – EI60 – EI90							■	■
		Passivhaus-Zertifikat Bâtiments Basse Consommation (BBC) Passive house standard					■			

Wärmegedämmte Tür- und Fenstersysteme
Systèmes de portes et fenêtres à rupture de pont thermique
Thermally insulated door and window systems

			Janisol Türen Portes Janisol Janisol doors	Janisol Fenster Fenêtres Janisol Janisol windows	Janisol Primo Fenster Fenêtres Janisol Primo Janisol Primo windows	Janisol HI Türen Portes Janisol HI Janisol HI doors	Janisol HI Fenster Fenêtres Janisol HI Janisol HI windows	Janisol Arte Janisol Arte Janisol Arte	Hebeschiebetüren Levant-coulissant Lift-and-slide doors	Faltwand Porte repliable Folding door
	**EN 12208**	Schlagregendichtheit Etanchéité à la pluie battante Watertightness	■	■	■	■	■	■	■	■
	**EN 12210**	Widerstand bei Windlast Résistance à la pression du vent Resistance to wind load	■	■	■	■	■	■	■	■
	**EN 12207**	Luftdurchlässigkeit Perméabilité à l'air Air permeability	■	■	■	■	■	■	■	■
	**EN 10077-1**	Wärmedurchgangskoeffizient Transmission thermique Thermal production	■	■	■	■	■	■	■	■
	**EN 717-1**	Schallschutz Isolation phonique Sound insulation	■	■	■	■	■	■	■	■
	**EN 1627**	Einbruchhemmung Anti-effraction Burglar resistance	■	■	■					
	**EN 1522**	Durchschusshemmung Résistance aux balles Bullet proofing	■	■	■					
	**EN 12219**	Differenzklimaverhalten Résistance aux changements de température Resistance to change in temperature	■							
	**EN 1192**	Klassifizierung der Festigkeitsanforderungen Classification des exigences de résistance mécanique Classification of strength requirements	■			■	■			
	**EN 14024**	Metallprofile mit thermischer Trennung Profilés en métallique avec rupture de pont thermique Metal profiles with thermal barrier	■	■	■	■	■	■		■
	**EN 1125** **EN 179**	Fähigkeit zur Freigabe Aptitude au déblocage Ability to release	■			■				
	**EN 1191**	Dauerfunktion Longue durée Long-term performance	■			■				
	**EN 948**	Tragfähigkeit von Sicherheitsvorrichtungen Capacité du dispositif de sécurité Load bearing capacity of safety devices		■	■					
	**EN 12217**	Bedienungskräfte Forces de manœuvre Operating forces		■	■					■
		Fingerschutztüre Porte anti-pince-doigts Anti-finger-trap door	■							
		Minergie Minérgie Minergie				■	■			

Leistungseigenschaften
Caractéristiques de performance
Performance characteristics

Brandschutz-Türsysteme
Systèmes de portes protection incendie
Fire protection door systems

			Jansen-Economy 50	Jansen-Economy 60	Janisol 2 EI30	Janisol C4			
	**EN 12208**	Schlagregendichtheit Etanchéité à la pluie battante Watertightness	■	■	■	■			
	**EN 12210**	Widerstand bei Windlast Résistance à la pression du vent Resistance to wind load	■	■	■	■			
	**EN 12207**	Luftdurchlässigkeit Perméabilité à l'air Air permeability	■	■	■	■			
	**EN 10077-1**	Wärmedurchgangskoeffizient Transmission thermique Thermal production	■	■	■	■			
	**EN 717-1**	Schallschutz Isolation phonique Sound insulation	■	■	■				
	**EN 1627**	Einbruchhemmung Anti-effraction Burglar resistance		■	■	■			
	**EN 1522**	Durchschusshemmung Résistance aux balles Bullet proofing	■	■	■				
	**EN 1192**	Klassifizierung der Festigkeitsanforderungen Classification des exigences de résistance mécanique Classification of strength requirements	■	■	■	■			
	**EN 1125** **EN 179**	Fähigkeit zur Freigabe Aptitude au déblocage Ability to release	■	■	■	■			
	**EN 1191**	Dauerfunktion Longue durée Long-term performance	■	■	■	■			
	**EN 948**	Tragfähigkeit von Sicherheitsvorrichtungen Capacité du dispositif de sécurité Load bearing capacity of safety devices	■	■	■	■			
	**EN 12217**	Bedienungskräfte Forces de manœuvre Operating forces	■	■	■	■			
		TRAV TRAV TRAV			■	■			
	EN 1634-3/ DIN 18095	Rauchschutz Coupe-fumée Smoke protection	■	■	■	■			
	EN 1363/EN 1634	E30 / EW 30 / EW60	■	■					
	EN 1363/EN 1634	EI30			■				
	EN 1363/EN 1634	EI60				■			
	EN 1363/EN 1634	EI90				■			
	EN 1363/EN 1634	EI120				■			

Nichtisolierte Tür- und Fenstersysteme
Systèmes de portes et fenêtres non isolés
Non-insulated door and window systems

			Jansen-Economy 50 Türen Jansen-Economy 50 portes Jansen-Economy 50 doors	Jansen-Economy 60 Türen Jansen-Economy 60 portes Jansen-Economy 60 doors	Jansen-Economy 50 Fenster Jansen-Economy 50 fenêtres Jansen-Economy 50 windows	Faltwand Porte repliable Folding wall	Falttore Portes accordéon Folding doors	Schiebetore Portes coulisssantes Sliding doors	
	**EN 12208**	Schlagregendichtheit Etanchéité à la pluie battante Watertightness	■	■	■	■	■	■	
	**EN 12210**	Widerstand bei Windlast Résistance à la pression du vent Resistance to wind load	■	■	■	■	■	■	
	**EN 12207**	Luftdurchlässigkeit Perméabilité à l'air Air permeability	■	■	■	■	■	■	
	**EN 10077-1**	Wärmedurchgangskoeffizient Transmission thermique Thermal production	■	■	■				
	**EN 717-1**	Schallschutz Isolation phonique Sound insulation	■	■	■	■			
	**EN 1627**	Einbruchhemmung Anti-effraction Burglar resistance		■	■				
	**EN 1522**	Durchschusshemmung Résistance aux balles Bullet proofing	■	■	■				
	**EN 1192**	Klassifizierung der Festigkeitsanforderungen Classification des exigences de résistance mécanique Classification of strength requirements		■	■				
	**EN 1125** **EN 179**	Fähigkeit zur Freigabe Aptitude au déblocage Ability to release	■	■					
	**EN 1191**	Dauerfunktion Longue durée Long-term performance	■	■					
	**EN 948**	Tragfähigkeit von Sicherheitsvorrichtungen Capacité du dispositif de sécurité Load bearing capacity of safety devices	■	■					
	**EN 12217**	Bedienungskräfte Forces de manœuvre Operating forces	■	■		■			
		Fingerschutztüre Porte anti-pince-doigts Anti-finger-trap door	■	■					


NO ENTRY

6 Systeme – 1 Ansicht
6 systèmes – 1 apparence
6 systems – 1 sight line

Die flächenbündigen Türsysteme eignen sich für ästhetisch und konstruktiv anspruchsvolle ein- und zweiflügelige Türen. Die farblichen Gestaltungsmöglichkeiten sind praktisch unbegrenzt, Pulverbeschichtung, Einbrennlackierung oder Nasslackierung sind möglich.
Das Erscheinungsbild der verschiedenen Jansen-Türsysteme ist optisch aufeinander abgestimmt. Die Ansichten sind praktisch deckungsgleich. Dies garantiert dem Architekten und Planer einheitliche Ansichten bei differenzierten Anforderungen.

Les systèmes de porte affleurants sont idéaux pour les portes à un et deux vantaux d'esthétique et de construction sophistiquées. Les combinaisons de coloris sont pratiquement infinies: thermolaquage par poudre, laquage au four ou laquage liquide sont possibles.
Les divers systèmes de porte Jansen ont une optique harmonisée. L'apparence est pratiquement identique. L'architecte et le projeteur disposent ainsi d'apparences uniformes répondant à des exigences différenciées.

The flush-fitted door systems are perfect for creating visually attractive and structurally sophisticated single and double-leaf doors. The range of colours available is practically limitless; powder coating, enamelling and wet coating are all possible.
The appearance of the different Jansen door systems is coordinated to match. The sight lines are practically identical. For the architect and the developer, this guarantees uniform sight lines even where requirements are different.

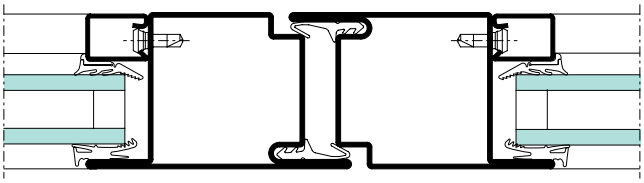

Jansen-Economy 50

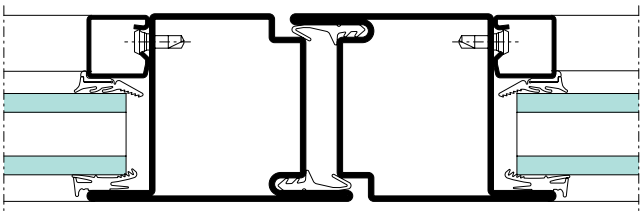

Jansen-Economy 60

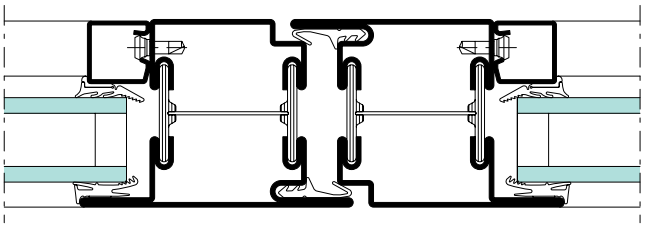

Janisol

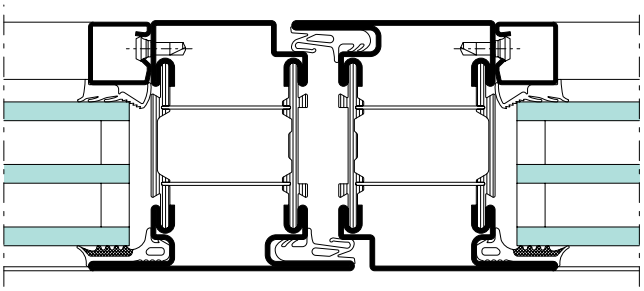

Janisol HI

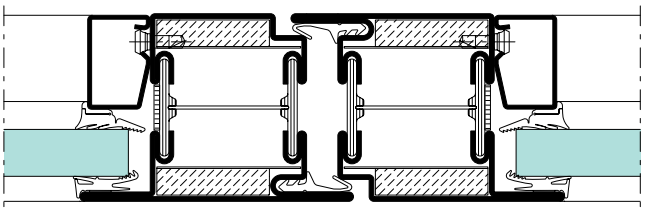

Janisol 2 EI30

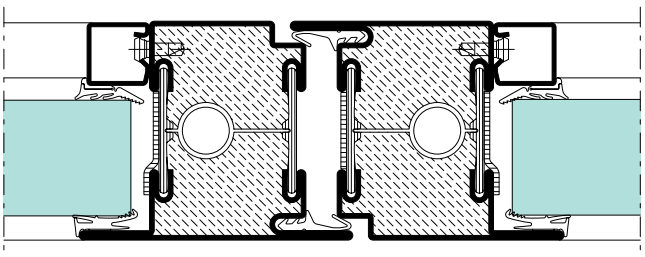

Janisol C4 EI60/EI90

Glasleisten in Stahl, Edelstahl und Aluminium
Parcloses en acier, acier Inox aluminium
Glazing beads in steel, stainless steel and aluminium

Glasleisten – Das Gestaltungsmerkmal
Neben funktionalen Aspekten erfüllen Glasleisten auch gestalterische Merkmale. Vorgaben durch bestehende Glasleistenkonturen im Denkmalschutz oder die Darstellung einer zusätzlichen Schattenfuge lassen sich durch unser Glasleistensortiment spielend abbilden.

Grosse Auswahl an Form und Werkstoffen
Glasleisten können traditionell aus Stahl sein. Hier steht, je nach Glasdicke, eine grosse Auswahl in rechteckiger Form zur Verfügung. Winkelkonturglasleisten mit sichtbarer Verschraubung eignen sich hervorragend als gestalterisches Element für ein anspruchvolles Design und ermöglichen auch einen Gehrungsschnitt. Glasleisten aus Aluminium können stumpf oder in Gehrung geschnitten eingesetzt werden.

Parcloses – la caractéristique conceptuelle
Les parcloses ne présentent pas uniquement des aspects fonctionnels, mais également des caractéristiques conceptuelles. Notre assortiment de parcloses se joue des problèmes, qu'il s'agisse du contour de parcloses existant dans des monuments classés ou de la représentation d'une rainure négative supplémentaire.

Grand choix de formes et de matériaux
Les parcloses peuvent être traditionnellement en acier. Un grand choix de formes rectangulaires est disponible dans ce cas selon l'épaisseur de vitrage. Les parcloses en acier à contour angulaire et à vissage visible conviennent parfaitement comme élément conceptuel de design sophistiqué et rendent également une coupe en onglet possible. Les parcloses en aluminium peuvent être utilisées coupées bord à bord ou en onglet.

Glazing beads – the design feature
Besides functional aspects, glazing beads also provide design features. Specifications due to existing glazing bead contours in listed buildings or the rendering of an additional shadow gap can be easily reproduced with our range of glazing beads.

Wide selection of shapes and materials
Glazing beads can be made from steel, as is traditional. Depending on the glass thickness, there is a wide selection of rectangular shapes here. Contoured glazing beads with visible screw fixings are the perfect design feature for a sophisticated style and also enable mitre cuts. Aluminium glazing beads can be butt-joined or mitre cut.

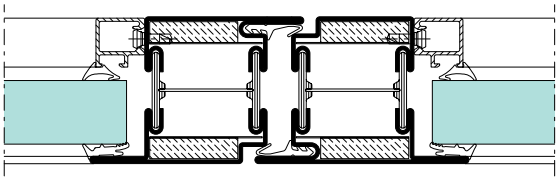
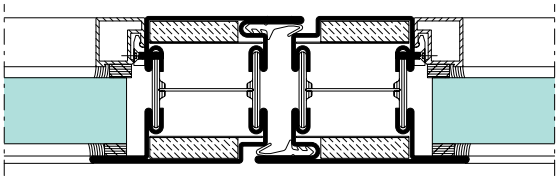
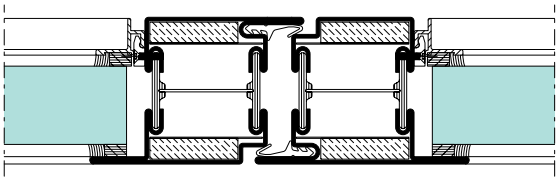
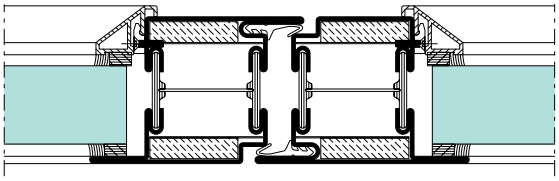
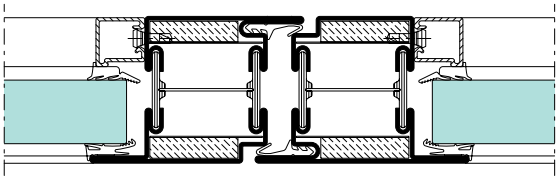
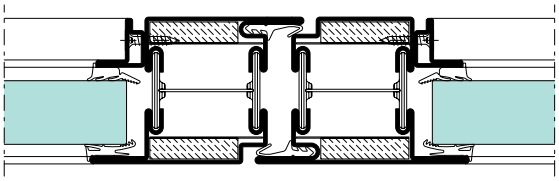
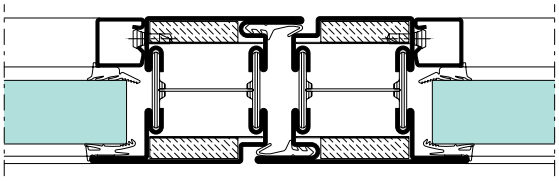

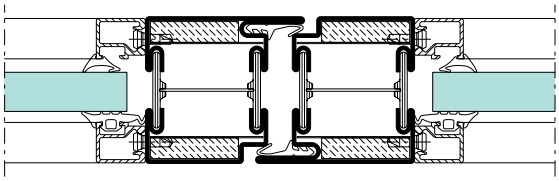

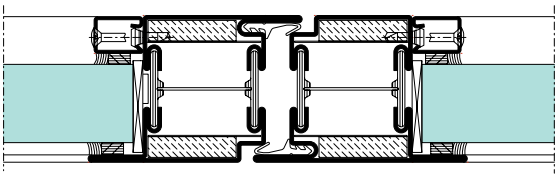

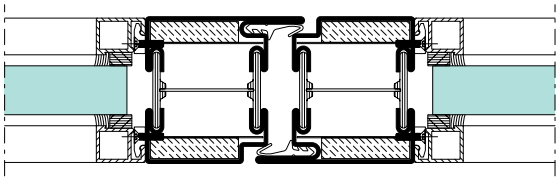

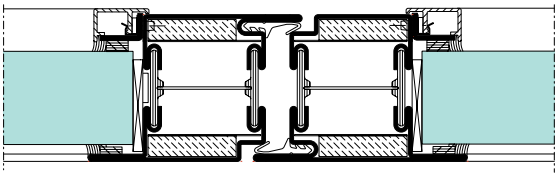

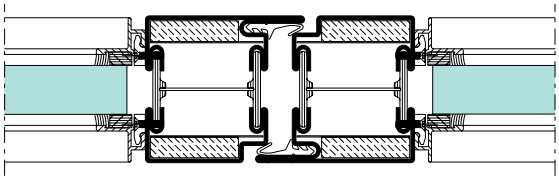

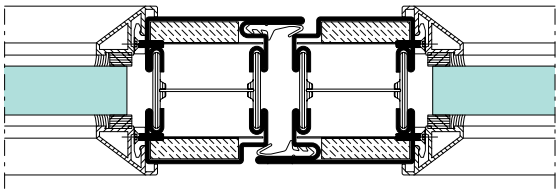

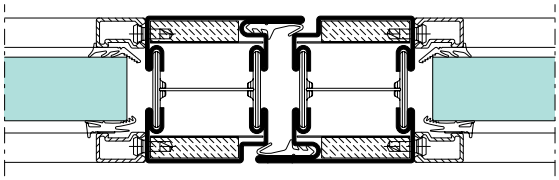

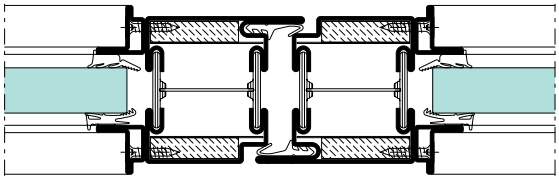

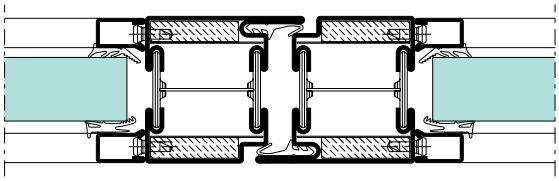

Glasleisten in Stahl, Edelstahl und Aluminium
Parcloses en acier, acier Inox aluminium
Glazing beads in steel, stainless steel and aluminium



Stahl-Glasleiste
Parclose en acier
Steel glazing bead



Winkelkontur-Stahl-Glasleiste
Parclose en acier à contour angulaire
Angle contour steel glazing bead



Edelstahl-Glasleiste
Parclose en acier Inox
Stainless steel glazing bead



Janisol Arte Winkelkontur-Stahl-Glasleiste
Janisol Arte arclose en acier à contour angulaire
Janisol Arte angle contour steel glazing beads



Janisol Arte Aluminium-Glasleiste
Janisol Arte parclose en aluminium
Janisol Arte aluminium glazing bead



Aluminium-Glasleiste
Parclose en aluminium
Aluminium glazing bead



Aluminium-Glasleiste
Parclose en aluminium
Aluminium glazing bead

Bänder
Paumelles
Hinges

Das sollte Standard bei Türen sein:

- 3D-Verstellbar
- Für alle Serien bzw. Anforderungen das gleiche Band
- Ausführung in Edelstahl und Stahl
- 3D-Verstellung im geschlossenen Zustand möglich
- D1: Höhe ± 4 mm
- D2: Seitlich (Spaltmass) ± 1,5 mm
- D3: Anpressdruck ± 1,5 mm
- 2 Bänder bis 300 kg Flügelgewicht (systemabhängig)
- 3 Bänder bis 350 kg Flügelgewicht (systemabhängig)
- Rollenbandhöhe nur 180 mm
- Auch bei Türen nach EN 1627 bis RC3 einsetzbar
- Gebrauchsklasse 4
- Bandklasse 14

Voici ce qui devrait être standard sur les portes:

- Réglable en 3 dimensions
- La même paumelle pour toutes les séries répondant à toutes les exigences
- Exécution en acier inox et en acier
- Réglage en 3 dimensions possible quand la porte est fermée
- D1: hauteur ± 4 mm
- D2: latéralement (battement) ± 1,5 mm
- D3: pression d'appui ± 1,5 mm
- 2 paumelles jusqu'à un poids du vantail de 300 kg (en fonction du système)
- 3 paumelles jusqu'à un poids du vantail de 350 kg (en fonction du système)
- Hauteur de paumelle cylindrique seulement 180 mm
- Egalement utilisable sur les portes selon EN 1627 jusqu'à RC3
- Classe d'utilisation 4
- Classe de paumelle 14

The following should be standard for doors:

- Adjustable in three dimensions
- The same hinge for all series and requirements
- Available in steel and stainless steel
- Adjustable in 3 dimensions when closed
- D1: Height ± 4 mm
- D2: Side (gap dimension) ± 1.5 mm
- D3: Contact pressure ± 1.5 mm
- 2 hinges up to a leaf weight of 300 kg (system-dependent)
- 3 hinges up to a leaf weight of 350 kg (system-dependent)
- Barrel hinge height only 180 mm
- Can also be used for doors to RC3 in accordance with EN 1627
- Usage grade 4
- Hinge class 14

Gebrauchsklasse Classe d'utilisation Category of use	Dauerbertrieb Fonctionnement permanent Continuous operation	Masse der Prüftür Dimensions de la porte à tester Dimensions of test door	Feuerbeständigkeit Résistance au feu Fire resistance	Sicherheit Sécurité Security	Korrosionsbeständigkeit Résistance à la corrosion Corrosion resistance	Einbruchschutz Protection anti-effraction Burglar resistance	Bandklasse Classe de paumelle Hinge class
4	**7**	**7**	**1**	**1**	**3 - 4**	**1**	**14**

Anschweissband
(Stahl und Edelstahl)
Paumelle à souder
(Acier et acier Inox)
Weld-on hinge
(Steel and stainless steel)



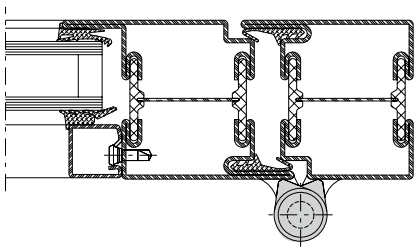

3D Anschweissband
(Stahl und Edelstahl)
Paumelle à souder 3D
(Acier et acier Inox)
3D weld-on hinge
(Steel and stainless steel)



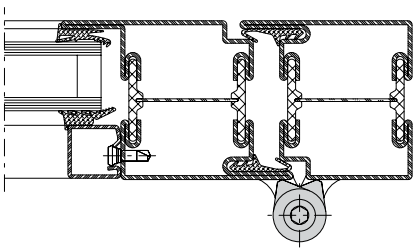

3D Anschraubband
(Stahl und Edelstahl)
Paumelle à visser 3D
(Acier et acier Inox)
3D screw-on hinge
(Steel and stainless steel)



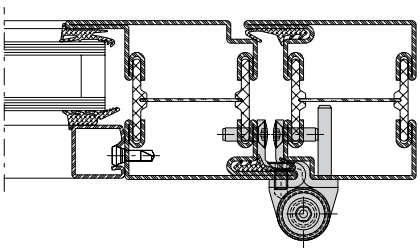

3D Anschraubband (36 mm)
(Stahl und Edelstahl)
Paumelle à visser 3D (36 mm)
(Acier et acier Inox)
3D screw-on hinge (36 mm)
(Steel and stainless steel)

3D Anschraubband
(Stahl und Edelstahl)
Paumelle à visser 3D
(Acier et acier Inox)
3D screw-on hinge
(Steel and stainless steel)

Edelstahl-Rollentürband
Paumelle à visser 3D
3D screw-on hinge







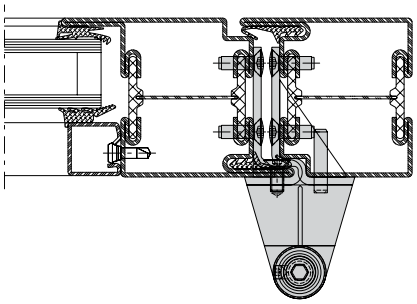

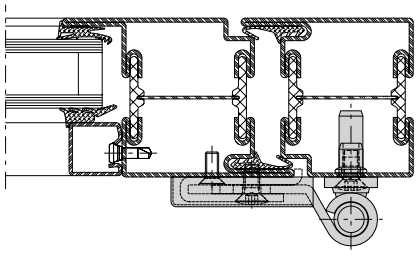

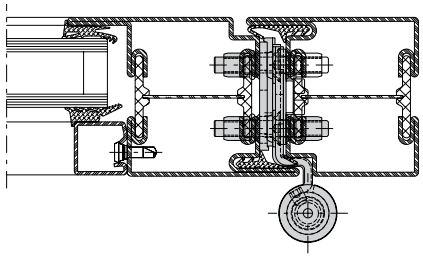

Verdeckt liegendes 3D-Anschraubband
(Stahl)
Paumelle à visser 3D
(Acier)
3D screw-on hinge
(Steel)



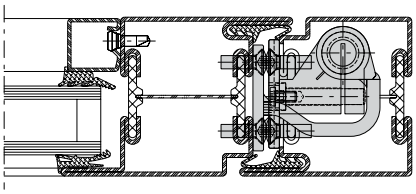

Aluminium-Anschraubband
Paumelle à visser 3D
3D screw-on hinge



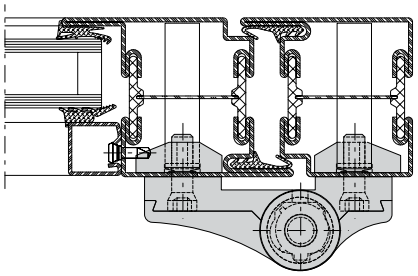

Drücker
Poignées
Handles

Edelstahl-Türdrücker
mit Gleitlager und Clips-Ovalrosette, mit Hochhaltefeder gegen hängende Türdrücker, geeignet für Fluchttüren nach EN 179

Poignée en acier Inox
avec palier lisse et rosace ovale à clips, ressort de rappel pour que la poignée ne pende pas, convient aux portes de secours selon EN 179

Stainless steel door handle
With friction bearing and clip-on oval rosette, with return spring against suspended door handles, suitable for emergency exit doors in accordance with EN 179







Panik-Druckstange
Edelstahl oder Aluminium, geeignet für Fluchttüren nach EN 1125

Barre panique à pousser
Acier inox ou aluminium, convient aux portes de secours selon EN 1125

Panic touch bar
Stainless steel or aluminium, suitable for emergency exit doors in accordance with EN 1125





Fenstergriffe
Poignées de fenêtre
Window handles

Fenstergriff
Edelstahl oder Aluminium, mit Vierkantdorn 7 mm

Poignée de fenêtre
Acier inox ou aluminium, avec tige carrée 7 mm

Window handle
Stainless steel or aluminium, with 7 mm square spindle







Fenstergriff Janisol Arte
Messing vernickelt, mit Gabelgriff

Poignée de fenêtre Janisol Arte
Laiton nickelé, avec poignée fourchette

Janisol Arte window handle
Nickel-plated brass, with handle









Wärmedurchgangskoeffizient
Coefficient de perméabilité à la chaleur
Thermal transmittance

Nach Produktnorm DIN EN 14351-1 basieren die Berechnungen von Türen auf Standardabmessungen.

Diese Abmessungen betragen bei einflügeligen Türen 1230 x 2180 mm.

U_d-Werte Janisol HI einflügelige Tür:
1,4 W/m²K (Glas U_g = 1,1)
1,3 W/m²K (Glas U_g = 1,0)
1,1 W/m²K (Glas U_g = 0,7)

U_d-Werte Janisol einflügelige Tür:
1,6 W/m²K (Glas U_g = 1,1)
1,6 W/m²K (Glas U_g = 1,0)

Selon la norme produit DIN EN 14351-1, les calculs de porte se basent sur les dimensions standard.

Ces dimensions, quand les portes sont à un vantail, sont 1230 x 2180 mm.

Valeur U_d porte à un vantail Janisol HI:
1,4 W/m²K (verre U_g = 1,1)
1,3 W/m²K (verre U_g = 1,0)
1,1 W/m²K (verre U_g = 0,7)

Valeur U_d porte à un vantail Janisol:
1,6 W/m²K (verre U_g = 1,1)
1,6 W/m²K (verre U_g = 1,0)

The door calculations are based on standard dimensions in accordance with product standard DIN EN 14351-1.

These dimensions are 1230 x 2180 mm for single-leaf doors.

U_d values for Janisol HI single-leaf door:
1,4 W/m²K (glass U_g = 1,1)
1,3 W/m²K (glass U_g = 1,0)
1,1 W/m²K (glass U_g = 0,7)

U_d values for Janisol single-leaf door:
1,6 W/m²K (glass U_g = 1,1)
1,6 W/m²K (glass U_g = 1,0)



Janisol HI U_f = 1,7 W/m²K



Janisol U_f = 2,6 W/m²K

Schallschutz
Performance acoustique
Sound reduction

Umfangreiche Schallschutzgutachten geben Sicherheit bei der Planung und Erfüllung von Schallschutzanforderungen.
Die Gutachten umfassen Türen für jeden Anwendungsbereich.

Innenbereich ungedämmt

Jansen-Economy 50	R_w = 32-44 dB
Jansen-Economy 60	R_w = 32-44 dB

Aussenbereich wärmegedämmt

Janisol	R_w = 32-45 dB

Aussenbereich hochwärmegedämmt

Janisol HI	R_w = 32-45 dB

Brandschutz

Janisol 2 EI30	R_w = 32-43 dB
Janisol C4 EI60/EI90	R_w = 37-47 dB

Rauchschutz

Jansen-Economy 50 RS	R_w = 32-44 dB
Jansen-Economy 60 RS	R_w = 32-44 dB

De nombreuses expertises donnent de l'assurance lors de l'étude afin de répondre aux exigences de performances acoustiques.
Les expertises comprennent les portes pour tous les domaines d'application.

Zone intérieure non isolée

Jansen-Economy 50	R_w = 32-44 dB
Jansen-Economy 60	R_w = 32-44 dB

Zone extérieure à rupture de pont thermique

Janisol	R_w = 32-45 dB

Zone extérieure à haute rupture de pont thermique

Janisol HI	R_w = 32-45 dB

Protection incendie

Janisol 2 EI30	R_w = 32-43 dB
Janisol C4 EI60/EI90	R_w = 37-47 dB

Protection contre la fumée

Jansen-Economy 50 RS	R_w = 32-44 dB
Jansen-Economy 60 RS	R_w = 32-44 dB

Comprehensive certifications for sound reduction provide reliability when planning and fulfilling sound reduction requirements.
The certifications encompass doors for every area of use.

Inside, non-insulated

Jansen-Economy 50	R_w = 32-44 dB
Jansen-Economy 60	R_w = 32-44 dB

Outside, thermally insulated

Janisol	R_w = 32-45 dB

Outside, highly thermally insulated

Janisol HI	R_w = 32-45 dB

Fire protection

Janisol 2 EI30	R_w = 32-43 dB
Janisol C4 EI60/EI90	R_w = 37-47 dB

Smoke protection

Jansen-Economy 50 RS	R_w = 32-44 dB
Jansen-Economy 60 RS	R_w = 32-44 dB

Gebrauchstauglichkeit
Aptitude au service
Fitness for purpose

Brand- und Rauchschutztüren bzw. Türen in Flucht- und Rettungswegen sind sicherheitsrelevante Bauteile. Wenn diese durch z.B. Verformungen nicht mehr schliessen bzw. nicht ins Schloss fallen, gefährden sie Personen und Sachwerte.

Fazit:
Je höher die zu erwartende Beanspruchung ist, desto mehr werden die Türen in Mitleidenschaft gezogen. Je grösser (breiter und höher) die Türflügel sind, desto grösser sind die Hebelkräfte und die einwirkende Kraft erhöht sich enorm. Die Wahrscheinlichkeit, dass die Türen durch Vandalismus bzw. einen gewaltsamen Gebrauch beschädigt werden, ist sehr gross. Je höher die geprüfte Klasse bei einer Tür nach der Norm DIN EN 1192 ist, umso länger hält sie den zu erwartenden Belastungen stand. Die zu erwartenden Beschädigungen und Reparaturen werden auf ein Minimum reduziert.

Mechanische Festigkeit nach DIN EN 1192
Die Anforderungen an Aussentüren im Hinblick auf die mechanische Festigkeit richten sich nach dem Einsatzbereich und der Art der Nutzung und sind vom Planer vorzugeben. Der Planer/Bauherr/Nutzer legt die geforderte Klasse fest, um die Haltbarkeit der Türen bei der zu erwartenden Nutzung und Belastung zu gewährleisten.

Les portes coupe-feu et coupe-fumée et celles dans les issues de secours et les voies de sauvetage sont d'importants composants de sécurité. Les personnes comme les valeurs matérielles sont en danger quand ces dernières ne peuvent plus ni être fermées ni se fermer, par exemple quand elles sont déformées.

Conclusion:
Plus la sollicitation à attendre est grande et plus les portes sont affectées. Plus les vantaux de porte sont grands (larges et hauts), plus les forces de levier et la force agissante sont élevées. Il est très probable que les portes seront endommagées par du vandalisme ou par une utilisation violente. Plus la classe d'une porte est élevée selon la norme DIN EN 1192, plus elle résiste aux sollicitations auxquelles il faut s'attendre. Les dommages et réparations éventuels sont réduits à un minimum.

Résistance mécanique selon DIN EN 1192
Les exigences quant à la résistance mécanique des portes ouvrant vers l'extérieur dépendent du domaine et du type d'utilisation et doivent être définies par le projeteur. Les projeteur/maître d'ouvrage/ utilisateur fixent la classe requise permettant de garantir la durabilité des portes pour l'utilisation et la sollicitation prévues.

Fire and smoke doors and doors in emergency and escape routes are security-related building components. If these no longer close or fail to lock themselves due to deformations, for example, then they put people and material assets at risk.

Conclusion:
In short, the higher the expected load, the greater the adverse effects on the doors. The larger (wider and taller) the door leaves, the higher the lever forces, and the force which is exerted increases considerably. The probability that the doors will be damaged due to vandalism or excessive use of force is extremely high. The higher the tested category of a door in accordance with standard DIN EN 1192, the longer it will withstand the expected loads. The expected damage and repairs are reduced to a minimum.

Mechanical strength in accordance with DIN EN 1192
The requirements placed on external doors with regard to mechanical strength depend on the area of application and the type of use, and must be specified by the developer. The developer/client/user determines the required grade in order to ensure the durability of the doors under the expected load and usage.

Die Jansen Stahlrahmentüren wurden in der Standardausführung (ohne zusätzliche Verstärkungen/Massnahmen) nach der DIN EN 1192 in der höchsten Klasse 4 eingestuft.

Folgende Jansen-Türsysteme sind bis Klasse 4 geprüft:

Jansen-Economy 50/60
Janisol
Janisol HI
Janisol 2 EI30
Janisol C4 EI60/EI90

Les portes à cadre en acier Jansen ont été ordonnées dans leur exécution standard (sans renforcements/mesures supplémentaires) dans la classe 4, la plus élevée, selon la norme DIN EN 1192.

Les systèmes de porte Jansen suivants ont été testés jusqu'à la classe 4

Jansen-Economy 50/60
Janisol
Janisol HI
Janisol 2 EI30
Janisol C4 EI60/EI90

Jansen steel frame doors in the standard design (without any additional reinforcements/measures) are classified in the highest category of class 4 in accordance with DIN EN 1192.

The following Jansen door systems are tested up to class 4:

Jansen-Economy 50/60
Janisol
Janisol HI
Janisol 2 EI30
Janisol C4 EI60/EI90

Klasse Classe Class	Nutzungskategorie Catégorie d'utilisation Category of use	Bechreibung Description Description
1 - 2	Niedrig bis mittel	Gelegentlicher Gebrauch mit achtsamer Nutzung der Türen, z.B durch Eigentümer von Privathäusern; die Möglichkeit eines Unfalls oder einer falschen Behandlung ist gering.
	Basse à moyenne	Utilisation occasionnelle et précautionneuse des porte, par exemple par les propriétaires de maisons particulières; la possibilité d'un accident ou d'un mauvais traitement est faible.
	Light to medium	Low frequency of use by those with an incentive to exercise care when using the door, e.g. by private house owners; where there is a small chance of accidents occurring or of misuse.
2 - 3	Mittel bis gross	Mittlerer Gebrauch mit achtsamer Benutzung der Türen; es besteht die Möglichkeit eines Unfalls oder einer falschen Behandlung
	Moyenne à élevée	Fréquence d'utilisation moyenne et précautionneuse des portes; un accident ou un mauvais traitement est possible
	Medium to heavy	Medium frequency of use by those with an incentive to exercise care when using the door, where there is some chance of accidents occurring or of misuse.
3 - 4	Gross bis extrem	Hoher Gebrauch durch die Öffentlichkeit mit unachtsamer Benutzung, die Möglichkeit eines Unfalls oder einer falschen Behandlung ist gross
	Elevée à extrême	Haute fréquence d'utilisation non précautionneuse par le public, la possibilité d'un accident ou d'un mauvais traitement est élevée
	Heavy to severe	High frequency of use by the public and others with little incentive to exercise care, where there is a good chance of accidents occurring or of misuse.
4	Extrem	Die Türen sind häufig einem gewaltsamen Gebrauch ausgesetzt.
	extrême	Les portes sont fréquemment exposées à une utilisation violente.
	Severe	The doors are subject to frequent, violent usage.

Mechanische Festigkeit
Résistance mécanique
Mechanical strength

Mechanische Festigkeit nach DIN EN 1192: Prüfungen an der Tür (Werkstoff- und geometrieunabhängig)

Résistance mécanique selon DIN EN 1192: tests sur la porte (indépendamment du matériau et de la géométrie)

Mechanical strength in accordance with DIN EN 1192: Tests conducted on the door (independent of material and geometry)

Prüfung Contrôle Test	Widerstand gegen Résistance contre Resistance to	Klasse 1 Classe 1 Class 1	Klasse 2 Classe 2 Class 2	Klasse 3 Classe 3 Class 3	Klasse 4 Classe 4 Class 4
1	Vertikale Belastung N Sollicitation verticale N Vertical loading N	400	600	800	1000
2	Statische Verwindung N Torsion statique N Static torsion N	200	250	300	350
3	Weicher und schwerer Stoss J Choc en douceur et choc violent J Soft and heavy body impact J	30/100	60/200	120/400	180/600
4	Harter Stoss J Choc dur J Hard body impact J	1,5/300	3/600	5/1000	8/1600



Vertikale Belastung

Simulation von:
Anhängen an die Tür, Kinder schaukeln am Türdrücker

Anforderung nach DIN EN 947:
bleibende Verformung ≤ 1 mm



Statische Verwindung

Simulation von:
Verwindung durch Belastung (z.B. klemmende Tür)

Anforderung nach DIN EN 948:
bleibende Verformung ≤ 2 mm

Sollicitation verticale

Simulation:
se suspendre à la porte, des enfants se balancent en se servant de la poignée

Exigence selon DIN EN 947:
déformation permanente ≤ 1 mm

Torsion statique

Simulation:
torsion due à une sollicitation (p. ex. porte qui se coince)

Exigence selon DIN EN 948:
déformation permanente ≤ 2 mm

Vertical loading

Simulation of:
Weight on the door, children swinging on the door handle

Requirement in accordance with DIN EN 947: Permanent deformation ≤ 1 mm

Static torsion

Simulation of:
Torsion caused by loading (e.g. a door which jams)

Requirement in accordance with DIN EN 948: Permanent deformation ≤ 2 mm

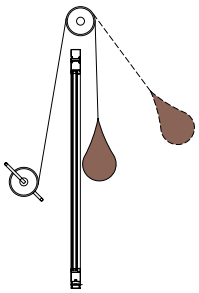

Weicher und schwerer Stoss

Simulation von:
Belastung durch Aufprall eines menschlichen Körpers oder schweren Gegenstandes

Anforderung nach DIN EN 949:
bleibende Verformung ≤ 1 mm

Choc en douceur et choc violent

Simulation:
sollicitation due au choc d'un corps humain ou d'un objet lourd

Exigence selon DIN EN 949:
déformation permanente ≤ 1 mm

Soft and heavy body impact

Simulation of:
Loading caused by impact from a human body or heavy object

Requirement in accordance with DIN EN 949: Permanent deformation ≤ 1 mm

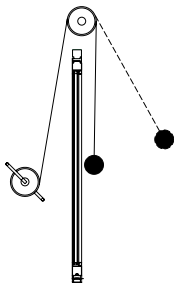

Harter Stoss

Simulation von:
Belastung mit harten Materialien (z.B. Möbelecken, Schuhe)

Anforderung nach DIN EN 950:
bleibende Verformung ≤ 1 mm
Einschlagdurchmesser ≤ 20 mm
Einschlagtiefe ≤ 1 mm/ ≤ 1,5 mm

Choc dur

Simulation:
sollicitation avec des matériaux durs (tels que coins de meubles, chaussures)

Exigence selon DIN EN 950:
déformation permanente ≤ 1 mm
Diamètre de l'impact ≤ 20 mm
Profondeur de l'impact ≤ 1 mm/ ≤ 1,5 mm

Hard body impact

Simulation of:
Loading with hard materials (e.g. corners of furniture, shoes)

Requirement in accordance with DIN EN 950: Permanent deformation ≤ 1 mm
Diameter of point of impact ≤ 20 mm
Depth of point of impact ≤ 1 mm/ ≤ 1.5 mm

Dauerfunktionstüchtigkeit
Aptitude au fonctionnement permanent
Durability

Mechanische Beanspruchung nach DIN EN 12400. Die notwendige Anzahl der Zyklen wird vom Planer vorgegeben.

Sollicitation mécanique selon DIN EN 12400. Le nombre nécessaire de cycles est fixé par le projeteur.

Mechanical loading in accordance with DIN EN 12400. The required number of cycles is specified by the developer.

Klassen für Türen Classes pour portes Classes for doors	Zyklenanzahl Nombre de cycles Number of cycles	Beanspruchungsklasse Classe de sollicitation Durability class
1	5'000	Gelegentlich / Occasionnelle / Occasional
2	10'000	Leicht / Peu élevée / Light
3	20'000	Selten / Rare / Infrequent
4	50'000	Mittel / Moyenne / Average
5	100'000	Normal / Normale / Standard
6	200'000	Häufig / Fréquente / Frequent
7	500'000	Stark / Elevée / Heavy
8	1'000'000	Sehr stark / Très élevée / Very heavy

Zur Sicherstellung einer ausreichenden Produktqualität wird im Wohnbau bei Aussentüren die Klasse 4 empfohlen. Bei Türen in oft bis sehr oft begangenen Bereichen (z.B. Schulen, Tankstellen, Bahnhöfen, Flughäfen, Krankenhäuser, etc.) sollten Türen der Klassen 7 bis 8 verlangt und ausgeschrieben werden.

La classe 4 est recommandée pour les portes ouvrant vers l'extérieur dans la construction de logements afin de garantir une qualité de produit suffisante. Pour les portes passées fréquemment à très fréquemment (p. ex. écoles, stations service, gares, aéroports, hôpitaux, etc.), il devrait être exigé et fait un appel d'offre pour des portes de classe 7 à 8.

To ensure the product is of sufficient quality, class 4 is recommended for external doors in residential buildings. For doors in areas subject to frequent or heavy use (e.g. schools, petrol stations, train stations, airports, hospitals etc.), doors in classes 7 to 8 should be requested and specified.

Mechanische Festigkeit nach DIN EN 12400 (Dauerfunktion)

Résistance mécanique selon DIN EN 12400 (fonctionnement permanent)

Mechanical strength in accordance with DIN EN 12400 (durability)

System Système System	Klasse 5 Classe 5 Class 5	Klasse 6 Classe 6 Class 6	Klasse 7 Classe 7 Class 7	Klasse 8 Classe 8 Class 8
Jansen-Economy 50 / Jansen-Economy 50 RS	●	●	●	●
Jansen-Economy 60 / Jansen-Economy 60 RS	●	●	●	●
Janisol	●	●	●	●
Janisol HI	●	●	●	●
Janisol 2 EI30	●	●	●	●
Janisol C4 EI60/EI90	●	●		

Fähigkeit zur Freigabe
Aptitude au déblocage
Ability to release

Um sicherzustellen, dass eine Fluchttür im Notfall geöffnet werden kann, ist der Nachweis einer Zwängungsfreiheit unabdingbar. Diese Zwängungsfreiheit wird durch die geeignete Kombination von Türabmessungen (Türsystem-spezifisch), Bändern und Schlosstechnik gewährleistet. Jansen hat sich diese Eigenschaft für alle Türsysteme zertifizieren lassen.

Geprüfte Türsysteme

- Jansen-Economy 50/RS (Stahl und Edelstahl)
- Jansen-Economy 60/RS
- Janisol (Stahl und Edelstahl)
- Janisol HI
- Janisol 2 EI30 (Stahl und Edelstahl)
- Janisol C4 EI60/EI90

L'attestation d'alignement d'une porte de secours est indispensable pour assurer qu'elle pourra s'ouvrir en cas d'urgence. Cet alignement est garanti par une combinaison adéquate des dimensions de la porte (spécifiques au système de porte), des paumelles et de la technique de serrure. Jansen a fait certifier cette propriété pour tous ses systèmes de porte.

Systèmes de porte contrôlés

- Jansen-Economy 50/RS (Acier et acier Inox)
- Jansen-Economy 60/RS
- Janisol (Acier et acier Inox)
- Janisol HI
- Janisol 2 EI30 (Acier et acier Inox)
- Janisol C4 EI60/EI90

To ensure that an emergency exit door can be opened in case of an emergency, proof of unimpeded movement is essential. This unimpeded movement is guaranteed through the appropriate combination of door dimensions (specific to the door system), hinges and lock technology. This characteristic has been certified for all Jansen door systems.

Approved door systems

- Jansen-Economy 50/RS (steel and stainless steel)
- Jansen-Economy 60/RS
- Janisol ((steel and stainless steel)
- Janisol HI
- Janisol 2 EI30 (steel and stainless steel)
- Janisol C4 EI60/EI90

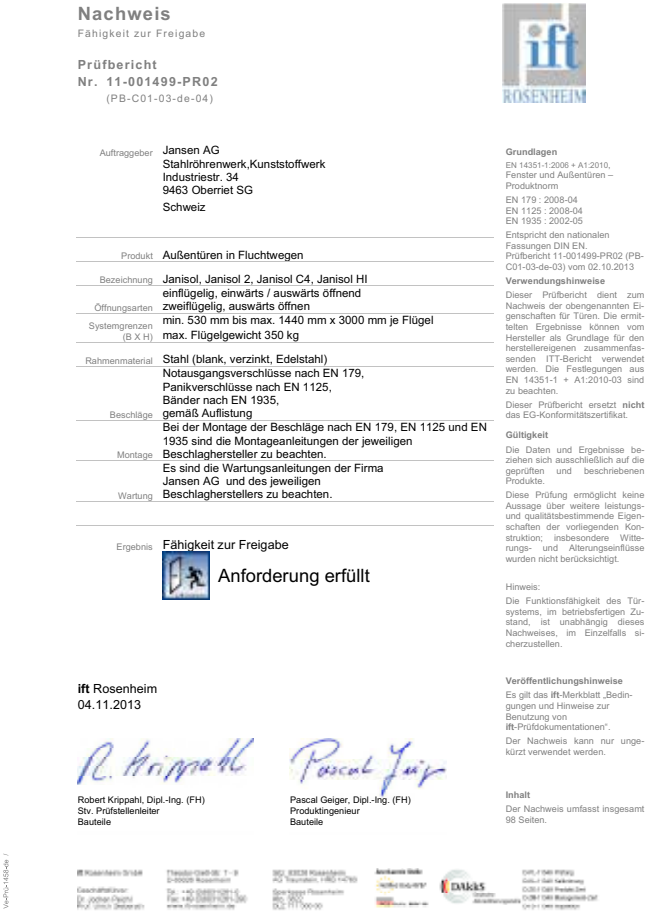

Nachweis
Fähigkeit zur Freigabe

Prüfbericht
Nr. 11-001499-PR02
(PB-C01-03-de-04)

ift ROSENHEIM

Auftraggeber	Jansen AG Stahlröhrenwerk,Kunststoffwerk Industriestr. 34 9463 Oberriet SG Schweiz
Produkt	Außentüren in Fluchtwegen
Bezeichnung	Janisol, Janisol 2, Janisol C4, Janisol HI
Öffnungsarten	einflügelig, einwärts / auswärts öffnend zweiflügelig, auswärts öffnen
Systemgrenzen (B X H)	min. 530 mm bis max. 1440 mm x 3000 mm je Flügel max. Flügelgewicht 350 kg
Rahmenmaterial	Stahl (blank, verzinkt, Edelstahl)
Beschläge	Notausgangsverschlüsse nach EN 179, Panikverschlüsse nach EN 1125, Bänder nach EN 1935, gemäß Auflistung
Montage	Bei der Montage der Beschläge nach EN 179, EN 1125 und EN 1935 sind die Montageanleitungen der jeweiligen Beschlaghersteller zu beachten.
Wartung	Es sind die Wartungsanleitungen der Firma Jansen AG und des jeweiligen Beschlagherstellers zu beachten.
Ergebnis	Fähigkeit zur Freigabe Anforderung erfüllt

ift Rosenheim
04.11.2013

Robert Krippahl, Dipl.-Ing. (FH)
Stv. Prüfstellenleiter
Bauteile

Pascal Geiger, Dipl.-Ing. (FH)
Produktingenieur
Bauteile

Grundlagen
EN 14351-1:2006 + A1:2010, Fenster und Außentüren – Produktnorm
EN 179 : 2008-04
EN 1125 : 2008-04
EN 1935 : 2002-05
Entspricht den nationalen Fassungen DIN EN.
Prüfbericht 11-001499-PR02 (PB-C01-03-de-03) vom 02.10.2013

Verwendungshinweise
Dieser Prüfbericht dient zum Nachweis der obengenannten Eigenschaften für Türen. Die ermittelten Ergebnisse können vom Hersteller als Grundlage für den herstellereigenen zusammenfassenden ITT-Bericht verwendet werden. Die Festlegungen aus EN 14351-1 + A1:2010-03 sind zu beachten.
Dieser Prüfbericht ersetzt **nicht** das EG-Konformitätszertifikat.

Gültigkeit
Die Daten und Ergebnisse beziehen sich ausschließlich auf die geprüften und beschriebenen Produkte.
Diese Prüfung ermöglicht keine Aussage über weitere leistungs- und qualitätsbestimmende Eigenschaften der vorliegenden Konstruktion; insbesondere Witterungs- und Alterungseinflüsse wurden nicht berücksichtigt.

Hinweis:
Die Funktionsfähigkeit des Türsystems, im betriebsfertigen Zustand, ist unabhängig dieses Nachweises, im Einzelfalls sicherzustellen.

Veröffentlichungshinweise
Es gilt das **ift**-Merkblatt „Bedingungen und Hinweise zur Benutzung von **ift**-Prüfdokumentationen".
Der Nachweis kann nur ungekürzt verwendet werden.

Inhalt
Der Nachweis umfasst insgesamt 98 Seiten.



Biegearbeiten
Travaux de cintrage
Profile bending

Stahlprofile in Bestform.
Ob als Einzelstücke, in Klein- oder Grossserien: Unser breites Biegeprogramm für Fenster-, Tür- und Fassadensysteme bietet Ihnen ein umfassendes Angebot an unterschiedlichen Bogenarten mit individuellen Biegeradien.
Die gebogenen Profile sorgen insbesondere bei der Gestaltung von Gebäudefassaden für maximale Freiheit. Nebst Stahlprofilen biegen wir auch Stahlrohre in jede gewünschte Form.
Genauso vielseitig wie die Anforderungen an Form und Funktion gebogener Lösungen, ist unsere Biegekompetenz im Umgang mit diversen Werkstoffen. Ergänzend zu den gängigen Materialien Stahl und Aluminium sowie Edelstahl biegen wir Profile und Rohre aus Buntmetallen für zahlreiche Branchenanwendungen:

- **Apparatebau**
- **Metallbau**
- **Fahrzeugbau**
- **Maschinenindustrie**
- **Schiffsbau**
- **Möbelindustrie**

Les profilés en acier au mieux de leur forme.
Que ce soit comme pièces unitaire, en petites ou grandes séries, notre important programme de cintrage pour systèmes de fenêtre, porte et façade vous propose une vaste gamme de cintres aux rayons individuels. Les profilés cintrés assurent une énorme liberté de conception, en particulier dans les façades de bâtiment. Nous ne cintrons pas uniquement des profilés en acier, mais aussi des tubes en acier dans la forme que vous désirez.
Notre compétence dans le domaine du cintrage de divers matériaux est tout aussi vaste que les exigences de forme et de fonction du cintrage. Nous cintrons des profilés et des tubes en métaux non ferreux pour de nombreuses applications comme complément des matériaux usuels acier, aluminium et acier Inox:

- **Construction d'appareils**
- **Construction métallique**
- **Construction automobile**
- **Industrie mécanique**
- **Construction navale**
- **Industrie des meubles**

Steel profiles at their best
Whether as individual units, in small or large-scale production, our wide selection of bending options for windows, doors and façade systems offers you a comprehensive range of different arch types with individual bending radii. The curved profiles ensure maximum freedom, particularly when it comes to the design of building façades. In addition to steel profiles, we also bend steel tubes in any desired shape. Our expertise in bending with the use of different materials is as diverse as the requirements for form and function in curved solutions.
In addition to the customary materials of steel, aluminium and stainless steel, we bend profiles and tubes made from non-ferrous metals for numerous branches of industry:

- **Apparatus construction**
- **Metal fabrication**
- **Vehicle manufacturing**
- **Machine industry**
- **Shipbuilding**
- **Furniture industry**



Halbrundbogen
Plein cintre
Semi-circular arch

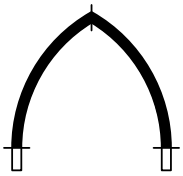

Spitzbogen
Arc en ogive
Gothic arch



Stichbogen
Arc bombé
Segmented arch



Korbbogen
Anse de panier
Oval arch

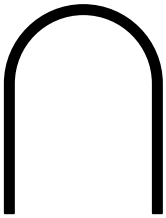

Halbrundbogen mit Schenkel
Plein cintre prolongée
Semi-circular arch with side extension

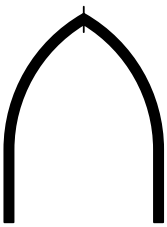

Spitzbogen mit Schenkel
Arc en ogive prolongée
Gothic arch with side extension

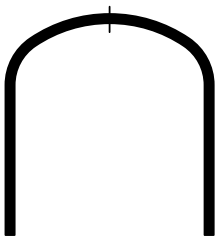

Korbbogen mit Schenkel
Anse de panier prolongée
Oval arch with side extension

Gebogene Vielfalt seit über 40 Jahren.
Stahlprofilsysteme prägen Gebäudestrukturen sichtbar. Nicht nur bei Sanierungen sind gebogene Profile gefragt. Auch zeitgenössische Architektur setzt vielerorts auf eine runde Formsprache, um baulichen und nicht zuletzt ästhetischen Aspekten gerecht zu werden.

Seit über 40 Jahren biegt Jansen Profile aus Stahl und Aluminium sowie Edelstahl nach individuellen Radien. Dazu gehören komplexe Profilformen genauso wie das Biegen kompletter Tür-, Fenster- und Fassadensysteme. Insbesondere bei wärmegedämmten Stahlprofilen und Brandschutzprofilen ist im Umgang mit modernster Biegetechnik umfassendes Know-how gefragt.

Ob gebogene Rahmen-, Sprossen-, Fensterflügel- oder Türflügelprofile – mit anspruchsvollen Biegeformen und komplexen Profilen kennen wir uns aus. So werden bei Sanierungen denkmalgeschützter Fenster oft Profile mit besonders kleinen Radien verlangt. Mit unserem Fenstersystem Janisol Arte sind Radien bis 200 mm problemlos möglich. Auch das VISS Fassadensystem erlaubt Profilbogen bis Radius 600 mm.

Grande variété de cintres depuis plus de 40 ans.
Les systèmes de profilés en acier donnent leur caractère aux structures de bâtiment. Les profilés cintrés ne sont pas uniquement utilisés pour les rénovations. L'architecture moderne aime utiliser des formes arrondies pour répondre aux exigences de type constructif comme esthétique.

Depuis plus de 40 ans, Jansen cintre des profilés en acier et en aluminium ainsi qu'en acier inox dans une grande diversité de rayons. Des formes complexes de profilés comme le cintrage de systèmes complets de porte, de fenêtre et de façade font partie de son répertoire. Un grand savoir-faire est requis, en particulier pour les profilés en acier à rupture de pont thermique et les profilés coupe-feu associés à une technique de cintrage des plus modernes.

Qu'il s'agisse de profilés de cadre, de meneau, de vantail de fenêtre ou de cadre ouvrant, nous sommes des spécialistes des formes cintrées sophistiquées et des profilés complexes. Ainsi, des profilés aux rayons particulièrement petits sont requis pour la rénovation de fenêtres classées monument historique. Des rayons jusqu'à 200 mm ne posent aucun problème avec notre système de profilés Janisol Arte. Notre système de façade VISS autorise lui aussi des cintres profilés avec un rayon mini de 600 mm.

Providing curved solutions for over 40 years.
Steel profile systems visibly shape building structures. Curved profiles are not only sought after for renovation projects. In many places, contemporary architecture also looks to curved designs in order to meet structural and, not least, aesthetic demands.

For over 40 years, Jansen steel, aluminium and stainless steel profiles have been curved to suit individual radii. These include complex profile shapes as well as the bending of complete door, window and façade systems. When dealing with the latest bending technology, comprehensive expertise is particularly in demand for thermally-insulated steel profiles and fire protection profiles.

Whether frame, sash bar, window vent or door leaf profiles, we know our way around, with sophisticated bend types and complex profiles. In this way, when renovating listed windows, profiles with particularly small radii are often lengthened. With our Janisol Arte window system, radii of up to 200 mm can easily be achieved. The VISS façade system also allows profiles to be bent with a radius of up to 600 mm.

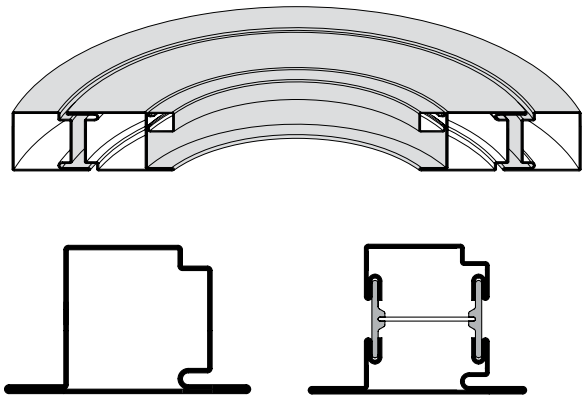

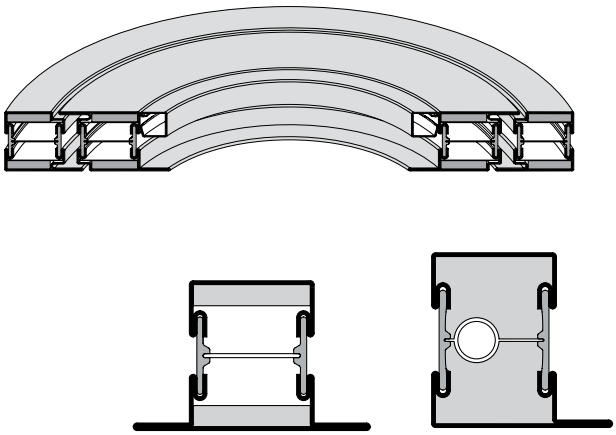

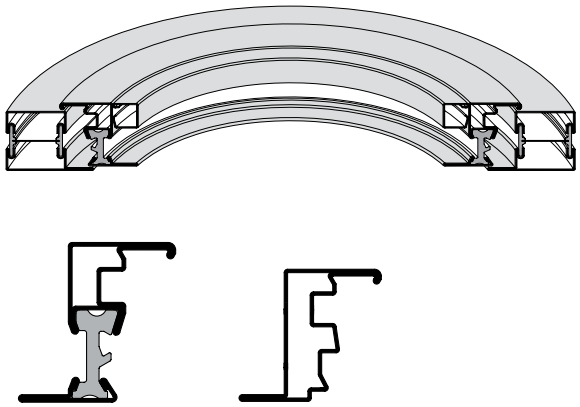

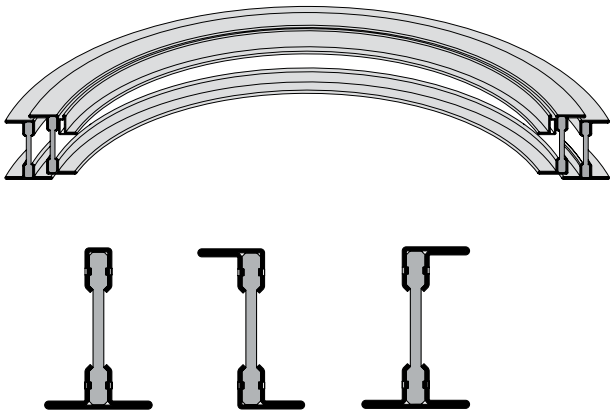

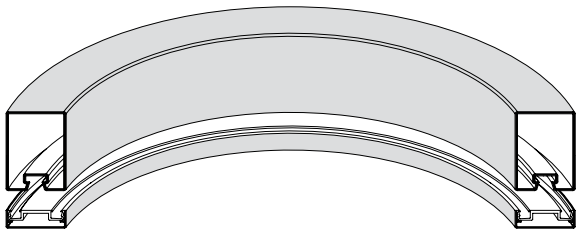

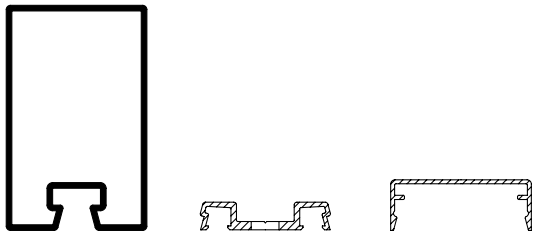

Personal Profiles
Personal Profiles
Personal Profiles

Die Vielfalt an Jansen Stahlsystemkombinationen ist gross. Mit Leichtbauprofilen aus gezogenem Flachstahl oder aufgesetzten Stahlrohren bietet Jansen Architekten, Planern und Konstrukteuren neue Möglichkeiten sowie Spielräume in der Gestaltung und Konstruktion von Tür-, Fenster- und Fassadenelementen.
Lassen Sie sich vom Jansen-Konfigurator inspirieren und kreieren Sie mit dessen Hilfe rasch und unkompliziert Ihr persönliches Profil.

www.jansen.com/personalprofiles/

Personal Profiles geben dem Planer mehr Spielraum:
- mehr Funktionsmöglichkeiten und Designvarianten dank praktischem Systembaukasten
- verbindet bestehende Profile mittels modernster Laserschweisstechnologie
- sind durchgehend geschweisst und haben eine gleichmässige, kaum sichtbare Schweissnaht

Personal Profiles machen Stahlsysteme besonders attraktiv
- rationelle Weiterverarbeitung dank hoher Präzision
- kostengünstige Herstellung auch bei Kleinmengen
- keine Werkzeugkosten bei neuen Profilkombinationen
- vereinfachte Beschaffung und Fertigungsplanung für Metallbauer

Permettez-nous de vous présenter une sélection des combinaisons individuelles de systèmes de profilés Jansen avec tubes en acier superposés ou en acier plat étiré. Ces profilés en acier léger offrent à l'architecte et au constructeur de nouvelles perspectives et une grande liberté d'aménagement et de construction des portes et des éléments de fenêtre et de façade.
Laissez-vous inspirer par notre programme de configuration et créez avec son assistance votre profilé personnalisé avec rapidité et facilité.

www.jansen.com/personalprofiles/

Les profilés personnalisés donnent une plus grande liberté au planificateur:
- dans leur dessin et leur fonctionnalité, grâce au système modulaire
- pratiquement sans limite en adaptant individuellement les profilés existants aux profilés superposés
- par leur soudure en continu et le cordon de soudure régulier et à peine visible

Les profilés personnalisés rendent les systèmes en acier séduisants et économiques
- transformation rationnelle grâce à leur grande précision
- réalisation économique, même en petites quantités
- aucun coût d'outillage pour de nombreuses combinaisons de profilés
- plus grande simplicité d'approvisionnement et d'exécution auprès du métallier

Here is a series of examples of different combinations of Jansen system profiles with add-on steel tubes or drawn flat steel. These lightweight steel profiles provide architects and designers with a range of creative possibilities for the design and construction of doors, windows and façade units. Use our configurator to help you create your own personal profile quickly and easily.

www.jansen.com/personalprofiles/

Personal profiles give the designer greater freedom:
- Range of designs and functionality due to an almost unlimited modular system
- Existing profiles individually connected to standard add-on profiles
- Continuous welding and an even, barely visible weld seam

Personal profiles make steel systems attractive and economical
- High level of precision for efficient fabrication
- Even small quantities can be manufactured economically
- No tooling costs for many new profile combinations
- Simplifies procurement and production planning for the fabricator






Terminologie Türbeschlag
Terminologie ferrure de porte
Door fitting terminology

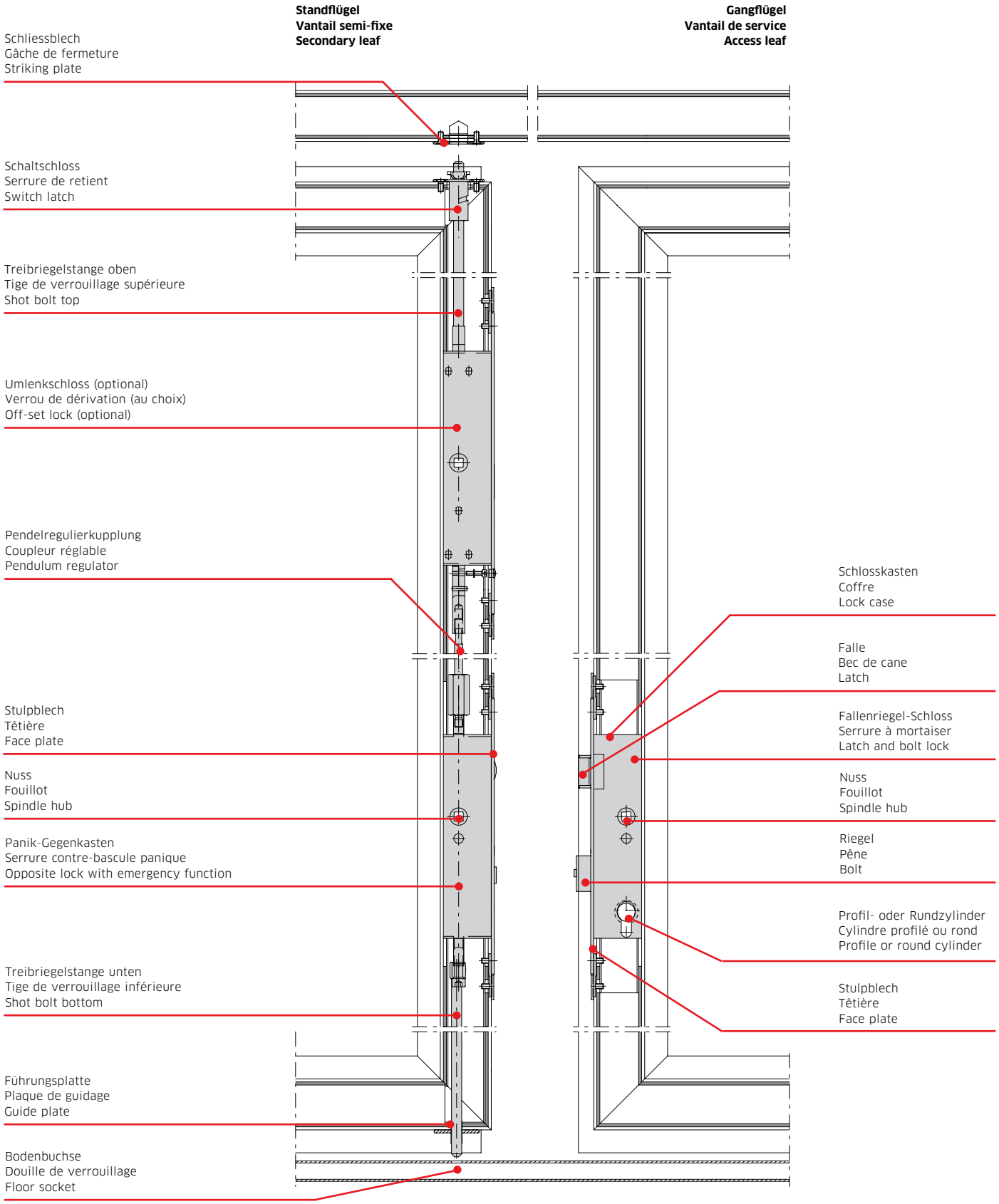

Funktionsbeschreibung für Panikschlösser
Description des fonctions pour serrures panique
Description of operation for locks with emergency functions

Umschaltfunktion B
(Standard-Fluchttürfunktion)

Fonction B panique
(fonction de porte de secours)

Emergency function B
(Emergency door function)

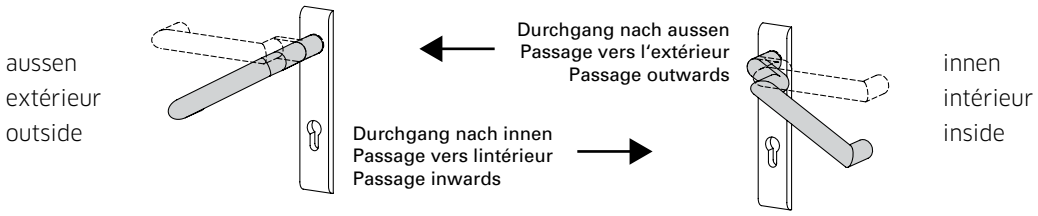

Grundstellung

Funktion von aussen:
Aussendrücker eingekoppelt, Durchgang von beiden Seiten über die Drücker möglich.

Funktion von innen:
Die Öffnung der Tür ist grundsätzlich jederzeit in Fluchtrichtung möglich.

Réglage de base

Funktion von aussen:
Aussendrücker eingekoppelt, Durchgang von beiden Seiten über die Drücker möglich.

Funktion von innen:
Die Öffnung der Tür ist grundsätzlich jederzeit in Fluchtrichtung möglich.

Basic position:

Funktion von aussen:
Aussendrücker eingekoppelt, Durchgang von beiden Seiten über die Drücker möglich.

Funktion von innen:
Die Öffnung der Tür ist grundsätzlich jederzeit in Fluchtrichtung möglich.

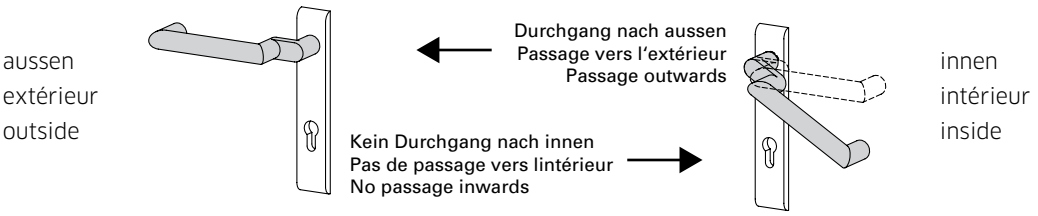

Schaltstellung

Funktion von aussen:
Aussendrücker ausgekoppelt und im Leerlauf. Die Tür kann nur mit dem Schlüssel geöffnet werden, indem der Aussendrücker eingekuppelt wird (Grundstellung). Anschliessend kann mit dem Schlüssel über vorschliessen des Riegels die Nusskupplung wieder in die Leerlauffunktion (Schaltstellung) zurückgeschaltet werden.

Funktion von innen:
Die Öffnung der Tür ist grundsätzlich jederzeit in Fluchtrichtung möglich.

Position de commutation

Funktion von aussen:
Aussendrücker ausgekoppelt und im Leerlauf. Die Tür kann nur mit dem Schlüssel geöffnet werden, indem der Aussendrücker eingekuppelt wird (Grundstellung). Anschliessend kann mit dem Schlüssel über vorschliessen des Riegels die Nusskupplung wieder in die Leerlauffunktion (Schaltstellung) zurückgeschaltet werden.

Funktion von innen:
Die Öffnung der Tür ist grundsätzlich jederzeit in Fluchtrichtung möglich.

Locked position

Funktion von aussen:
Aussendrücker ausgekoppelt und im Leerlauf. Die Tür kann nur mit dem Schlüssel geöffnet werden, indem der Aussendrücker eingekuppelt wird (Grundstellung). Anschliessend kann mit dem Schlüssel über vorschliessen des Riegels die Nusskupplung wieder in die Leerlauffunktion (Schaltstellung) zurückgeschaltet werden.

Funktion von innen:
Die Öffnung der Tür ist grundsätzlich jederzeit in Fluchtrichtung möglich.

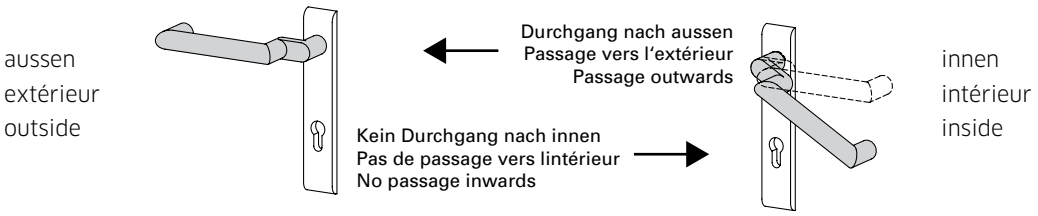

Verriegelung

Funktion von aussen:
Schlüssel in Verschlussrichtung bis zur Verriegelung gedreht und abgezogen. Nach einer Fluchttürbetätigung von innen entsteht automatisch die Schaltstellung (Aussendrücker abgekoppelt).

Funktion von innen:
Die Öffnung der Tür ist grundsätzlich jederzeit in Fluchtrichtung möglich.

Verrouillage

Funktion von aussen:
Schlüssel in Verschlussrichtung bis zur Verriegelung gedreht und abgezogen. Nach einer Fluchttürbetätigung von innen entsteht automatisch die Schaltstellung (Aussendrücker abgekoppelt).

Funktion von innen:
Die Öffnung der Tür ist grundsätzlich jederzeit in Fluchtrichtung möglich.

Dead-bolt position

Funktion von aussen:
Schlüssel in Verschlussrichtung bis zur Verriegelung gedreht und abgezogen. Nach einer Fluchttürbetätigung von innen entsteht automatisch die Schaltstellung (Aussendrücker abgekoppelt).

Funktion von innen:
Die Öffnung der Tür ist grundsätzlich jederzeit in Fluchtrichtung möglich.

Verwendungshinweis

Für Türen, die zeitweise einen Durchgang von innen und aussen ermöglichen müssen (Grundstellung). Nach einer Beschlagbetätigung von innen aus der Schaltstellung oder Verriegelung heraus entsteht nach dem Schliessen der Tür automatisch Leerlauf auf dem Aussendrücker. Die Umschaltfunktion B ermöglicht grundsätzlich eine Öffnung der Tür von innen (Fluchttürfunkton).

Conseil d'utilisation

Für Türen, die zeitweise einen Durchgang von innen und aussen ermöglichen müssen (Grundstellung). Nach einer Beschlagbetätigung von innen aus der Schaltstellung oder Verriegelung heraus entsteht nach dem Schliessen der Tür automatisch Leerlauf auf dem Aussendrücker. Die Umschaltfunktion B ermöglicht grundsätzlich eine Öffnung der Tür von innen (Fluchttürfunkton).

Operation advice

Für Türen, die zeitweise einen Durchgang von innen und aussen ermöglichen müssen (Grundstellung). Nach einer Beschlagbetätigung von innen aus der Schaltstellung oder Verriegelung heraus entsteht nach dem Schliessen der Tür automatisch Leerlauf auf dem Aussendrücker. Die Umschaltfunktion B ermöglicht grundsätzlich eine Öffnung der Tür von innen (Fluchttürfunkton).

Wechselfunktion E
(Standard-Fluchttürfunktion)

Fonction E panique
(fonction de porte de secours)

Emergency function E
(Emergency door function)

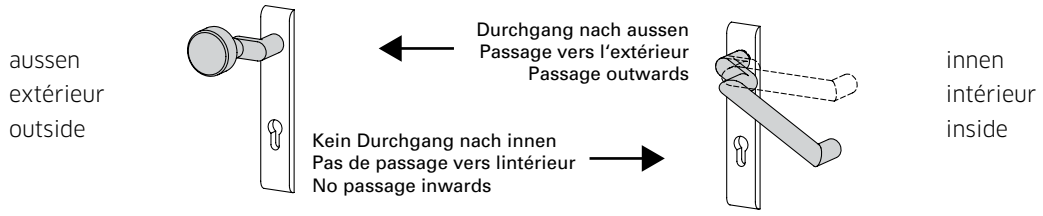

Grundstellung

Funktion von aussen:
Schlüssel bis zum Schlüsselabzug in Öffnungsrichtung gedreht und abgezogen.

Funktion von innen:
Die Öffnung der Tür ist grundsätzlich jederzeit in Fluchtrichtung möglich.

Réglage de base

Funktion von aussen:
Schlüssel bis zum Schlüsselabzug in Öffnungsrichtung gedreht und abgezogen.

Funktion von innen:
Die Öffnung der Tür ist grundsätzlich jederzeit in Fluchtrichtung möglich.

Basic position:

Funktion von aussen:
Schlüssel bis zum Schlüsselabzug in Öffnungsrichtung gedreht und abgezogen.

Funktion von innen:
Die Öffnung der Tür ist grundsätzlich jederzeit in Fluchtrichtung möglich.

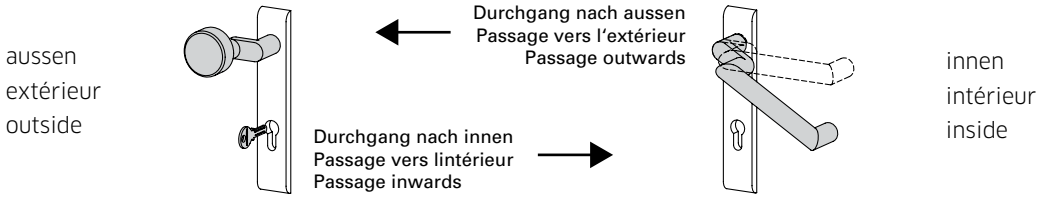

Öffnungsstellung

Funktion von aussen:
Feststehender Knopf oder Stossgriff; das Öffnen der Tür erfolgt mit dem Schlüssel über den Wechsel.

Funktion von innen:
Die Öffnung der Tür ist grundsätzlich jederzeit in Fluchtrichtung möglich.

Position de commutation

Funktion von aussen:
Feststehender Knopf oder Stossgriff; das Öffnen der Tür erfolgt mit dem Schlüssel über den Wechsel.

Funktion von innen:
Die Öffnung der Tür ist grundsätzlich jederzeit in Fluchtrichtung möglich.

Locked position

Funktion von aussen:
Feststehender Knopf oder Stossgriff; das Öffnen der Tür erfolgt mit dem Schlüssel über den Wechsel.

Funktion von innen:
Die Öffnung der Tür ist grundsätzlich jederzeit in Fluchtrichtung möglich.

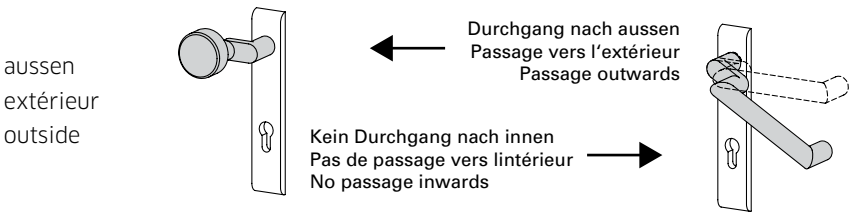

Verriegelung

Funktion von aussen:
Schlüssel in Verschlussrichtung bis zur Verriegelung gedreht und abgezogen. Nach einer Fluchttürbetätigung von innen entsteht automatisch die Grundstellung.

Funktion von innen:
Die Öffnung der Tür ist grundsätzlich jederzeit in Fluchtrichtung möglich.

Verrouillage

Funktion von aussen:
Schlüssel in Verschlussrichtung bis zur Verriegelung gedreht und abgezogen. Nach einer Fluchttürbetätigung von innen entsteht automatisch die Grundstellung.

Funktion von innen:
Die Öffnung der Tür ist grundsätzlich jederzeit in Fluchtrichtung möglich.

Dead-bolt position

Funktion von aussen:
Schlüssel in Verschlussrichtung bis zur Verriegelung gedreht und abgezogen. Nach einer Fluchttürbetätigung von innen entsteht automatisch die Grundstellung.

Funktion von innen:
Die Öffnung der Tür ist grundsätzlich jederzeit in Fluchtrichtung möglich.

Verwendungshinweis

Für Türen, bei denen grundsätzlich eine unberechtigte Öffnung von aussen verhindert werden muss. Die Türe kann nicht versehentlich in unverschlossenem Zustand bleiben, da schon nach Schlüsselabzug und Schliessen der Türe eine Öffnung der Türe nur mit dem Schlüssel möglich ist. Die Wechselfunktion E ermöglicht grundsätzlich eine Öffnung der Türe von innen (Fluchttürfunkton).

Conseil d'utilisation

Für Türen, bei denen grundsätzlich eine unberechtigte Öffnung von aussen verhindert werden muss. Die Türe kann nicht versehentlich in unverschlossenem Zustand bleiben, da schon nach Schlüsselabzug und Schliessen der Türe eine Öffnung der Türe nur mit dem Schlüssel möglich ist. Die Wechselfunktion E ermöglicht grundsätzlich eine Öffnung der Türe von innen (Fluchttürfunkton).

Operation advice

Für Türen, bei denen grundsätzlich eine unberechtigte Öffnung von aussen verhindert werden muss. Die Türe kann nicht versehentlich in unverschlossenem Zustand bleiben, da schon nach Schlüsselabzug und Schliessen der Türe eine Öffnung der Türe nur mit dem Schlüssel möglich ist. Die Wechselfunktion E ermöglicht grundsätzlich eine Öffnung der Türe von innen (Fluchttürfunkton).

Umschaltfunktion D
(Sonder-Fluchttürfunktion)

Fonction Dpanique
(fonction de porte de secours)

Emergency function D
(Emergency door function)

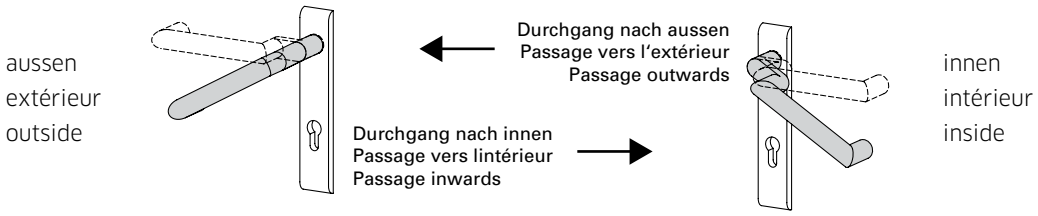

Grundstellung

Funktion von aussen:
Aussendrücker eingekoppelt, Durchgang von beiden Seiten über die Drücker möglich.

Funktion von innen:
Die Öffnung der Tür ist grundsätzlich jederzeit in Fluchtrichtung möglich.

Réglage de base

Funktion von aussen:
Aussendrücker eingekoppelt, Durchgang von beiden Seiten über die Drücker möglich.

Funktion von innen:
Die Öffnung der Tür ist grundsätzlich jederzeit in Fluchtrichtung möglich.

Basic position:

Funktion von aussen:
Aussendrücker eingekoppelt, Durchgang von beiden Seiten über die Drücker möglich.

Funktion von innen:
Die Öffnung der Tür ist grundsätzlich jederzeit in Fluchtrichtung möglich.

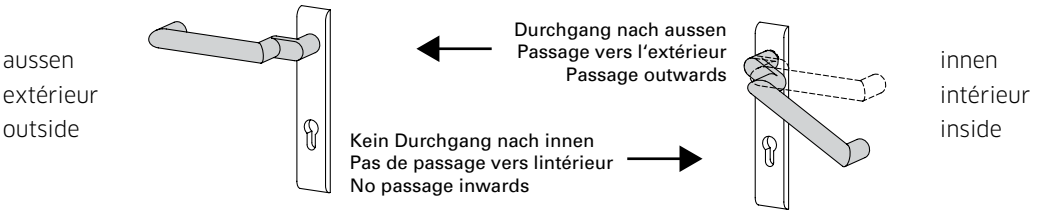

Schaltstellung

Funktion von aussen:
Aussendrücker ausgekoppelt und im Leerlauf. Die Tür kann nur mit dem Schlüssel geöffnet werden, indem der Aussendrücker eingekuppelt wird (Grundstellung). Anschliessend kann mit dem Schlüssel über vorschliessen des Riegels die Nusskupplung wieder in die Leerlauffunktion (Schaltstellung) zurückgeschaltet werden.

Funktion von innen:
Die Öffnung der Tür ist grundsätzlich jederzeit in Fluchtrichtung möglich. Sobald die Fluchttürfunktion von innen genutzt wird, bleibt der Drücker auf der Aussenseite eingekuppelt

Position de commutation

Funktion von aussen:
Aussendrücker ausgekoppelt und im Leerlauf. Die Tür kann nur mit dem Schlüssel geöffnet werden, indem der Aussendrücker eingekuppelt wird (Grundstellung). Anschliessend kann mit dem Schlüssel über vorschliessen des Riegels die Nusskupplung wieder in die Leerlauffunktion (Schaltstellung) zurückgeschaltet werden.

Funktion von innen:
Die Öffnung der Tür ist grundsätzlich jederzeit in Fluchtrichtung möglich. Sobald die Fluchttürfunktion von innen genutzt wird, bleibt der Drücker auf der Aussenseite eingekuppelt

Locked position

Funktion von aussen:
Aussendrücker ausgekoppelt und im Leerlauf. Die Tür kann nur mit dem Schlüssel geöffnet werden, indem der Aussendrücker eingekuppelt wird (Grundstellung). Anschliessend kann mit dem Schlüssel über vorschliessen des Riegels die Nusskupplung wieder in die Leerlauffunktion (Schaltstellung) zurückgeschaltet werden.

Funktion von innen:
Die Öffnung der Tür ist grundsätzlich jederzeit in Fluchtrichtung möglich. Sobald die Fluchttürfunktion von innen genutzt wird, bleibt der Drücker auf der Aussenseite eingekuppelt

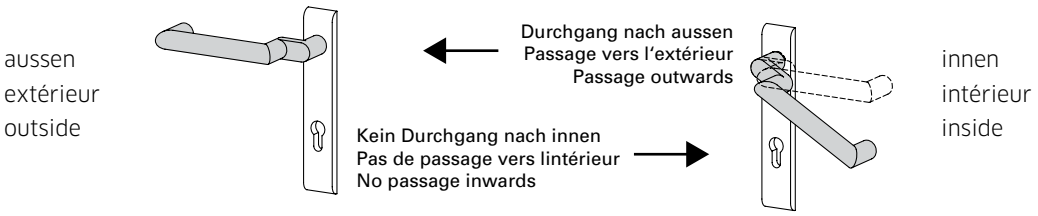

Verriegelung

Funktion von aussen:
Schlüssel in Verschlussrichtung bis zur Verriegelung gedreht und abgezogen. Nach einer Fluchttürbetätigung von innen entsteht automatisch die Grundstellung (Aussendrücker eingekoppelt).

Funktion von innen:
Die Öffnung der Tür ist grundsätzlich jederzeit in Fluchtrichtung möglich.

Verrouillage

Funktion von aussen:
Schlüssel in Verschlussrichtung bis zur Verriegelung gedreht und abgezogen. Nach einer Fluchttürbetätigung von innen entsteht automatisch die Grundstellung (Aussendrücker eingekoppelt).

Funktion von innen:
Die Öffnung der Tür ist grundsätzlich jederzeit in Fluchtrichtung möglich.

Dead-bolt position

Funktion von aussen:
Schlüssel in Verschlussrichtung bis zur Verriegelung gedreht und abgezogen. Nach einer Fluchttürbetätigung von innen entsteht automatisch die Grundstellung (Aussendrücker eingekoppelt).

Funktion von innen:
Die Öffnung der Tür ist grundsätzlich jederzeit in Fluchtrichtung möglich.

Verwendungshinweis

Für Türen, die zeitweise einen Durchgang von innen und aussen ermöglichen müssen (Grundstellung). Nach einer Beschlagbetätigung von innen aus der Schaltstellung oder Verriegelung heraus entsteht nach dem Schliessen der Tür automatisch Grundstellung auf dem Aussendrücker. Die Durchgangsfunktion D ermöglicht grundsätzlich eine Öffnung der Tür von innen (Fluchttürfunkton).

Conseil d'utilisation

Für Türen, die zeitweise einen Durchgang von innen und aussen ermöglichen müssen (Grundstellung). Nach einer Beschlagbetätigung von innen aus der Schaltstellung oder Verriegelung heraus entsteht nach dem Schliessen der Tür automatisch Grundstellung auf dem Aussendrücker. Die Durchgangsfunktion D ermöglicht grundsätzlich eine Öffnung der Tür von innen (Fluchttürfunkton).

Operation advice

Für Türen, die zeitweise einen Durchgang von innen und aussen ermöglichen müssen (Grundstellung). Nach einer Beschlagbetätigung von innen aus der Schaltstellung oder Verriegelung heraus entsteht nach dem Schliessen der Tür automatisch Grundstellung auf dem Aussendrücker. Die Durchgangsfunktion D ermöglicht grundsätzlich eine Öffnung der Tür von innen (Fluchttürfunkton).

Nachhaltigkeit durch Langlebigkeit
Longévité égale durabilité
Sustainability through durability

Je stabiler eine Tür ist bzw. je höher die geprüfte Klasse ist, desto länger erfüllt sie die gewünschte Gebrauchtstauglichkeit. Die Wahrscheinlichkeit einer Reparatur ist geringer, ebenso der Wartungsaufwand.

Wartungs- und Unterhaltskosten können in Bezug auf die gesamten Lebenszykluskosten bis zu 80% ausmachen. Die richtige Wahl des Türsystems und dessen Zubehör können diese Kosten stark minimieren. Der geplanten Beanspruchnung entsprechende Ausführungen helfen, die Gesamtkosten zu senken.

Plus une porte est stable et plus sa classe contrôlée est élevée, plus elle répond longtemps à l'aptitude d'utilisation désirée. La probabilité d'une réparation est moins grande, ses besoins en maintenance également.

Les coûts de maintenance et d'entretien peuvent représenter jusqu'à 80% des coûts totaux d'un cycle de vie. Ces coûts peuvent être grandement minimisés par le bon choix du système de porte et de ses accessoires. Les exécutions répondant à la sollicitation prévue aident à réduire les coûts totaux.

The more robust a door is or the higher its tested class, the longer it will fulfil the required fitness for purpose. The likelihood of repairs is lower, as are the maintenance requirements.

Maintenance and servicing costs can account for up to 80% of the total lifecycle costs. The correct choice of door system and accessories can considerably reduce these costs. Designs appropriate for the planned loading help to minimise the total costs.

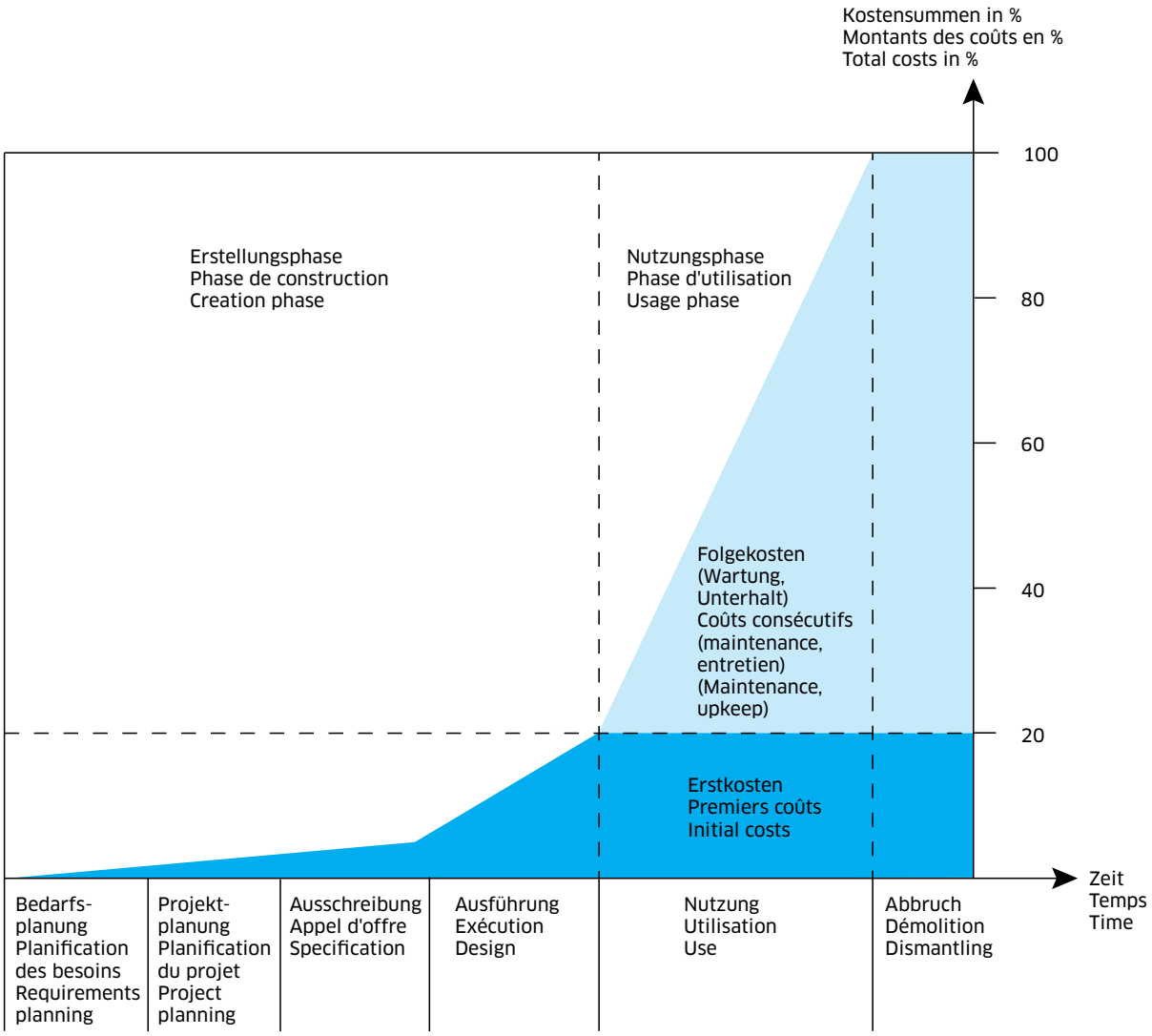

Nachhaltiges Bauen mit Stahl
Construction durable avec l'acier
Sustainable building with steel

Nachhaltigkeit in hohem Masse
Stahl ist robust und widerstandsfähig gegen mechanische Beschädigungen. Jansen Profilsysteme sind damit besonders geeignet für den Einsatz in allen Objekten mit starkem Publikumsverkehr. Im Gewerbe- und Industriebau, in Schulen und Krankenhäusern, in Sport- und Freizeitanlagen, in Dienstleistungszentren und Bahnhöfen. Mit rund 210 kN/mm² weist Stahl das höchste E-Modul der im Bauwesen verbreitet eingesetzten Materialien auf. Die werkstoffspezifischen Vorteile eröffnen interessante Perspektiven in der statischen Dimensionierung, in Brandschutzanwendungen, in einbruchhemmenden Konstruktionen und im Schallschutz. Das breite Angebot umfasst weitere wärmegedämmte Systeme und Profile aus Edelstahl.

Jansen übernimmt Verantwortung und lebt eine auf Nachhaltigkeit und Energieeffizienz ausgerichtete Firmenpolitik. Langlebige, wertbeständige und energieeffiziente Produkte aus recycelbaren Werkstoffen sowie optimierte Prozesse und Produktionsverfahren schonen Ressourcen und Umwelt. Nachhaltige Bauweise bedeutet, die Bedürfnisse nachfolgender Generationen zu respektieren und deren Lebensraum zu schonen. Umweltschonend soll nicht nur die Herstellung des Baumaterials sein, sondern auch die Bauweise selbst. Dabei muss das Gebäude in seinem gesamten Lebenszyklus betrachtet werden. Die Stahlsysteme entsprechen den Grundsätzen des nachhaltigen Bauens in hohem Masse.

Fazit
Jansen Stahl- und Edelstahltüren genügen den höchsten Gebrauchsanforderungen. Aus diesem Grund sind sie besonders nachhaltig und verursachen niedrige Lebenszykluskosten.

Haut degré de durabilité
L'acier est robuste et résistant aux dommages mécaniques. Les systèmes de profilés Jansen conviennent donc particulièrement bien dans tous les objets dans lesquels le nombre de visiteurs est élevé tels que les bâtiments de bureaux et industriels, les écoles et les hôpitaux, dans les stades et les parcs de loisir, les centres de prestations et les gares. Avec environ 210 kN/mm², l'acier présente le module élastique le meilleur de tous les matériaux utilisés dans la construction. Les propriétés avantageuses spécifiques à ce matériau ouvrent des perspectives intéressantes au niveau statique, dans les applications coupe-feu, les constructions anti-effraction et l'isolation acoustique. La vaste palette comprend d'autres systèmes et profilés à rupture de pont thermique en acier inox.

Jansen se sent responsable et met une politique de durabilité et d'efficacité énergétique en pratique. Des produits de grande longévité, de valeur stable et de haute efficacité énergétique dans des matériaux recyclables ainsi que des processus et des procédés de production optimisés ménagent les ressources et l'environnement. Une construction durable signifie respecter les besoins des générations à venir et ménager leur espace vital. Ce n'est pas uniquement la fabrication du matériau de construction qui doit être écologique, la construction elle-même doit l'être aussi. Le bâtiment doit pour ce faire être considéré sur tout son cycle de vie. Les systèmes en acier répondent au plus haut point aux principes de la construction durable.

Conclusion
Les portes en acier et acier inox Jansen satisfont aux exigences d'utilisation les plus élevées. Elles sont pour cette raison particulièrement durables et n'occasionnent que de faibles coûts durant leur cycle de vie.

A high degree of sustainability
Steel is robust and can withstand mechanical damage. Jansen profile systems are therefore particularly suitable for use in all buildings frequently used by the public. In commercial and industrial buildings, in schools and hospitals, in sports and leisure centres, and in service centres and railway stations. Of the materials widely used in building construction, steel has the highest modulus of elasticity, at around 210 kN/mm². The material benefits offer new and interesting prospects in structural dimensioning, in fire applications, in burglar-resistant constructions and in sound reduction. The wide range of products includes other thermally insulated systems and stainless steel profiles.

Jansen is taking responsibility and pursuing a company policy that is geared towards sustainability and energy efficiency. Durable, energy-efficient products which hold their value and are made from recyclable materials, as well as optimised processes and production procedures, conserve resources and the environment. Sustainable construction means respecting the needs of future generations and conserving their living environment. It should not only be the manufacture of the building materials that is environmentally friendly, but the methods of construction themselves, too. For this, the building must be considered in terms of its entire lifecycle. The steel systems comply with the basic principles of sustainable building to a great extent.

Conclusion
Jansen steel and stainless steel doors meet the highest usage requirements. For this reason, they are particularly sustainable and result in low lifecycle costs.


DIN L

AUSGEFÜHRTE OBJEKTE

WÄRMEGEDÄMMTE FASSADENSYSTEME

COMPLETED PROJECTS

THERMALLY INSULSATED FAÇADE SYSTEMS



SCHÜCO
Stahlsysteme
JANSEN

Inhaltsverzeichnis
Sommaire
Content



3 Wissenschafts-zentrum Kopernikus, Warschau/PL

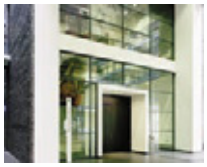

4 KAN Kulturzentrum am Neumarkt, Köln/DE



5 Hotel Magyar Király, Székesfehérvár/HU



6 Theater- und Konzerthaus Kilden, Kristiansand/NO



8 Museum für moderne Kunst, Zagreb/HR



10 Museum für Kunst und Kulturgeschichte Altona, Hamburg-Altona/DE



11 TransPort (Flughafen Schiphol), Amsterdam/NL



12 Büro- und Geschäftshaus «Hillsite», Schwalbach am Taunus/DE



14 Zentralarchiv EDF, Bure/FR



16 Gemeindehaus, Ruidellots de la Selva/ES



17 Hauptbahnhof, Köln/DE



18 Universität Lausanne «Géopolis», Lausanne/CH



20 Jansen AG, Campus, Oberriet/CH



22 Bildungsforum, Potsdam/DE



24 Besucherzentrum «Alte Wasserzentrale», Pietra Neamt/RO



26 Hotel Novi Spa, Novi Vinodolski/HR



27 Solvias AG, Büro- und Lagergebäude, Kaiseraugst/CH



28 Médiathèque, Pau/FR



30 «Mumuth» Haus für Musik & Musiktheater der Kunstuniversität, Graz/AT



32 Centre Pompidou, Metz/FR



33 Alters- und Pflegeheim, Burgdorf/CH



34 Drents Museum, Assen/NL



36 Akkustik-Tunnels, Warschau/PL



38 Jin Ji Hu Kempinski Hotel, Suzhou/CN



39 Historisches Museum, Kharkov/UA



40 Kunstgebäude, Stuttgart/DE



42 3-Feldsporthalle, Ingelfingen/DE

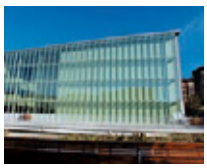

44 Musikkonservatorium, Bilbao/ES



45 Landesberufsschule, Mureck/AT



46 Hafencity Schule, Hamburg/DE



48 Drehrestaurant «Hoher Kasten», Brülisau/CH



50 Hauptbahnhof «Rotterdam Centraal», Rotterdam/NL



52 IGuzzini Illuminazione, Barcelona/ES



54 «Erasmus» Studenten-Pavillon, Rotterdam/NL



56 Hochschule «Anstalt für angewandte Wissenschaften», Dessau/DE



57 Justizgebäude, Würzburg/DE



58 Halle M, Jansen AG, Oberriet/CH



60 Vogtlandhalle (Stadthalle), Greiz/DE



62 Ausbau Messehalle BEA Expo, Bern/CH



63 MAN Nutzfahrzeuge, Werkserweiterung, München/DE



64 Museumsquartier, Den Bosch/NL



66 Werkhalle Glas Trösch, St.Gallen/CH



67 Voentorg Center, Moskau/R



68 Neue Messehalle (Kielce Traide Fairs), Kielce/PL



18 Schloss Novy Svetlov, Bojkovice/CZ

Ausgeführte Objekte
Objets réalisés
Completed projects

Objekt:
Wissenschaftszentrum Kopernikus,
Centrum Nauki Kopernik, Warschau/PL

System:
VISS TVS, VISS SG, VISS Fire,
Janisol 2 EI30, Janisol SG

Architekt:
RAr-2 Laboratorium Architektury
Jan Kubec, Ruda Śląska/PL

Objet:
Centre de recherche Copernique,
Centrum Nauki Kopernik, Varsovie/PL

Système:
VISS TVS, VISS SG, VISS Fire,
Janisol 2 EI30, Janisol SG

Architecte:
RAr-2 Laboratorium Architektury
Jan Kubec, Ruda Śląska/PL

Project:
Copernicus Science Centre,
Centrum Nauki Kopernik, Warsaw/PL

System:
VISS TVS, VISS SG, VISS Fire,
Janisol 2 EI30, Janisol SG

Architect:
RAr-2 Laboratorium Architektury
Jan Kubec, Ruda Śląska/PL







Ausgeführte Objekte
Objets réalisés
Completed projects





Fotos: Klemens Ortmeyer, Hamburg

Objekt:
KAN Kulturzentrum am Neumarkt, Köln/DE

System:
VISS TVS, VISS Fire EI30/90, Janisol Primo, Janisol Türen, Janisol 2 EI30

Architekt:
Schneider & Sendelbach Architekten, Braunschweig/DE

Objet:
KAN Kulturzentrum am Neumarkt (Centre culturel), Cologne/DE

Système:
VISS TVS, VISS Fire EI30/90, Janisol Primo, portes Janisol, Janisol 2 EI30

Architecte:
Schneider & Sendelbach Architekten, Braunschweig/DE

Project:
KAN Kulturzentrum am Neumarkt, Cologne/DE

System:
VISS TVS, VISS Fire EI30/90, Janisol Primo, Janisol doors, Janisol 2 EI30

Architect:
Schneider & Sendelbach Architekten, Braunschweig/DE

Objekt:
Hotel Magyar Király,
Székesfehérvár/HU

System:
VISS TVS (schräg)

Architekt:
Szendro Epitesz Studio, Budapest/HU

Objet:
Hôtel Magyar Király,
Székesfehérvár/HU

Système:
VISS TVS (oblique)

Architecte:
Szendro Epitesz Studio, Budapest/HU

Project:
Hotel Magyar Király,
Székesfehérvár/HU

System:
VISS TVS (sloping)

Architect:
Szendro Epitesz Studio, Budapest/HU







Ausgeführte Objekte
Objets réalisés
Completed projects

Objekt:
Theater- und Konzerthaus Kilden, Kristiansand/NO

System:
VISS $I_x$tra

Architekt:
ALA Architects, Helsinki/SF

Objet:
Maison du théâtre et des concerts Kilden, Kristiansand/NO

Système:
VISS $I_x$tra

Architecte:
ALA Architects, Helsinki/SF

Project:
Kilden Performing Arts Centre, Kristiansand/NO

System:
VISS $I_x$tra

Architect:
ALA Architects, Helsinki/SF





Fotos: Jiri Havran, Oslo

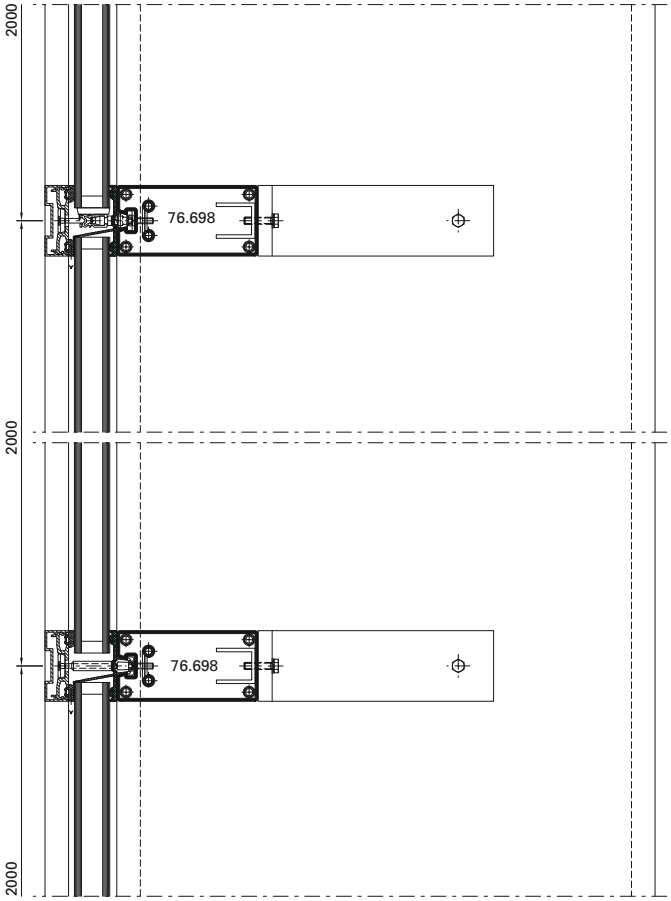
2000
76.698
2000
76.698
2000





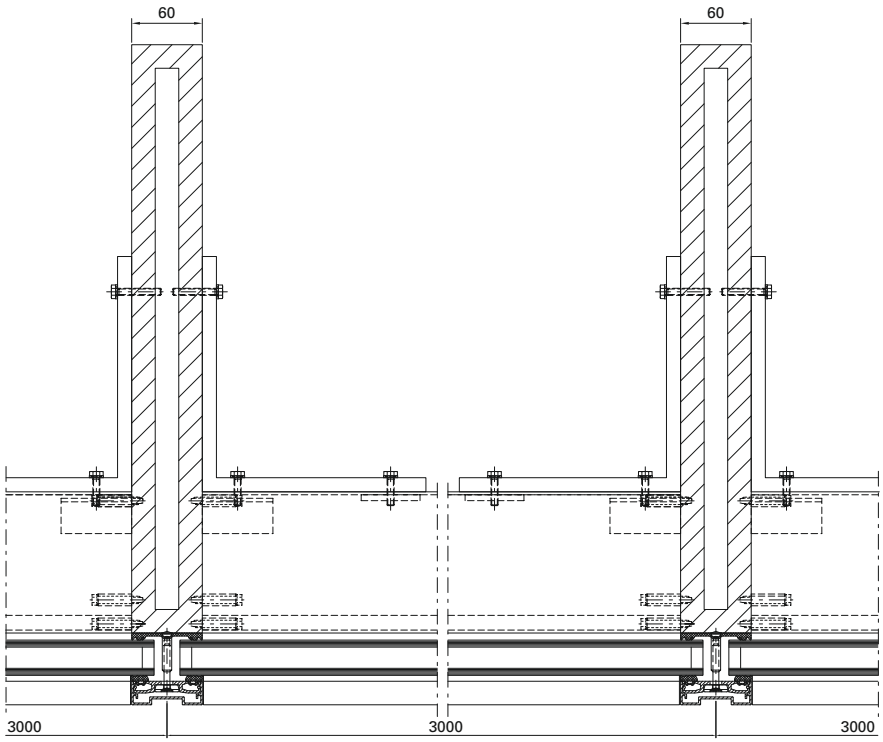
60
60
3000
3000
3000

Ausgeführte Objekte
Objets réalisés
Completed projects

Objekt:
Museum für moderne Kunst,
Zagreb/HR

System:
VISS SG

Architekt:
Igor Franić Architekturstudio SZA,
Zagreb/HR

Objet:
Musée de l'art contemporain,
Zagreb/HR

Système:
VISS SG

Architecte:
Igor Franić Architekturstudio SZA,
Zagreb/HR

Project:
Museum of Contemporary Art,
Zagreb/HR

System:
VISS SG

Architect:
Igor Franić Architekturstudio SZA,
Zagreb/HR









Ausgeführte Objekte
Objets réalisés
Completed projects



Objekt:
Museum für Kunst und Kulturgeschichte Altona, Hamburg-Altona/DE

System:
VISS $I_x$tra, Janisol 2 EI30

Architekt:
Störmer Murphy and Partners GbR, Hamburg/DE

Objet:
Musée de l'art et de l'histoire de la civilisation Altona, Hambourg-Altona/DE

Système:
VISS $I_x$tra, Janisol 2 EI30

Architecte:
Störmer Murphy and Partners GbR, Hambourg/DE



Fotos: Jochen Helle, Dortmund

Project:
Altona Museum of Art and Cultural History Altona, Hamburg-Altona/DE

System:
VISS $I_x$tra, Janisol 2 EI30

Architect:
Störmer Murphy and Partners GbR, Hamburg/DE

Objekt:
TransPort (Flughafen Schiphol), Amsterdam/NL

System:
VISS Basic TVS Fire, VISS TVS

Architekt:
Architectenbureau Paul de Ruiter, Amsterdam/NL

Objet:
TransPort (aéroport Schiphol), Amsterdam/NL

Système:
VISS Basic TVS Fire, VISS TVS

Architecte:
Architectenbureau Paul de Ruiter, Amsterdam/NL

Project:
TransPort (Schiphol airport), Amsterdam/NL

System:
VISS Basic TVS Fire, VISS TVS

Architect:
Architectenbureau Paul de Ruiter, Amsterdam/NL







Fotos. Pieter Kers/NL

Ausgeführte Objekte
Objets réalisés
Completed projects

Objekt:
Büro- und Geschäftshaus «Hillsite», Schwalbach am Taunus/DE

System:
VISS Semi SG

Architekt:
Meixner-Schlüter-Wendt Architekten, Frankfurt am Main/DE

Objet:
Immeuble de bureaux et de commerce «Hillsite», Schwalbach am Taunus/DE

Système:
VISS Semi SG

Architecte:
Meixner-Schlüter-Wendt Architekten, Frankfurt am Main/DE

Project:
«Hillsite» office complex, Schwalbach am Taunus/DE

System:
VISS Semi SG

Architect:
Meixner-Schlüter-Wendt Architekten, Frankfurt am Main/DE



Fotos: Stephan Falk, Berlin

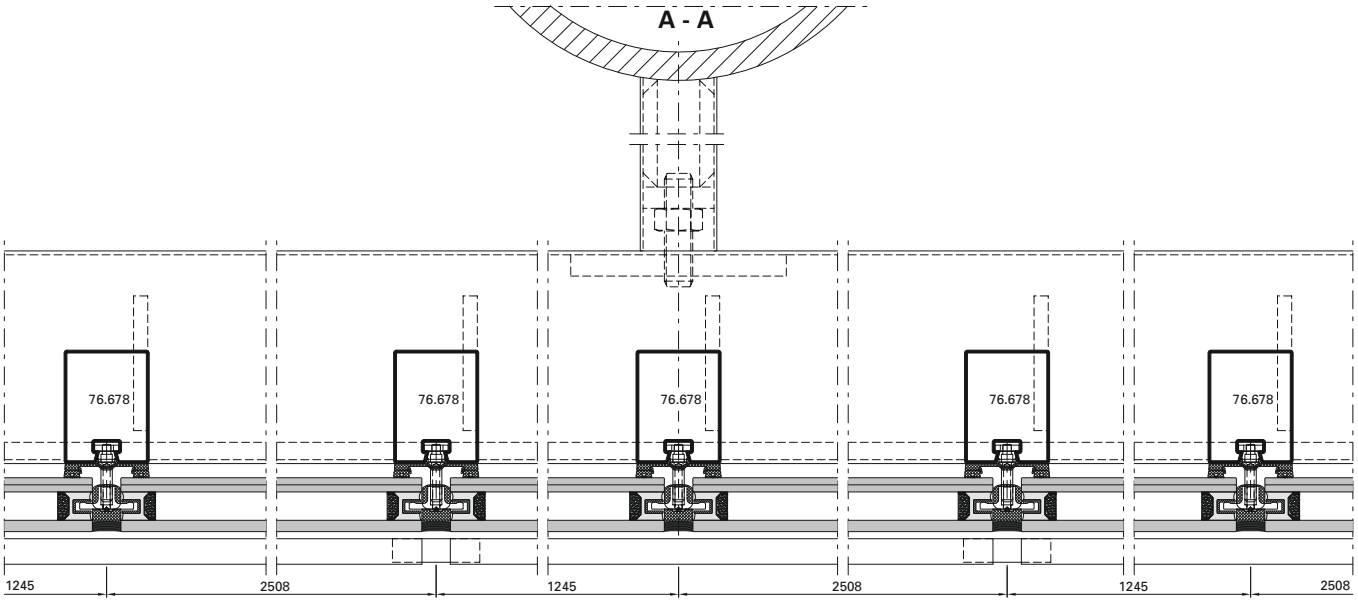

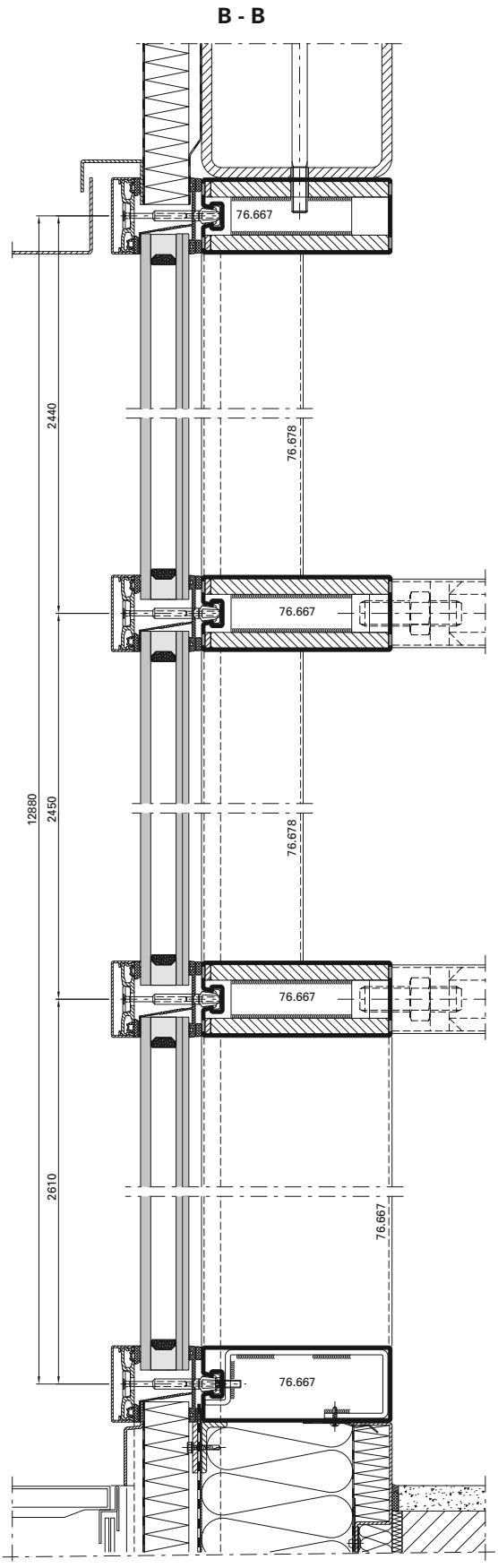
B - B
76.667
2440
76.678
76.667
12880
2450
76.678
76.667
2610
76.667
76.667





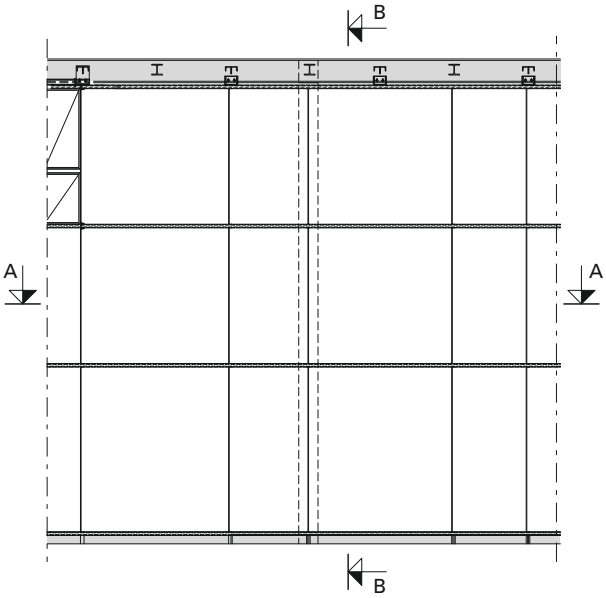
B
A
A
B

Ausgeführte Objekte
Objets réalisés
Completed projects

Objekt:
Zentralarchiv EDF, Bure/FR

System:
VISS TVS, Janisol Türen Edelstahl

Architekt:
LAN (Local Architecture Network), Paris/FR

Objet:
Centre d'archives EDF, Bure/FR

Système:
VISS TVS, portes Janisol acier Inox

Architecte:
LAN (Local Architecture Network), Paris/FR

Project:
Central archive EDF, Bure/FR

System:
VISS TVS, Janisol doors stainless steel

Architect:
LAN (Local Architecture Network), Paris/FR





B - B

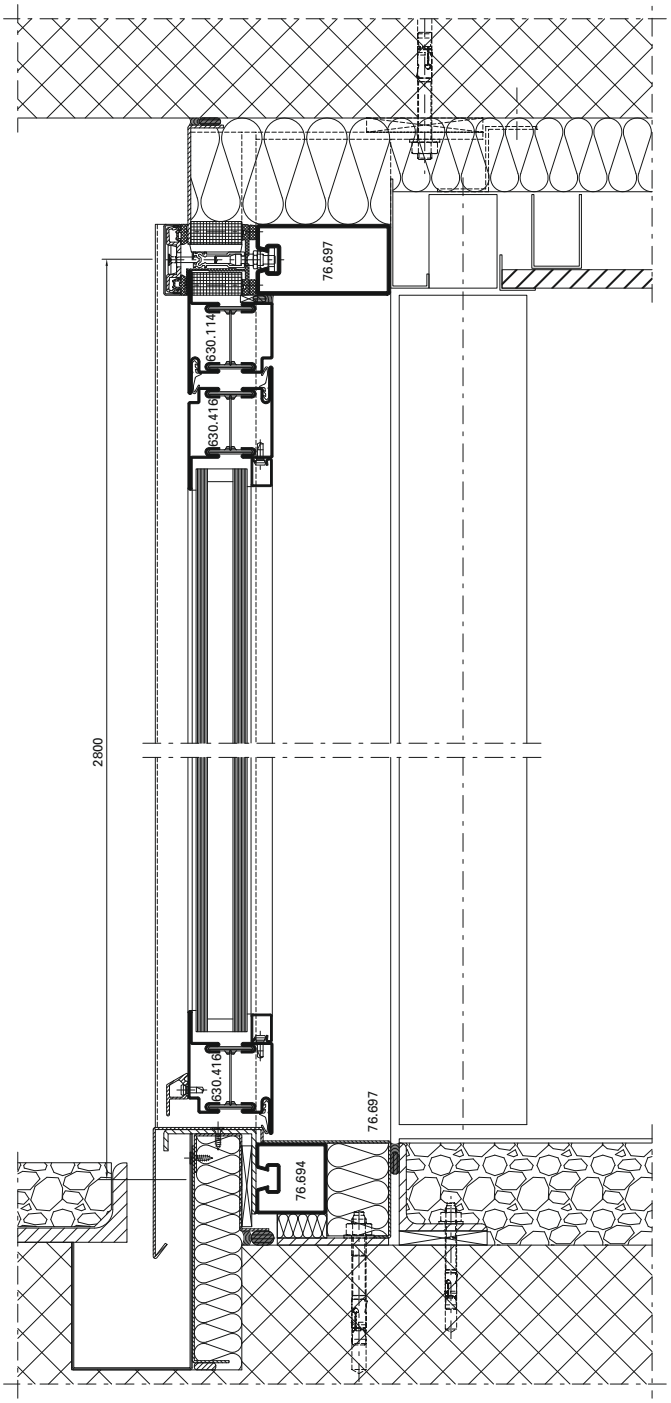

A - A

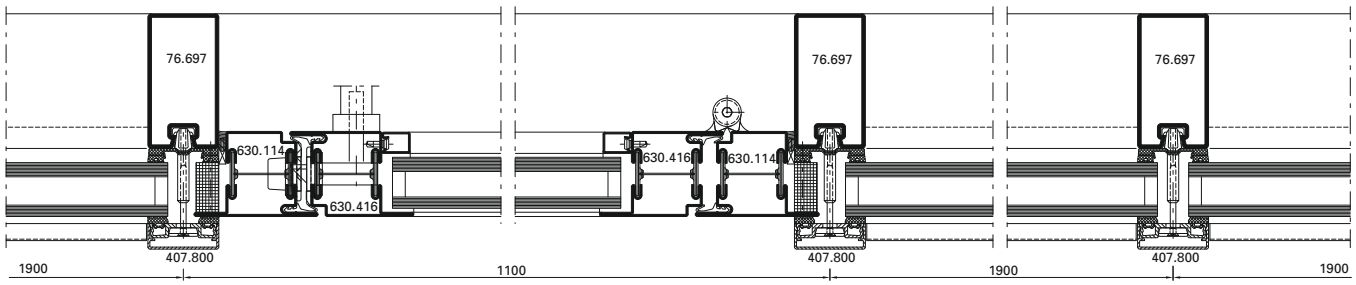
76.697
76.697
76.697
630.114
630.416
630.416
630.114
407.800
407.800
407.800
1900
1100
1900
1900





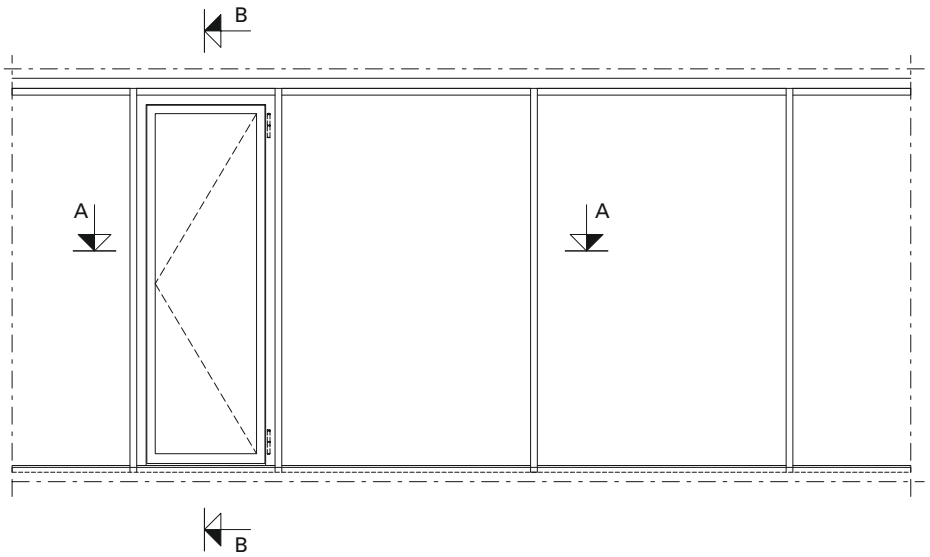
B
A
A
B

Ausgeführte Objekte
Objets réalisés
Completed projects

Objekt:
Gemeindehaus,
Ruidellots de la Selva/ES

System:
VISS TVS

Architekt:
Pla & Padrosa S.A., Girona/ES

Objet:
Hôtel de ville,
Ruidellots de la Selva/ES

Système:
VISS TVS

Architecte:
Pla & Padrosa S.A., Girona/ES

Project:
Town hall,
Ruidellots de la Selva/ES

System:
VISS TVS

Architect:
Pla & Padrosa S.A., Girona/ES









Objekt:
Hauptbahnhof, Köln/DE

System:
VISS TV, Jansen-Economy 50 Türen, Janisol Türen Edelstahl

Architekt:
Kopka und Theil Architekten, Dortmund/DE

Objet:
Gare centrale, Cologne/DE

Système:
VISS TV, portes Jansen-Economy 50, portes Janisol acier Inox

Architecte:
Kopka und Theil Architekten, Dortmund/DE

Project:
Central station, Cologne/DE

System:
VISS TV, Jansen-Economy 50 doors, Janisol stainless steel doors

Architect:
Kopka und Theil Architekten, Dortmund/DE



Fotos: Jochen Helle, Dortmund



Ausgeführte Objekte
Objets réalisés
Completed projects

Objekt:
UNIL, Universität Lausanne
«Géopolis», Lausanne/CH

System:
VISS Fire, VISS TV, Janisol 2 EI30

Architekt:
Itten + Brechbühl Architekten,
Büro Lausanne, Lausanne/CH

Objet:
UNIL, Université de Lausanne
«Géopolis», Lausanne/CH

Système:
VISS Fire, VISS TV, Janisol 2 EI30

Architecte:
Itten + Brechbühl Architekten,
Büro Lausanne, Lausanne/CH

Project:
UNIL, University of Lausanne
«Géopolis», Lausanne/CH

System:
VISS Fire, VISS TV, Janisol 2 EI30

Architect:
Itten + Brechbühl Architekten,
Büro Lausanne, Lausanne/CH





B - B

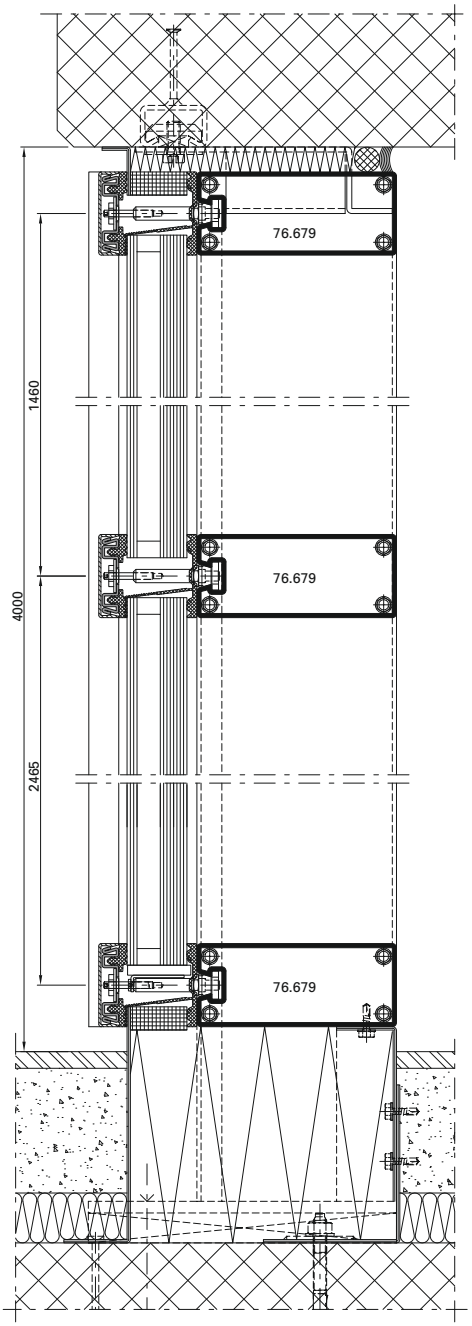

A - A

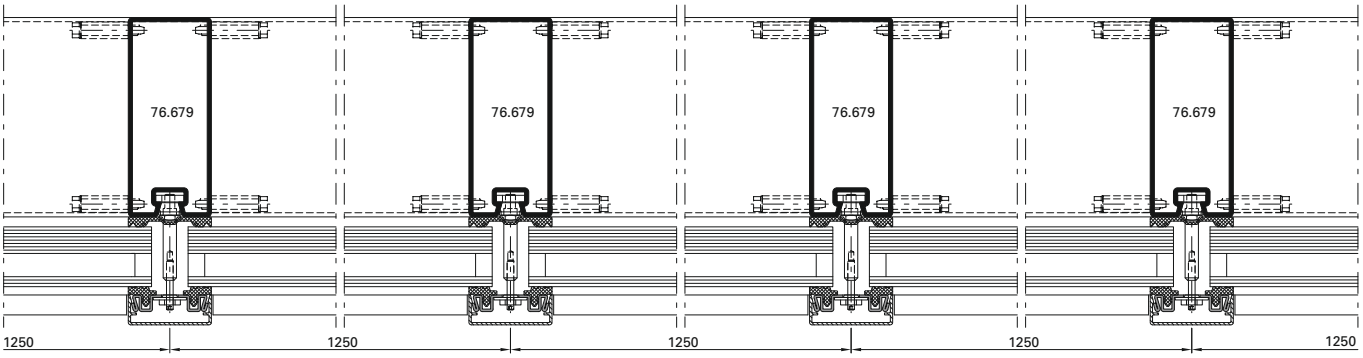

Ausgeführte Objekte
Objets réalisés
Completed projects

Objekt:
Jansen AG, Campus, Oberriet/CH

System:
VISS SG

Architekt:
Davide Macullo Architects, Lugano/CH

Objet:
Jansen AG, Campus, Oberriet/CH

Système:
VISS SG

Architecte:
Davide Macullo Architects, Lugano/CH

Project:
Jansen AG, Campus, Oberriet/CH

System:
VISS SG

Architect:
Davide Macullo Architects, Lugano/CH



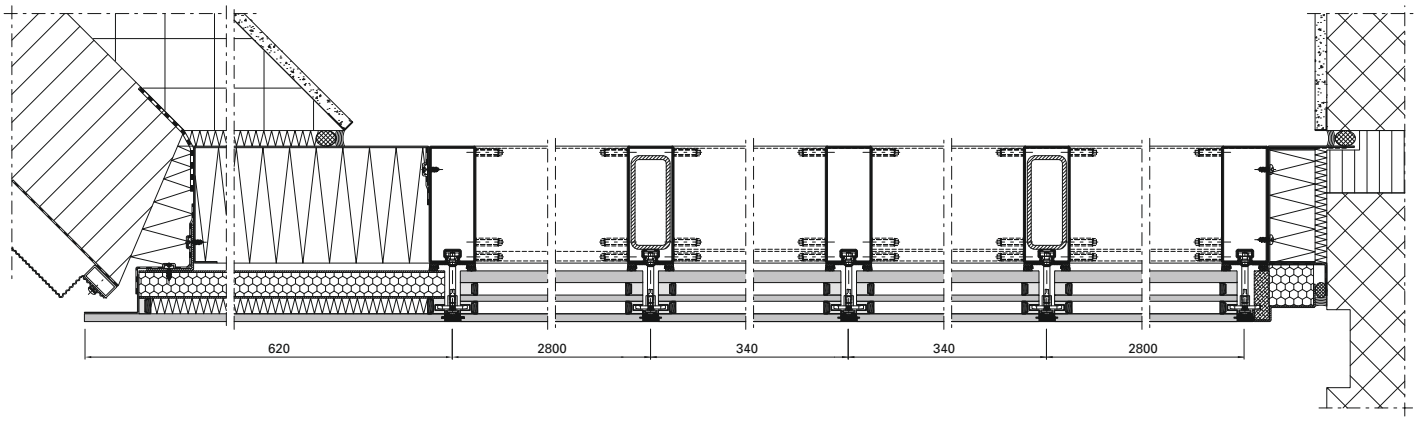

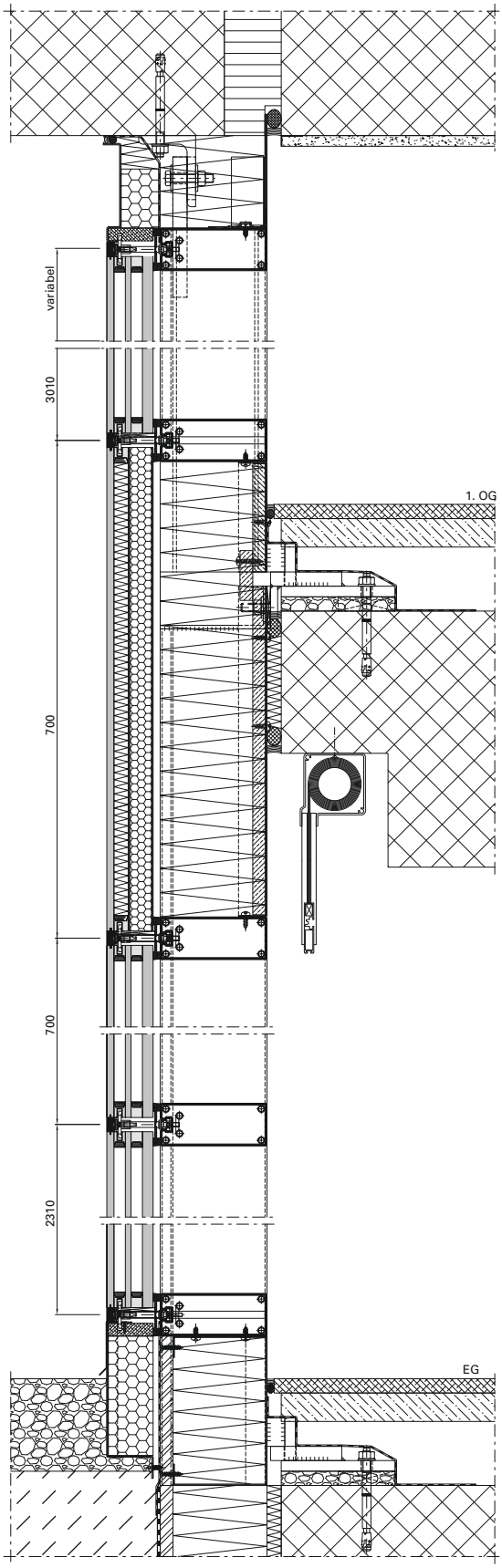
variabel
3010
1. OG
700
700
2310
EG


JANSEN
CAMPUS





Ausgeführte Objekte
Objets réalisés
Completed projects

Objekt:
Bildungsforum, Potsdam/DE

System:
VISS TVS HI, VISS Fire

Architekt:
Reiner Becker Architekten BDA, Berlin/DE

Objet:
Forum de formation, Potsdam/DE

Système:
VISS TVS HI, VISS Fire

Architecte:
Reiner Becker Architekten BDA, Berlin/DE

Project:
Education forum, Potsdam/DE

System:
VISS TVS HI, VISS Fire

Architect:
Reiner Becker Architekten BDA, Berlin/DE









Fotos: Stephan Falk, Berlin

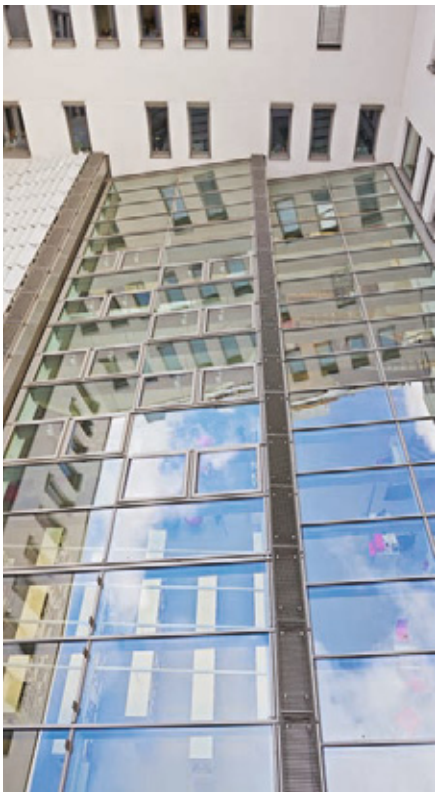



Ausgeführte Objekte
Objets réalisés
Completed projects

Objekt:
Besucherzentrum «Alte Wasserzentrale», Pietra Neamt/RO

System:
VISS TVS

Architekt:
ZIP & BDX Studio, Marius Calin, Bukarest/RO

Objet:
Centre de visiteurs «ancienne centrale des eaux», Pietra Neamt/RO

Système:
VISS TVS

Architecte:
ZIP & BDX Studio, Marius Calin, Bukarest/RO

Project:
Visitor centre «old water station», Piatra Neamt/RO

System:
VISS TVS

Architect:
ZIP & BDX Studio, Marius Calin, Bukarest/RO

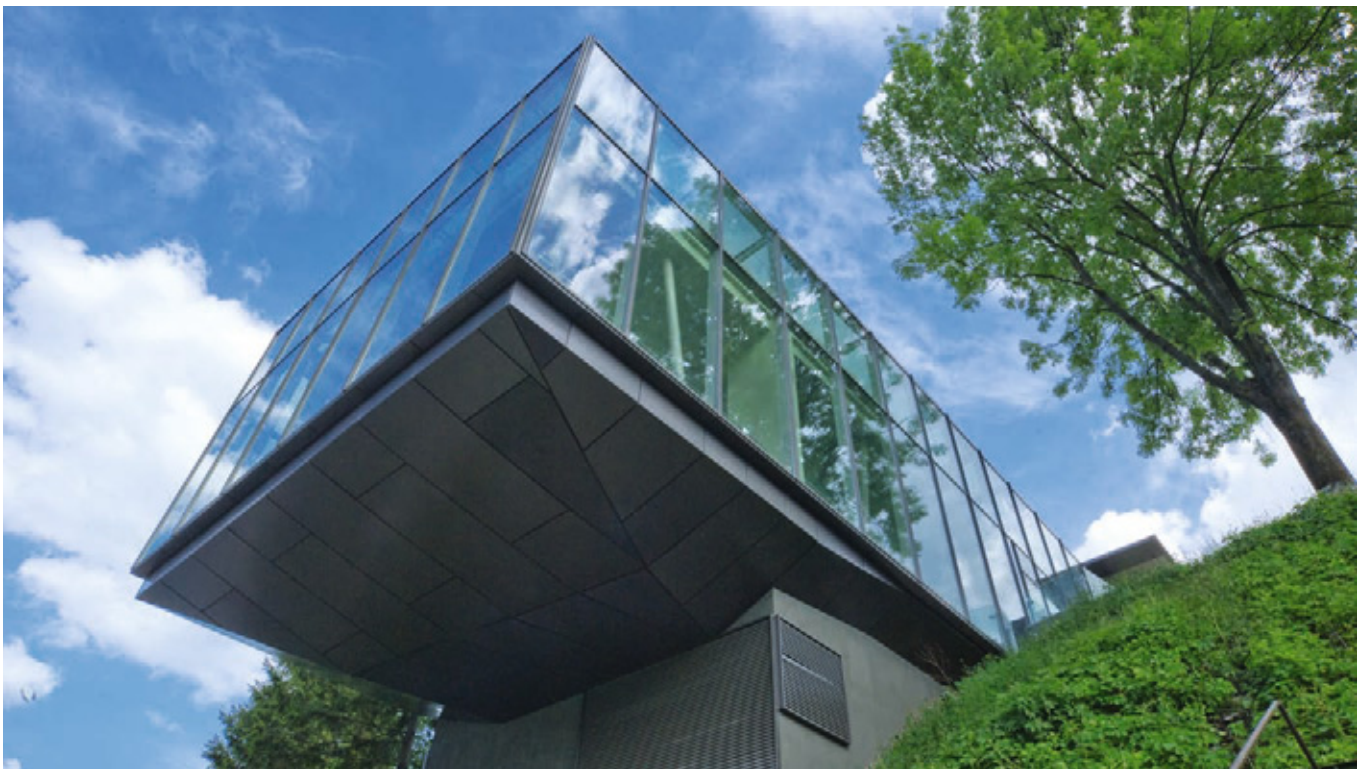

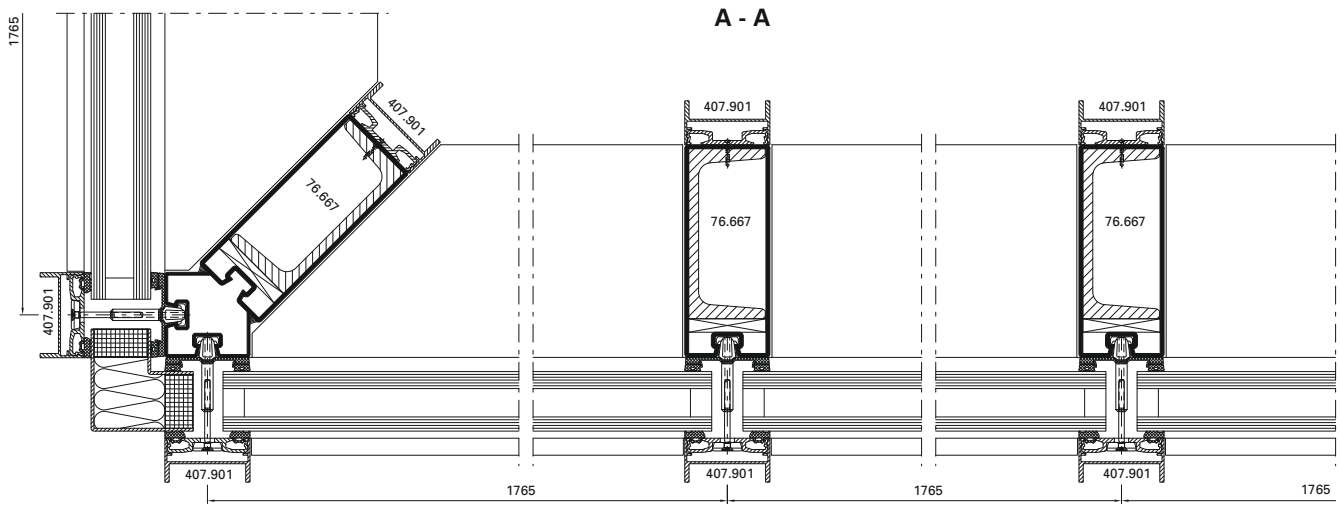

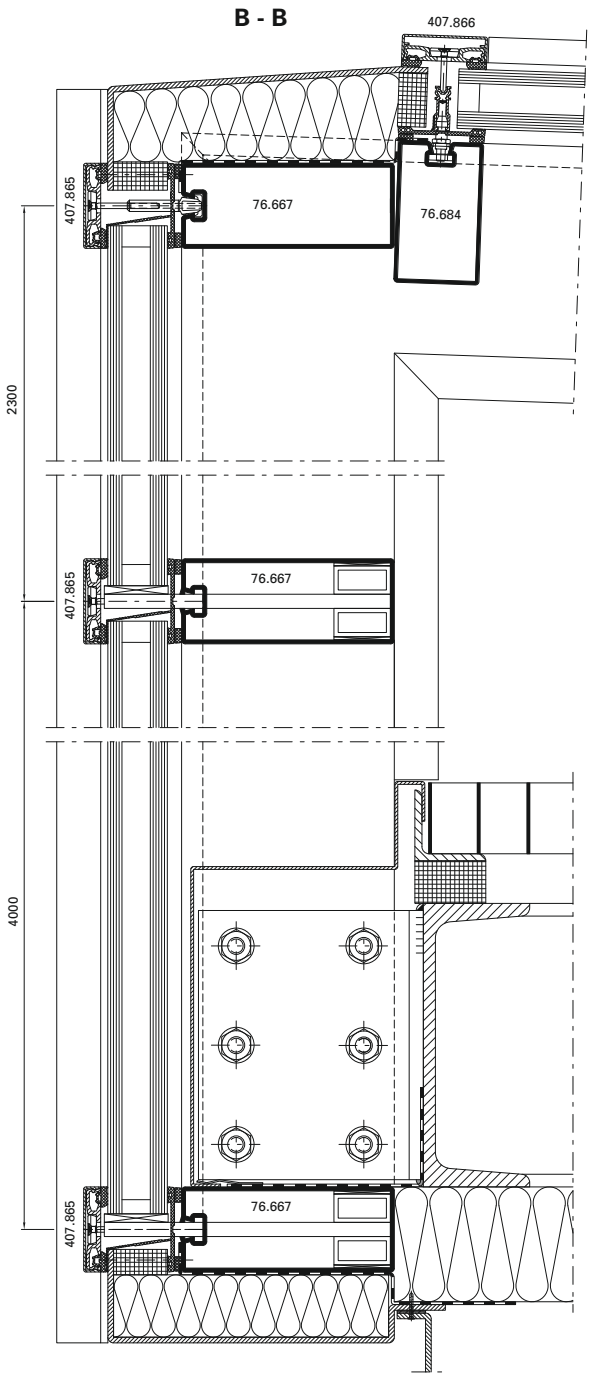
B - B
407.866
407.865
76.667
76.684
2300
407.865
76.667
4000
407.865
76.667

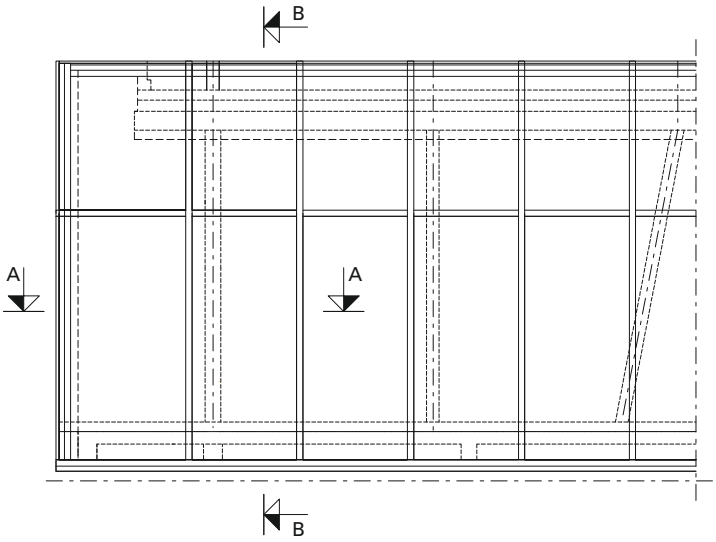
B
A
A
B





Ausgeführte Objekte
Objets réalisés
Completed projects

Objekt:
Hotel Novi Spa,
Novi Vinodolski/HR

System:
VISS TV Linea

Architekt:
Architekturstudio Banas und Cimas,
Rijeka/HR

Objet:
Hôtel Novi Spa,
Novi Vinodolski/HR

Système:
VISS TV Linea

Architecte:
Architekturstudio Banas und Cimas,
Rijeka/HR

Project:
Novi Spa Hotel,
Novi Vinodolski/HR

System:
VISS TV Linea

Architect:
Architekturstudio Banas und Cimas,
Rijeka/HR







Objekt:
Solvias AG, Büro- und Lagergebäude, Kaiseraugst/CH

System:
VISS TV Linea

Architekt:
Zwimpfer Partner Architekten, Basel/CH

Objet:
Solvias AG, immeuble de bureaux et d'entrepôt, Kaiseraugst/CH

Système:
VISS TV Linea

Architecte:
Zwimpfer Partner Architekten, Bâle/CH

Project:
Solvias AG, office and warehouse facility, Kaiseraugst/CH

System:
VISS TV Linea

Architect:
Zwimpfer Partner Architekten, Basle/CH







Ausgeführte Objekte
Objets réalisés
Completed projects

Objekt:
Médiathèque, Pau/FR

System:
VISS Fire EW60, VISS Basic,
Janisol 3 EI60

Architekt:
CANAL, Paris/FR

Objet:
Médiathèque, Pau/FR

Système:
VISS Fire EW60, VISS Basic,
Janisol 3 EI60

Architecte:
CANAL, Paris/FR

Project:
Médiathèque, Pau/FR

System:
VISS Fire EW60, VISS Basic,
Janisol 3 EI60

Architect:
CANAL, Paris/FR



A - A

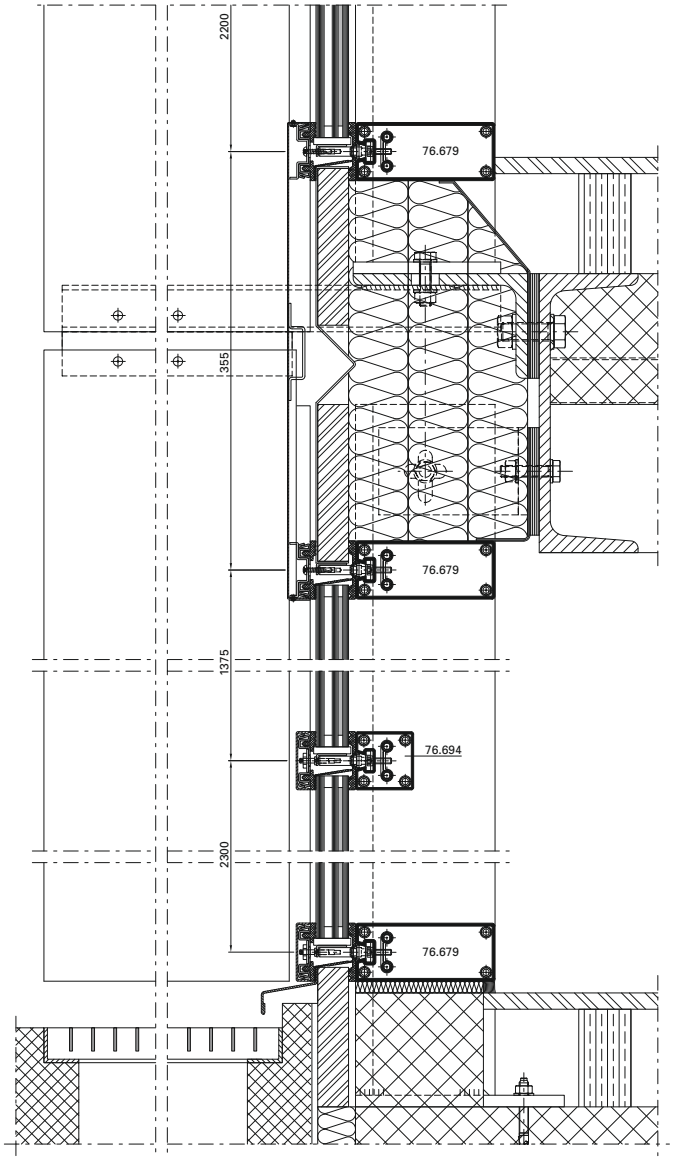
2200
76.679
355
76.679
1375
76.694
2300
76.679

B - B

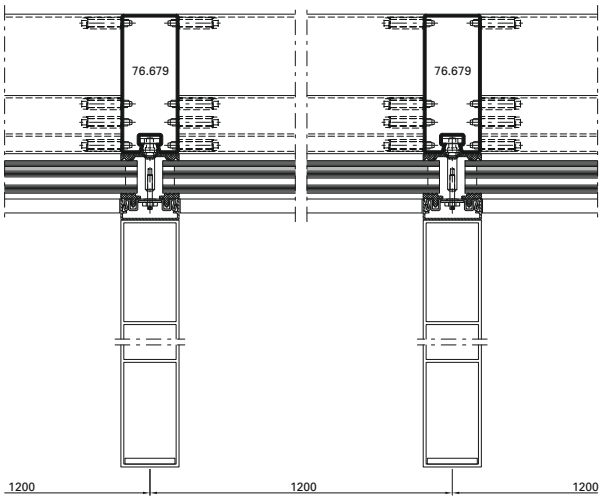
76.679
76.679
1200
1200
1200



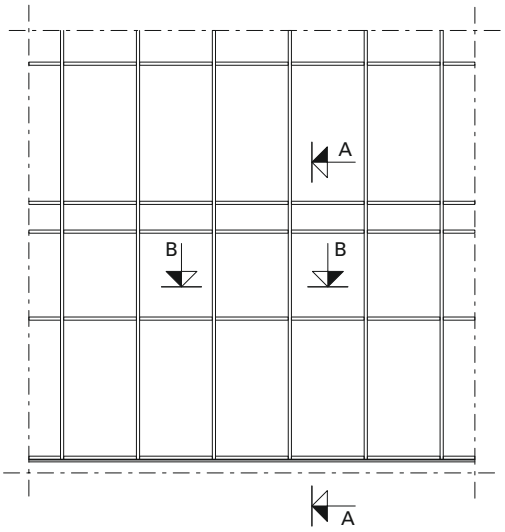
A
B
B
A



Ausgeführte Objekte
Objets réalisés
Completed projects

Objekt:
«Mumuth» Haus für Musik & Musiktheater der Kunstuniversität, Graz/AT

System:
VISS TVS

Architekt:
UNStudio, Arch. Ben van Berkel en Bos, Amsterdam/NL

Objet:
«Mumuth» Maison de la musique & du théâtre musical de l'université des arts, Grace/AT

Système:
VISS TVS

Architecte:
UNStudio, Arch. Ben van Berkel en Bos, Amsterdam/NL

Project:
«Mumuth» House of Music & Music Drama at the University of Music and Performing Arts, Graz/AT

System:
VISS TVS

Architect:
UNStudio, Arch. Ben van Berkel en Bos, Amsterdam/NL



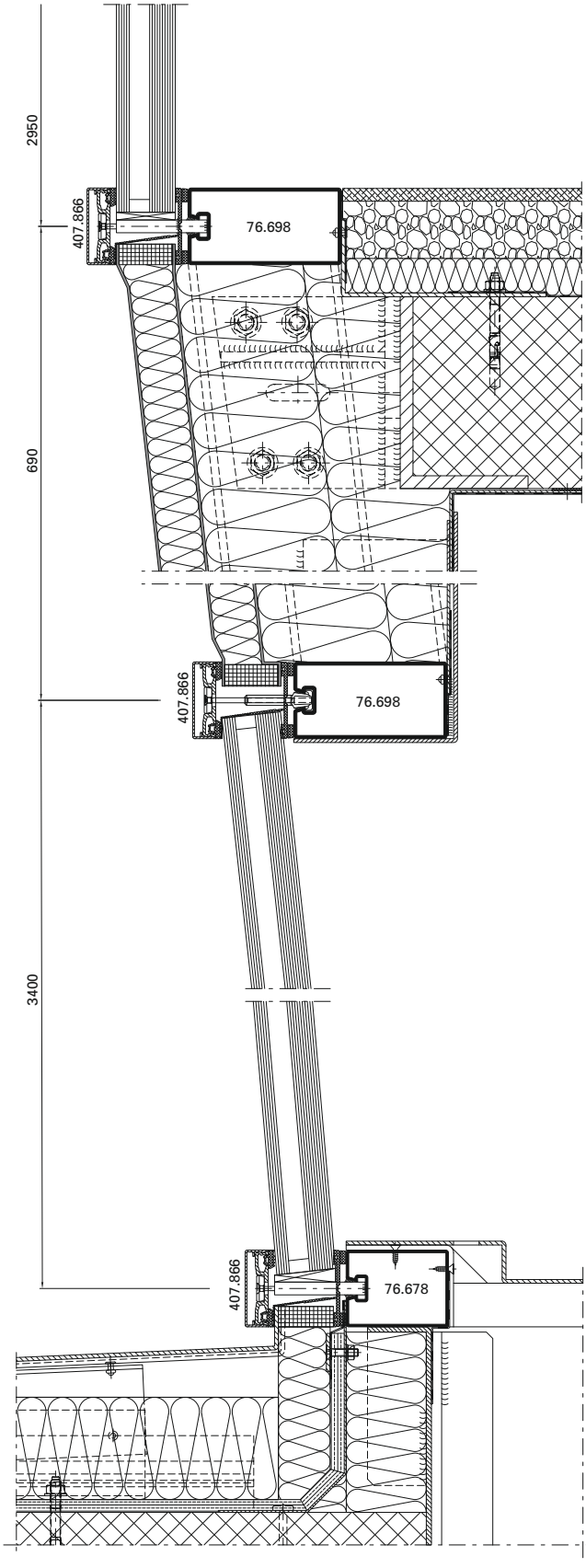
2950
690
3400
407.866
76.698
407.866
76.698
407.866
76.678





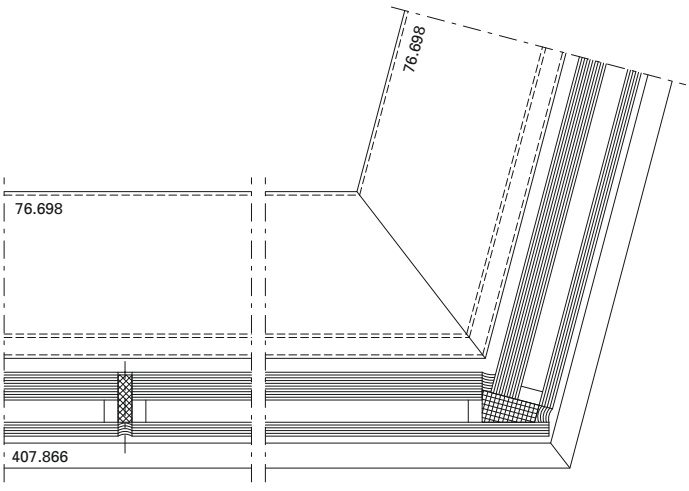
76.698
76.698
407.866

Ausgeführte Objekte
Objets réalisés
Completed projects



Project:
Centre Pompidou, Metz/FR

System:
VISS Fire EI60,
Jansen-Economy 50 E30

Architect:
Shigeru Ban Architects, Paris/FR

Objet:
Centre Pompidou, Metz/FR

Système:
VISS Fire EI60,
Jansen-Economy 50 E30

Architecte:
Shigeru Ban Architects, Paris/FR

Objekt:
Centre Pompidou, Metz/FR

System:
VISS Fire EI60,
Jansen-Economy 50 E30

Architekt:
Shigeru Ban Architects, Paris/FR





Objekt:
Alters- und Pflegeheim,
Burgdorf/CH

System:
VISS Basic TV

Architekt:
Gauer Itten Messerli Architekten AG,
Bern/CH

Objet:
Home pour personnes âgées,
Burgdorf/CH

Système:
VISS Basic TV

Architecte:
Gauer Itten Messerli Architekten AG,
Bern/CH

Project:
Old-age and nursing home,
Burgdorf/CH

System:
VISS Basic TV

Architect:
Gauer Itten Messerli Architekten AG,
Bern/CH







Ausgeführte Objekte
Objets réalisés
Completed projects

Objekt:
Drents Museum, Assen/NL

System:,
VISS Basic TV,
Jansen-Economy 50 EW60

Architekt:
Designed by Erick van Egeraat,
Rotterdam/NL

Objet:
Musée Drents, Assen/NL

Système:
VISS Basic TV,
Jansen-Economy 50 EW60

Architecte:
Designed by Erick van Egeraat,
Rotterdam/NL

Project:
Drents Museum, Assen/NL

System:
VISS Basic TV,
Jansen-Economy 50 EW60

Architect:
Designed by Erick van Egeraat,
Rotterdam/NL







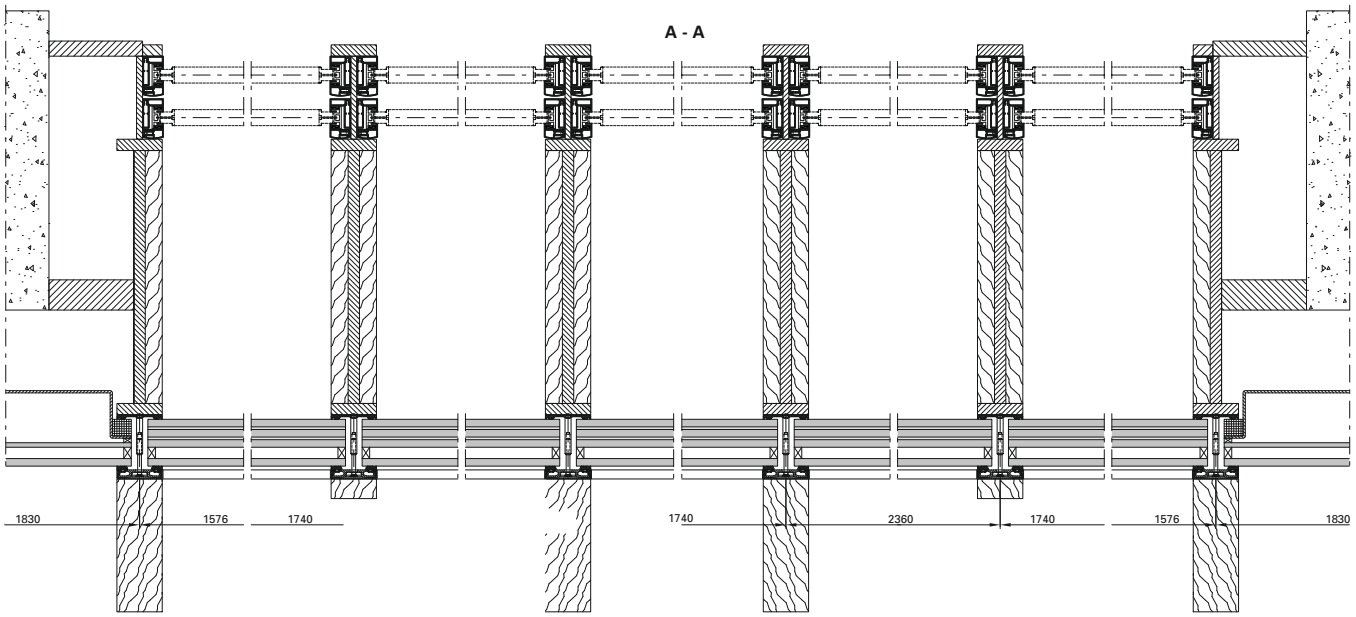
A - A
1830
1576
1740
1740
2360
1740
1576
1830



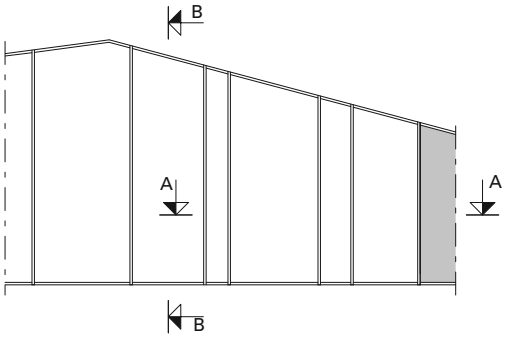
B
A
A
B

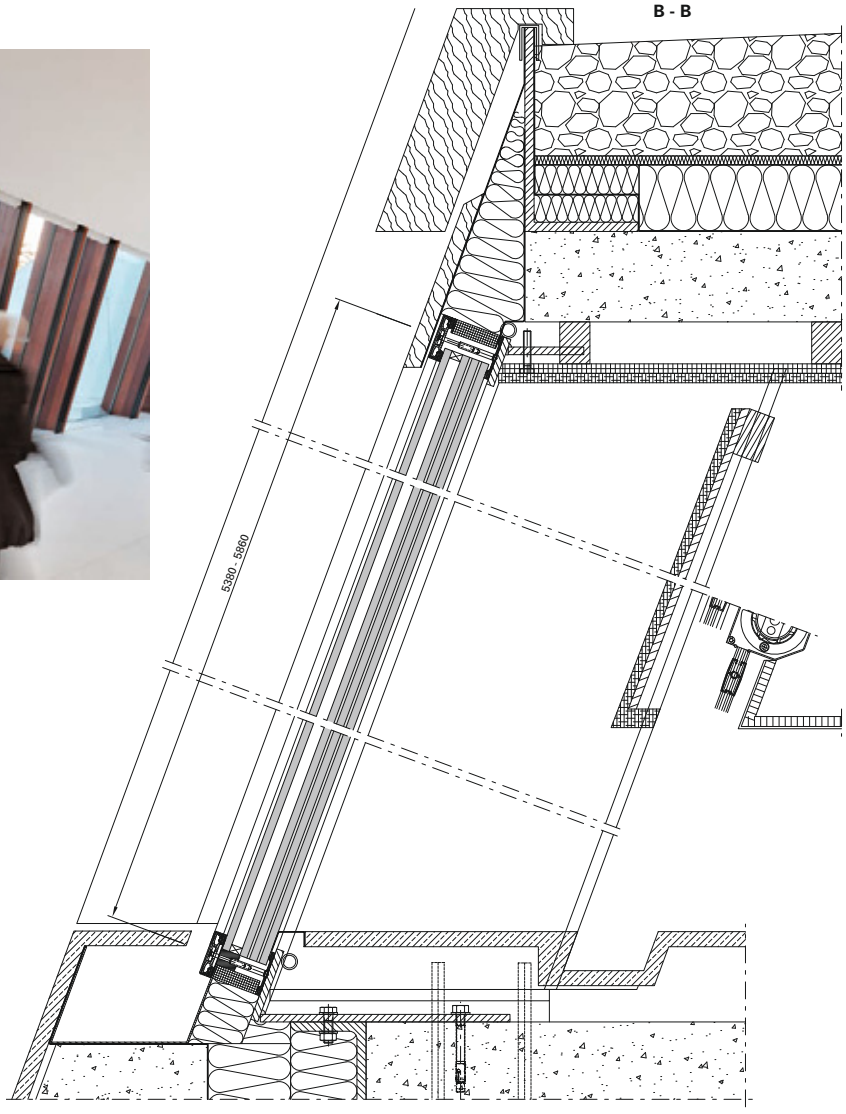
B - B
5380 - 5860

Ausgeführte Objekte
Objets réalisés
Completed projects

Objekt:
Akkustik-Tunnels,
Warschau/PL

System:
VISS Basic TVS (schräg)

Architekt:
Transprojekt, Warschau/PL
FOROOM Bartłomiej Grotte,
Warschau/PL

Objet:
Tunnels acoustiques,
Varsovie/PL

Système:
VISS Basic TVS (oblique)

Architecte:
Transprojekt, Varsovie/PL
FOROOM Bartłomiej Grotte,
Varsovie/PL

Project:
Acoustic tunnels,
Warsaw/PL

System:
VISS Basic TVS (sloping)

Architect:
Transprojekt, Warsaw/PL
FOROOM Bartłomiej Grotte,
Warsaw/PL



A - A

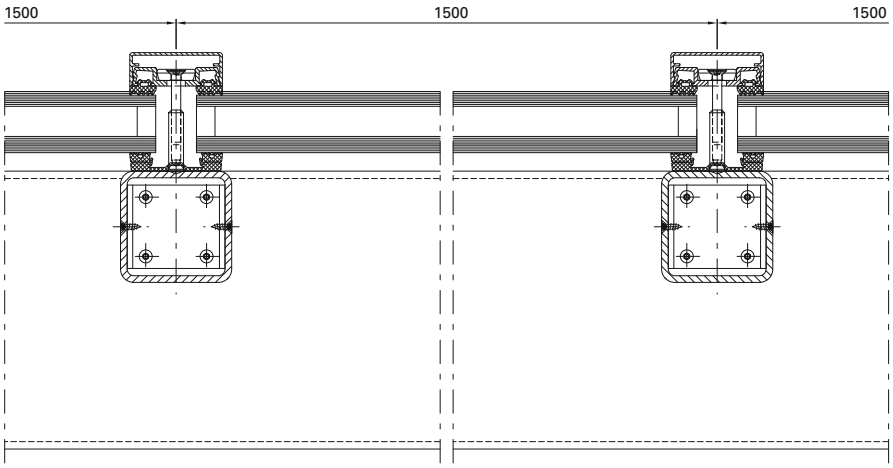



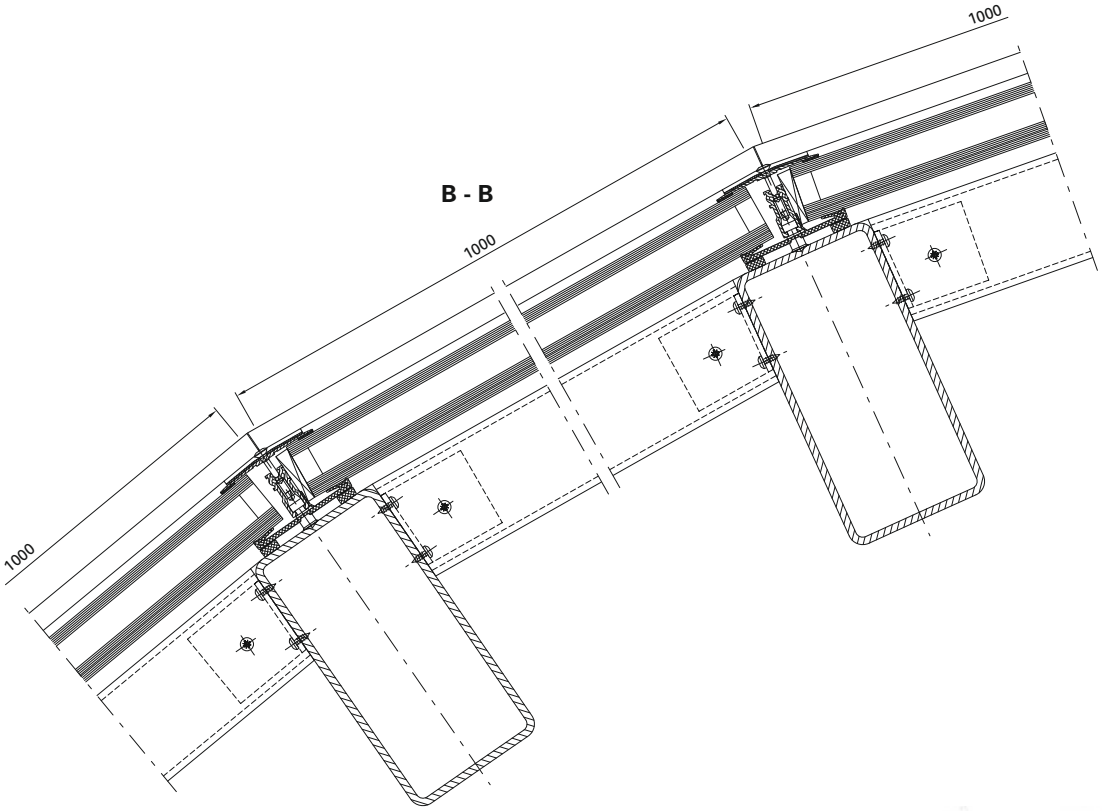
B - B
1000
1000
1000

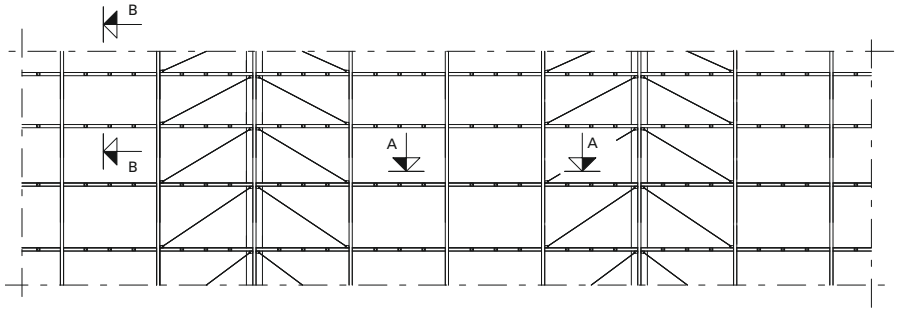
B
B
A
A

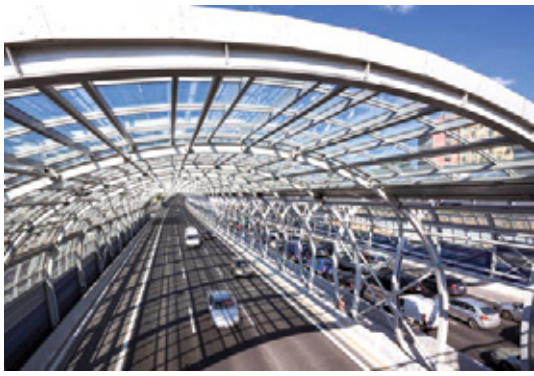



Ausgeführte Objekte
Objets réalisés
Completed projects

Objekt:
Jin Ji Hu Kempinski Hotel, Suzhou/CN

System:
VISS TV

Architekt:
Suzhou Architecture and Design Institute, Shanghai/CN



Objet:
Hôtel Jin Ji Hu Kempinski, Suzhou/CN

Système:
VISS TV

Architecte:
Suzhou Architecture and Design Institute, Shanghai/CN



Project:
Jin Ji Hu Kempinski Hotel, Suzhou/CN

System:
VISS TV

Architect:
Suzhou Architecture and Design Institute, Shanghai/CN



Objekt:
Historisches Museum,
Kharkov/UA

System:
VISS $I_x$tra, Janisol Türen

Architekt:
S. Chechelnytskiy, M. Polivanova,
T. Polivanova, Kharkov/UA

Objet:
Musée historique,
Kharkov/UA

Système:
VISS $I_x$tra, portes Janisol

Architecte:
S. Chechelnytskiy, M. Polivanova,
T. Polivanova, Kharkov/UA

Project:
Historical museum,
Kharkov/UA

System:
VISS $I_x$tra, Janisol doors

Architect:
S. Chechelnytskiy, M. Polivanova,
T. Polivanova, Kharkov/UA



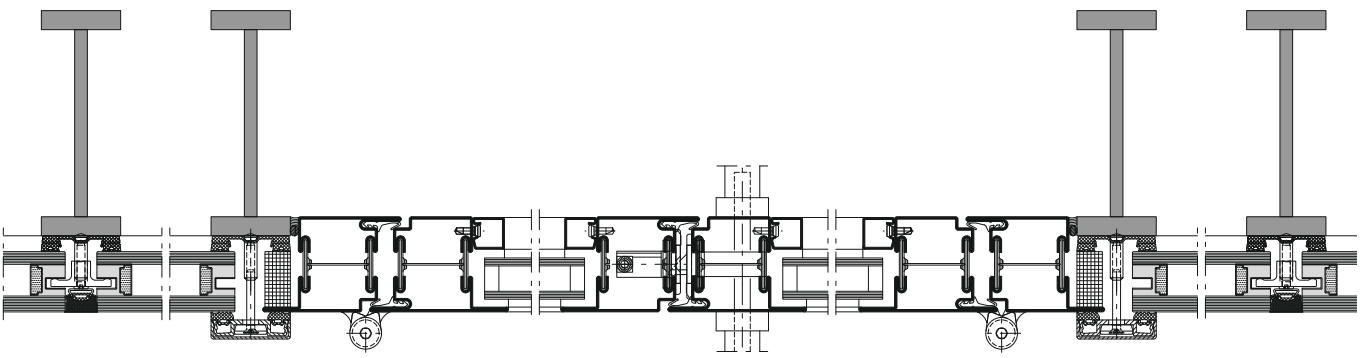

Ausgeführte Objekte
Objets réalisés
Completed projects

Objekt:
Kunstgebäude, Stuttgart/DE

System:
VISS TVS (schräg)

Architekt:
Harder III Stumpfl, Freie Architekten, Stuttgart/DE

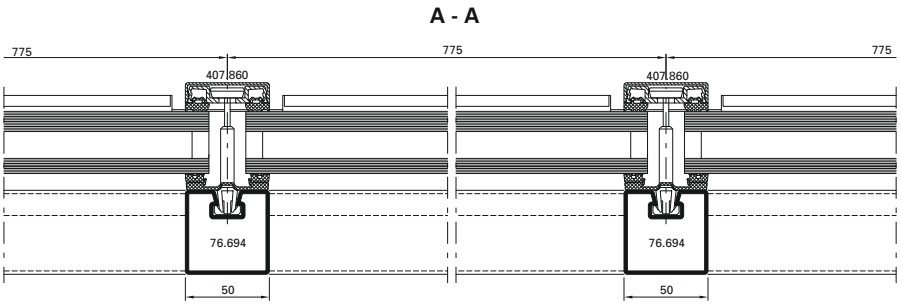

Objet:
Bâtiment des arts, Stuttgart/DE

Système:
VISS TVS (oblique)

Architecte:
Harder III Stumpfl, Freie Architekten, Stuttgart/DE



Project:
Art building, Stuttgart/DE

System:
VISS TVS (sloping)

Architect:
Harder III Stumpfl, Freie Architekten, Stuttgart/DE





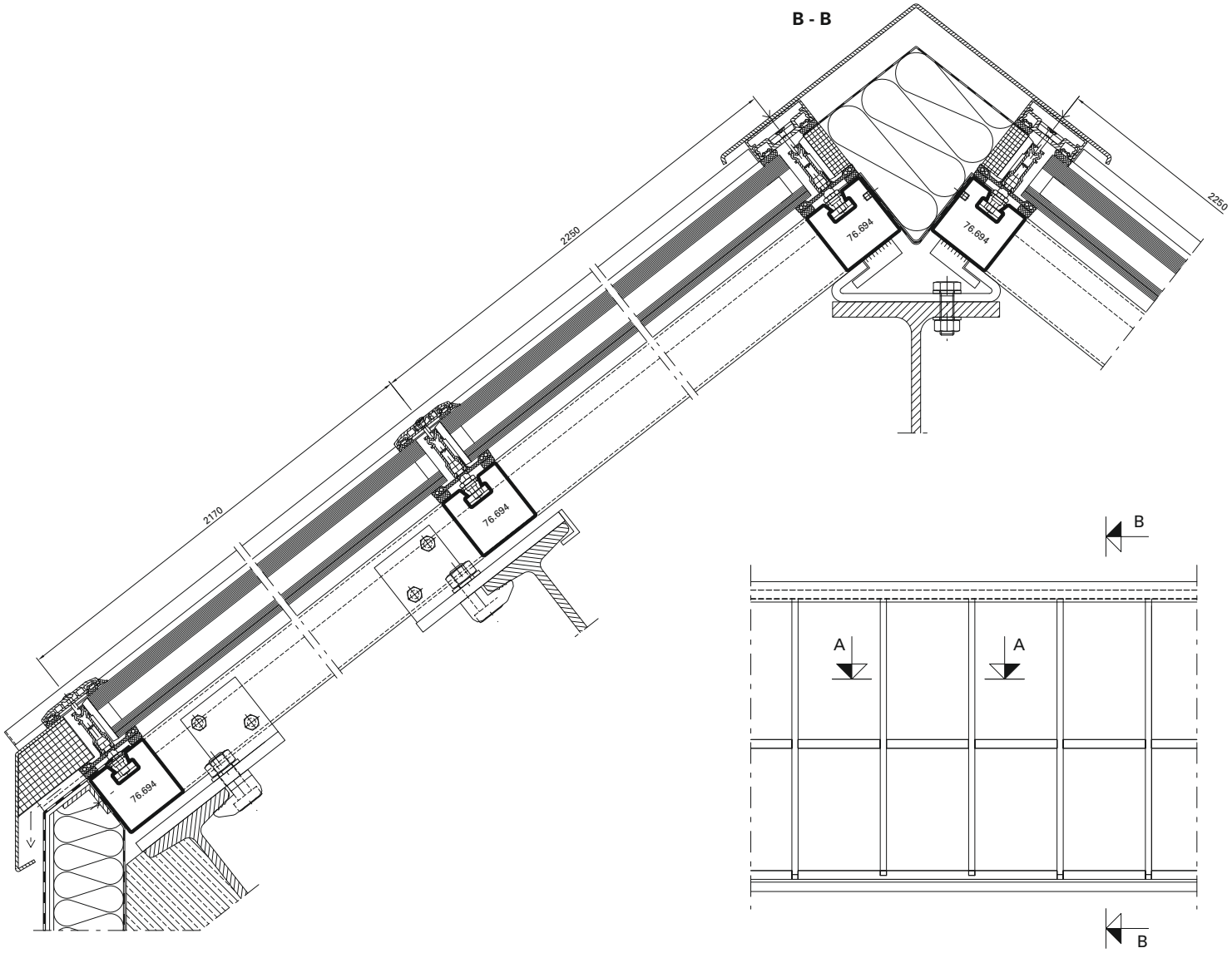
B - B
2250
2250
2170
76.694
76.694
76.694
76.694
B
A
A
B

Ausgeführte Objekte
Objets réalisés
Completed projects

Objekt:
3-Feldsporthalle, Ingelfingen/DE

System:
VISS TVS HI, VISS Fire E30/E90,
Janisol Primo, Janisol Türen,
Janisol 2 EI30, Jansen-Economy 60

Architekt:
Hein, Hüttel und Lindenberger,
Ludwigsburg/DE

Objet:
Salle de sport triple, Ingelfingen/DE

Système:
VISS TVS HI, VISS Fire E30/E90,
Janisol Primo, portes Janisol,
Janisol 2 EI30, Jansen-Economy 60

Architecte:
Hein, Hüttel und Lindenberger,
Ludwigsburg/DE

Project:
3-field sports hall, Ingelfingen/DE

System:
VISS TVS HI, VISS Fire E30/E90,
Janisol Primo, Janisol doors,
Janisol 2 EI30, Jansen-Economy 60

Architect:
Hein, Hüttel und Lindenberger,
Ludwigsburg/DE



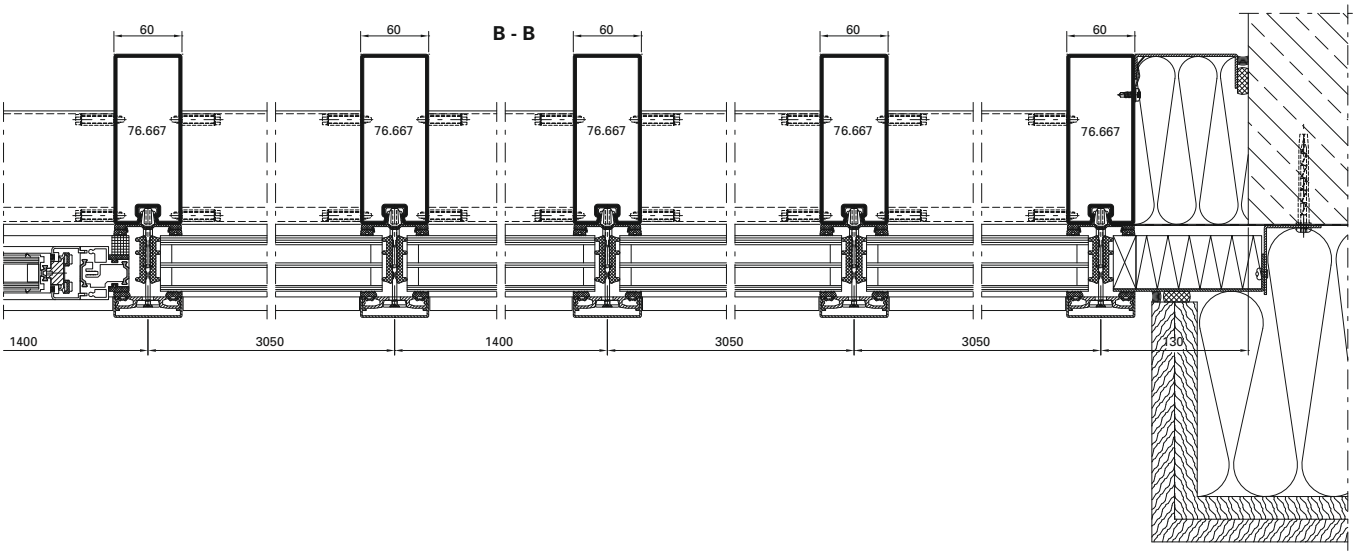

A - A

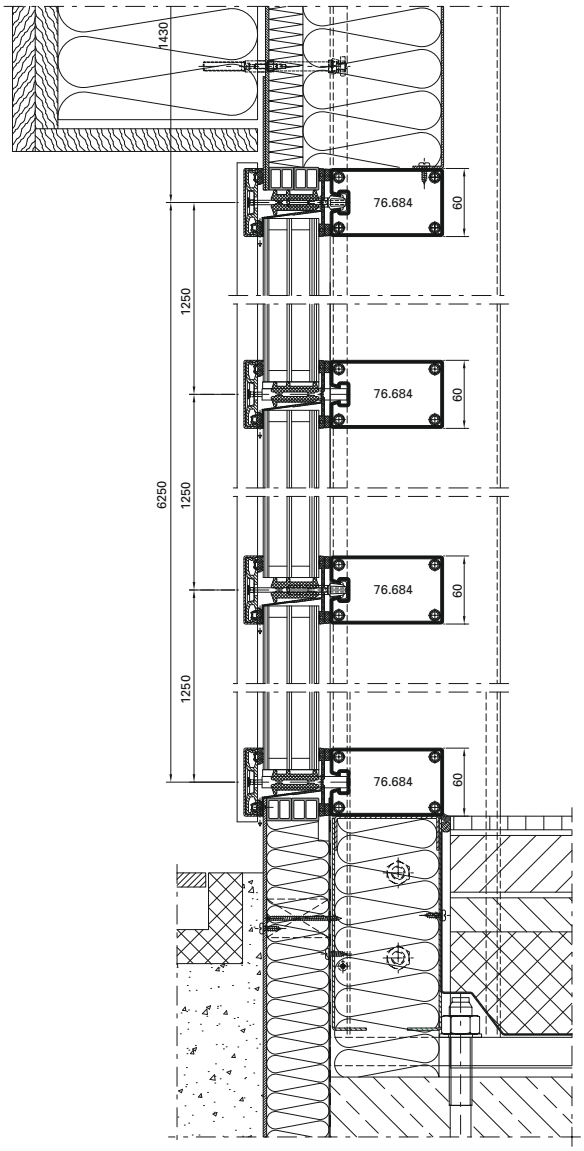
1430
76.684
60
1250
6250
1250
76.684
60
1250
76.684
60
1250
76.684
60





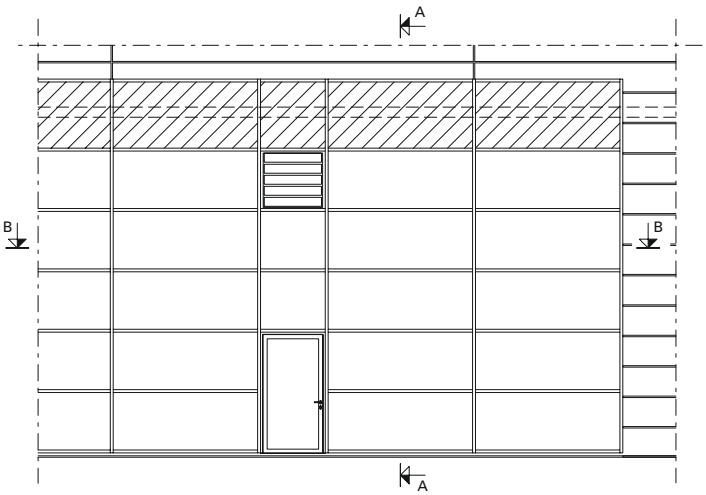
A
B
B
A



Ausgeführte Objekte
Objets réalisés
Completed projects

Objekt:
Musikkonservatorium, Bilbao/ES

System:
VISS TVS

Architekt:
Roberto Ercilla Arquitectura,
Vitoria/ES

Objet:
Conservatoire de musique, Bilbao/ES

Système:
VISS TVS

Architecte:
Roberto Ercilla Arquitectura,
Vitoria/ES

Project:
Conservatory of Music, Bilbao/ES

System:
VISS TVS

Architect:
Roberto Ercilla Arquitectura,
Vitoria/ES







Objekt:
Landesberufsschule, Mureck/AT

System:
VISS TVS Linea

Architekt:
Architekten Domenig & Wallner
ZT GmbH, Graz/AT

Objet:
École professionnelle, Mureck/AT

Système:
VISS TVS Linea

Architecte:
Architekten Domenig & Wallner
ZT GmbH, Graz/AT

Project:
State vocational school, Mureck/AT

System:
VISS TVS Linea

Architect:
Architekten Domenig & Wallner
ZT GmbH, Graz/AT





Ausgeführte Objekte
Objets réalisés
Completed projects



Fotos: Jochen Helle, Dortmund

Objekt:
Hafencity Schule, Hamburg/DE

System:
VISS Fire E30 TVS vertikal und schräg, Janisol Türen

Architekt:
Spengler-Wiescholek Architekten, Hamburg/DE

Objet:
École Hafencity, Hambourg/DE

Système:
VISS Fire E30 TVS vertical et oblique, Portes Janisol

Architecte:
Spengler-Wiescholek Architekten, Hambourg/DE

Project:
Hafencity school, Hamburg/DE

System:
VISS Fire E30 TVS vertical and sloping, Janisol doors

Architect:
Spengler-Wiescholek Architekten, Hamburg/DE



A - A

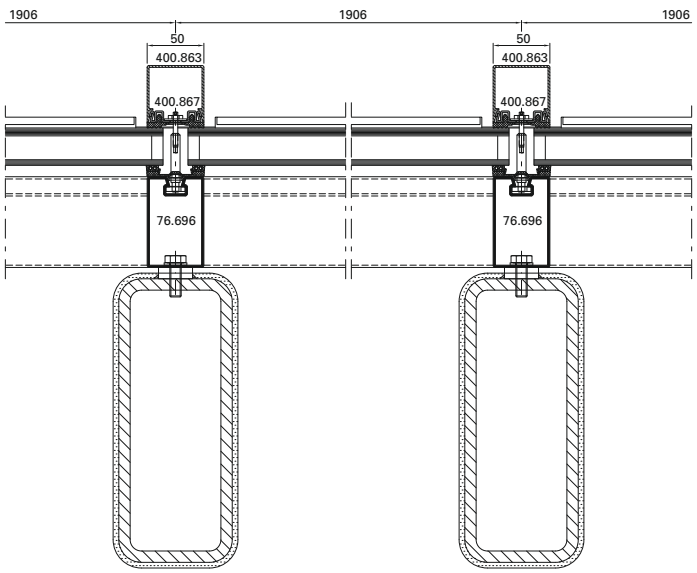
1906
1906
1906
50
50
400.863
400.863
400.867
400.867
76.696
76.696

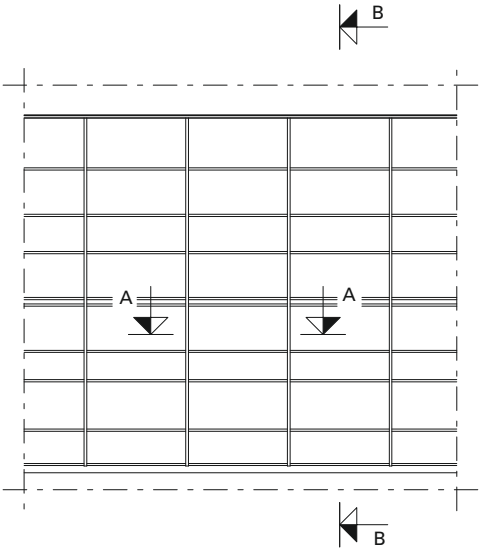
B
A
A
B

B - B

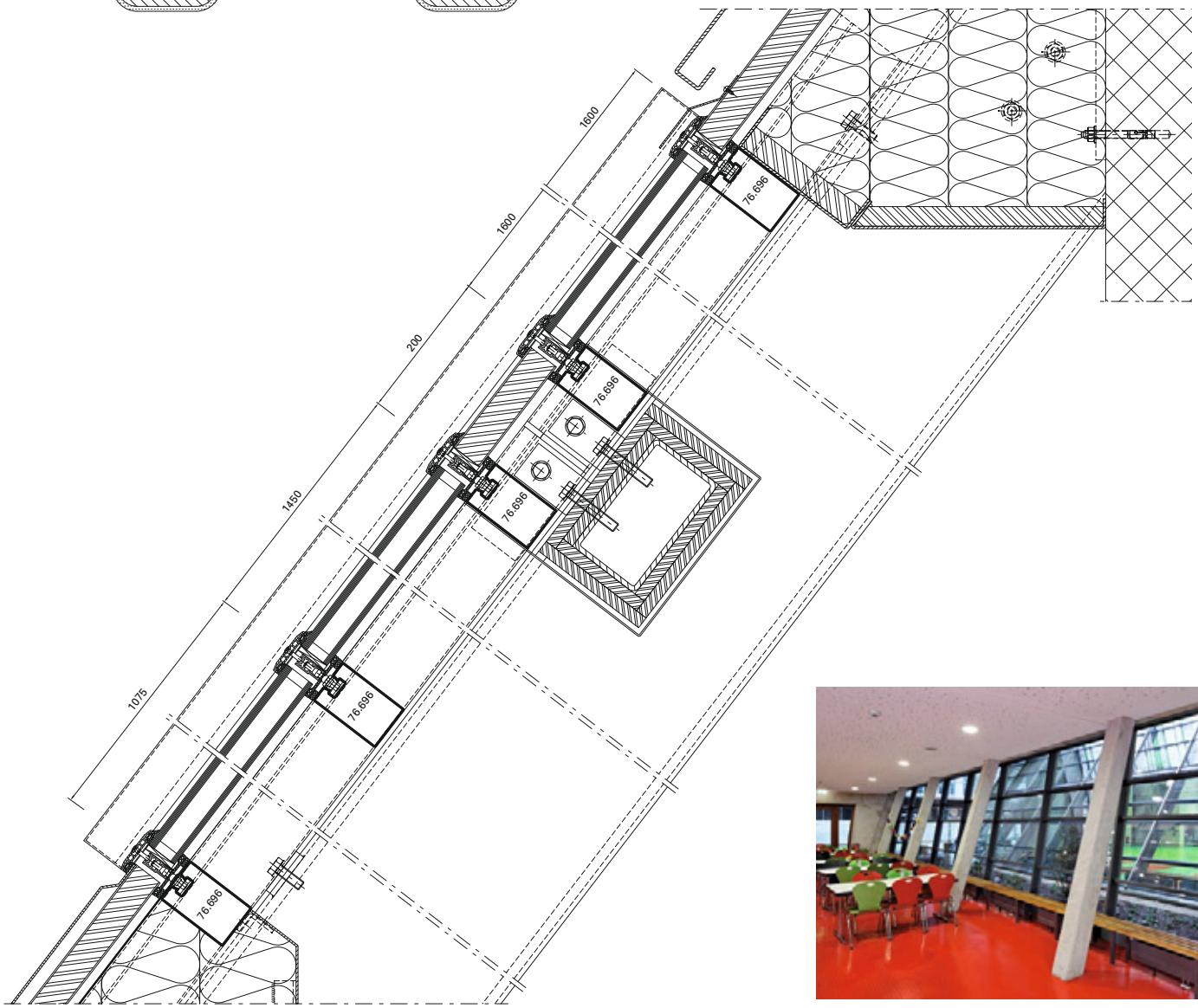
1600
1600
200
1450
1075
76.696
76.696
76.696
76.696
76.696

Ausgeführte Objekte
Objets réalisés
Completed projects

Objekt:
Drehrestaurant «Hoher Kasten», Brülisau/CH

System:
VISS Basic TVS

Architekt:
architekten : rlc ag, Rheineck/CH

Objet:
Restaurant panoramique «Hoher Kasten«, Brülisau/CH

Système:
VISS Basic TVS

Architecte:
architekten : rlc ag, Rheineck/CH

Project:
Revolving restaurant «Hoher Kasten», Brülisau/CH

System:
VISS Basic TVS

Architect:
architekten : rlc ag, Rheineck/CH



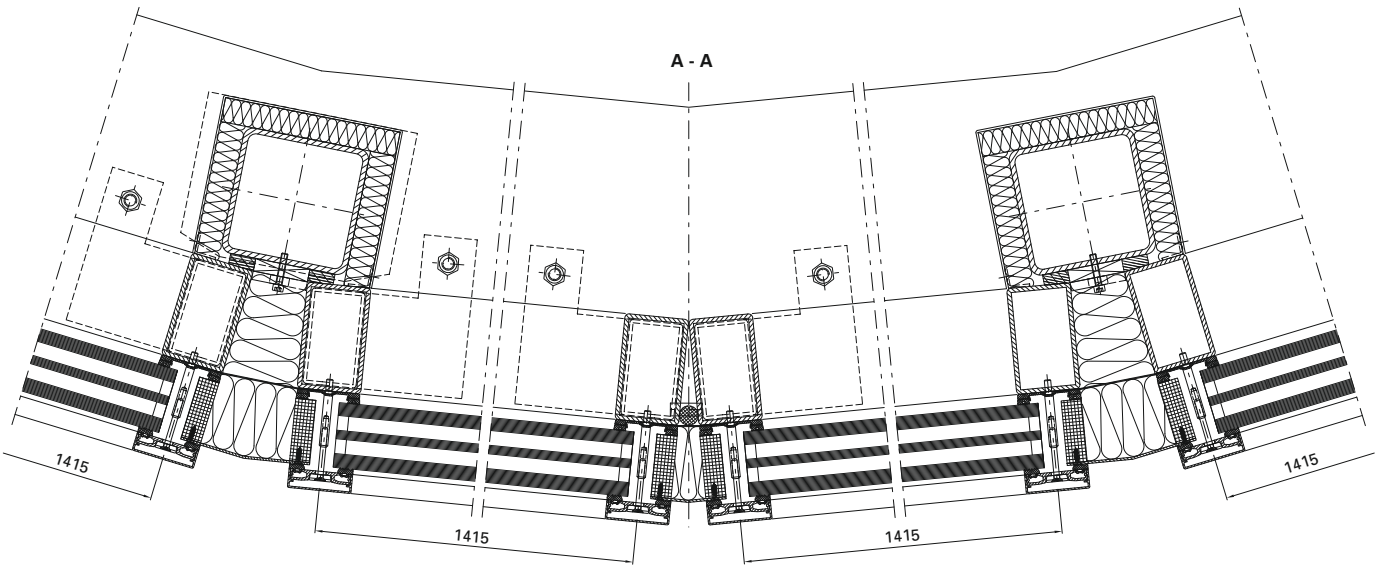

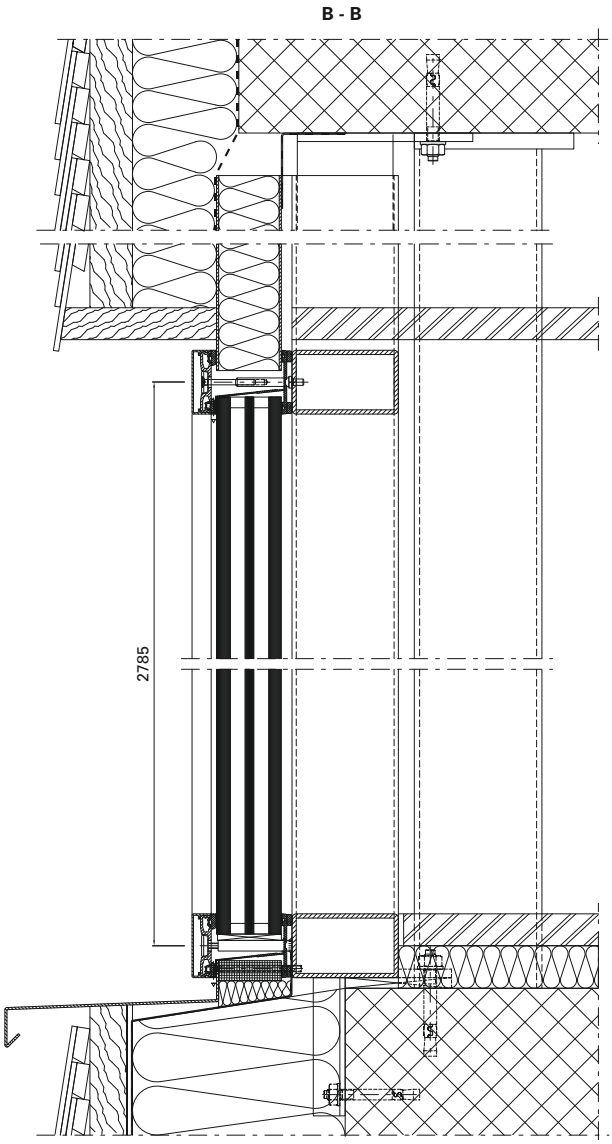
B - B
2785



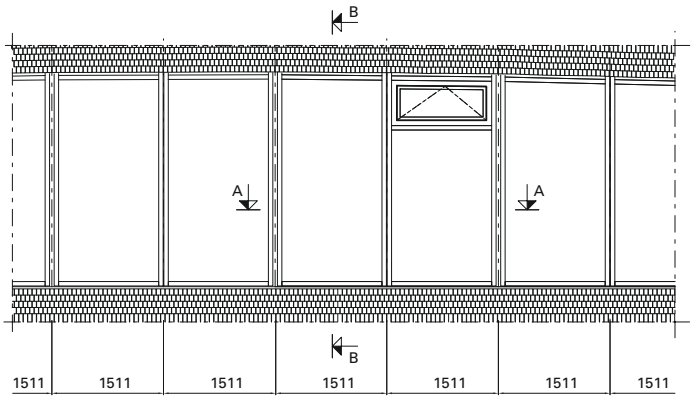
B
A
A
B
1511
1511
1511
1511
1511
1511
1511





Ausgeführte Objekte
Objets réalisés
Completed projects

Objekt:
Hauptbahnhof «Rotterdam Centraal», Rotterdam/NL

System:
VISS Basic, VISS Fire, Janisol Türen

Architekt:
Team CS: Zusammenarbeit von Benthem Crouwel Architekten, Meyer en Van Schooten Architecten und West 8, Rotterdam/NL

Objet:
Gare centrale «Rotterdam Centraal», Rotterdam/NL

Système:
VISS Basic, VISS Fire, portes Janisol

Architecte:
Team CS: Coopération de Benthem Crouwel Architekten, Meyer en Van Schooten Architecten et West 8, Rotterdam/NL

Project:
Central station «Rotterdam Centraal», Rotterdam/NL

System:
VISS Basic, VISS Fire, Janisol doors

Architect:
Team CS: a cooperation of Benthem Crouwel Architekten, Meyer en Van Schooten Architecten and West 8, Rotterdam/NL






HEMA



Ausgeführte Objekte
Objets réalisés
Completed projects

Objekt:
IGuzzini Illuminazione, Barcelona/ES

System:
VISS TVS, Janisol Fenster und Türen, Jansen-Economy 50/60

Architekt:
Josep Mias, Mias Arquitectos ACTAR, Barcelona/ES

Objet:
IGuzzini Illuminazione, Barcelone/ES

Système:
VISS TVS, Janisol portes et fenêtres, Jansen-Economy 50/60

Architecte:
Josep Mias, Mias Arquitectos ACTAR, Barcelone/ES

Project:
IGuzzini Illuminazione, Barcelona/ES

System:
VISS TVS, Janisol doors and windows, Jansen-Economy 50/60

Architect:
Josep Mias, Mias Arquitectos ACTAR, Barcelona/ES



Fotos: Adrià Goula

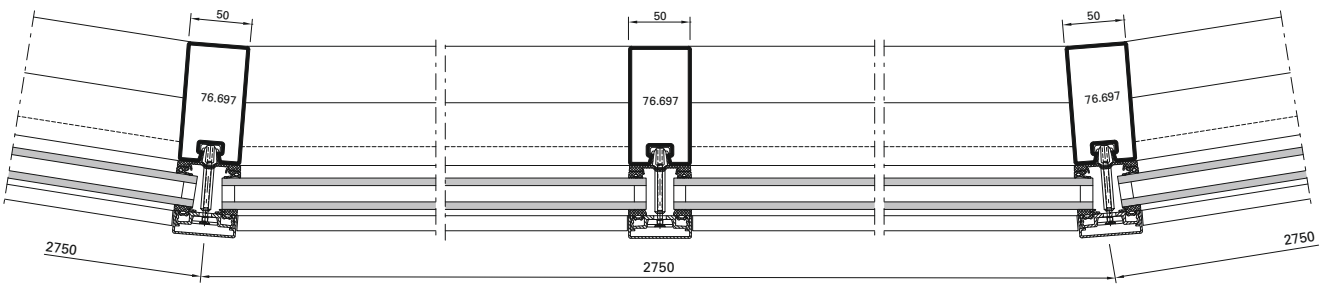

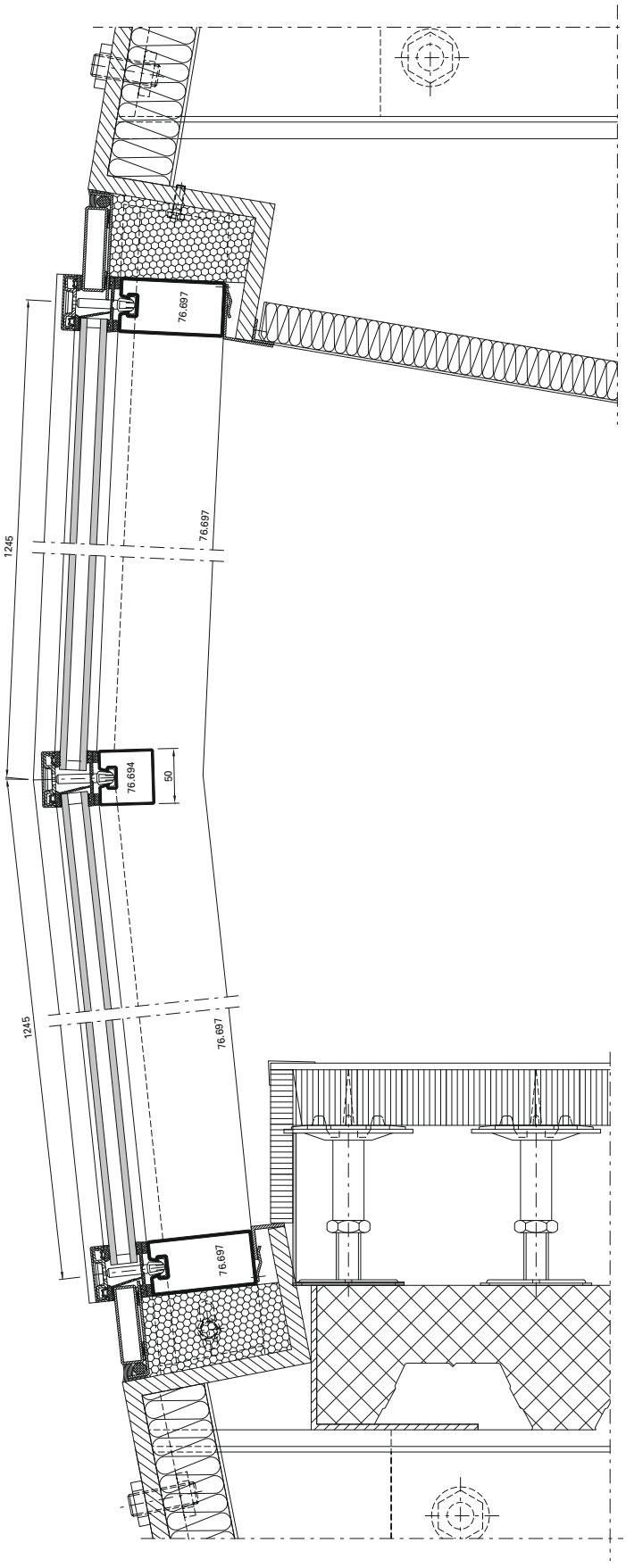
76.697
76.697
1245
76.694
50
1245
76.697
76.697





Ausgeführte Objekte
Objets réalisés
Completed projects

Objekt:
«Erasmus» Studenten-Pavillon,
Rotterdam/NL

System:
VISS $I_x$tra SG

Architekt:
Powerhouse Company &
DeZwarteHond, Rotterdam/NL

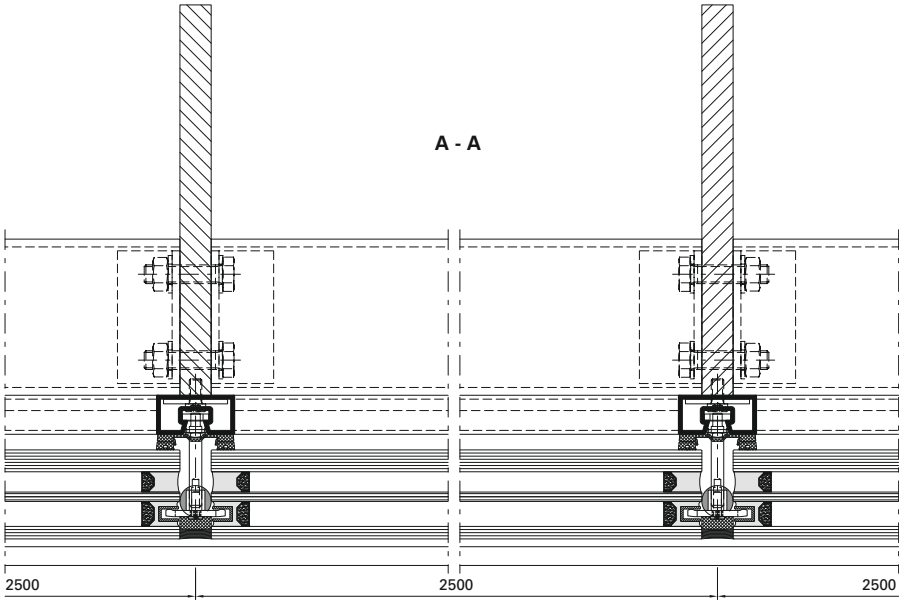

Objet:
Pavillon pour étudiants «Erasmus»,
Rotterdam/NL

Système:
VISS $I_x$tra SG

Architecte:
Powerhouse Company &
DeZwarteHond, Rotterdam/NL



Project:
«Erasmus» student pavilion,
Rotterdam/NL

System:
VISS $I_x$tra SG

Architect:
Powerhouse Company &
DeZwarteHond, Rotterdam/NL





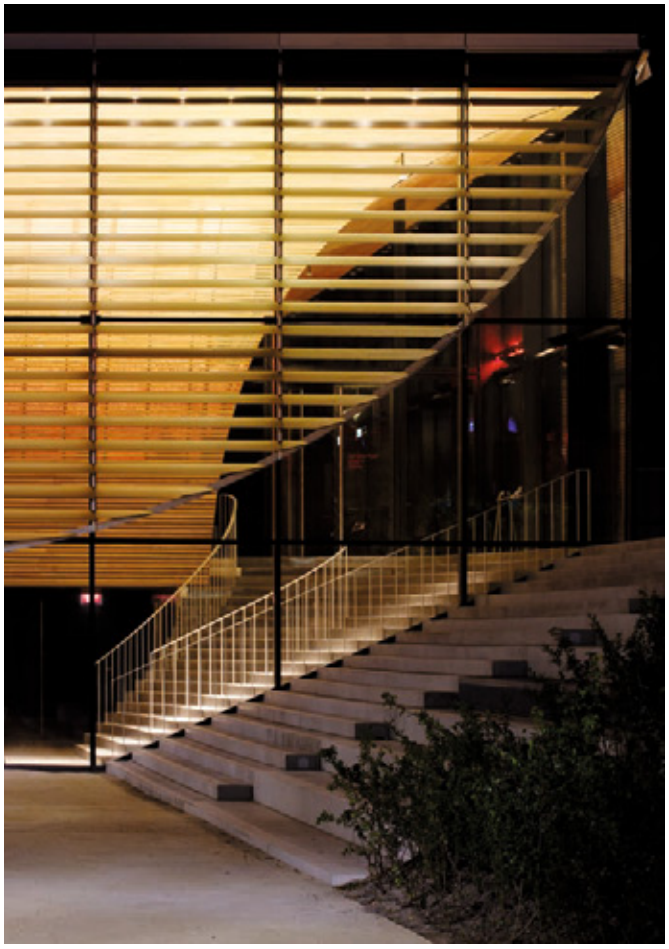

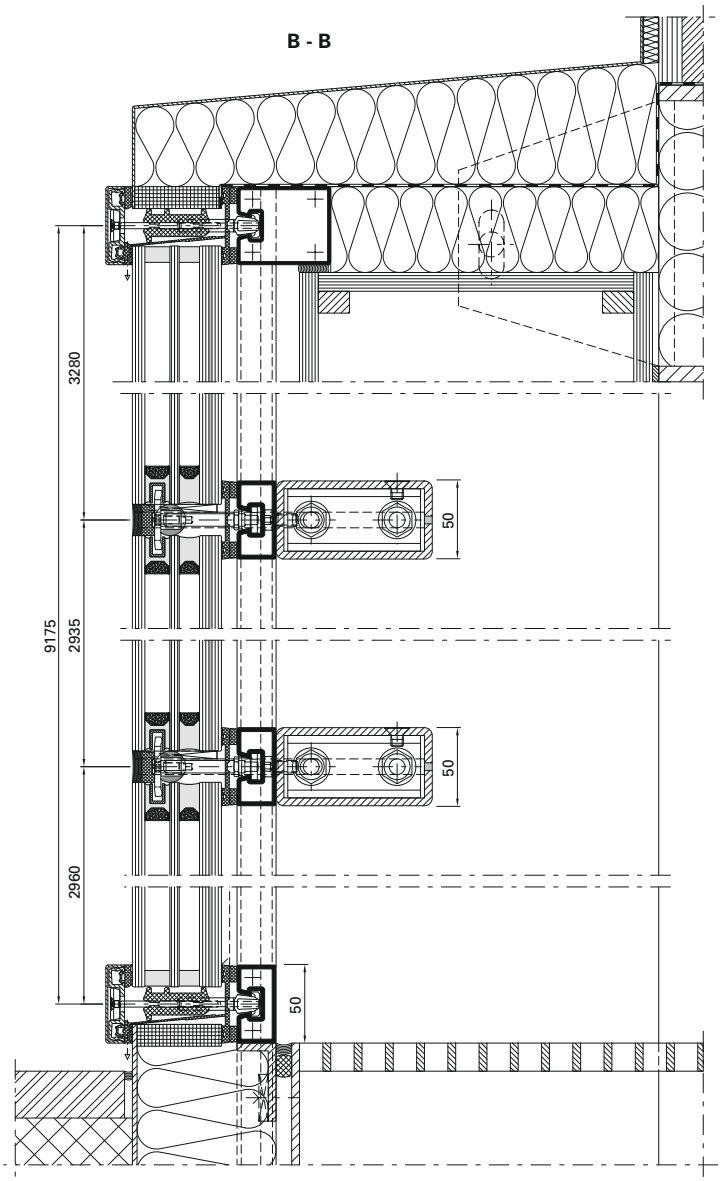
B - B
3280
9175
2935
2960
50
50
50

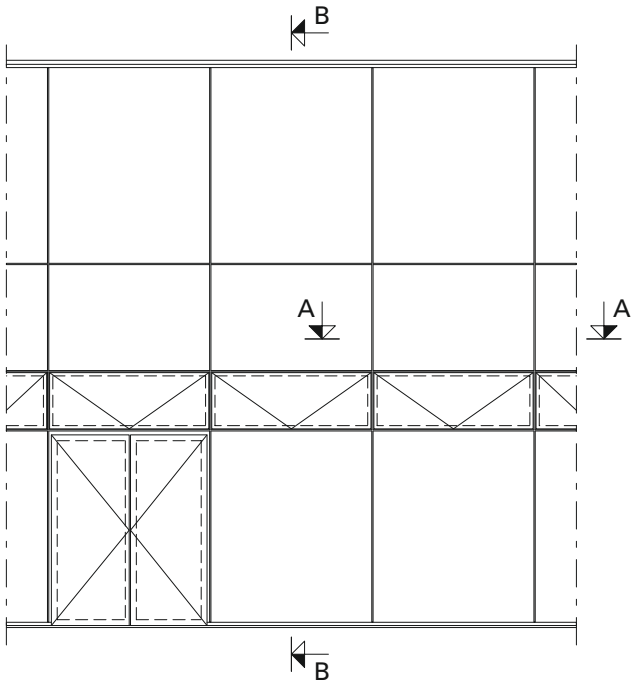
B
A
A
B

Ausgeführte Objekte
Objets réalisés
Completed projects



Fotos: Stephan Falk, Berlin

Objekt:
Hochschule «Anstalt für angewandte Wissenschaften», Dessau/DE

System:
VISS TVS

Architekt:
Kossel, Simon und Partner, Magdeburg/DE

Objet:
École supérieure «Anstalt für angewandte Wissenschaften», Dessau/DE

Système:
VISS TVS

Architecte:
Kossel, Simon und Partner, Magdeburg/DE

Project:
University «Anstalt für angewandte Wissenschaften», Dessau/DE

System:
VISS TVS

Architect:
Kossel, Simon und Partner, Magdeburg/DE





Objekt:
Justizgebäude, Würzburg/DE

System:
VISS TVS, VISS Fire TVS (schräg)

Architekt:
Staatliches Bauamt Würzburg, Abt. L4, Würzburg/DE

Objet:
Palais de justice, Würzburg/DE

Système:
VISS TVS, VISS Fire TVS (oblique)

Architecte:
Staatliches Bauamt Würzburg, Abt. L4, Würzburg/DE

Project:
Law courts, Würzburg/DE

System:
VISS TVS, VISS Fire TVS (sloping)

Architect:
Staatliches Bauamt Würzburg, Abt. L4, Würzburg/DE





Fotos: Gerhard Hagen, Bamberg

Ausgeführte Objekte
Objets réalisés
Completed projects

Objekt:
Halle M, Jansen AG, Oberriet/CH

System:
VISS TVS HI

Architekt:
Göldi + Eggenberger AG,
Altstätten/CH

Objet:
Hall M, Jansen AG, Oberriet/CH

Système:
VISS TVS HI

Architecte:
Göldi + Eggenberger AG,
Altstätten/CH

Project:
Hall M, Jansen AG, Oberriet/CH

System:
VISS TVS HI

Architect:
Göldi + Eggenberger AG,
Altstätten/CH







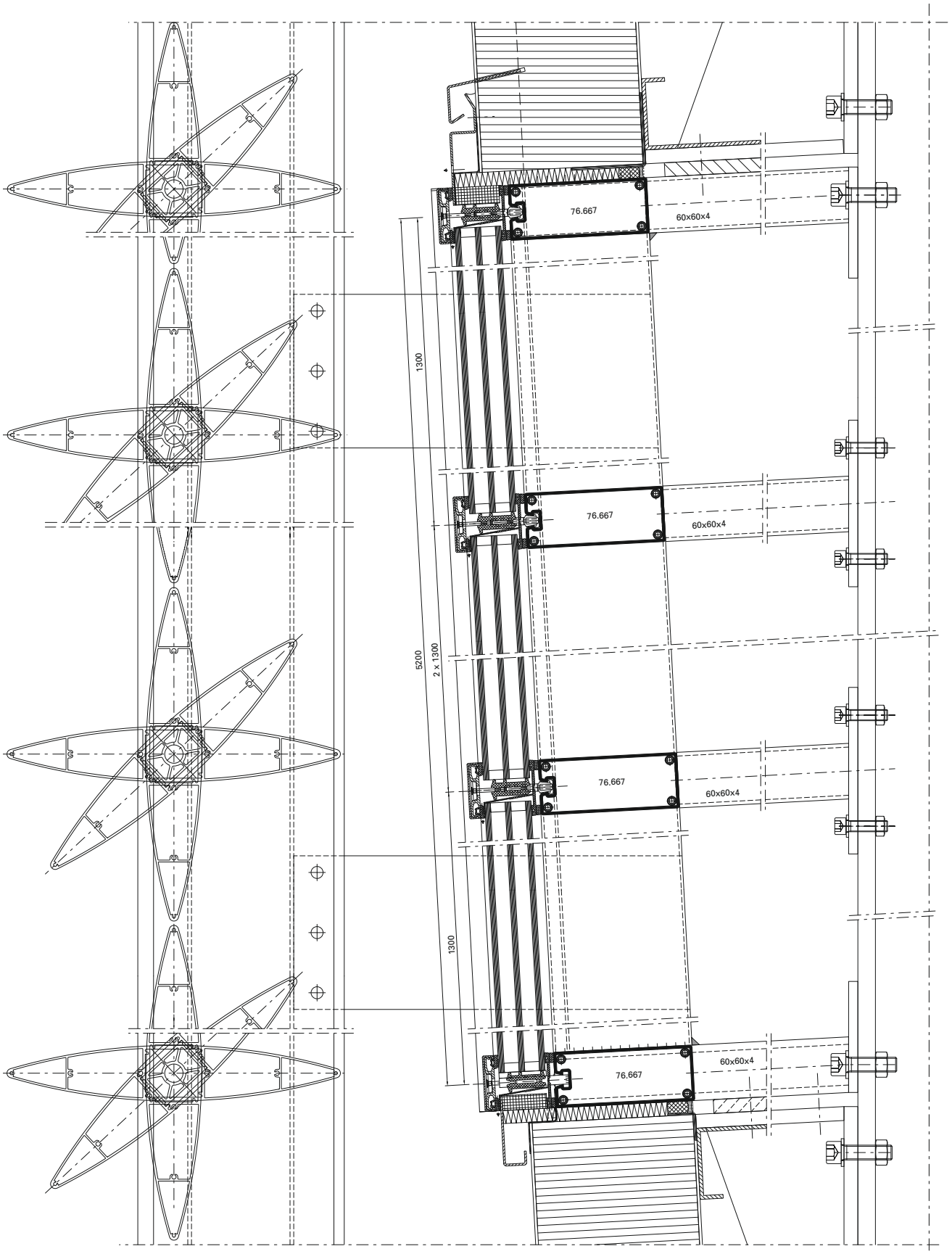
76.667
60x60x4
1300
76.667
60x60x4
5200
2 x 1300
76.667
60x60x4
1300
76.667
60x60x4

Ausgeführte Objekte
Objets réalisés
Completed projects



Objekt:
Vogtlandhalle (Stadthalle), Greiz/DE

System:
VISS TVS, Janisol Faltwand

Architekt:
Hoffmann.Seifert.Partner mit
Ernst Scharf, Erfurt/DE

Objet:
Vogtlandhalle (salle municipale),
Greiz/DE

Système:
VISS TVS, Janisol porte repliable

Architecte:
Hoffmann.Seifert.Partner mit
Ernst Scharf, Erfurt/DE

Project:
Vogtland hall (city hall), Greiz/DE

System:
VISS TVS, Janisol folding wall

Architect:
Hoffmann.Seifert.Partner mit
Ernst Scharf, Erfurt/DE

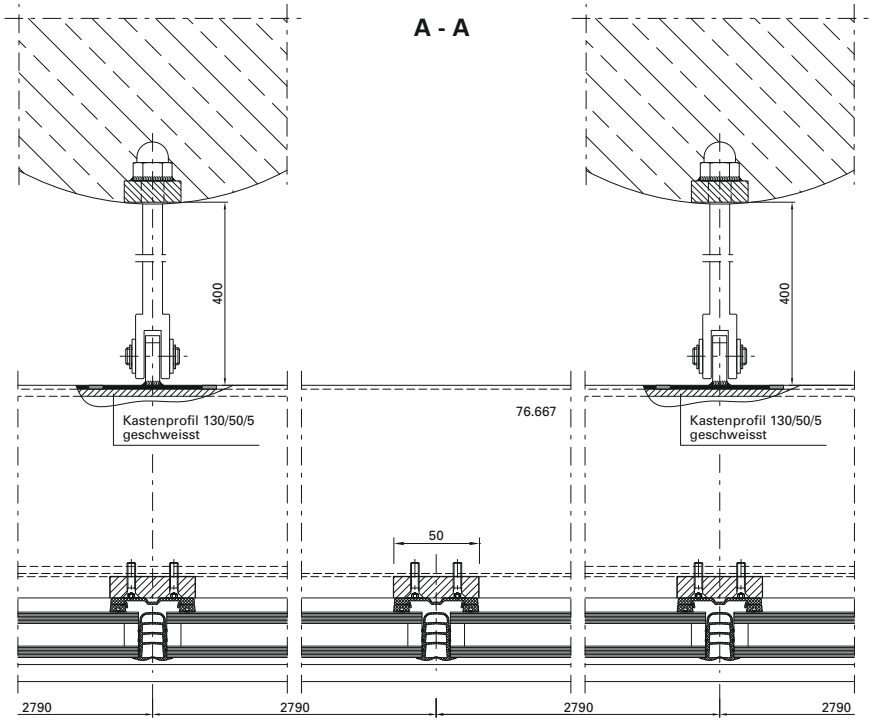



B - B

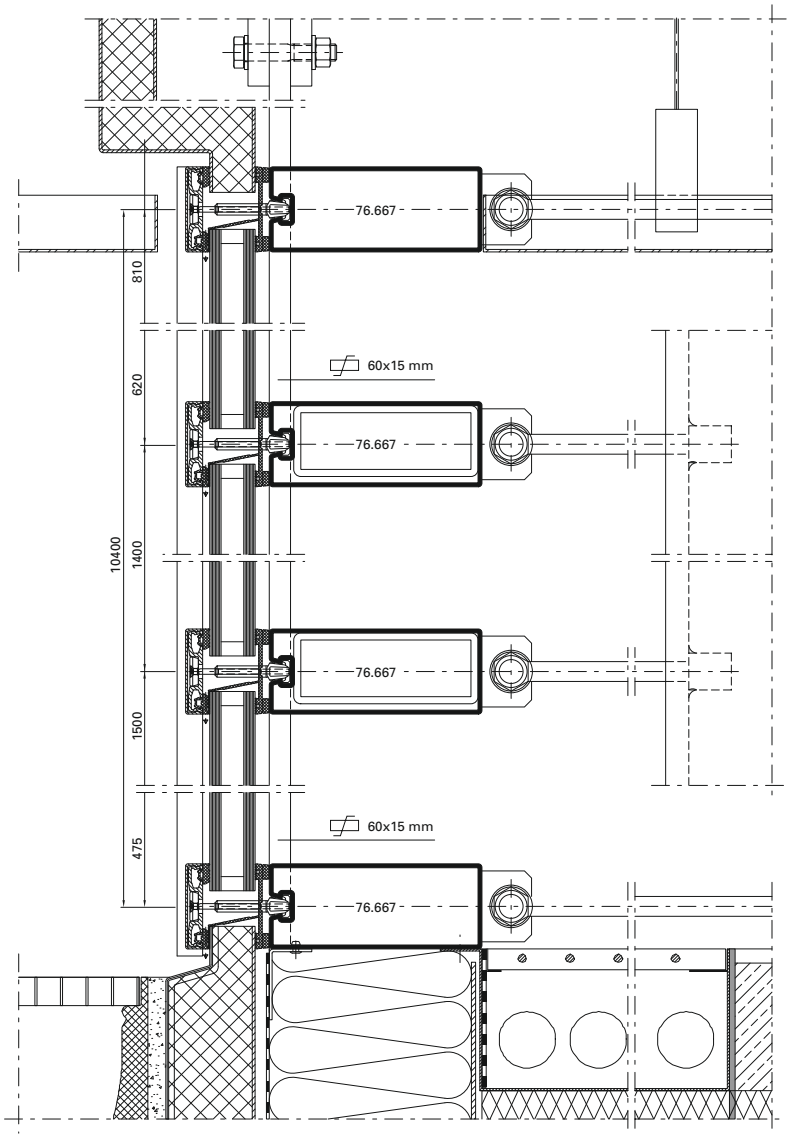
76.667
810
60x15 mm
620
76.667
10400
1400
76.667
1500
60x15 mm
475
76.667







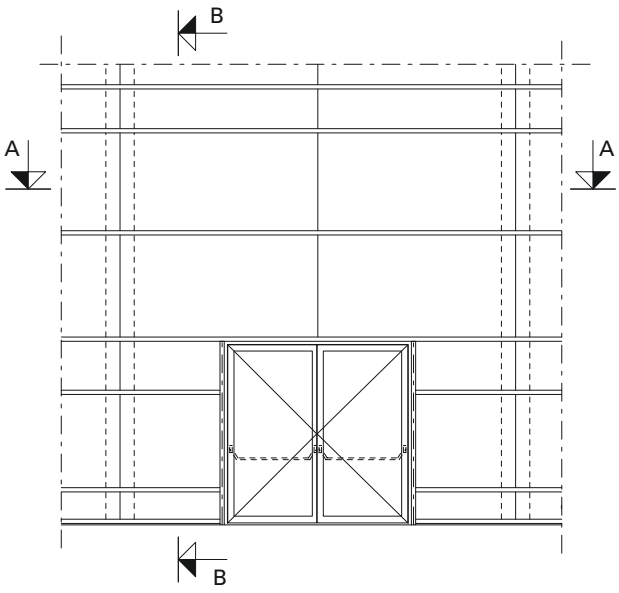
B
A
A
B

Ausgeführte Objekte
Objets réalisés
Completed projects

Objekt:
Ausbau Messehalle BEA Expo,
Bern/CH

System:
VISS Fire E30/EI30,
Jansen-Economy E30, Janisol 2 EI30

Architekt:
Schwaar & Partner AG, Bern/CH

Objet:
Agrandissement du hall d'exposition
BEA Expo, Berne/CH

Système:
VISS Fire E30/EI30,
Jansen-Economy E30, Janisol 2 EI30

Architecte:
Schwaar & Partner AG, Berne/CH

Project:
Exhibition hall extension BEA Expo,
Bern/CH

System:
VISS Fire E30/EI30,
Jansen-Economy E30, Janisol 2 EI30

Architect:
Schwaar & Partner AG, Bern/CH





Objekt:
MAN Nutzfahrzeuge,
Werkserweiterung, München/DE

System:
VISS $I_x$tra, Janisol Türen

Architekt:
DMP Architekten BDA, München/DE

Objet:
MAN Nutzfahrzeuge, agrandissement de l'usine, Munich/DE

Système:
VISS Ixtra, portes Janisol

Architecte:
DMP Architekten BDA, Munich/DE

Project:
MAN Nutzfahrzeuge, plant extension, Munich/DE

System:
VISS $I_x$tra, Janisol doors

Architect:
DMP Architekten BDA, Munich/DE



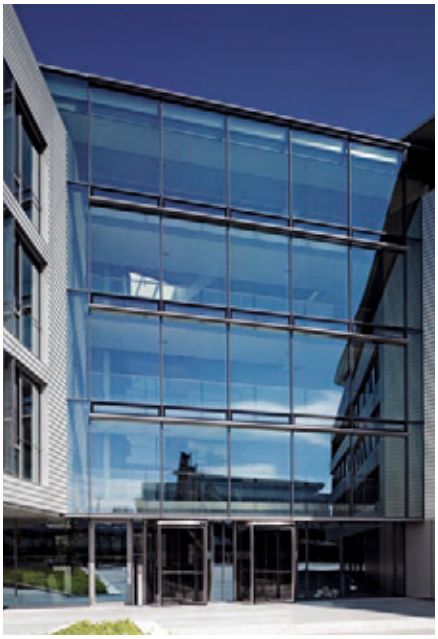



Fotos: Bernhard Lattner, Heilbronn

Ausgeführte Objekte
Objets réalisés
Completed projects

Objekt:
Museumsquartier, Den Bosch/NL

System:
VISS $I_x$tra TV

Architekt:
Bierman Henket Architecten, Esch/NL

Objet:
Quartier des musées, Den Bosch/NL

Système:
VISS $I_x$tra TV

Architecte:
Bierman Henket Architecten, Esch/NL

Project:
Museum Quarter, Den Bosch/NL

System:
VISS $I_x$tra TV

Architect:
Bierman Henket Architecten, Esch/NL





B - B

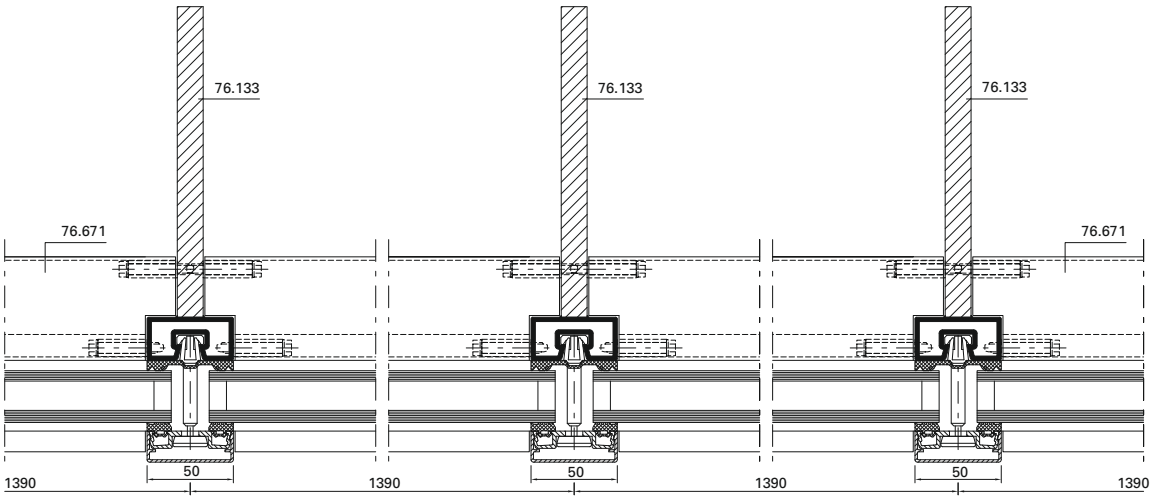
76.133
76.133
76.133
76.671
76.671
50
50
50
1390
1390
1390
1390

A - A

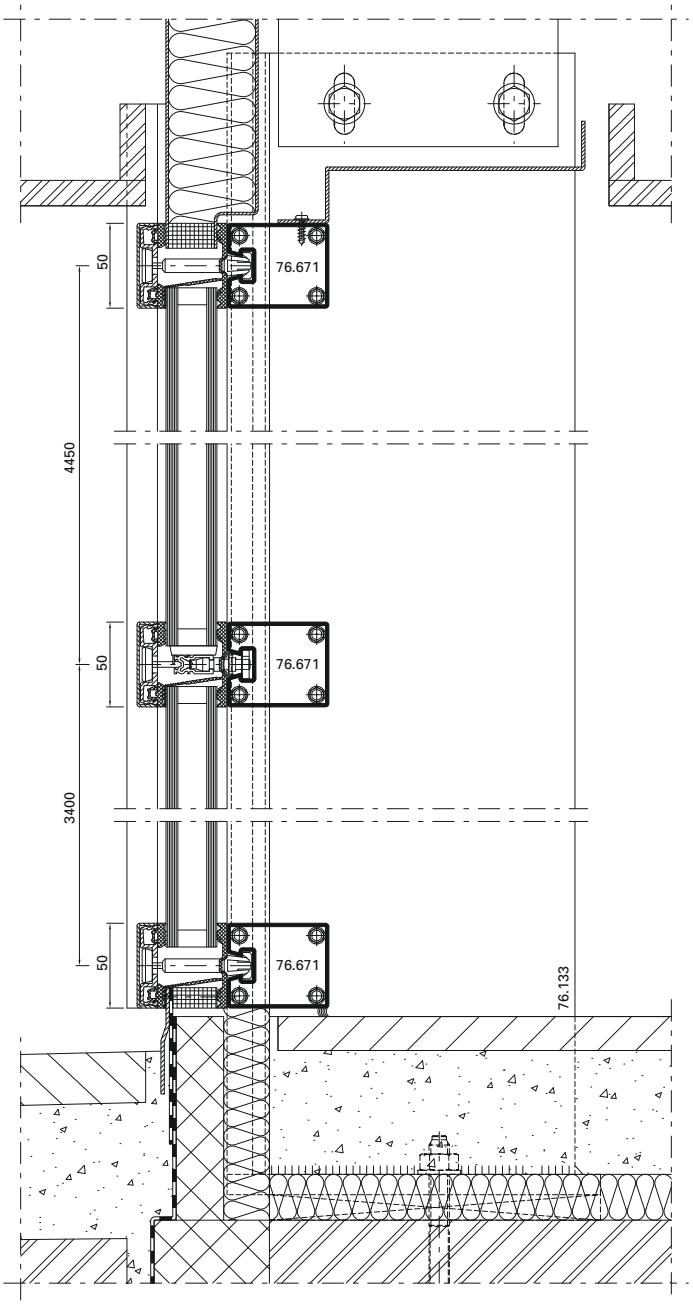
50
76.671
4450
50
76.671
3400
50
76.671
76.133



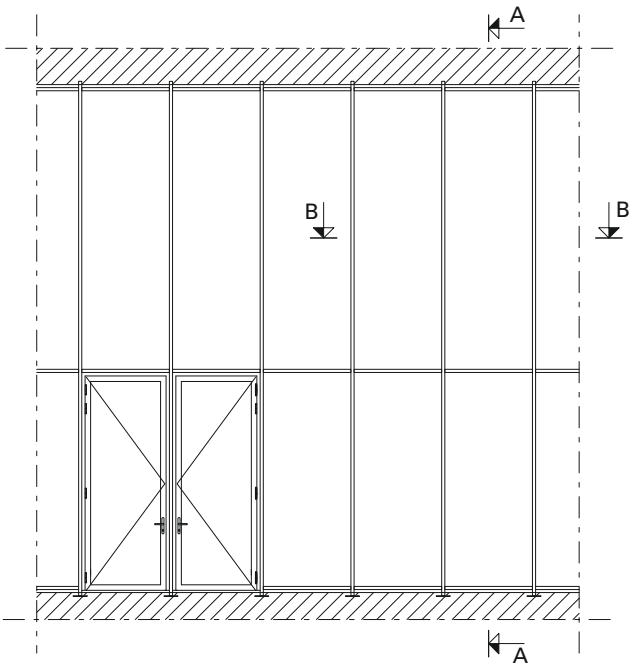
A
B
B
A

Ausgeführte Objekte
Objets réalisés
Completed projects

Objekt:
Werkhalle Glas Trösch,
St.Gallen/CH

System:
VISS TVS

Architekt:
Schuchter Ehle, Architekten,
St.Gallen/CH

Objet:
Atelier de Glas Trösch,
Saint-Gall/CH

Système:
VISS TVS

Architecte:
Schuchter Ehle, Architekten,
Saint-Gall/CH

Project:
Glas Trösch factory building,
St. Gallen/CH

System:
VISS TVS

Architect:
Schuchter Ehle, Architekten,
St.Gallen/CH









Objekt:
Voentorg Center,
Moskau/RU

System:
VISS TV, VISS Fire

Architekt:
Mosprojekt-2: Kolosnitsin Vladimir Vasilyevich / Starikov Alexander Fedorovich, Moskau/RU

Objet:
Centre Voentorg,
Moscou/RU

Système:
VISS TV, VISS Fire

Architecte:
Mosprojekt-2: Kolosnitsin Vladimir Vasilyevich / Starikov Alexander Fedorovich, Moscou/RU

Project:
Voentorg Center,
Moscow/RU

System:
VISS TV, VISS Fire

Architect:
Mosprojekt-2: Kolosnitsin Vladimir Vasilyevich / Starikov Alexander Fedorovich, Moscow/RU





Ausgeführte Objekte
Objets réalisés
Completed projects

Objekt:
Neue Messehalle
(Kielce Traide Fairs), Kielce/PL

System:
VISS TVS (vertikal und schräg),
Janisol 2 EI30, Falttore

Architekt:
bsp Architekten: Barbara Średniawa,
Gliwice/PL

Objet:
Nouveau hall d'exposition
(Kielce Traide Fairs), Kielce/PL

Système:
VISS TVS (vertical et oblique),
Janisol 2 EI30, Porte accordéon

Architecte:
bsp Architekten: Barbara Średniawa,
Gliwice/PL

Project:
New exhibition hall
(Kielce Trade Fairs), Kielce/PL

System:
VISS TVS (vertical and sloping),
Janisol 2 EI30, Folding doors

Architect:
bsp Architekten: Barbara Średniawa,
Gliwice/PL



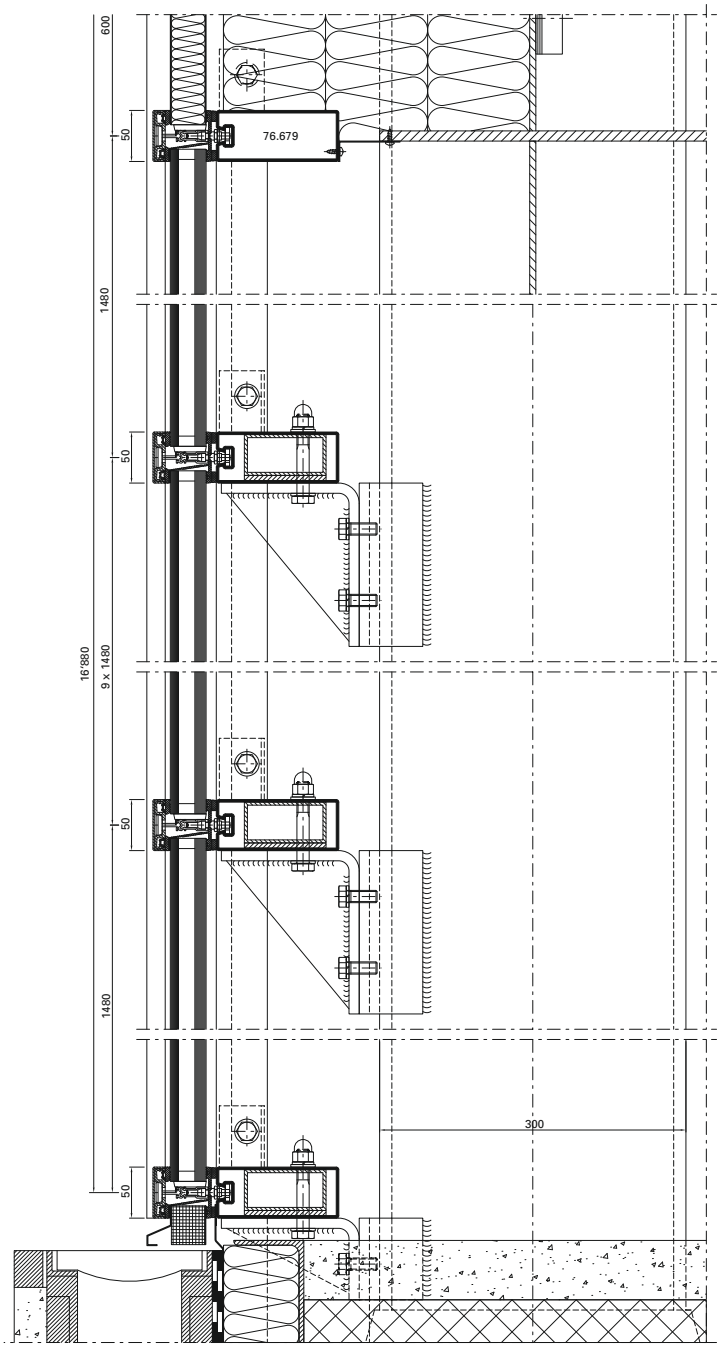
600
50
76.679
1480
50
16'880
9 x 1480
50
1480
300
50







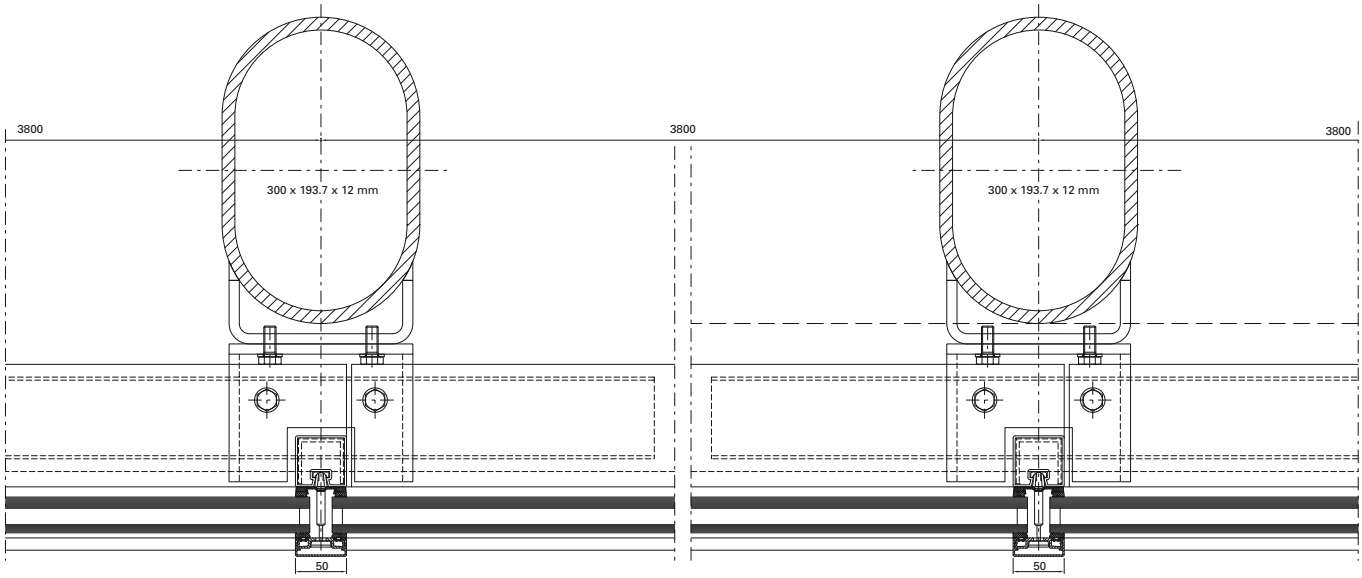
3800
300 x 193.7 x 12 mm
3800
50
3800
300 x 193.7 x 12 mm
50

Ausgeführte Objekte
Objets réalisés
Completed projects



Objekt:
Schloss Novy Svetlov, Bojkovice/CZ

System:
VISS SG, VISS TVS (schräg)

Architekt:
Stavos s.r.o., Příbram/CZ

Objet:
Château Novy Svetlov, Bojkovice/CZ

Système:
VISS SG, VISS TVS (oblique)

Architecte:
Stavos s.r.o., Příbram/CZ

Project:
Novy Svetlov castle, Bojkovice/CZ

System:
VISS SG, VISS TVS (sloping)

Architect:
Stavos s.r.o., Příbram/CZ





VISS PROFILÜBERSICHT

WÄRMEGEDÄMMTE FASSADENSYSTEME

VISS PROFILE OVERVIEW

THERMALLY INSULSATED FAÇADE SYSTEMS



SCHÜCO
Stahlsysteme
JANSEN

Inhaltsverzeichnis
Sommaire
Content

2 Systembeschrieb
Description du système
System description

4 Profile 50 mm
Profilés 50 mm
Profiles 50 mm

5 Deckprofile 50 mm
Profilés de recouvrement 50 mm
Cover sections 50 mm

6 Profile 60 mm
Profilés 60 mm
Profiles 60 mm

7 Deckprofile 60 mm
Profilés de recouvrement 60 mm
Cover sections 60 mm

8 Profile VISS $I_x$tra
Profilés VISS $I_x$tra
Profiles VISS $I_x$tra

Systembeschrieb
Description du système
System description

Jansen VISS: bringt die Vorteile von Stahl zum Tragen.
Jansen VISS (Voll isoliertes Sprossensystem) ist ein wärmegedämmtes Stahlsystem für Pfosten-Riegel-Konstruktionen. Mit wenigen, modular aufgebauten Komponenten lassen sich Fassaden aller Art herstellen. Durch Addition weiterer Systemteile können spezifische Anforderungen an die jeweilige Bauaufgabe erfüllt werden: In statischer Hinsicht mittels einer Reihe von Profilen in verschiedenen Bautiefen und/oder innen liegender Verstärkungsmöglichkeiten; in funktionaler Hinsicht durch die Wahl entsprechender Zubehörteile respektive Füllelemente. Das äussere Erscheinungsbild der Fassadenstruktur bleibt davon in jedem Fall unberührt.
Architekten und Planer können differenzierte Anforderungen an Wärmeschutz, Schallschutz und Brandschutz in einer einheitlichen Optik erfüllen.
Verarbeiter profitieren von einer routinierten Handhabung und vereinfachten Lagerhaltung der wenigen Einzelteile.
Fuss-, Kopf- und Befestigungsplatten für Baukörperanschlüsse lassen sich mittels Schweissen einfach und sicher anbringen.
Für die raumseitige Tragkonstruktion stehen Profile mit Ansichtsbreiten von 50 und 60 mm und Bautiefen bis 150 mm zur Verfügung. Sie können geschweisst oder gesteckt werden.
Steckverbindungen bieten die Möglichkeit systematischer Vorfertigung grossflächiger Fassaden und Dachverglasungen.
Die Jansen VISS Fassadensysteme haben die geforderten Prüfungen gemäss DIN EN 13830 mit Erfolg bestanden.

Jansen VISS:
tous les avantages de l'acier.
Jansen VISS (Système montant/ traverse entièrement Isolés) est un système en acier à isolation thermique pour constructions montant/traverse. Un minimum d'éléments modulaires permet de réaliser tous les types de façades. L'ajout d'autres éléments du système permet de répondre aux exigences spécifiques de l'ouvrage.
Du point de vue statique, grâce à une série de profilés de différentes profondeurs de construction et/ou des possibilités de renforcement interne, du point de vue fonctionnel par le choix des accessoires appropriés et des éléments de remplissage respectifs. L'aspect extérieur de la structure de la façade reste dans tous les cas intact.
Les architectes et les planificateurs peuvent répondre aux exigences différenciées en matière d'isolation thermique, acoustique, pare-balle et de protection du feu dans une optique uniforme. Les métalliers profitent du maniement aisé et de la simplicité du stockage du nombre limité de pièces.
Les plaques de fixation des raccords au corps du bâtiment sont montées de manière simple et sûre par soudage.
Pour la construction porteuse coté intérieur, on dispose de profilés d'une largeur de vue 50 et 60 mm, dans des profondeurs allant jusqu'à 150 mm.
Ils peuvent être assemblés par soudage ou mécaniquement. Les constructions soudées permettent une préfabrication systématique à l'atelier, ceci également pour les grandes façades et les vitrages de toiture. Les profilés pour façades Jansen VISS ont été soumis avec succès aux contrôles exigés selon la norme DIN EN 13830.

Jansen VISS: building on the benefits of steel.
Jansen VISS (a fully-insulated glazing system) is a thermally-insulated steel system for mullion/transom constructions. Many different types of façade can be built using only a small number of modular components. Specific project requirements can then be met by adding extra system components. A range of profiles with different basic depths and/or internal reinforcing options are available to meet structural requirements; there is also a choice of appropriate accessories and infill panels to suit different functions. The external appearance of the façade remains unaffected.
Architects and planners are able to meet a range of thermal insulation, noise reduction, bullet-resistant and fire protection requirements whilst retaining a uniform appearance. The small number of individual components facilitates warehouse storage and means that fabricators are soon familiar with the products. Top and bottom fixing plates for building structure attachments can be easily and safely welded in place.
Profiles with face widths of 50 and 60 mm and depths up to 150 mm are available for the inner load-bearing structure. They can be welded on or fitted. Welded constructions mean that pre-fabrication in the workshop is an option even for large façades and roof glazing.
The Jansen VISS façade systems have been successfully tested in accordance with DIN EN 13830.



Profilsortiment
Tragprofile 50 mm

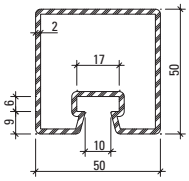

76.694
76.694 Z

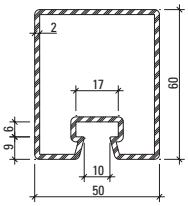

76.671
76.671 Z

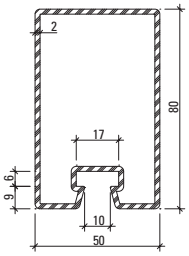

76.696
76.696 Z

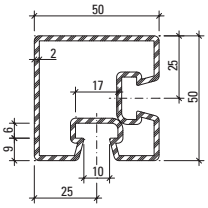

76.094
76.094 GV+GC

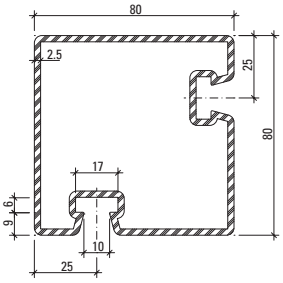

76.096
76.096 GV+GC

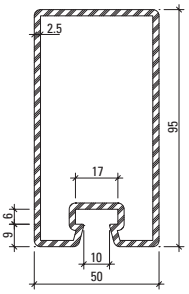

76.697
76.697 Z

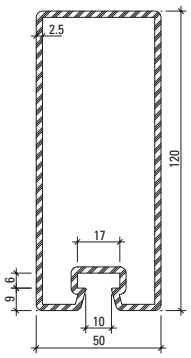

76.679
76.679 Z

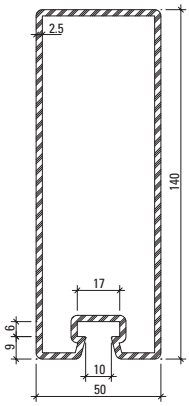

76.666
76.666 Z

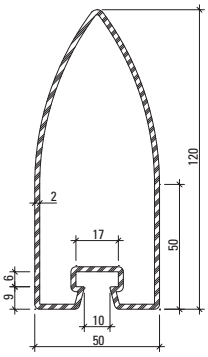

76.105
76.105 GV+GC

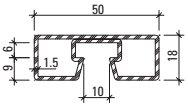

76.692
76.692 GV+GC

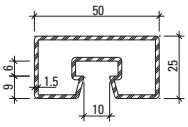

76.682
76.682 GV+GC

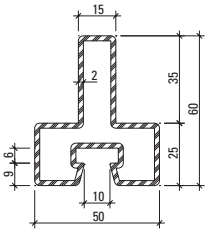

76.114
76.114 GV+GC

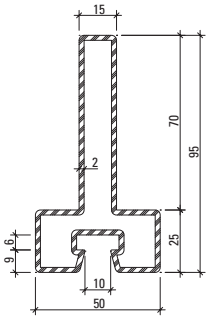

76.115
76.115 GV+GC

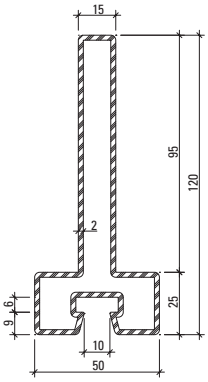

76.116
76.116 GV+GC

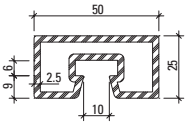

76.680
76.680 GV+GC

Z = bandverzinkter Stahl

Profilsortiment
Tragprofile 60 mm

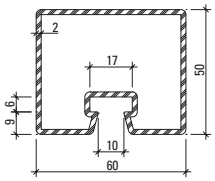

76.695
76.695 Z

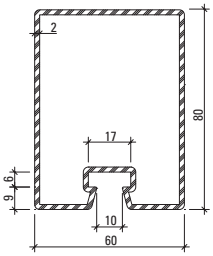

76.678
76.678 Z

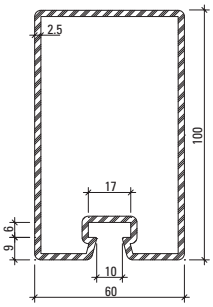

76.684
76.684 Z

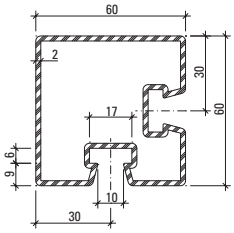

76.095

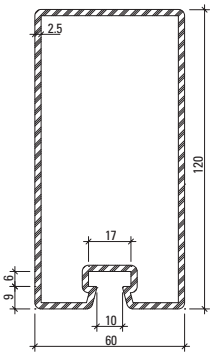

76.698
76.698 Z

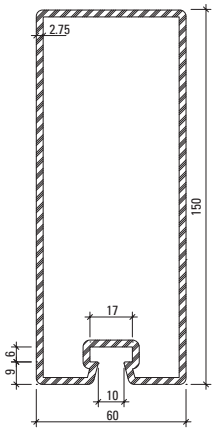

76.667
76.667 Z

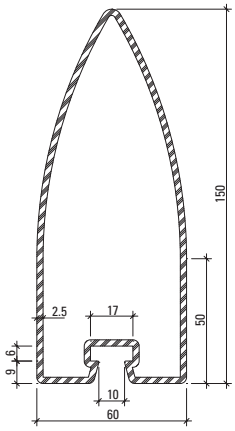

76.100

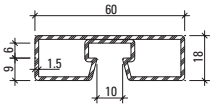

76.693

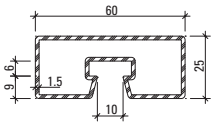

76.683

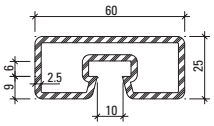

76.681

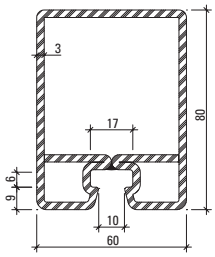

76.143 Z

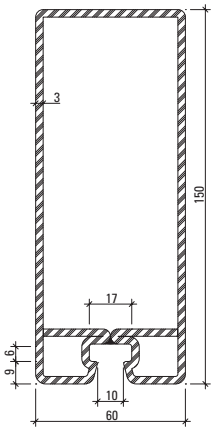

76.144 Z

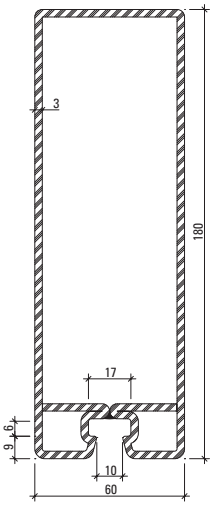

76.140 Z

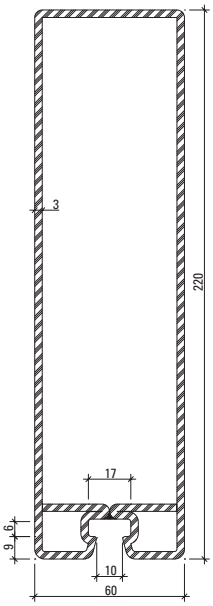

76.141 Z

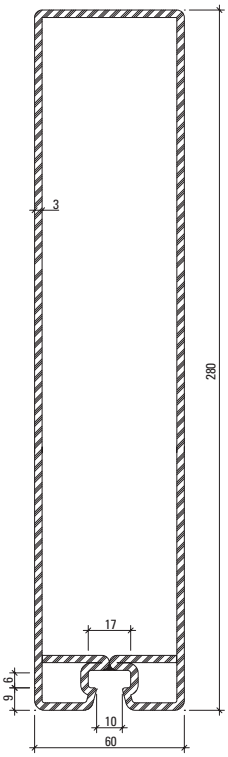

76.142 Z

Deckprofile
50 mm

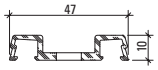

407.800

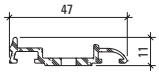

407.827

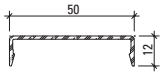

407.860

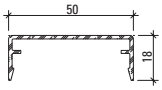

407.861

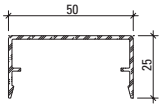

407.862

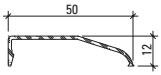

407.886

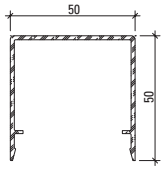

407.863

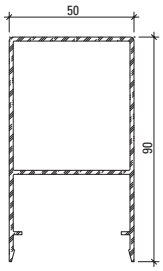

407.864

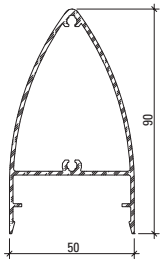

407.914

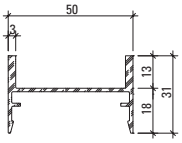

407.900

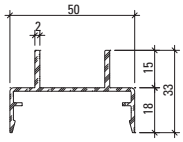

407.911

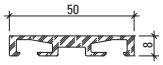

407.818

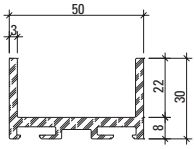

407.817

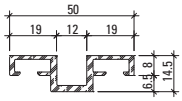

407.858

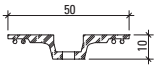

407.821



407.823

Edelstahl-Deckprofile

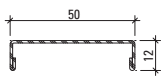

400.860

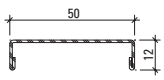

400.862

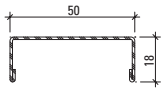

400.861

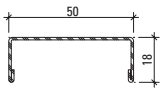

400.863

Deckprofile
60 mm

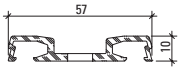

407.802

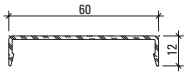

407.865

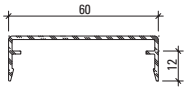

407.866

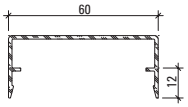

407.867

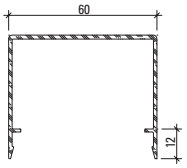

407.868

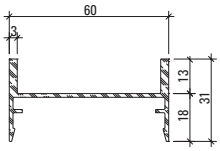

407.901

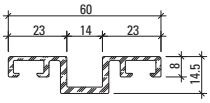

407.859

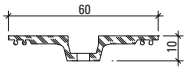

407.822



407.823

Profile VISS $I_x$tra
Profilés VISS $I_x$tra
Profiles VISS $I_x$tra

VISS $I_x$tra
Variable Profilformen

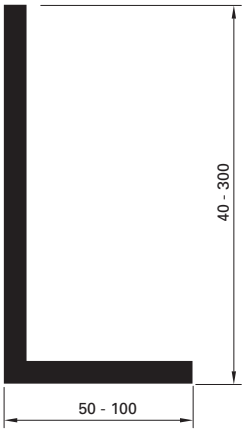

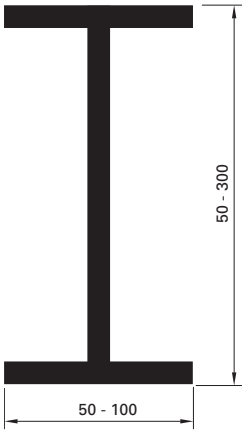

VISS $I_x$tra
Formes de profilés variables

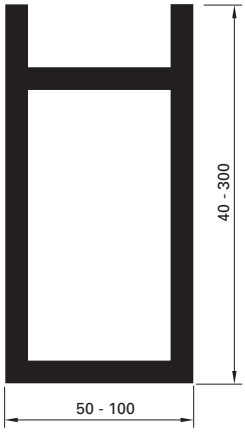

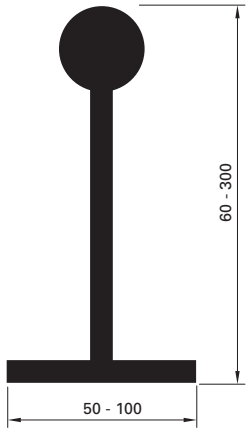

VISS $I_x$tra
Variable profile shapes

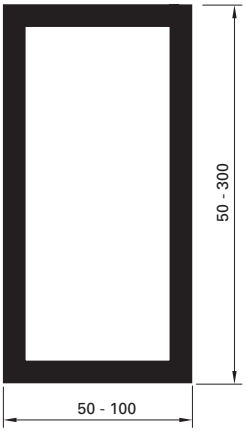

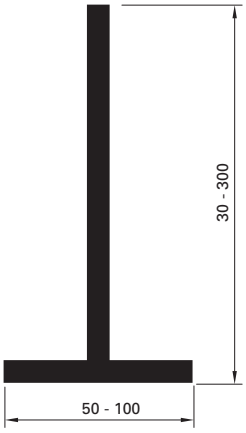

Variable Profilformen
Formes de profilés variables
Variable profile shapes

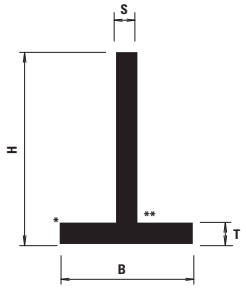

Typ	B min. mm	B max. mm	H min. mm	H max. mm	S min. mm	S max. mm	T min mm.	T max. mm	Länge max. mm
Kastenprofil Profilé de boîte Box profile	50	100	50	300	5	30	5	30	15'000
T-Profil Profilé T T profile	50	100	30	300	5	30	5	30	15'000
H-Profil Profilé H H profile	50	100	50	30	5	30	5	30	15'000
TR-Profil Profilé TR TR profile	50	100	60	300	5	30	5	30	15'000
L-Profil Profilé L L profile	50	100	40	300	5	30	5	30	15'000
U-Profil Profilé U U profile	50	100	40	300	5	30	5	30	15'000

Laserschweissung:
Herstellerqualifikation nach DIN 18800-7 zusammen mit Bewertung nach EN ISO 13919-1, Laserschweisstiefe min. 5 mm, Ansichtsbreite ca. 2 mm

Soudage laser:
Qualification du fabricant selon DIN 18800-7 conjointement avec l'évaluation selon EN ISO 13919-1, profondeur de pénétration en soudage par laser au moins 5 mm, largeur de face env. 2 mm

Laser welding:
Manufacturer's qualification compliant to DIN 18800-7 together with assessment based on EN ISO 13919-1, laser-welding depth min. 5 mm, sight line approx. 2 mm

Andere Varianten und Kombinationen auf Anfrage

Autres variantes et combinaisons sur demande

Other types and combinations on request



VISS TVS

HOCHWÄRMEGEDÄMMTE VERTIKALFASSADEN

VISS TVS

HIGHLY THERMALLY INSULATED VERTICAL FAÇADES

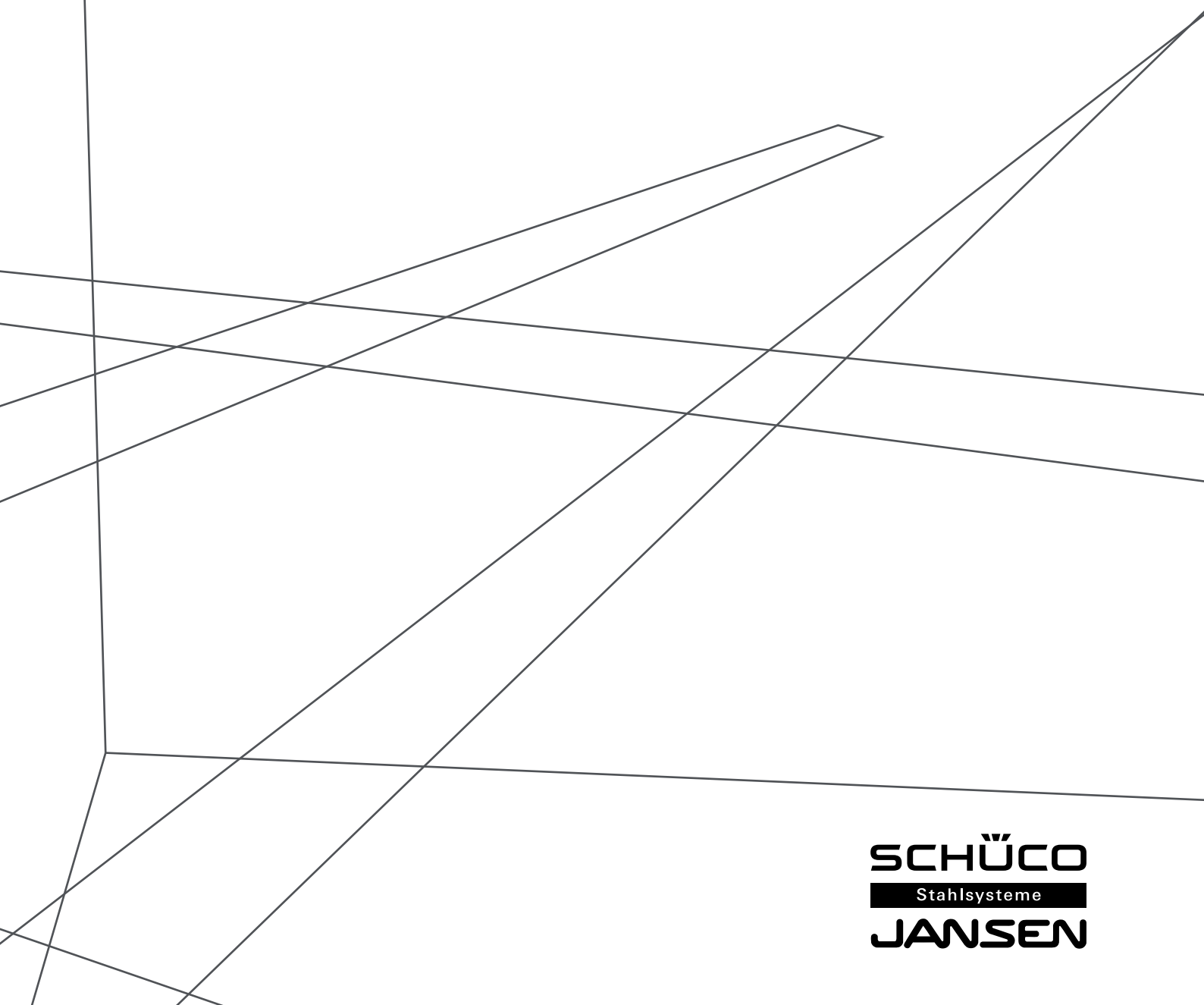

SCHÜCO
Stahlsysteme
JANSEN

Merkmale
Caractéristiques
Characteristics

VISS Fassade
VISS façade
VISS façade

- CE-Kennzeichnung nach EN 13830
- U_{CW}, eingebaut Werte bis 0.73 W/m²K
- U_f Werte bis 0.65 W/m²K
- Ansichtsbreiten 50 und 60 mm
- Füllelementstärken 6 bis 70 mm
- Standardprofile ab Lager mit I_X Werten bis 1964 cm⁴
- Füllelementgewichte bis 1800 kg
- Kombinierbar mit der Aufsatzkonstruktion VISS Basic, der Brandschutzlösung VISS Fire und der Einbruchhemmenden Variante VISS RC

- Marquage CE selon EN 13830
- Valeurs U_{CW} (monté) jusqu'à 0.73 W/m²K
- Valeurs U_f jusqu'à 0.65 W/m²K
- Largeurs de face 50 et 60 mm
- Éléments de remplissage de 6 à 70 mm d'épaisseur
- Profilés standard disponibles en magasin avec valeurs I_X jusqu'à 1964 cm⁴
- Poids de remplissage jusqu'à 1800 kg
- Combinable avec la construction rapportée VISS Basic, la protection incendie VISS Fire et la variante anti-effraction VISS RC

- CE marking in accordance with EN 13830
- U_{CW}, installed values to 0.73 W/m²K
- U_f values to 0.65 W/m²K
- 50 and 60 mm face widths
- Infill panel thicknesses of 6 to 70 mm
- Standard profiles from stock with I_X values to 1964 cm⁴
- Infill unit weights up to 1800 kg
- Can be combined with the VISS Basic add-on construction, the VISS Fire fire protection solution and the VISS RC burglar-resistant version

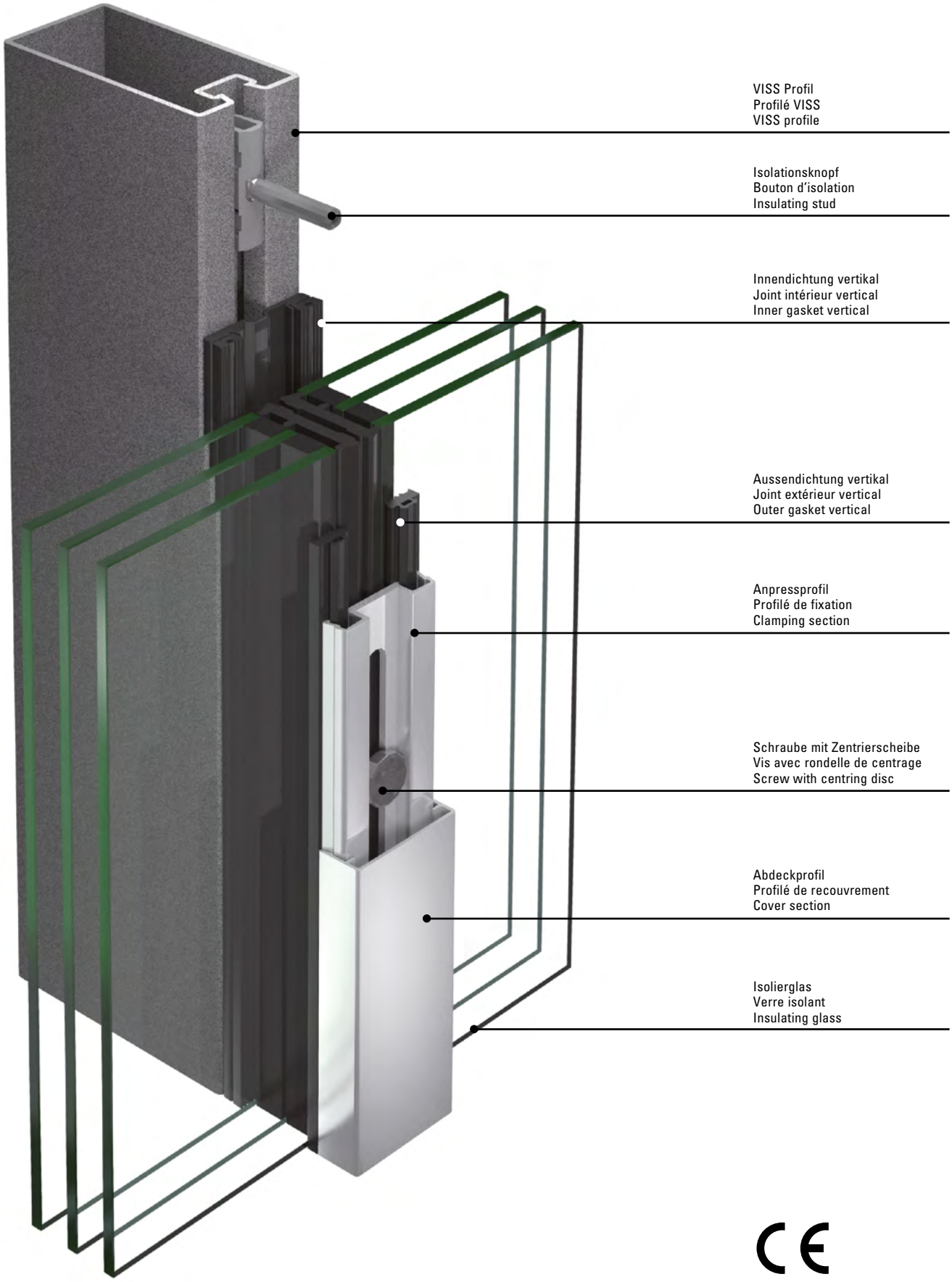
VISS Profil
Profilé VISS
VISS profile
Isolationsknopf
Bouton d'isolation
Insulating stud
Innendichtung vertikal
Joint intérieur vertical
Inner gasket vertical
Aussendichtung vertikal
Joint extérieur vertical
Outer gasket vertical
Anpressprofil
Profilé de fixation
Clamping section
Schraube mit Zentrierscheibe
Vis avec rondelle de centrage
Screw with centring disc
Abdeckprofil
Profilé de recouvrement
Cover section
Isolierglas
Verre isolant
Insulating glass

CE

	Prüfungen (Prüfnorm) Essais (Norme d'essai) Tests (Test standard)	Klassifizierungs-Norm Norme de classification Classification standard	Werte Valeurs Values
	Schlagregendichtheit (EN 12155) Etanchéité à la pluie battante (EN 12155) Watertightness (EN 12155)	**EN 12154**	RE 1200
	Widerstand bei Windlast (EN 12179) Résistance à la pression du vent (EN 12179) Resistance to wind load (EN 12179)	**EN 13116**	Bemessungslast 2 kN/m² Charge de calcul 2 kN/m² Designed load 2 kN/m²
	Luftdurchlässigkeit (EN 12153) Perméabilité à l'air (EN 12153) Air permeability (EN 12153)	**EN 12152**	Klasse AE Classe AE Class AE
	Wärmedurchgangskoeffizient (EN 13947) Transmission thermique (EN 13947) Thermal transmittance (EN 13947)	**EN ISO 10077-2**	ab U_f > 0.65 W/m²K dès U_f > 0.65 W/m²K from U_f > 0.65 W/m²K
	Schallschutz (EN ISO 140-3) Isolation phonique (EN ISO 140-3) Sound insulation (EN ISO 140-3)	**EN ISO 717-1**	R_w 47 dB (-1; -5) (C, Ctr)
	Einbruchhemmung Anti-effraction Burglar resistance	**prEN 1627**	RC2 / RC3 / RC4
	Durchschusshemmung (EN 1523) Résistance aux balles (EN 1523) Bullet proofing (EN 1523)	**EN 1522**	FB4 NS
	Stossfestigkeit Résistance au chocs Impact strength	**EN 14019**	Klasse E5 / I5 Classe E5 / I5 Class E5 / I5
	Brandverhalten Réaction au feu Reaction to fire	**EN 13501-1**	Klasse E Classe E Class E
	Längsschalldämmung Isolation acoustique longitudinale Insulation against flanking transmission	**prEN ISO 10848-2 (4/2004)**	vertikal 62 dB horizontal 59 dB
	Technische Regeln für die Verwendung von absturzsichernden Verglasungen Règlement technique pour la sécurité anti-chute des vitrages The technical regulations for protecting glazing against falling out	**TRAV**	Kategorie A Catégorie A Category A

Avis Technique (Frankreich)
Fassade VISS TV 1S
Zulassung Nr. 02/12-1501,
C.S.T.B. Marne la Vallée/FR

Avis Technique (France)
Façade VISS TV 1S
Autorisation no 02/12-1501,
C.S.T.B. Marne la Vallée/FR

Avis Technique (France)
Façade VISS TV 1S
Authorisation nr. 02/12-1501,
C.S.T.B. Marne la Vallée/FR

Klemmverbindung (Deutschland)
AbZ Z-14.4-459 (Isolationsknöpfe)

Jonction par serrage (Allemagne)
AbZ Z-14.4-459 (bouton d'isolation)

Clamp connection (Germany)
AbZ Z-14.4-459 (insulation studs)

CWCT-Test
Die Fassade wurde nach den Anforderungen des CWCT geprüft.

Luftdurchlässigkeit/
Wasserdichtheit: PASS
Zulässige Windlast 2400 Pa
Sicherheitslast 3600 Pa

Test CWCT
La façade a été contrôlée suivant les exigences du CWCT.

Perméabilité à l'air/
Etanchéité à l'eau: PASS
Charge du vent admissible 2400 Pa
Charge de sécurité 3600 Pa

CWCT test
The facades were certified in compliance with the requirements of the CWCT.

Air permeability/
Watertightness: PASS
Permissible wind load 2400 Pa
Security load 3600 Pa

Passivhaus-Zertifikat

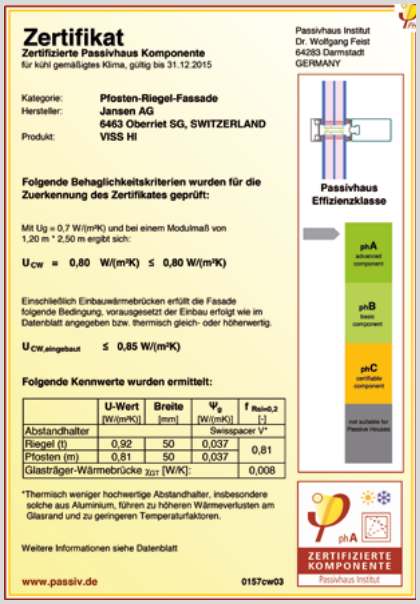
Zertifikat
Zertifizierte Passivhaus Komponente
für kühl gemäßigtes Klima, gültig bis 31.12.2015

Passivhaus Institut
Dr. Wolfgang Feist
64283 Darmstadt
GERMANY

Kategorie: Pfosten-Riegel-Fassade
Hersteller: Jansen AG
6463 Oberriet SG, SWITZERLAND
Produkt: VISS HI

Folgende Behaglichkeitskriterien wurden für die Zuerkennung des Zertifikates geprüft:

Mit Ug = 0,7 W/(m²K) und bei einem Modulmaß von 1,20 m * 2,50 m ergibt sich:

U_{CW} = 0,80 W/(m²K) ≤ 0,80 W/(m²K)

Einschließlich Einbauwärmebrücken erfüllt die Fasade folgende Bedingung, vorausgesetzt der Einbau erfolgt wie im Datenblatt angegeben bzw. thermisch gleich- oder höherwertig.

$U_{CW,eingebaut}$ ≤ 0,85 W/(m²K)

Folgende Kennwerte wurden ermittelt:

	U-Wert [W/(m²K)]	Breite [mm]	Ψ_g [W/(mK)]	$f_{Rsi=0,2}$ [-]
Abstandhalter			Swisspacer V*	
Riegel (t)	0,92	50	0,037	0,81
Pfosten (m)	0,81	50	0,037	
Glasträger-Wärmebrücke χ_{GT} [W/K]:				0,008

*Thermisch weniger hochwertige Abstandhalter, insbesondere solche aus Aluminium, führen zu höheren Wärmeverlusten am Glasrand und zu geringeren Temperaturfaktoren.

Weitere Informationen siehe Datenblatt

Passivhaus Effizienzklasse
phA advanced component
phB basic component
phC certifiable component
not suitable for Passive Houses

ZERTIFIZIERTE KOMPONENTE
Passivhaus Institut

www.passiv.de 0157cw03

Certificat maison passive

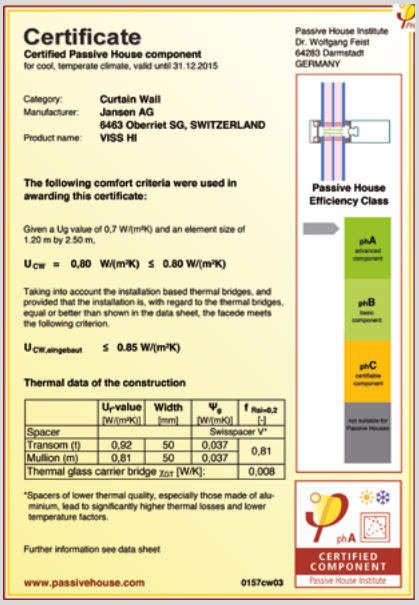
Certificate
Certified Passive House component
for cool, temperate climate, valid until 31.12.2015

Passive House Institute
Dr. Wolfgang Feist
64283 Darmstadt
GERMANY

Category: Curtain Wall
Manufacturer: Jansen AG
6463 Oberriet SG, SWITZERLAND
Product name: VISS HI

The following comfort criteria were used in awarding this certificate:

Given a Ug value of 0,7 W/(m²K) and an element size of 1.20 m by 2.50 m,

U_{CW} = 0,80 W/(m²K) ≤ 0.80 W/(m²K)

Taking into account the installation based thermal bridges, and provided that the installation is, with regard to the thermal bridges, equal or better than shown in the data sheet, the facede meets the following criterion.

$U_{CW,eingebaut}$ ≤ 0.85 W/(m²K)

Thermal data of the construction

	U_f-value [W/(m²K)]	Width [mm]	Ψ_g [W/(mK)]	$f_{Rsi=0,2}$ [-]
Spacer			Swisspacer V*	
Transom (t)	0,92	50	0,037	0,81
Mullion (m)	0,81	50	0,037	
Thermal glass carrier bridge χ_{GT} [W/K]:				0,008

*Spacers of lower thermal quality, especially those made of aluminium, lead to significantly higher thermal losses and lower temperature factors.

Further information see data sheet

Passive House Efficiency Class
phA advanced component
phB basic component
phC certifiable component
not suitable for Passive Houses

CERTIFIED COMPONENT
Passive House Institute

www.passivehouse.com 0157cw03

Passive house certificate

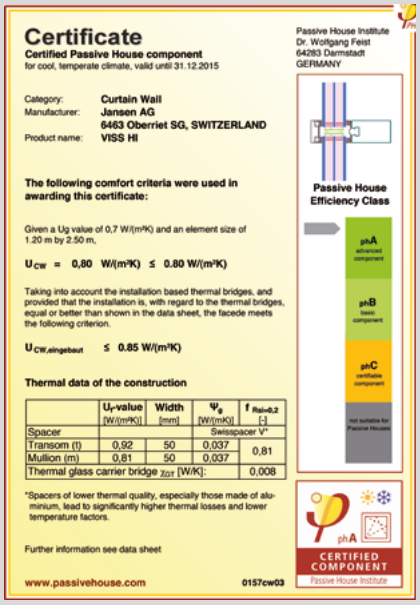
Certificate
Certified Passive House component
for cool, temperate climate, valid until 31.12.2015

Passive House Institute
Dr. Wolfgang Feist
64283 Darmstadt
GERMANY

Category: Curtain Wall
Manufacturer: Jansen AG
6463 Oberriet SG, SWITZERLAND
Product name: VISS HI

The following comfort criteria were used in awarding this certificate:

Given a Ug value of 0,7 W/(m²K) and an element size of 1.20 m by 2.50 m,

U_{CW} = 0,80 W/(m²K) ≤ 0.80 W/(m²K)

Taking into account the installation based thermal bridges, and provided that the installation is, with regard to the thermal bridges, equal or better than shown in the data sheet, the facede meets the following criterion.

$U_{CW,eingebaut}$ ≤ 0.85 W/(m²K)

Thermal data of the construction

	U_f-value [W/(m²K)]	Width [mm]	Ψ_g [W/(mK)]	$f_{Rsi=0,2}$ [-]
Spacer			Swisspacer V*	
Transom (t)	0,92	50	0,037	0,81
Mullion (m)	0,81	50	0,037	
Thermal glass carrier bridge χ_{GT} [W/K]:				0,008

*Spacers of lower thermal quality, especially those made of aluminium, lead to significantly higher thermal losses and lower temperature factors.

Further information see data sheet

Passive House Efficiency Class
phA advanced component
phB basic component
phC certifiable component
not suitable for Passive Houses

CERTIFIED COMPONENT
Passive House Institute

www.passivehouse.com 0157cw03

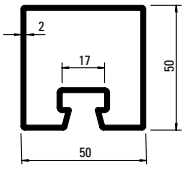

76.694
76.694 Z

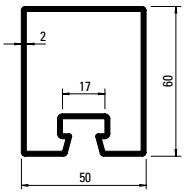

76.671
76.671 Z

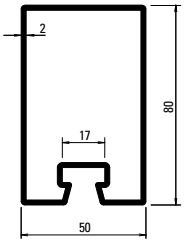

76.696
76.696 Z

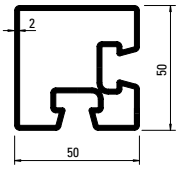

76.094
76.094 GV+GC

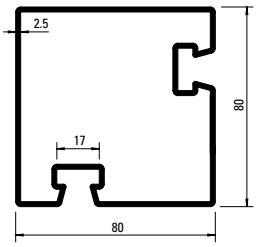

76.096
76.096 GV+GC

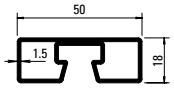

76.692
76.692 GV+GC

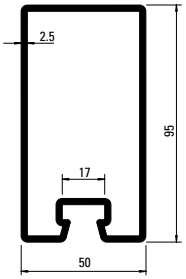

76.697
76.697 Z

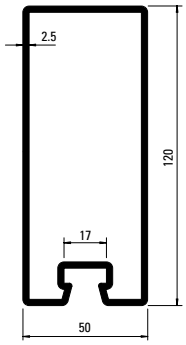

76.679
76.679 Z

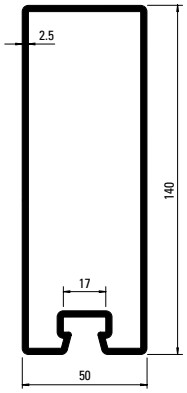

76.666
76.666 Z

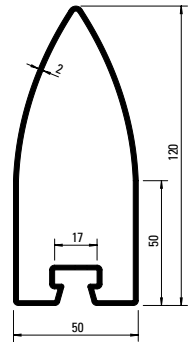

76.105
76.105 GV+GC

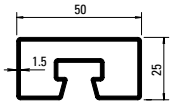

76.682
76.682 GV+GC

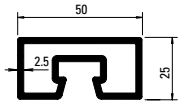

76.680
76.680 GV+GC

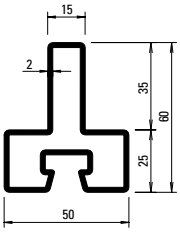

76.114
76.114 GV+GC

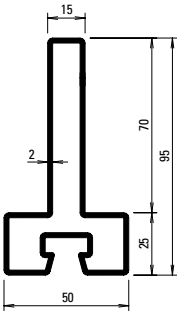

76.115
76.115 GV+GC

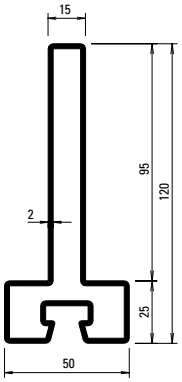

76.116
76.116 GV+GC

Profil-Nr.	G kg/m	F cm²	Ix cm⁴	Wx cm³	Iy cm⁴	Wy cm³	U m²/m	L mm
76.094	4,090	5,21	15,20	5,90	15,20	5,90	0,280	6000
76.096	7,437	9,462	83,79	20,52	83,79	20,52	0,391	6000
76.105	5,190	6,62	97,55	13,62	22,71	9,08	0,338	6000
76.666	7,910	10,1	240,0	32,10	43,50	17,40	0,412	6500
76.671	3,860	4,90	23,2	7,20	17,30	6,90	0,260	6500
76.679	7,120	9,07	162,0	25,20	37,90	15,20	0,373	6500
76.680	3,390	4,32	3,17	2,38	11,08	4,43	0,182	6100
76.682	2,120	2,70	2,34	1,81	7,20	2,90	0,190	6000
76.692	1,900	2,52	0,85	0,81	6,00	2,40	0,176	6000
76.694	3,500	4,50	15,0	5,70	14,80	5,90	0,240	6500
76.696	4,450	5,70	48,4	11,50	21,80	8,70	0,300	6500
76.697	6,100	7,90	92,0	17,90	31,00	12,40	0,330	6500
76.114	3,820	4,87	15,36	4,14	9,79	3,91	0,251	6000
76.115	4,920	6,27	54,76	9,31	10,38	4,15	0,321	6000
76.116	5,710	7,27	105,00	14,31	10,81	4,32	0,371	6000

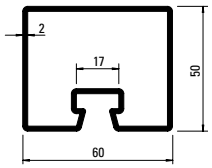

76.695
76.695 Z

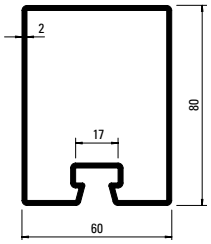

76.678
76.678 Z

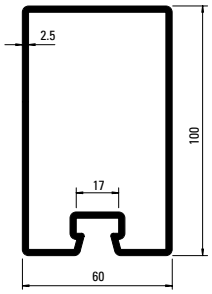

76.684
76.684 Z

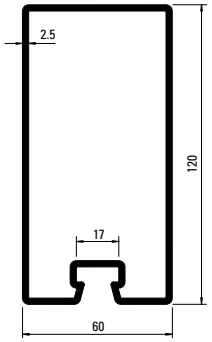

76.698
76.698 Z

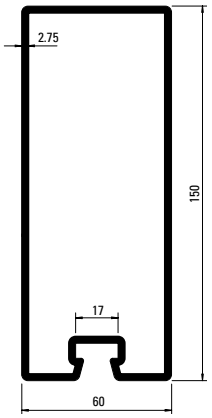

76.667
76.667 Z

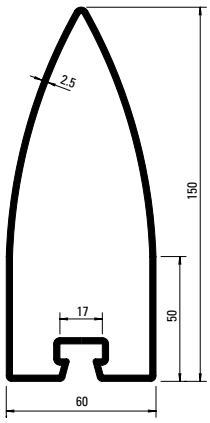

76.100

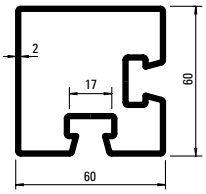

76.095

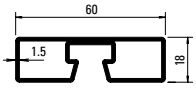

76.693

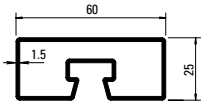

76.683

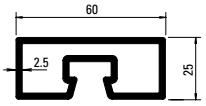

76.681

Artikelbibliothek
Bibliothèque des articles
Article library

DXF DWG

Stabachse
Axe de la barre
Bar axis

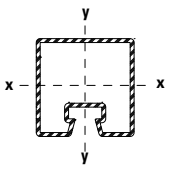

Profil-Nr.	G kg/m	F cm²	Ix cm⁴	Wx cm³	Iy cm⁴	Wy cm³	U m²/m	L mm
76.095	4,750	6,05	27,2	8,56	27,17	8,56	0,311	6000
76.100	7,840	9,98	231,8	26,07	47,87	15,96	0,409	6000
76.667	9,530	12,10	343,0	43,00	75,10	25,00	0,452	6500
76.678	4,800	6,11	53,9	12,60	33,20	11,10	0,320	6500
76.681	3,790	4,82	3,81	2,89	17,29	5,76	0,202	6100
76.683	2,360	3,00	2,77	2,14	11,20	3,70	0,210	6000
76.684	6,730	8,57	114,0	21,30	48,30	16,10	0,352	6500
76.693	2,140	2,82	1,20	1,10	9,50	3,10	0,196	6000
76.695	3,800	4,90	17,6	6,70	22,80	7,60	0,260	6500
76.698	7,500	9,67	183,0	28,30	55,50	18,50	0,400	6500

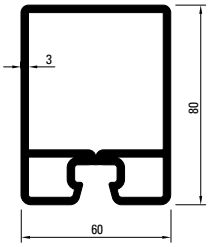

76.143 Z

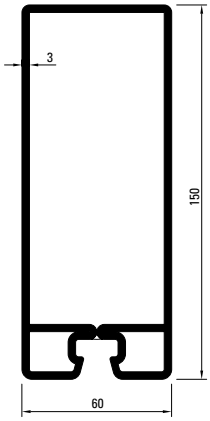

76.144 Z

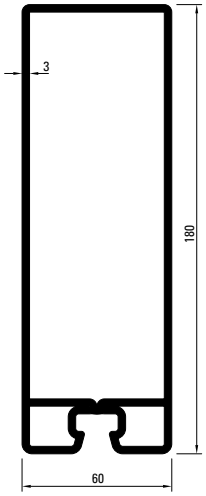

76.140 Z

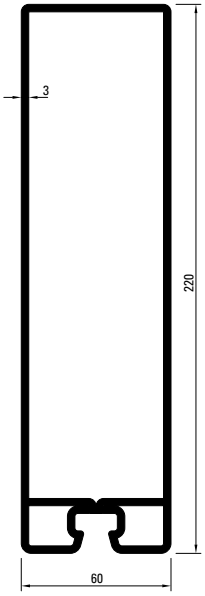

76.141 Z

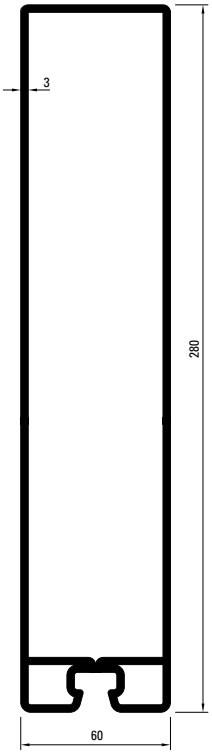

76.142 Z

Profil-Nr.	G kg/m	F cm^2	Ix cm^4	Wx cm^3	Iy cm^4	Wy cm^3	U m^2/m	L mm
76.140 Z	12,946	16.471	644.22	63.96	99.40	33.13	0,516	8000
76.141 Z	14.833	18.871	1082.0	88.67	118.91	39.64	0,596	8000
76.142 Z	17,662	22,47	2026,87	132,09	148,18	49,39	0,716	10000
76.143 Z	8.340	10.62	71.71	17.17	45.32	15.11	0.316	6500
76.144 Z	11.630	14.82	347.15	44.36	79.16	26.39	0.456	6500

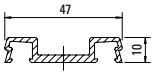

407.800

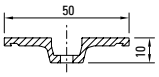

407.821



407.823

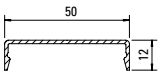

407.860

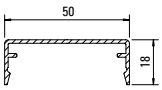

407.861

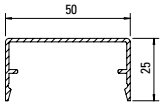

407.862

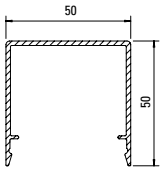

407.863

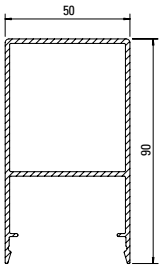

407.864

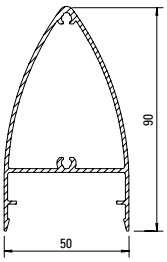

407.914

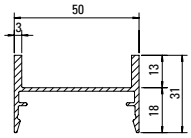

407.900

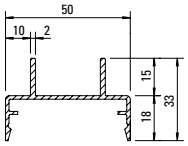

407.911

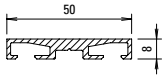

407.818**

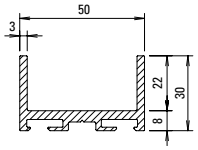

407.817*

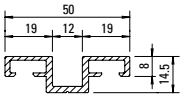

407.858**

* Sonderkonstruktion (nach Produktnorm EN 13830 nicht geprüft). Einsatz nur im Pfostenbereich.

* Construction spéciale (non contrôlé selon la norme produit EN 13830). Utilisation uniquement dans la zone du montant.

* Special construction (Not tested in accordance with the EN 13830 product standard). Only for use in mullion area.

** Sonderkonstruktion (nach Produktnorm EN 13830 nicht geprüft).

** Construction spéciale (non contrôlé selon la norme produit EN 13830).

** Special construction (Not tested in accordance with the EN 13830 product standard).

Profil-Nr.	G kg/m	U m²/m	P m²/m	L mm
407.800	0,414	0,160		6000
407.821	0,440	0,143	0,067	6000
407.823	0,076	0,043	0,019	6000
407.817	1,030	0,253	0,154	6000
407.818	0,520	0,176	0,066	6000
407.858	0,530	0,203	0,087	6000
407.860	0,266	0,147	0,072	6000

Profil-Nr.	G kg/m	U m²/m	P m²/m	L mm
407.861	0,341	0,185	0,084	6000
407.862	0,394	0,213	0,098	6000
407.863	0,660	0,313	0,148	6000
407.864	1,344	0,360	0,228	6000
407.900	0,556	0,240	0,138	6000
407.911	0,510	0,245	0,146	6000
407.914	0,980	0,301	0,193	6000

Edelstahl-Abdeckprofile
Werkstoff 1.4301 (AISI 304)
geschliffen, Korn 220/240,
mit Schutzfolie

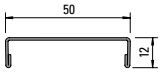

400.860

Profilé de recouvrement acier Inox
Qualité 1.4301 (AISI 304)
meulé, degré 220/240,
avec feuille de protection

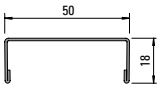

400.861

Stainless steel cover sections
Material 1.4301 (AISI 304)
polished, grain 220/240,
with protective film

Edelstahl-Abdeckprofile
Werkstoff 1.4401 (AISI 316)
geschliffen, Korn 220/240,
mit Schutzfolie

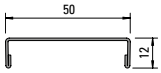

400.862

Profilé de recouvrement acier Inox
Qualité 1.4401 (AISI 316)
meulé, degré 220/240,
avec feuille de protection

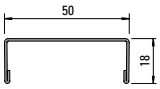

400.863

Stainless steel cover sections
Material 1.4401 (AISI 316)
polished, grain 220/240,
with protective film

Profil-Nr.	G kg/m	L mm
400.860	0,644	6000
400.861	0,734	6000

Profil-Nr.	G kg/m	L mm
400.862	0,652	6000
400.863	0,744	6000

Artikelbibliothek
Bibliothèque des articles
Article library

DXF DWG

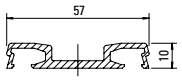

407.802

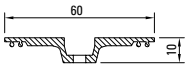

407.822



407.823

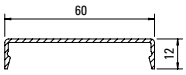

407.865

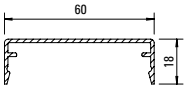

407.866

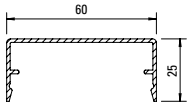

407.867

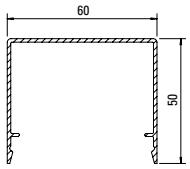

407.868

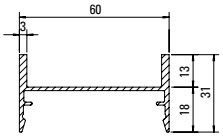

407.901

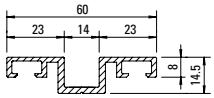

407.859*

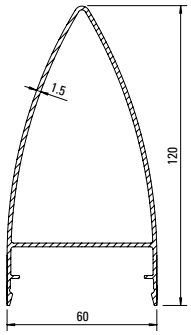

407.915

Profil-Nr.	G kg/m	U m²/m	P m²/m	L mm
407.802	0,558	0,190		6000
407.822	0,530	0,163	0,051	6000
407.823	0,076	0,043	0,019	6000
407.865	0,304	0,167	0,082	6000
407.866	0,379	0,205	0,094	6000
407.867	0,432	0,223	0,108	6000

Profil-Nr.	G kg/m	U m²/m	P m²/m	L mm
407.868	0,750	0,330	0,160	6000
407.859	0,643	0,233	0,097	6000
407.901	0,590	0,255	0,148	6000
407.915	1,258	0,373	0,240	6000

* Sonderkonstruktion (nach Produktnorm EN 13830 nicht geprüft). Einsatz nur im Pfostenbereich.

* Construction spéciale (non contrôlé selon la norme produit EN 13830). Utilisation uniquement dans la zone du montant.

* Special construction (Not tested in accordance with the EN 13830 product standard). Only for use in mullion area.

VISS HI

Pfosten-Detail
Ansichtsbreite 50 mm

VISS HI

Détail du montant
Largeur de face 50 mm

VISS HI

Detail of mullion
Width 50 mm

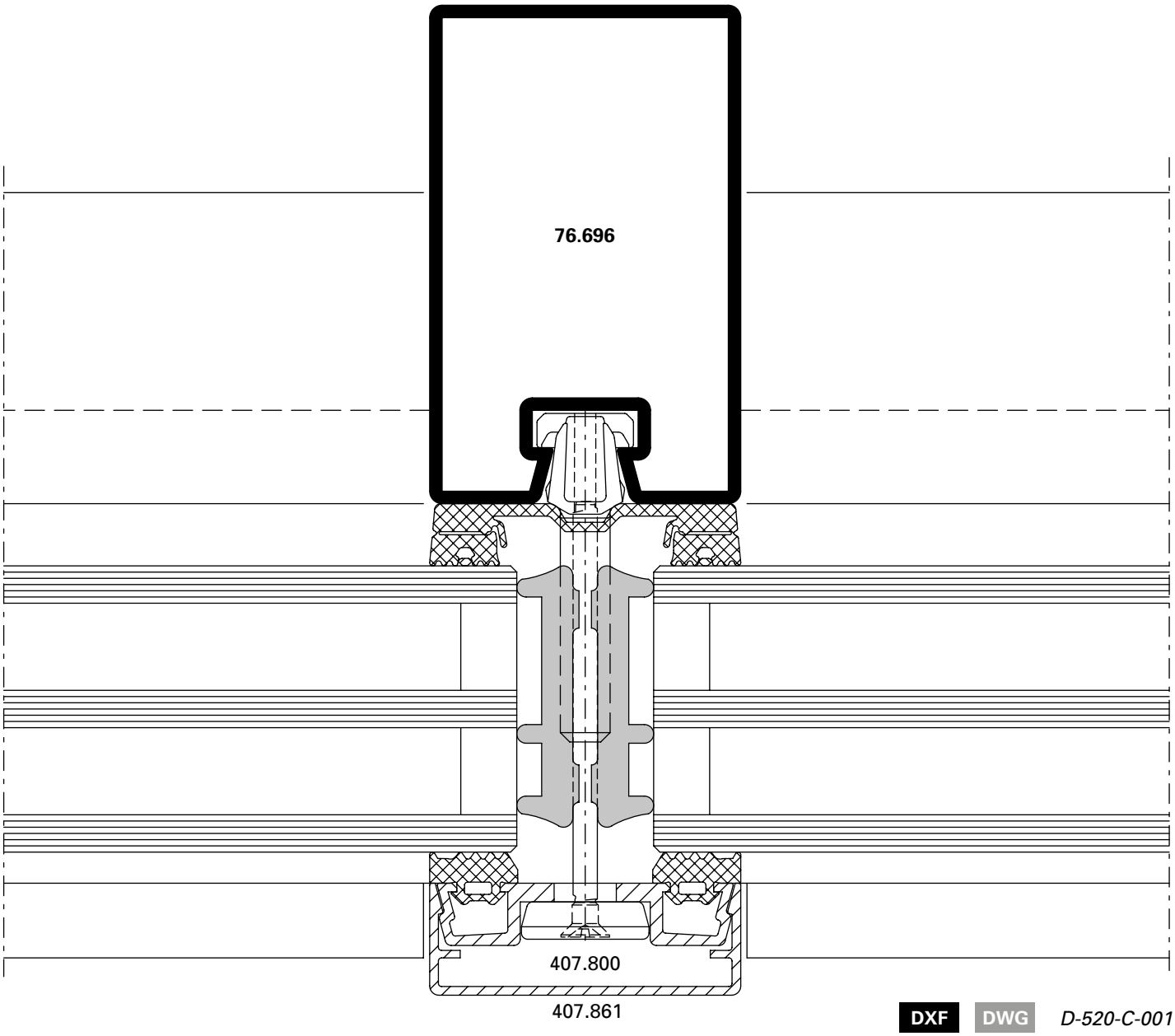

DXF **DWG** *D-520-C-001*

U_f-Werte siehe ab Seite 22-78

Valeurs U_f voir à partir de page 22-78

U_f values see from page 22-78

VISS HI

Riegel-Detail
Ansichtsbreite 50 mm

VISS HI

Détail de la traverse
Largeur de face 50 mm

VISS HI

Detail of transom
Width 50 mm

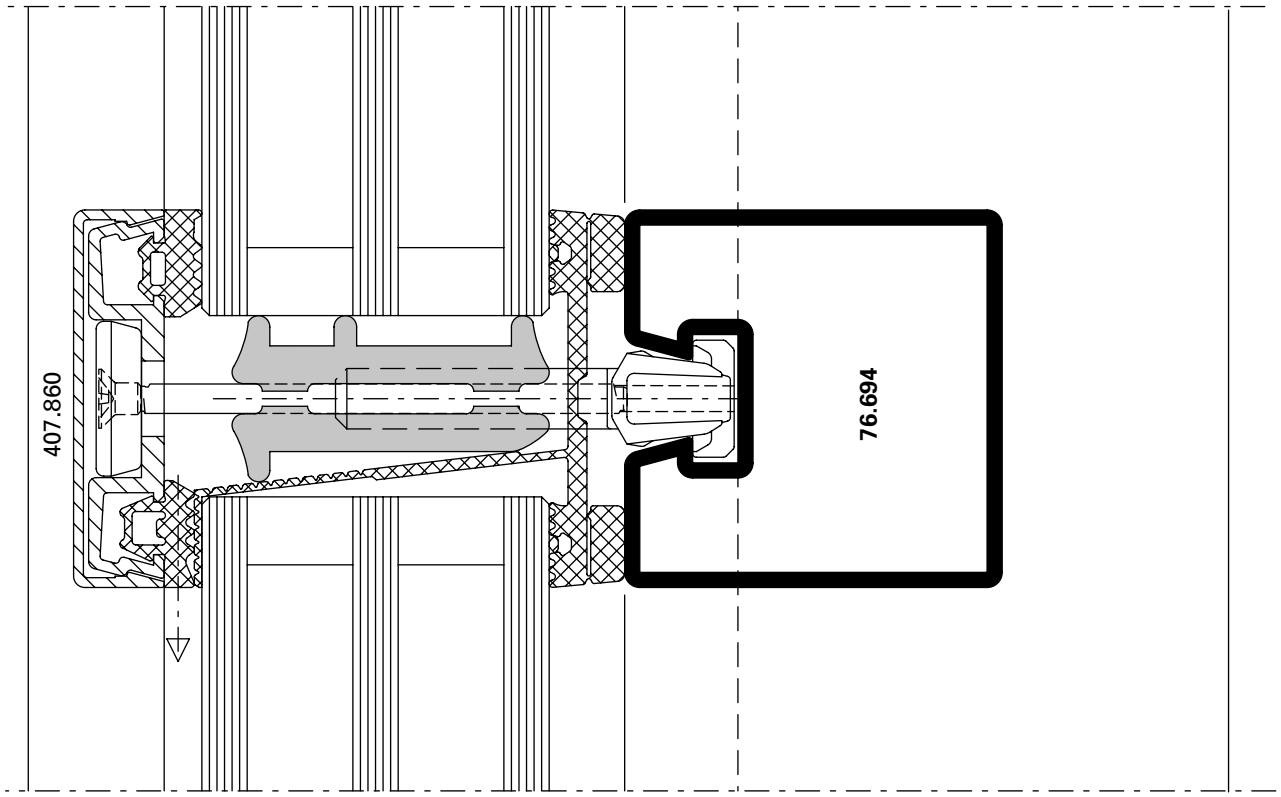

D-520-C-002

DWG

DXF

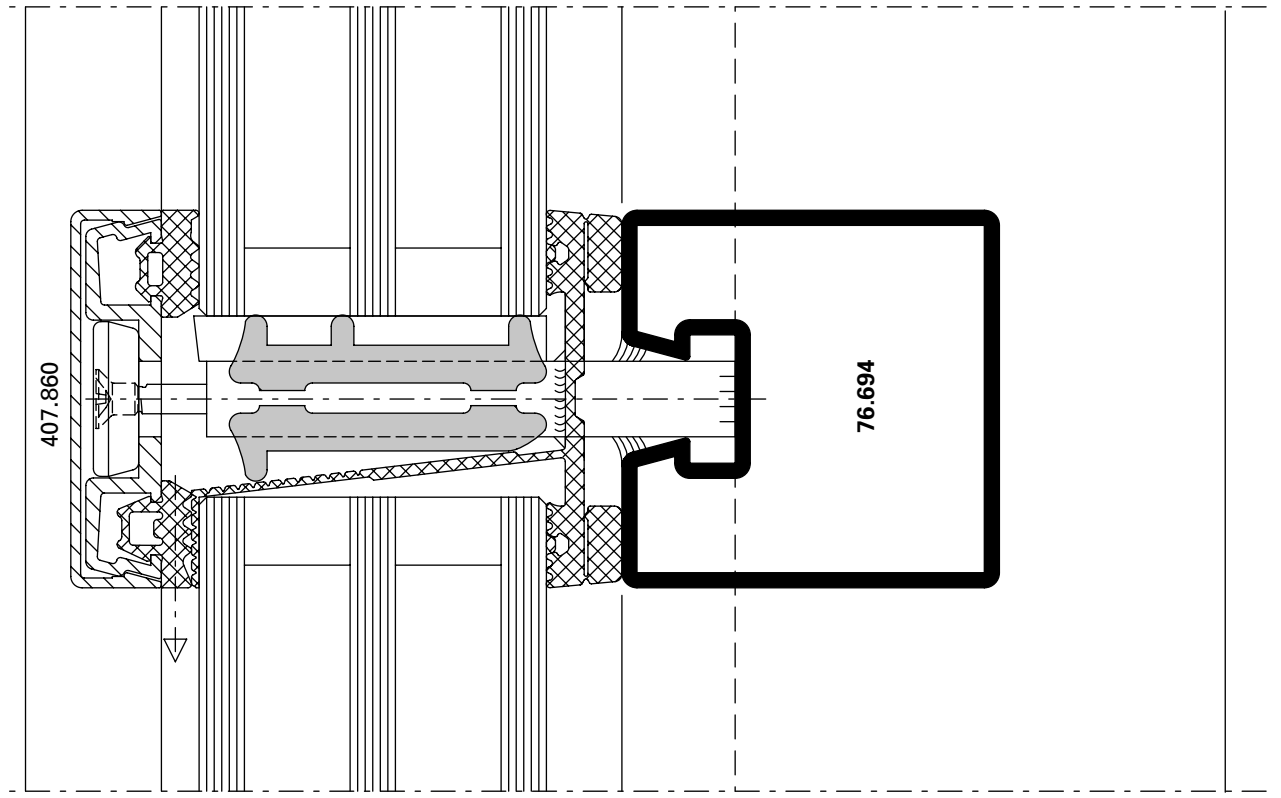

D-520-C-003

DWG

DXF

Pfosten-Detail
Ansichtsbreite 50 mm

Détail du montant
Largeur de face 50 mm

Detail of mullion
Width 50 mm

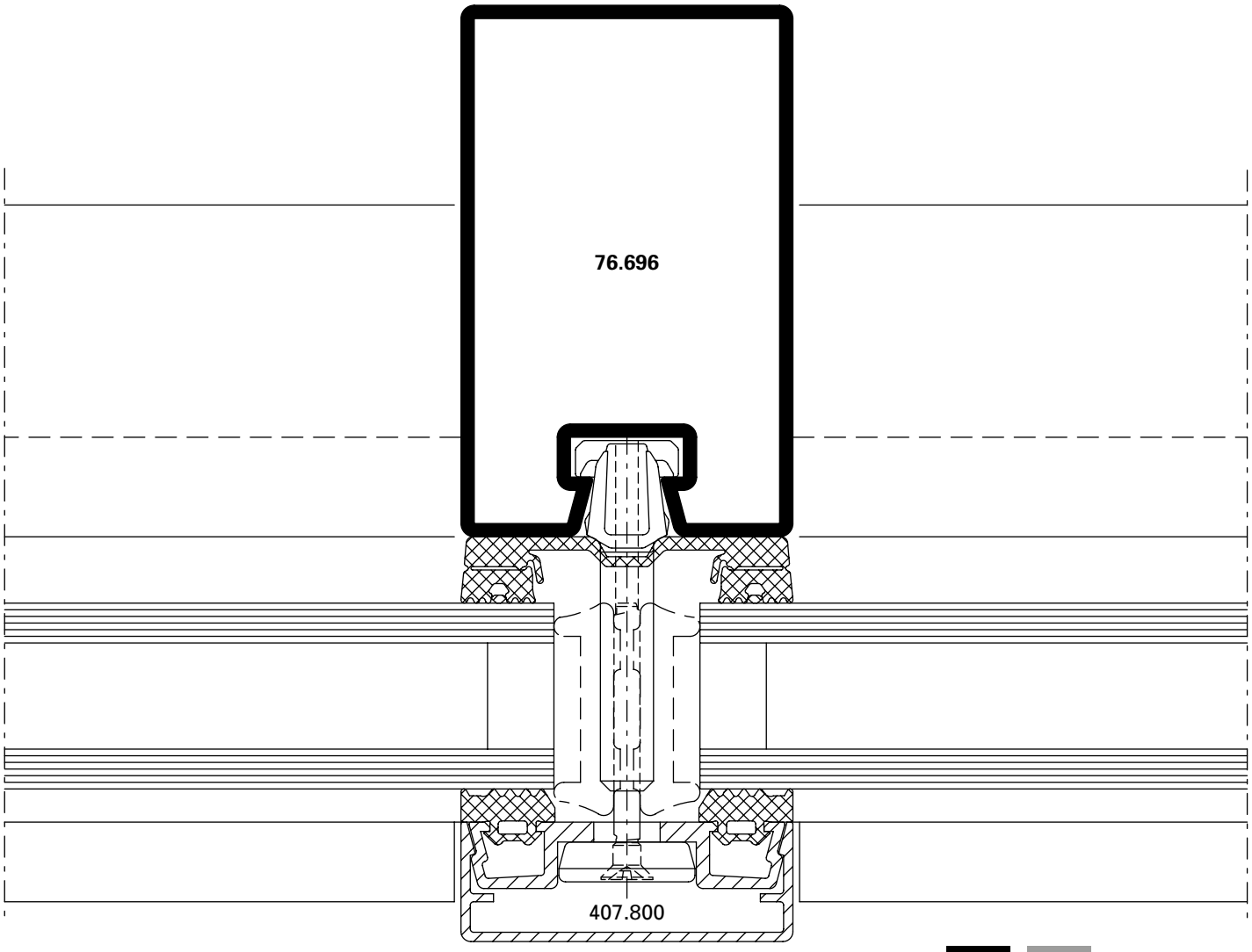

DXF **DWG** *D-510-C-001*

U_f-Werte siehe ab Seite 22-78

Valeurs U_f voir à partir de page 22-78

U_f values see from page 22-78

Riegel-Detail
Ansichtsbreite 50 mm

Détail de la traverse
Largeur de face 50 mm

Detail of transom
Width 50 mm

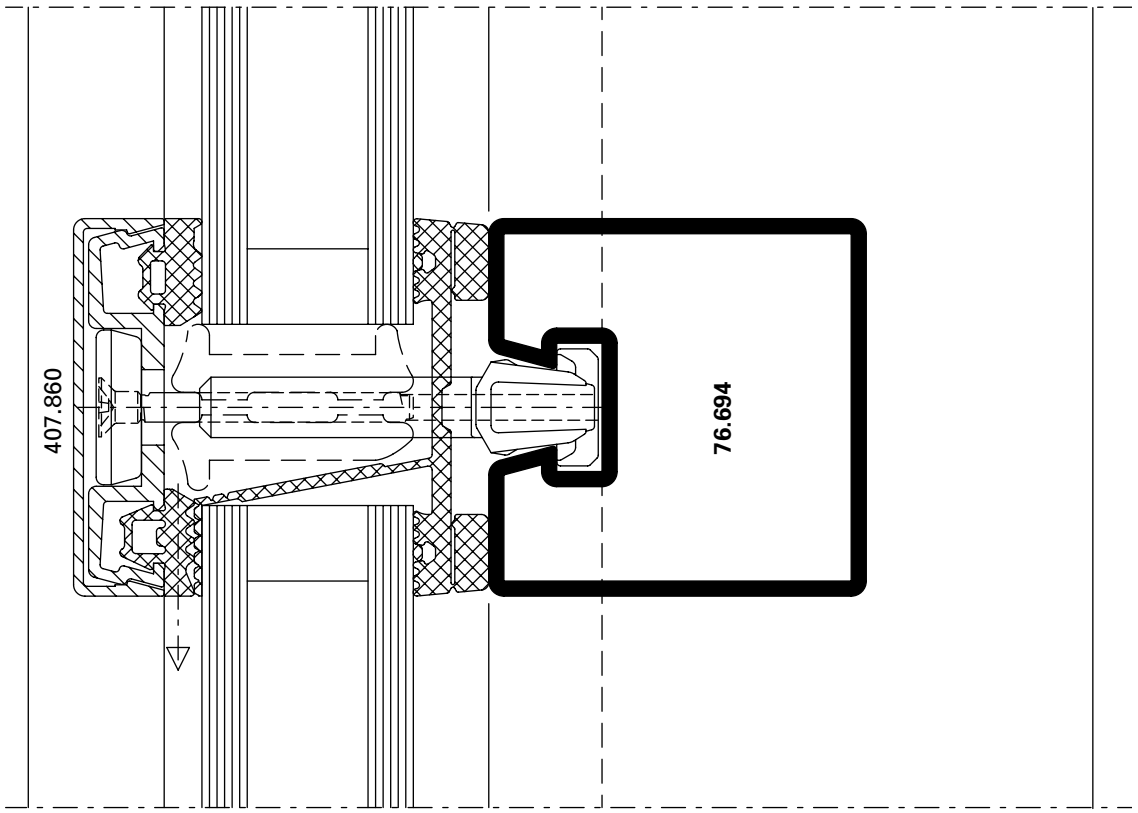

D-510-C-002

DWG

DXF

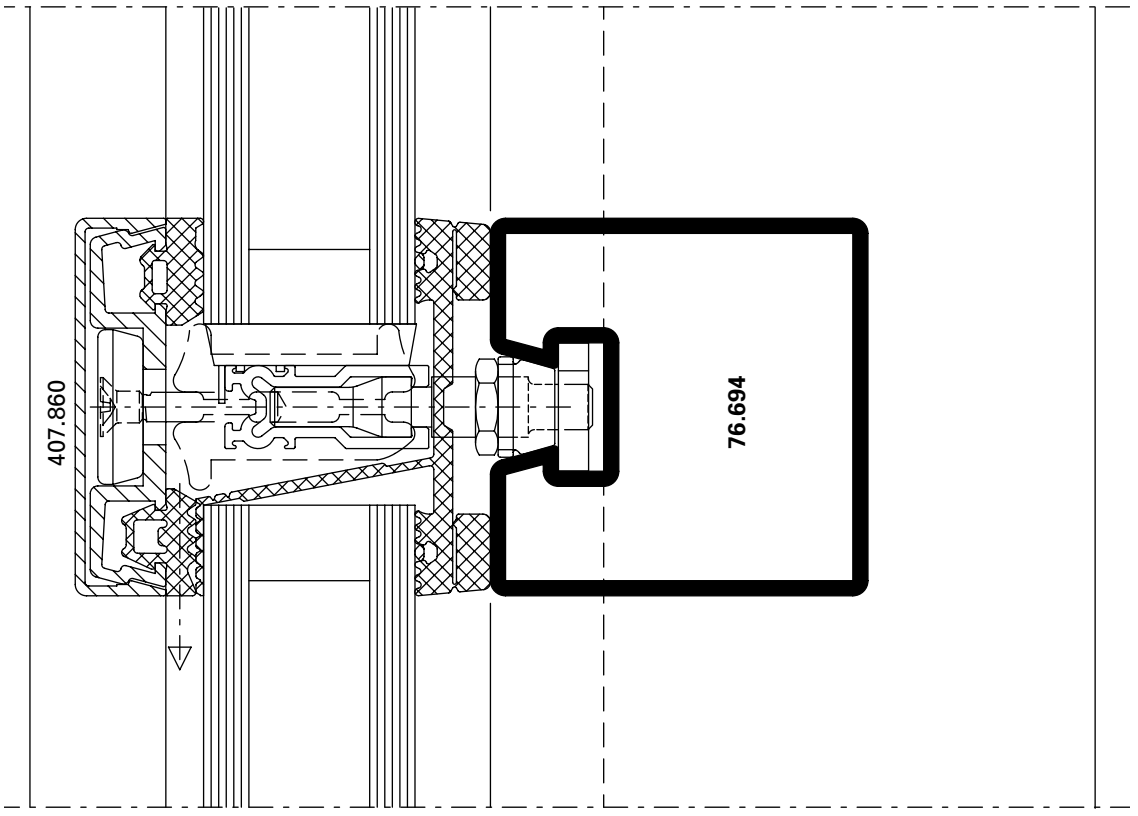

D-510-C-003

DWG

DXF

Pfosten-Detail*
Ansichtsbreite 50 mm

Détail du montant*
Largeur de face 50 mm

Detail of mullion*
Width 50 mm

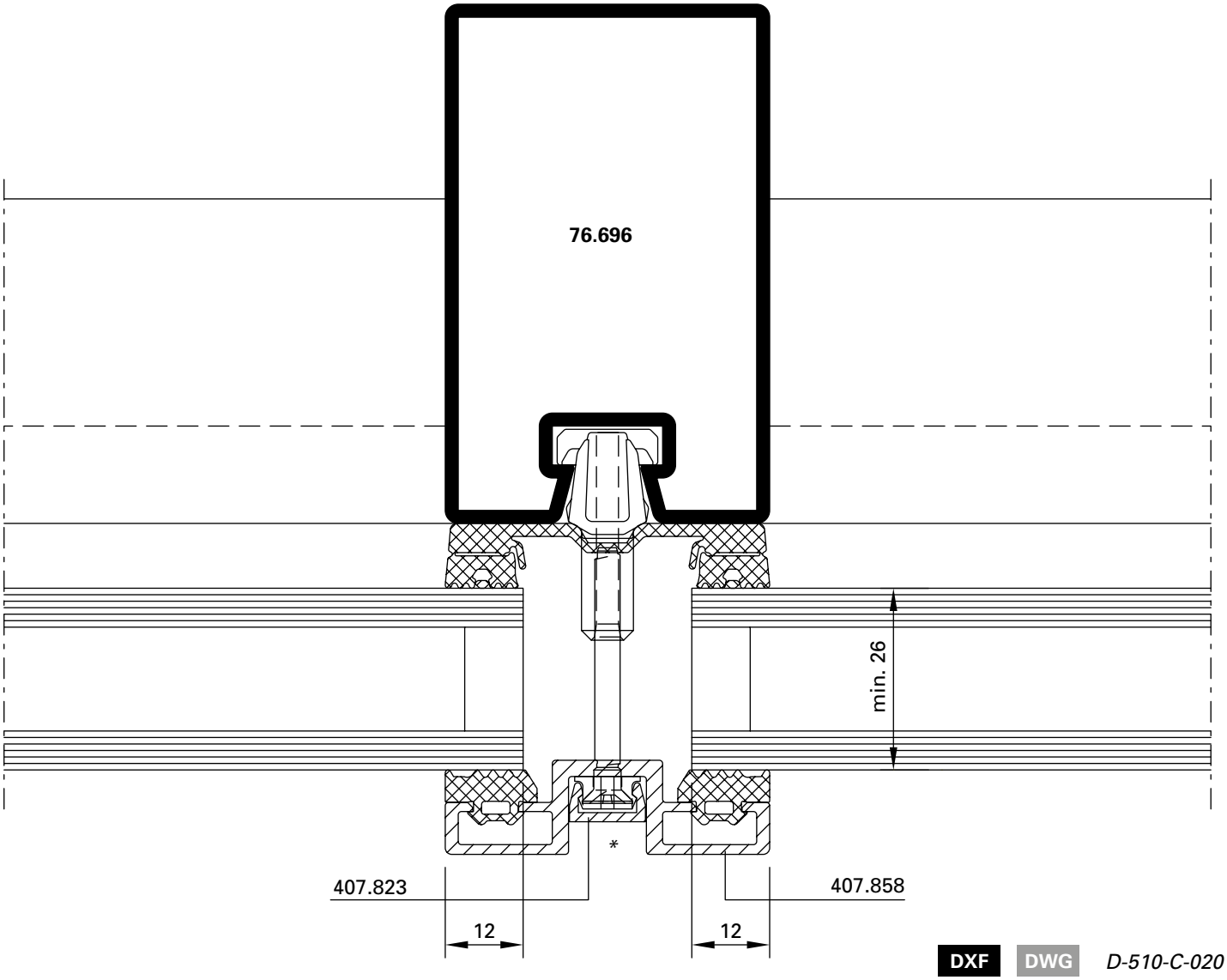

DXF **DWG** *D-510-C-020*

** Sonderkonstruktion (nach Produktnorm EN 13830 nicht geprüft)*

** Construction spéciale (non contrôlé selon la norme produit EN 13830)*

** Special construction (Not tested in accordance with the EN 13830 product standard)*

Pfosten-Detail
Segmentverglasung 50 mm

Détail du montant
Vitrage segmenté 50 mm

Detail of mullion
Segmental glazing, width 50 mm

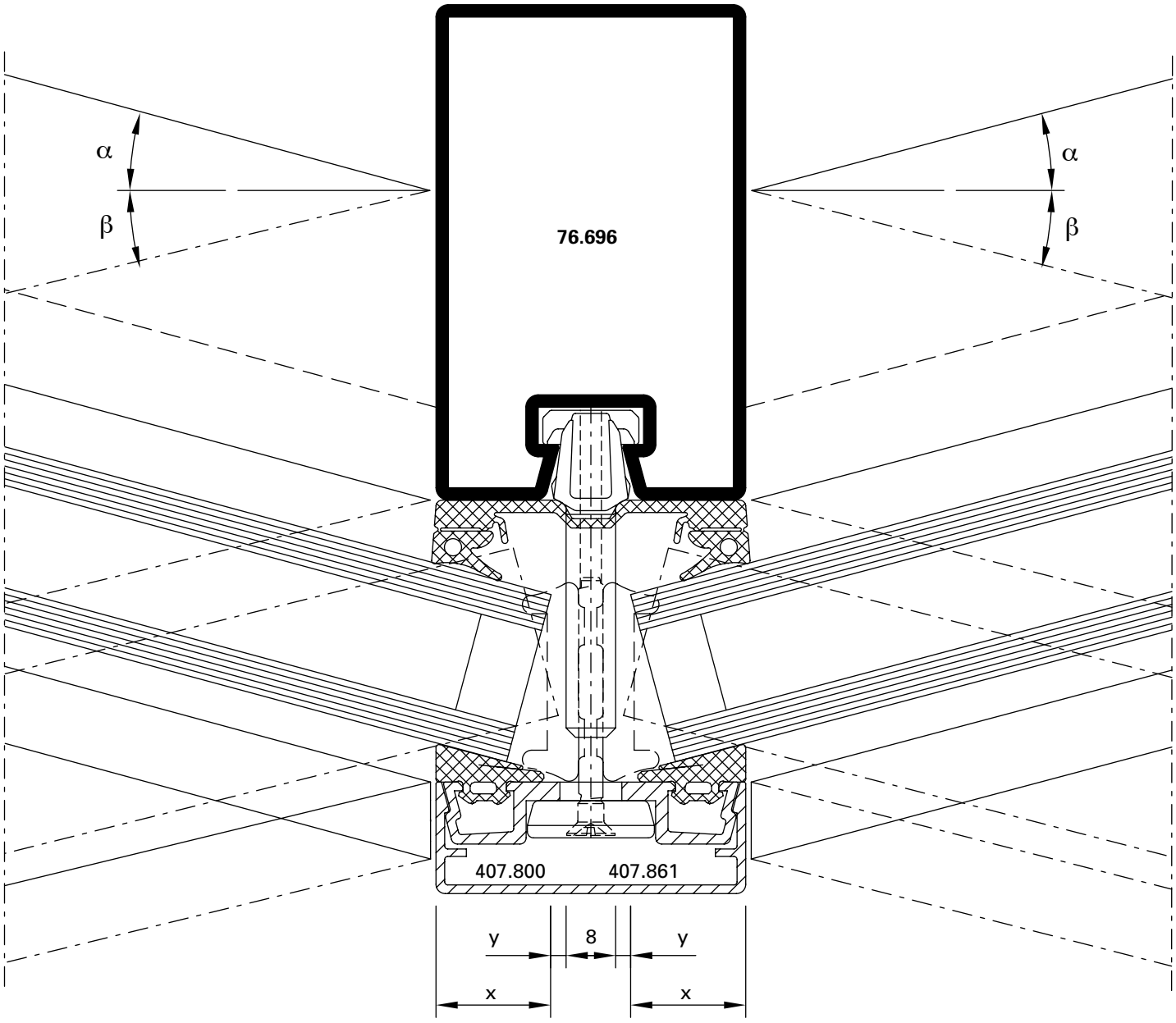

DXF DWG *D-510-C-004*

α β	Füllelement- dicke	x (max) mm	y (min) mm
0 – 5°	20 – 45 mm	16	5
5 – 10°	20 – 35 mm	18	3
10 – 15°	20 – 24 mm	18	3

α β	Epaisseur du remplissage	x (max) mm	y (min) mm
0 – 5°	20 – 45 mm	16	5
5 – 10°	20 – 35 mm	18	3
10 – 15°	20 – 24 mm	18	3

α β	Thickness of glass/panel	x (max) mm	y (min) mm
0 – 5°	20 – 45 mm	16	5
5 – 10°	20 – 35 mm	18	3
10 – 15°	20 – 24 mm	18	3

Pfosten-Detail VISS Linea
Ansichtsbreite 50 mm

Détail du montant VISS Linea
Largeur de face 50 mm

Detail of mullion VISS Linea
Width 50 mm

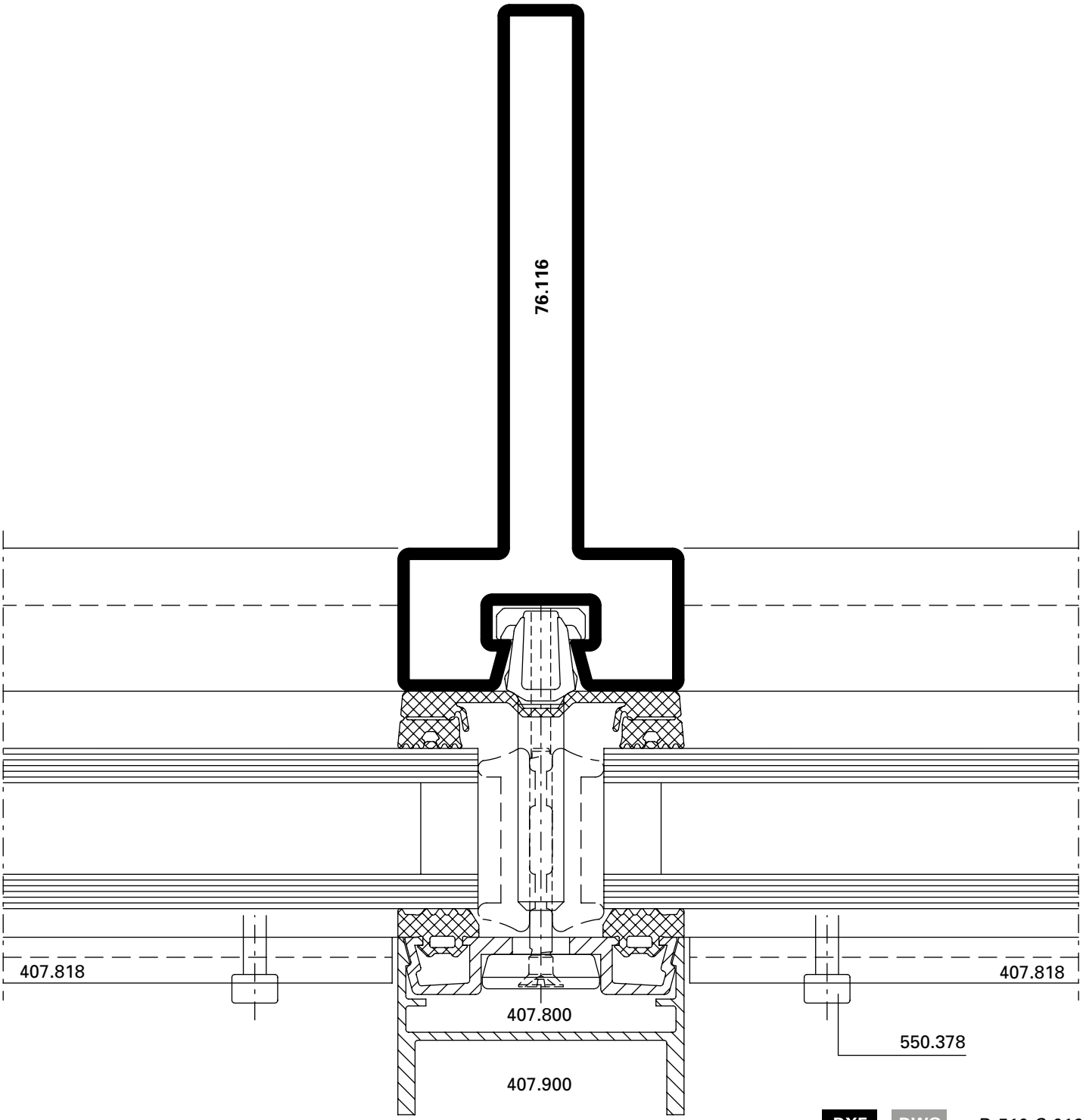

DXF DWG *D-510-C-016*

U_f-Werte siehe ab Seite 22-78

Valeurs U_f voir à partir de page 22-78

U_f values see from page 22-78

Pfosten-Detail VISS Linea
Lasergeschweisst
Ansichtsbreite 50 mm

Détail du montant VISS Linea
Soudage au laser
Largeur de face 50 mm

Detail of mullion VISS Linea
Laser welding
Width 50 mm

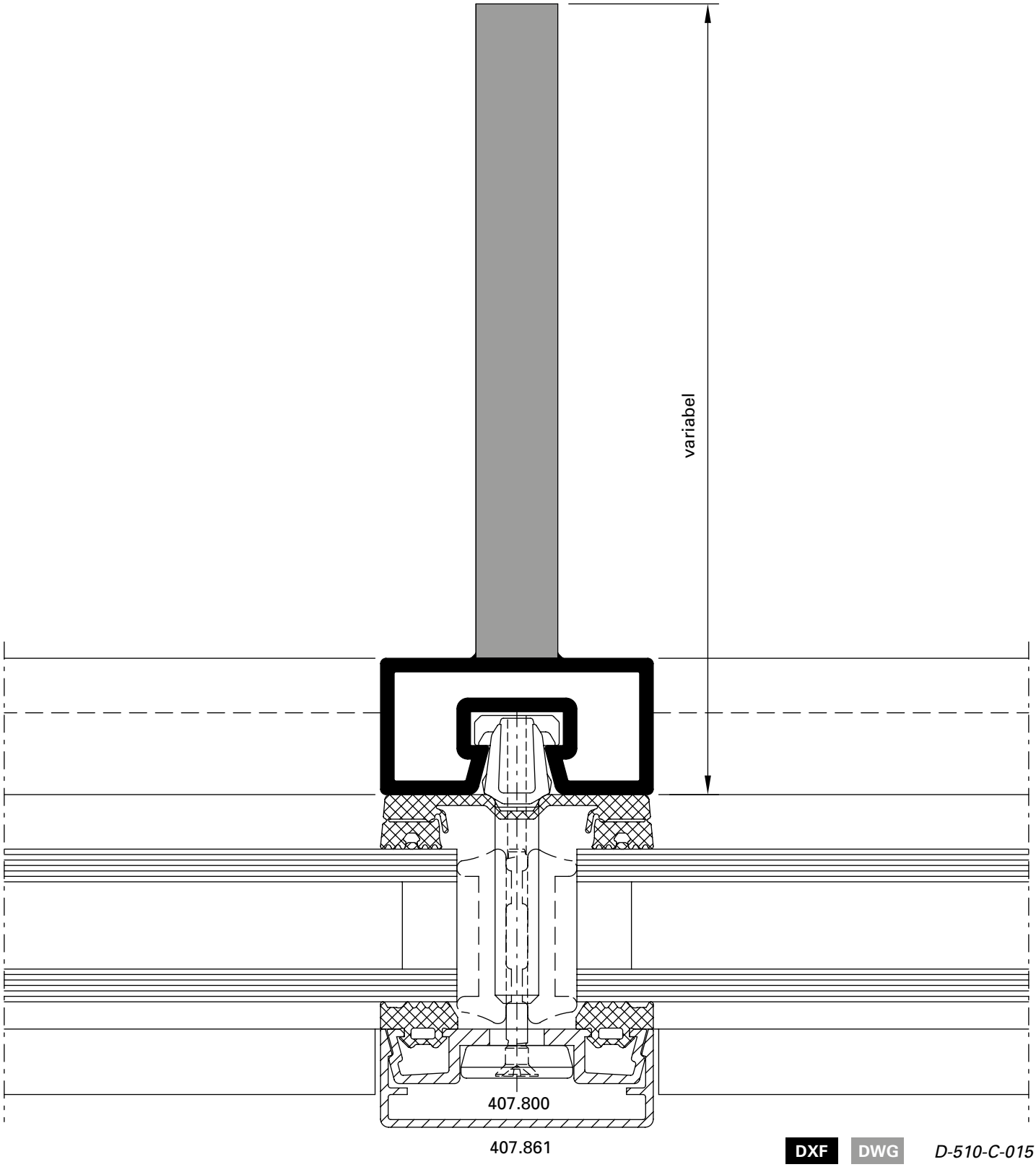

DXF DWG *D-510-C-015*

Pfosten-Detail
Flaches Deckprofil
Ansichtsbreite 50 mm

Détail du montant
Profilé de recouvrement plat
Largeur de face 50 mm

Detail of mullion
Flat cover cap
Width 50 mm

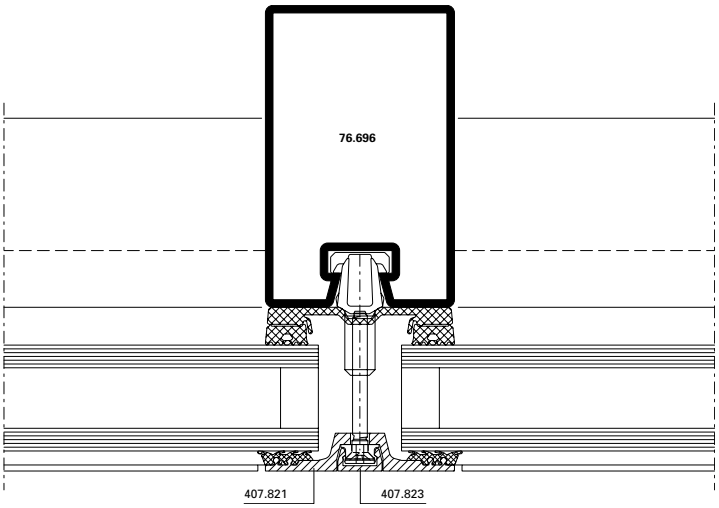

DXF **DWG** *D-510-C-017*

Riegel-Detail
Flaches Deckprofil
Ansichtsbreite 50 mm

Détail de la traverse
Profilé de recouvrement plat
Largeur de face 50 mm

Detail of transom
Flat cover cap
Width 50 mm

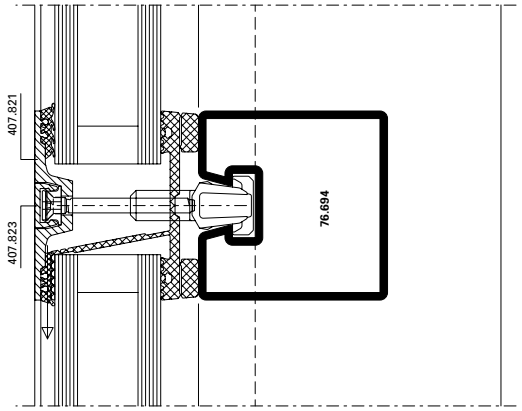

D-510-C-018

DWG **DXF**

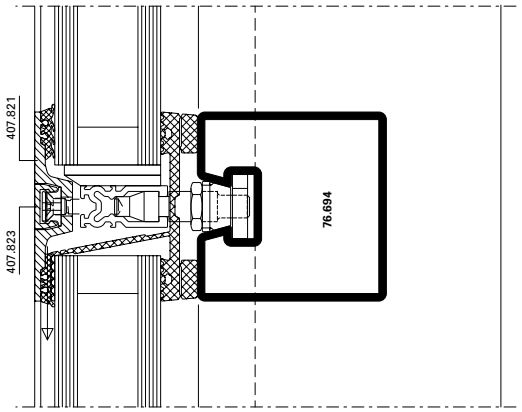

D-510-C-019

DWG **DXF**

Pfosten-Detail VISS Linea
Ansichtsbreite 50 mm

Détail du montant VISS Linea
Largeur de face 50 mm

Detail of mullion VISS Linea
Width 50 mm

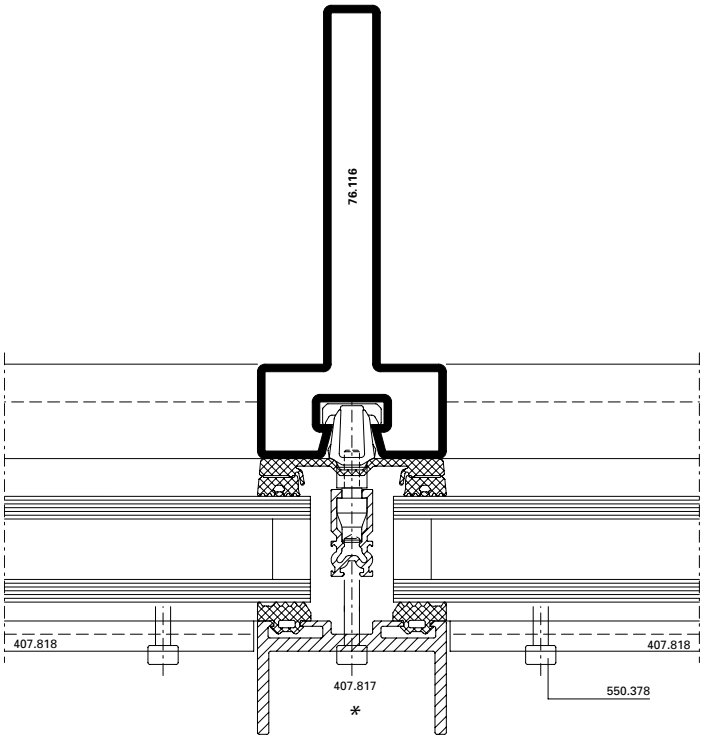

DXF **DWG** *D-510-C-007*

Riegel-Detail VISS Linea
Ansichtsbreite 50 mm

Détail de la traverse VISS Linea
Largeur de face 50 mm

Detail of transom VISS Linea
Width 50 mm

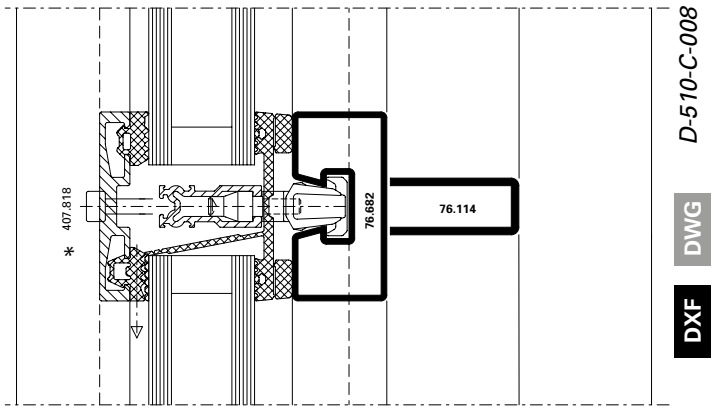

D-510-C-008

DWG **DXF**

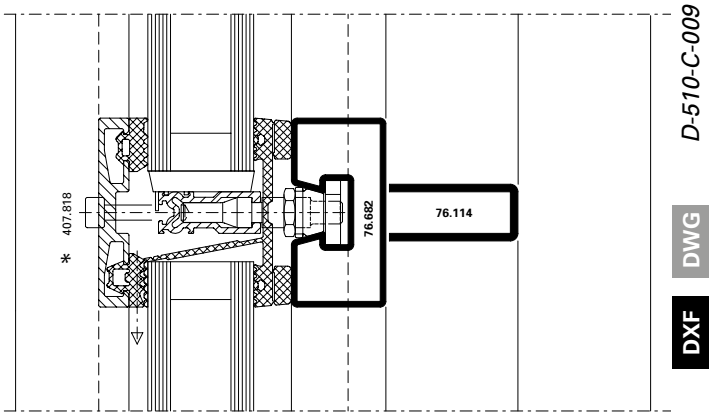

D-510-C-009

DWG **DXF**

** Sonderkonstruktion (nach Produktnorm EN 13830 nicht geprüft)*

** Construction spéciale (non contrôlé selon la norme produit EN 13830)*

** Special construction (Not tested in accordance with the EN 13830 product standard)*

Pfosten-Detail
Einfachverglasung
Ansichtsbreite 50 mm

Détail du montant
Vitrage simple
Largeur de face 50 mm

Detail of mullion
Single glazing
Width 50 mm

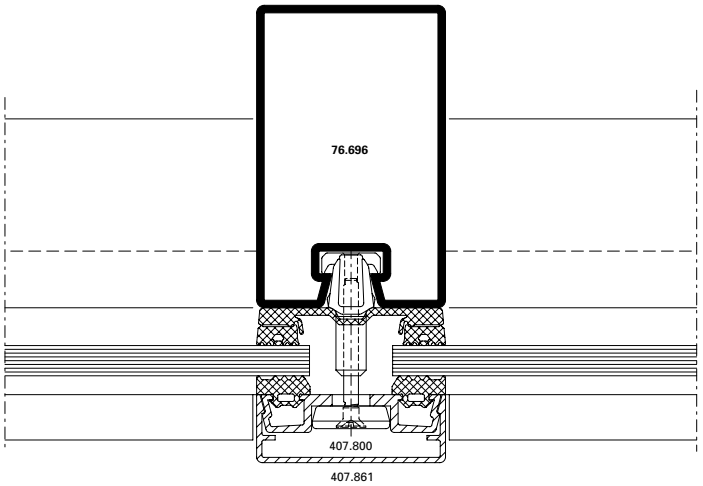

DXF DWG *D-510-C-012*

Riegel-Detail
Einfachverglasung
Ansichtsbreite 50 mm

Détail de la traverse
Vitrage simple
Largeur de face 50 mm

Detail of transom
Single glazing
Width 50 mm

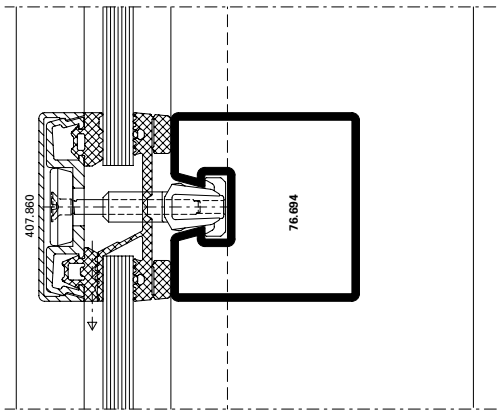

D-510-C-013

DWG

DXF

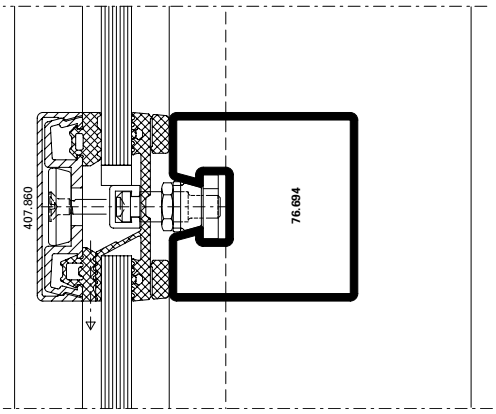

D-510-C-014

DWG

DXF

VISS HI

Pfosten-Detail
Ansichtsbreite 60 mm

VISS HI

Détail du montant
Largeur de face 60 mm

VISS HI

Detail of mullion
Width 60 mm

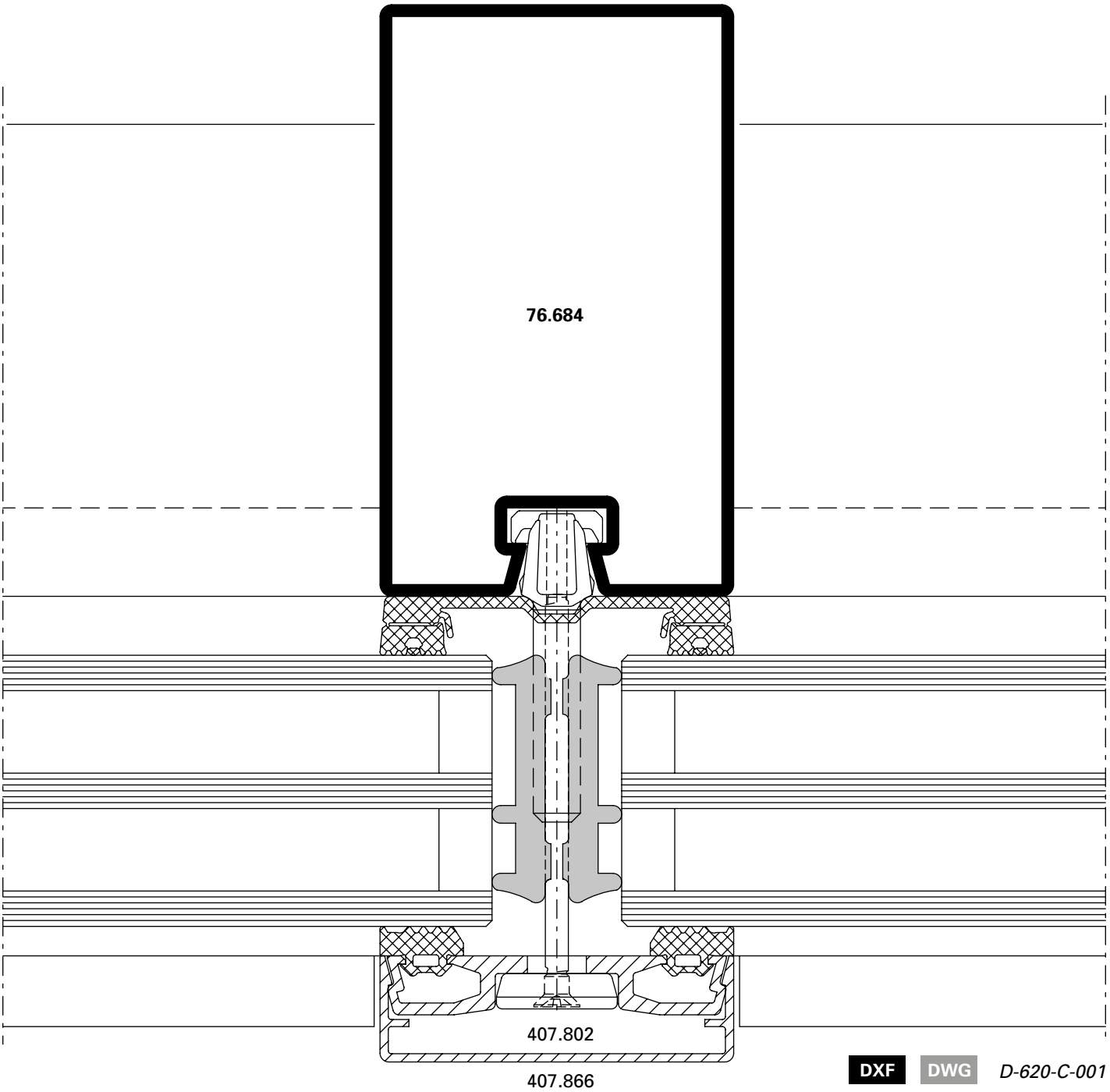

DXF **DWG** *D-620-C-001*

U_f-Werte siehe ab Seite 22-78

Valeurs U_f voir à partir de page 22-78

U_f values see from page 22-78

VISS HI

Riegel-Detail
Ansichtsbreite 60 mm

VISS HI

Détail de la traverse
Largeur de face 60 mm

VISS HI

Detail of transom
Width 60 mm

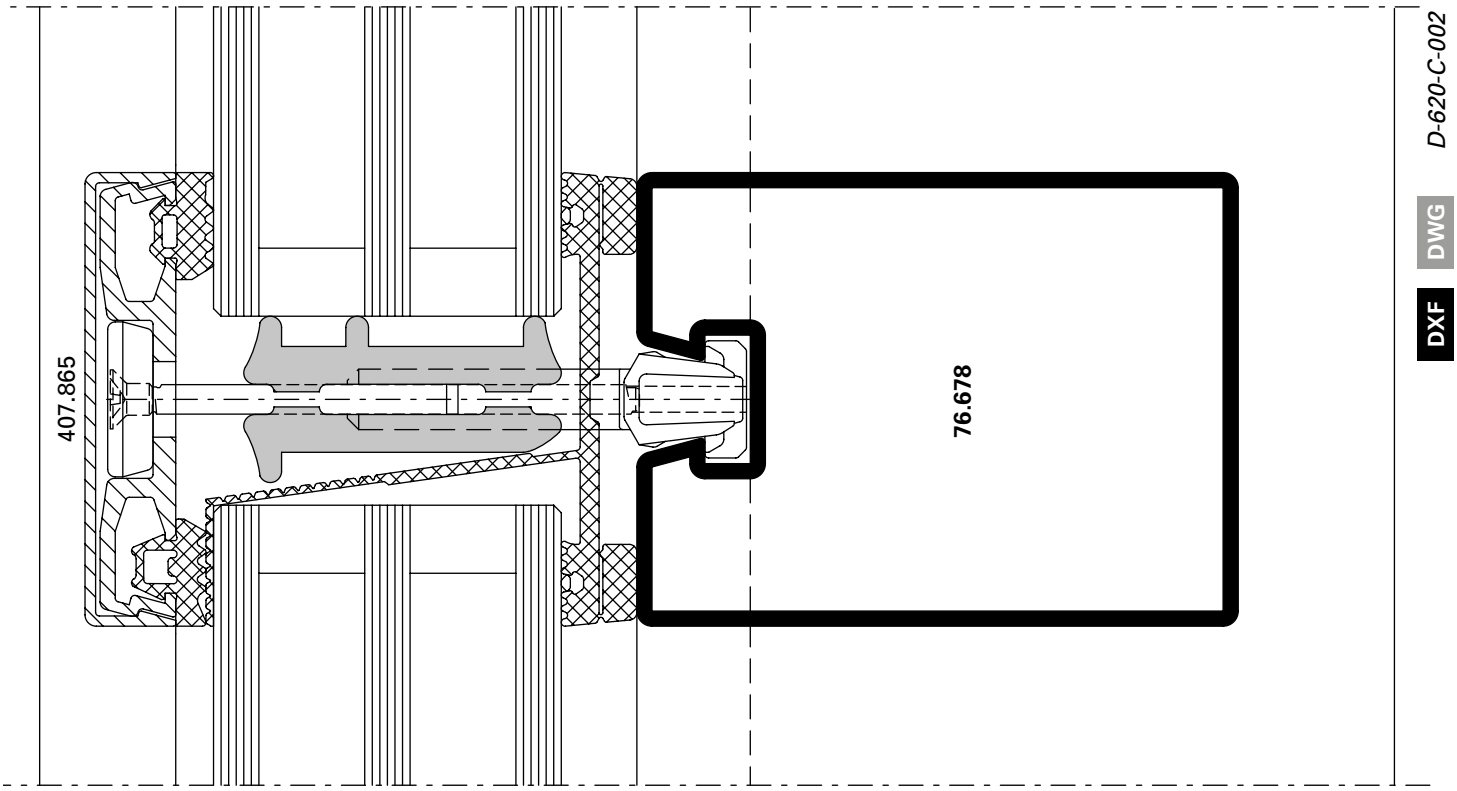

D-620-C-002 DWG DXF

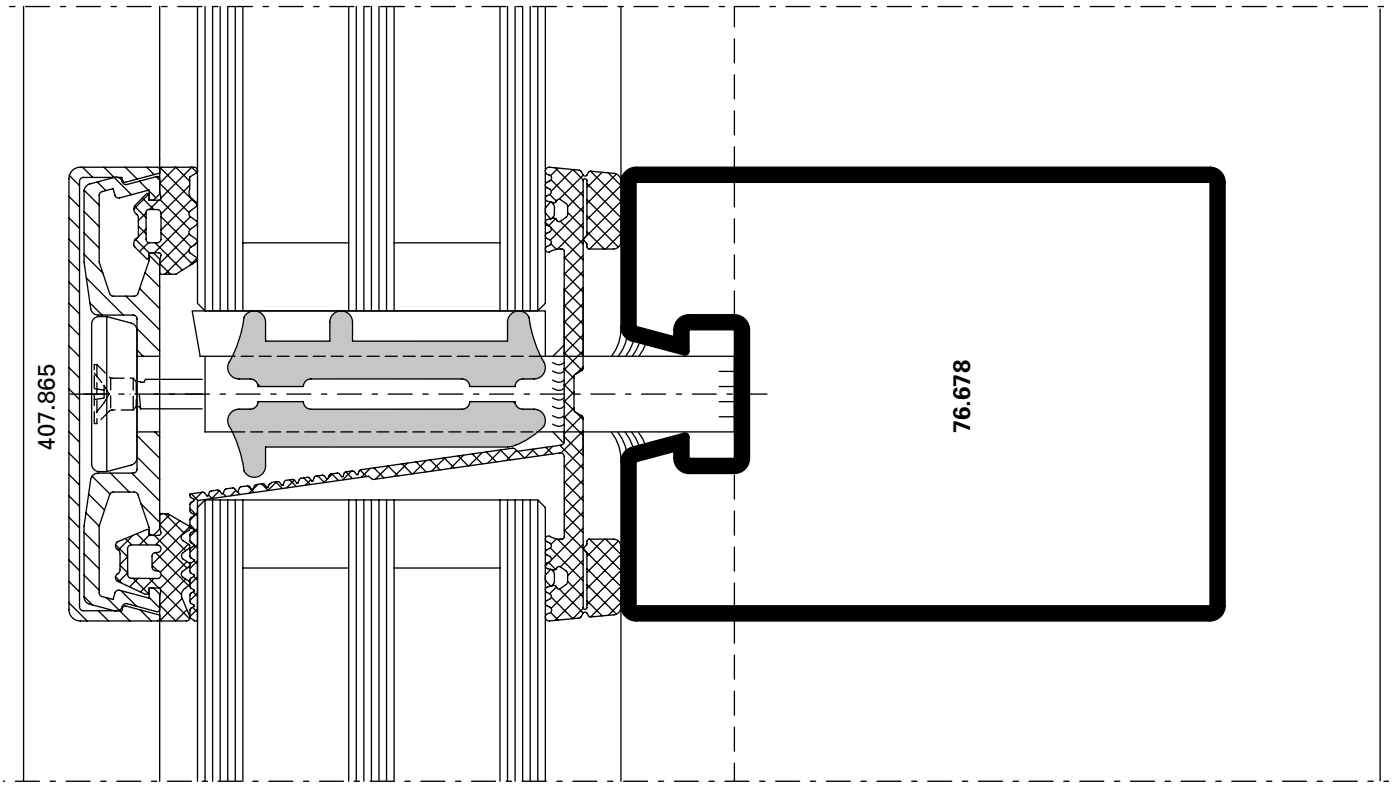

D-620-C-003 DWG DXF

Pfosten-Detail
Ansichtsbreite 60 mm

Détail du montant
Largeur de face 60 mm

Detail of mullion
Width 60 mm

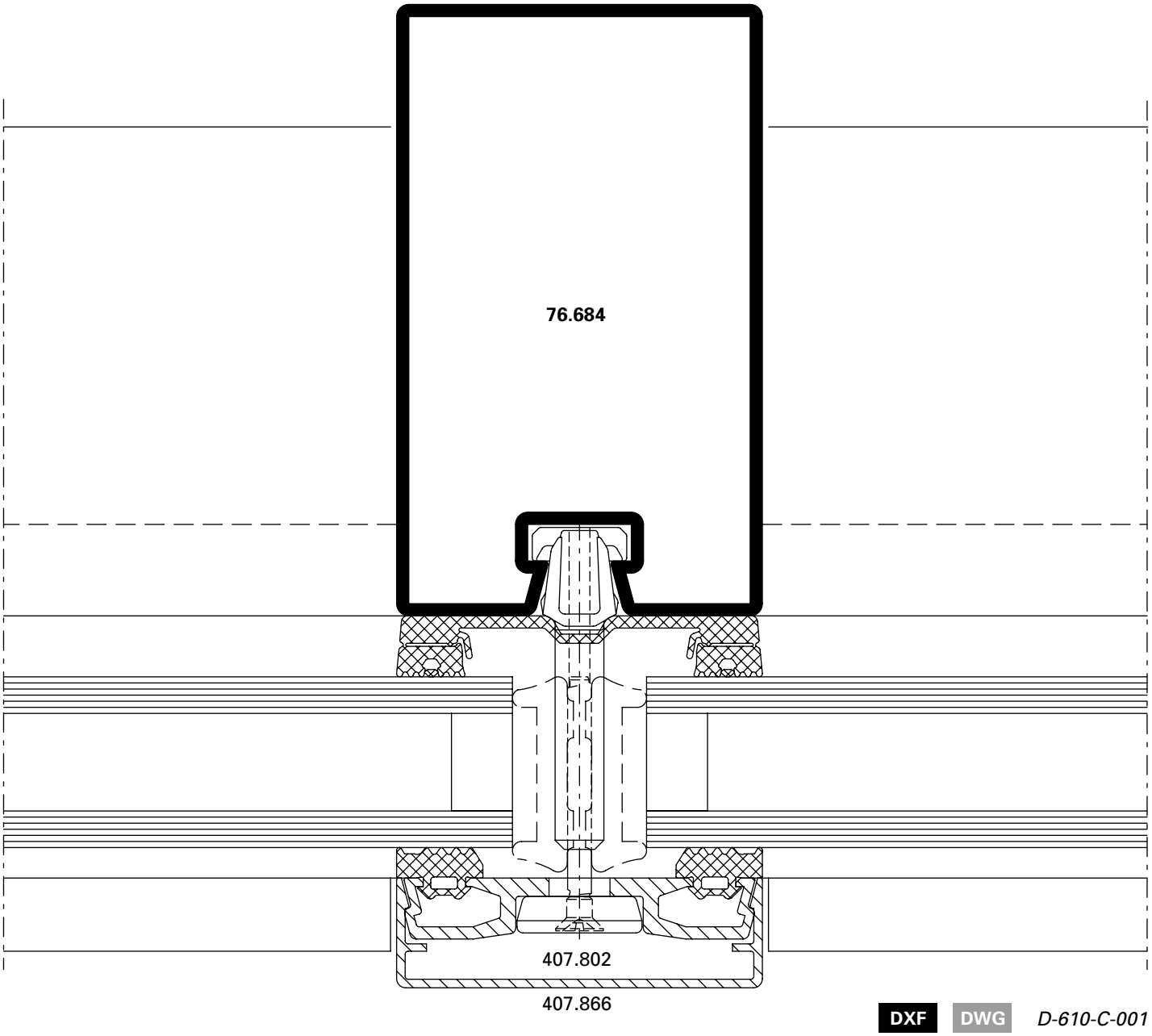

DXF **DWG** *D-610-C-001*

U_f-Werte siehe ab Seite 22-78

Valeurs U_f voir à partir de page 22-78

U_f values see from page 22-78

Riegel-Detail
Ansichtsbreite 60 mm

Détail de la traverse
Largeur de face 60 mm

Detail of transom
Width 60 mm

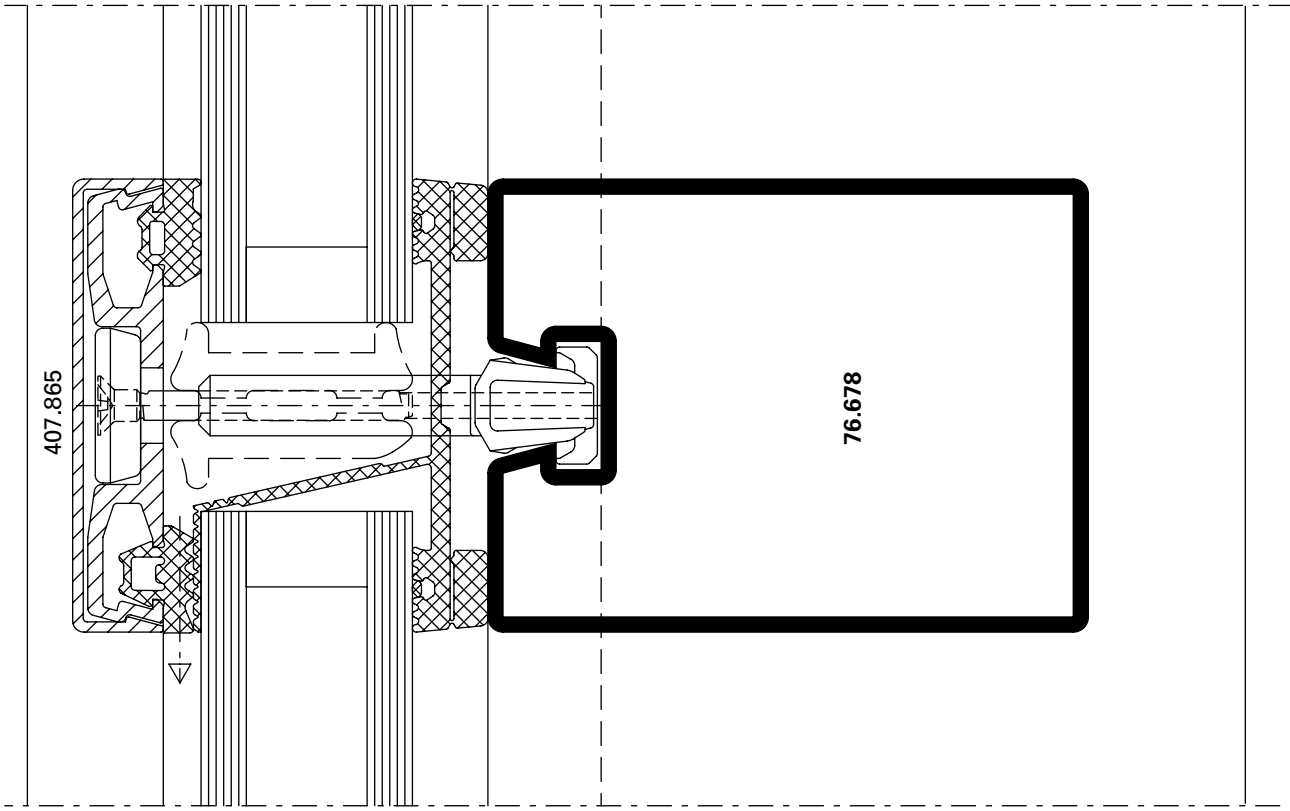

D-610-C-002

DWG

DXF

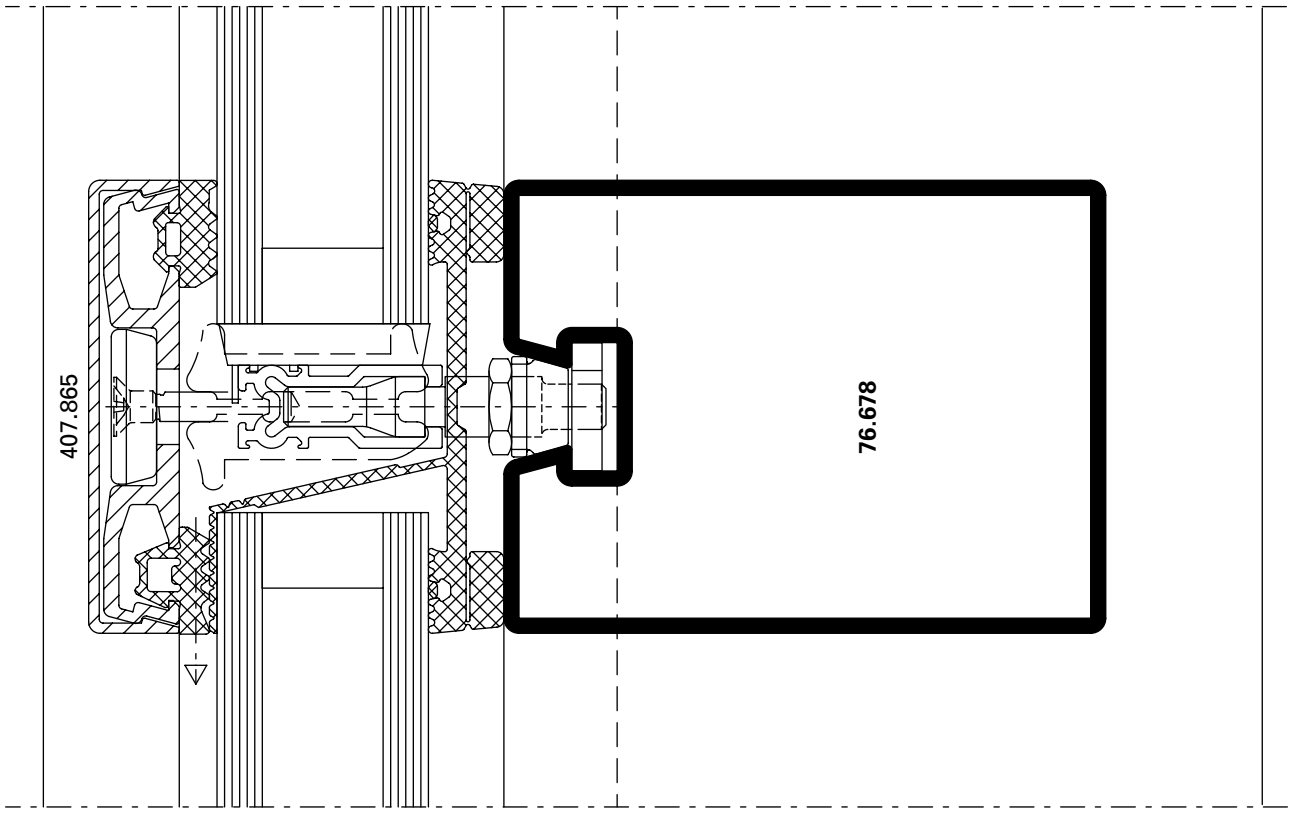

D-610-C-003

DWG

DXF

Pfosten-Detail VISS Delta
Ansichtsbreite 60 mm

Détail du montant VISS Delta
Largeur de face 60 mm

Detail of mullion VISS Delta
Width 60 mm

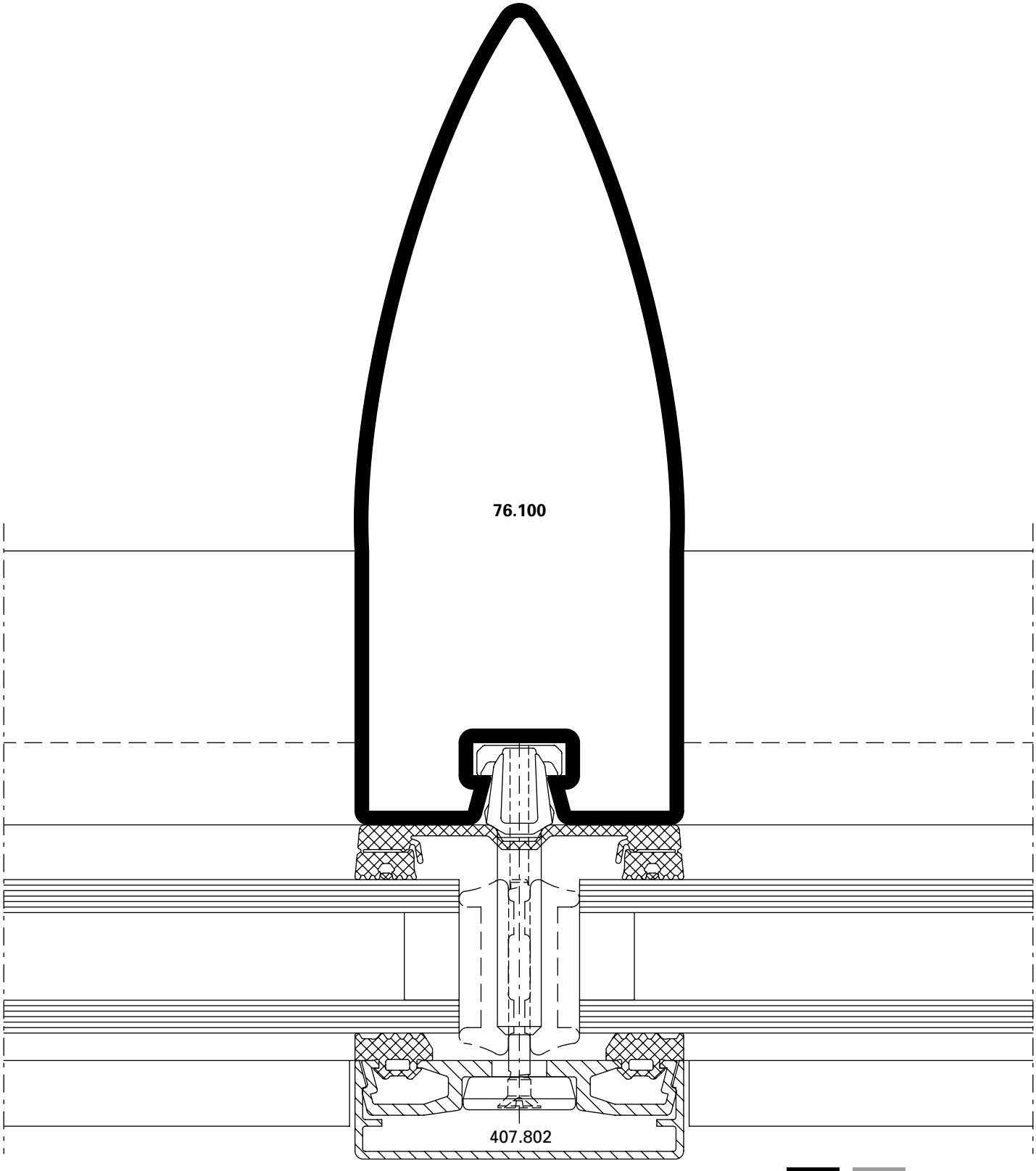

DXF DWG *D-610-C-006*

Pfosten-Detail VISS Delta*
Ansichtsbreite 60 mm

Détail du montant VISS Delta*
Largeur de face 60 mm

Detail of mullion VISS Delta*
Width 60 mm

** Sonderkonstruktion (nach Produktnorm EN 13830 nicht geprüft)*

** Construction spéciale (non contrôlé selon la norme produit EN 13830)*

** Special construction (Not tested in accordance with the EN 13830 product standard)*

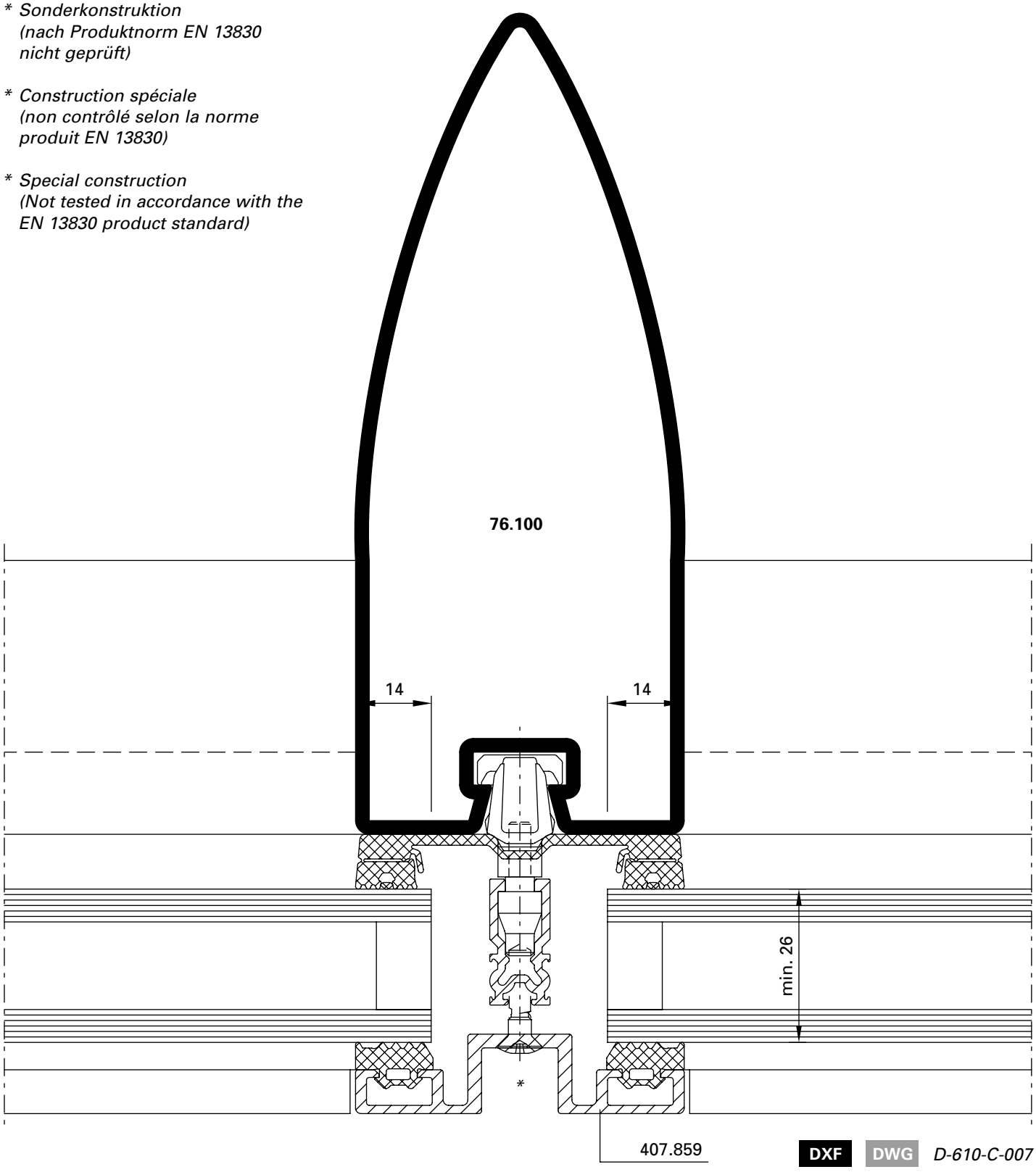

DXF **DWG** *D-610-C-007*

Pfosten-Detail
Segmentverglasung 60 mm

Détail du montant
Vitrage segmenté 60 mm

Detail of mullion
Segmental glazing, width 60 mm

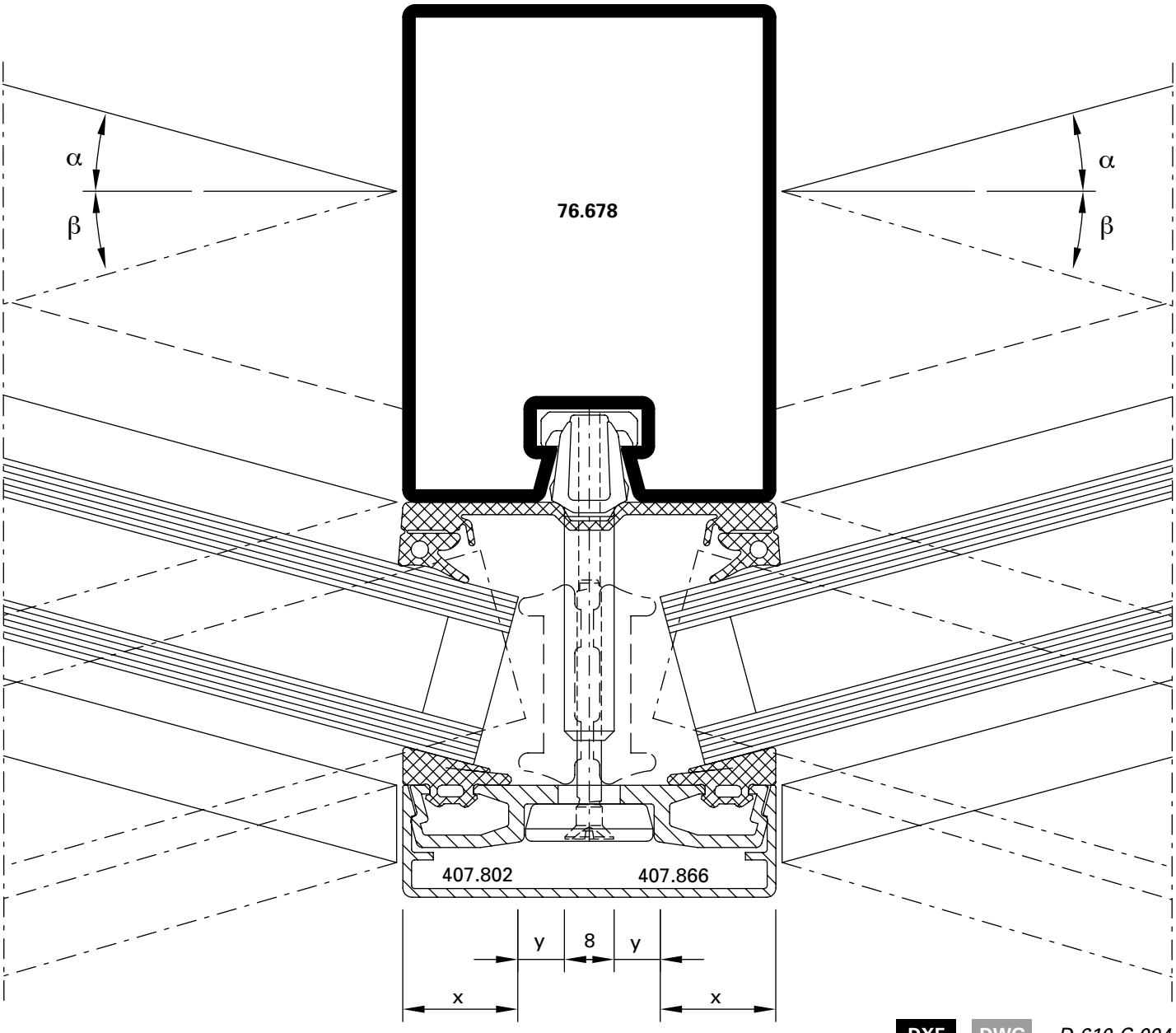

DXF **DWG** *D-610-C-004*

α β	Füllelement-dicke	x (max) mm	y (min) mm
0 – 5°	20 – 70 mm	21	5
5 – 10°	20 – 50 mm	21	5
10 – 15°	20 – 35 mm	21	5

α β	Epaisseur du remplissage	x (max) mm	y (min) mm
0 – 5°	20 – 70 mm	21	5
5 – 10°	20 – 50 mm	21	5
10 – 15°	20 – 35 mm	21	5

α β	Thickness of glass/panel	x (max) mm	y (min) mm
0 – 5°	20 – 70 mm	21	5
5 – 10°	20 – 50 mm	21	5
10 – 15°	20 – 35 mm	21	5

Pfosten-Detail
Flaches Deckprofil
Ansichtsbreite 60 mm

Détail du montant
Profilé de recouvrement plat
Largeur de face 60 mm

Detail of mullion
Flat cover cap
Width 60 mm

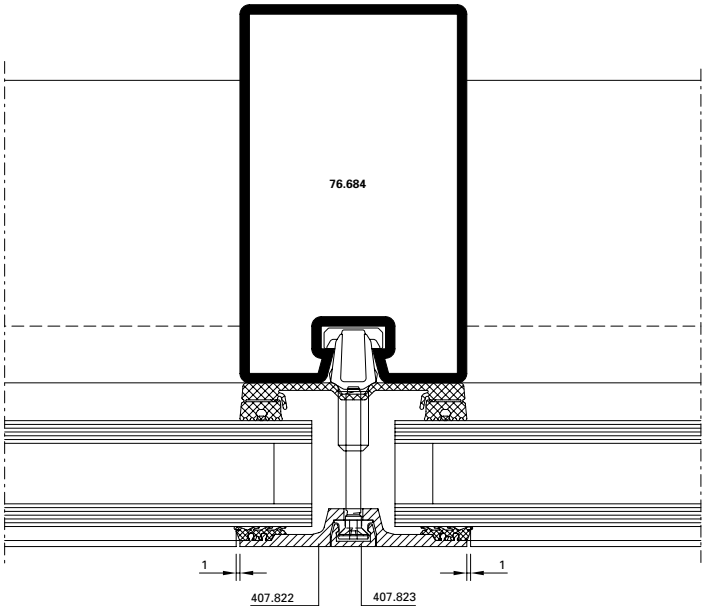

DXF **DWG** *D-610-C-011*

Riegel-Detail
Flaches Deckprofil
Ansichtsbreite 60 mm

Détail de la traverse
Profilé de recouvrement plat
Largeur de face 60 mm

Detail of transom
Flat cover cap
Width 60 mm

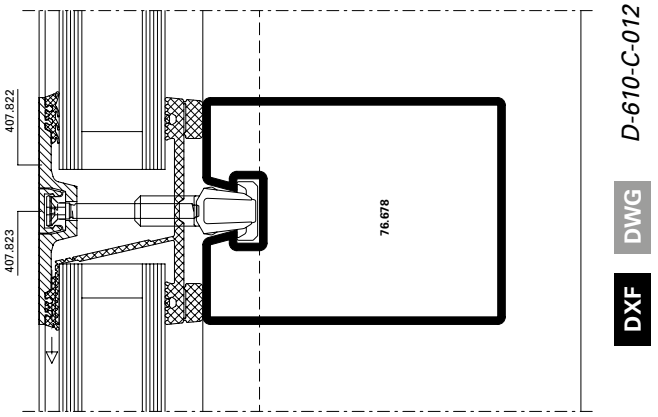

D-610-C-012

DWG **DXF**

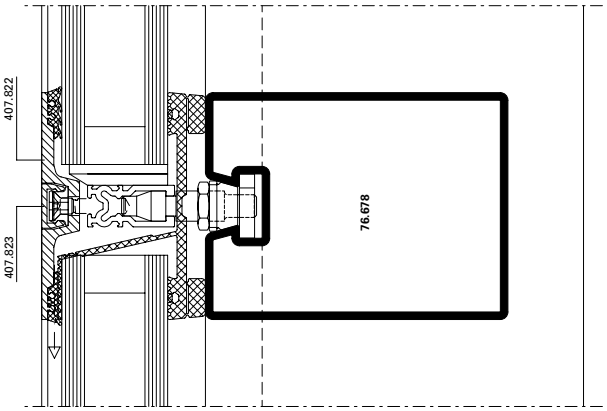

D-610-C-013

DWG **DXF**

Pfosten-Detail
Einfachverglasung
Ansichtsbreite 60 mm

Détail du montant
Vitrage simple
Largeur de face 60 mm

Detail of mullion
Single glazing
Width 60 mm

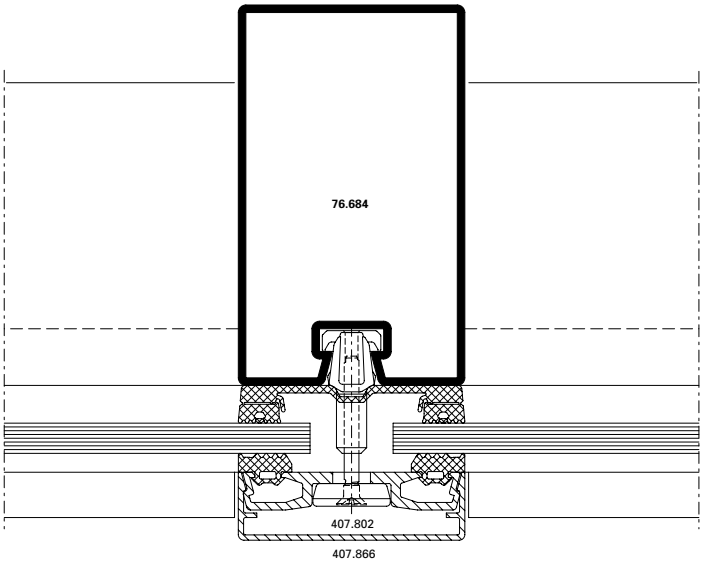

DXF **DWG** *D-610-C-008*

Riegel-Detail
Einfachverglasung
Ansichtsbreite 60 mm

Détail de la traverse
Vitrage simple
Largeur de face 60 mm

Detail of transom
Single glazing
Width 60 mm

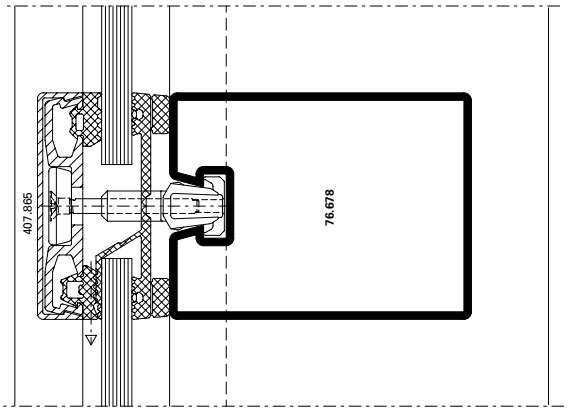

D-610-C-009

DWG **DXF**

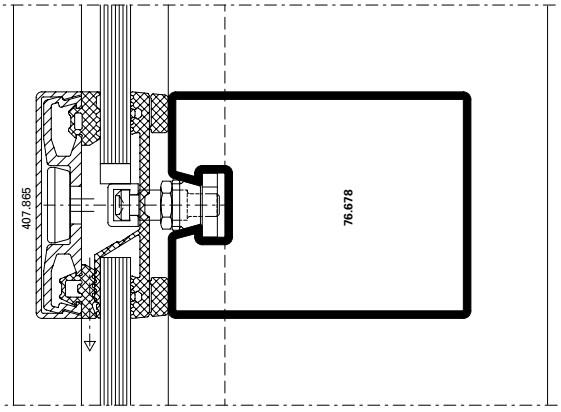

D-610-C-010

DWG **DXF**

Einsatzelement
Janisol HI Türe

Elément de remplissage
Porte Janisol HI

Infill element
Janisol HI door

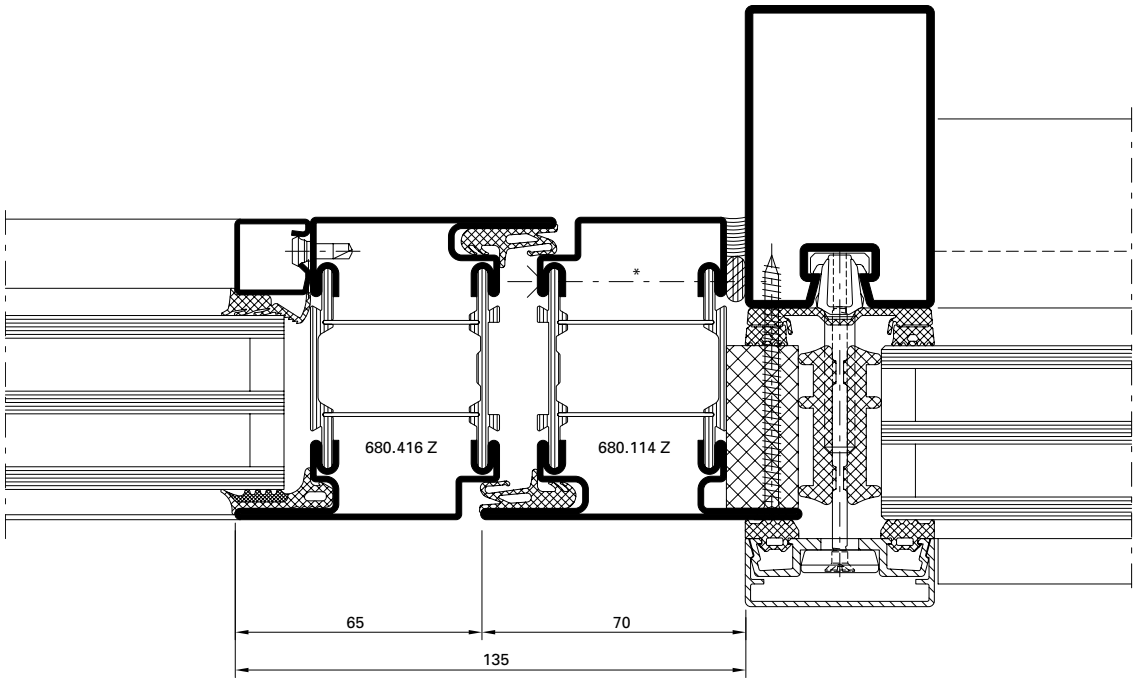

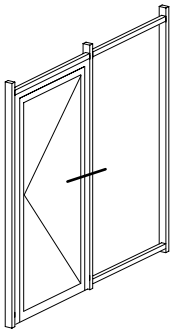

DXF DWG

D-160-A-012

Einsatzelement
Janisol HI Fenster

Elément de remplissage
Fenêtre Janisol HI

Infill element
Janisol HI window

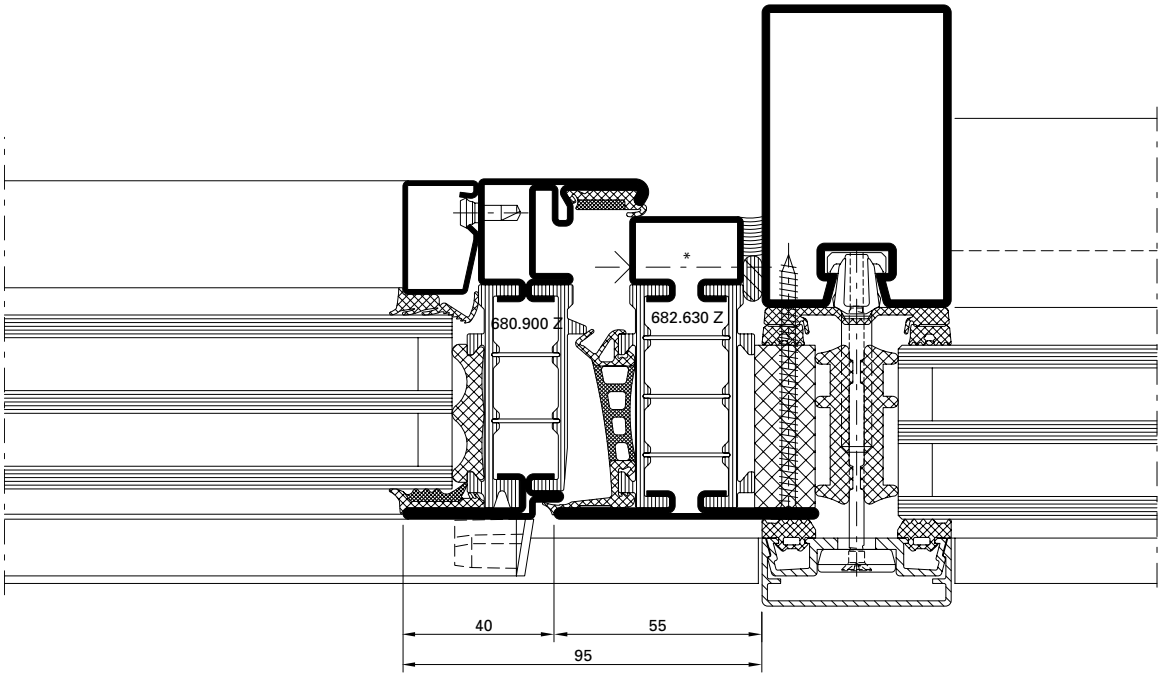

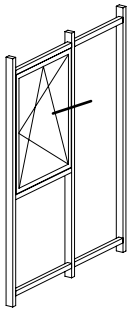

DXF DWG

D-161-A-018

* Bei grossen, schweren und/oder stark frequentierten Türanlagen ist eine zusätzliche Verschraubung im Bandbereich erforderlich.

* Pour les portes lourdes de grandes dimensions et/ou fortement fréquentées, un vissage supplémentaire au niveau des paumelles est nécessaire.

* for large heavy and/or frequently used door systems, additional screw connections are required in the hinge area.

Einsatzelement
Janisol Türe

Elément de remplissage
Porte Janisol

Infill element
Janisol door

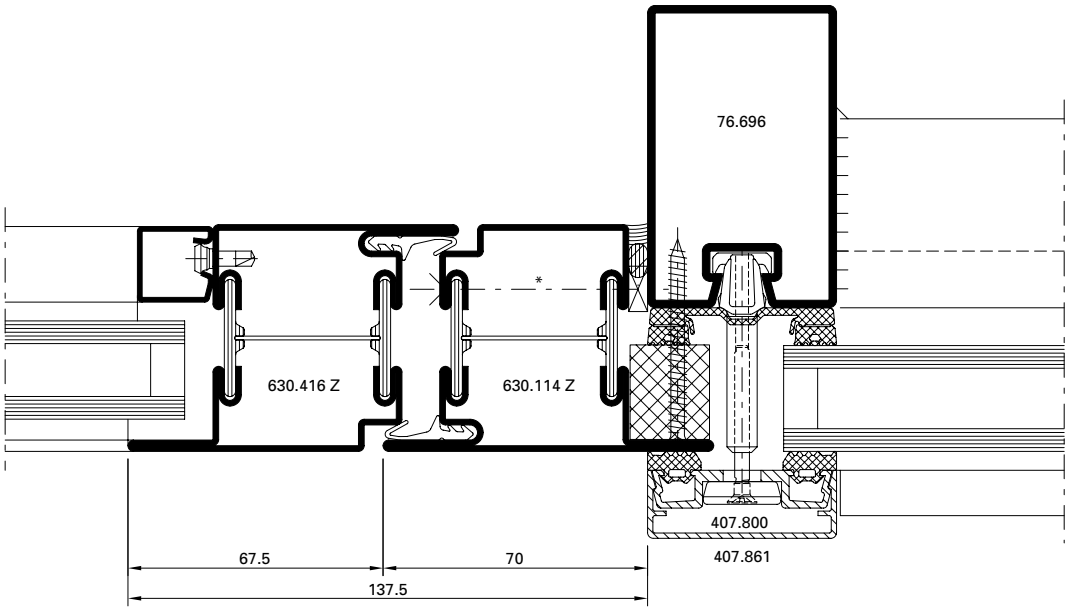

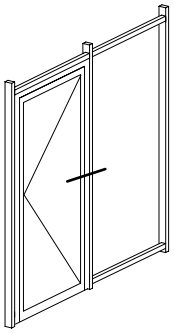

DXF **DWG**

D-510-K-002

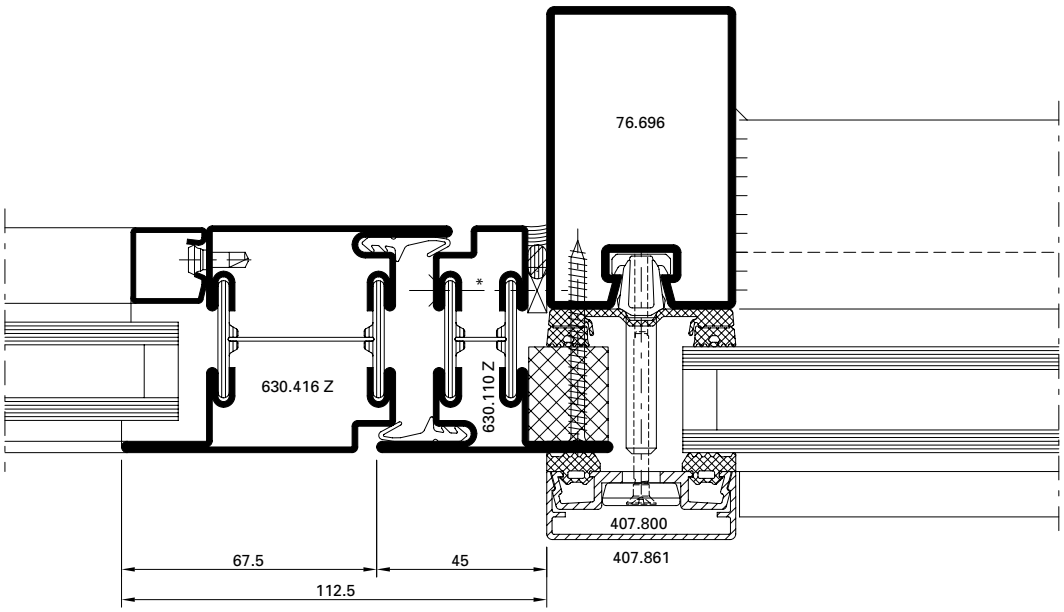

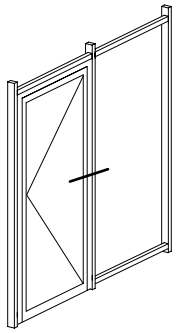

DXF **DWG**

D-510-K-007

* Bei grossen, schweren und/oder stark frequentierten Türanlagen ist eine zusätzliche Verschraubung im Bandbereich erforderlich.

* Pour les portes lourdes de grandes dimensions et/ou fortement fréquentées, un vissage supplémentaire au niveau des paumelles est nécessaire.

* for large heavy and/or frequently used door systems, additional screw connections are required in the hinge area.

Einsatzelement
Fenster Janisol Primo

Elément de remplissage
Fenêtre Janisol Primo

Infill element
Janisol Primo window

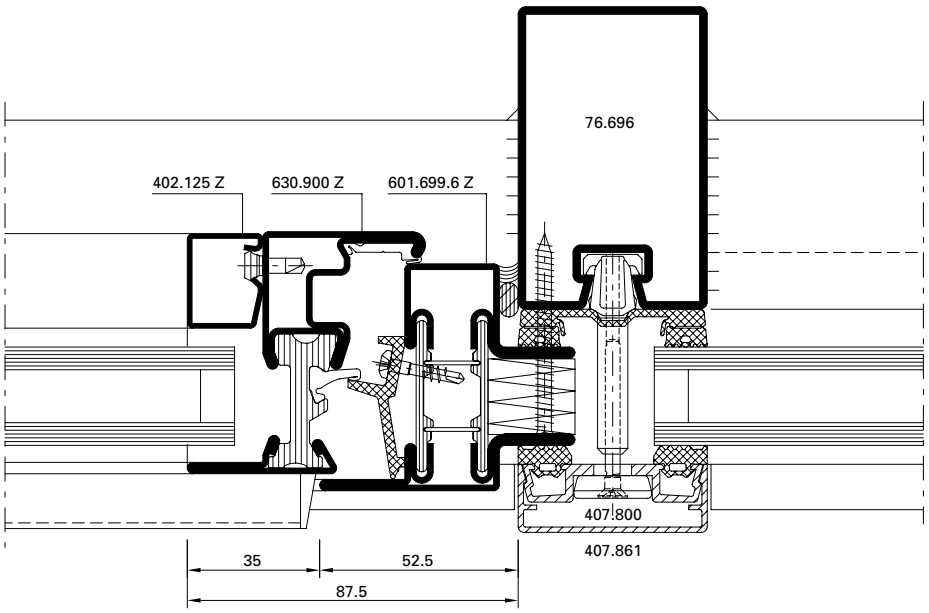

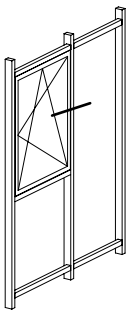

DXF DWG

D-510-K-001

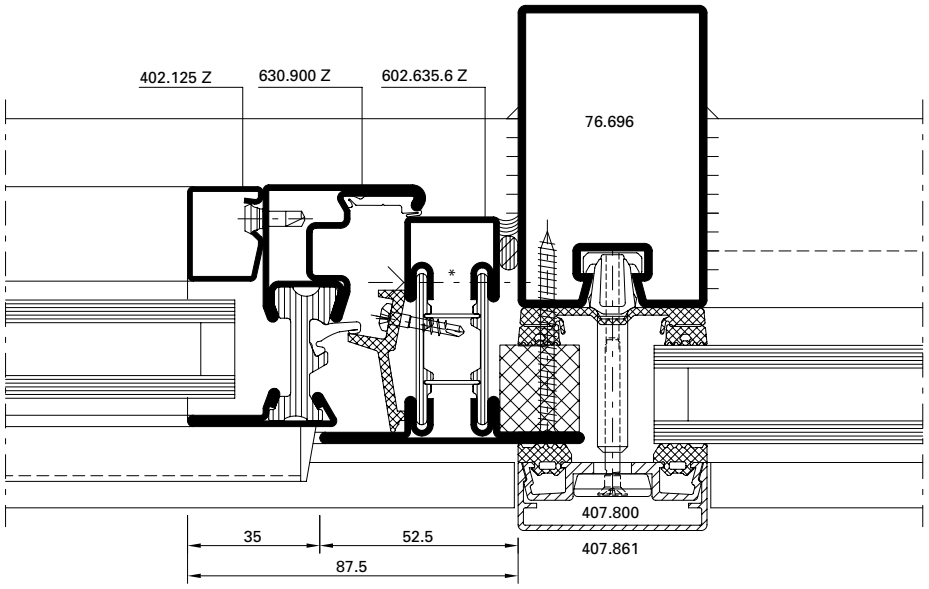

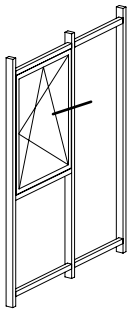

DXF DWG

D-510-K-006

* Bei grossen, schweren und/oder stark frequentierten Türanlagen ist eine zusätzliche Verschraubung im Bandbereich erforderlich.

* Pour les portes lourdes de grandes dimensions et/ou fortement fréquentées, un vissage supplémentaire au niveau des paumelles est nécessaire.

* for large heavy and/or frequently used door systems, additional screw connections are required in the hinge area.

Aussenecke 90° **Angle extérieur 90°** **Outer corner 90°**

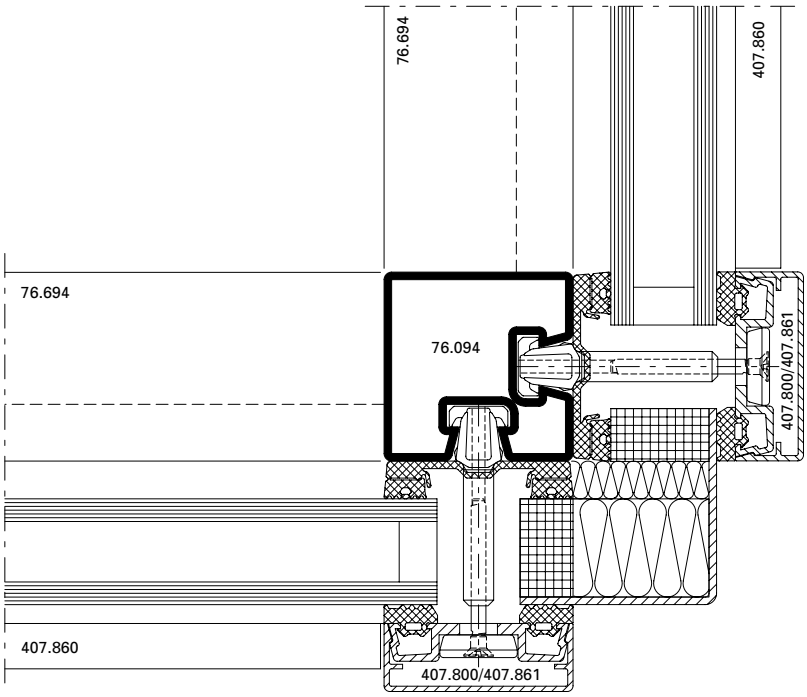

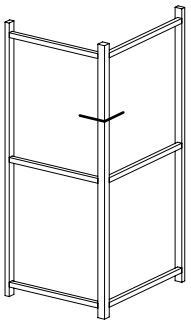

DXF DWG

D-510-K-011

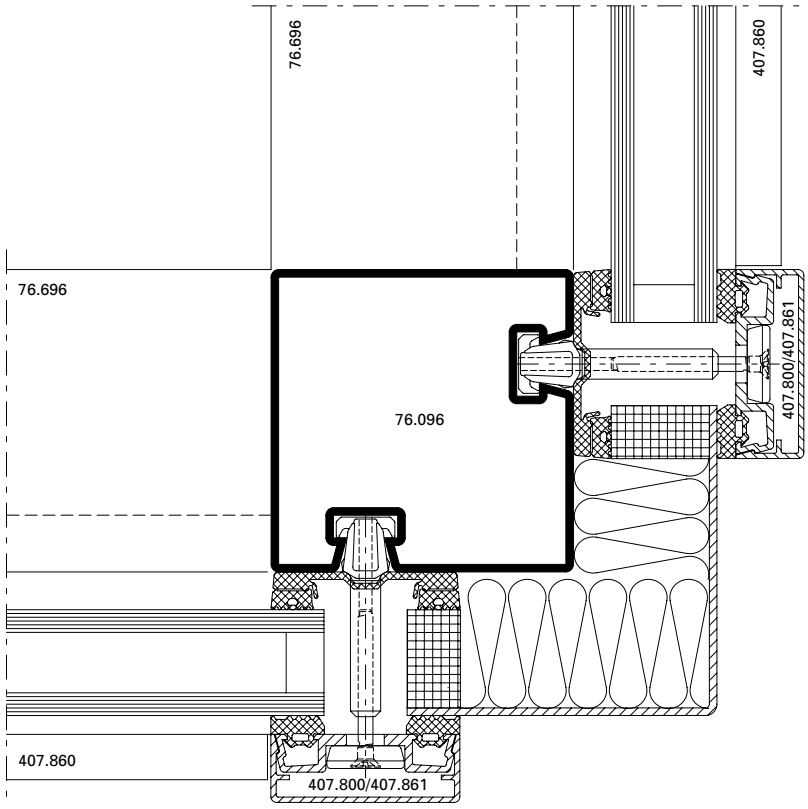

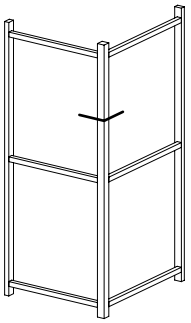

DXF DWG

D-510-K-012

Aussenecke 90° **Angle extérieur 90°** **Outer corner 90°**

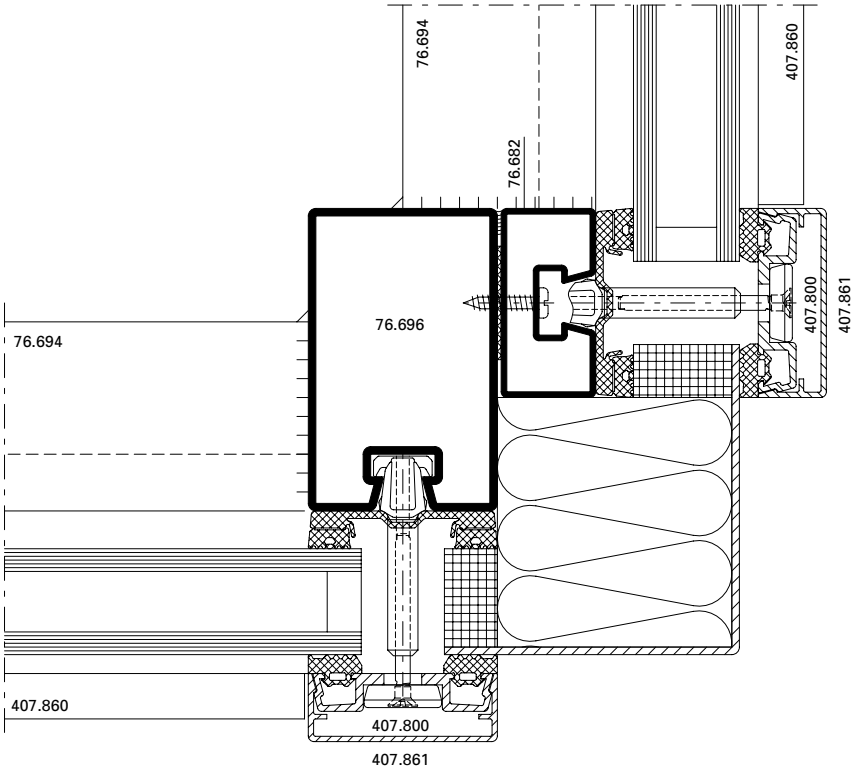

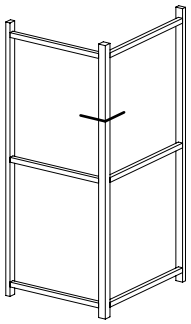

DXF **DWG**

D-510-K-005

Aussenecke 90°
(Kombination mit VISS Basic)

Angle extérieur 90°
(en combinaison avec VISS Basic)

Outer corner 90°
(in combination with VISS Basic)

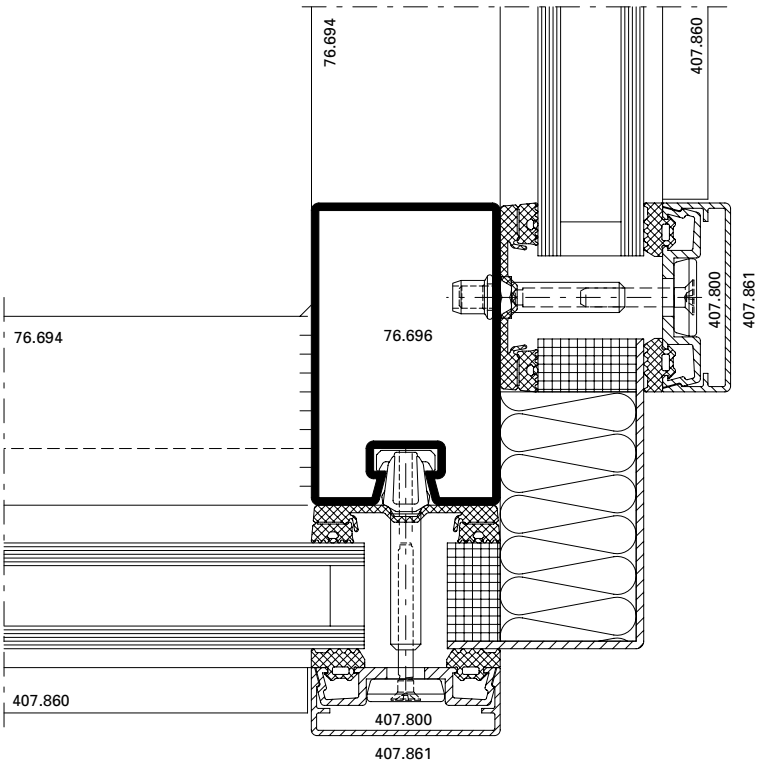

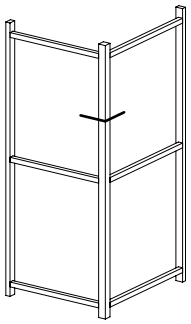

DXF **DWG**

D-510-K-010

Aussenecke 135° **Angle extérieur 135°** **Outer corner 135°**

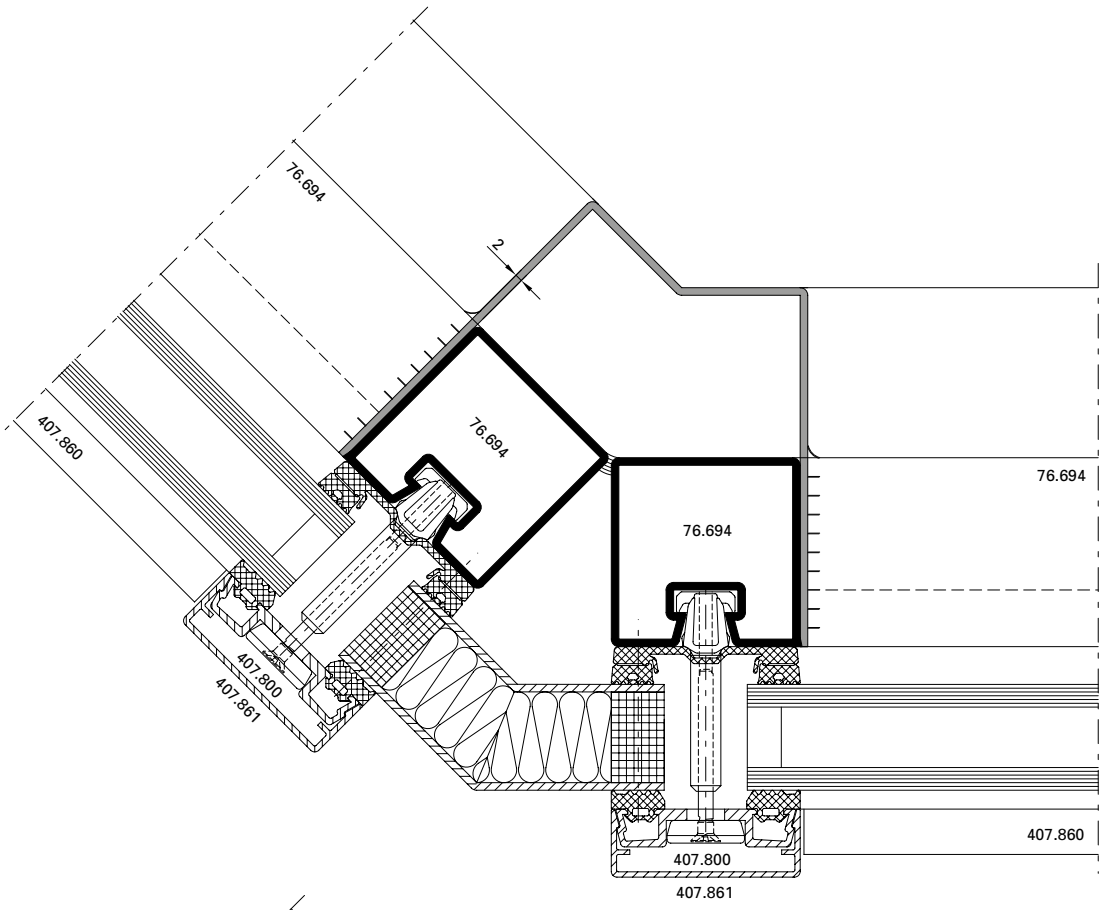

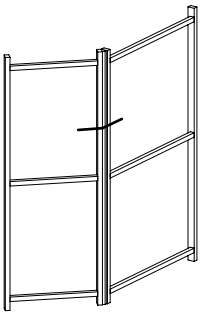

DXF DWG

D-510-K-003

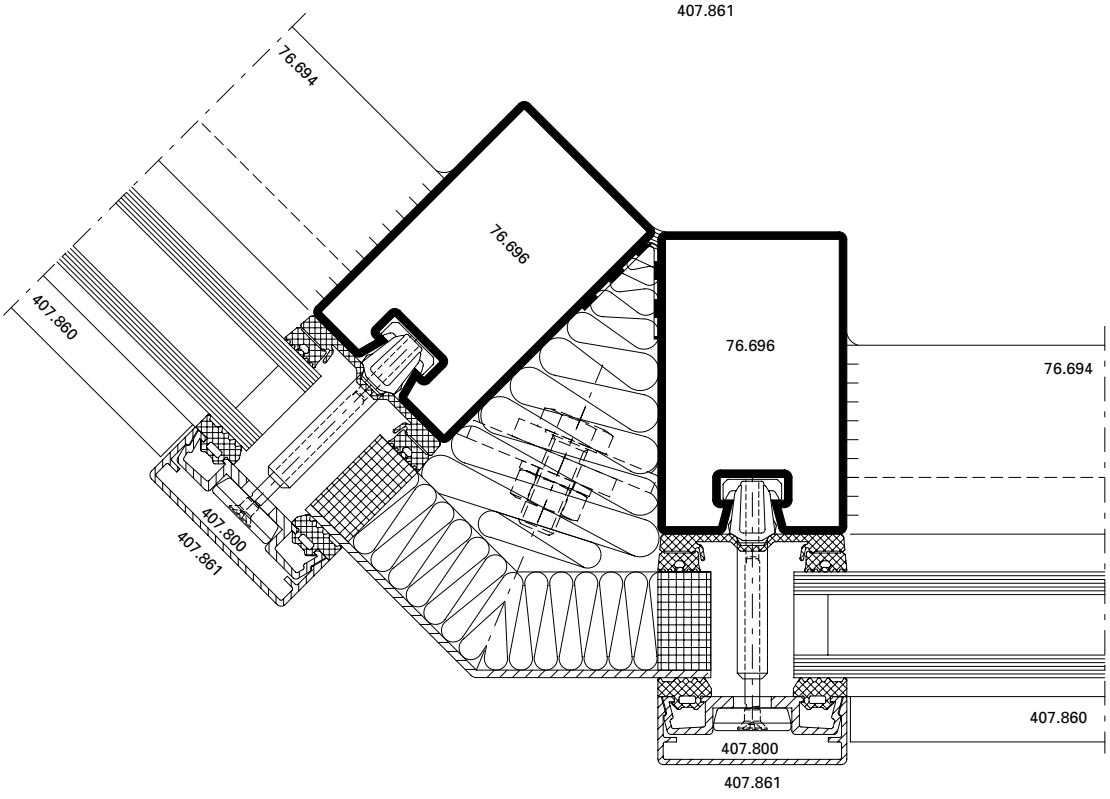

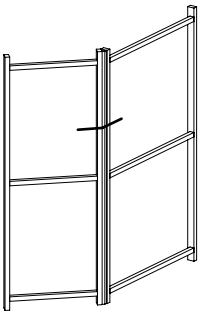

DXF DWG

D-510-K-004

Innenecke 135° **Angle intérieur 135°** **Inner corner 135°**

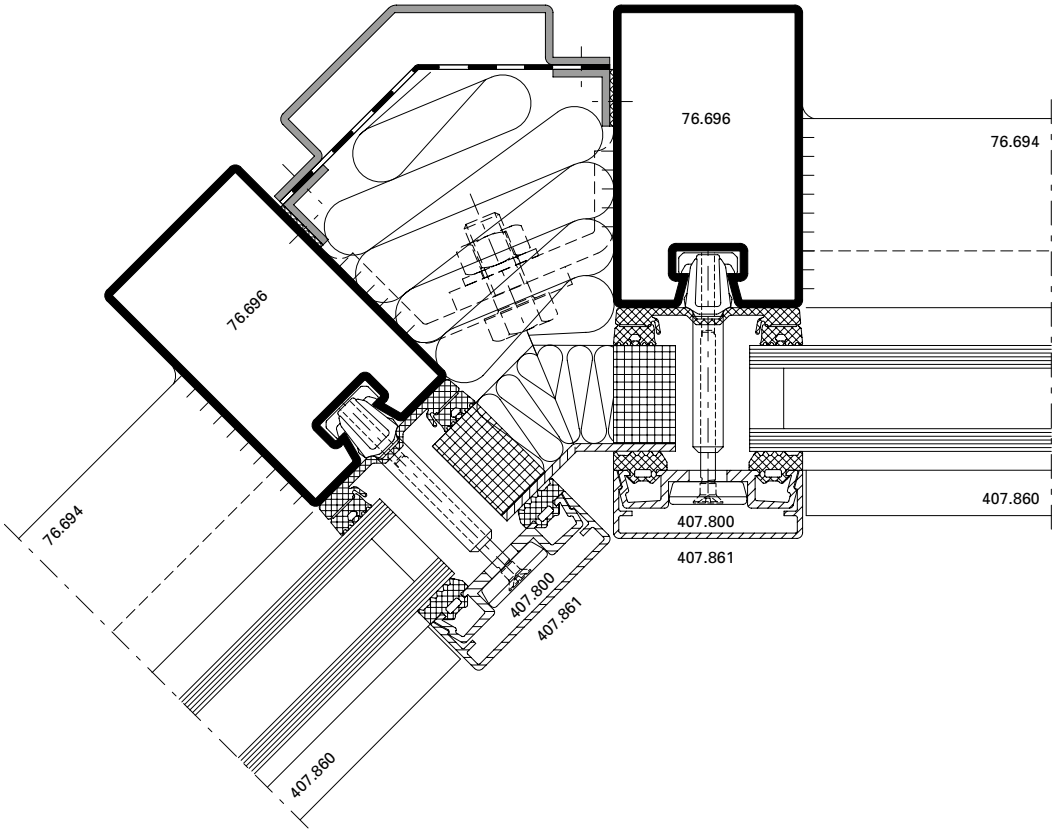

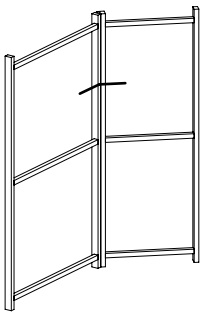

DXF DWG

D-510-K-009

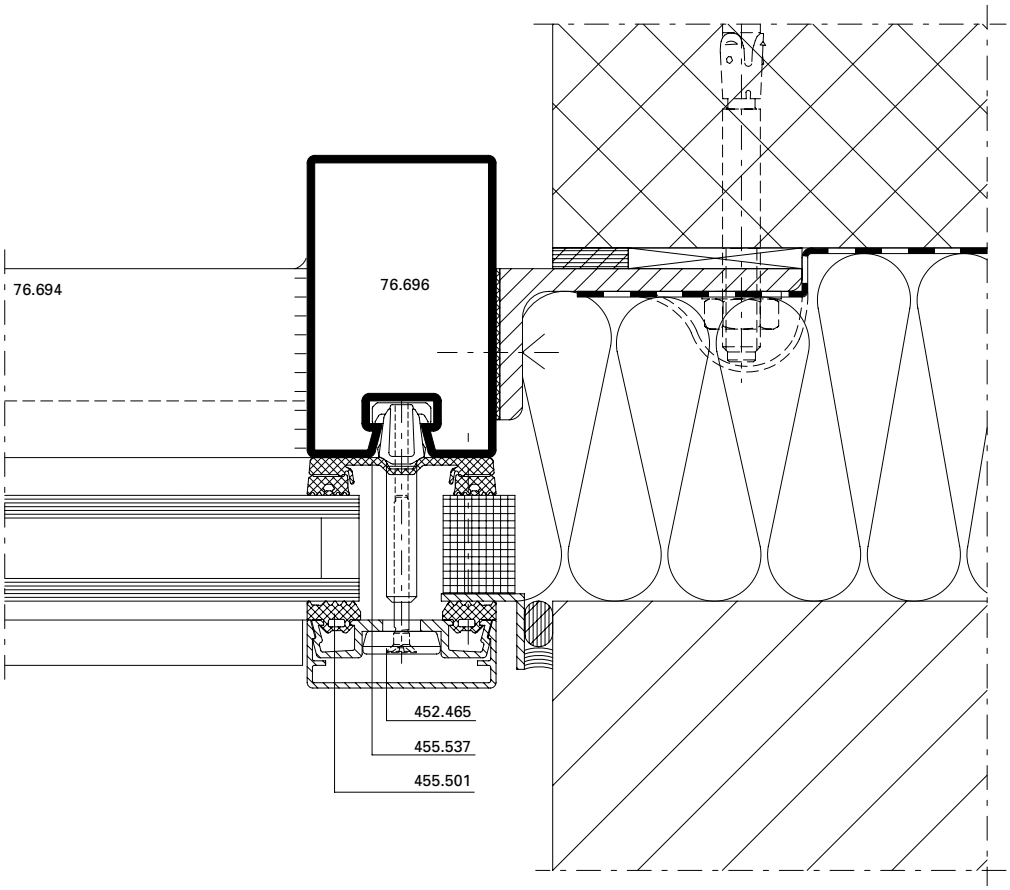

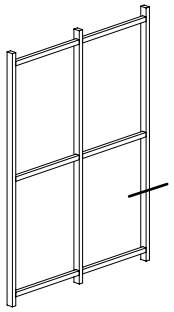

DXF DWG

D-510-A-001

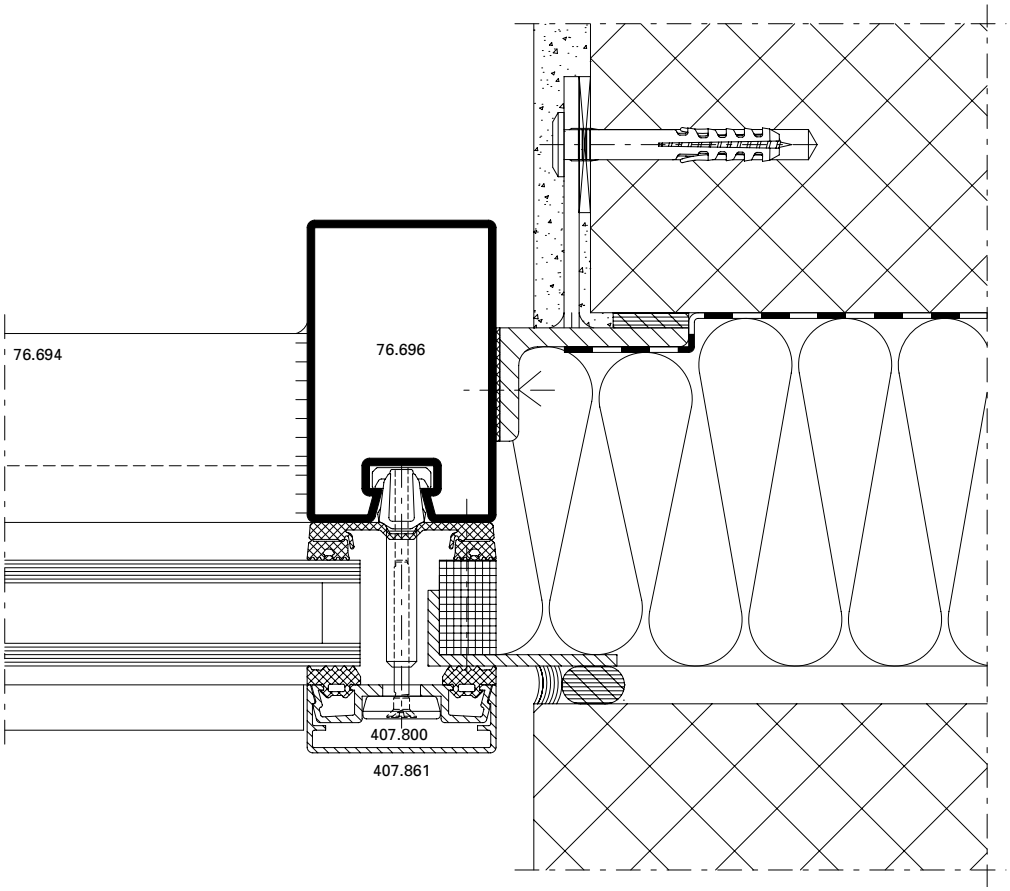

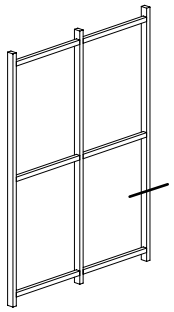

DXF DWG

D-510-A-002

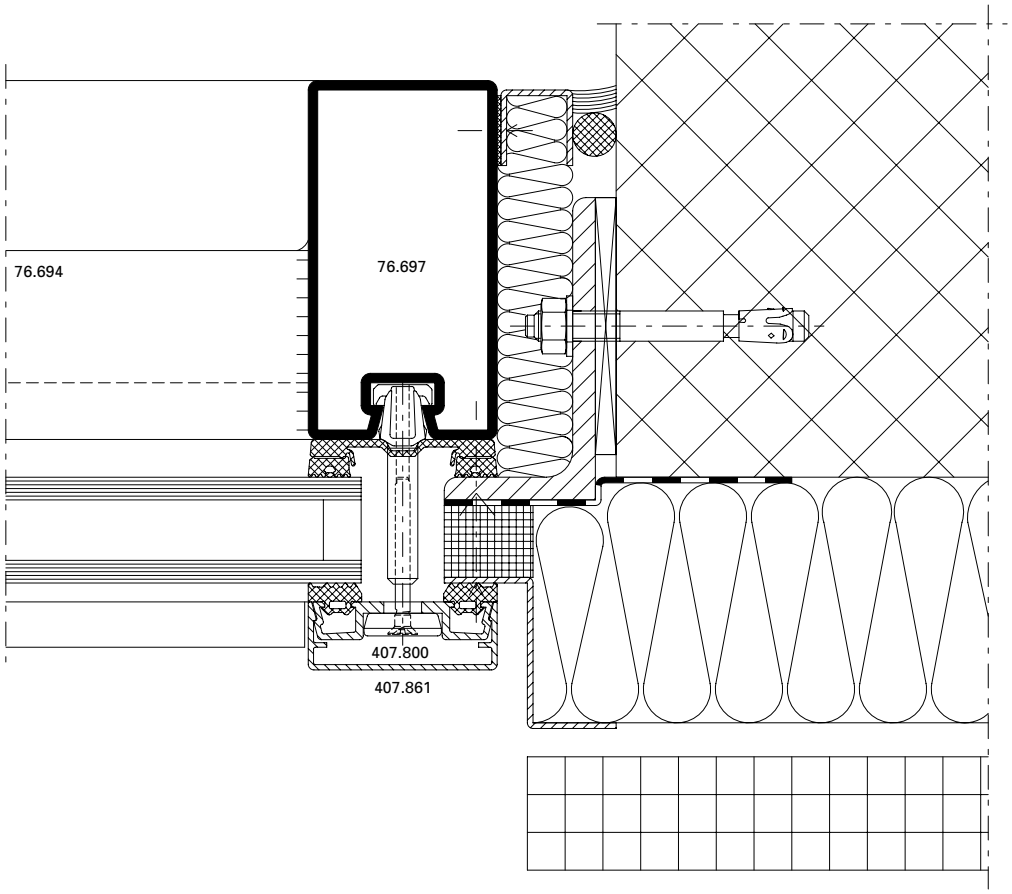

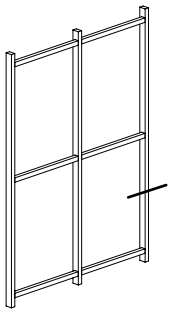

DXF DWG

D-510-A-003

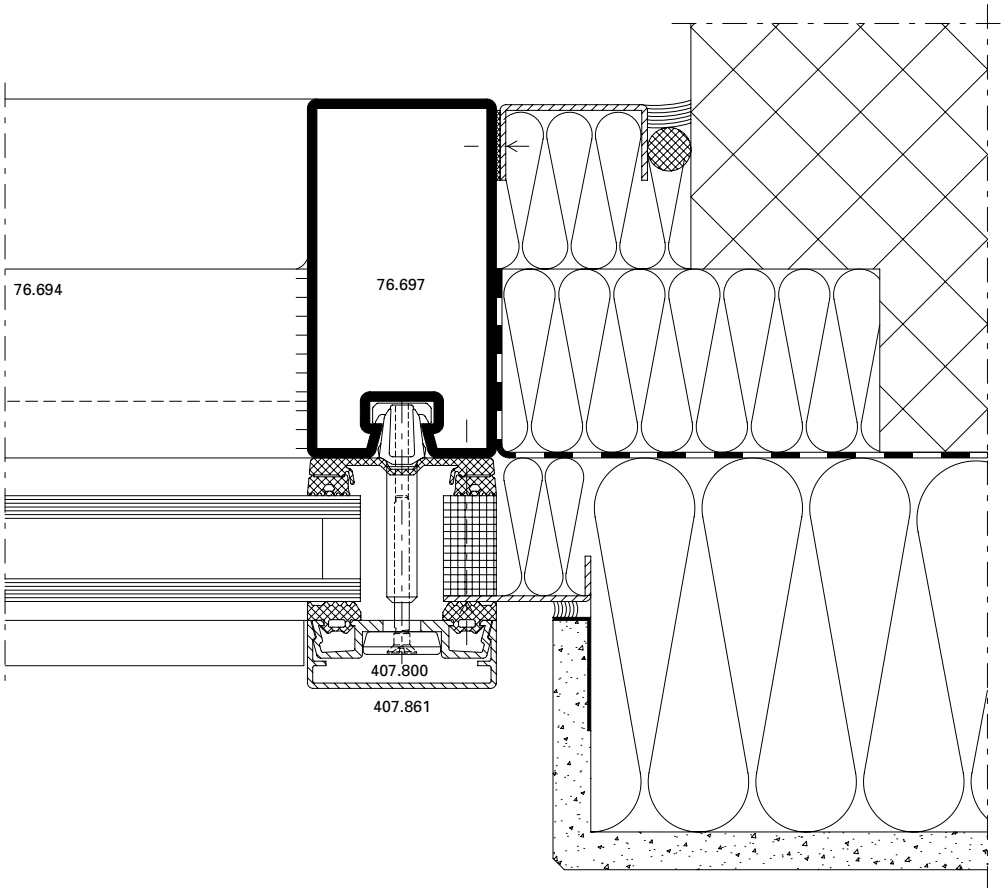

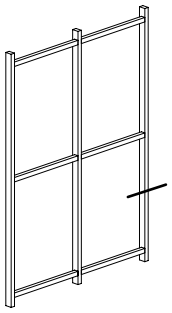

DXF DWG

D-510-A-004

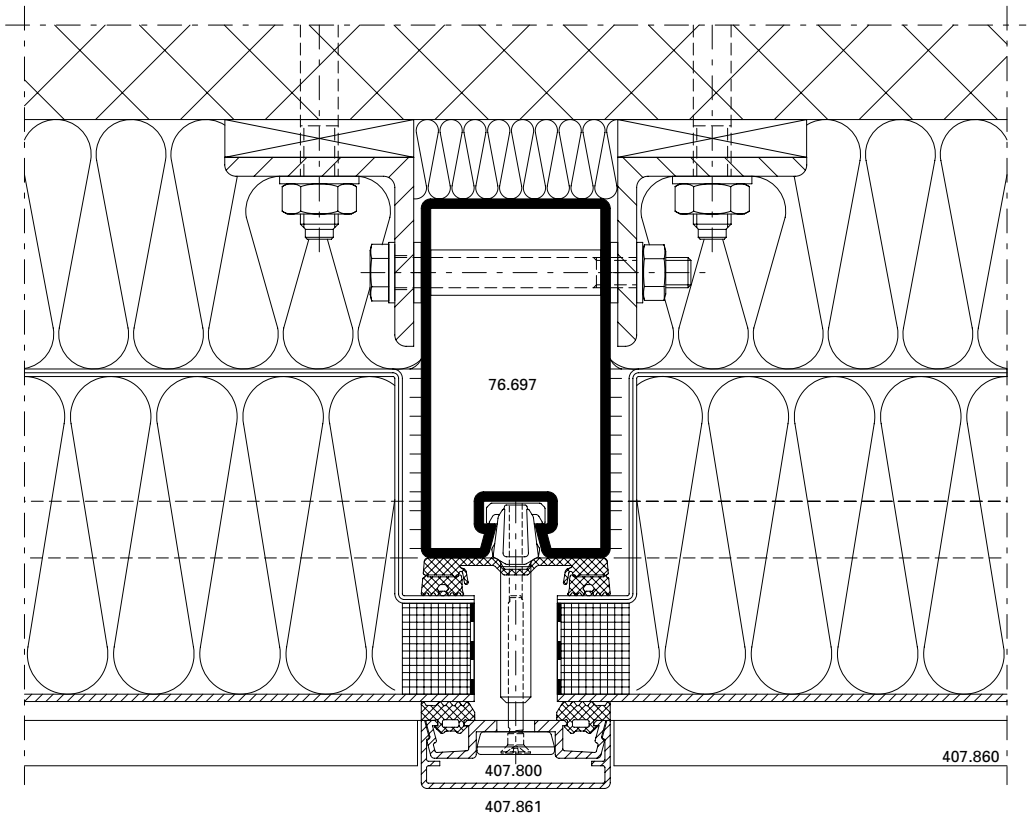

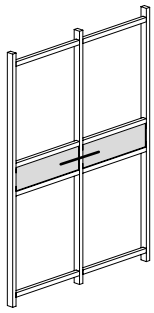

DXF **DWG**

D-510-A-005

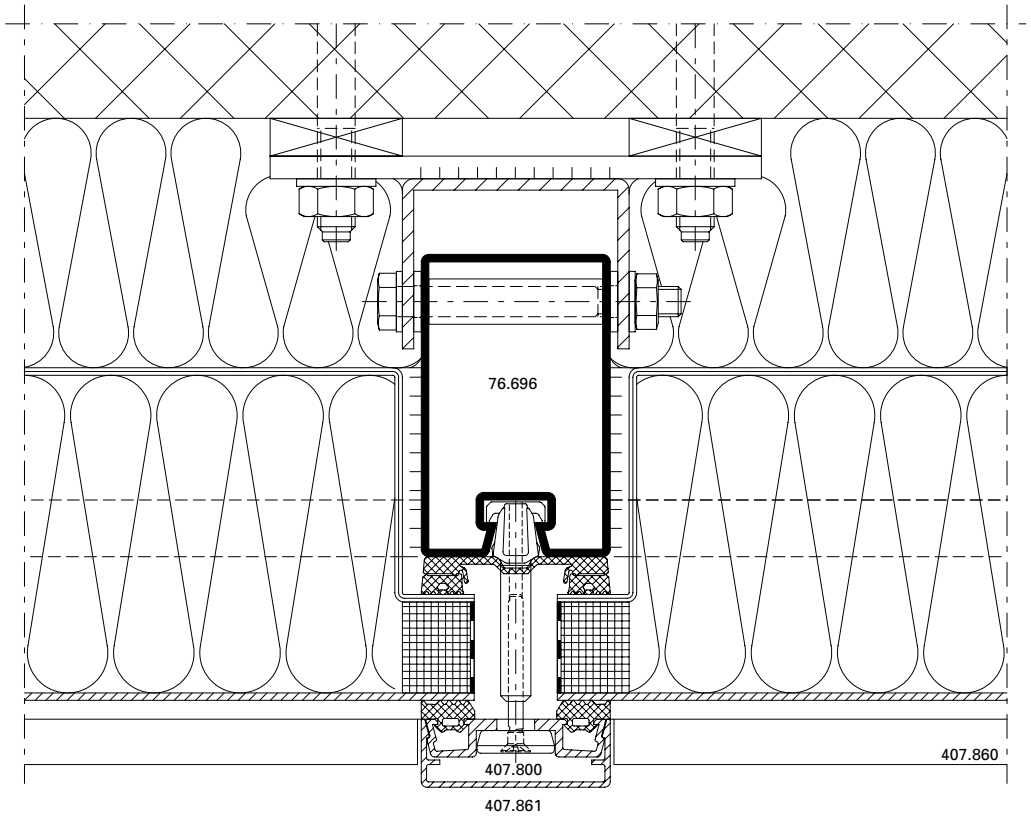

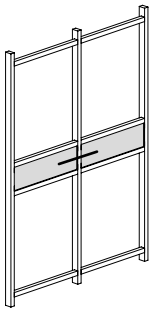

DXF **DWG**

D-510-A-006

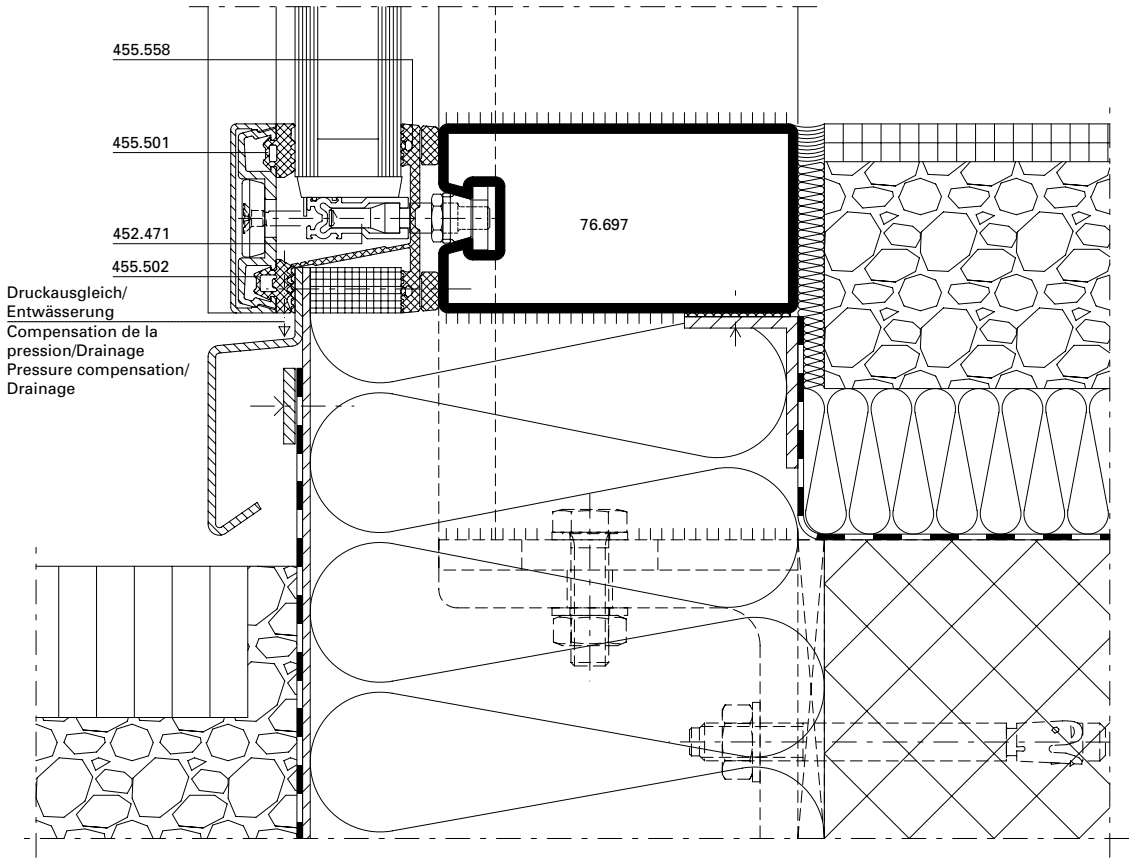

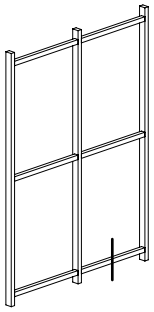

DXF DWG

D-510-A-007

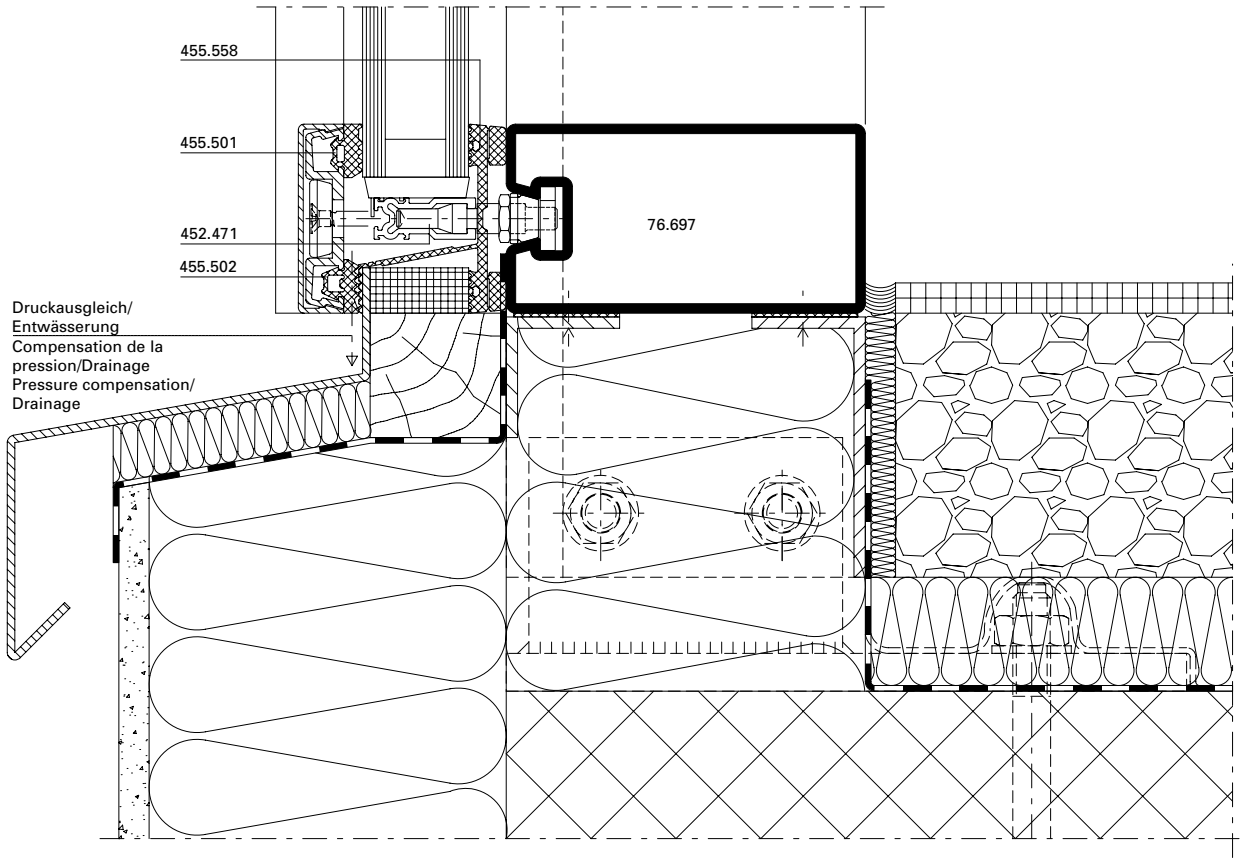

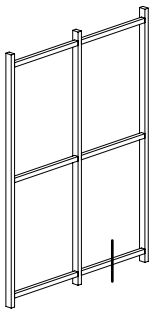

DXF DWG

D-510-A-008

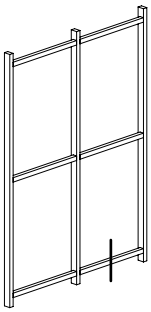

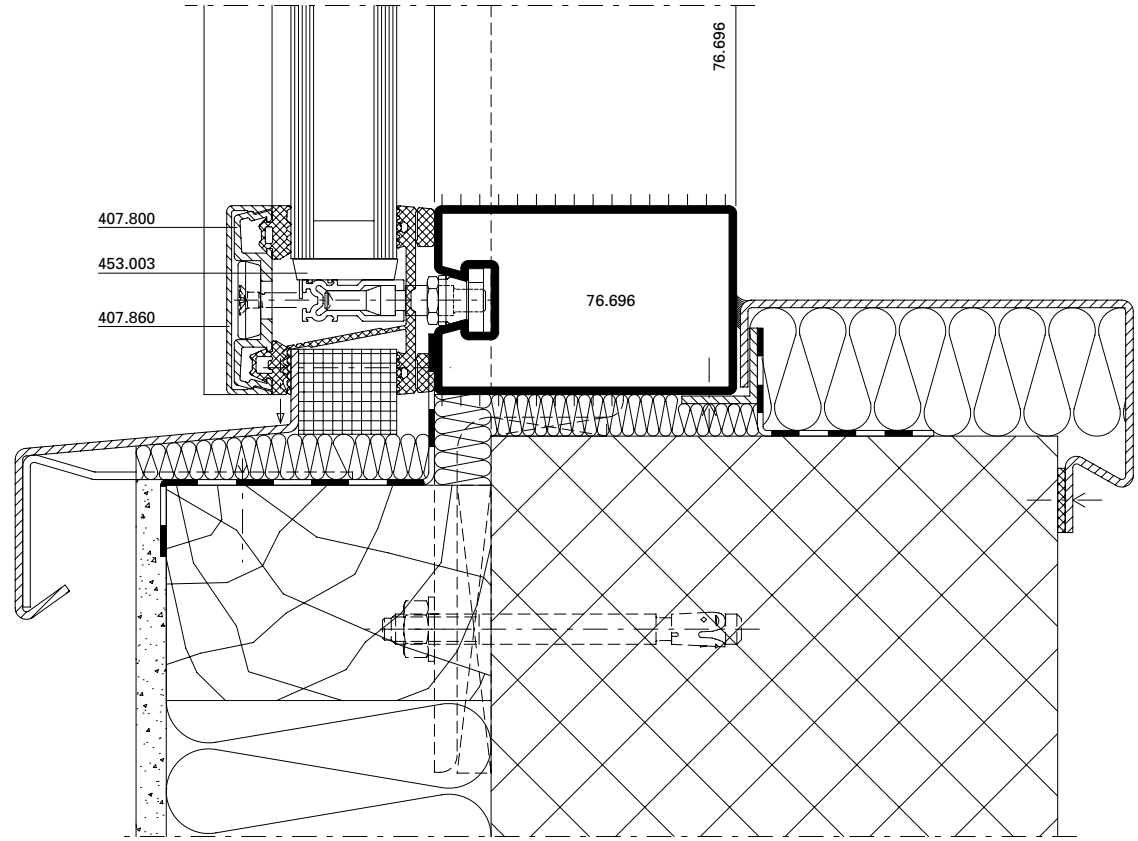

DXF DWG

D-510-A-009

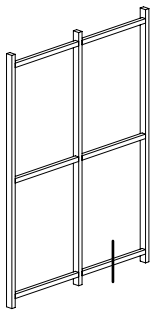

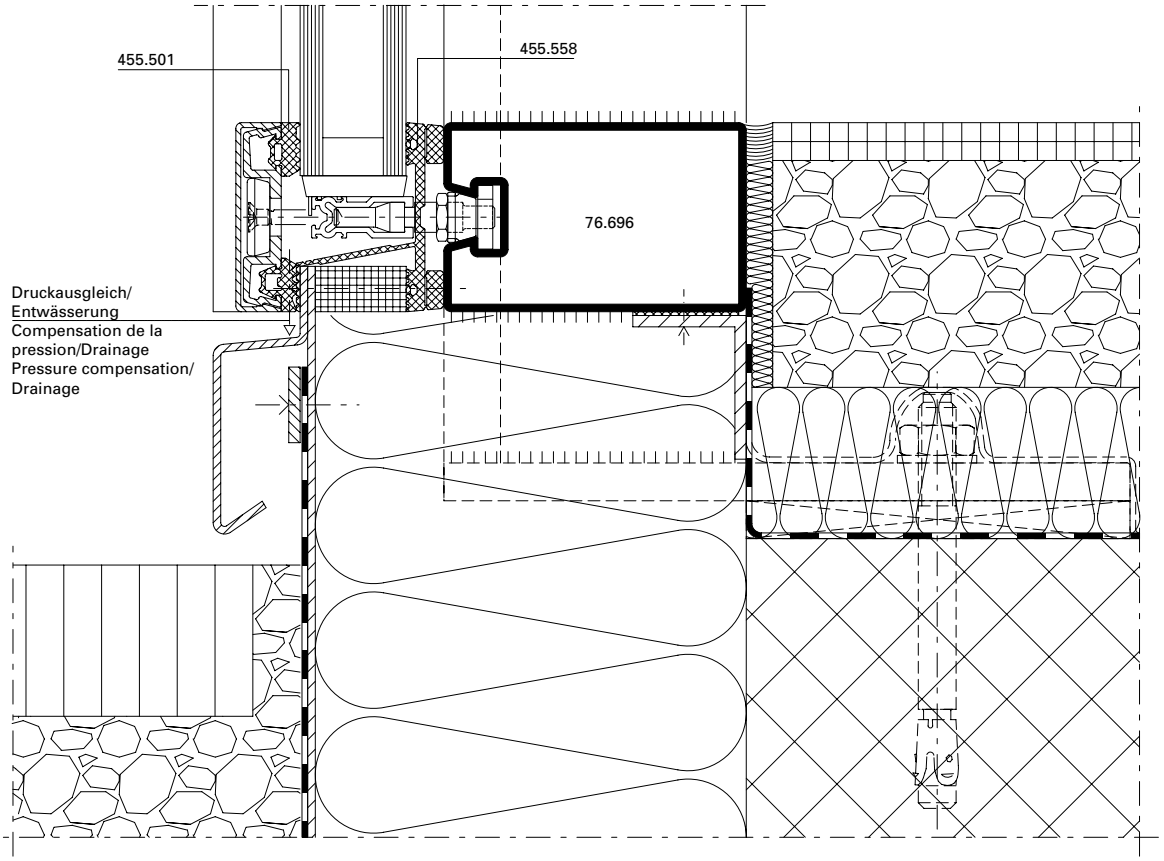

DXF DWG

D-510-A-010

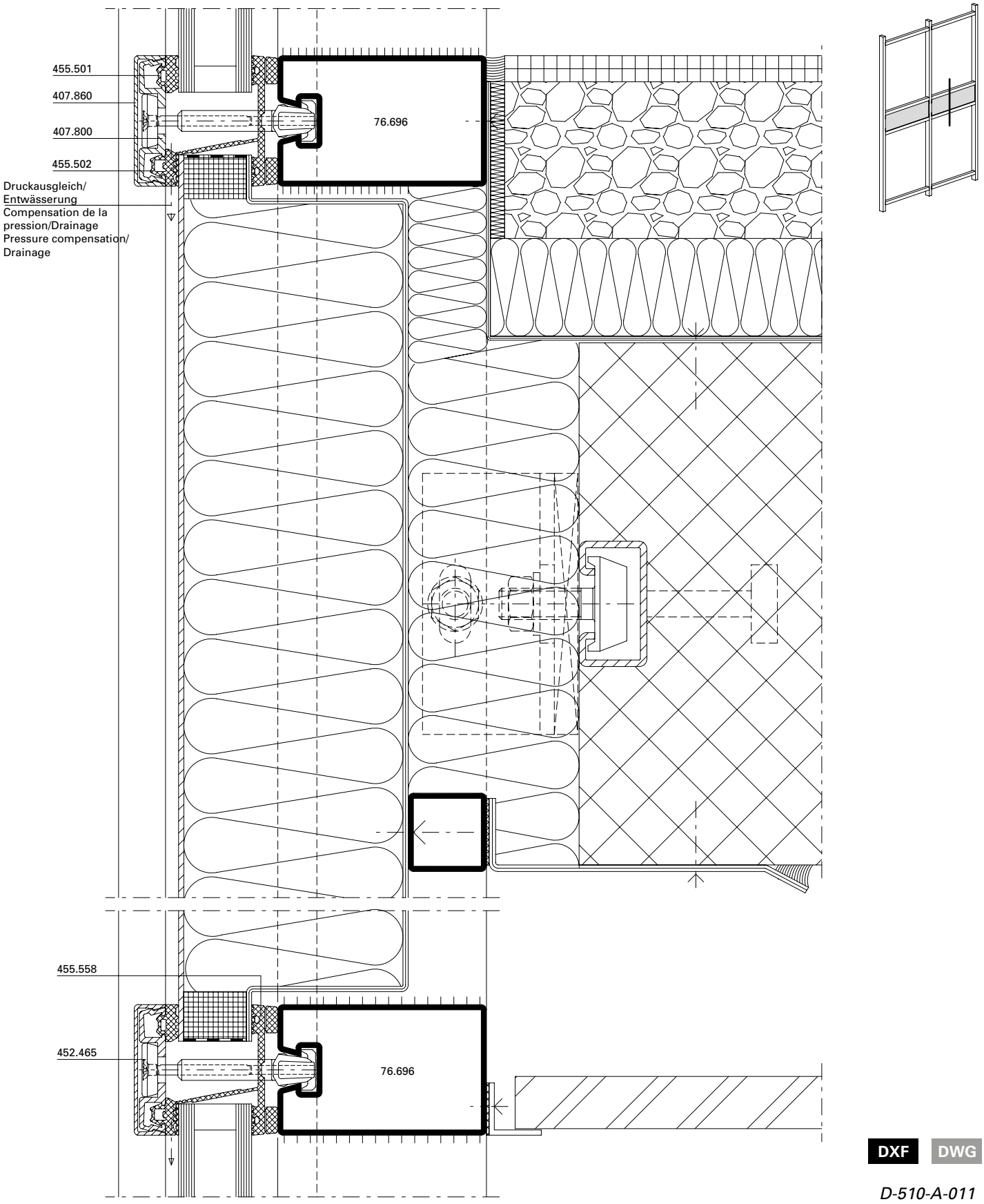

DXF DWG

D-510-A-011

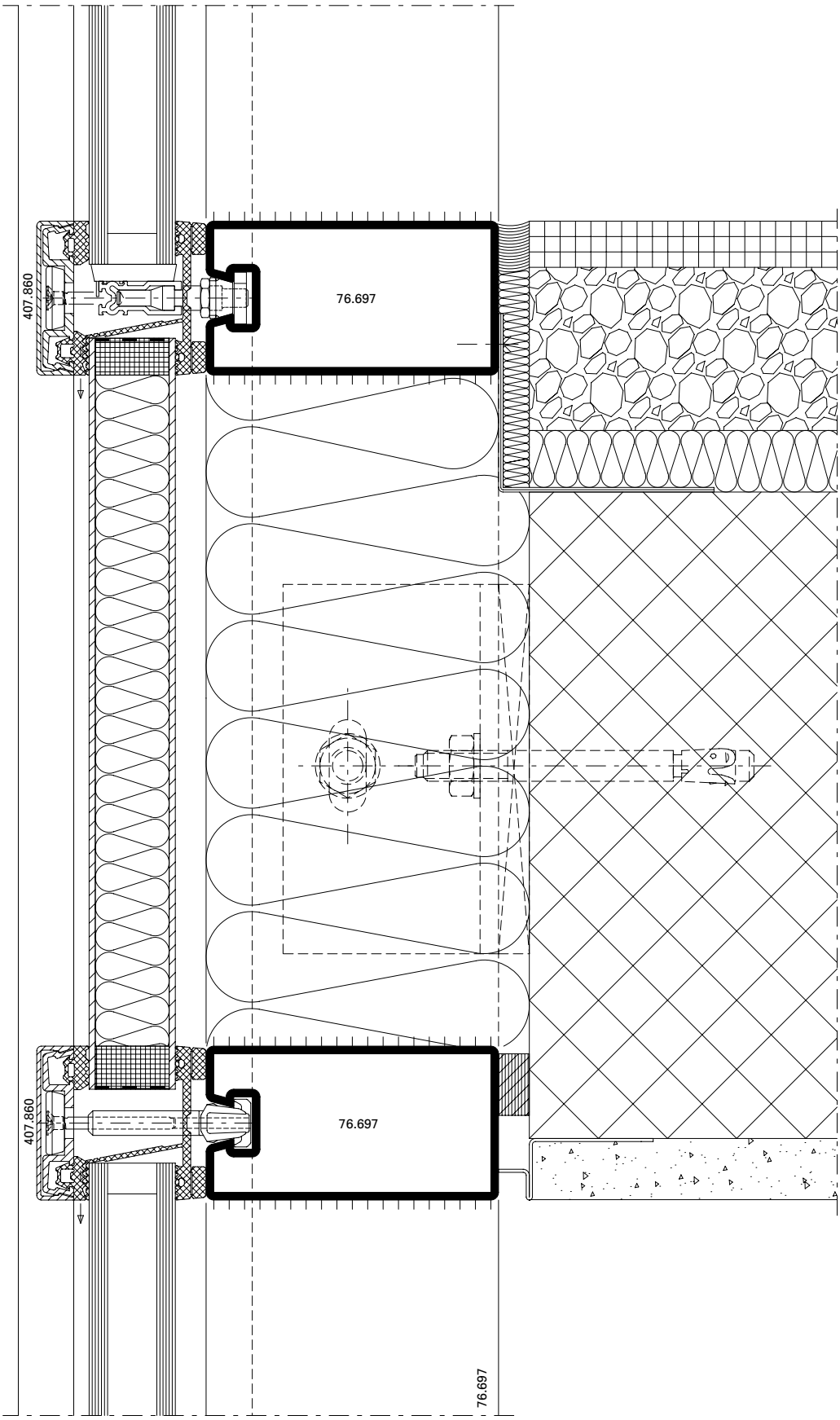

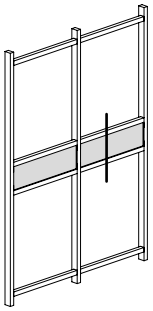

DXF DWG

D-510-A-012

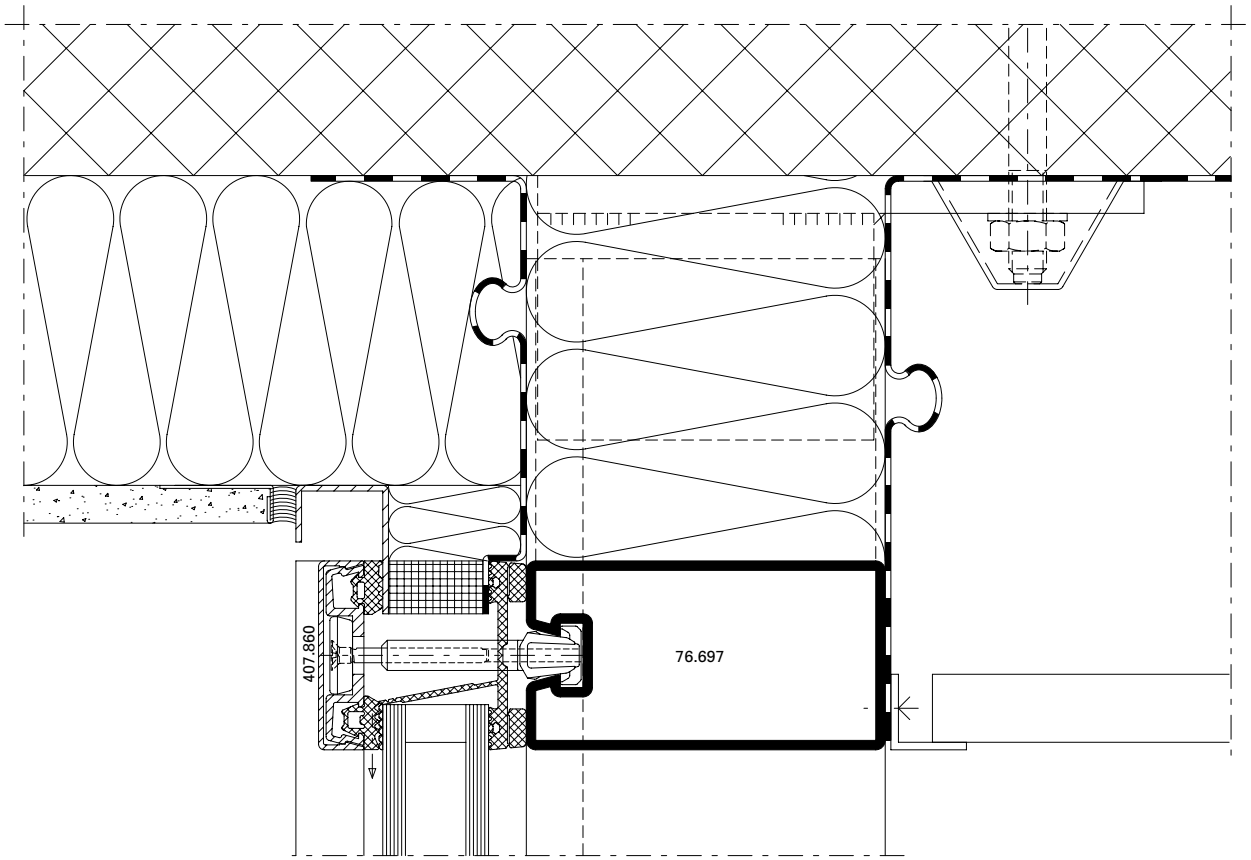

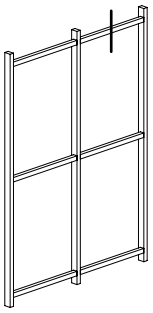

DXF DWG

D-510-A-013

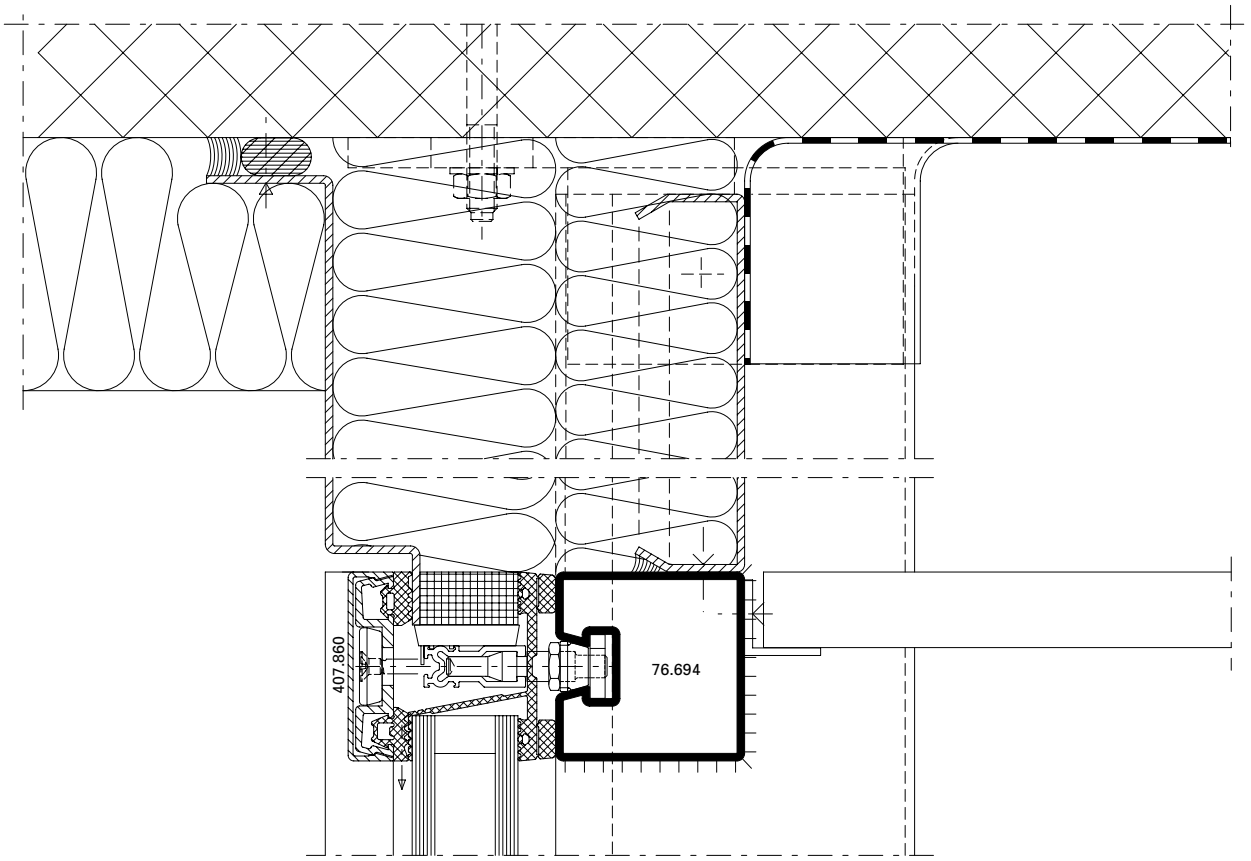

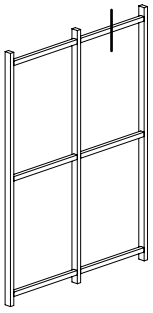

DXF DWG

D-510-A-014

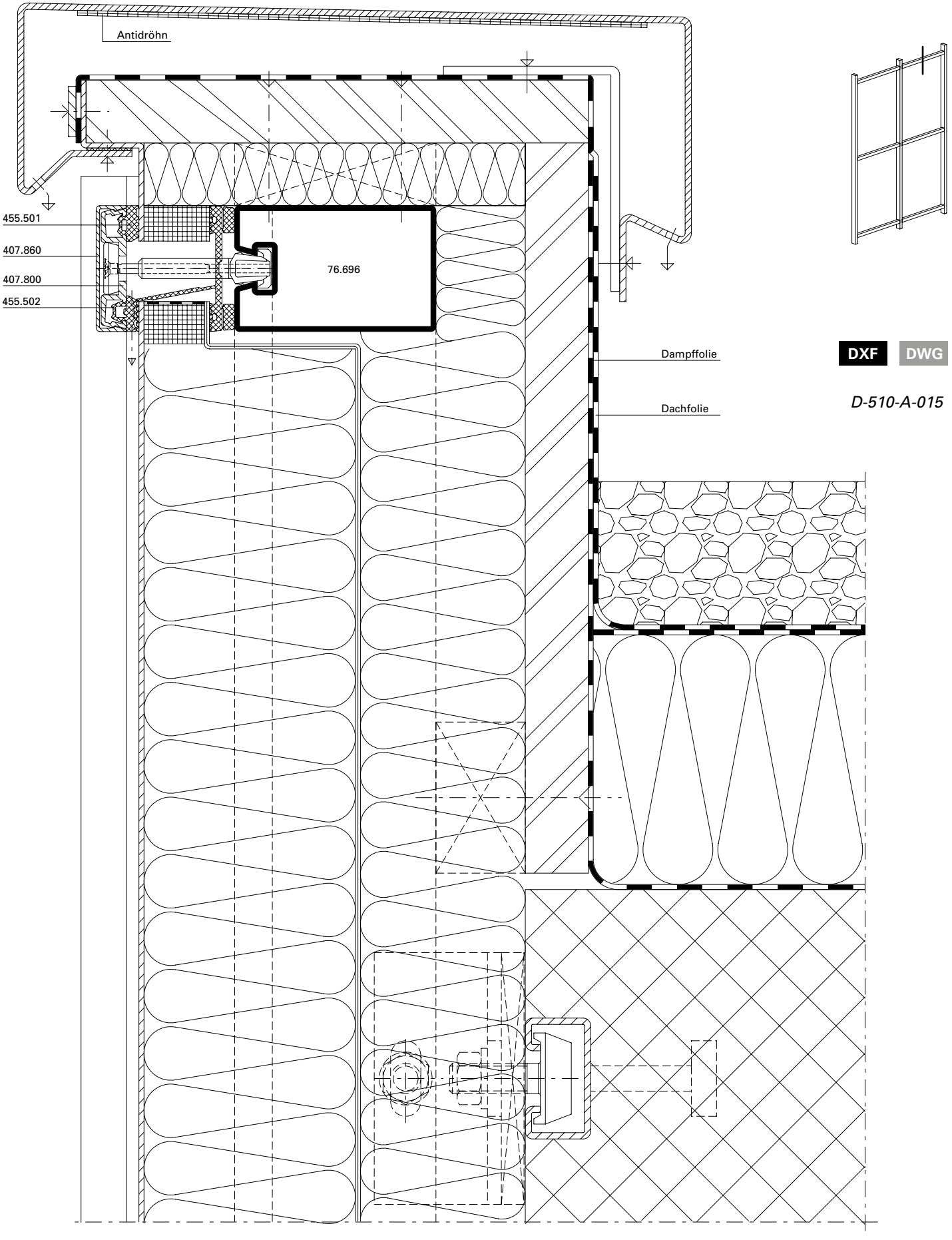

DXF DWG

D-510-A-015

VISS HI 50 mm
mit Dämmprofil

U_f-Werte nach EN 10077-2

VISS HI 50 mm
avec gaine isolante

Valeurs U_f selon EN 10077-2

VISS HI 50 mm
with insulating core

U_f values according to 10077-2

Glas **Verre** **Glass**	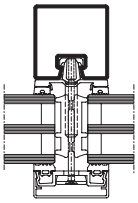 Pfosten 50/50 Montant 50/50 Mullion 50/50	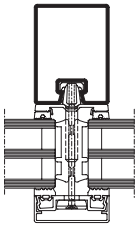 Pfosten 50/120 Montant 50/129 Mullion 50/120	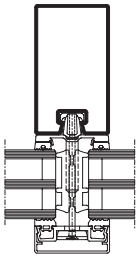 Pfosten 50/140 Montant 50/140 Mullion 50/140	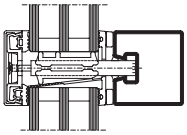 Riegel 50/50 Traverse 50/50 Transom 50/50	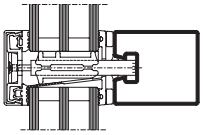 Riegel 50/120 Traverse 50/120 Transom 50/120	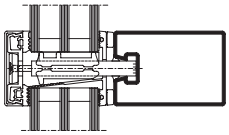 Riegel 50/140 Traverse 50/140 Transom 50/140
30 mm	**0,94 W/m²K**	**0,96 W/m²K**	**0,97 W/m²K**	**1,0 W/m²K**	**1,0 W/m²K**	**1,0 W/m²K**
40 mm	**0,77 W/m²K**	**0,79 W/m²K**	**0,79 W/m²K**	**0,85 W/m²K**	**0,86 W/m²K**	**0,86 W/m²K**
50 mm	**0,64 W/m²K**	**0,65 W/m²K**	**0,65 W/m²K**	**0,73 W/m²K**	**0,74 W/m²K**	**0,74 W/m²K**
60 mm	**0,58 W/m²K**	**0,59 W/m²K**	**0,59 W/m²K**	**0,65 W/m²K**	**0,66 W/m²K**	**0,66 W/m²K**
70 mm	**0,53 W/m²K**	**0,53 W/m²K**	**0,53 W/m²K**	**0,60 W/m²K**	**0,60 W/m²K**	**0,60 W/m²K**

Der Einfluss der Schrauben-befestigung in Höhe von 0.14 W/m²K ist berücksichtigt.

L'influence de la fixation à vis de 0.14 W/m²K est prise en compte.

The 0.14 W/m²K influence of the screw fixing is taken into account.

VISS HI 60 mm
mit Dämmprofil

U_f-Werte nach EN 10077-2

VISS HI 60 mm
avec gaine isolante

Valeurs U_f selon EN 10077-2

VISS HI 60 mm
with insulating core

U_f values according to 10077-2

	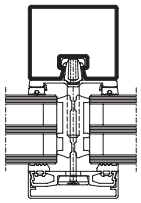	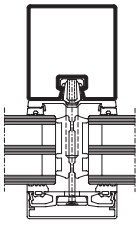	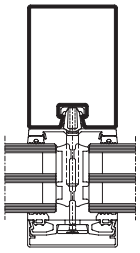	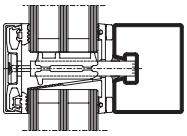	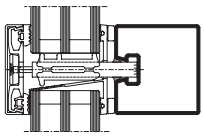	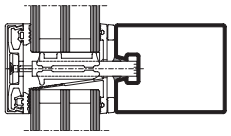
Glas **Verre** **Glass**	Pfosten 60/50 Montant 60/50 Mullion 60/50	Pfosten 60/100 Montant 60/100 Mullion 60/100	Pfosten 60/150 Montant 60/150 Mullion 60/150	Riegel 60/50 Traverse 60/50 Transom 60/50	Riegel 60/100 Traverse 60/100 Transom 60/100	Riegel 60/150 Traverse 60/150 Transom 60/150
30 mm	**0,92 W/m²K**	**0,94 W/m²K**	**0,95 W/m²K**	**0,97 W/m²K**	**0,98 W/m²K**	**0,99 W/m²K**
40 mm	**0,75 W/m²K**	**0,76 W/m²K**	**0,76 W/m²K**	**0,82 W/m²K**	**0,84 W/m²K**	**0,84 W/m²K**
50 mm	**0,62 W/m²K**	**0,63 W/m²K**	**0,63 W/m²K**	**0,70 W/m²K**	**0,71 W/m²K**	**0,72 W/m²K**
60 mm	**0,55 W/m²K**	**0,56 W/m²K**	**0,56 W/m²K**	**0,63 W/m²K**	**0,64 W/m²K**	**0,64 W/m²K**
70 mm	**0,50 W/m²K**	**0,50 W/m²K**	**0,51 W/m²K**	**0,58 W/m²K**	**0,59 W/m²K**	**0,59 W/m²K**

Glas **Verre** **Glass**	**76.140** Pfosten 60/180 Montant 60/180 Mullion 60/180	**76.141** Pfosten 60/220 Montant 60/220 Mullion 60/220	**76.142** Pfosten 60/280 Montant 60/280 Mullion 60/280	**76.140** Riegel 60/180 Traverse 60/180 Transom 60/180	**76.141** Riegel 60/220 Traverse 60/220 Transom 60/220	**76.142** Riegel 60/280 Traverse 60/280 Transom 60/280
50 mm	**0,63 W/m²K**	**0,64 W/m²K**	**0,64 W/m²K**	**0,72 W/m²K**	**0,72 W/m²K**	**0,72 W/m²K**
70 mm	**0,51 W/m²K**	**0,51 W/m²K**	**0,51 W/m²K**	**0,59 W/m²K**	**0,59 W/m²K**	**0,59 W/m²K**

Der Einfluss der Schrauben-befestigung in Höhe von 0.14 W/m²K ist berücksichtigt.

L'influence de la fixation à vis de 0.14 W/m²K est prise en compte.

The 0.14 W/m²K influence of the screw fixing is taken into account.

VISS HI 50 mm
mit Dämmprofil
Flaches Deckprofil

U_f-Werte nach EN 10077-2

VISS HI 50 mm
avec gaine isolante
Profilé de recouvrement plat

Valeurs U_f selon EN 10077-2

VISS HI 50 mm
with insulating core
Flat cover cap

U_f values according to 10077-2

	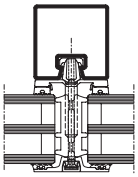	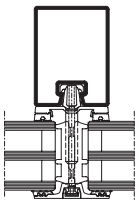	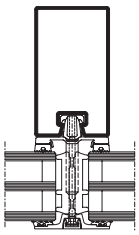	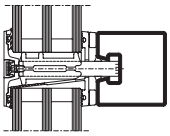	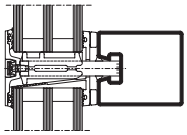	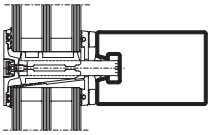
Glas Verre Glass	Pfosten 50/50 Montant 50/50 Mullion 50/50	Pfosten 50/95 Montant 50/95 Mullion 50/95	Pfosten 50/140 Montant 50/140 Mullion 50/140	Riegel 50/50 Traverse 50/50 Transom 50/50	Riegel 50/95 Traverse 50/95 Transom 50/95	Riegel 50/140 Traverse 50/140 Transom 50/140
30 mm						
40 mm	**0,84 W/m²K**	**0,87 W/m²K**	**0,86 W/m²K**	**0,92 W/m²K**	**0,94 W/m²K**	**0,94 W/m²K**
50 mm	**0,69 W/m²K**	**0,70 W/m²K**	**0,71 W/m²K**	**0,79 W/m²K**	**0,80 W/m²K**	**0,80 W/m²K**
60 mm	**0,62 W/m²K**	**0,63 W/m²K**	**0,63 W/m²K**	**0,69 W/m²K**	**0,70 W/m²K**	**0,70 W/m²K**
70 mm	**0,55 W/m²K**	**0,56 W/m²K**	**0,56 W/m²K**	**0,63 W/m²K**	**0,63 W/m²K**	**0,63 W/m²K**

Der Einfluss der Schraubenbefestigung in Höhe von 0.14 W/m²K ist berücksichtigt.

L'influence de la fixation à vis de 0.14 W/m²K est prise en compte.

The 0.14 W/m²K influence of the screw fixing is taken into account.

VISS HI 60 mm
mit Dämmprofil
Flaches Deckprofil

U_f-Werte nach EN 10077-2

VISS HI 60 mm
avec gaine isolante
Profilé de recouvrement plat

Valeurs U_f selon EN 10077-2

VISS HI 60 mm
with insulating core
Flat cover cap

U_f values according to 10077-2

	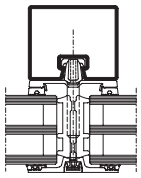	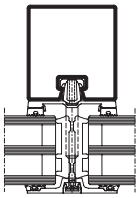	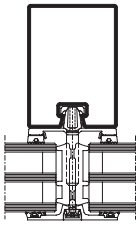	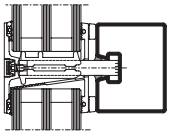	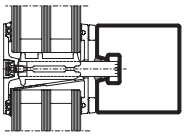	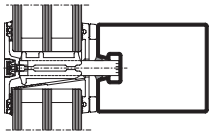
Glas **Verre** **Glass**	Pfosten 60/50 Montant 60/50 Mullion 60/50	Pfosten 60/100 Montant 60/100 Mullion 60/100	Pfosten 60/150 Montant 60/150 Mullion 60/150	Riegel 60/50 Traverse 60/50 Transom 60/50	Riegel 60/100 Traverse 60/100 Transom 60/100	Riegel 60/150 Traverse 60/150 Transom 60/150
30 mm						
40 mm	**0,81 W/m²K**	**0,82 W/m²K**	**0,83 W/m²K**	**0,88 W/m²K**	**0,90 W/m²K**	**0,90 W/m²K**
50 mm	**0,67 W/m²K**	**0,68 W/m²K**	**0,69 W/m²K**	**0,76 W/m²K**	**0,77 W/m²K**	**0,78 W/m²K**
60 mm	**0,59 W/m²K**	**0,60 W/m²K**	**0,60 W/m²K**	**0,67 W/m²K**	**0,68 W/m²K**	**0,69 W/m²K**
70 mm	**0,52 W/m²K**	**0,53 W/m²K**	**0,53 W/m²K**	**0,61 W/m²K**	**0,61 W/m²K**	**0,62 W/m²K**

Glas **Verre** **Glass**	**76.140** Pfosten 60/180 Montant 60/180 Mullion 60/180	**76.141** Pfosten 60/220 Montant 60/220 Mullion 60/220	**76.142** Pfosten 60/280 Montant 60/280 Mullion 60/280	**76.140** Riegel 60/180 Traverse 60/180 Transom 60/180	**76.141** Riegel 60/220 Traverse 60/220 Transom 60/220	**76.142** Riegel 60/280 Traverse 60/280 Transom 60/280
50 mm	**0,69 W/m²K**	**0,69 W/m²K**	**0,69 W/m²K**	**0,78 W/m²K**	**0,78 W/m²K**	**0,78 W/m²K**
70 mm	**0,53 W/m²K**	**0,53 W/m²K**	**0,53 W/m²K**	**0,62 W/m²K**	**0,62 W/m²K**	**0,62 W/m²K**

Der Einfluss der Schrauben-befestigung in Höhe von 0.14 W/m²K ist berücksichtigt.

L'influence de la fixation à vis de 0.14 W/m²K est prise en compte.

The 0.14 W/m²K influence of the screw fixing is taken into account.

VISS 50 mm

U_f-Werte nach EN 10077-2

VISS 50 mm

Valeurs U_f selon EN 10077-2

VISS 50 mm

U_f values according to 10077-2

	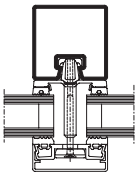	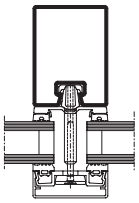	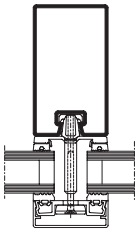	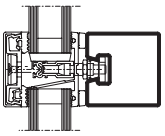	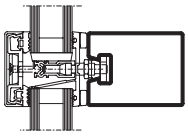	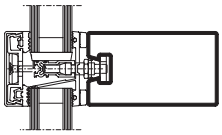
Glas Verre Glass	Pfosten 50/50 Montant 50/50 Mullion 50/50	Pfosten 50/95 Montant 50/95 Mullion 50/95	Pfosten 50/140 Montant 50/140 Mullion 50/140	Riegel 50/50 Traverse 50/50 Transom 50/50	Riegel 50/95 Traverse 50/95 Transom 50/95	Riegel 50/140 Traverse 50/140 Transom 50/140
20 mm	**1,7 W/m²K**	**1,8 W/m²K**	**1,7 W/m²K**	**1,5 W/m²K**	**1,5 W/m²K**	**1,5 W/m²K**
30 mm	**1,5 W/m²K**	**1,6 W/m²K**	**1,6 W/m²K**	**1,3 W/m²K**	**1,4 W/m²K**	**1,4 W/m²K**
40 mm	**1,4 W/m²K**	**1,5 W/m²K**	**1,5 W/m²K**	**1,3 W/m²K**	**1,3 W/m²K**	**1,3 W/m²K**
50 mm	**1,4 W/m²K**	**1,4 W/m²K**	**1,4 W/m²K**	**1,2 W/m²K**	**1,2 W/m²K**	**1,2 W/m²K**
60 mm	**1,3 W/m²K**	**1,4 W/m²K**	**1,4 W/m²K**	**1,2 W/m²K**	**1,2 W/m²K**	**1,2 W/m²K**
70 mm	**1,3 W/m²K**	**1,3 W/m²K**	**1,3 W/m²K**	**1,2 W/m²K**	**1,2 W/m²K**	**1,2 W/m²K**

Der Einfluss der Schrauben-befestigung in Höhe von 0.14 W/m²K ist berücksichtigt.

L'influence de la fixation à vis de 0.14 W/m²K est prise en compte.

The 0.14 W/m²K influence of the screw fixing is taken into account.

VISS 60 mm

U_f-Werte nach EN 10077-2

VISS 60 mm

Valeurs U_f selon EN 10077-2

VISS 60 mm

U_f values according to 10077-2

	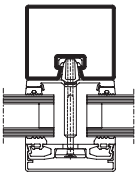	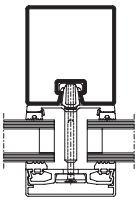	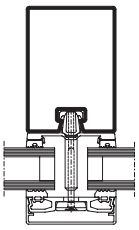	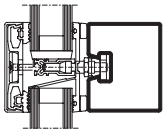	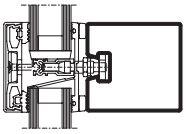	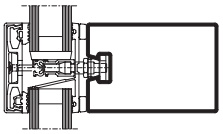
Glas **Verre** **Glass**	Pfosten 60/50 Montant 60/50 Mullion 60/50	Pfosten 60/100 Montant 60/100 Mullion 60/100	Pfosten 60/150 Montant 60/150 Mullion 60/150	Riegel 60/50 Traverse 60/50 Transom 60/50	Riegel 60/100 Traverse 60/100 Transom 60/100	Riegel 60/150 Traverse 60/150 Transom 60/150
20 mm	**1,6 W/m²K**	**1,7 W/m²K**	**1,6 W/m²K**	**1,4 W/m²K**	**1,4 W/m²K**	**1,5 W/m²K**
30 mm	**1,4 W/m²K**	**1,5 W/m²K**	**1,4 W/m²K**	**1,2 W/m²K**	**1,3 W/m²K**	**1,3 W/m²K**
40 mm	**1,3 W/m²K**	**1,3 W/m²K**	**1,3 W/m²K**	**1,1 W/m²K**	**1,2 W/m²K**	**1,2 W/m²K**
50 mm	**1,2 W/m²K**	**1,2 W/m²K**	**1,2 W/m²K**	**1,1 W/m²K**	**1,1 W/m²K**	**1,1 W/m²K**
60 mm	**1,1 W/m²K**	**1,2 W/m²K**	**1,1 W/m²K**	**1,0 W/m²K**	**1,1 W/m²K**	**1,1 W/m²K**
70 mm	**1,1 W/m²K**	**1,1 W/m²K**	**1,1 W/m²K**	**1,0 W/m²K**	**1,0 W/m²K**	**1,0 W/m²K**

Glas **Verre** **Glass**	**76.140** Pfosten 60/180 Montant 60/180 Mullion 60/180	**76.141** Pfosten 60/220 Montant 60/220 Mullion 60/220	**76.142** Pfosten 60/280 Montant 60/280 Mullion 60/280	**76.140** Riegel 60/180 Traverse 60/180 Transom 60/180	**76.141** Riegel 60/220 Traverse 60/220 Transom 60/220	**76.142** Riegel 60/280 Traverse 60/280 Transom 60/280
50 mm	**1,3 W/m²K**	**1,3 W/m²K**	**1,3 W/m²K**	**1,1 W/m²K**	**1,1 W/m²K**	**1,1 W/m²K**
70 mm	**1,1 W/m²K**	**1,1 W/m²K**	**1,1 W/m²K**	**1,0 W/m²K**	**1,0 W/m²K**	**1,0 W/m²K**

Der Einfluss der Schrauben-befestigung in Höhe von 0.14 W/m²K ist berücksichtigt.

L'influence de la fixation à vis de 0.14 W/m²K est prise en compte.

The 0.14 W/m²K influence of the screw fixing is taken into account.

VISS 50 mm
Flaches Deckprofil

U_f-Werte nach EN 10077-2

VISS 50 mm
Profilé de recouvrement plat

Valeurs U_f selon EN 10077-2

VISS 50 mm
Flat cover cap

U_f values according to 10077-2

	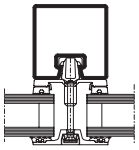	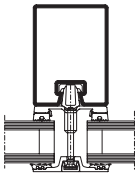	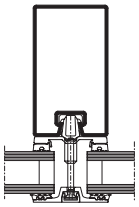	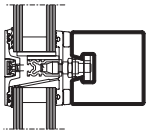	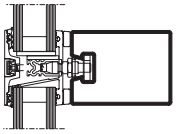	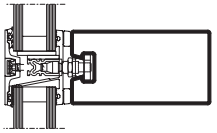
Glas Verre Glass	Pfosten 50/50 Montant 50/50 Mullion 50/50	Pfosten 50/95 Montant 50/95 Mullion 50/95	Pfosten 50/140 Montant 50/140 Mullion 50/140	Riegel 50/50 Traverse 50/50 Transom 50/50	Riegel 50/95 Traverse 50/95 Transom 50/95	Riegel 50/140 Traverse 50/140 Transom 50/140
20 mm	**1,9 W/m²K**	**2,0 W/m²K**	**2,0 W/m²K**	**1,6 W/m²K**	**1,7 W/m²K**	**1,7 W/m²K**
30 mm	**1,7 W/m²K**	**1,7 W/m²K**	**1,7 W/m²K**	**1,4 W/m²K**	**1,5 W/m²K**	**1,5 W/m²K**
40 mm	**1,5 W/m²K**	**1,6 W/m²K**	**1,6 W/m²K**	**1,3 W/m²K**	**1,4 W/m²K**	**1,4 W/m²K**
50 mm	**1,4 W/m²K**	**1,5 W/m²K**	**1,5 W/m²K**	**1,3 W/m²K**	**1,3 W/m²K**	**1,3 W/m²K**
60 mm	**1,4 W/m²K**	**1,4 W/m²K**	**1,4 W/m²K**	**1,2 W/m²K**	**1,3 W/m²K**	**1,3 W/m²K**
70 mm	**1,3 W/m²K**	**1,3 W/m²K**	**1,3 W/m²K**	**1,2 W/m²K**	**1,2 W/m²K**	**1,2 W/m²K**

Der Einfluss der Schrauben-befestigung in Höhe von 0.14 W/m²K ist berücksichtigt.

L'influence de la fixation à vis de 0.14 W/m²K est prise en compte.

The 0.14 W/m²K influence of the screw fixing is taken into account.

VISS 60 mm
Flaches Deckprofil

U_f-Werte nach EN 10077-2

VISS 60 mm
Profilé de recouvrement plat

Valeurs U_f selon EN 10077-2

VISS 60 mm
Flat cover cap

U_f values according to 10077-2

	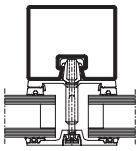	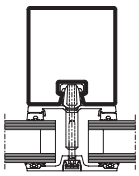	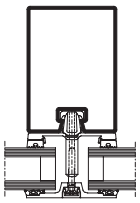	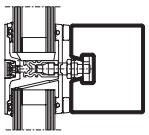	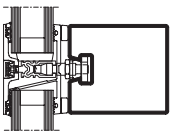	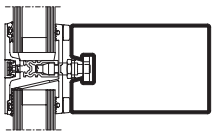
Glas **Verre** **Glass**	Pfosten 60/50 Montant 60/50 Mullion 60/50	Pfosten 60/100 Montant 60/100 Mullion 60/100	Pfosten 60/150 Montant 60/150 Mullion 60/150	Riegel 60/50 Traverse 60/50 Transom 60/50	Riegel 60/100 Traverse 60/100 Transom 60/100	Riegel 60/150 Traverse 60/150 Transom 60/150
20 mm	**1,7 W/m²K**	**1,8 W/m²K**	**1,8 W/m²K**	**1,5 W/m²K**	**1,6 W/m²K**	**1,6 W/m²K**
30 mm	**1,5 W/m²K**	**1,5 W/m²K**	**1,6 W/m²K**	**1,3 W/m²K**	**1,3 W/m²K**	**1,4 W/m²K**
40 mm	**1,3 W/m²K**	**1,4 W/m²K**	**1,4 W/m²K**	**1,2 W/m²K**	**1,2 W/m²K**	**1,2 W/m²K**
50 mm	**1,2 W/m²K**	**1,3 W/m²K**	**1,3 W/m²K**	**1,1 W/m²K**	**1,2 W/m²K**	**1,2 W/m²K**
60 mm	**1,2 W/m²K**	**1,2 W/m²K**	**1,2 W/m²K**	**1,1 W/m²K**	**1,1 W/m²K**	**1,1 W/m²K**
70 mm	**1,1 W/m²K**	**1,1 W/m²K**	**1,2 W/m²K**	**1,1 W/m²K**	**1,1 W/m²K**	**1,1 W/m²K**

Glas **Verre** **Glass**	**76.140** Pfosten 60/180 Montant 60/180 Mullion 60/180	**76.141** Pfosten 60/220 Montant 60/220 Mullion 60/220	**76.142** Pfosten 60/280 Montant 60/280 Mullion 60/280	**76.140** Riegel 60/180 Traverse 60/180 Transom 60/180	**76.141** Riegel 60/220 Traverse 60/220 Transom 60/220	**76.142** Riegel 60/280 Traverse 60/280 Transom 60/280
50 mm	**1,3 W/m²K**	**1,3 W/m²K**	**1,3 W/m²K**	**1,2 W/m²K**	**1,2 W/m²K**	**1,2 W/m²K**
70 mm	**1,2 W/m²K**	**1,2 W/m²K**	**1,2 W/m²K**	**1,1 W/m²K**	**1,1 W/m²K**	**1,1 W/m²K**

Der Einfluss der Schrauben-befestigung in Höhe von 0.14 W/m²K ist berücksichtigt.

L'influence de la fixation à vis de 0.14 W/m²K est prise en compte.

The 0.14 W/m²K influence of the screw fixing is taken into account.

VISS TVS (SCHRÄG)

WÄRMEGEDÄMMTE DACHVERGLASUNGEN

VISS TVS (SLOPING)

THERMALLY INSULATED ROOF GLAZINGS



SCHÜCO
Stahlsysteme
JANSEN

- U_f Werte bis 0,64 W/m²K
- Ansichtsbreiten 50 und 60 mm
- Füllelementstärken 16 bis 70 mm
- Standardprofile ab Lager mit I_x Werten bis 1964 cm⁴
- Alle gängigen Dachtypen wie Pyramiden, Kuppeln, Schrägdach, Giebelverglasungen, Pultdachverglasungen
- Schrägverglasungen mit Neigungswinkel von 10° bis 75° (Innenbereich von 0° bis 75°)

- Valeurs U_f jusqu'à 0,64 W/m²K
- Largeurs de face 50 et 60 mm
- Éléments de remplissage de 16 à 70 mm d'épaisseur
- Profilés standard disponibles en magasin avec valeurs I_x jusqu'à 1964 cm⁴
- Tous les types usuels de toit tels que pyramide, coupole, vitrages de pignon, vitrages de toit en appentis
- Vitrages inclinés dont l'angle d'inclinaison est de 10° à 75° (intérieur également de 0° à 75° possible)

- U_f values to 0,64 W/m²K
- 50 and 60 mm face widths
- Infill panel thicknesses of 16 to 70 mm
- Standard profiles from stock with I_X values to 1964 cm⁴
- All standard roof types such as pyramids, domes, pitched roofs, gable glazing, mono-pitch roof glazing
- Inclined glazing at angle of 10° to 75° (0° to 75° also possible for inside area)

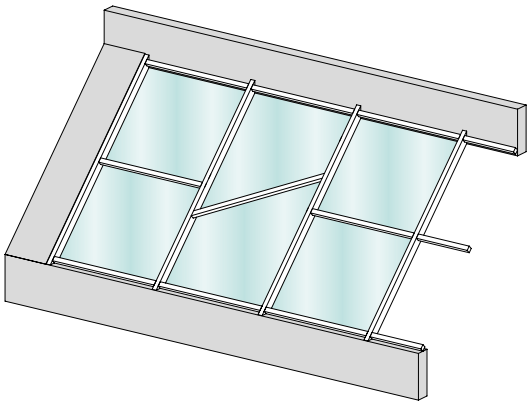

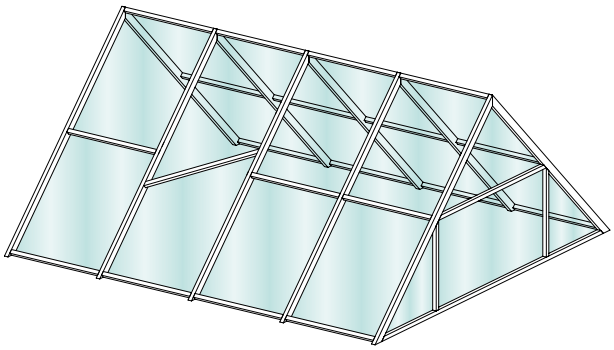

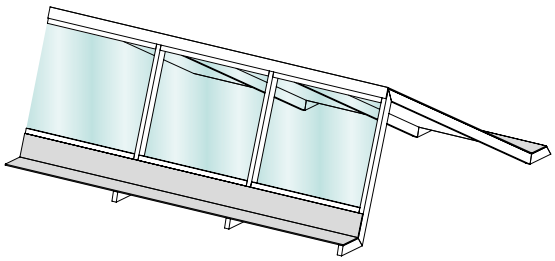

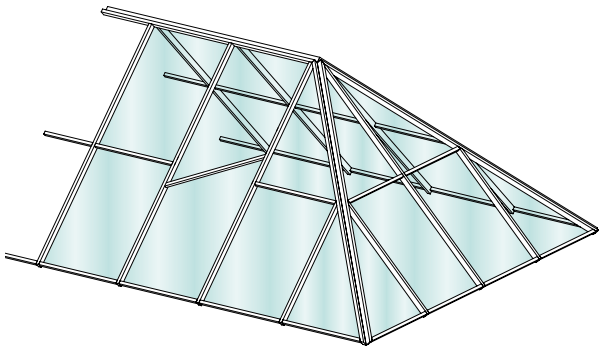

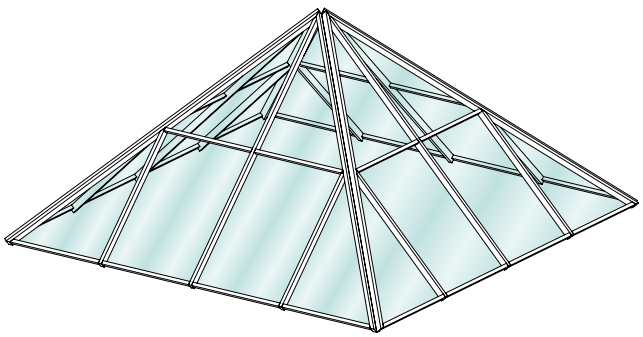

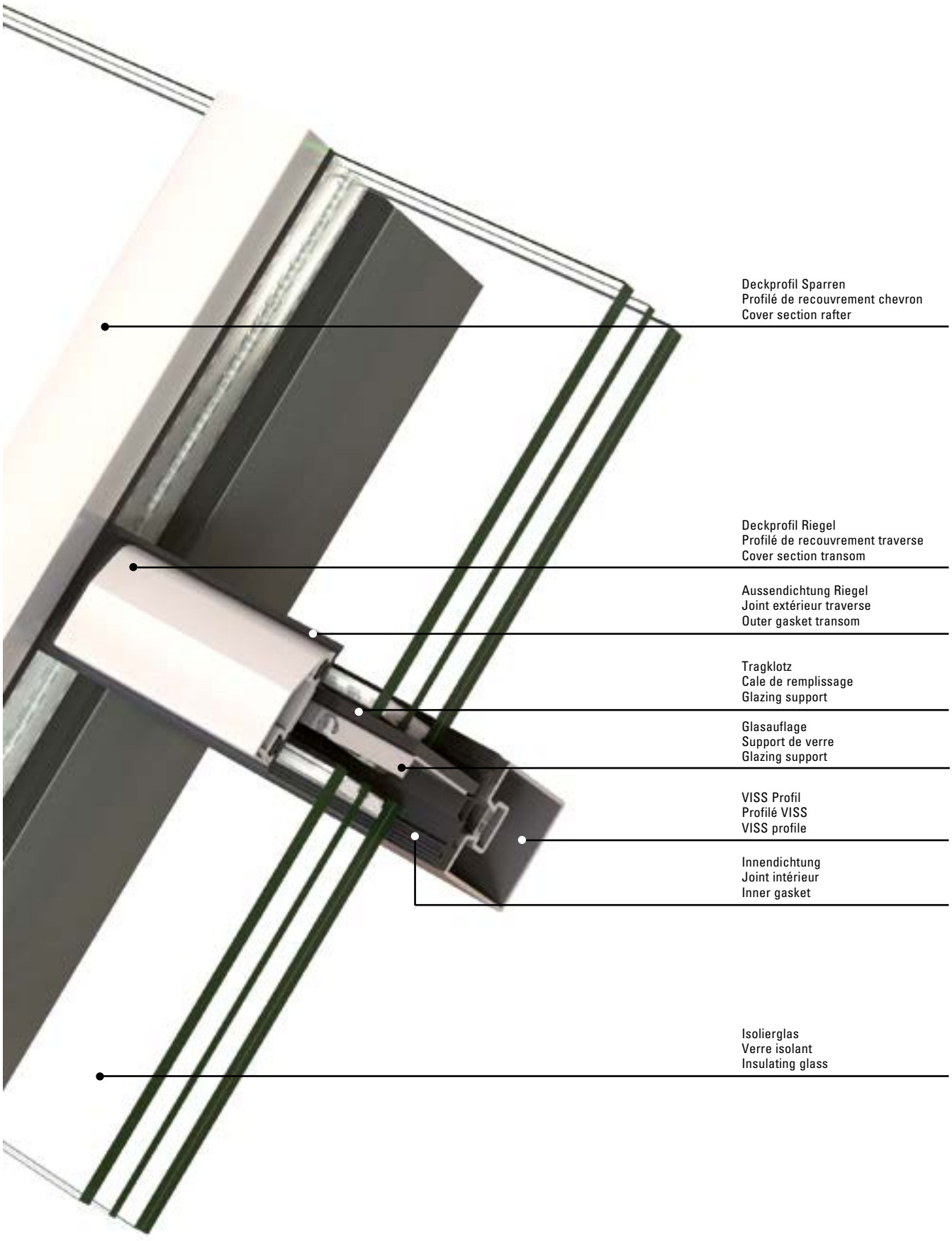
Deckprofil Sparren
Profilé de recouvrement chevron
Cover section rafter
Deckprofil Riegel
Profilé de recouvrement traverse
Cover section transom
Aussendichtung Riegel
Joint extérieur traverse
Outer gasket transom
Tragklotz
Cale de remplissage
Glazing support
Glasauflage
Support de verre
Glazing support
VISS Profil
Profilé VISS
VISS profile
Innendichtung
Joint intérieur
Inner gasket
Isolierglas
Verre isolant
Insulating glass

Prüfungen (Prüfnorm) Essais (Norme d'essai) Tests (Test standard)	Klassifizierungsnorm Norme de classification Classification standard	Werte Valeurs Values
 Schlagregendichtheit (EN 12155) Etanchéité à la pluie battante (EN 12155) Watertightness (EN 12155)	**EN 12154**	RE 1200 Wassermenge 3 l/m²- min* Quantité d'eau 3 l/m²- min* Water quantity 3 l/m² - min*
 Widerstand bei Windlast (EN 12179) Résistance à la pression du vent (EN 12179) Resistance to wind load (EN 12179)	**EN 13116**	Bemessungslast 2 kN/m² Charge de calcul 2 kN/m² Designed load 2 kN/m²
 Luftdurchlässigkeit (EN 12153) Perméabilité à l'air (EN 12153) Air permeability (EN 12153)	**EN 12152**	AE 750
 Wärmedurchgangskoeffizient (EN 13947) Transmission thermique (EN 13947) Thermal production (EN 13947)	**EN ISO 10077-2**	ab U_f > 0,64 W/m²K dès U_f > 0,64 W/m²K from U_f > 0,64 W/m²K
 Sicherheitsprüfung Contrôle de sécurité Security test	**EN 13116**	3000 Pa
 Sicherheitsprüfung Aufpralllast Essai de choc de corps mou sur élément de verrière Soft body impact test on roof glazing element	**CSTB 3228**	Anforderung erfüllt Exigence remplie Requirement satisfied

* Werte geprüft in Anlehnung der Produktnorm für Vorhangfassaden EN 13830. Wassermenge 3 l/m² anstelle 2 l/m².

* Valeurs contrôlées en référence à la norme de produit sur les façades EN 13830.Quantité d'eau 3 l/m² au lieu de 2 l/m².

* Values tested on the basis of product standard EN 13830. Water quantity 3 l/m² instead of 2 l/m².

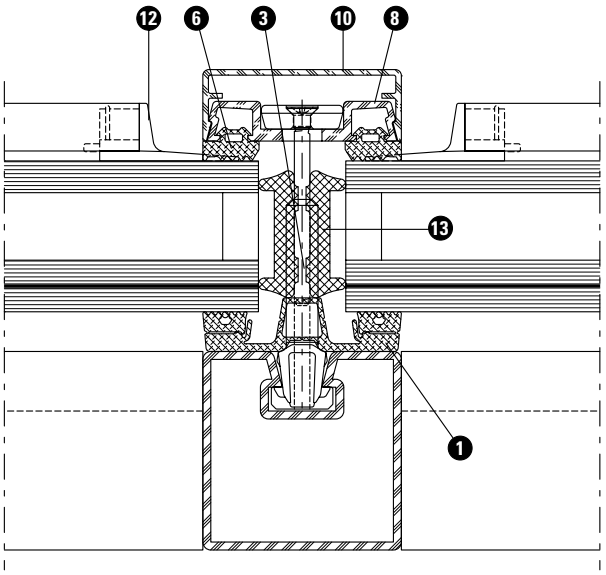

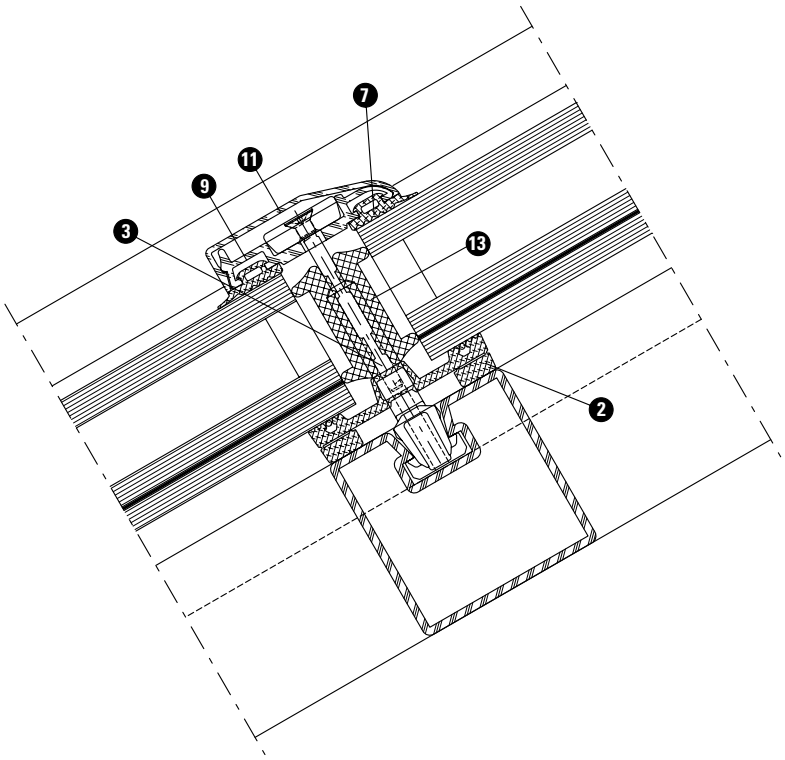

Pos.	Artikel	Pos.	Article	Pos.	Item
1	Innendichtung Sparren	1	Joint intérieur chevron	1	Inner gasket rafter
2	Innendichtung Riegel	2	Joint intérieur traverse	2	Inner gasket transom
3	Isolationsknopf	3	Bouton d'isolation	3	Insulating stud
4	Glasauflager	4	Support de verre	4	Glazing support
5	Tragklotz	5	Cale de remplissage	5	Glazing support
6	Aussendichtung Sparren	6	Joint extérieur chevron	6	Outer gasket rafter
7	Aussendichtung Riegel	7	Joint extérieur traverse	7	Outer gasket transom
8	Anpressprofil Sparren	8	Profilé de fixation chevron	8	Clamping section rafter
9	Anpressprofil Riegel	9	Profilé de fixation traverse	9	Clamping section transom
10	Deckprofil Sparren	10	Profilé de recouvrement chevron	10	Cover section rafter
11	Deckprofil Riegel	11	Profilé de recouvrement traverse	11	Cover section transom
12	Dichtmanschette	12	Manchette d'étanchéité	12	Sealing collar
13	Dämmprofil	13	Gaine isolante	13	Insulating core

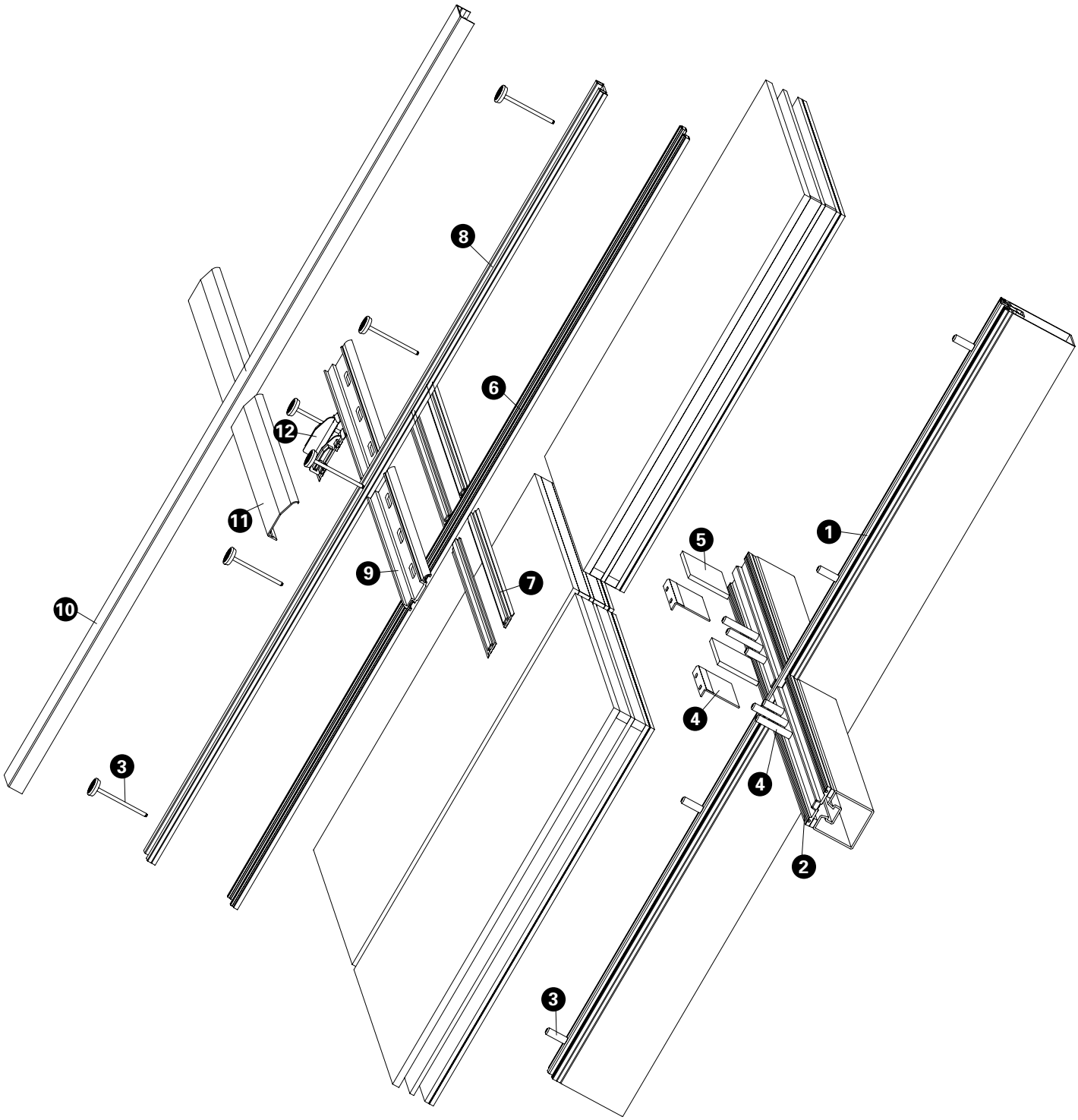
1
2
3
3
4
4
5
6
7
8
9
10
11
12

SchüCal Stahl

SchüCal Werkstoff Stahl ist die Kalkulations-Software zur Angebots- und Auftragsbearbeitung sowie Arbeitsvorbereitung von Schüco Fenster-, Tür- und Fassadensystemen aus Stahl-Profilen – verfügbar in den drei Ausbaustufen basic, advanced und enterprise. Zu den Standardausgaben von SchüCal gehören unter anderem Angebot, Bestellung, Fertigungsunterlagen, Lieferscheine und Rechnungen. Optional können z. B. auch Schnittdarstellung, Schnittübergabe zu CAD sowie Daten für die Maschinenansteuerung generiert werden. Ein weiteres Plus für Verarbeiter: Schüco bietet Schulung, Beratung und Service für Software und Fertigung aus einer Hand.

Schüco Docu Center

Die Plattform zum effizienten Arbeiten mit Schüco Dokumentationen – die maßgeschneiderte Sofware-Lösungen für Arbeitsvorbereitung, Baubesprechung und Werkstatt. Im Schüco Docu Center stehen alle Produktinformationen jederzeit digital in der aktuellsten Version zur Verfügung: von Bestell- und Fertigungskatalogen über Architekten-Informationen bis hin zu Anleitungen und Prospekten. Die Inhalte können – je nach Anforderung und Arbeitssituation – mit drei maßgeschneiderten Software-Lösungen einfach und schnell aufgerufen werden. Ein für den Anwender komfortables papierloses Arbeiten, das zahlreiche Vorteile bietet.

Erklärung

DXF DWG

Sie können die Zeichnungen in den Formaten DXF und/oder DWG herunterladen. Klicken Sie auf das entsprechende Icon und der Download erfolgt.

SchüCal acier

SchüCal acier est le logiciel de calcul pour le traitement des offres et des commandes ainsi que la préparation du travail des systèmes de fenêtres, de portes et de façades Schüco en profilés en acier - disponibles dans les trois versions basic, advanced et enterprise. Les éditions standards de SchüCal comprennent entre autres l'offre, la commande, les documents de fabrication, les bons de livraison et les factures. En option, il est aussi possible de générer par exemple des présentations en coupe, des créations de coupe pour la CAO ainsi que des données pour la commande de machine. Autre avantage pour le façonnier: Schüco offre formation, conseils et service pour le logiciel et la fabrication en un seul endroit.

Schüco Docu Center

La plate-forme pour travailler efficacement avec les documentations Schüco - les solutions logicielles sur mesure pour la préparation du travail, les réunions de chantier et la fabrication. Le Schüco Docu Center met à votre disposition les informations sur les produits, en format numérique et dans une version actualisée: des catalogues de commande et de fabrication aux instructions et prospectus, en passant par les informations destinées aux architectes. Les contenus sont facilement et rapidement accessibles, en fonction des besoins et des circonstances de travail, grâce à trois solutions logicielles personnalisées. Une manière de travailler confortable et offrant de nombreux avantages.

Explication

DXF DWG

Vous pouvez télécharger les dessins aux formats DXF et/ou DWG. Cliquez sur l'icône correspondante et le téléchargement commence.

SchüCal Steel

Schüco Steel is the calculation software for processing quotations and orders as well as the job planning of Schüco window, door and façade systems made from steel profiles – available in the three configuration levels basic, advanced and enterprise. The standard outputs of SchüCal include quotations, orders, fabrication documents, delivery notes and invoices. There is also the option, for example, to generate section details, section detail transfers to CAD and data for machine control. Another plus point for metal fabrication partners is that Schüco offers training, consultancy and service for software and fabrication from a single source.

Schüo DocuCenter

The platform for working efficiently with Schüco documentation – the software solutions for job planning, construction meetings and the workshop. The latest version of all the product information is available digitally at any time in the Schüco Docu Center – from order and fabrication manuals to architect information, instructions and brochures. The content can be retrieved quickly and easily with three software solutions tailored to the user requirements and work situation. The user can work conveniently without paper, which has numerous benefits.

Explanation

DXF DWG

You can download the drawings in DXF and/or DWG format. Click on the relevant icon to begin the download.

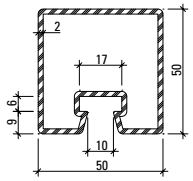

76.694
76.694 Z

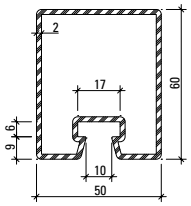

76.671
76.671 Z

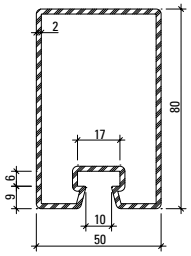

76.696
76.696 Z

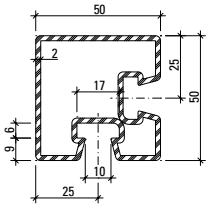

76.094
76.094 GV+GC

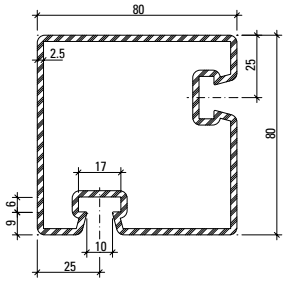

76.096
76.096 GV+GC

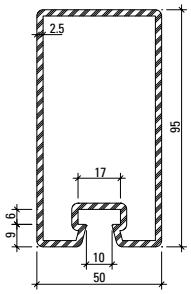

76.697
76.697 Z

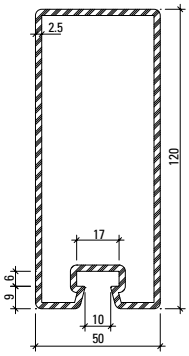

76.679
76.679 Z

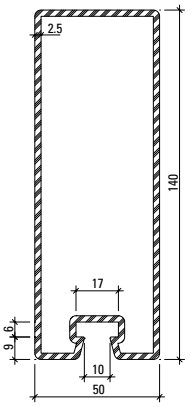

76.666
76.666 Z

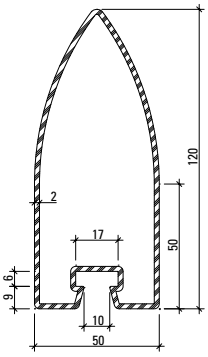

76.105
76.105 GV+GC

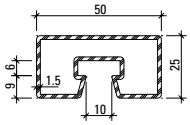

76.682
76.682 GV+GC

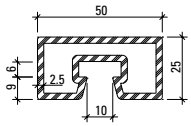

76.680
76.680 GV+GC

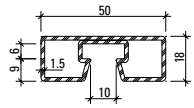

76.692
76.692 GV+GC

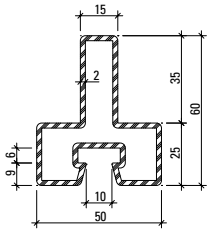

76.114
76.114 GV+GC

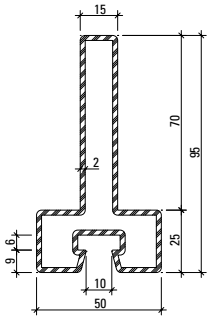

76.115
76.115 GV+GC

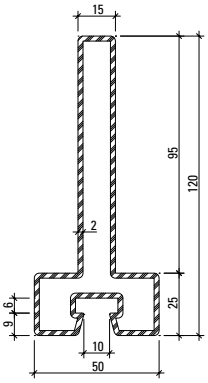

76.116
76.116 GV+GC

Profil-Nr.	G kg/m	F cm²	Ix cm⁴	Wx cm³	Iy cm⁴	Wy cm³	U m²/m	L mm
76.094	4,090	5,21	15,20	5,90	15,20	5,90	0,280	6000
76.096	6,000	7,64	68,50	16,79	68,53	16,79	0,391	6000
76.666	7,910	10,1	240,0	32,10	43,50	17,40	0,412	6500
76.671	3,860	4,90	23,2	7,20	17,30	6,90	0,260	6500
76.679	7,120	9,07	162,0	25,20	37,90	15,20	0,373	6500
76.680	3,390	4,32	3,17	2,38	11,08	4,43	0,182	6100
76.682	2,120	2,70	2,34	1,81	7,20	2,90	0,190	6000
76.692	1,900	2,52	0,85	0,81	6,00	2,40	0,176	6000
76.694	3,500	4,50	15,0	5,70	14,80	5,90	0,240	6500
76.696	4,450	5,70	48,4	11,50	21,80	8,70	0,300	6500
76.697	6,100	7,90	92,0	17,90	31,00	12,40	0,330	6500
76.105	5,190	6,62	97,55	13,62	22,71	9,08	0,338	6000
76.114	3,820	4,87	15,36	4,14	9,79	3,91	0,251	6000
76.115	4,920	6,27	54,76	9,31	10,38	4,15	0,321	6000
76.116	5,710	7,27	105,00	14,31	10,81	4,32	0,371	6000

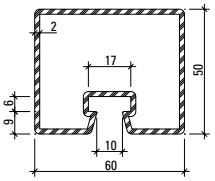

76.695
76.695 Z

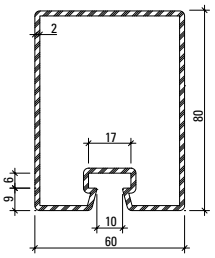

76.678
76.678 Z

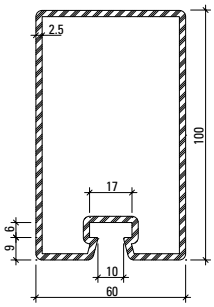

76.684
76.684 Z

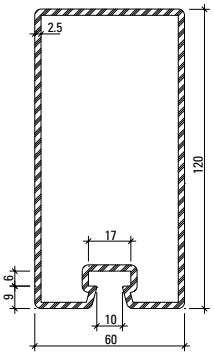

76.698
76.698 Z

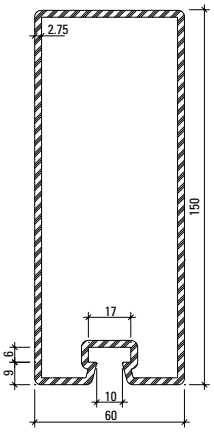

76.667
76.667 Z

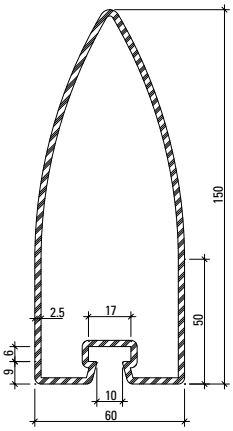

76.100

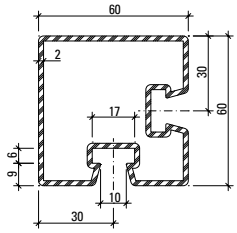

76.095

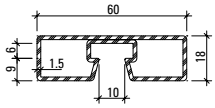

76.693

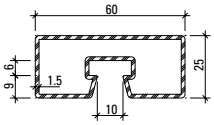

76.683

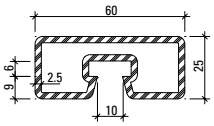

76.681

Artikelbibliothek
Bibliothèque des articles
Article library

DXF DWG

Stabachse
Axe de la barre
Bar axis

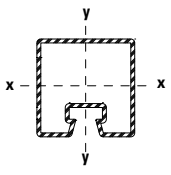

Profil-Nr.	G kg/m	F cm²	Ix cm⁴	Wx cm³	Iy cm⁴	Wy cm³	U m²/m	L mm
76.095	4,750	6,05	27,2	8,56	27,17	8,56	0,311	6000
76.100	7,840	9,98	231,8	26,07	47,87	15,96	0,409	6000
76.667	9,530	12,10	343,0	43,00	75,10	25,00	0,452	6500
76.678	4,800	6,11	53,9	12,60	33,20	11,10	0,320	6500
76.681	3,790	4,82	3,81	2,89	17,29	5,76	0,202	6100
76.683	2,360	3,00	2,77	2,14	11,20	3,70	0,210	6000
76.684	6,730	8,57	114,0	21,30	48,30	16,10	0,352	6500
76.693	2,140	2,82	1,20	1,10	9,50	3,10	0,196	6000
76.695	3,800	4,90	17,6	6,70	22,80	7,60	0,260	6500
76.698	7,500	9,67	183,0	28,30	55,50	18,50	0,400	6500

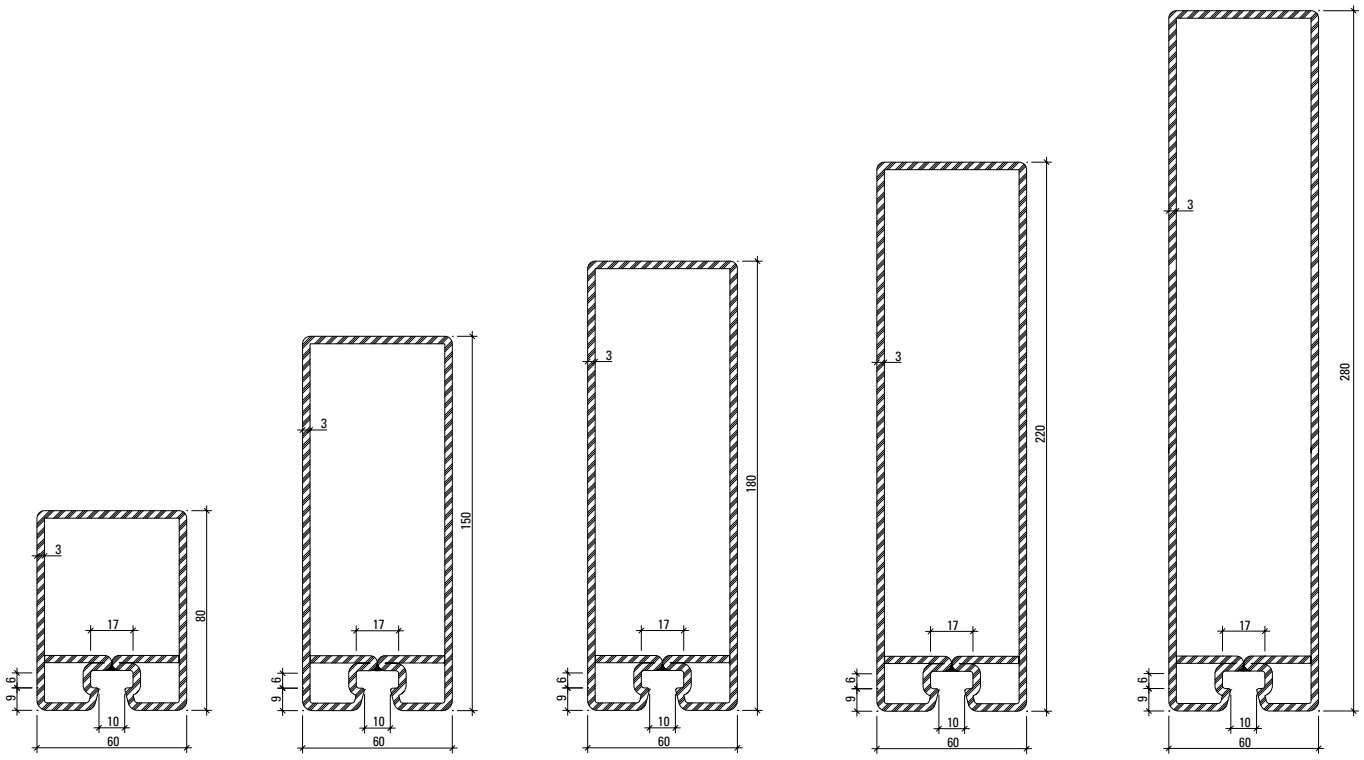

76.143 Z **76.144 Z** **76.140 Z** **76.141 Z** **76.142 Z**

Oberfläche/Werkstoff	Surface/Matériau	Surface/Material
Artikel-Nr.	No. d'article	Part no.
ohne Zusatz = blank	**sans supplément** = brut	**without addition** = bright
mit Z = bandverzinkter Stahl	**avec Z** = bandes d'acier zinguées	**with Z** = galvanised strip

Artikelbibliothek
Bibliothèque des articles
Article library

DXF DWG

Profil-Nr.	G kg/m	F cm²	Ix cm⁴	Wx cm³	Iy cm⁴	Wy cm³	U m²/m	L mm
76.140 Z	13,040	16,61	621,8	61,77	95,44	31,81	0,516	8000
76.141 Z	14,920	19.01	1046,2	85,16	114,95	38,36	0,596	8000
76.142 Z	17,750	22,61	1964,8	126,37	144,22	48,07	0,716	10000
76.143 Z	8.340	10.62	71.71	17.17	45.32	15.11	0.316	6500
76.144 Z	11.630	14.82	347.15	44.36	79.16	26.39	0.456	6500

Anpress- und Deckprofil Riegel

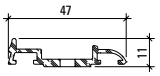

407.827

Profilé de fixation et de recouvrement Traverse

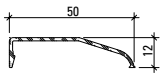

407.886

Clamping and cover section Transom

Anpress- und Deckprofile Sparren

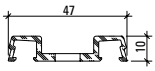

407.800

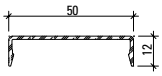

407.860

Profilé de fixation et de recouvrement Chevron

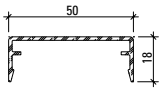

407.861

Clamping and cover sections Rafter

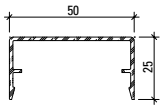

407.862

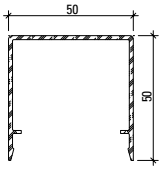

407.863

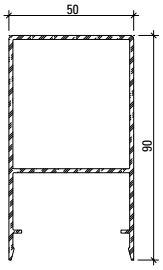

407.864

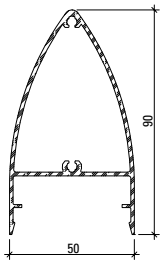

407.914

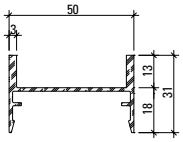

407.900

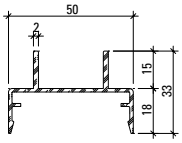

407.911

Werkstoff
Aluminium EN AW 6060 T66 roh, leicht eingeölt

Matériau
Aluminium EN AW 6060 T66 brut, légèrement huilé

Material
Aluminium EN AW 6060 T66 mill finish, slightly oiled

Profil-Nr.	G kg/m	U m²/m	P m²/m	L mm
407.800	0,414			6000
407.827	0,356			6000
407.860	0,266	0,147	0,072	6000
407.861	0,341	0,185	0,084	6000
407.862	0,394	0,213	0,098	6000

Profil-Nr.	G kg/m	U m²/m	P m²/m	L mm
407.863	0,660	0,313	0,148	6000
407.864	1,344	0,360	0,228	6000
407.886	0,230	0,131	0,062	6000
407.900	0,556	0,240	0,138	6000
407.911	0,510	0,245	0,146	6000
407.914	0,980	0,301	0,193	6000

Edelstahl Deckprofile
Sparren

Werkstoff 1.4301 (AISI 304)
geschliffen, Korn 220/240,
mit Schutzfolie

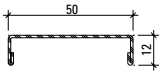

400.860

Profilés de recouvrement acier Inox
Chevron

Qualité 1.4301 (AISI 304)
meulé, degré 220/240,
avec feuille de protection

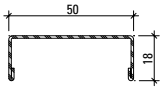

400.861

Stainless steel cover sections
Rafter

Material 1.4301 (AISI 304)
polished, grain 220/240,
with protective film

EDELSTAHL Rostfrei INOX STAINLESS STEEL

Werkstoff 1.4401 (AISI 316)
geschliffen, Korn 220/240,
mit Schutzfolie

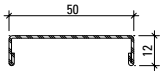

400.862

Qualité 1.4401 (AISI 316)
meulé, degré 220/240,
avec feuille de protection

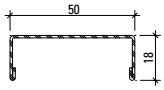

400.863

Material 1.4401 (AISI 316)
polished, grain 220/240,
with protective film

EDELSTAHL Rostfrei INOX STAINLESS STEEL

Profil-Nr.	G kg/m	L mm
400.860	0,644	6000
400.861	0,734	6000

Profil-Nr.	G kg/m	L mm
400.862	0,652	6000
400.863	0,744	6000

Anpress- und Deckprofile
Sparren

Profilé de fixation et
de recouvrement
Chevron

Clamping and cover sections
Rafter

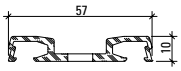

407.802

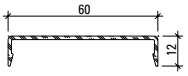

407.865

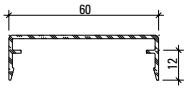

407.866

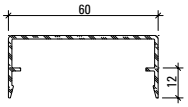

407.867

Werkstoff
Aluminium EN AW 6060 T66 roh, leicht eingeölt

Matériau
Aluminium EN AW 6060 T66 brut, légèrement huilé

Material
Aluminium EN AW 6060 T66 mill finish, slightly oiled

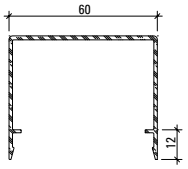

407.868

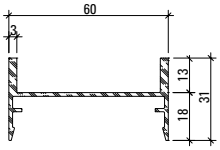

407.901

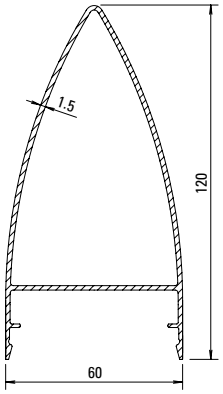

407.915

Hinweis:
Im Riegel muss immer die 50 mm Ansichtsbreite bei den Deck- und Anpressprofilen verwendet werden.

Remarque:
Dans la traverse, il faut toujours utiliser la largeur de face 50 mm pour les profilés de recouvrement et d'application.

Note:
In the transom, the 50 mm face width must always be used with cover profiles and pressure plates.

Profil-Nr.	G kg/m	U m²/m	P m²/m	L mm
407.802	0,558	0,190		6000
407.865	0,304	0,167	0,082	6000
407.866	0,379	0,205	0,094	6000
407.867	0,432	0,223	0,108	6000

Profil-Nr.	G kg/m	U m²/m	P m²/m	L mm
407.868	0,750	0,330	0,160	6000
407.901	0,590	0,255	0,148	6000
407.915	1,258	0,373	0,240	6000

Artikelbibliothek
Bibliothèque des articles
Article library

DXF DWG

Sparrendetail HI
Ansichtsbreite 50 mm

Détail du chevron HI
Largeur de face 50 mm

Detail of rafter HI
Width 50 mm

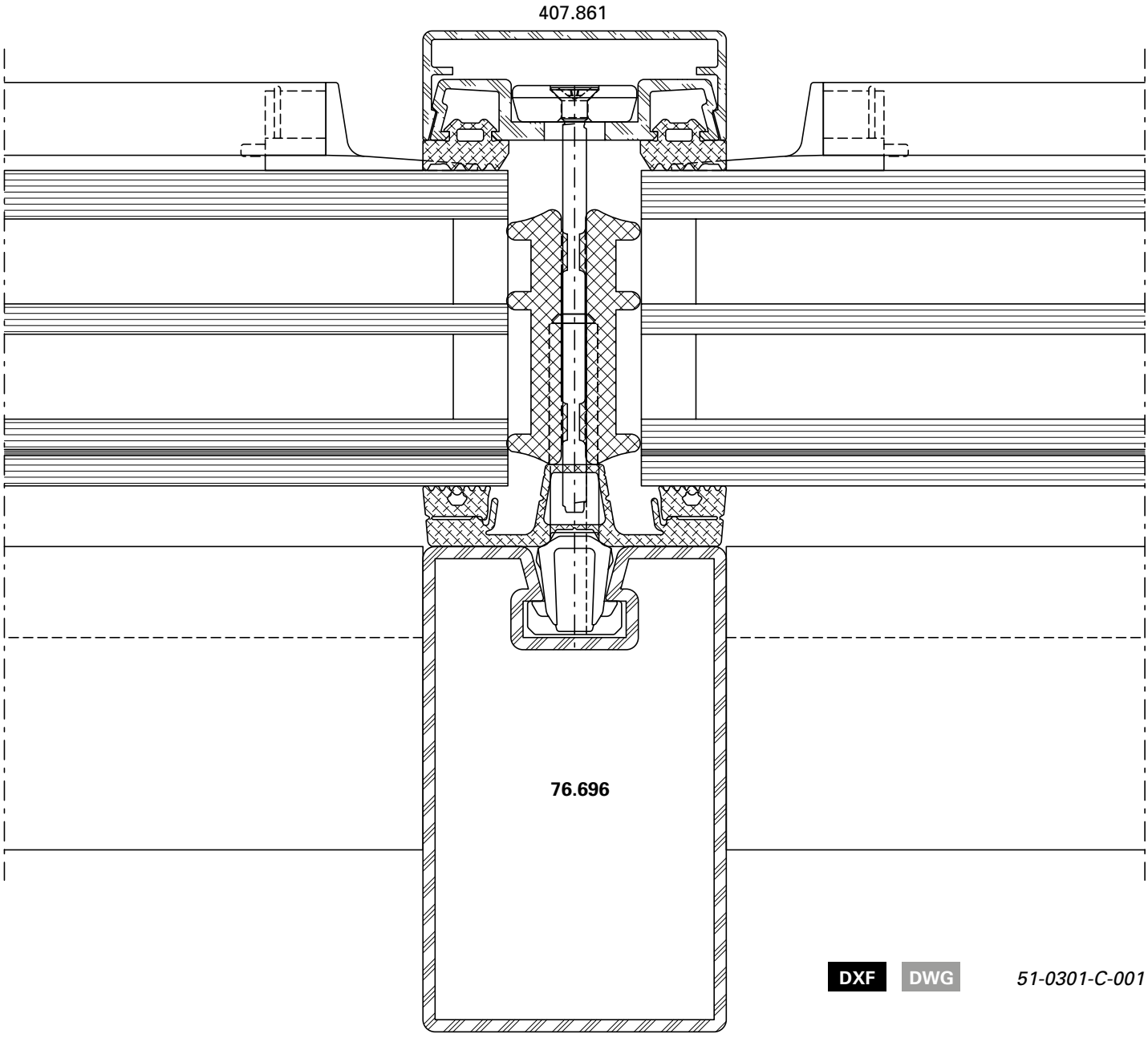

DXF DWG *51-0301-C-001*

U_f-Werte siehe Seiten 23-54/55/56/57

Valeurs U_f voir pages 23-54/55/56/57

U_f values see pages 23-54/55/56/57

Riegeldetail HI
Ansichtsbreite 50 mm

Détail de la traverse HI
Largeur de face 50 mm

Detail of transom HI
Width 50 mm

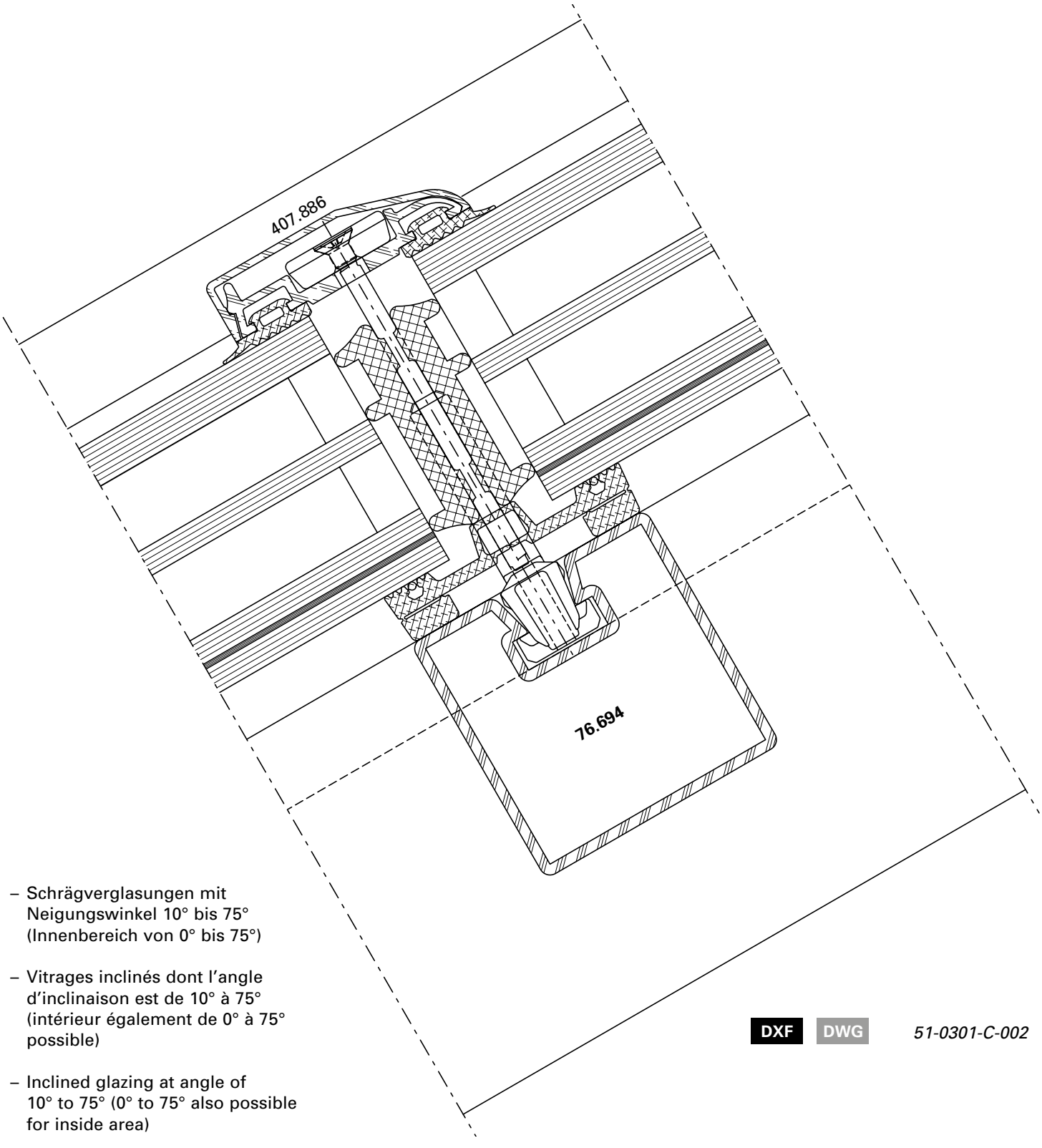

- Schrägverglasungen mit Neigungswinkel 10° bis 75° (Innenbereich von 0° bis 75°)
- Vitrages inclinés dont l'angle d'inclinaison est de 10° à 75° (intérieur également de 0° à 75° possible)
- Inclined glazing at angle of 10° to 75° (0° to 75° also possible for inside area)

DXF DWG *51-0301-C-002*

Riegeldetail HI
Ansichtsbreite 50 mm

Détail de la traverse HI
Largeur de face 50 mm

Detail of transom HI
Width 50 mm

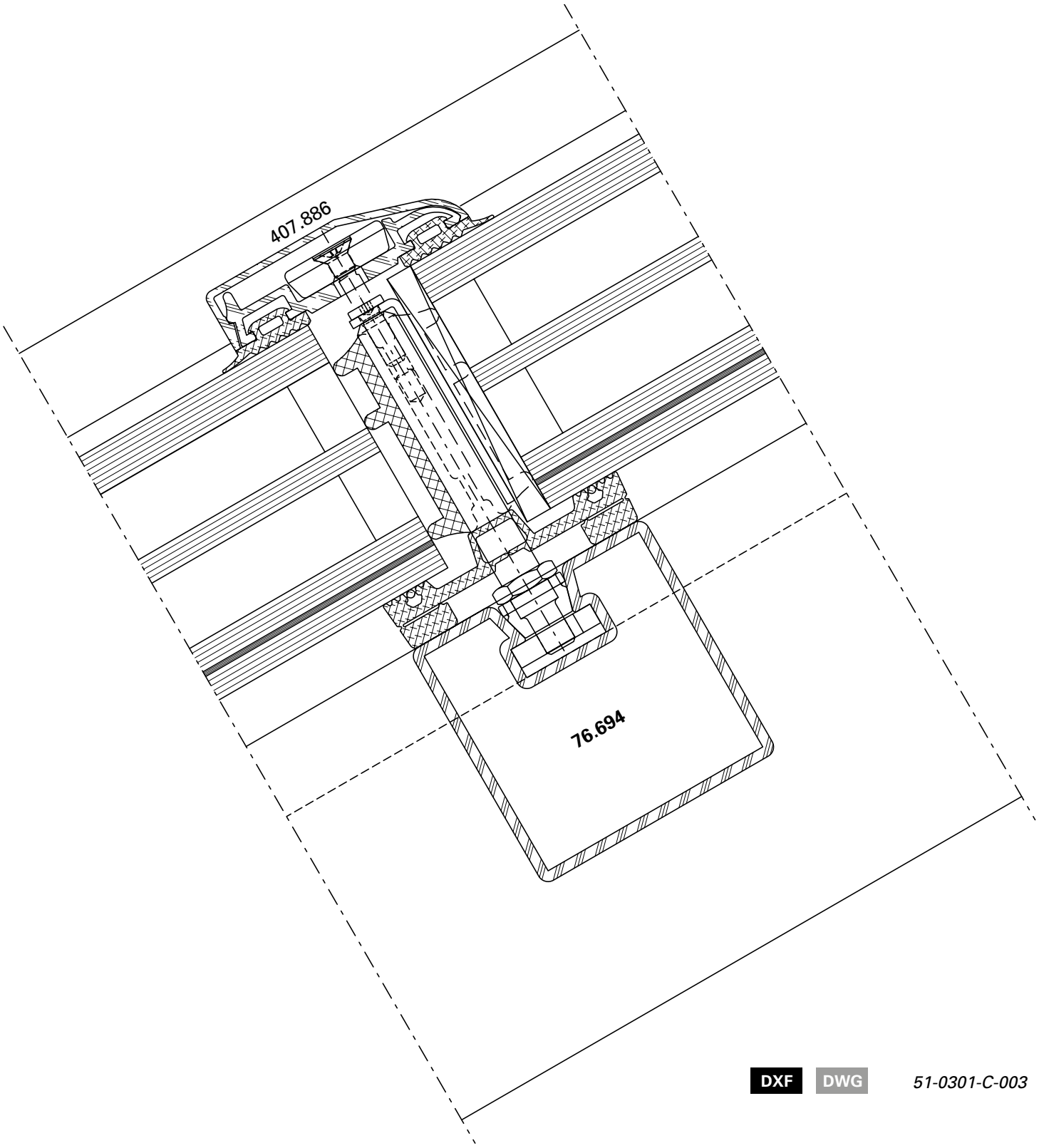

DXF DWG *51-0301-C-003*

U_f-Werte siehe Seiten 23-54/55/56/57

Valeurs U_f voir pages 23-54/55/56/57

U_f values see pages 23-54/55/56/57

Sparrendetail
Ansichtsbreite 50 mm

Détail du chevron
Largeur de face 50 mm

Detail of rafter
Width 50 mm

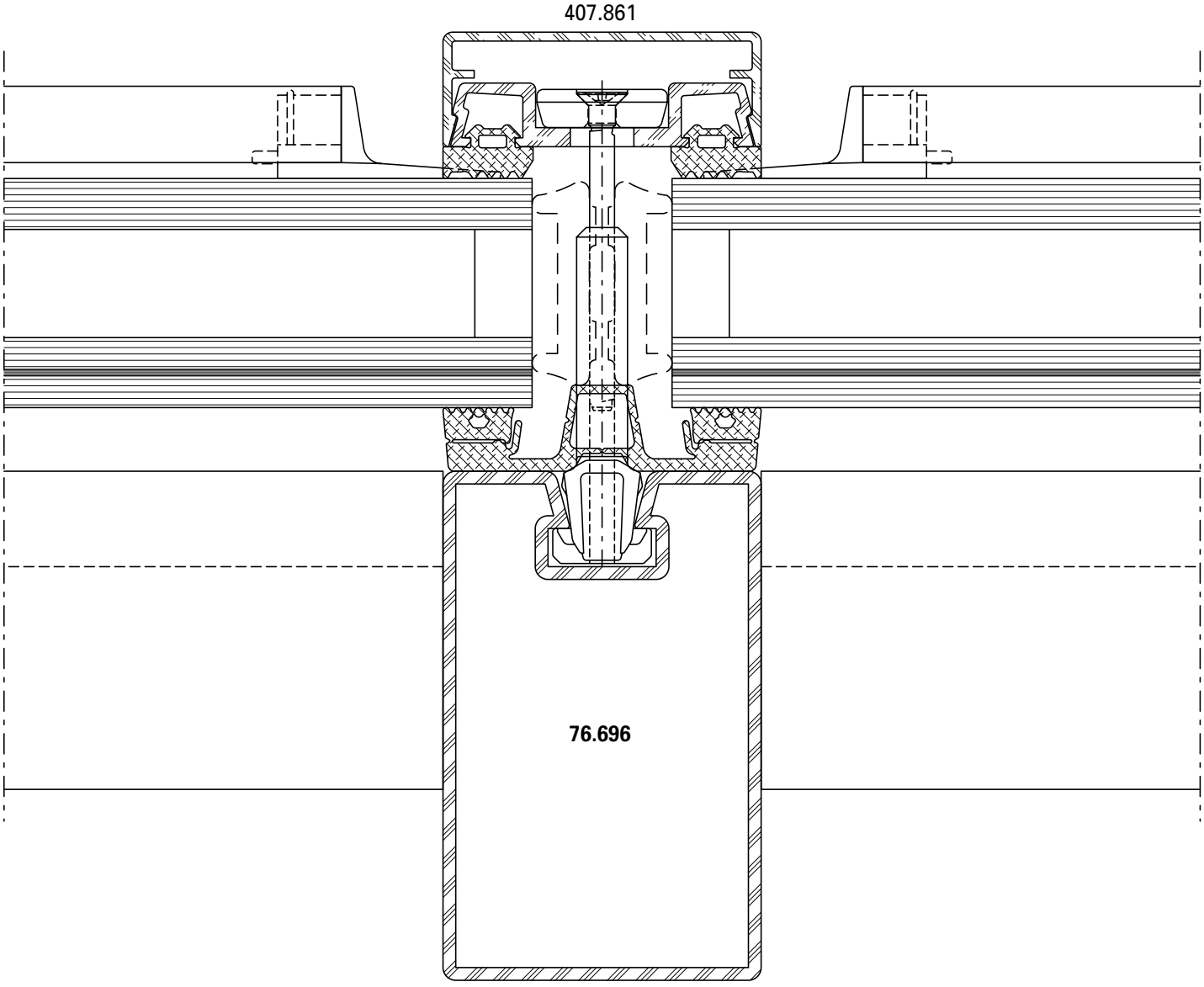

DXF DWG *51-0301-C-004*

U_f-Werte siehe Seiten 23-54/55/56/57

Valeurs U_f voir pages 23-54/55/56/57

U_f values see pages 23-54/55/56/57

Riegeldetail
Ansichtsbreite 50 mm

Détail de la traverse
Largeur de face 50 mm

Detail of transom
Width 50 mm

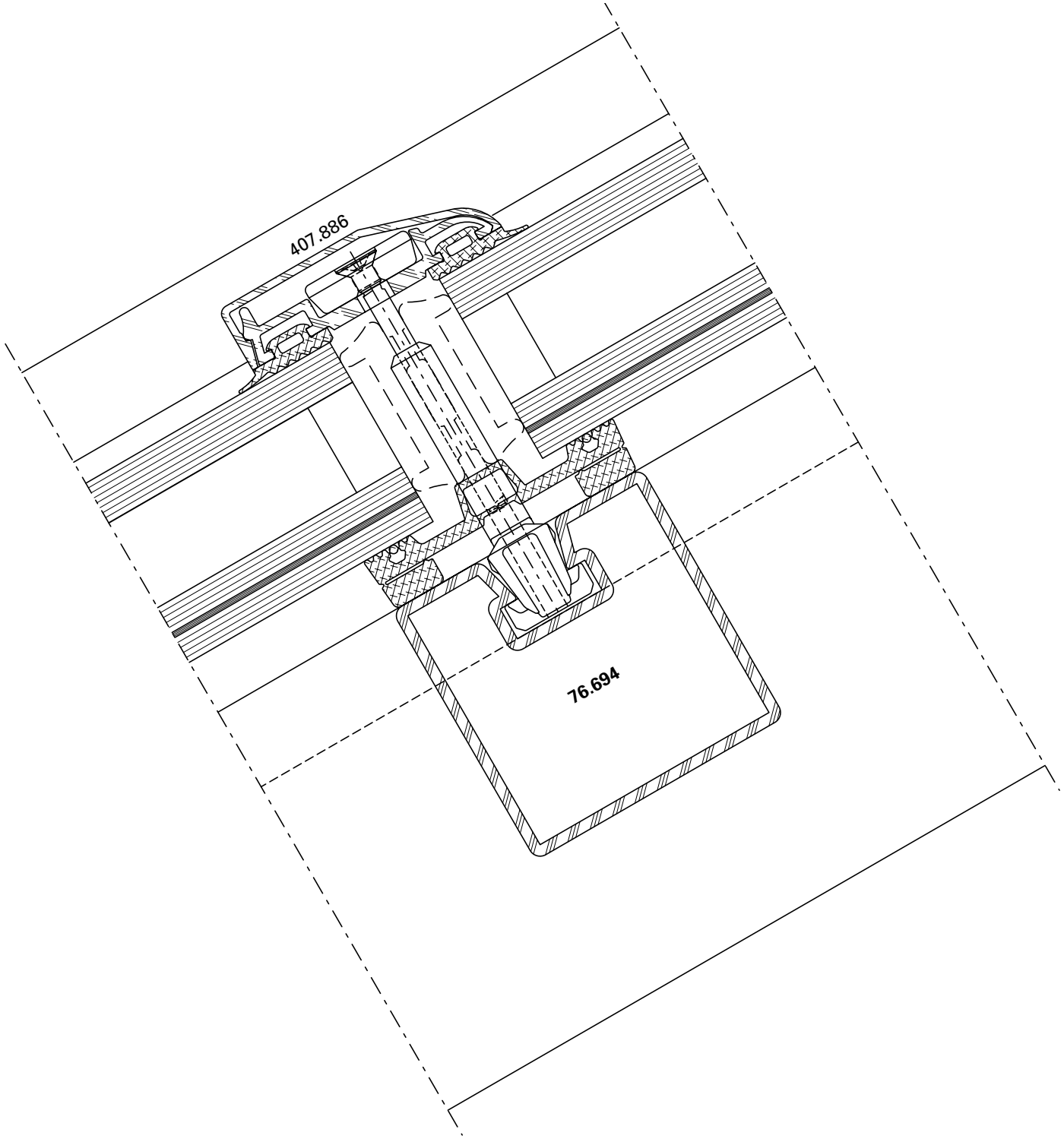

DXF DWG *51-0301-C-005*

Riegeldetail
Ansichtsbreite 50 mm

Détail de la traverse
Largeur de face 50 mm

Detail of transom
Width 50 mm

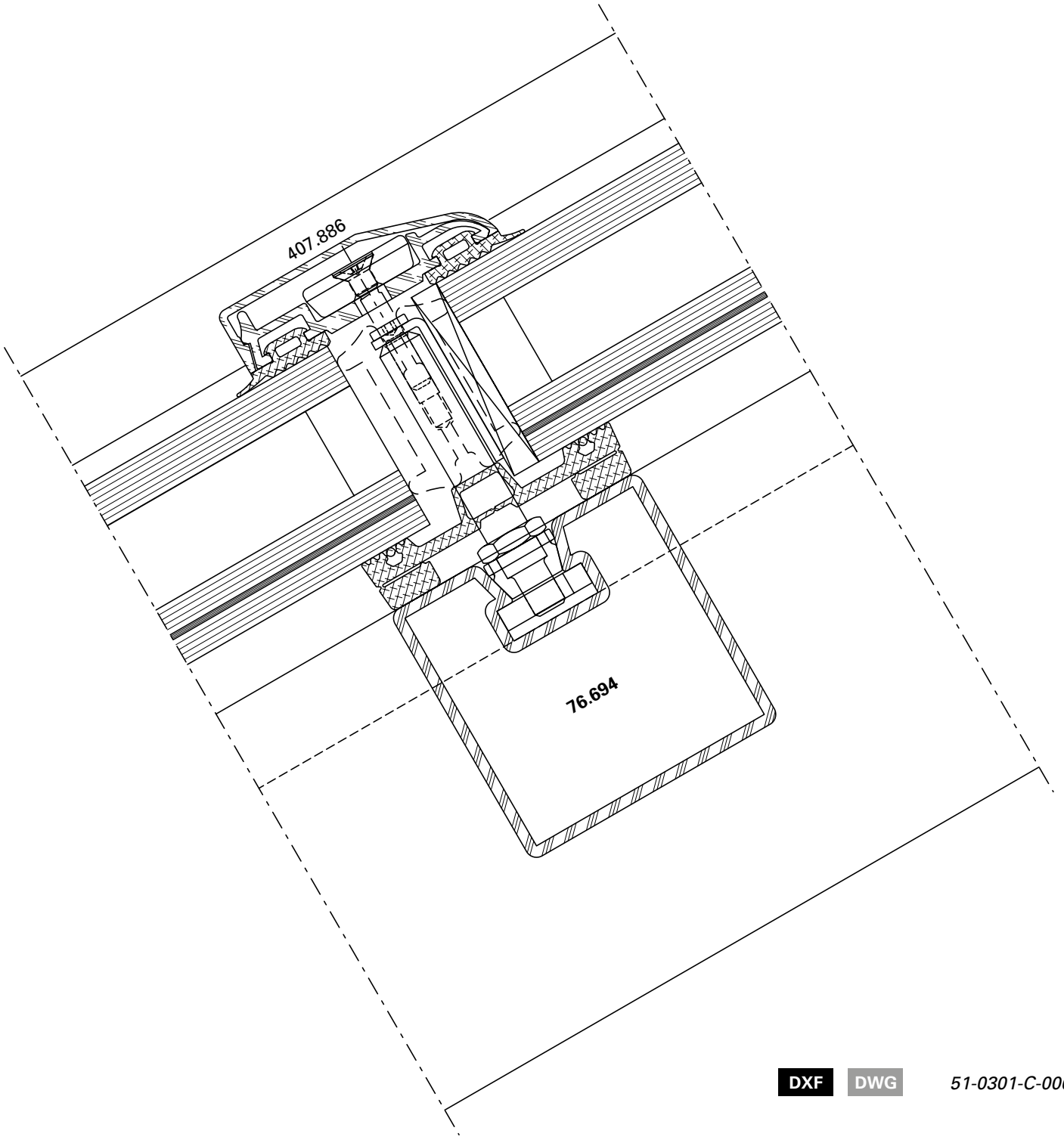

DXF DWG *51-0301-C-006*

U_f-Werte siehe Seiten 23-54/55/56/57

Valeurs U_f voir pages 23-54/55/56/57

U_f values see pages 23-54/55/56/57

Sparrendetail HI
Ansichtsbreite 50 mm

Détail du chevron HI
Largeur de face 50 mm

Detail of rafter VHI
Width 50 mm

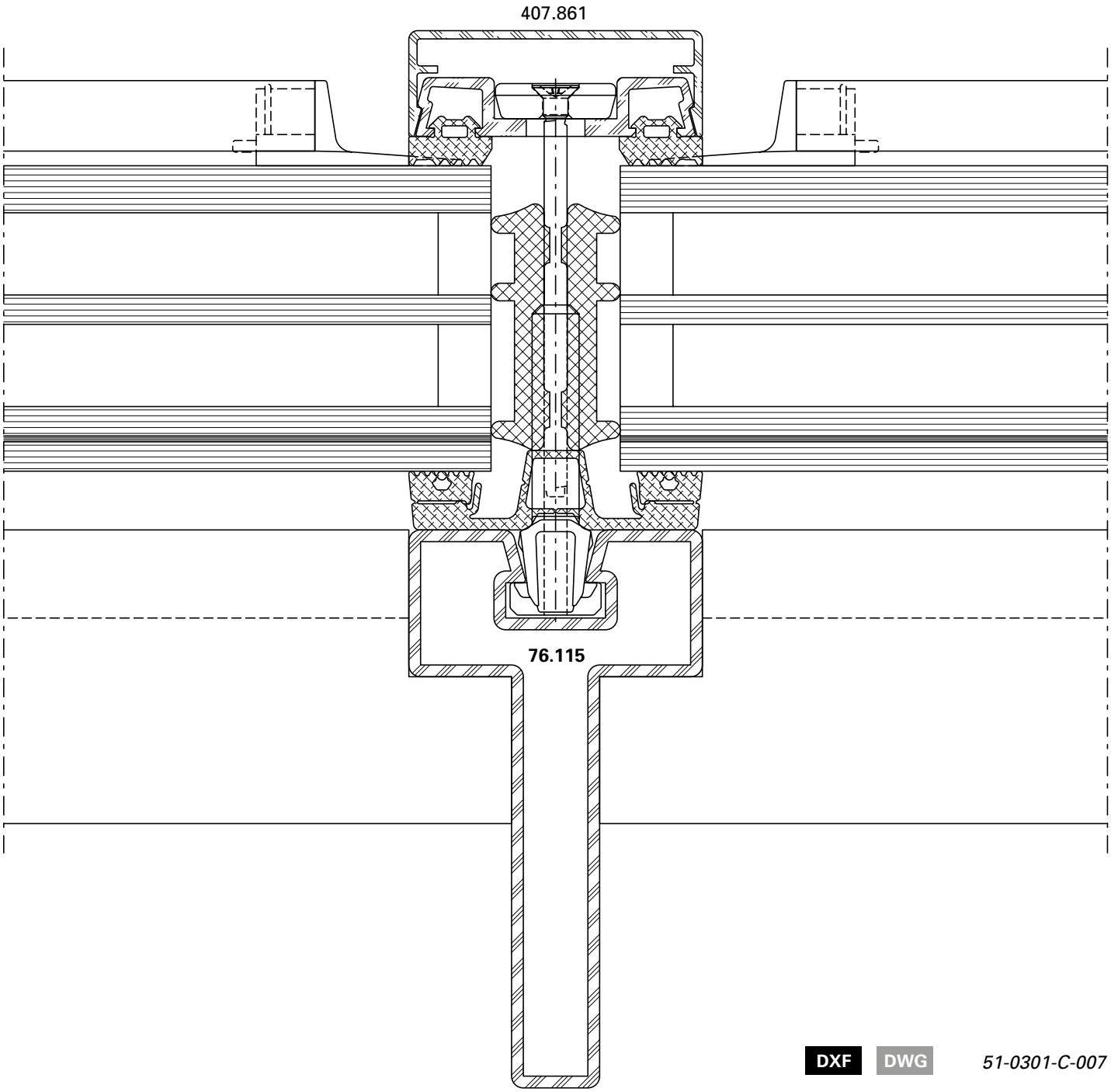

DXF DWG *51-0301-C-007*

Sparrendetail HI
Ansichtsbreite 60 mm

Détail du chevron HI
Largeur de face 60 mm

Detail of rafter HI
Width 60 mm

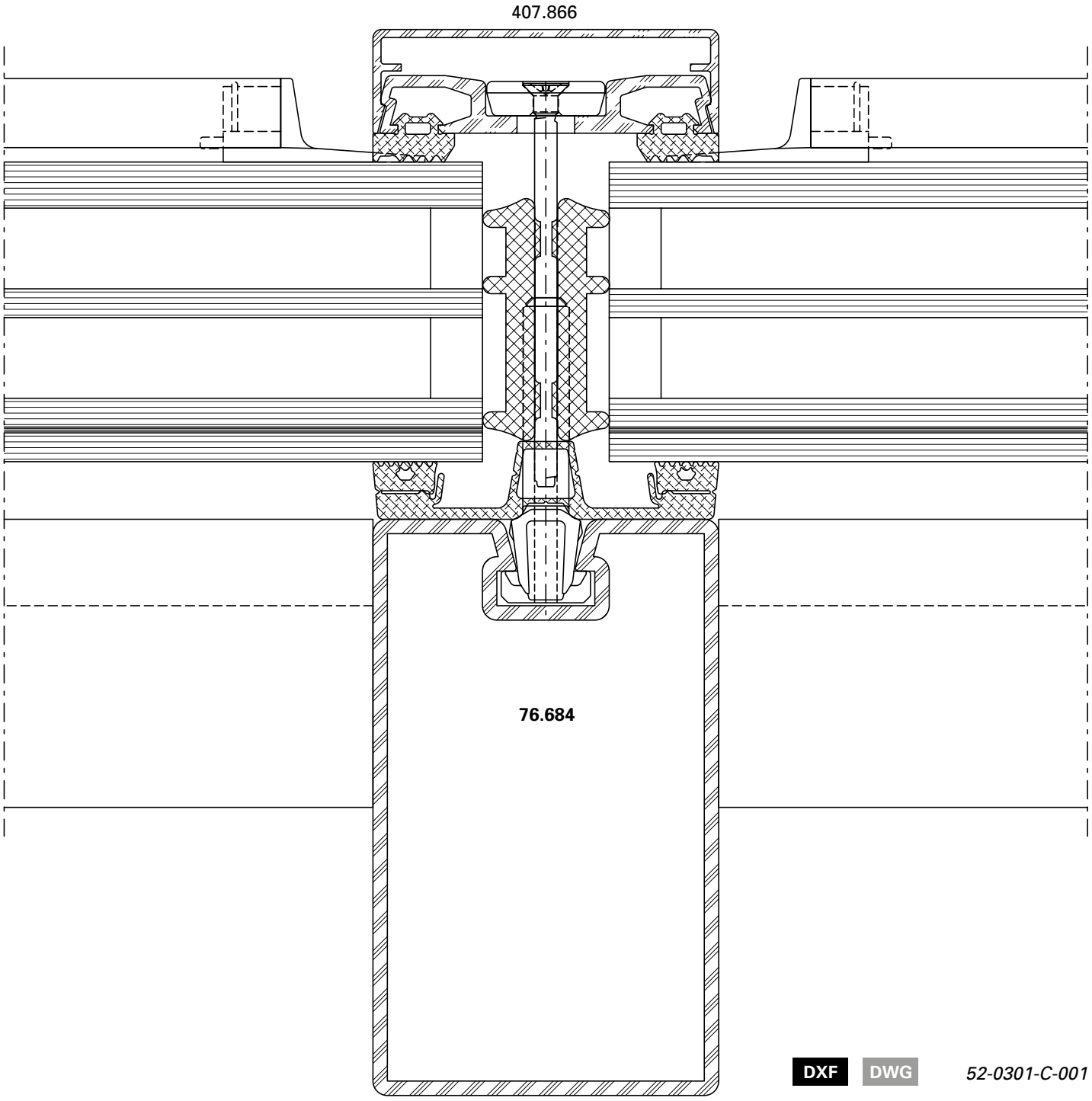

DXF DWG *52-0301-C-001*

U_f-Werte siehe Seiten 23-54/55/56/57

Valeurs U_f voir pages 23-54/55/56/57

U_f values see pages 23-54/55/56/57

Riegeldetail HI
Ansichtsbreite 60 mm

Détail de la traverse HI
Largeur de face 60 mm

Detail of transom HI
Width 60 mm

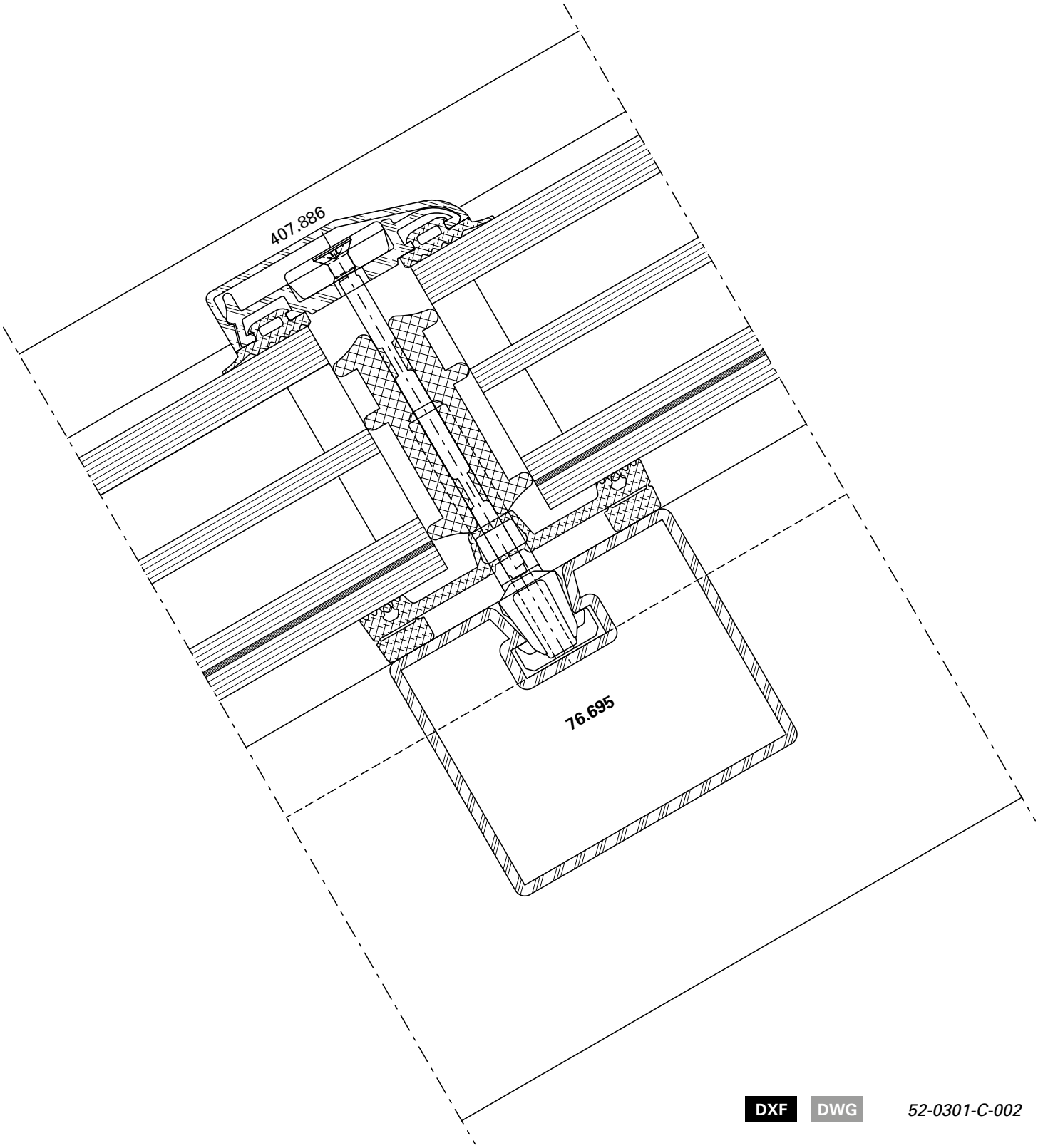

DXF DWG *52-0301-C-002*

Riegeldetail HI
Ansichtsbreite 60 mm

Détail de la traverse HI
Largeur de face 60 mm

Detail of transom HI
Width 60 mm

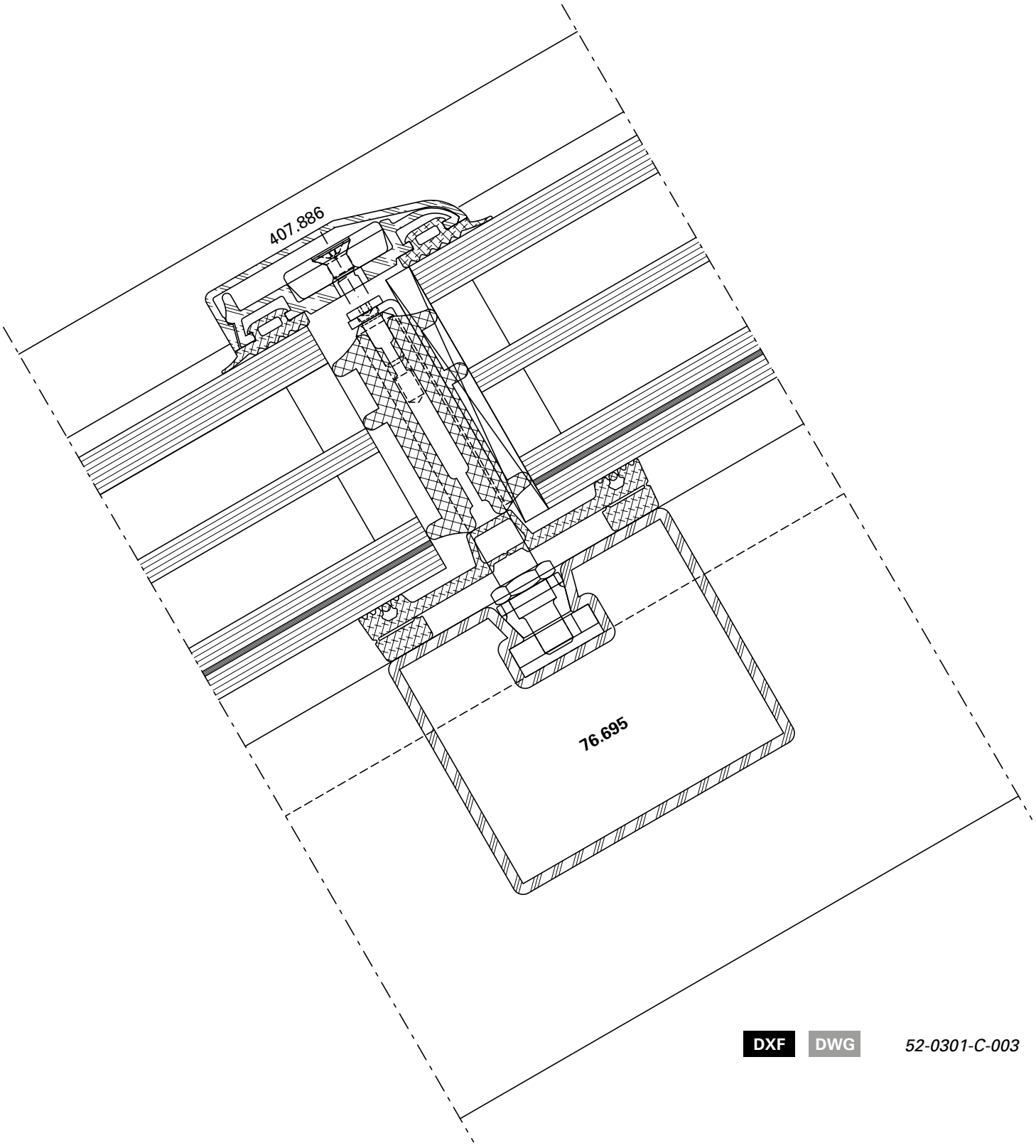

DXF DWG *52-0301-C-003*

Firstdetail 90°
Giebelverglasung 50 mm

Détail du faîte 90°
Vitrage de pignon 50 mm

Ridge detail 90°
Gable glazing 50 mm

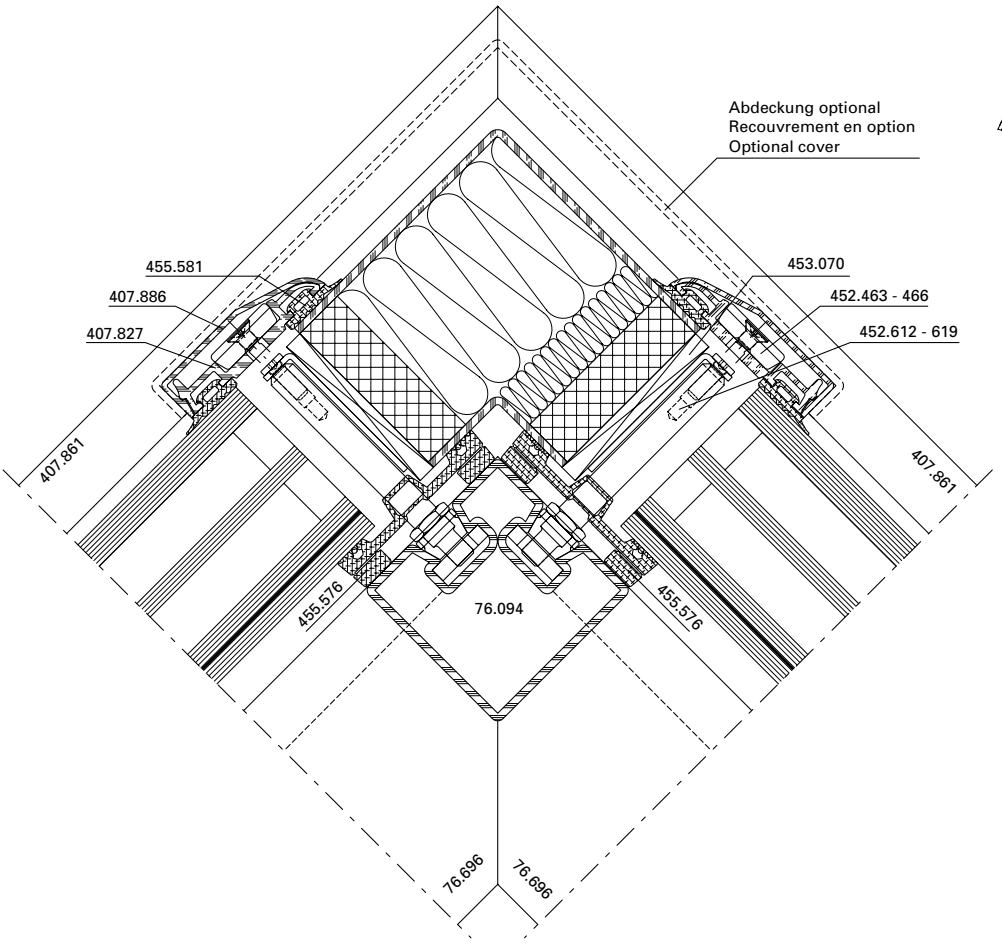

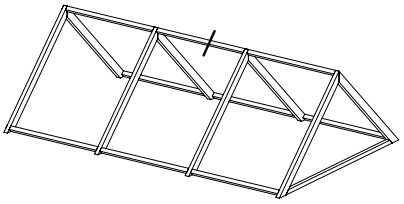

DXF DWG

51-0301-K-001

Firstdetail variabel **Détail du faîte variable** **Ridge detail variable**

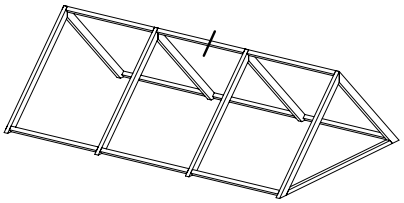

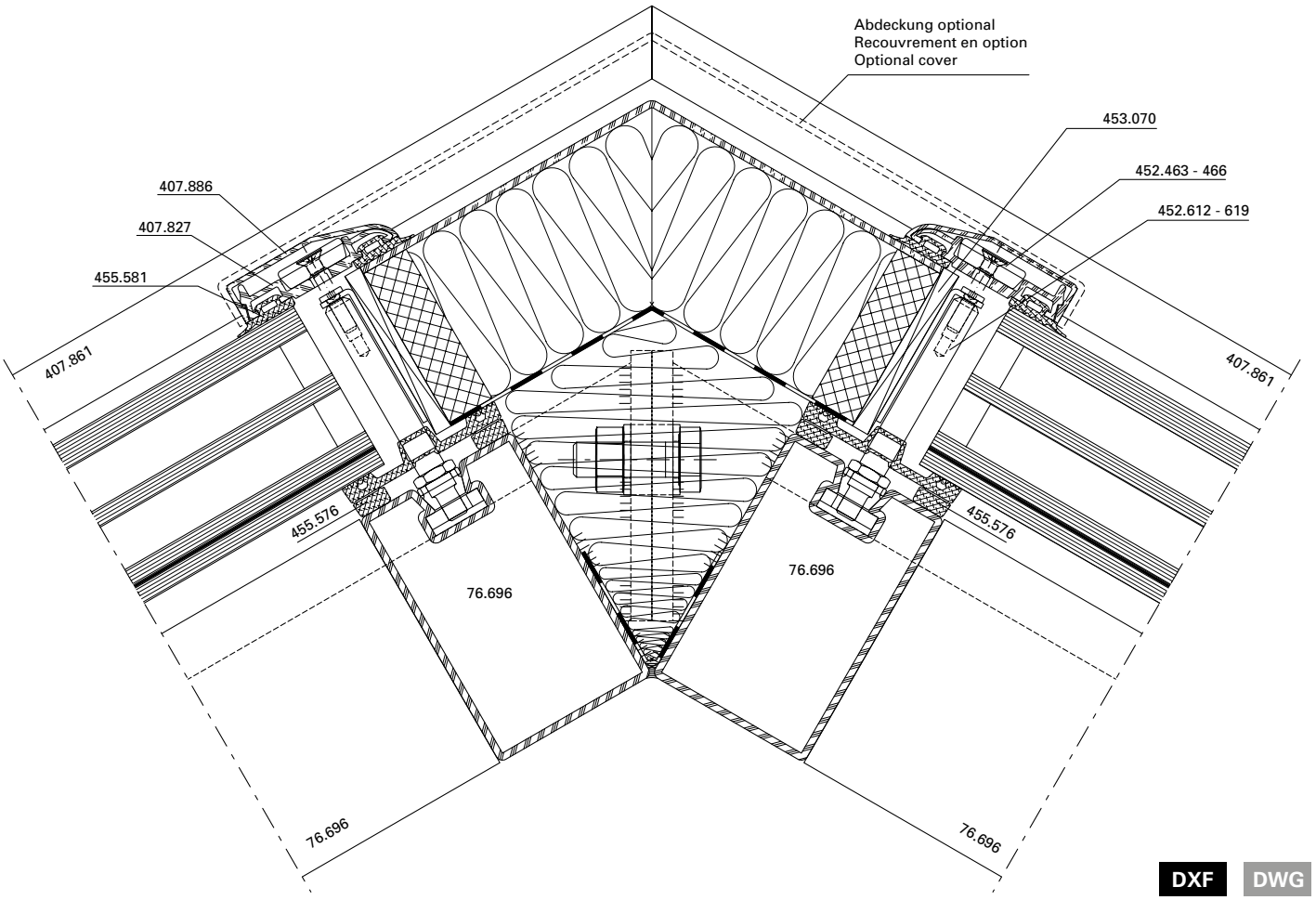

DXF DWG

51-0301-K-002

Gratdetail **Albalétriers** **Angle rafter**

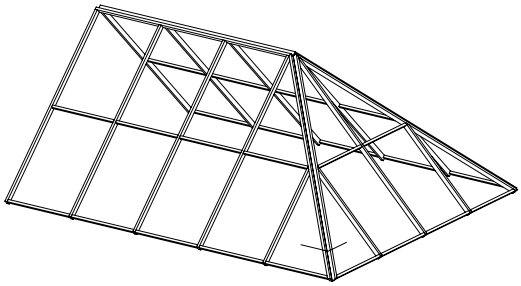

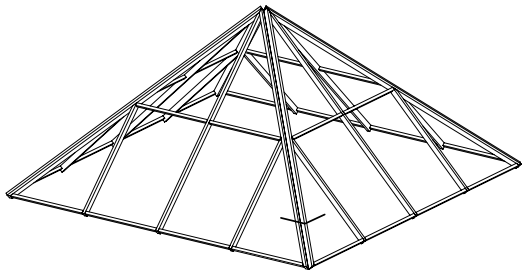

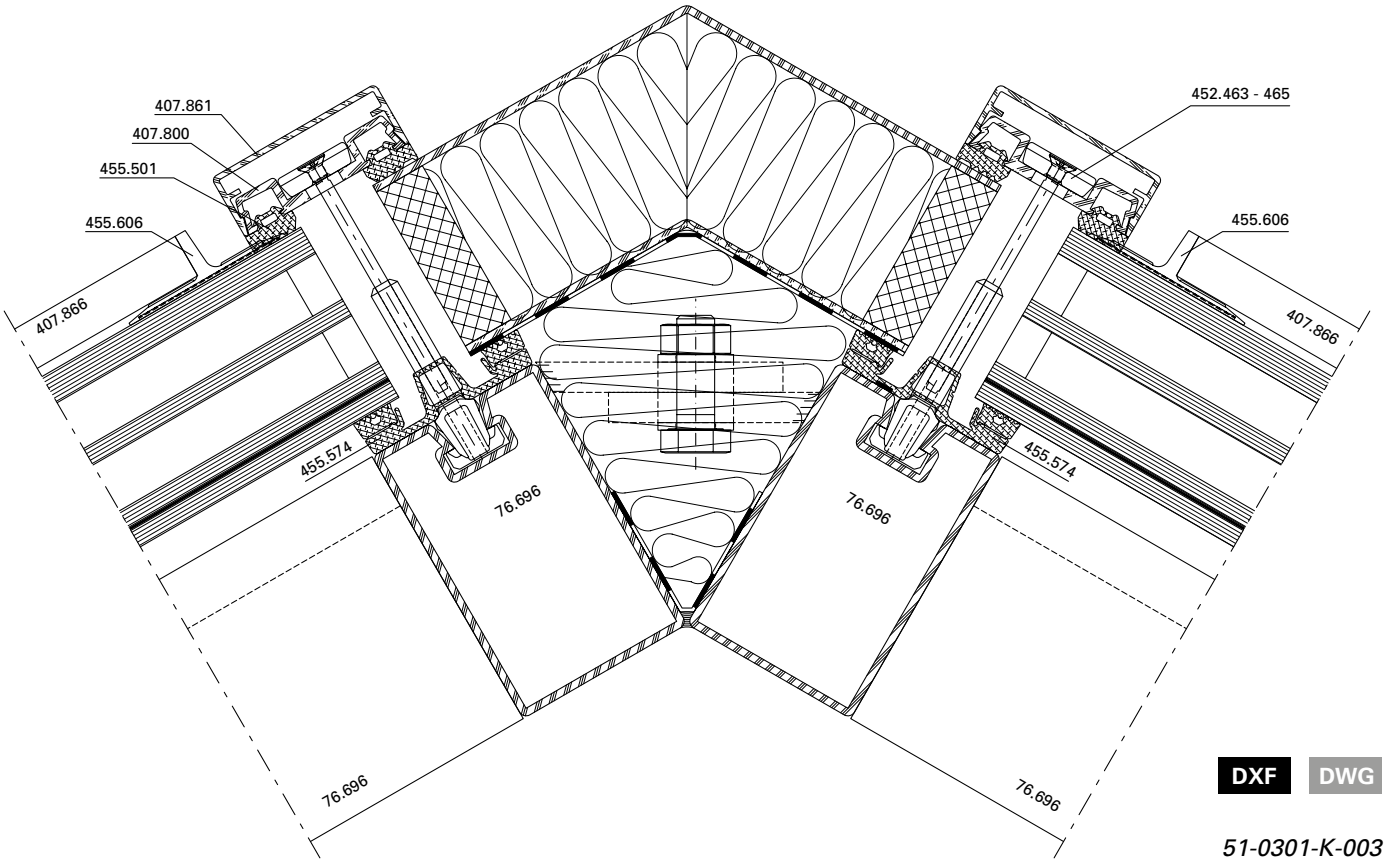

DXF DWG

51-0301-K-003

Ortgang-Detail **Détail de la rive** **Verge detail**

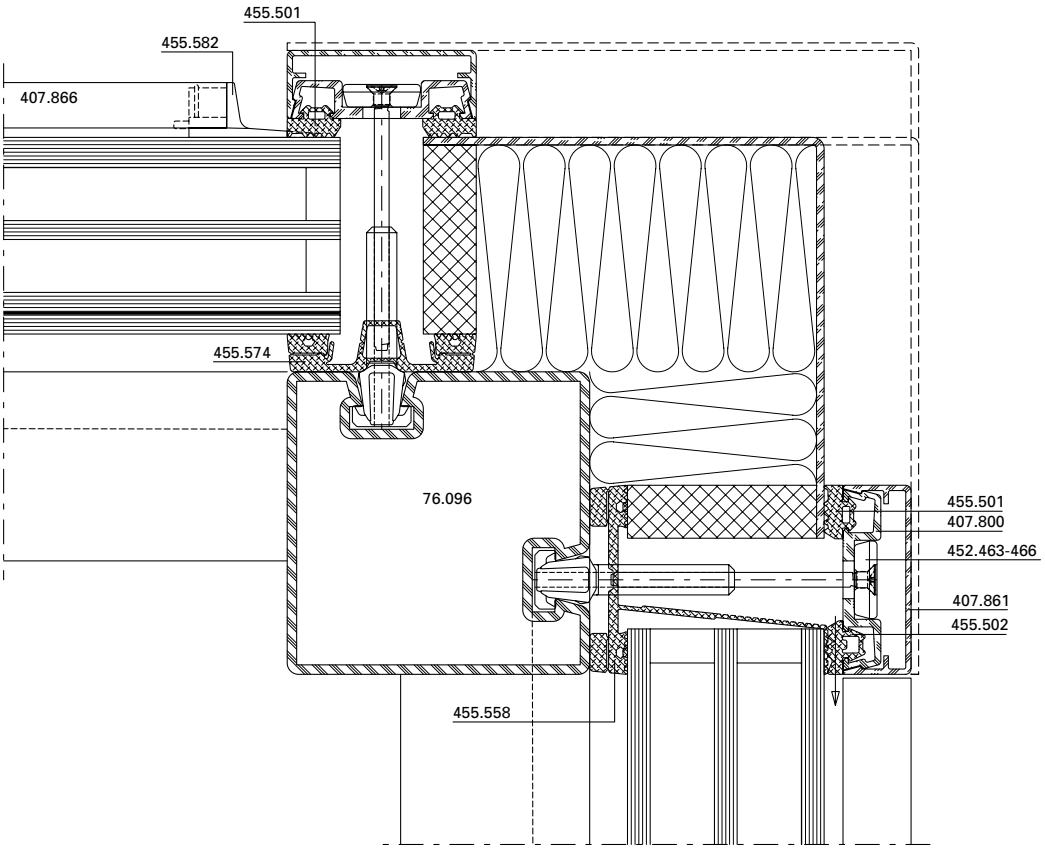

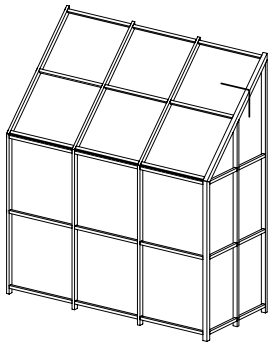

DXF **DWG**

51-0301-K-004

Ortgang-Detail
(Kombination mit VISS Basic)

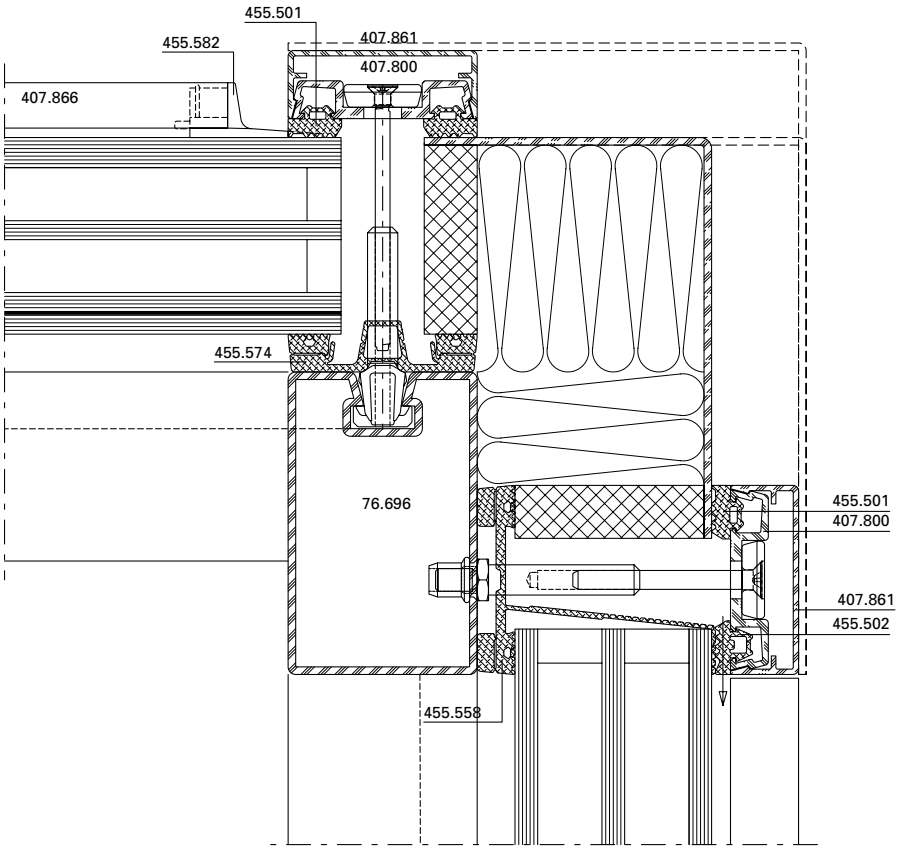

Détail de la rive
(en combinaison avec VISS Basic)

Verge detail
(in combination with VISS Basic)

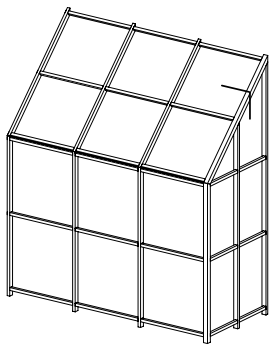

DXF DWG

51-0301-K-005

Knickpunktdetail mit Rinne | **Détail d'angle avec gouttière** | **Detail of corner with gutter**

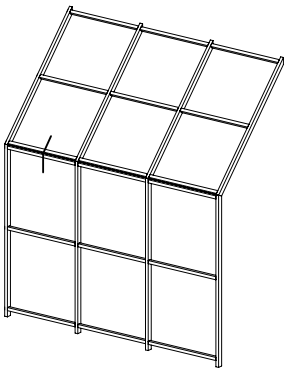

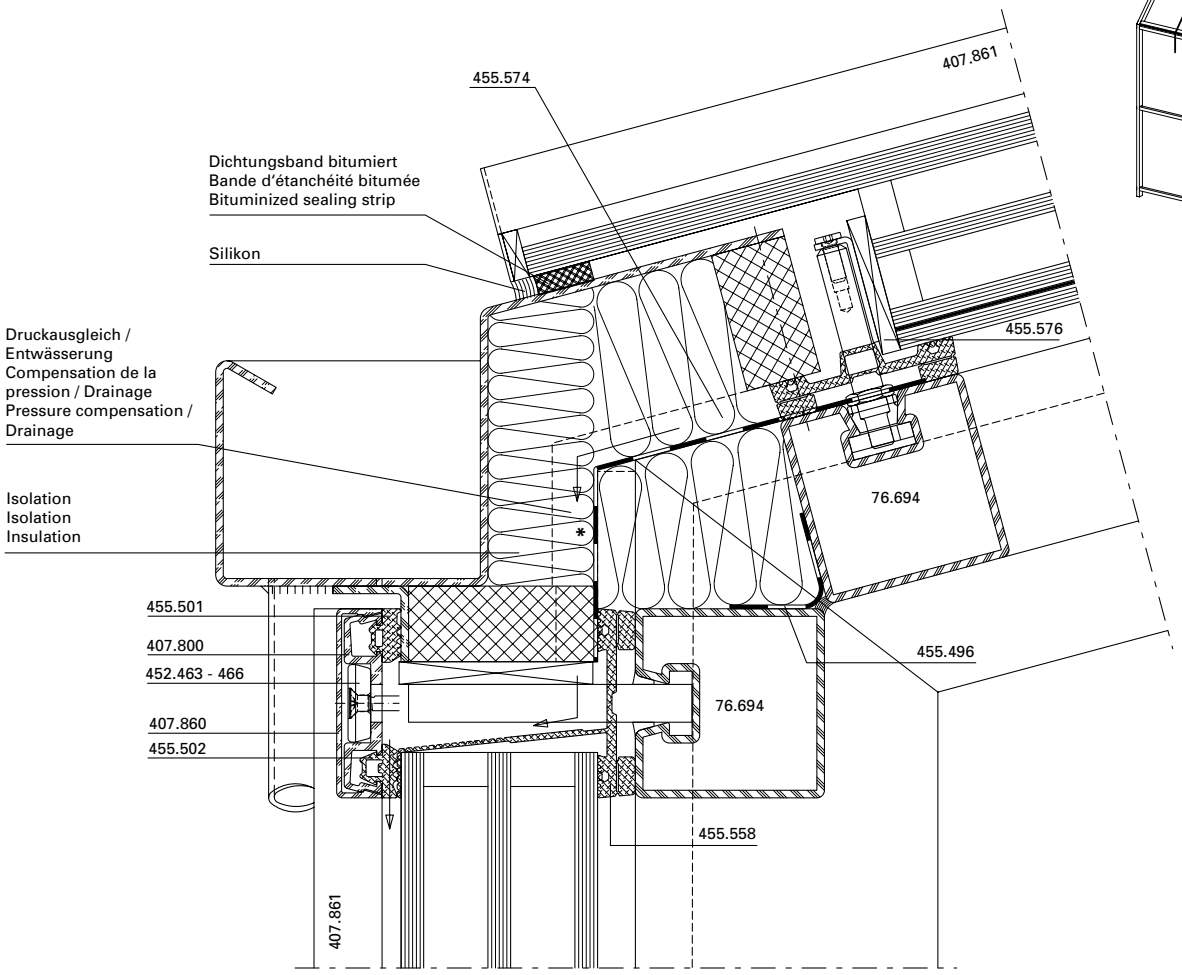

DXF DWG

51-0301-K-008

* Die Isolation muss im Bereich der Dichtung zur Sicherstellung der Entwässerung ausgeklinkt werden.

* L'isolation doit être entaillée au niveau du joint pour garantir le drainage.

* The insulation must be notched in the area around the weatherstrip to ensure drainage.

Traufpunkt-Detail **Détail du larmier** **Detail of eave**

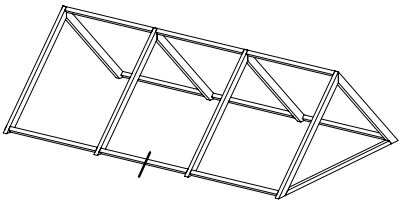

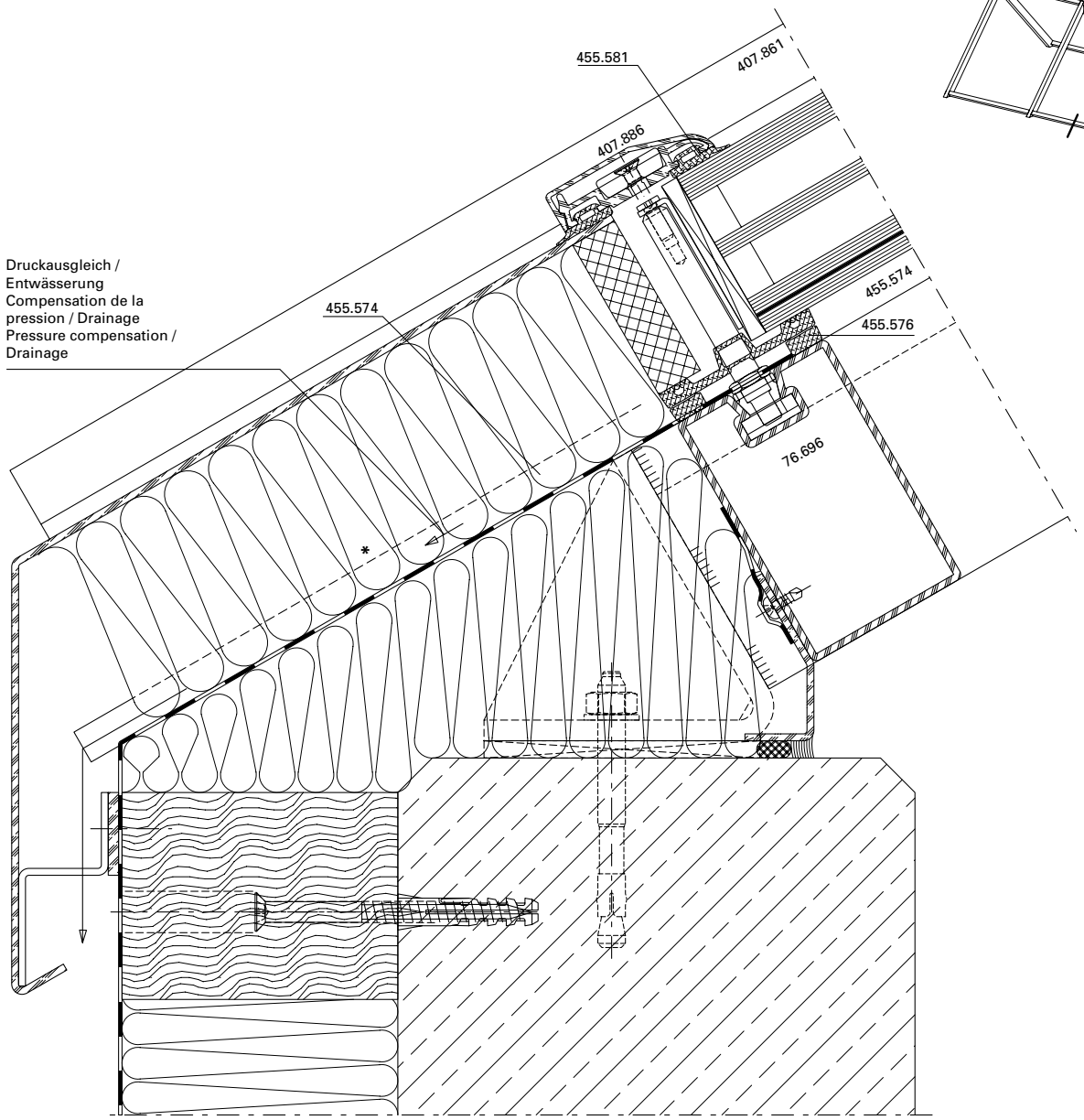

DXF DWG

51-0301-A-001

* Die Isolation muss im Bereich der Dichtung zur Sicherstellung der Entwässerung ausgeklinkt werden.

* L'isolation doit être entaillée au niveau du joint pour garantir le drainage.

* The insulation must be notched in the area around the weatherstrip to ensure drainage.

Traufpunkt-Detail **Détail du larmier** **Detail of eave**

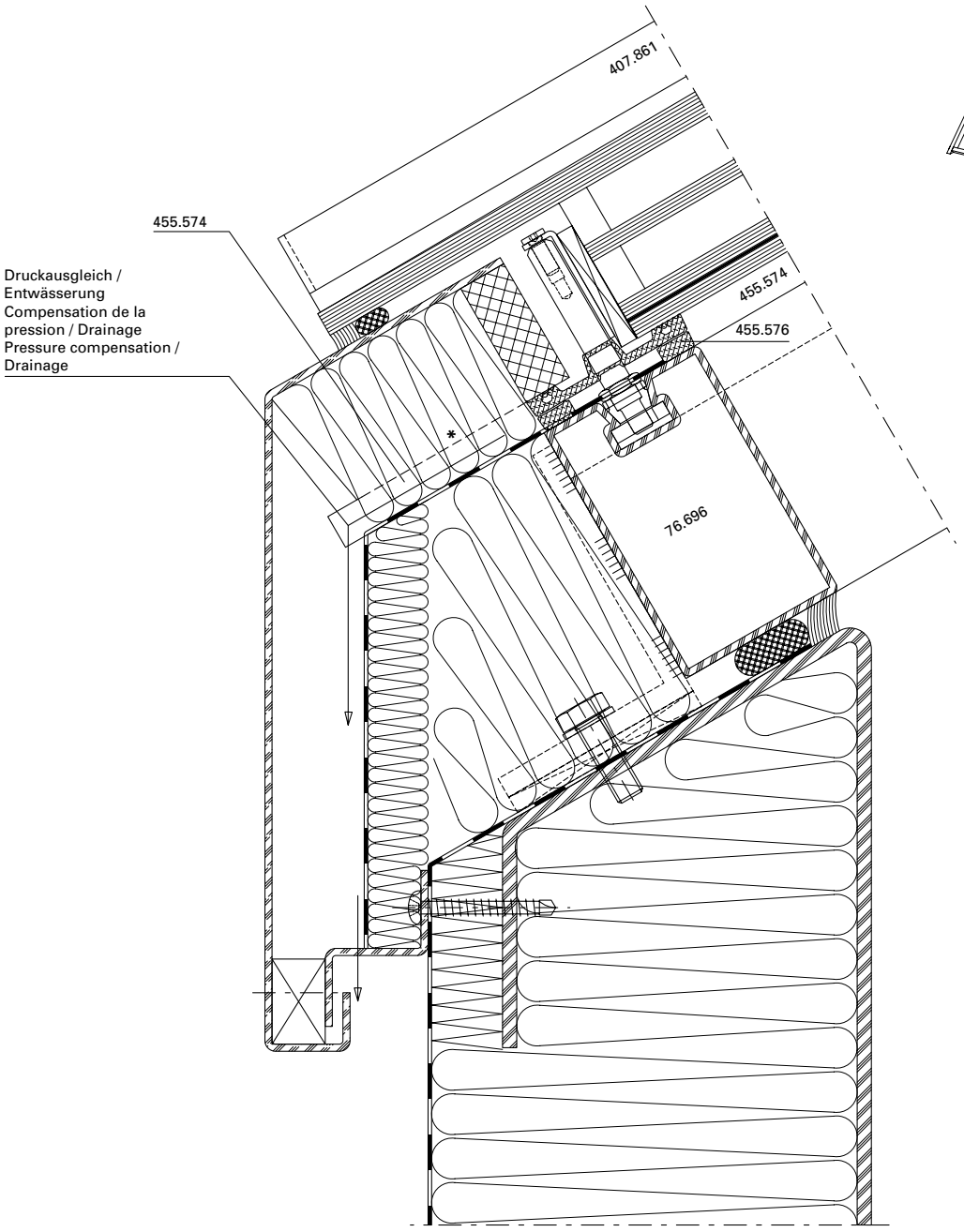

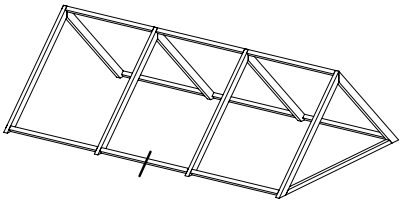

DXF DWG

51-0301-A-002

* Die Isolation muss im Bereich der Dichtung zur Sicherstellung der Entwässerung ausgeklinkt werden.

* L'isolation doit être entaillée au niveau du joint pour garantir le drainage.

* The insulation must be notched in the area around the weatherstrip to ensure drainage.

Traufpunkt-Detail **Détail du larmier** **Detail of eave**

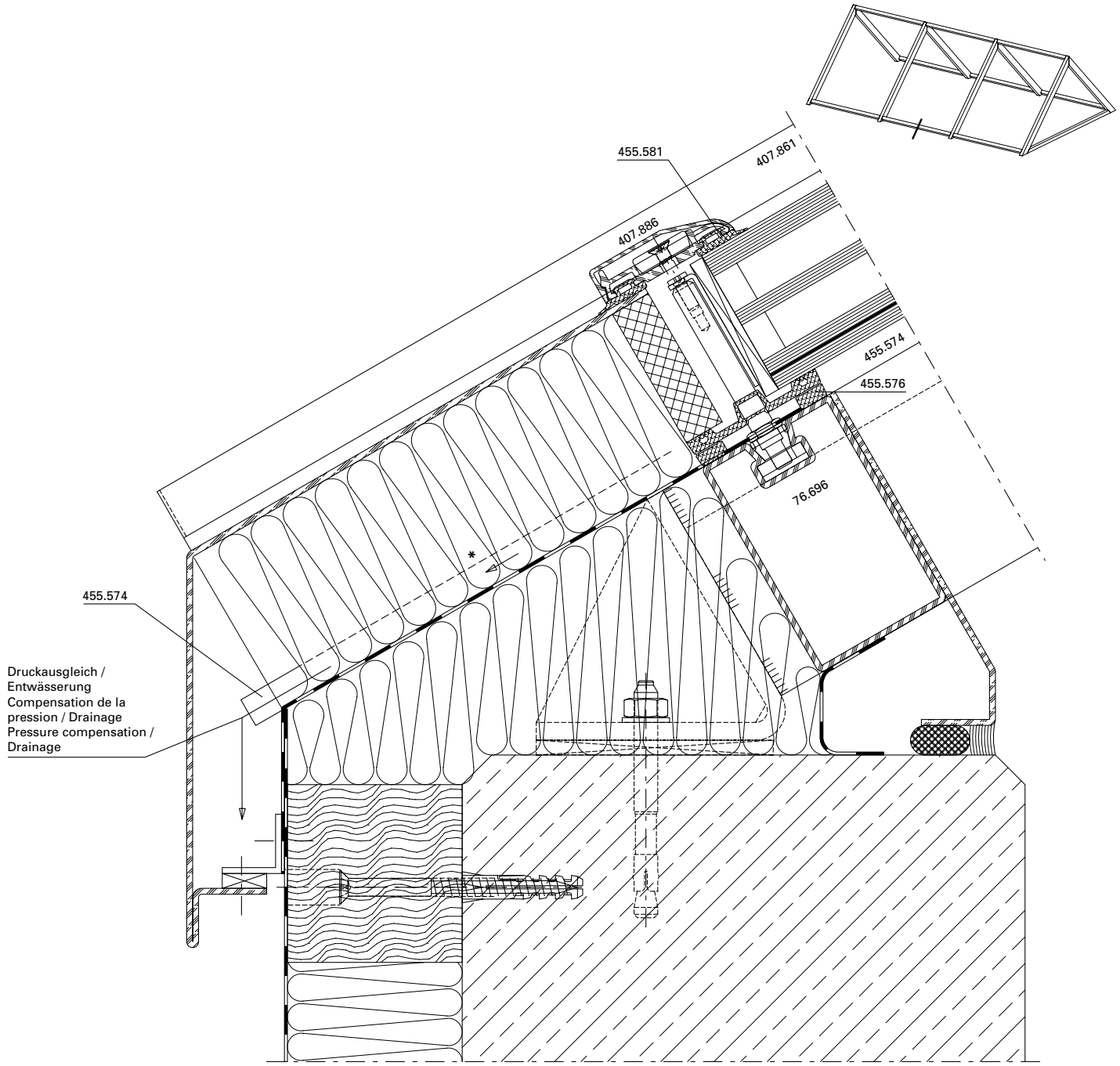

DXF DWG

51-0301-A-003

* Die Isolation muss im Bereich der Dichtung zur Sicherstellung der Entwässerung ausgeklinkt werden.

* L'isolation doit être entaillée au niveau du joint pour garantir le drainage.

* The insulation must be notched in the area around the weatherstrip to ensure drainage.

Wandanschlussdetail
Schrägdachverglasung

Détail raccordement au mur latéral
Vitrage incliné

Detail of wall abutment lateral
Inclined glazing

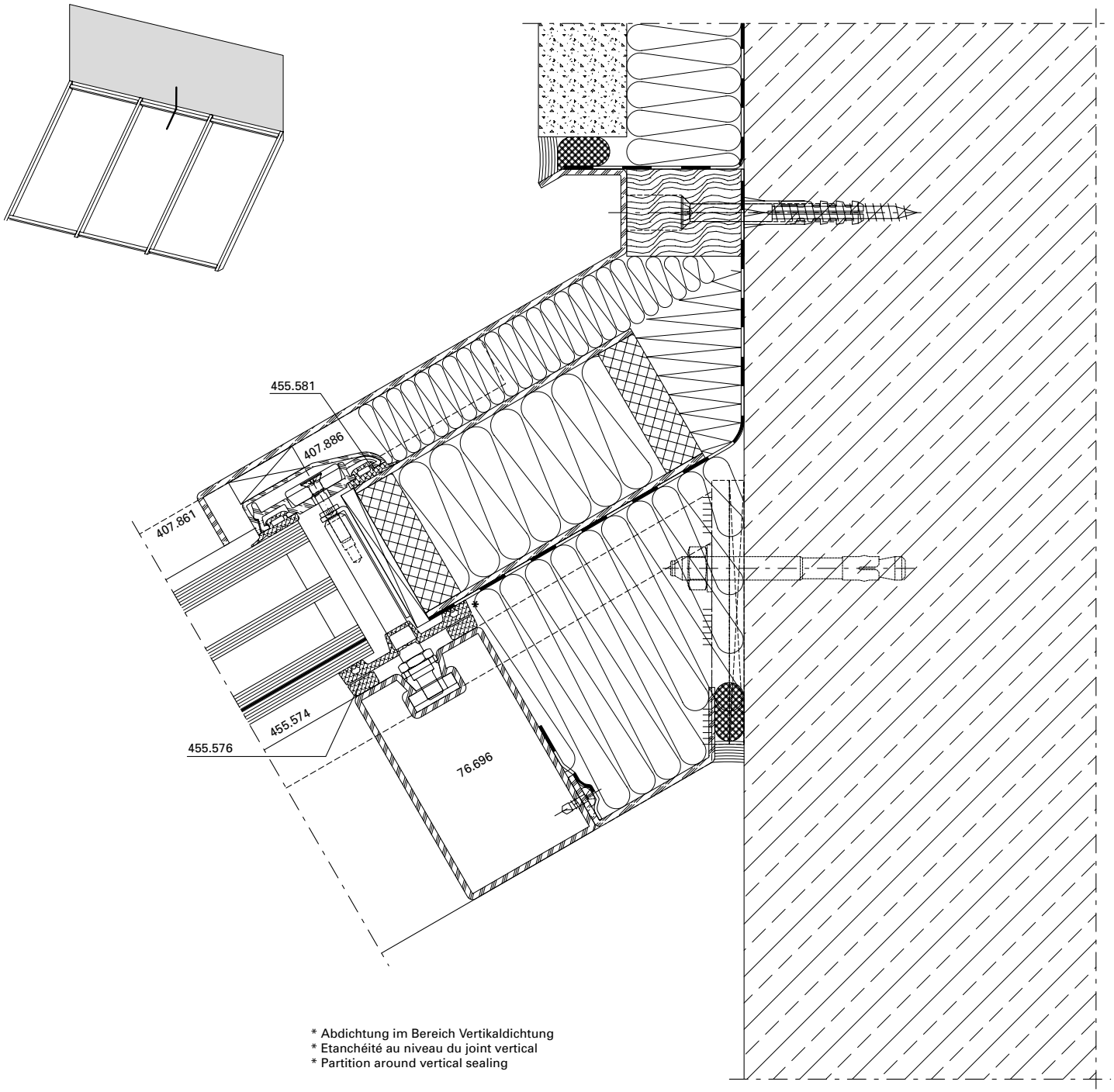

* Abdichtung im Bereich Vertikaldichtung
* Etanchéité au niveau du joint vertical
* Partition around vertical sealing

DXF DWG

51-0301-A-004

Wandanschluss seitlich | **Raccordement au mur latéral** | **Wall abutment lateral**

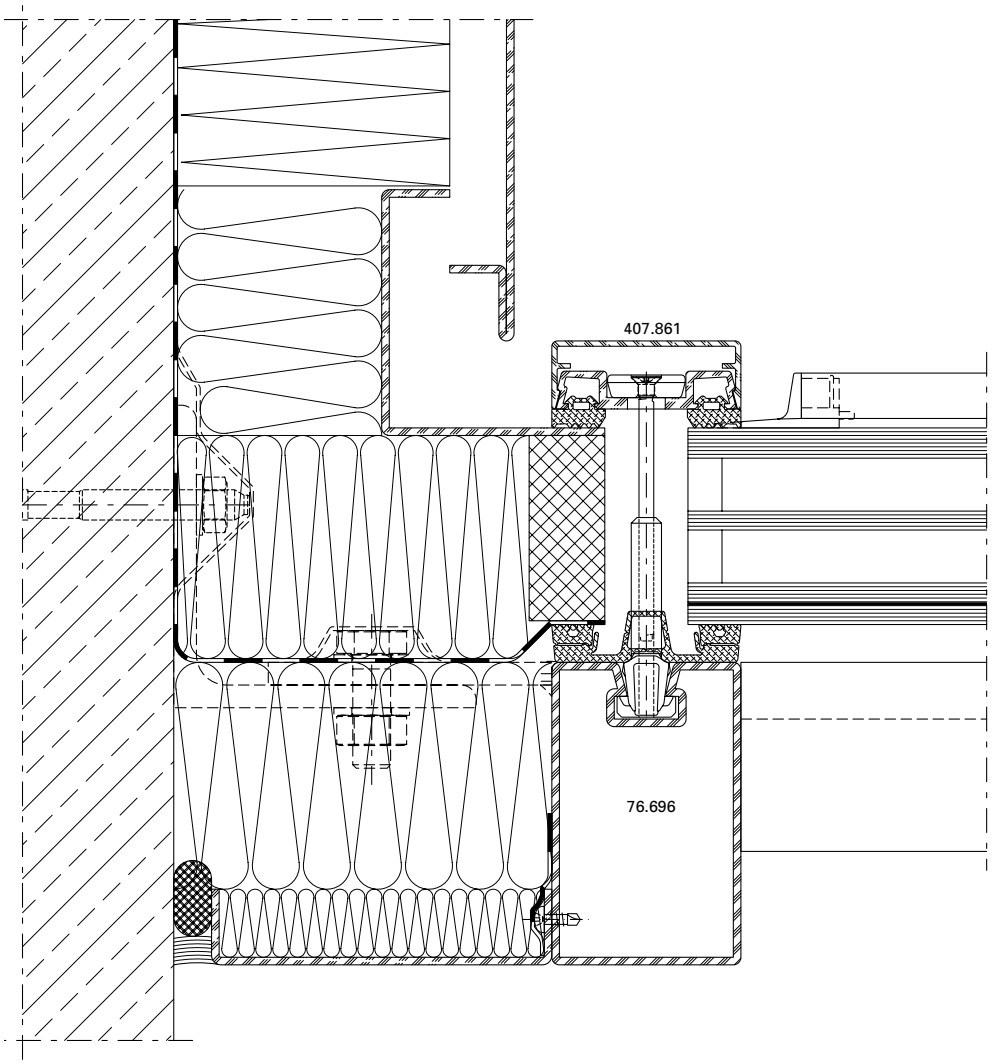

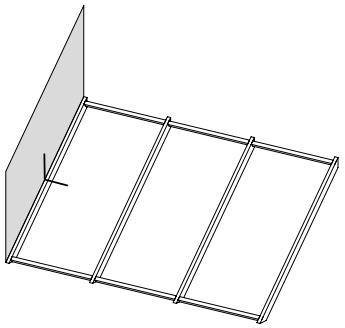

DXF DWG

51-0301-A-005

VISS HI 50 mm
mit Dämmprofil

VISS HI 50 mm
avec gaine isolante

VISS HI 50 mm
with insulating core

U_f-Werte
(nach EN ISO
10077-2:2012-02 + AC 2017-07)

Valeurs U_f
(selon EN ISO
10077-2:2012-02 + AC 2017-07)

U_f values
(according to EN ISO
10077-2:2012-02 + AC 2017-07)

	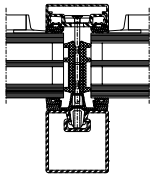	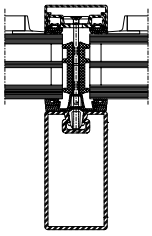	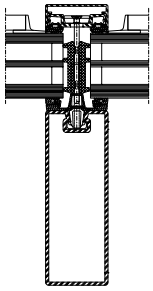	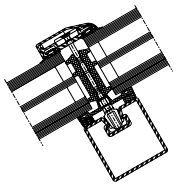	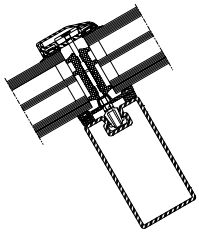	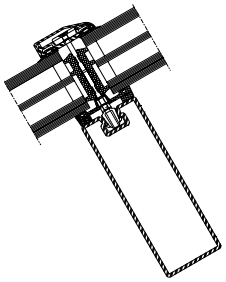
Glas **Verre** **Glass**	Pfosten 50/50 Montant 50/50 Mullion 50/50	Pfosten 50/95 Montant 50/95 Mullion 50/95	Pfosten 50/140 Montant 50/140 Mullion 50/140	Riegel 50/50 Traverse 50/50 Transom 50/50	Riegel 50/95 Traverse 50/95 Transom 50/95	Riegel 50/140 Traverse 50/140 Transom 50/140
35 mm	**0,99 W/m²K**	**1,02 W/m²K**	**1,01 W/m²K**	**0,83 W/m²K**	**1,03 W/m²K**	**1,02 W/m²K**
40 mm	**0,92 W/m²K**	**0,93 W/m²K**	**0,93 W/m²K**	**0,92 W/m²K**	**0,93 W/m²K**	**0,94 W/m²K**
50 mm	**0,78 W/m²K**	**0,80 W/m²K**	**0,79 W/m²K**	**0,79 W/m²K**	**0,81 W/m²K**	**0,80 W/m²K**
60 mm	**0,70 W/m²K**	**0,71 W/m²K**	**0,72 W/m²K**	**0,71 W/m²K**	**0,71 W/m²K**	**0,71 W/m²K**
70 mm	**0,66 W/m²K**	**0,67 W/m²K**	**0,67 W/m²K**	**0,66 W/m²K**	**0,67 W/m²K**	**0,67 W/m²K**

Der Einfluss der Schrauben-befestigung in Höhe von 0.14 W/m²K ist berücksichtigt.

L'influence de la fixation à vis de 0.14 W/m²K est prise en compte.

The 0.14 W/m²K influence of the screw fixing is taken into account.

VISS HI 60 mm
mit Dämmprofil

VISS HI 60 mm
avec gaine isolante

VISS HI 60 mm
with insulating core

U_f-Werte
(nach EN ISO
10077-2:2012-02 + AC 2017-07)

Valeurs U_f
(selon EN ISO
10077-2:2012-02 + AC 2017-07)

U_f values
(according to EN ISO
10077-2:2012-02 + AC 2017-07)

	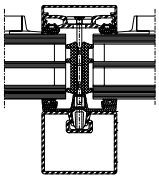	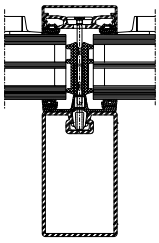	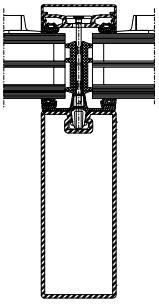	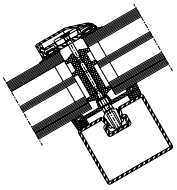	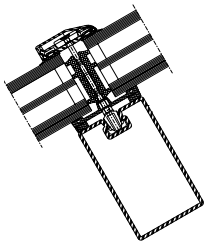	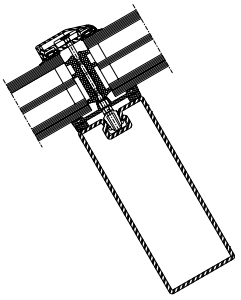
Glas **Verre** **Glass**	Pfosten 60/50 Montant 60/50 Mullion 60/50	Pfosten 60/100 Montant 60/100 Mullion 60/100	Pfosten 60/150 Montant 60/150 Mullion 60/150	Riegel 60/50 Traverse 60/50 Transom 60/50	Riegel 60/100 Traverse 60/100 Transom 60/100	Riegel 60/150 Traverse 60/150 Transom 60/150
35 mm	**0,96 W/m²K**	**0,99 W/m²K**	**0,98 W/m²K**	**1,18 W/m²K**	**1,01 W/m²K**	**1,00 W/m²K**
40 mm	**0,92 W/m²K**	**0,90 W/m²K**	**0,91 W/m²K**	**0,91 W/m²K**	**0,91 W/m²K**	**0,93 W/m²K**
50 mm	**0,76 W/m²K**	**0,78 W/m²K**	**0,77 W/m²K**	**0,78 W/m²K**	**0,80 W/m²K**	**0,78 W/m²K**
60 mm	**0,68 W/m²K**	**0,69 W/m²K**	**0,69 W/m²K**	**0,70 W/m²K**	**0,71 W/m²K**	**0,71 W/m²K**
70 mm	**0,64 W/m²K**	**0,64 W/m²K**	**0,64 W/m²K**	**0,66 W/m²K**	**0,67 W/m²K**	**0,66 W/m²K**

Glas **Verre** **Glass**	**76.140** Pfosten 60/180 Montant 60/180 Mullion 60/180	**76.141** Pfosten 60/220 Montant 60/220 Mullion 60/220	**76.142** Pfosten 60/280 Montant 60/280 Mullion 60/280	**76.140** Riegel 60/180 Traverse 60/180 Transom 60/180	**76.141** Riegel 60/220 Traverse 60/220 Transom 60/220	**76.142** Riegel 60/280 Traverse 60/280 Transom 60/280
60 mm	**0,69 W/m²K**	**0,69 W/m²K**	**0,70 W/m²K**	**0,70 W/m²K**	**0,70 W/m²K**	**0,70 W/m²K**
70 mm	**0,64 W/m²K**	**0,65 W/m²K**	**0,64 W/m²K**	**0,65 W/m²K**	**0,66 W/m²K**	**0,66 W/m²K**

Der Einfluss der Schrauben-befestigung in Höhe von 0.14 W/m²K ist berücksichtigt.

L'influence de la fixation à vis de 0.14 W/m²K est prise en compte.

The 0.14 W/m²K influence of the screw fixing is taken into account.

VISS 50 mm

VISS 50 mm

VISS 50 mm

U_f-Werte
(nach EN ISO
10077-2:2012-02 + AC 2017-07)

Valeurs U_f
(selon EN ISO
10077-2:2012-02 + AC 2017-07)

U_f values
(according to EN ISO
10077-2:2012-02 + AC 2017-07)

	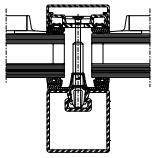	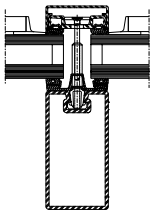	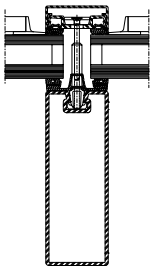	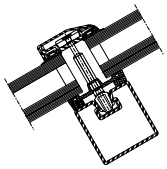	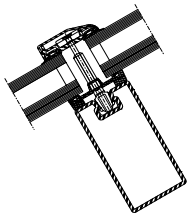	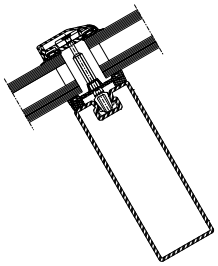
Glas **Verre** **Glass**	Pfosten 50/50 Montant 50/50 Mullion 50/50	Pfosten 50/95 Montant 50/95 Mullion 50/95	Pfosten 50/140 Montant 50/140 Mullion 50/140	Riegel 50/50 Traverse 50/50 Transom 50/50	Riegel 50/95 Traverse 50/95 Transom 50/95	Riegel 50/140 Traverse 50/140 Transom 50/140
20 mm	**1,80 W/m²K**	**1,86 W/m²K**	**1,87 W/m²K**	**1,63 W/m²K**	**1,68 W/m²K**	**1,69 W/m²K**
30 mm	**1,61 W/m²K**	**1,70 W/m²K**	**1,66 W/m²K**	**1,49 W/m²K**	**1,51 W/m²K**	**1,53 W/m²K**
40 mm	**1,50 W/m²K**	**1,60 W/m²K**	**1,56 W/m²K**	**1,38 W/m²K**	**1,41 W/m²K**	**1,42 W/m²K**
50 mm	**1,45 W/m²K**	**1,47 W/m²K**	**1,48 W/m²K**	**1,26 W/m²K**	**1,35 W/m²K**	**1,37 W/m²K**
60 mm	**1,42 W/m²K**	**1,42 W/m²K**	**1,45 W/m²K**	**1,28 W/m²K**	**1,30 W/m²K**	**1,31 W/m²K**
70 mm	**1,37 W/m²K**	**1,41 W/m²K**	**1,40 W/m²K**	**1,26 W/m²K**	**1,27 W/m²K**	**1,29 W/m²K**

Der Einfluss der Schraubenbefestigung in Höhe von 0.14 W/m²K ist berücksichtigt.

L'influence de la fixation à vis de 0.14 W/m²K est prise en compte.

The 0.14 W/m²K influence of the screw fixing is taken into account.

VISS 60 mm

VISS 60 mm

VISS 60 mm

U_f-Werte
(nach EN ISO
10077-2:2012-02 + AC 2017-07)

Valeurs U_f
(selon EN ISO
10077-2:2012-02 + AC 2017-07)

U_f values
(according to EN ISO
10077-2:2012-02 + AC 2017-07)

	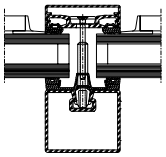	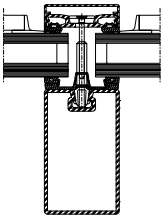	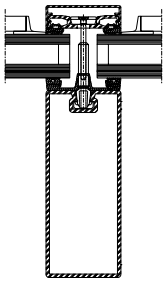	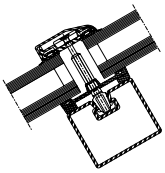	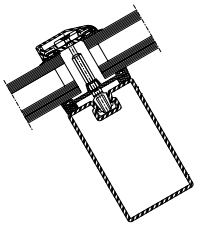	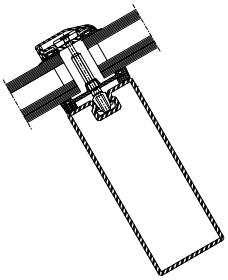
Glas **Verre** **Glass**	Pfosten 60/50 Montant 60/50 Mullion 60/50	Pfosten 60/100 Montant 60/100 Mullion 60/100	Pfosten 60/150 Montant 60/150 Mullion 60/150	Riegel 60/50 Traverse 60/50 Transom 60/50	Riegel 60/100 Traverse 60/100 Transom 60/100	Riegel 60/150 Traverse 60/150 Transom 60/150
20 mm	**1,69 W/m²K**	**1,73 W/m²K**	**1,78 W/m²K**	**1,60 W/m²K**	**1,65 W/m²K**	**1,68 W/m²K**
30 mm	**1,50 W/m²K**	**1,52 W/m²K**	**1,55 W/m²K**	**1,40 W/m²K**	**1,50 W/m²K**	**1,45 W/m²K**
40 mm	**1,39 W/m²K**	**1,39 W/m²K**	**1,42 W/m²K**	**1,37 W/m²K**	**1,40 W/m²K**	**1,42 W/m²K**
50 mm	**1,30 W/m²K**	**1,32 W/m²K**	**1,34 W/m²K**	**1,31 W/m²K**	**1,33 W/m²K**	**1,35 W/m²K**
60 mm	**1,24 W/m²K**	**1,25 W/m²K**	**1,27 W/m²K**	**1,26 W/m²K**	**1,28 W/m²K**	**1,29 W/m²K**
70 mm	**1,20 W/m²K**	**1,21 W/m²K**	**1,23 W/m²K**	**1,13 W/m²K**	**1,25 W/m²K**	**1,16 W/m²K**

Glas **Verre** **Glass**	**76.140** Pfosten 60/180 Montant 60/180 Mullion 60/180	**76.141** Pfosten 60/220 Montant 60/220 Mullion 60/220	**76.142** Pfosten 60/280 Montant 60/280 Mullion 60/280	**76.140** Riegel 60/180 Traverse 60/180 Transom 60/180	**76.141** Riegel 60/220 Traverse 60/220 Transom 60/220	**76.142** Riegel 60/280 Traverse 60/280 Transom 60/280
20 mm	**1,76 W/m²K**	**1,79 W/m²K**	**1,80 W/m²K**	**1,62 W/m²K**	**1,62 W/m²K**	**1,63 W/m²K**
30 mm	**1,52 W/m²K**	**1,55 W/m²K**	**1,55 W/m²K**	**1,38 W/m²K**	**1,44 W/m²K**	**1,39 W/m²K**
40 mm	**1,42 W/m²K**	**1,42 W/m²K**	**1,42 W/m²K**	**1,34 W/m²K**	**1,34 W/m²K**	**1,35 W/m²K**
50 mm	**1,33 W/m²K**	**1,34 W/m²K**	**1,32 W/m²K**	**1,28 W/m²K**	**1,29 W/m²K**	**1,29 W/m²K**
60 mm	**1,28 W/m²K**	**1,27 W/m²K**	**1,28 W/m²K**	**1,24 W/m²K**	**1,24 W/m²K**	**1,24 W/m²K**
70 mm	**1,23 W/m²K**	**1,24 W/m²K**	**1,22 W/m²K**	**1,11 W/m²K**	**1,22 W/m²K**	**1,12 W/m²K**

Der Einfluss der Schrauben-befestigung in Höhe von 0.14 W/m²K ist berücksichtigt.

L'influence de la fixation à vis de 0.14 W/m²K est prise en compte.

The 0.14 W/m²K influence of the screw fixing is taken into account.

VISS BASIC TVS

TRÄGERUNABHÄNGIGE HOCHWÄRMEGEDÄMMTE VERTIKALFASSADEN

VISS BASIC TVS

HIGHLY THERMALLY INSULATED BEAM INDEPENDANT VERTICAL FAÇADE

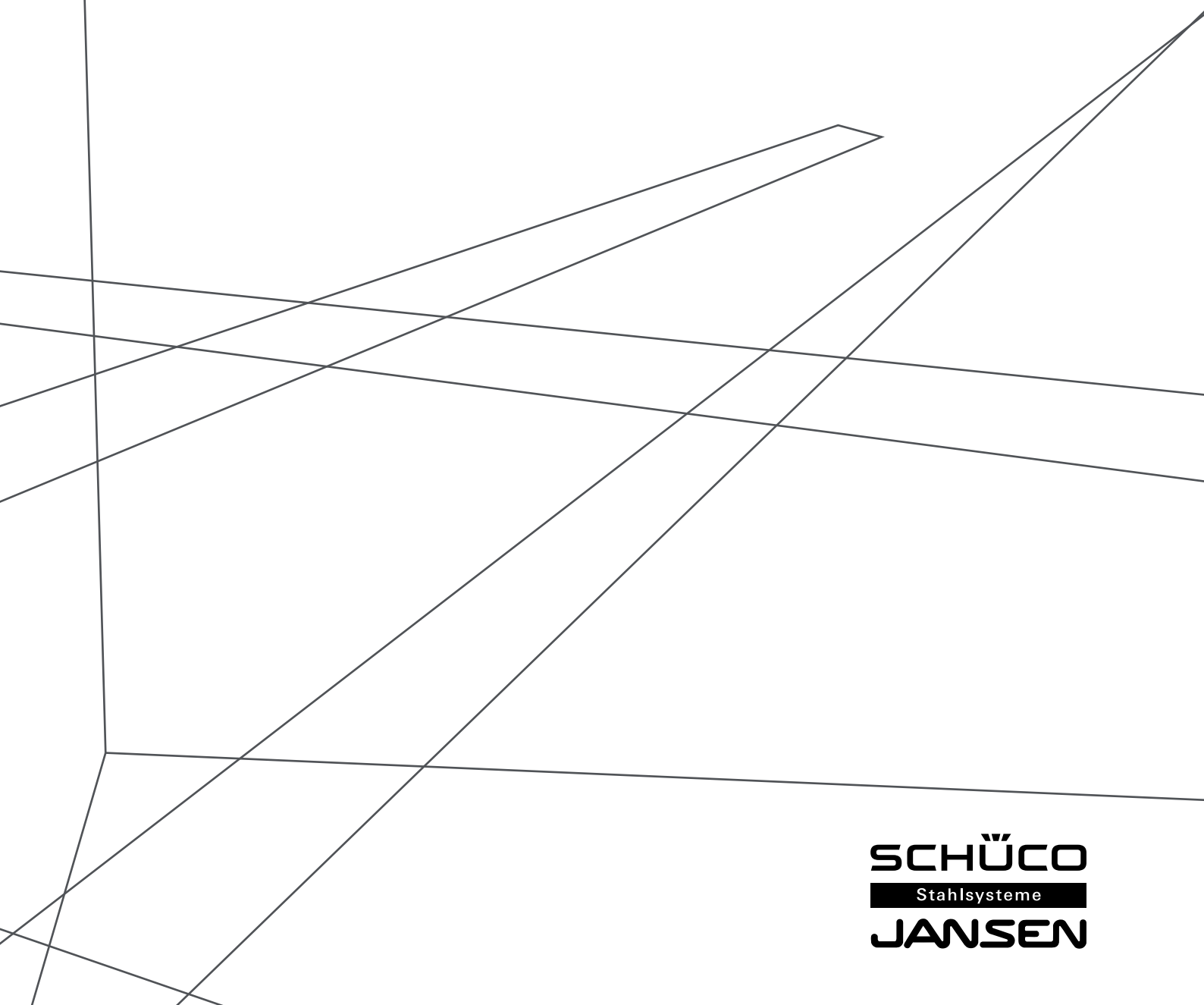

SCHÜCO
Stahlsysteme
JANSEN

- CE-Kennzeichnung nach EN 13830
- U_f Wert bis 0.81 W/m²K
- Ansichtsbreiten 50 und 60 mm
- Füllelementstärken 6 bis 70 mm
- Füllelementgewichte bis 1800 kg
- Handelsübliche Hohlprofile, IPE-Träger, etc.
- VISS $I_x$tra massgefertigte, lasergeschweisste, scharfkantige Profile
- Kombinierbar mit dem Standard VISS System, der Brandschutzlösung VISS Fire und der einbruchhemmenden Variante VISS RC

- Marquage CE selon EN 13830
- Valeur U_f jusqu'à 0.81 W/m²K
- Largeurs de face 50 et 60 mm
- Éléments de remplissage de 6 à 70 mm d'épaisseur
- Poids de remplissage jusqu'à 1800 kg
- Profilés creux usuels, Porteurs IPE, etc.
- Profilés VISS $I_x$tra sur mesure, soudés au laser, à angles vifs
- Combinable avec le système standard VISS, la protection incendie VISS Fire et la variante anti-effraction VISS RC

- CE marking in accordance with EN 13830
- U_f value to 0.81 W/m²K
- 50 and 60 mm face widths
- Infill panel thicknesses of 6 to 70 mm
- Infill unit weights up to 1800 kg
- Standard hollow profiles, IPE beams, etc.
- VISS $I_x$tra custom-made, laser-welded, square-edge profiles
- Can be combined with the standard VISS system, the VISS Fire fire protection solution and the VISS RC burglar-resistant version

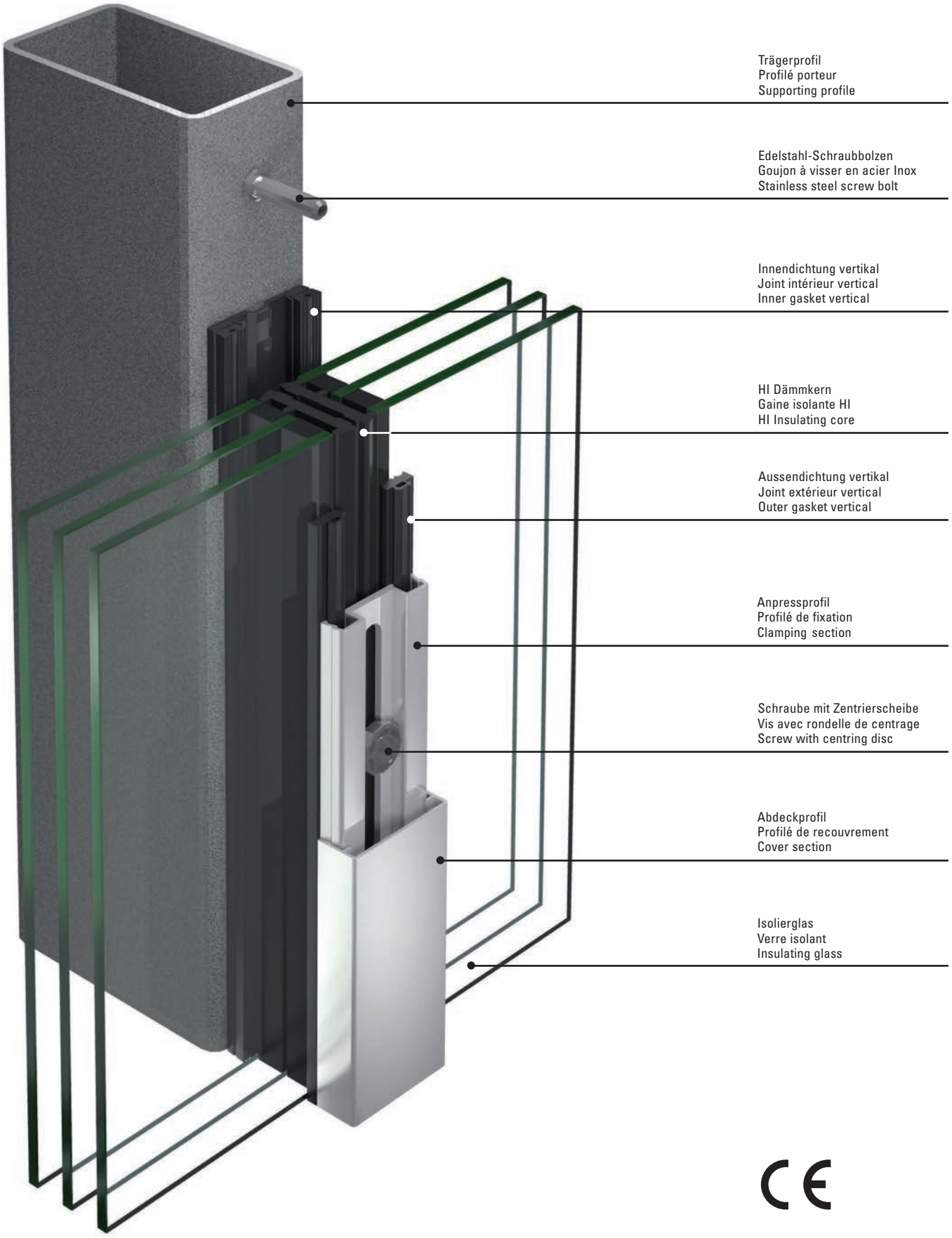
Trägerprofil
Profilé porteur
Supporting profile
Edelstahl-Schraubbolzen
Goujon à visser en acier Inox
Stainless steel screw bolt
Innendichtung vertikal
Joint intérieur vertical
Inner gasket vertical
HI Dämmkern
Gaine isolante HI
HI Insulating core
Aussendichtung vertikal
Joint extérieur vertical
Outer gasket vertical
Anpressprofil
Profilé de fixation
Clamping section
Schraube mit Zentrierscheibe
Vis avec rondelle de centrage
Screw with centring disc
Abdeckprofil
Profilé de recouvrement
Cover section
Isolierglas
Verre isolant
Insulating glass

CE

	Prüfungen (Prüfnorm) **Essais (Norme d'essai)** **Tests (Test standard)**	**Klassifizierungs-Norm** **Norme de classification** **Classification standard**	**Werte** **Valeurs** **Values**
	Schlagregendichtheit (EN 12155) Etanchéité à la pluie battante (EN 12155) Watertightness (EN 12155)	**EN 12154**	RE 1200
	Widerstand bei Windlast (EN 12179) Résistance à la pression du vent (EN 12179) Resistance to wind load (EN 12179)	**EN 13116**	Bemessungslast 2 kN/m² Charge de calcul 2 kN/m² Designed load 2 kN/m²
	Luftdurchlässigkeit (EN 12153) Perméabilité à l'air (EN 12153) Air permeability (EN 12153)	**EN 12152**	Klasse AE Classe AE Class AE
	Wärmedurchgangskoeffizient (EN 13947) Transmission thermique (EN 13947) Thermal transmittance (EN 13947)	**EN ISO 10077-2**	ab U_f > 0.81 W/m²K dès U_f > 0.81 W/m²K from U_f > 0.81 W/m²K
	Schallschutz (EN ISO 140-3) Isolation phonique (EN ISO 140-3) Sound insulation (EN ISO 140-3)	**EN ISO 717-1**	npd
	Einbruchhemmung Anti-effraction Burglar resistance	**prEN 1627**	RC2 / RC3 / RC4
	Stossfestigkeit Résistance au chocs Impact strength	**EN 14019**	Klasse E5 / I5 Classe E5 / I5 Class E5 / I5
	Brandverhalten Réaction au feu Reaction to fire	**EN 13501-1**	Klasse E Classe E Class E
	Technische Regeln für die Verwendung von absturzsichernden Verglasungen Règlement technique pour la sécurité anti-chute des vitrages The technical regulations for protecting glazing against falling out	**TRAV**	Kategorie A Catégorie A Category A

VISS I$_x$tra
Variable Profilformen

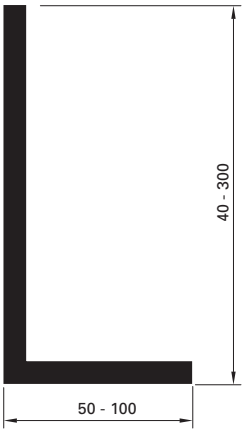

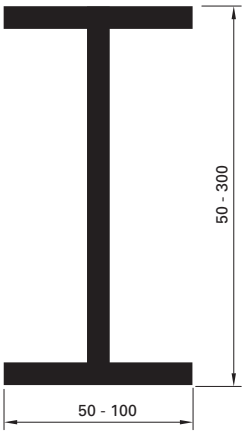

VISS I$_x$tra
Formes de profilés variables

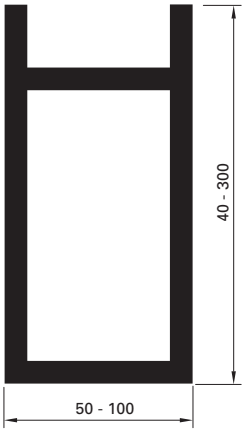

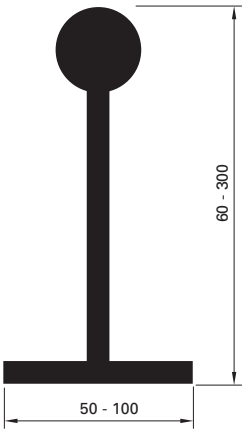

VISS I$_x$tra
Variable profile shapes

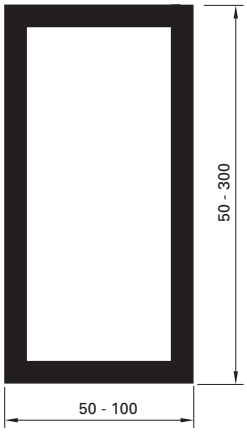

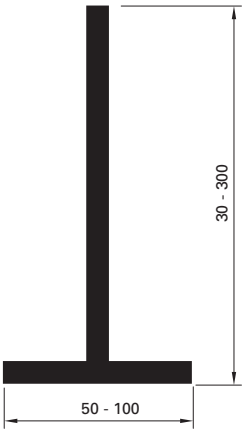

Werkstoffe
Stahl:
S 235 JR
S 275 J2

Edelstahl:
1.4307 (304L)
1.4404 (316L)

Oberflächen
– sandgestrahlt
– gebeizt
– geschliffen
– poliert

Laserschweissung:
Herstellerqualifikation nach DIN 18800-7 zusammen mit Bewertung nach EN ISO 13919-1, Laserschweisstiefe min. 5 mm, Ansichtsbreite ca. 2 mm

Andere Varianten und Kombinationen auf Anfrage

Matériaux
Acier:
S 235 JR
S 275 J2

Acier Inox:
1.4307 (304L)
1.4404 (316L)

Surfaces
– nettoyées au sable
– décapées
– poncées
– polies

Soudage laser:
Qualification du fabricant selon DIN 18800-7 conjointement avec l'évaluation selon EN ISO 13919-1, profondeur de pénétration en soudage par laser au moins 5 mm, largeur de face env. 2 mm

Autres variantes et combinaisons sur demande

Materials
Steel:
S 235 JR
S 275 J2

Stainless steel:
1.4307 (304L)
1.4404 (316L)

Surfaces
– sandblasted
– pickled
– ground
– polished

Laser welding:
Manufacturer's qualification compliant to DIN 18800-7 together with assessment based on EN ISO 13919-1, laser-welding depth min. 5 mm, sight line approx. 2 mm

Other types and combinations on request

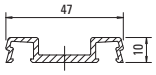

407.800

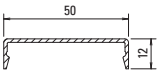

407.860

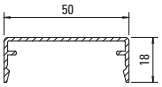

407.861

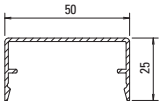

407.862

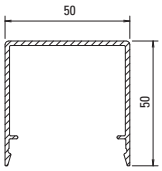

407.863

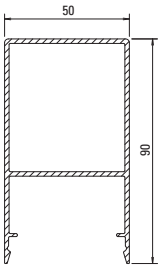

407.864

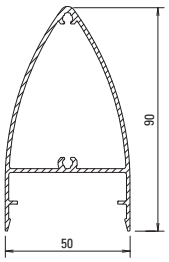

407.914

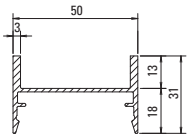

407.900

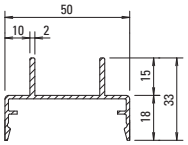

407.911

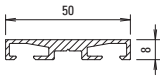

407.818**

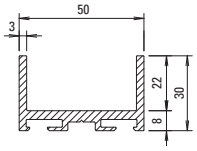

407.817*

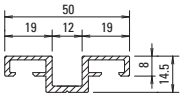

407.858**

* Sonderkonstruktion (nach Produktnorm EN 13830 nicht geprüft). Einsatz nur im Pfostenbereich.

* Construction spéciale (non contrôlé selon la norme produit EN 13830). Utilisation uniquement dans la zone du montant.

* Special construction (Not tested in accordance with the EN 13830 product standard). Only for use in mullion area.

** Sonderkonstruktion (nach Produktnorm EN 13830 nicht geprüft).

** Construction spéciale (non contrôlé selon la norme produit EN 13830).

** Special construction (Not tested in accordance with the EN 13830 product standard).

Profil-Nr.	G kg/m	U m²/m	P m²/m	L mm
407.800	0,414	0,160		6000
407.817	1,030	0,253	0,154	6000
407.818	0,520	0,176	0,066	6000
407.858	0,530	0,203	0,087	6000
407.860	0,266	0,147	0,072	6000
407.861	0,341	0,185	0,084	6000

Profil-Nr.	G kg/m	U m²/m	P m²/m	L mm
407.862	0,394	0,213	0,098	6000
407.863	0,660	0,313	0,148	6000
407.864	1,344	0,360	0,228	6000
407.900	0,556	0,240	0,138	6000
407.911	0,510	0,245	0,146	6000
407.914	0,980	0,301	0,193	6000

Edelstahl-Abdeckprofile
Werkstoff 1.4301 (AISI 304)
geschliffen, Korn 220/240,
mit Schutzfolie

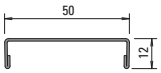

400.860

Profilé de recouvrement acier Inox
Qualité 1.4301 (AISI 304)
meulé, degré 220/240,
avec feuille de protection

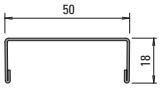

400.861

Stainless steel cover sections
Material 1.4301 (AISI 304)
polished, grain 220/240,
with protective film

Edelstahl-Abdeckprofile
Werkstoff 1.4401 (AISI 316)
geschliffen, Korn 220/240,
mit Schutzfolie

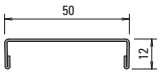

400.862

Profilé de recouvrement acier Inox
Qualité 1.4401 (AISI 316)
meulé, degré 220/240,
avec feuille de protection

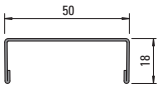

400.863

Stainless steel cover sections
Material 1.4401 (AISI 316)
polished, grain 220/240,
with protective film

Profil-Nr.	G kg/m	L mm
400.860	0,644	6000
400.861	0,734	6000

Profil-Nr.	G kg/m	L mm
400.862	0,652	6000
400.863	0,744	6000

Artikelbibliothek
Bibliothèque des articles
Article library

DXF DWG

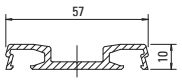

407.802

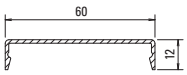

407.865

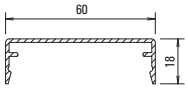

407.866

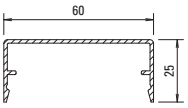

407.867

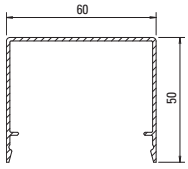

407.868

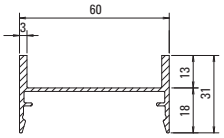

407.901

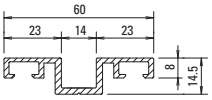

407.859*

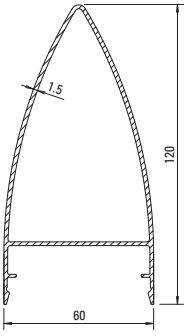

407.915

Profil-Nr.	G kg/m	U m²/m	P m²/m	L mm
407.802	0,558	0,190		6000
407.865	0,304	0,167	0,082	6000
407.866	0,379	0,205	0,094	6000
407.867	0,432	0,223	0,108	6000

Profil-Nr.	G kg/m	U m²/m	P m²/m	L mm
407.868	0,750	0,330	0,160	6000
407.859	0,643	0,233	0,097	6000
407.901	0,590	0,255	0,148	6000
407.915	1,258	0,373	0,240	6000

* Sonderkonstruktion (nach Produktnorm EN 13830 nicht geprüft). Einsatz nur im Pfostenbereich.

* Construction spéciale (non contrôlé selon la norme produit EN 13830). Utilisation uniquement dans la zone du montant.

* Special construction (Not tested in accordance with the EN 13830 product standard). Only for use in mullion area.

VISS Basic HI

Pfosten-Detail
Ansichtsbreite 50 mm
Schraubbolzen

VISS Basic HI

Détail du montant
Largeur de face 50 mm
Goujon à visser

VISS Basic HI

Detail of mullion
Width 50 mm
Screw bolt

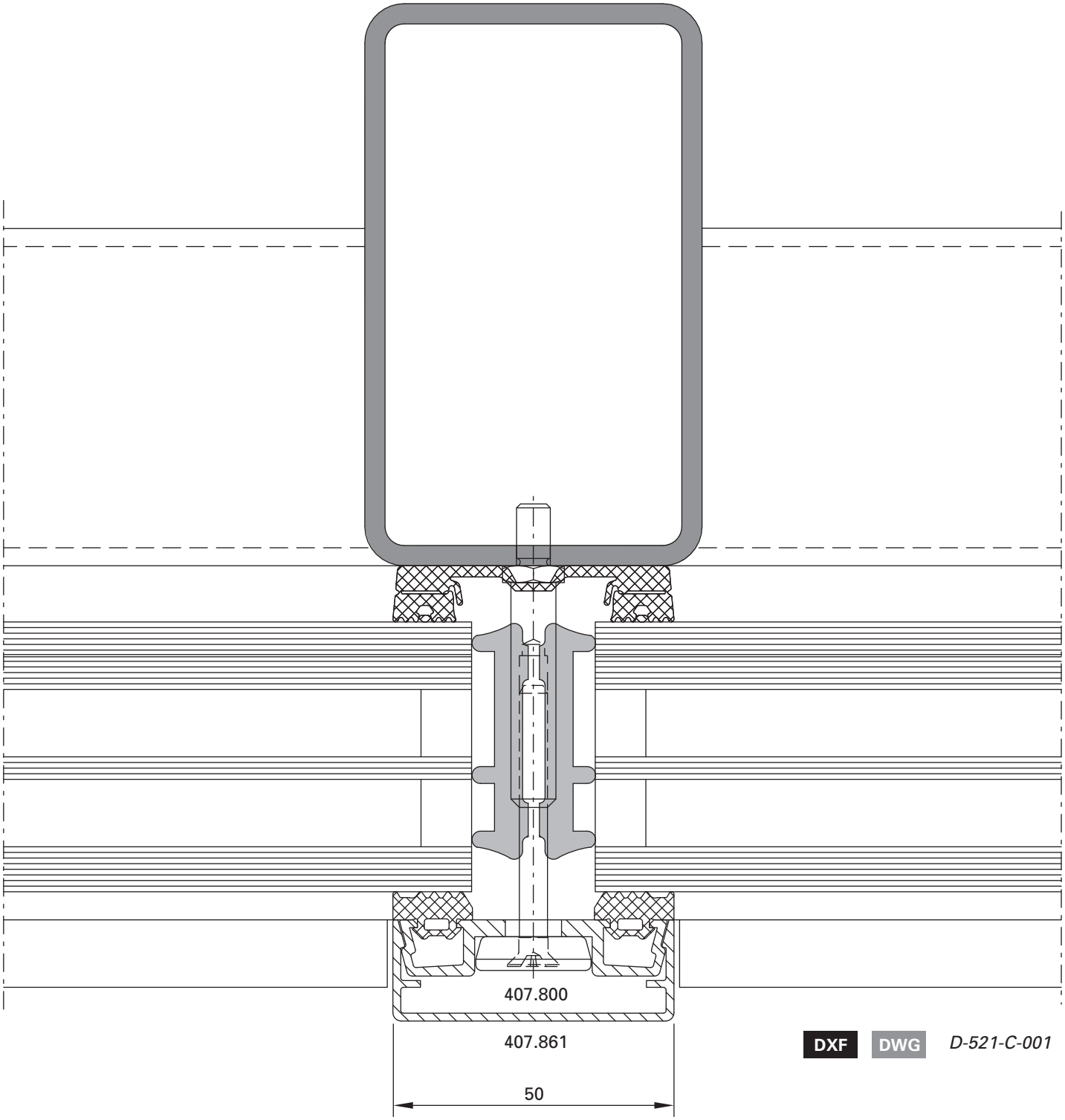

DXF **DWG** *D-521-C-001*

U_f-Werte siehe Seiten 24-63/64/65

Valeurs U_f voir pages 24-63/64/65

U_f values see pages 24-63/64/65

VISS Basic HI

Riegel-Detail
Ansichtsbreite 50 mm
Schraubbolzen

VISS Basic HI

Détail de la traverse
Largeur de face 50 mm
Goujon à visser

VISS Basic HI

Detail of transom
Width 50 mm
Screw bolt

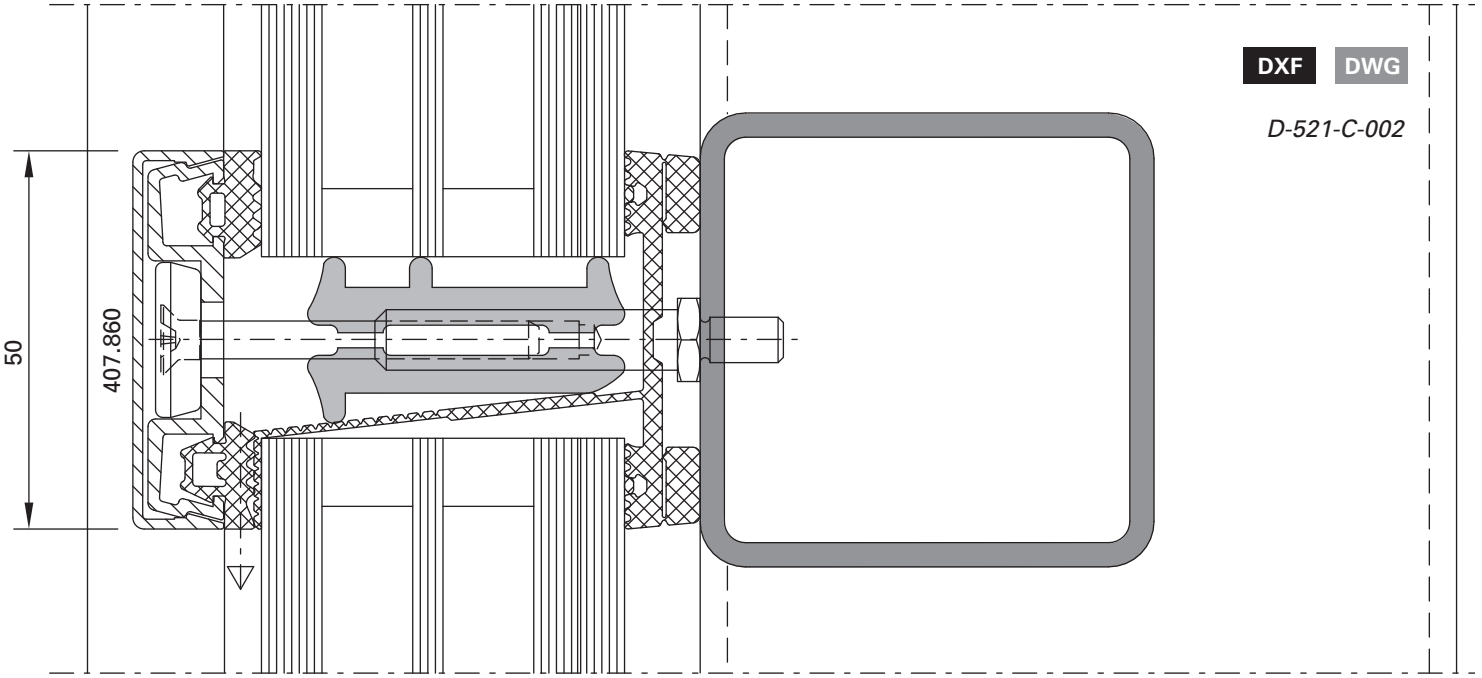

DXF DWG

D-521-C-002

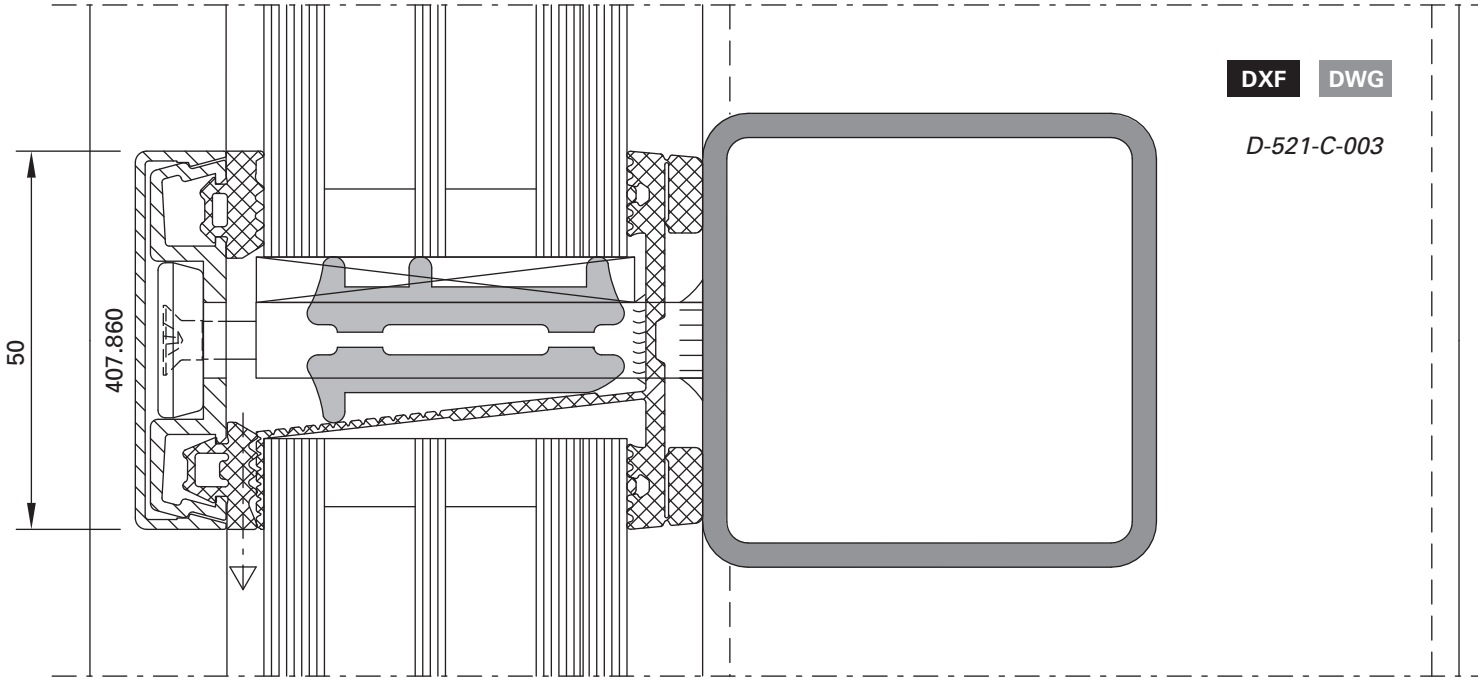

DXF DWG

D-521-C-003

Pfosten-Detail
Ansichtsbreite 50 mm
Schraubbolzen

Détail du montant
Largeur de face 50 mm
Goujon à visser

Detail of mullion
Width 50 mm
Screw bolt

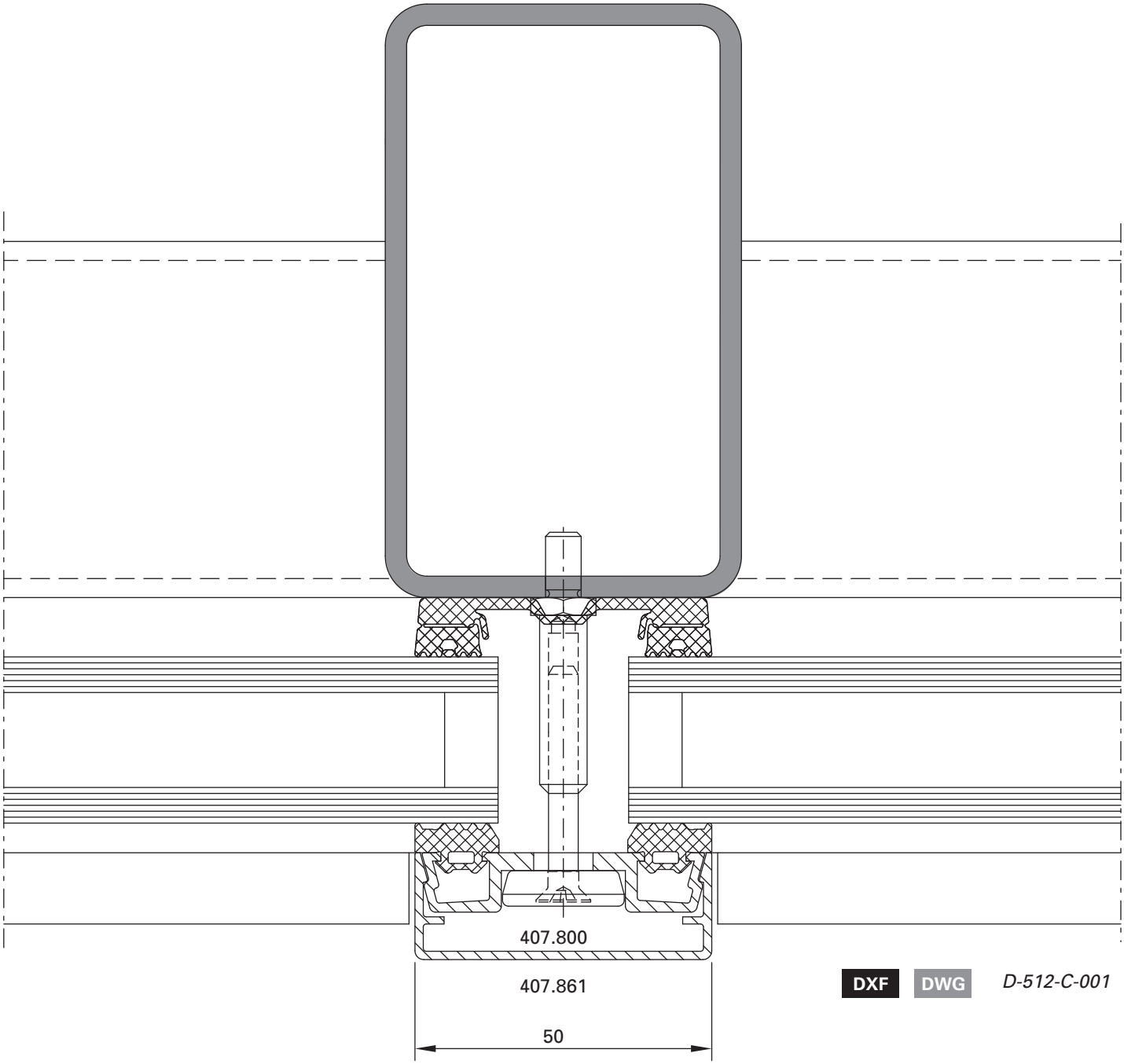

DXF **DWG** *D-512-C-001*

U_f-Werte siehe Seiten 24-63/64/65

Valeurs U_f voir pages 24-63/64/65

U_f values see pages 24-63/64/65

Pfosten-Detail VISS I$_x$tra
Ansichtsbreite 50 mm
Schraubbolzen

Détail du montant VISS I$_x$tra
Largeur de face 50 mm
Goujon à visser

Detail of mullion VISS I$_x$tra
Width 50 mm
Screw bolt

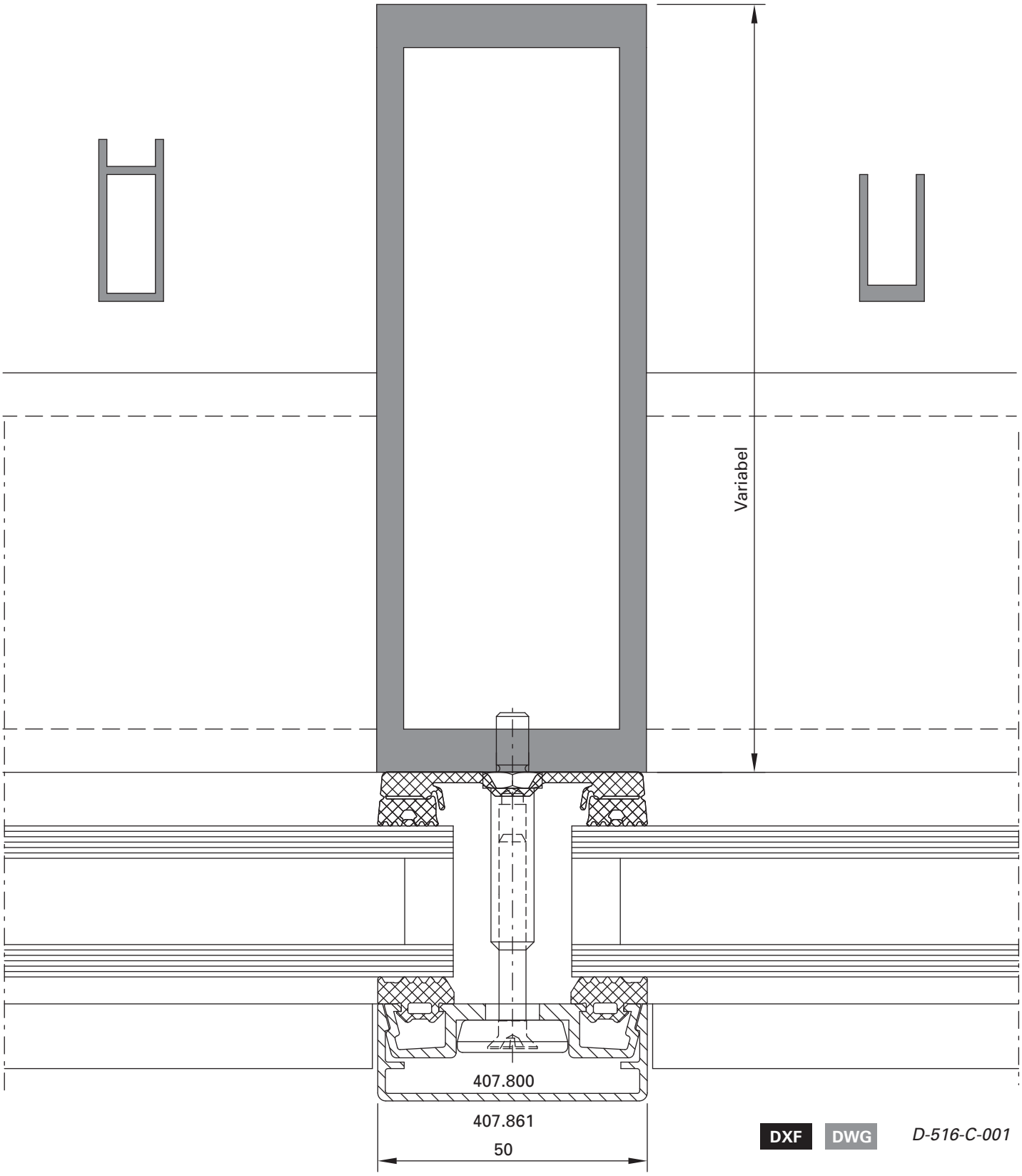

DXF DWG *D-516-C-001*

Pfosten-Detail
Ansichtsbreite 50 mm
Schweissbolzen

Détail du montant
Largeur de face 50 mm
Goujon à souder

Detail of mullion
Width 50 mm
Welding stud

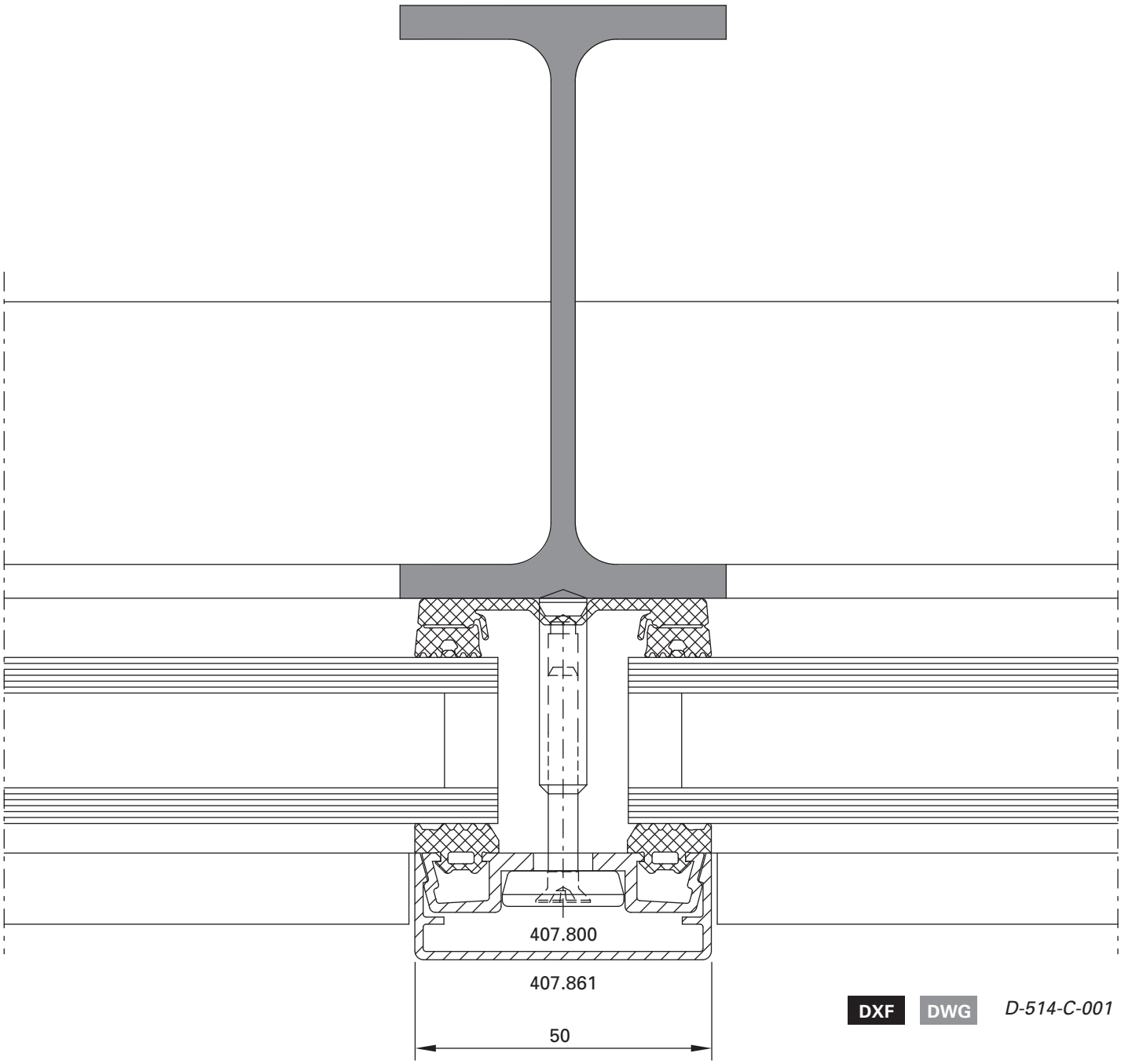

DXF DWG *D-514-C-001*

U_f-Werte siehe Seiten 24-63/64/65

Valeurs U_f voir pages 24-63/64/65

U_f values see pages 24-63/64/65

Pfosten-Detail VISS $I_x$tra
Ansichtsbreite 50 mm
Schweissbolzen

Détail du montant VISS $I_x$tra
Largeur de face 50 mm
Goujon à souder

Detail of mullion VISS $I_x$tra
Width 50 mm
Welding stud

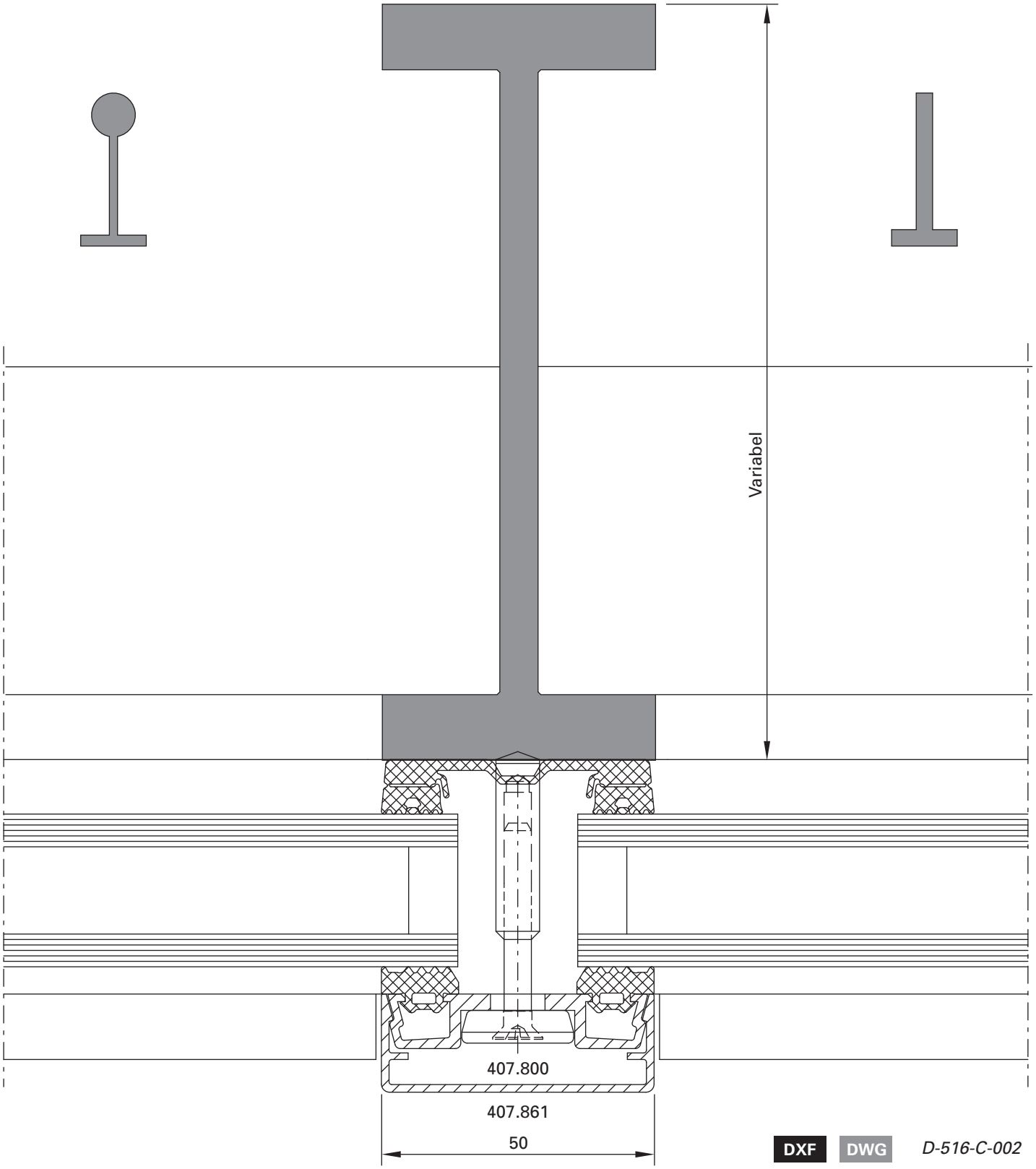

DXF DWG *D-516-C-002*

Riegel-Detail
Ansichtsbreite 50 mm
Schraubbolzen

Détail de la traverse
Largeur de face 50 mm
Goujon à visser

Detail of transom
Width 50 mm
Screw bolt

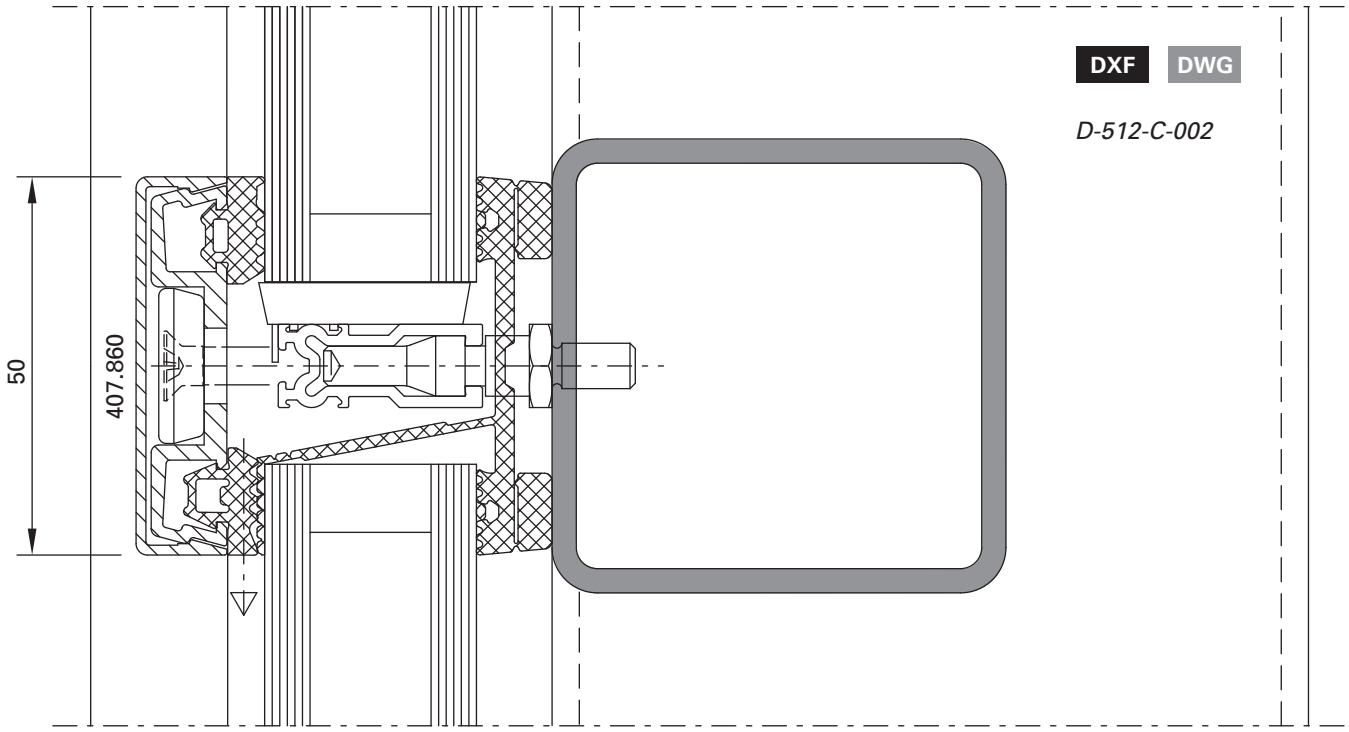

DXF DWG

D-512-C-002

Riegel-Detail
Ansichtsbreite 50 mm
Schweissbolzen

Détail de la traverse
Largeur de face 50 mm
Goujon à souder

Detail of transom
Width 50 mm
Welding stud

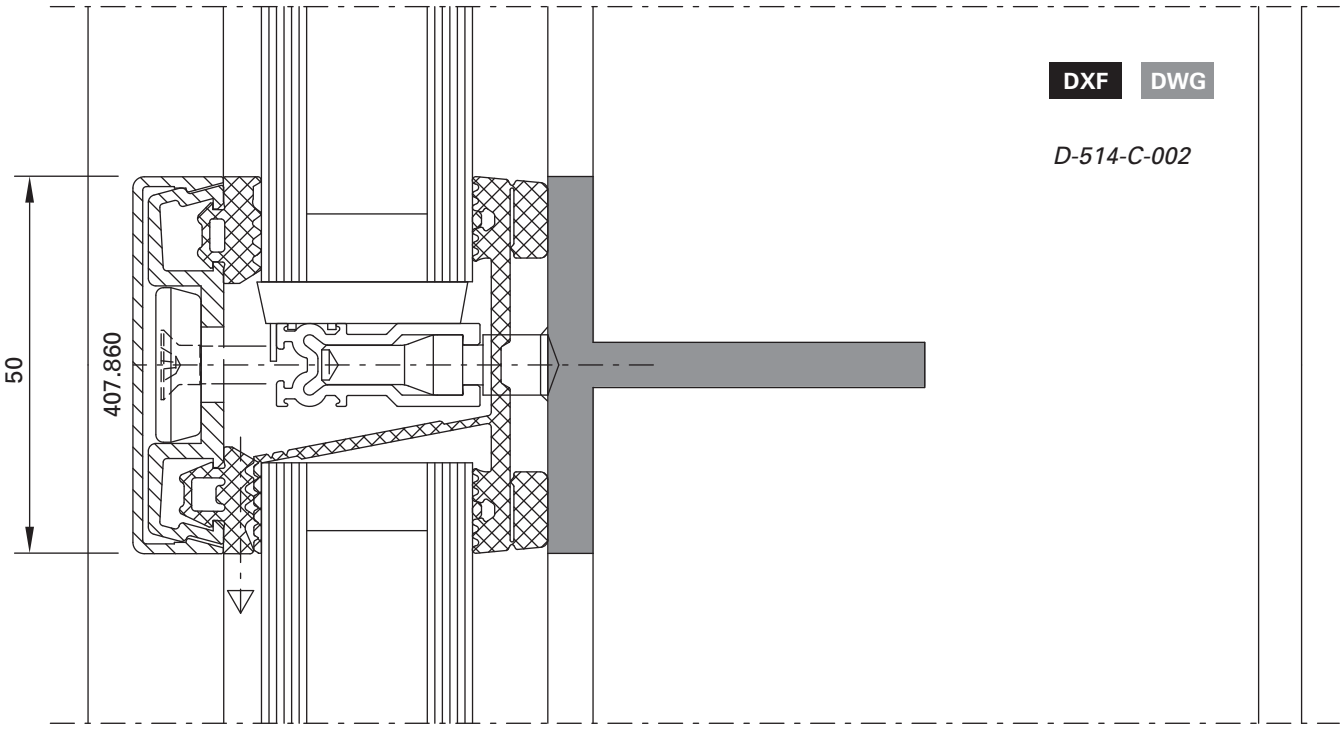

DXF DWG

D-514-C-002

Pfosten-Detail
Ansichtsbreite 60 mm
Schraubbolzen

Détail du montant
Largeur de face 60 mm
Goujon à visser

Detail of mullion
Width 60 mm
Screw bolt

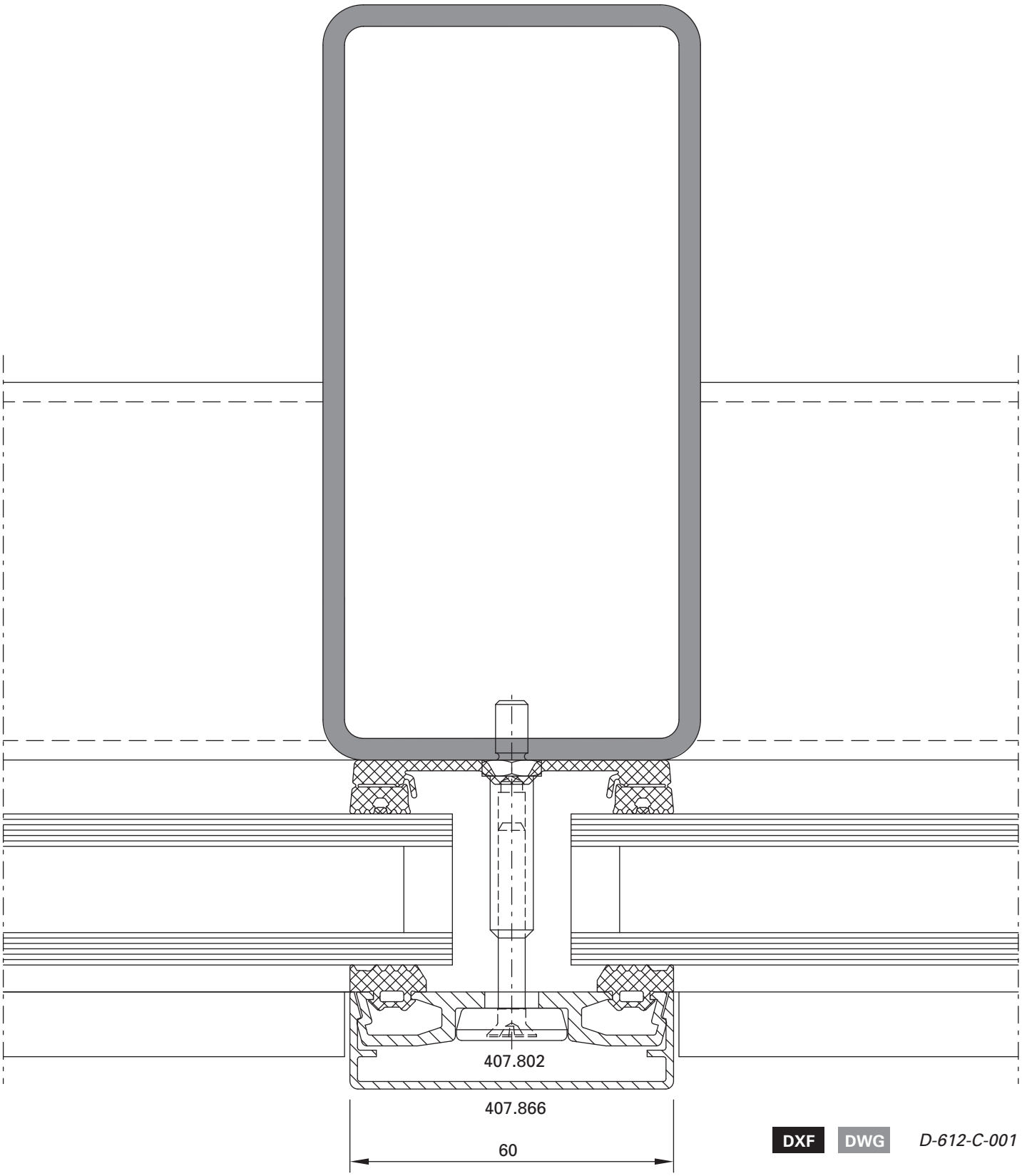

DXF DWG *D-612-C-001*

Pfosten-Detail VISS $I_x$tra
Ansichtsbreite 60 mm
Schraubbolzen

Détail du montant VISS $I_x$tra
Largeur de face 60 mm
Goujon à visser

Detail of mullion VISS $I_x$tra
Width 60 mm
Screw bolt

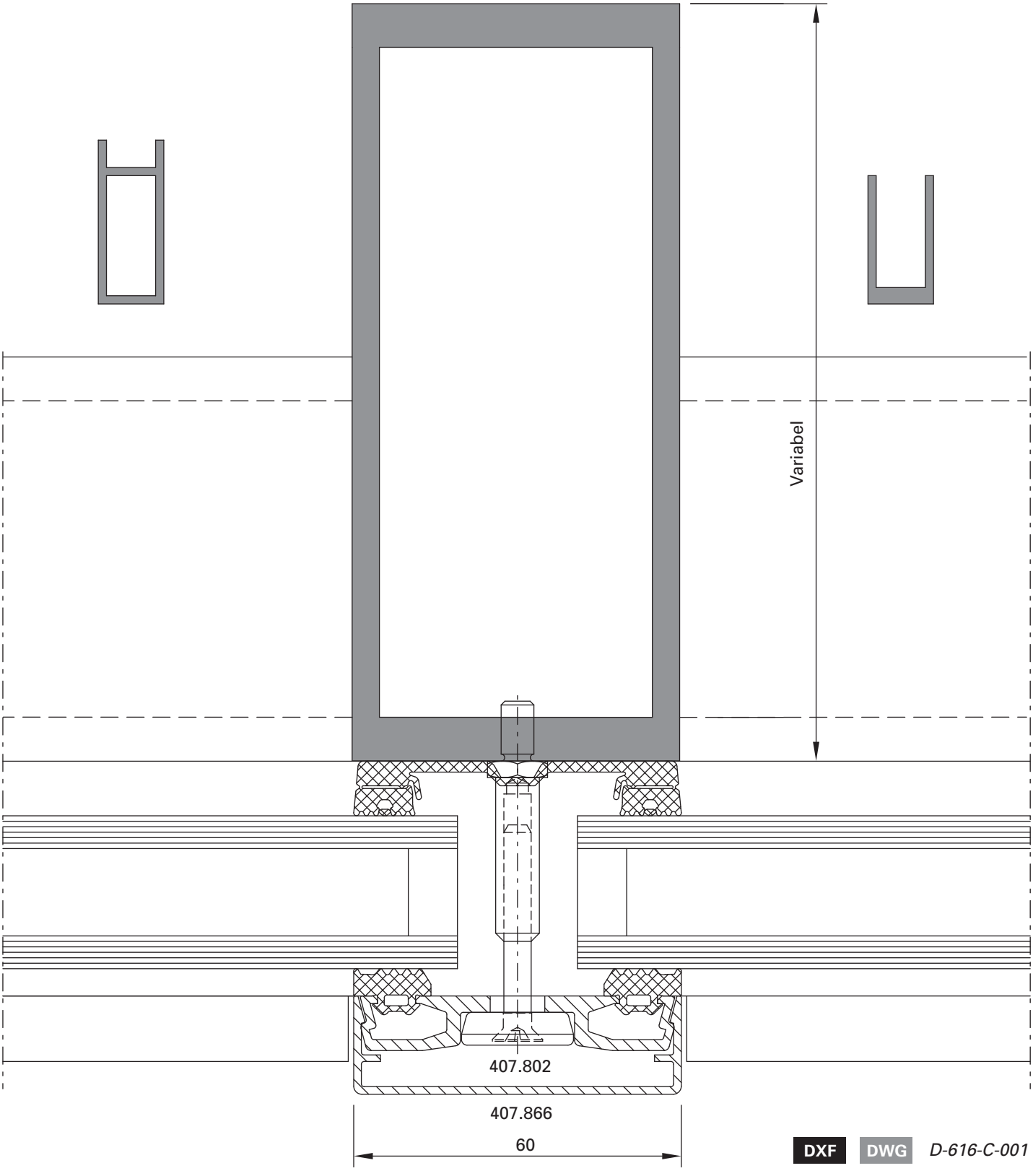

DXF DWG *D-616-C-001*

Pfosten-Detail
Ansichtsbreite 60 mm
Schweissbolzen

Détail du montant
Largeur de face 60 mm
Goujon à souder

Detail of mullion
Width 60 mm
Welding stud

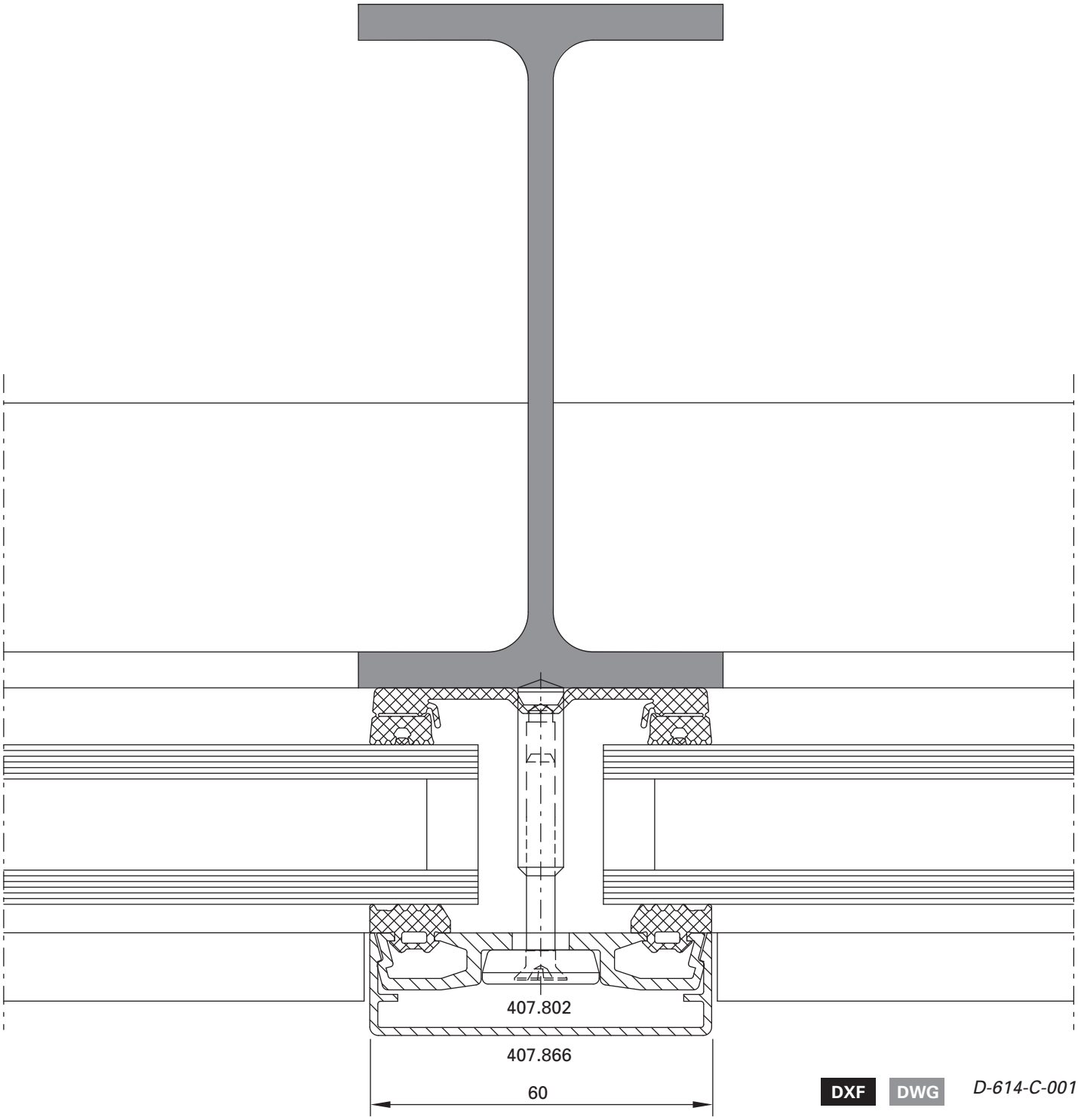

DXF DWG *D-614-C-001*

U_f-Werte siehe Seiten 24-63/64/65
Valeurs U_f voir pages 24-63/64/65
U_f values see pages 24-63/64/65

Pfosten-Detail VISS I$_x$tra
Ansichtsbreite 60 mm
Schweissbolzen

Détail du montant VISS I$_x$tra
Largeur de face 60 mm
Goujon à souder

Detail of mullion VISS I$_x$tra
Width 60 mm
Welding stud

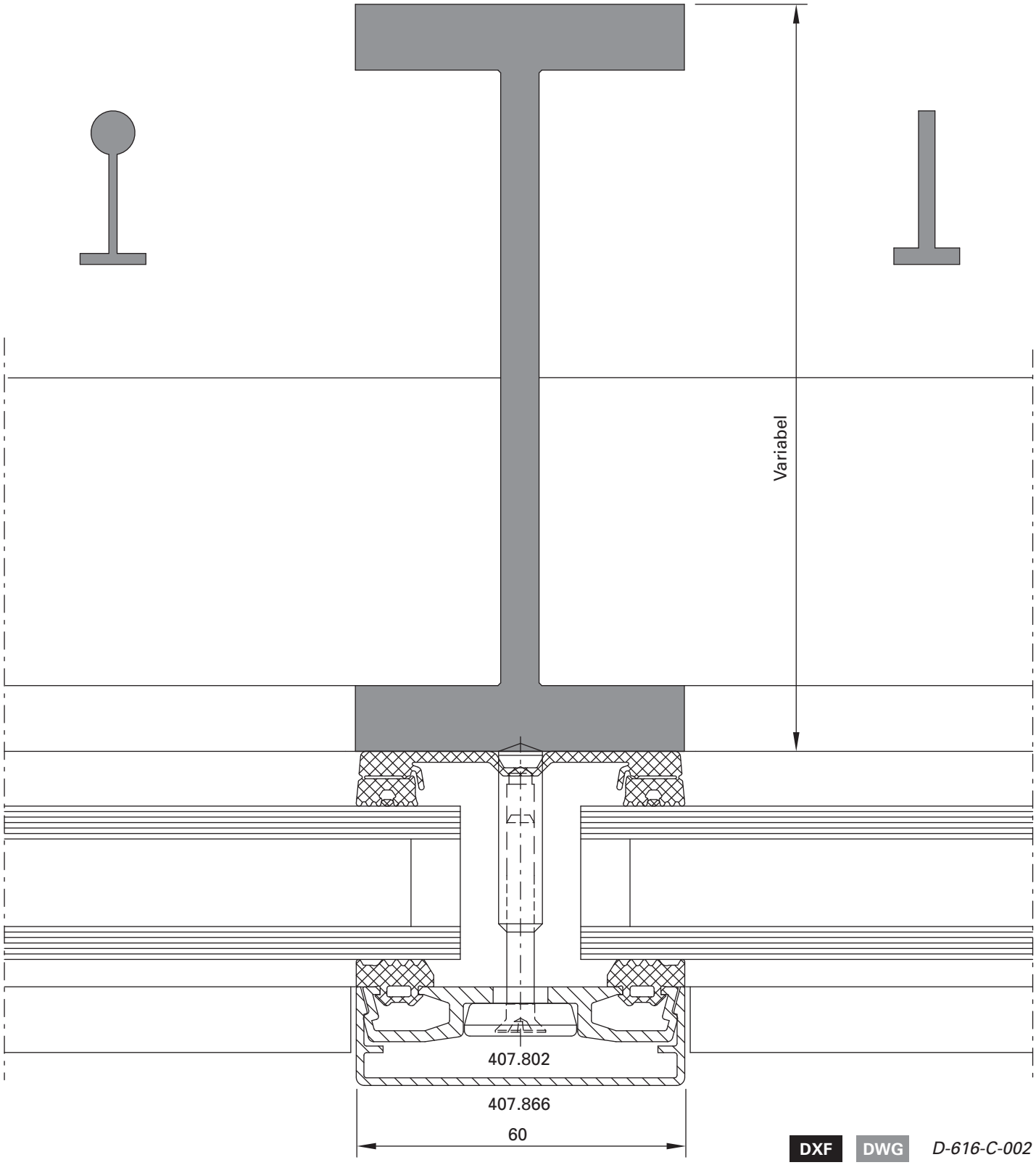

DXF **DWG** *D-616-C-002*

Riegel-Detail
Ansichtsbreite 60 mm
Schraubbolzen

Détail de la traverse
Largeur de face 60 mm
Goujon à visser

Detail of transom
Width 60 mm
Screw bolt

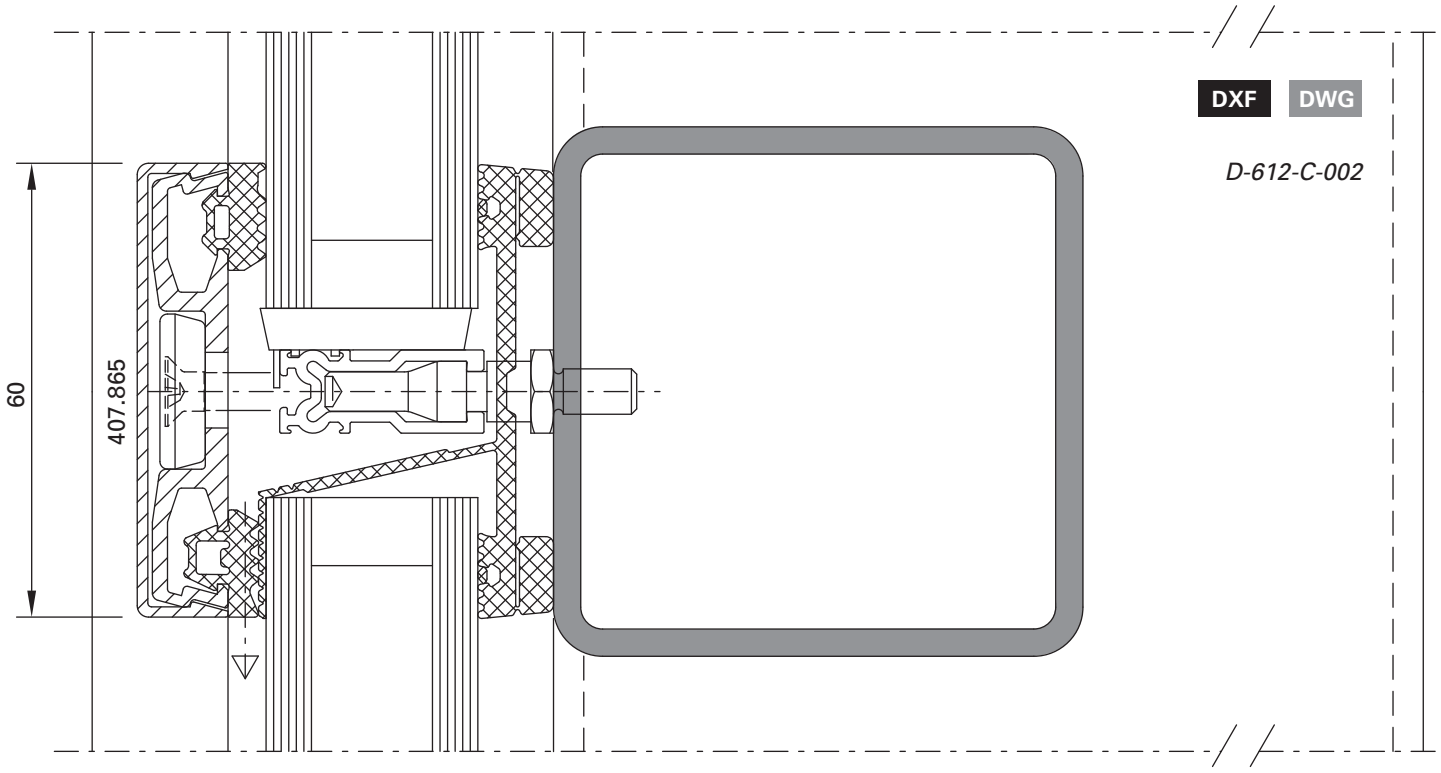

DXF DWG

D-612-C-002

Riegel-Detail
Ansichtsbreite 60 mm
Schweissbolzen

Détail de la traverse
Largeur de face 60 mm
Goujon à souder

Detail of transom
Width 60 mm
Welding stud

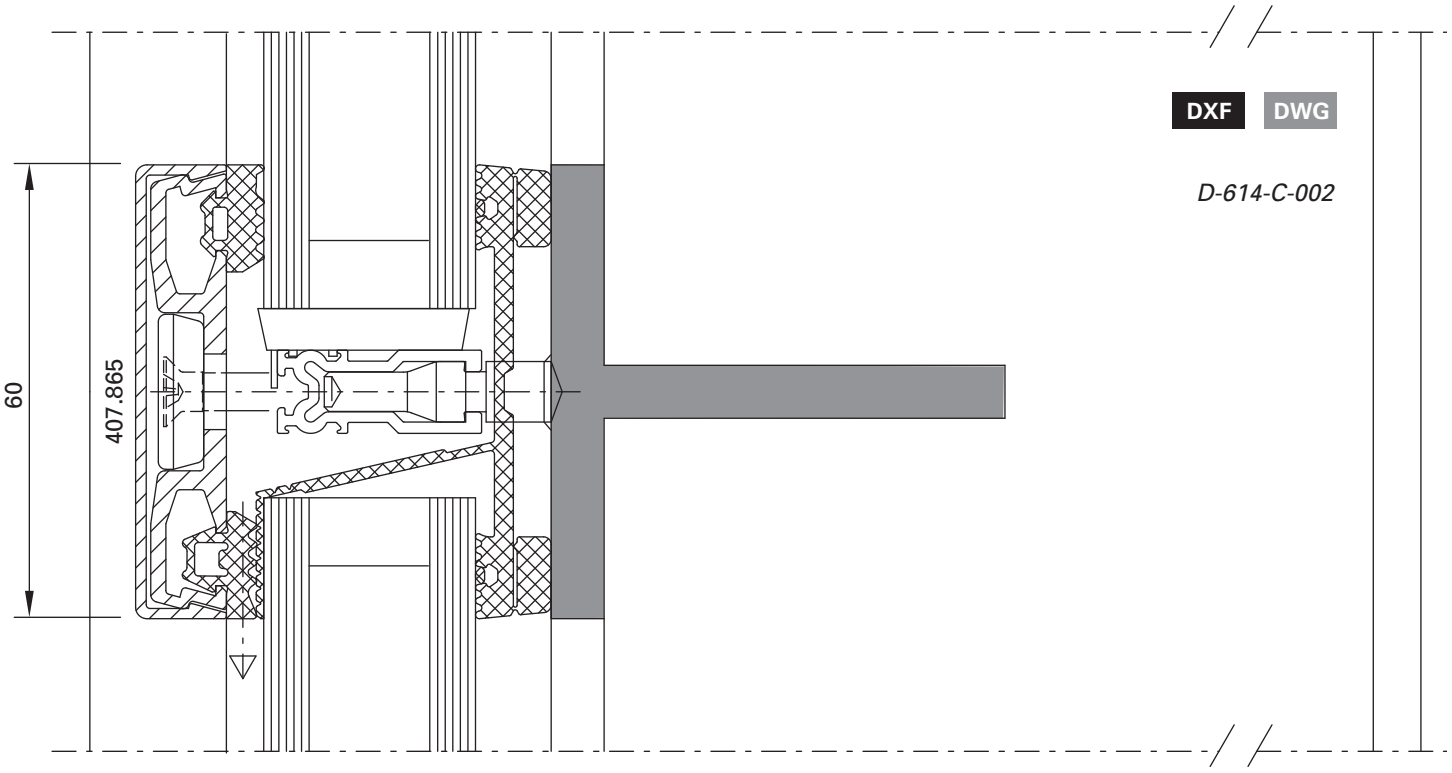

DXF DWG

D-614-C-002

Einsatzelement
Janisol HI Türe

Elément de remplissage
Porte Janisol HI

Infill element
Janisol HI door

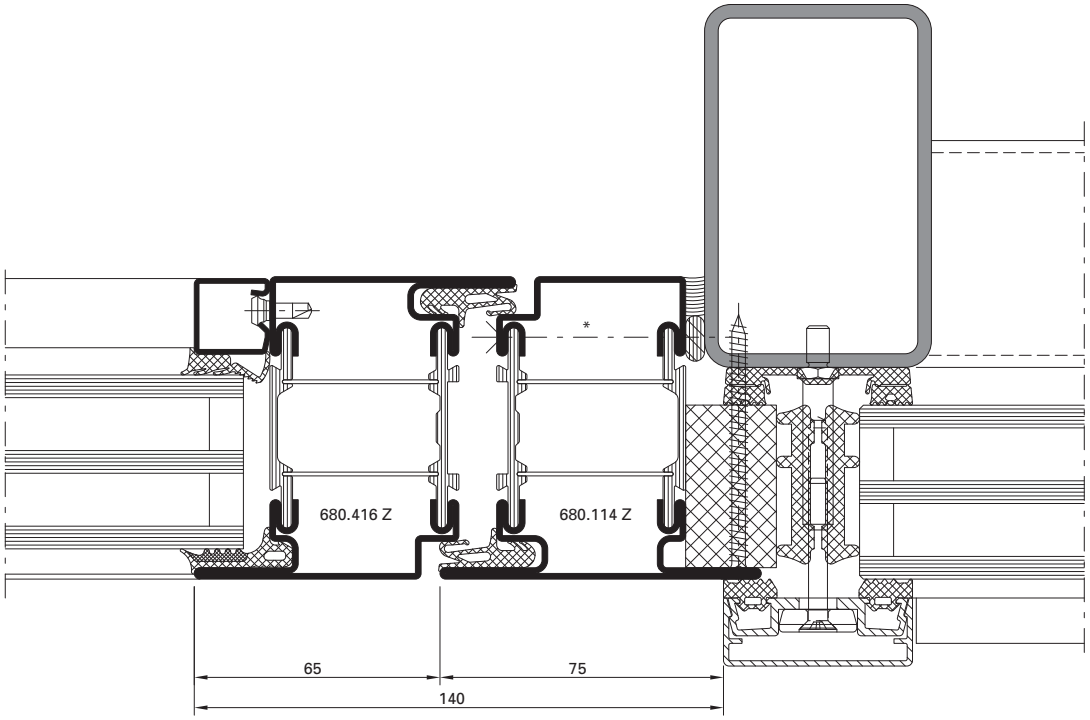

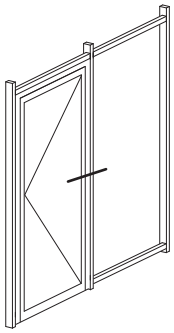

DXF DWG

D-160-A-016

Einsatzelement
Janisol HI Fenster

Elément de remplissage
Fenêtre Janisol HI

Infill element
Janisol HI window

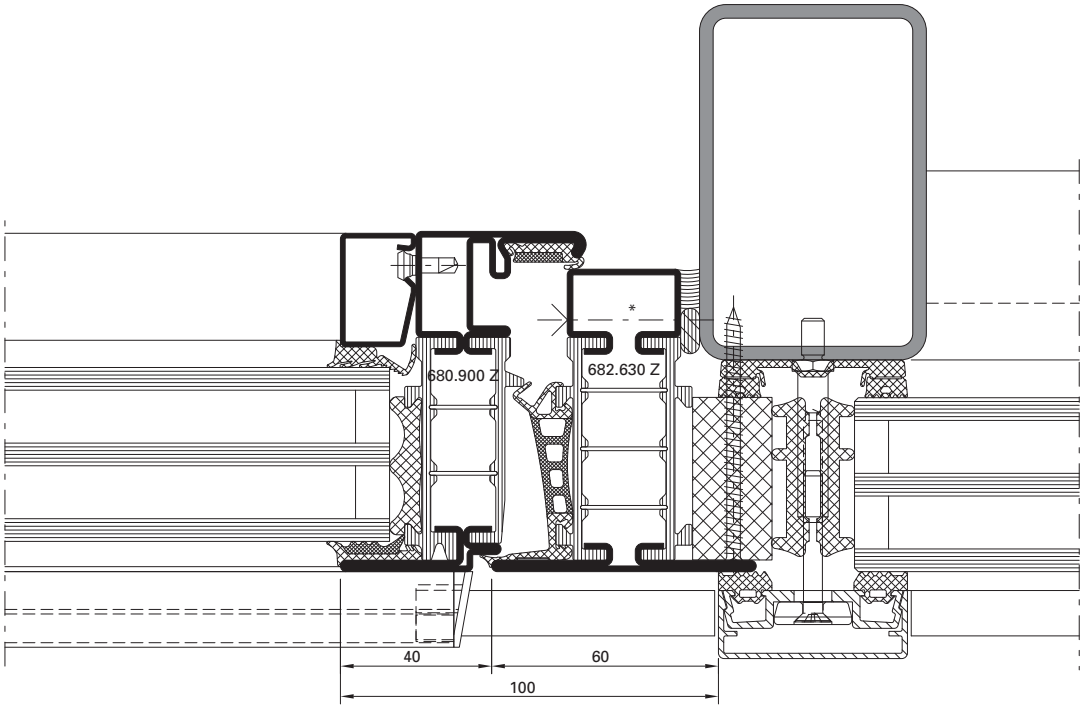

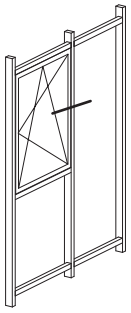

DXF DWG

D-161-A-020

* Bei grossen, schweren und/oder stark frequentierten Türanlagen ist eine zusätzliche Verschraubung im Bandbereich erforderlich.

* Pour les portes lourdes de grandes dimensions et/ou fortement fréquentées, un vissage supplémentaire au niveau des paumelles est nécessaire.

* for large heavy and/or frequently used door systems, additional screw connections are required in the hinge area.

Einsatzelement
Janisol Türe

Elément de remplissage
Porte Janisol

Infill element
Janisol door

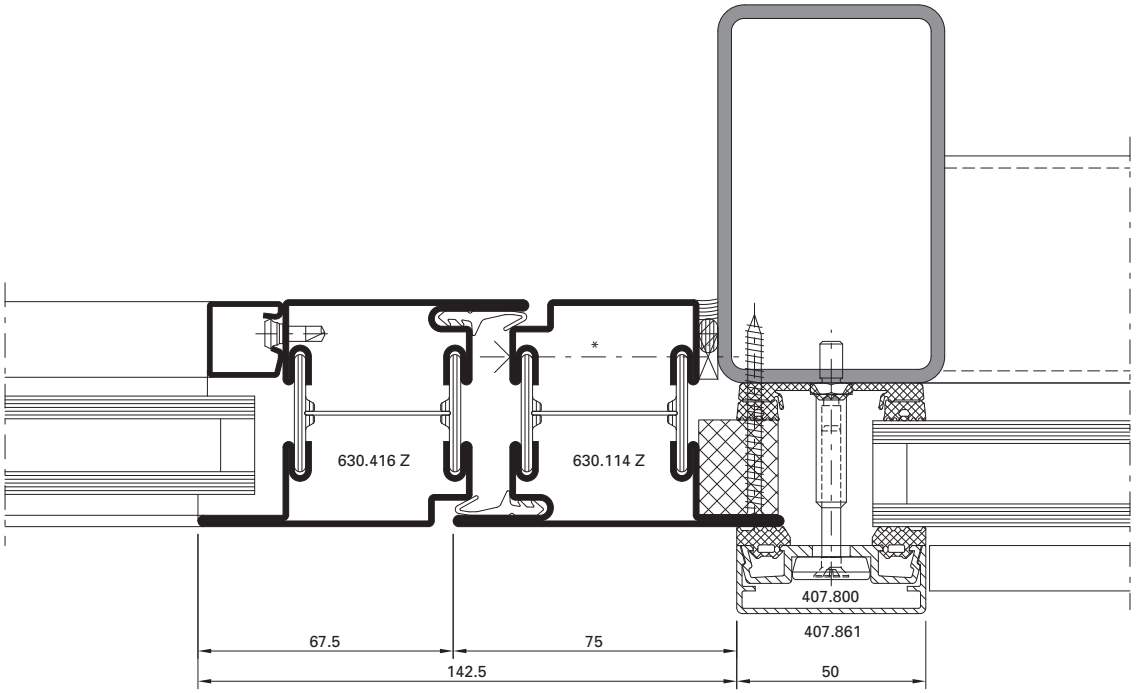

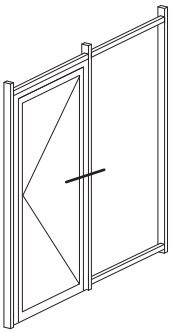

DXF DWG

D-512-K-001

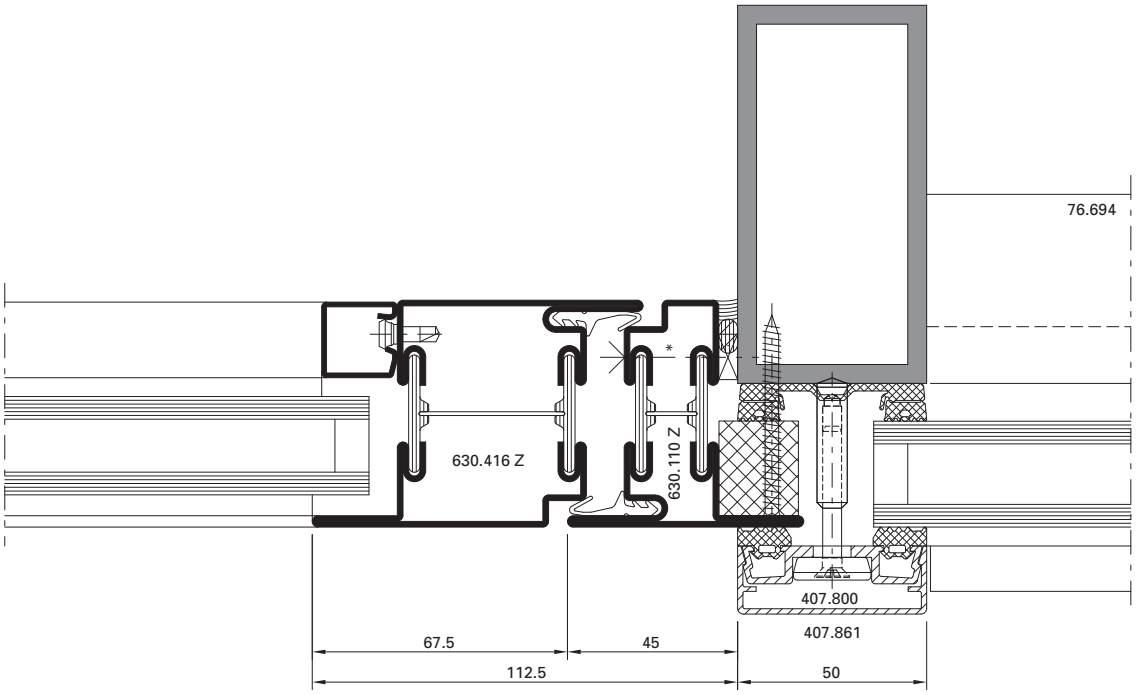

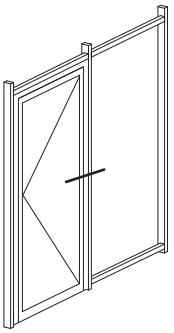

DXF DWG

D-514-K-002

* Bei grossen, schweren und/oder stark frequentierten Türanlagen ist eine zusätzliche Verschraubung im Bandbereich erforderlich.

* Pour les portes lourdes de grandes dimensions et/ou fortement fréquentées, un vissage supplémentaire au niveau des paumelles est nécessaire.

* for large heavy and/or frequently used door systems, additional screw connections are required in the hinge area.

Einsatzelement Fenster
Janisol Primo

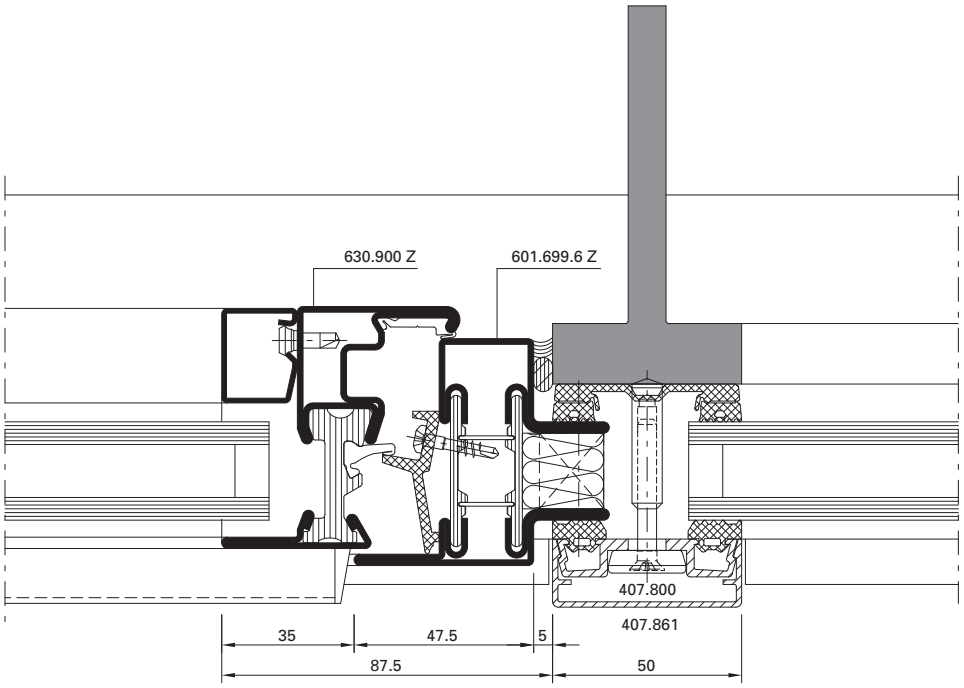

Elément de remplissage
Janisol Primo

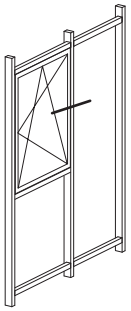

DXF DWG

D-514-K-001

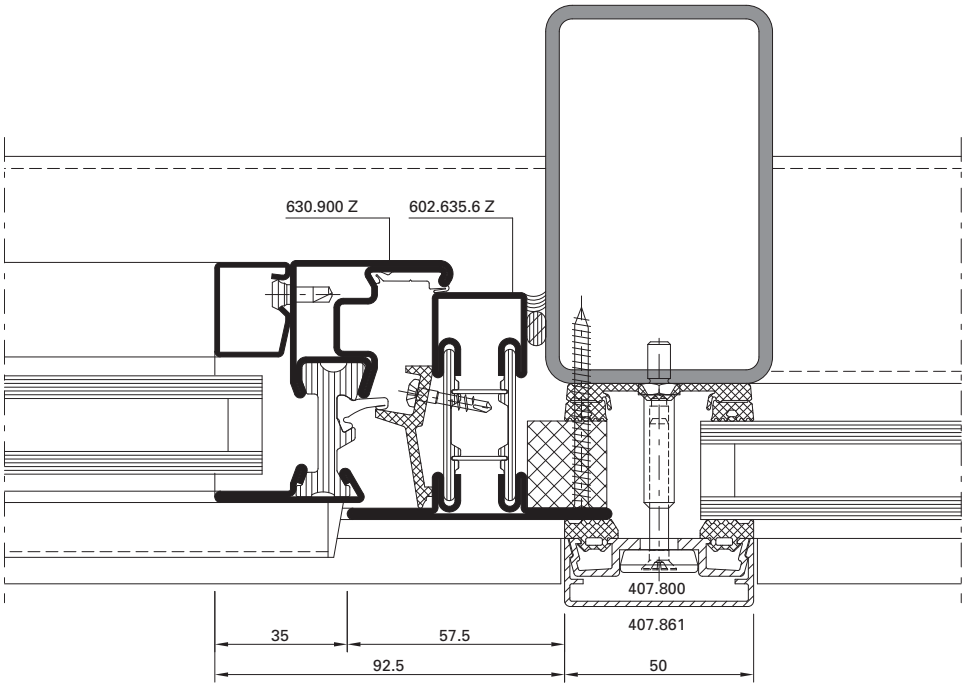

Infill element
Janisol Primo

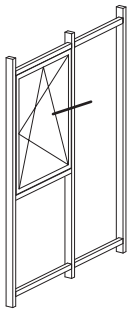

DXF DWG

D-512-K-002

Aussenecke 90° **Angle extérieur 90°** **Outer corner 90°**

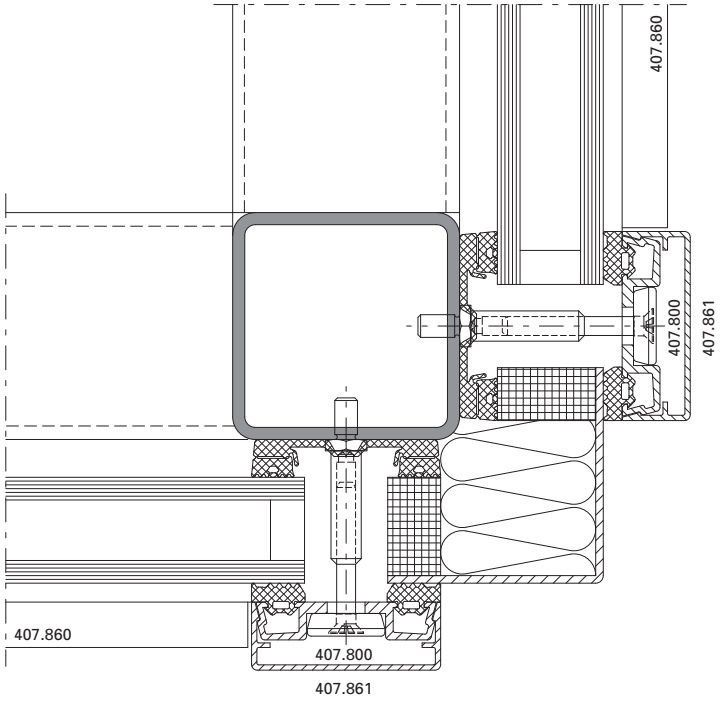

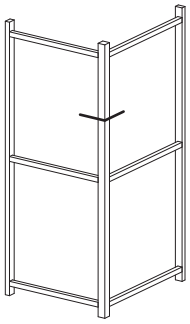

DXF DWG

D-512-K-004

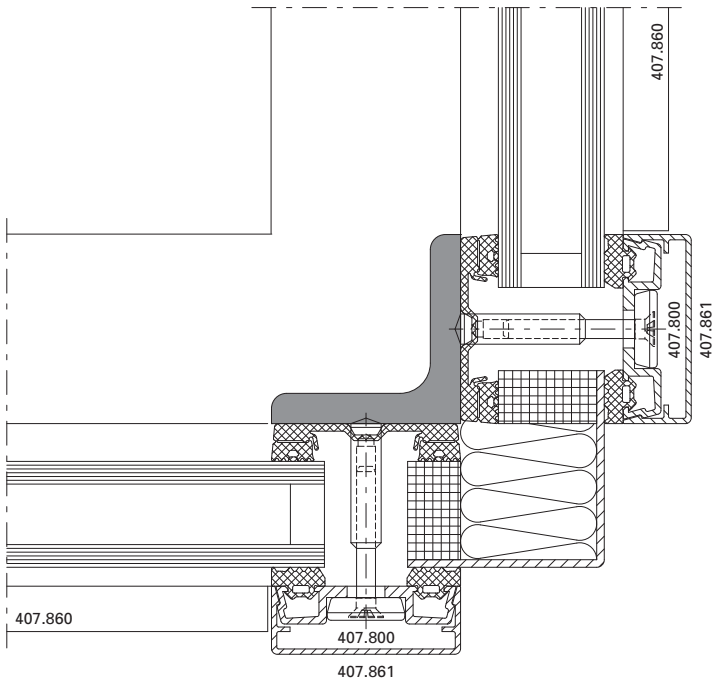

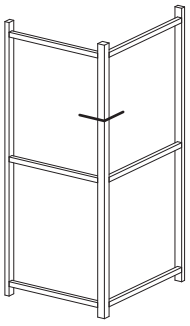

DXF DWG

D-514-K-003

Aussenecke 135° **Angle extérieur 135°** **Outer corner 135°**

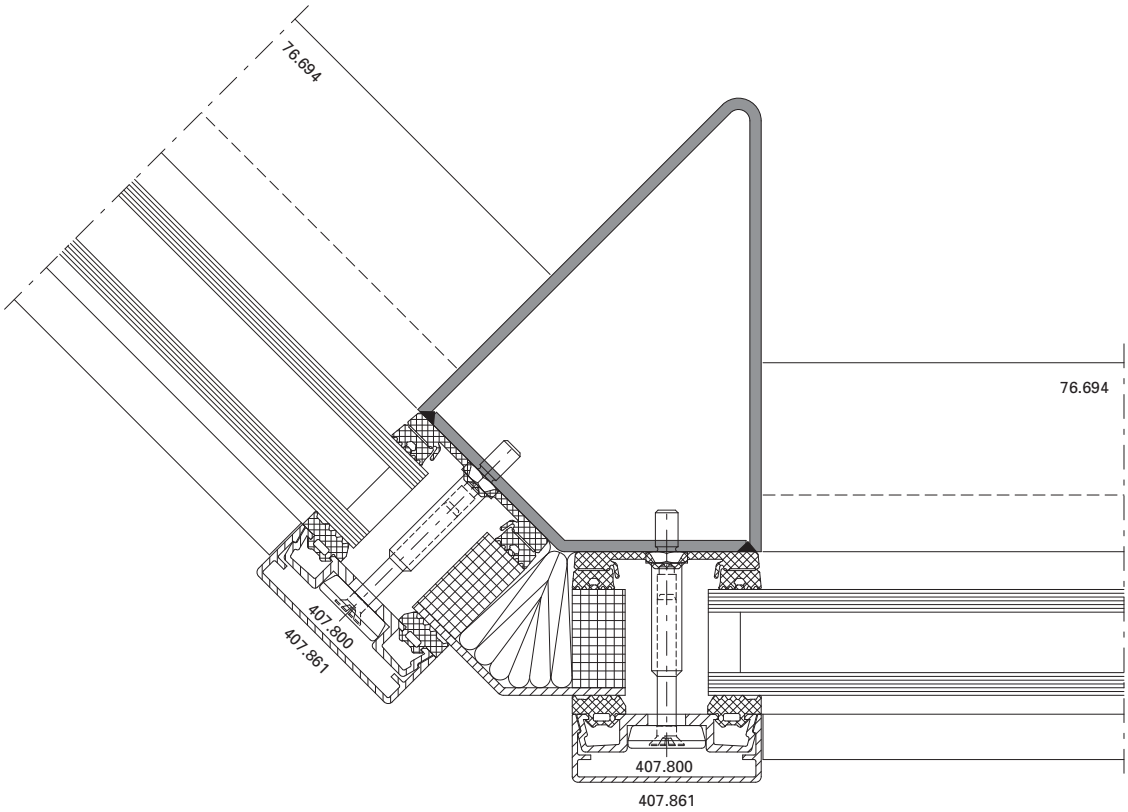

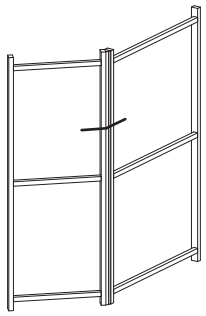

DXF DWG

D-512-K-003

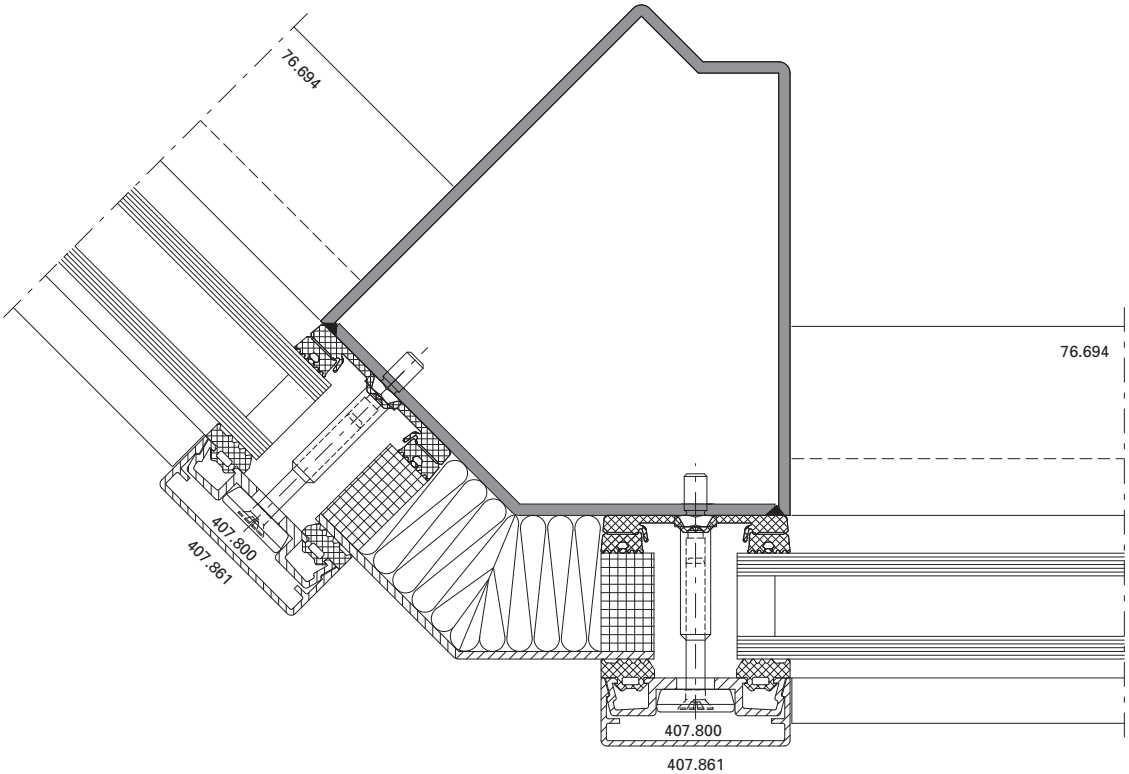

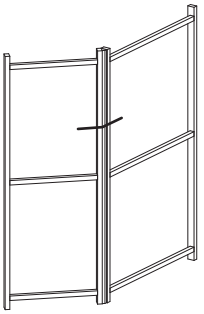

DXF DWG

D-512-K-005

VISS I$_x$tra
Varianten T-Verbindungen

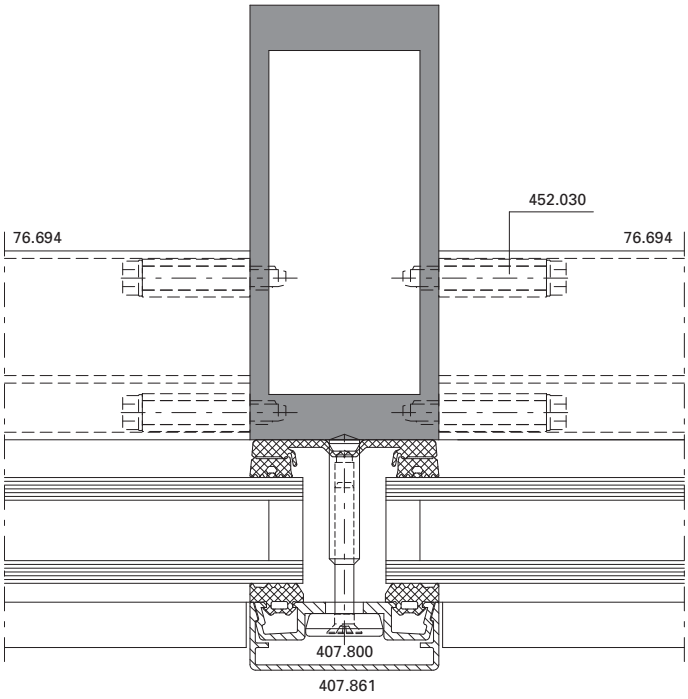

DXF DWG *D-516-K-007*

VISS I$_x$tra
Variantes raccords en T

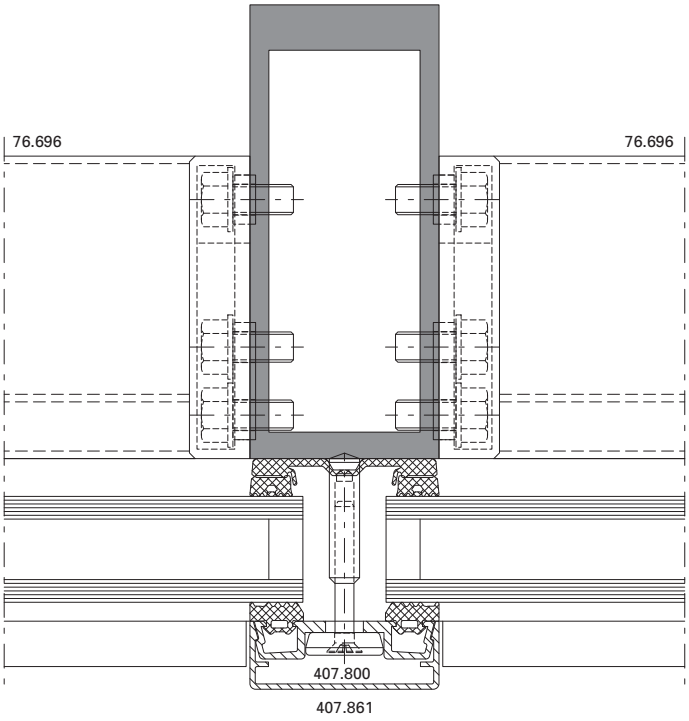

DXF DWG *D-516-K-015*

VISS I$_x$tra
Alternatives connecting spigots

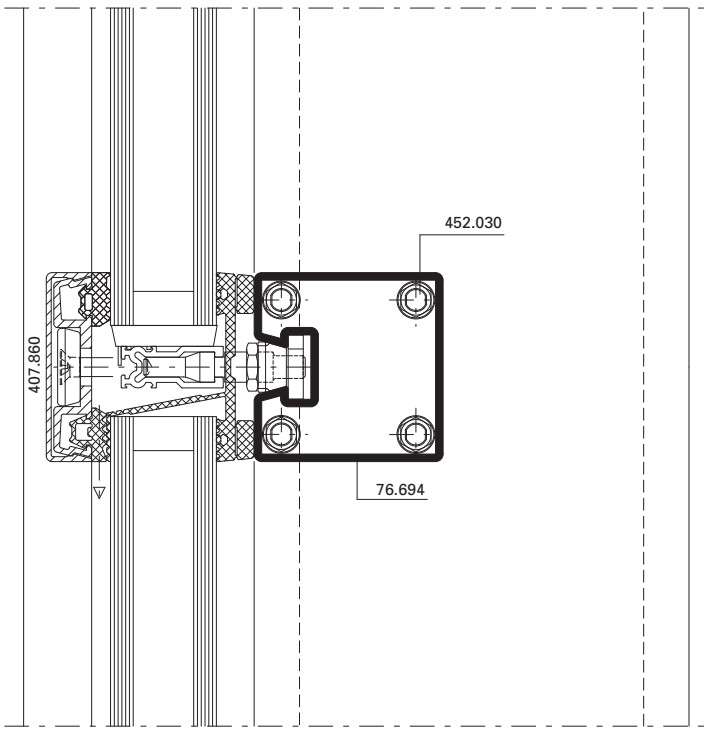

DXF DWG *D-516-K-008*

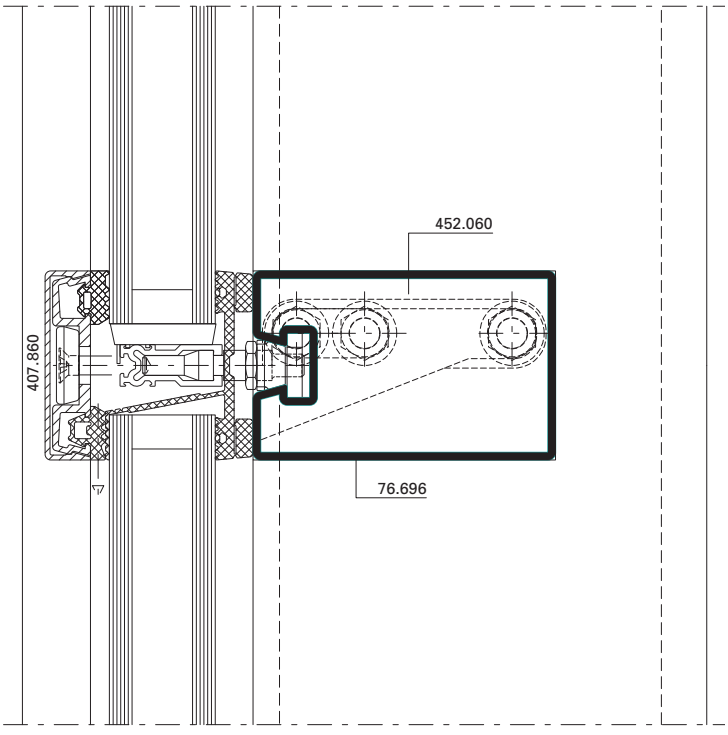

DXF DWG *D-516-K-016*

VISS I$_x$tra
Varianten T-Verbindungen

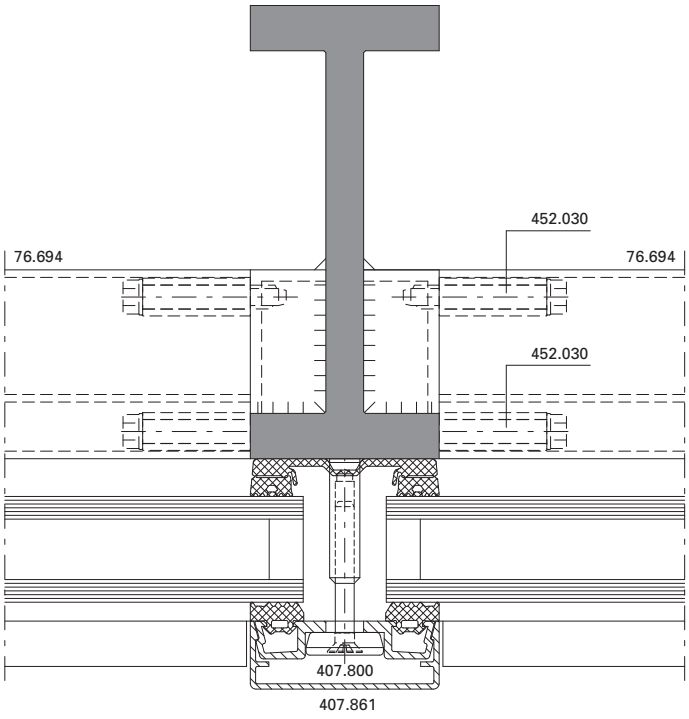

DXF DWG *D-516-K-001*

VISS I$_x$tra
Variantes raccords en T

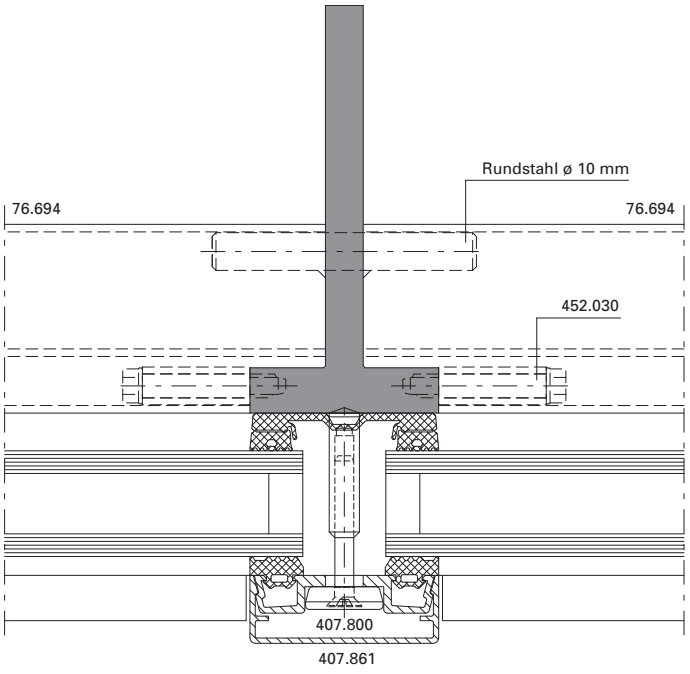

DXF DWG *D-516-K-003*

VISS I$_x$tra
Alternatives connecting spigots

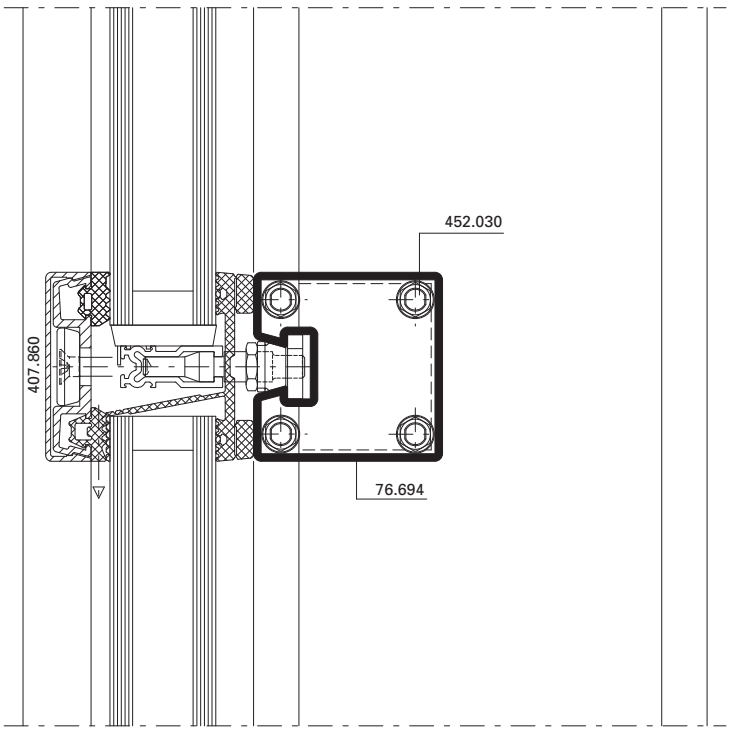

DXF DWG *D-516-K-002*

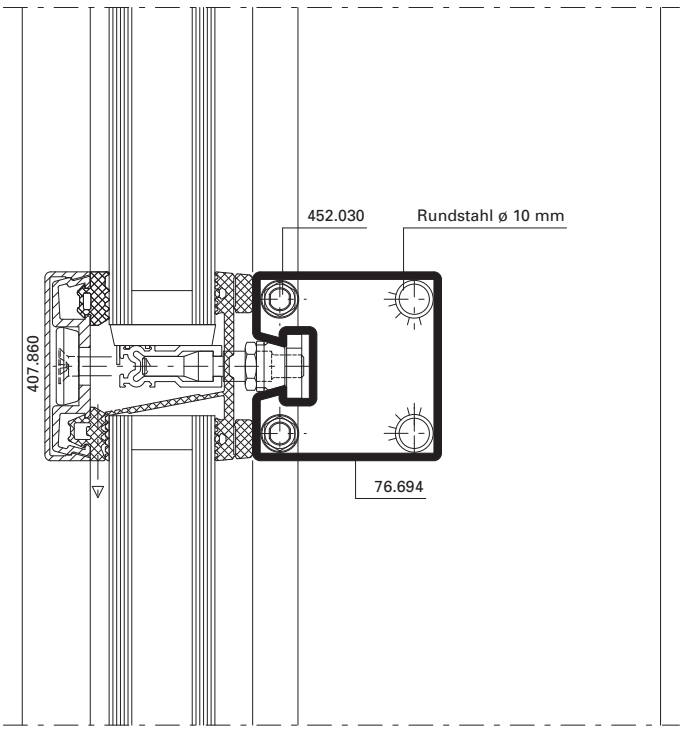

DXF DWG *D-516-K-004*

VISS I$_x$tra
Varianten T-Verbindungen*

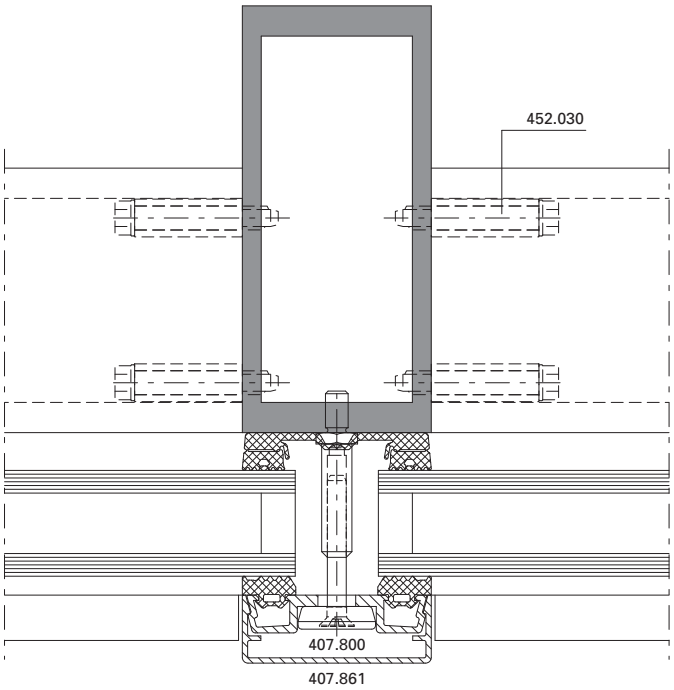

DXF **DWG** *D-516-K-013*

VISS I$_x$tra
Variantes raccords en T*

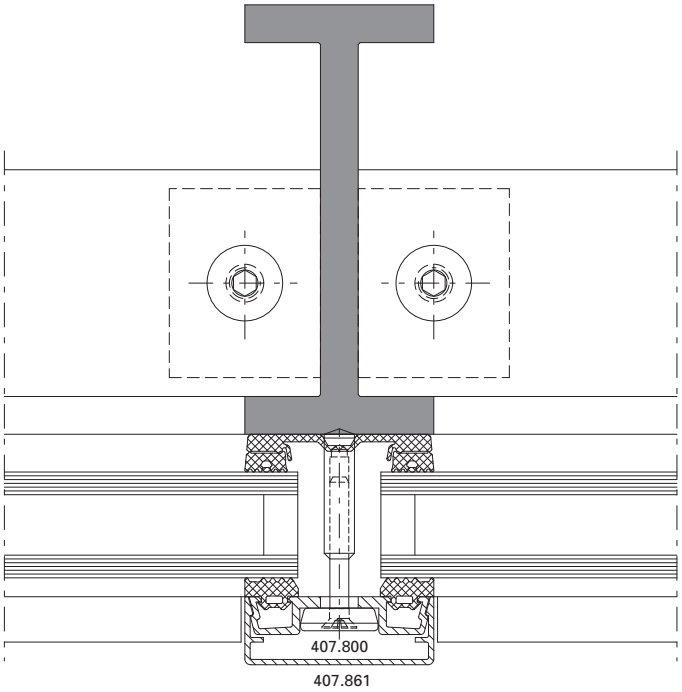

DXF **DWG** *D-516-K-009*

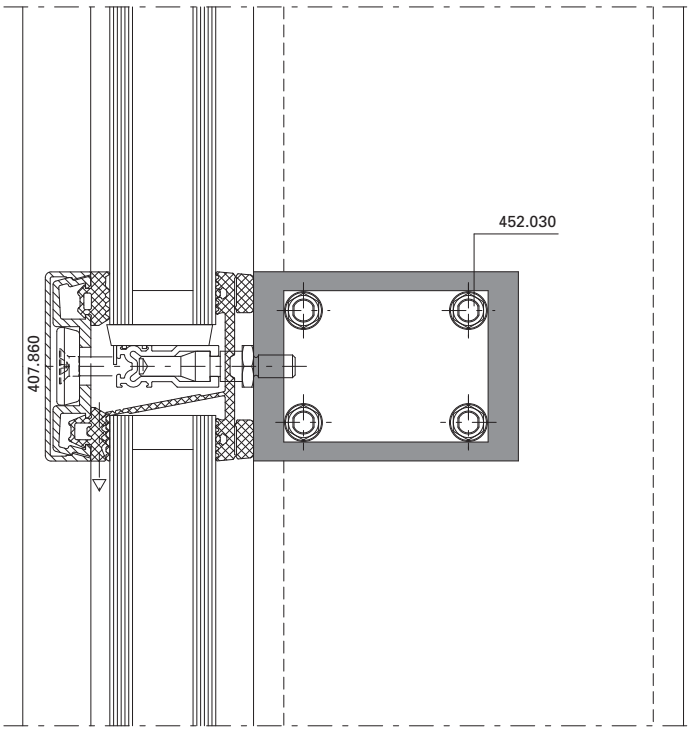

DXF **DWG** *D-516-K-014*

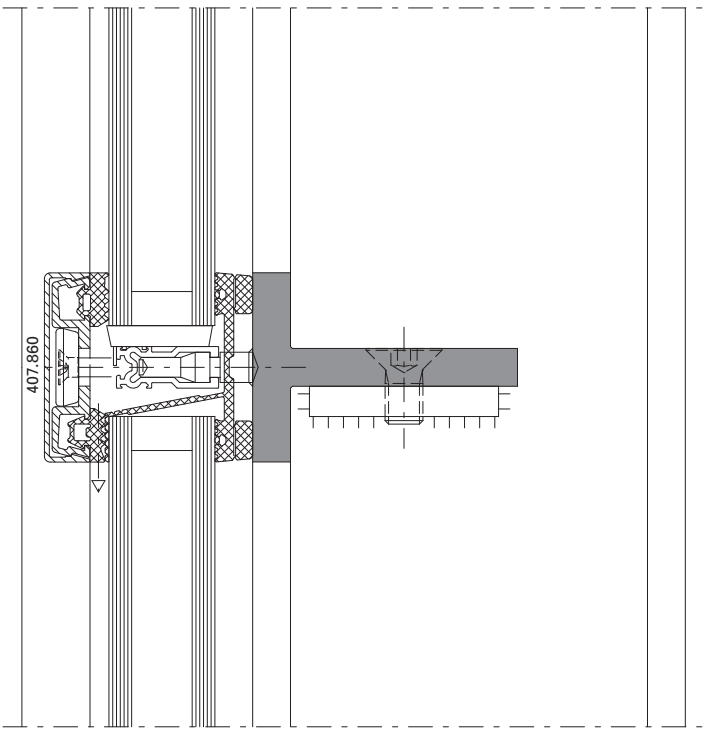

DXF **DWG** *D-516-K-010*

VISS I$_x$tra
Varianten T-Verbindungen*

VISS I$_x$tra
Variantes raccords en T*

VISS I$_x$tra
Alternatives connecting spigots*

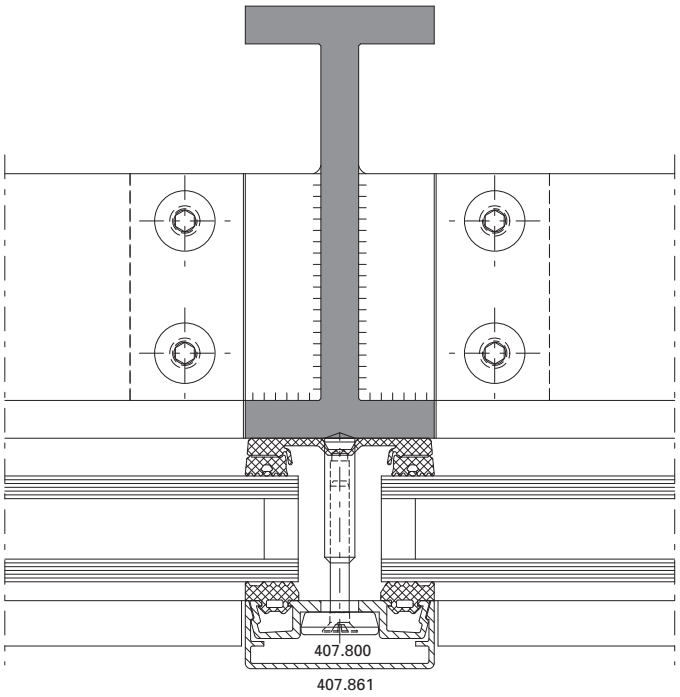

DXF **DWG** *D-516-K-011*

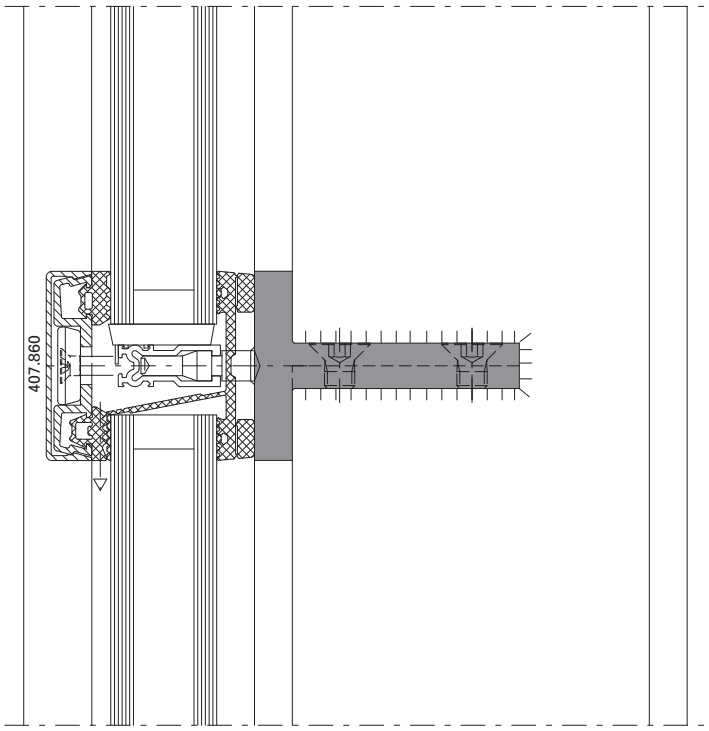

DXF **DWG** *D-516-K-012*

* *Sonderkonstruktion (durch Metallbauer zu fertigen)*

* *Construction spéciale (à fabriquer par le métallier)*

* *Special construction (to made by metal constructor)*

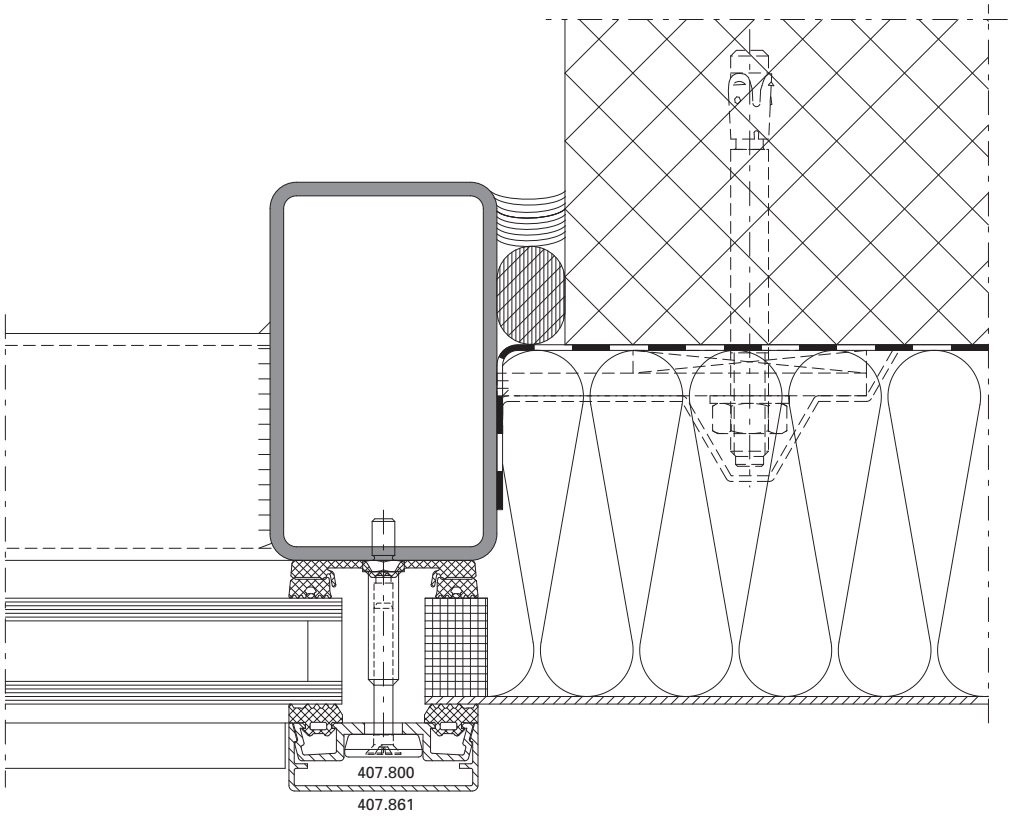

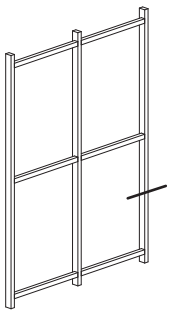

DXF DWG

D-512-A-001

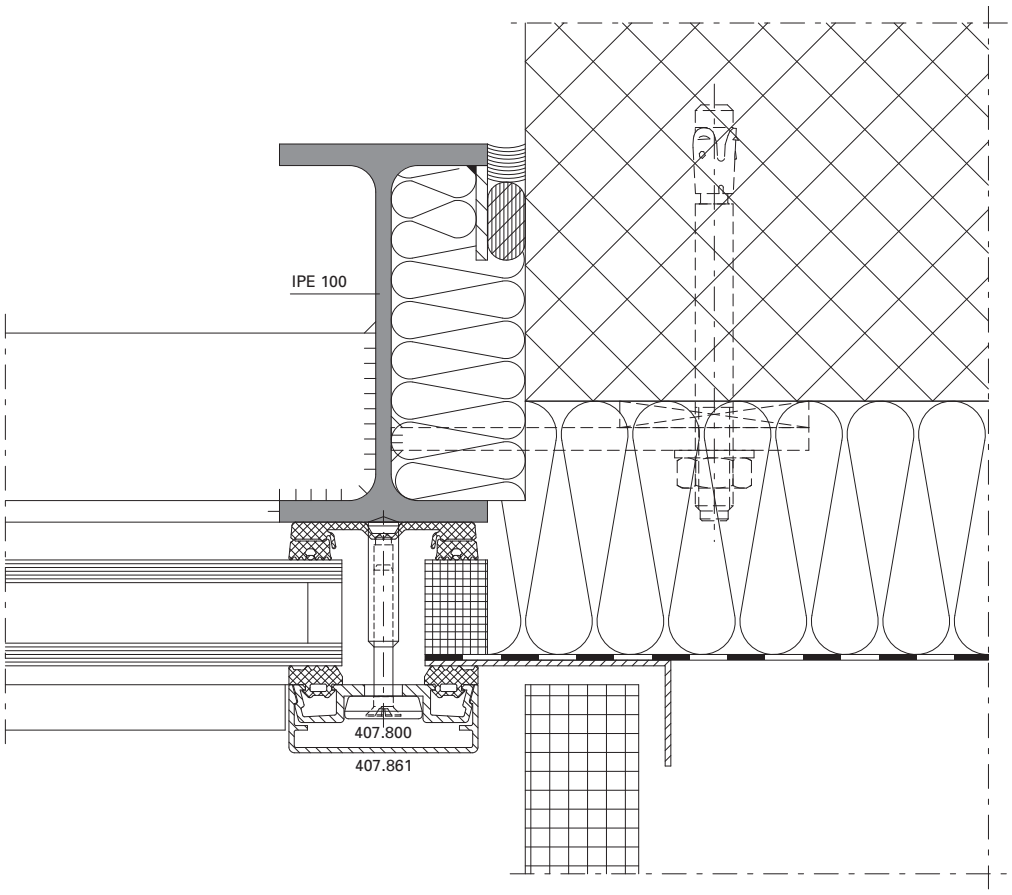

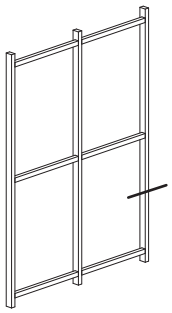

DXF DWG

D-514-A-002

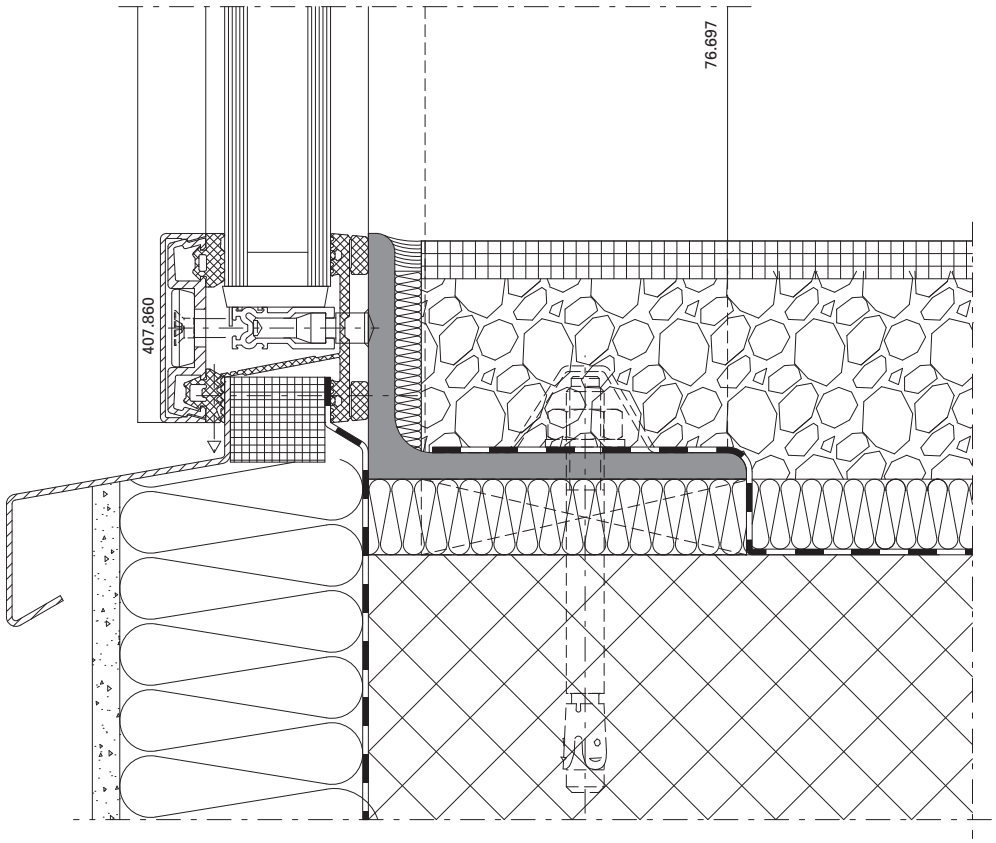

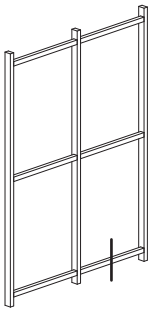

DXF DWG

D-514-A-001

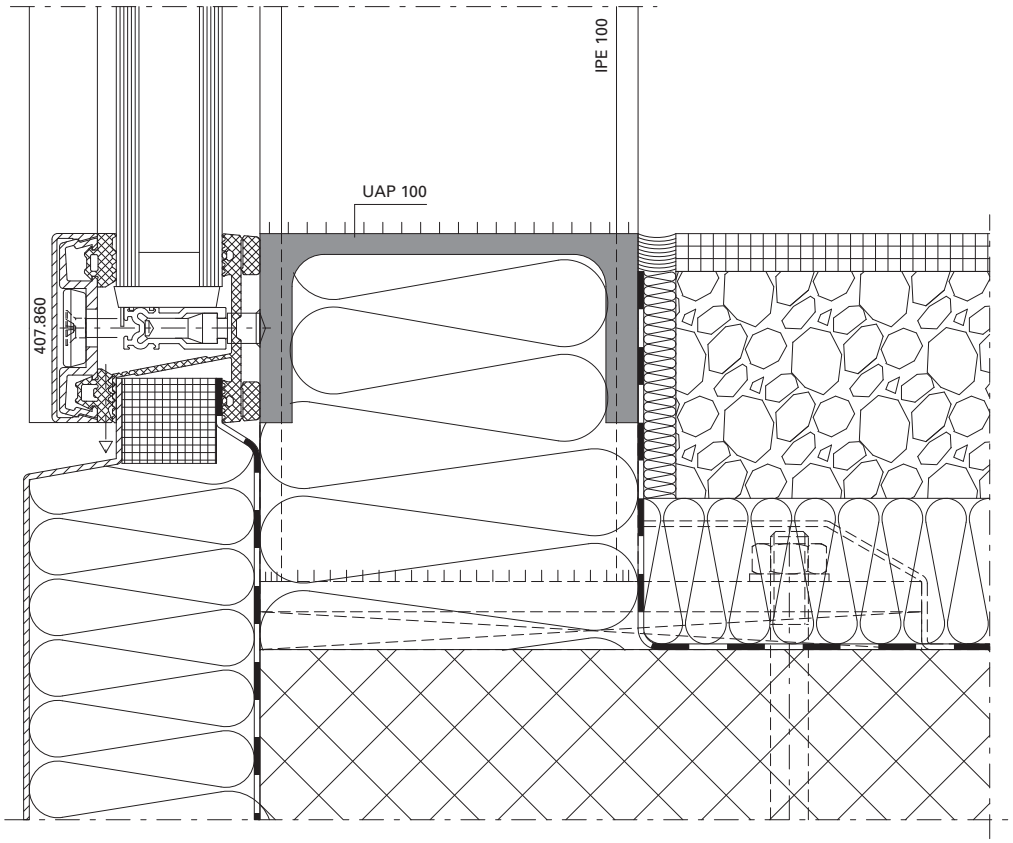

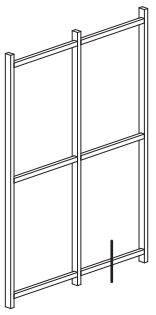

DXF DWG

D-514-A-003

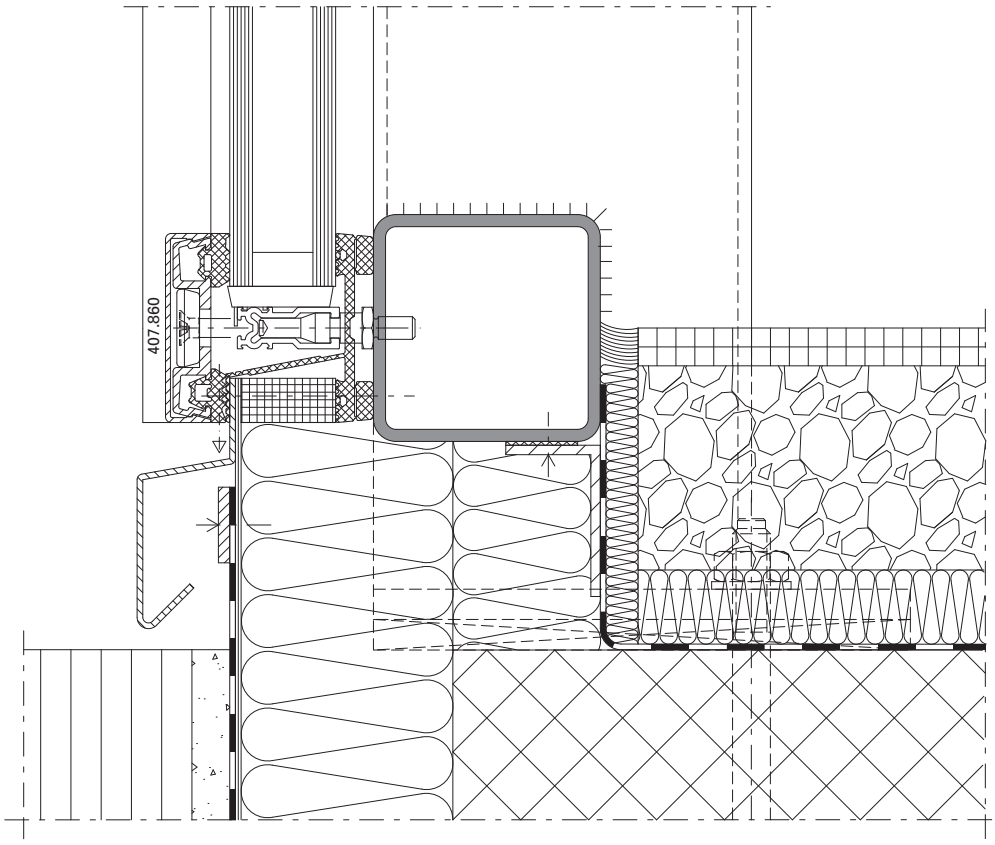

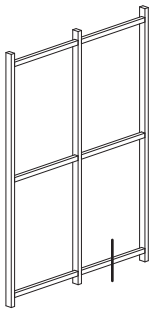

DXF DWG

D-512-A-003

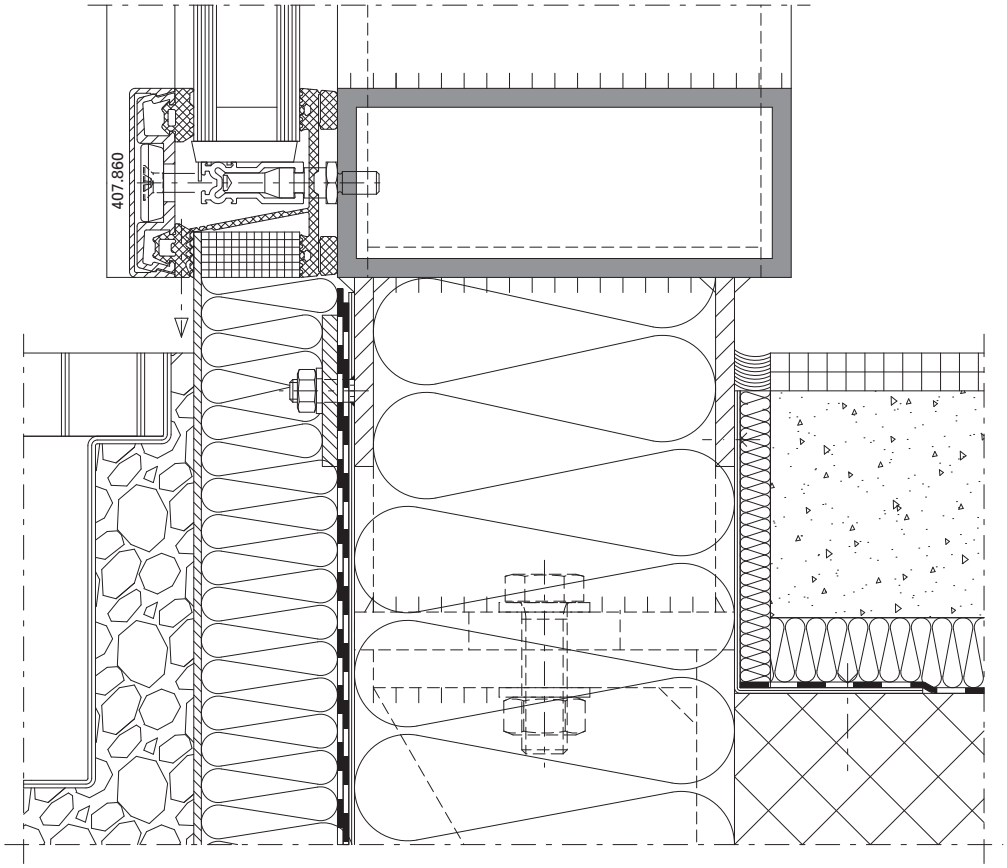

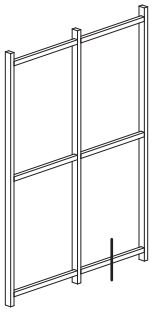

DXF DWG

D-512-A-004

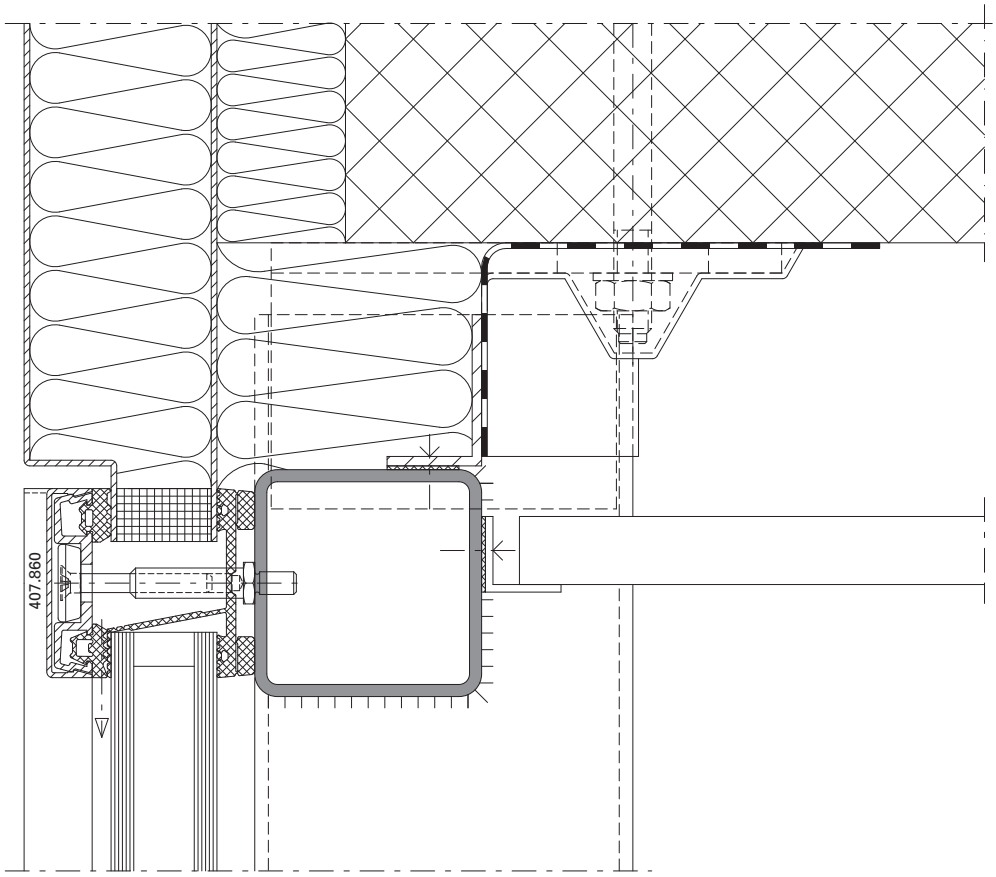

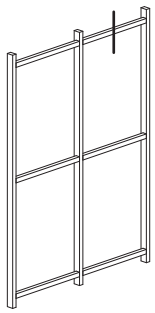

DXF DWG

D-512-A-002

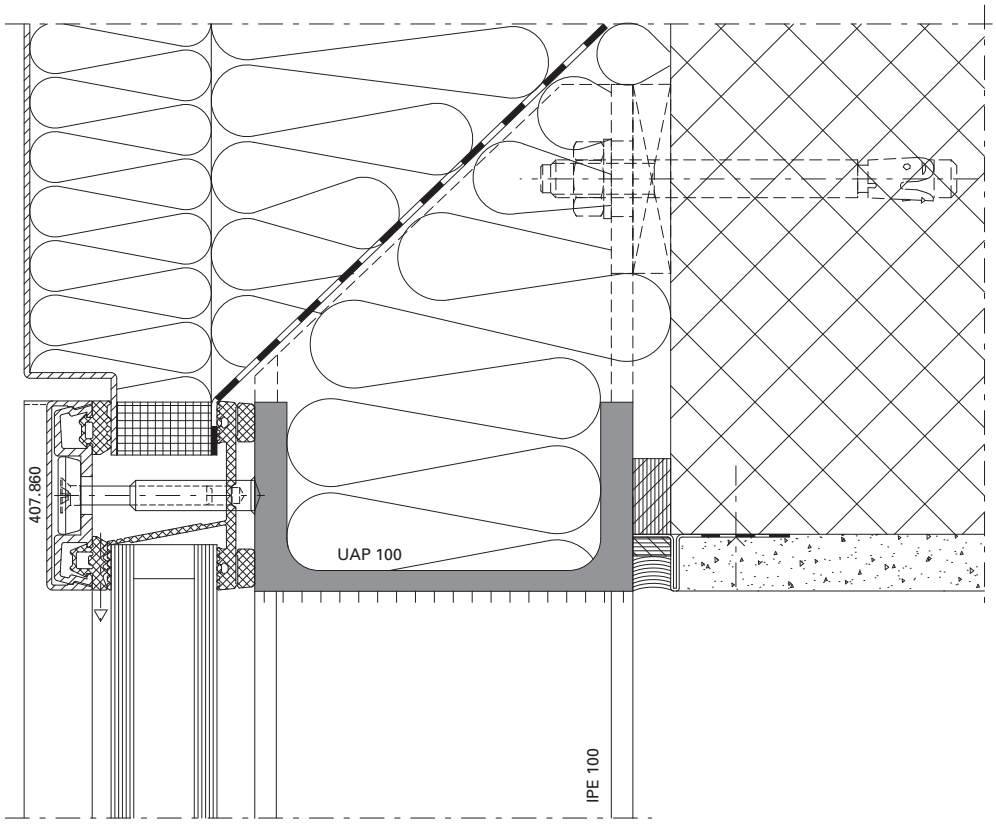

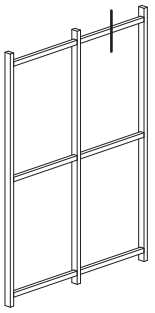

DXF DWG

D-514-A-004

VISS Basic HI 50 mm / 60 mm mit Dämmprofil

U_f-Werte nach EN 10077-2

VISS Basic HI 50 mm / 60 mm avec noyau isolant

Valeurs U_f selon EN 10077-2

VISS Basic HI 50 mm / 60 mm with insulating core

U_f values according to 10077-2

	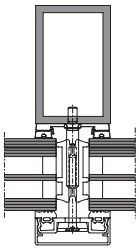	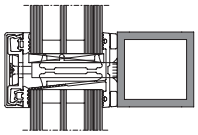	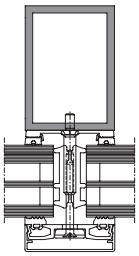	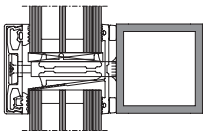	
Glas Verre Glass	Pfosten 50/80/4 Montant 50/80/4 Mullion 50/8/40	Riegel 50/50/4 Traverse 50/50/4 Transom 50/50/4	Pfosten 60/80/4 Montant 60/80/4 Mullion 60/80/4	Riegel 60/60/4 Traverse 60/60/4 Transom 60/60/4	
30 mm	**0,96 W/m²K**	**1,0 W/m²K**	**0,94 W/m²K**	**0,97 W/m²K**	
40 mm	**0,78 W/m²K**	**0,84 W/m²K**	**0,76 W/m²K**	**0,83 W/m²K**	
50 mm	**0,66 W/m²K**	**0,74 W/m²K**	**0,63 W/m²K**	**0,70 W/m²K**	
60 mm	**0,59 W/m²K**	**0,65 W/m²K**	**0,56 W/m²K**	**0,63 W/m²K**	
70 mm	**0,53 W/m²K**	**0,60 W/m²K**	**0,51 W/m²K**	**0,58 W/m²K**	

Der Einfluss der Schrauben-befestigung in Höhe von 0.30 W/m²K ist berücksichtigt.

L'influence de la fixation à vis de 0.30 W/m²K est prise en compte.

The 0.30 W/m²K influence of the screw fixing is taken into account.

VISS Basic 50 mm / 60 mm
U_f-Werte nach EN 10077-2

VISS Basic 50 mm / 60 mm
Valeurs U_f selon EN 10077-2

VISS Basic 50 mm / 60 mm
U_f values according to 10077-2

	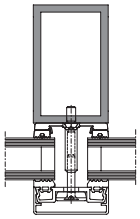	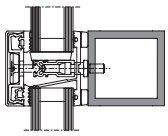	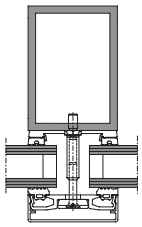	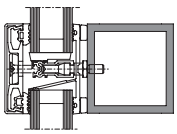	
Glas **Verre** **Glass**	Pfosten 50/80/4 Montant 50/80/4 Mullion 50/80/4	Riegel 50/50/4 Traverse 50/50/4 Transom 50/50/4	Pfosten 60/80/4 Montant 60/80/4 Mullion 60/80/4	Riegel 60/60/4 Traverse 60/60/4 Transom 60/60/4	
20 mm	**1,8 W/m²K**	**1,5 W/m²K**	**1,7 W/m²K**	**1,4 W/m²K**	
30 mm	**1,6 W/m²K**	**1,3 W/m²K**	**1,5 W/m²K**	**1,2 W/m²K**	
40 mm	**1,5 W/m²K**	**1,3 W/m²K**	**1,5 W/m²K**	**1,1 W/m²K**	
50 mm	**1,4 W/m²K**	**1,2 W/m²K**	**1,2 W/m²K**	**1,1 W/m²K**	
60 mm	**1,4 W/m²K**	**1,2 W/m²K**	**1,2 W/m²K**	**1,0 W/m²K**	
70 mm	**1,3 W/m²K**	**1,2 W/m²K**	**1,1 W/m²K**	**1,0 W/m²K**	

Der Einfluss der Schrauben-befestigung in Höhe von 0.30 W/m²K ist berücksichtigt.

L'influence de la fixation à vis de 0.30 W/m²K est prise en compte.

The 0.30 W/m²K influence of the screw fixing is taken into account.

VISS BASIC TVS (SCHRÄG)

TRÄGERUNABHÄNGIGE WÄRMEGEDÄMMTE DACHVERGLASUNGEN

VISS BASIC TVS (SLOPING)

THERMALLY INSULATED BEAM INDEPENDANT ROOF GLAZINGS

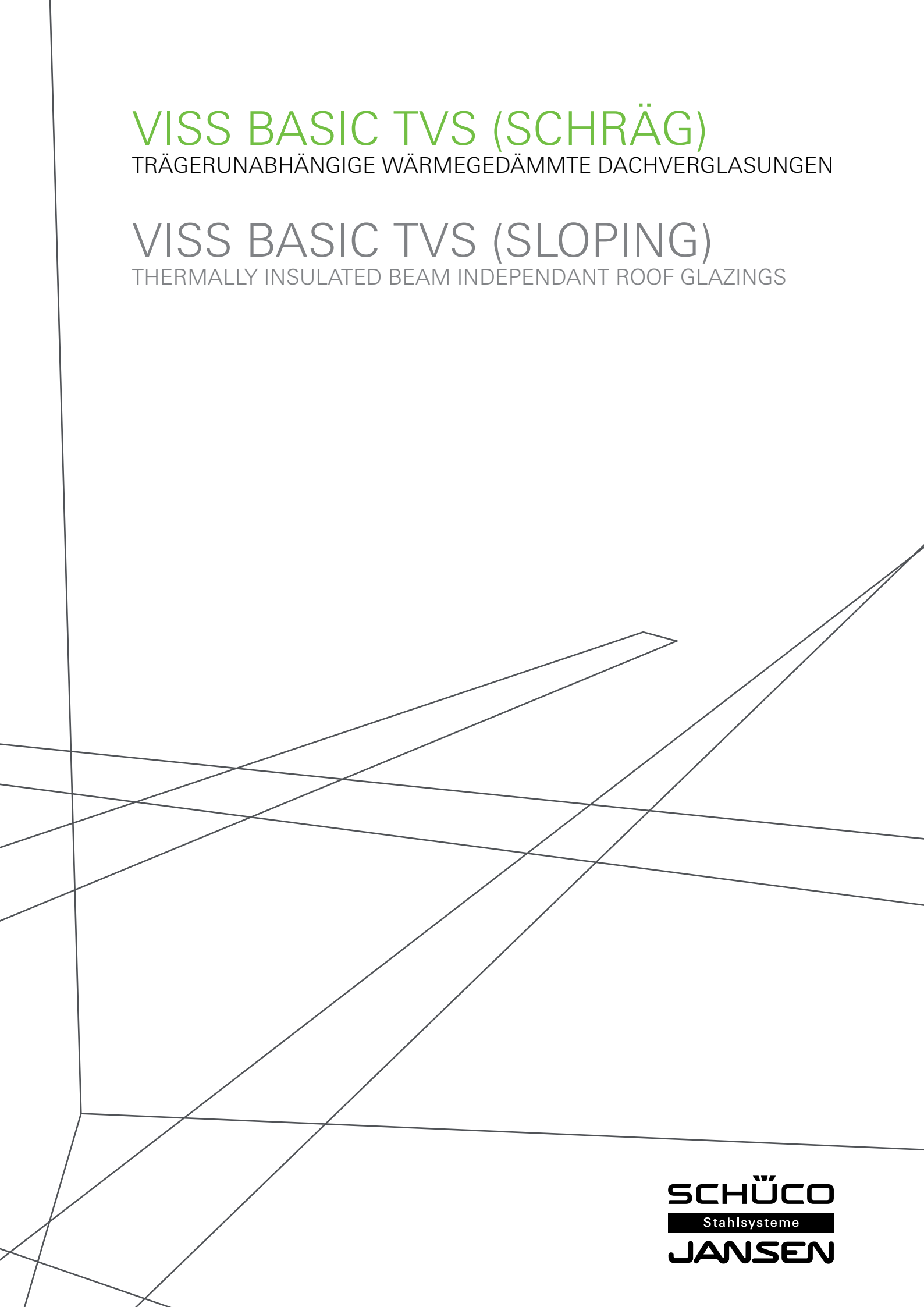

SCHÜCO
Stahlsysteme
JANSEN

Systembeschrieb
Description du système
System description

VISS Basic Dachverglasung
Verrière VISS Basic
VISS Basic roof glazing

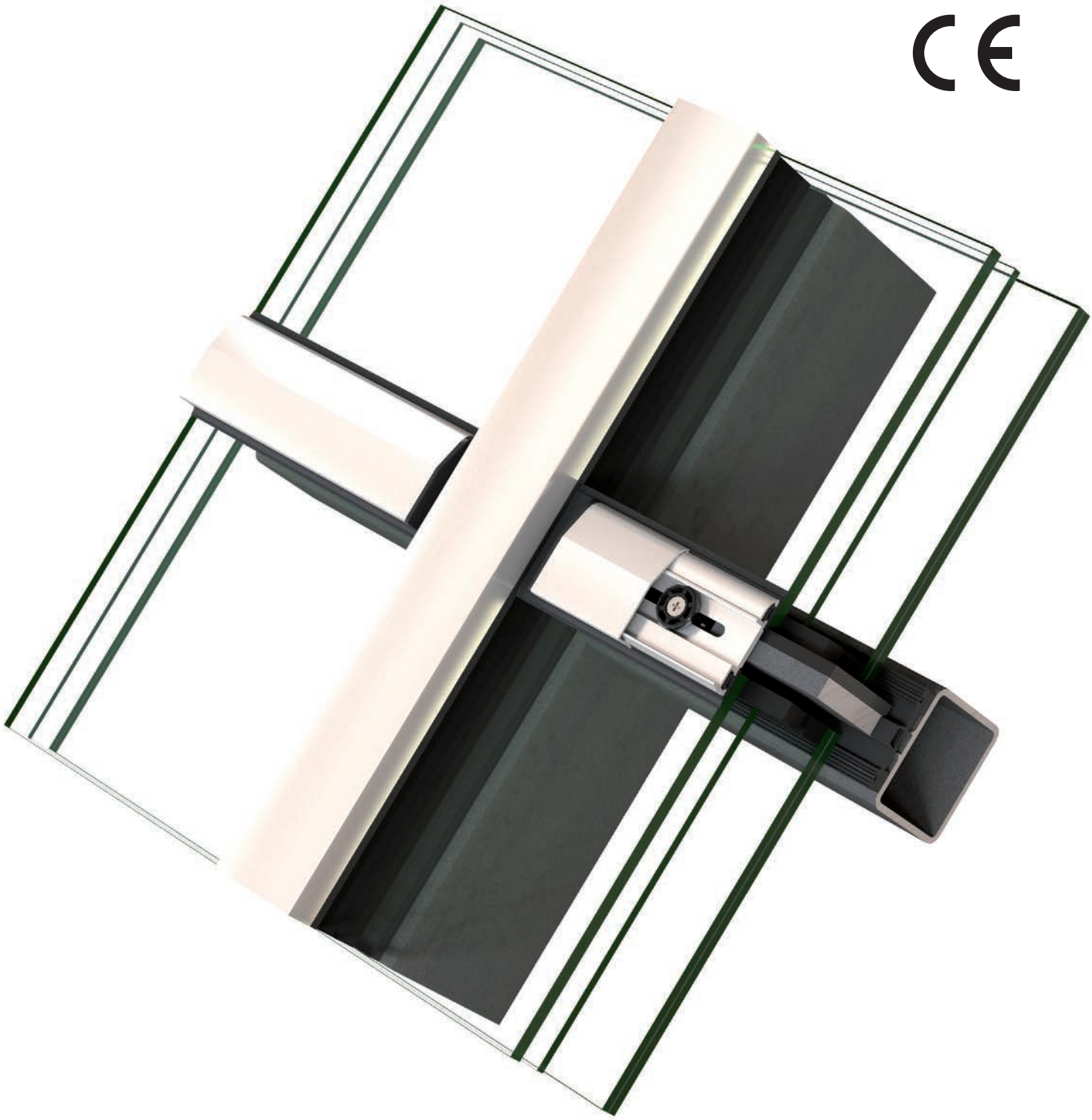

02/2019

JANSEN

- U_f Werte bis 0,82 W/m²K
- Ansichtsbreiten 50 und 60 mm
- Füllelementstärken 16 bis 70 mm
- Alle gängigen Dachtypen wie Pyramiden, Kuppeln, Schrägdach, Giebelverglasungen, Pultdachverglasungen
- Schrägverglasungen mit Neigungswinkel von 10° bis 80° (Innenbereich auch von 0° bis 10° möglich)

- Valeurs U_f jusqu'à 0,82 W/m²K
- Largeurs de face 50 et 60 mm
- Éléments de remplissage de 16 à 70 mm d'épaisseur
- Tous les types usuels de toit tels que pyramide, coupole, vitrages de pignon, vitrages de toit en appentis
- Vitrages inclinés avec angle d'inclinaison de 10° à 80° (intérieur également de 0° à 10° possible)

- U_f values to 0,82 W/m²K
- 50 and 60 mm face widths
- Infill panel thicknesses of 16 to 70 mm
- All standard roof types such as pyramids, domes, pitched roofs, gable glazing, mono-pitch roof glazing
- Sloped glazing with an angle of inclination of 10° to 80° (0° to 10° also possible for inside area)

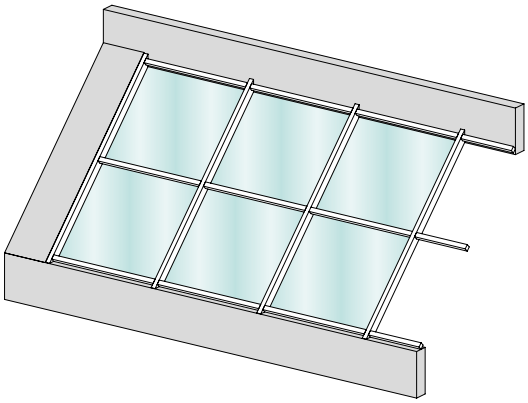

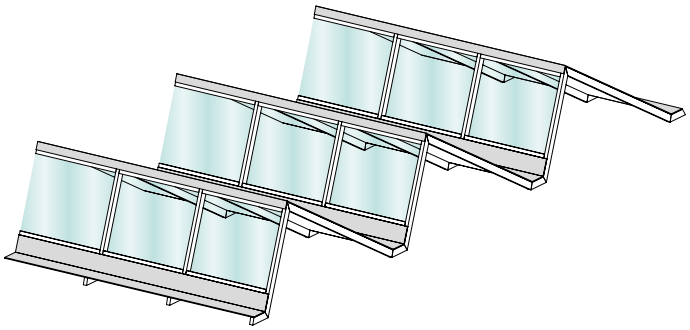

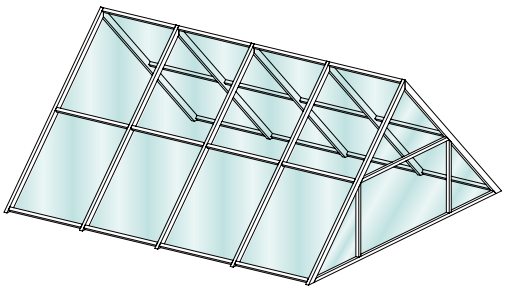

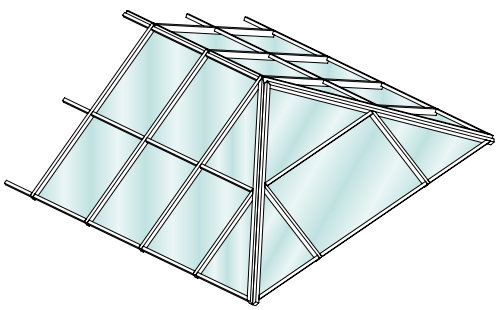

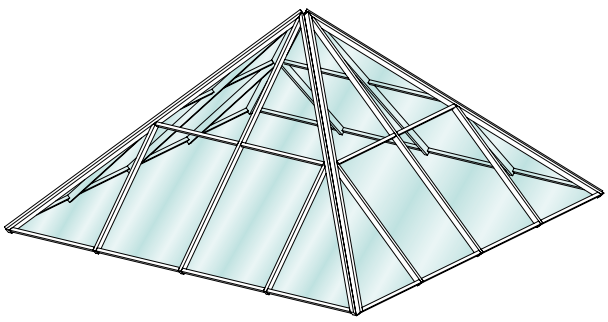

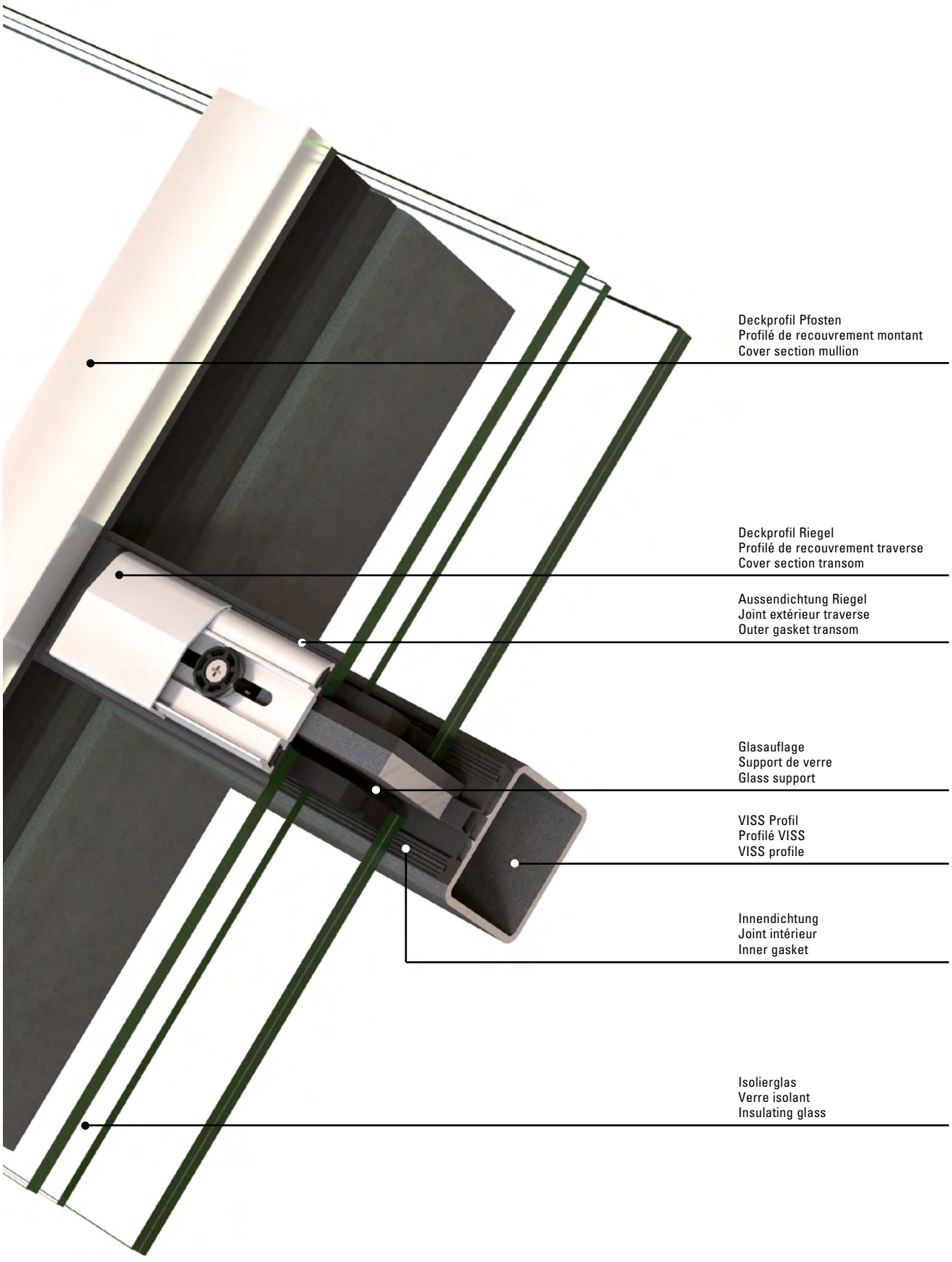
Deckprofil Pfosten
Profilé de recouvrement montant
Cover section mullion
Deckprofil Riegel
Profilé de recouvrement traverse
Cover section transom
Aussendichtung Riegel
Joint extérieur traverse
Outer gasket transom
Glasauflage
Support de verre
Glass support
VISS Profil
Profilé VISS
VISS profile
Innendichtung
Joint intérieur
Inner gasket
Isolierglas
Verre isolant
Insulating glass

Prüfungen (Prüfnorm) Essais (Norme d'essai) Tests (Test standard)		Klassifizierungsnorm Norme de classification Classification standard	Werte Valeurs Values
	Schlagregendichtheit (EN 12155) Etanchéité à la pluie battante (EN 12155) Watertightness (EN 12155)	**EN 12154**	RE 1200 Wassermenge 3 l/m²- min* Quantité d'eau 3 l/m²- min* Water quantity 3 l/m² - min*
	Widerstand bei Windlast (EN 12179) Résistance à la pression du vent (EN 12179) Resistance to wind load (EN 12179)	**EN 13116**	Bemessungslast 2 kN/m² Charge de calcul 2 kN/m² Designed load 2 kN/m²
	Luftdurchlässigkeit (EN 12153) Perméabilité à l'air (EN 12153) Air permeability (EN 12153)	**EN 12152**	AE 750
	Wärmedurchgangskoeffizient (EN 13947) Transmission thermique (EN 13947) Thermal production (EN 13947)	**EN ISO 10077-2**	ab U_f > 0,82 W/m²K dès U_f > 0,82 W/m²K from U_f > 0,82 W/m²K
	Sicherheitsprüfung Contrôle de sécurité Security test	**EN 13116**	3000 Pa
	Sicherheitsprüfung Aufpralllast Essai de choc de corps mou sur élément de verrière Soft body impact test on roof glazing element	**CSTB 3228**	Anforderung erfüllt Exigence remplie Requirement satisfied

* Werte geprüft in Anlehnung der Produktnorm für Vorhangfassaden EN 13830. Wassermenge 3 l/m² anstelle 2 l/m².

* Valeurs contrôlées en référence à la norme de produit sur les façades EN 13830.Quantité d'eau 3 l/m² au lieu de 2 l/m².

* Values tested on the basis of product standard EN 13830. Water quantity 3 l/m² instead of 2 l/m².

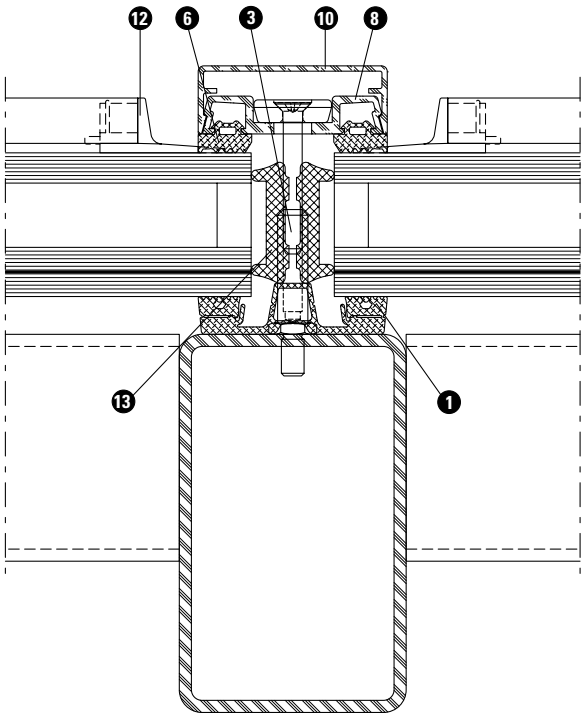

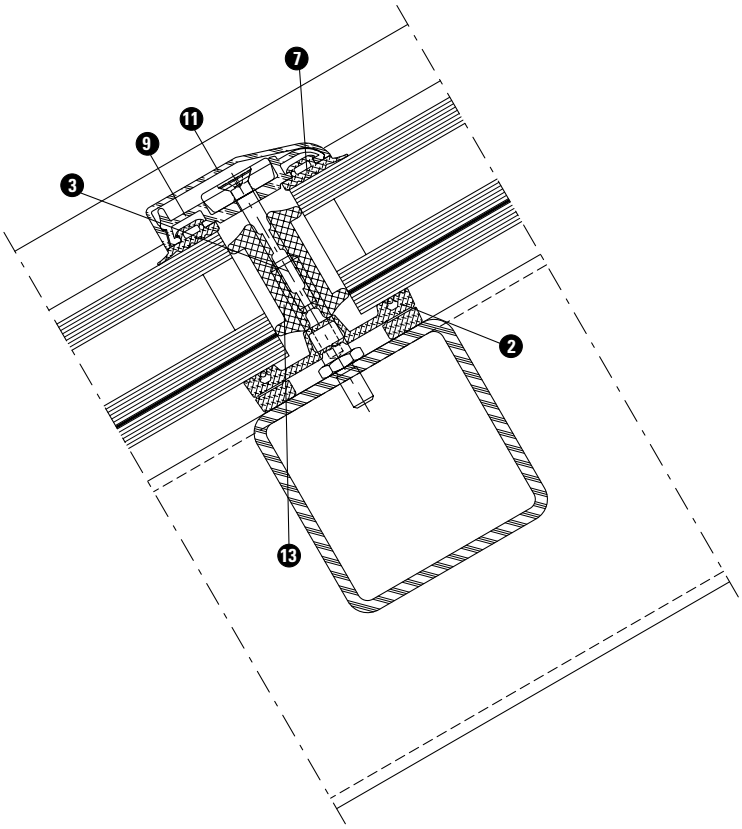

Pos.	Artikel
1	Innendichtung Sparren
2	Innendichtung Riegel
3	Isolationsknopf
4	Glasträger
5	Tragklotz
6	Aussendichtung Sparren
7	Aussendichtung Riegel
8	Anpressprofil Sparren
9	Anpressprofil Riegel
10	Deckprofil Sparren
11	Deckprofil Riegel
12	Dichtmanschette
13	Dämmprofil

Pos.	Article
1	Joint intérieur chevron
2	Joint intérieur traverse
3	Bouton d'isolation
4	Support de verre
5	Cale de remplissage
6	Joint extérieur chevron
7	Joint extérieur traverse
8	Profilé de fixation chevron
9	Profilé de fixation traverse
10	Profilé de recouvrement chevron
11	Profilé de recouvrement traverse
12	Manchette d'étanchéité
13	Gaine isolante

Pos.	Item
1	Inner gasket rafter
2	Inner gasket transom
3	Insulating stud
4	Glazing support
5	Glazing support
6	Outer gasket rafter
7	Outer gasket transom
8	Clamping section rafter
9	Clamping section transom
10	Cover section rafter
11	Cover section transom
12	Sealing collar
13	Insulating core

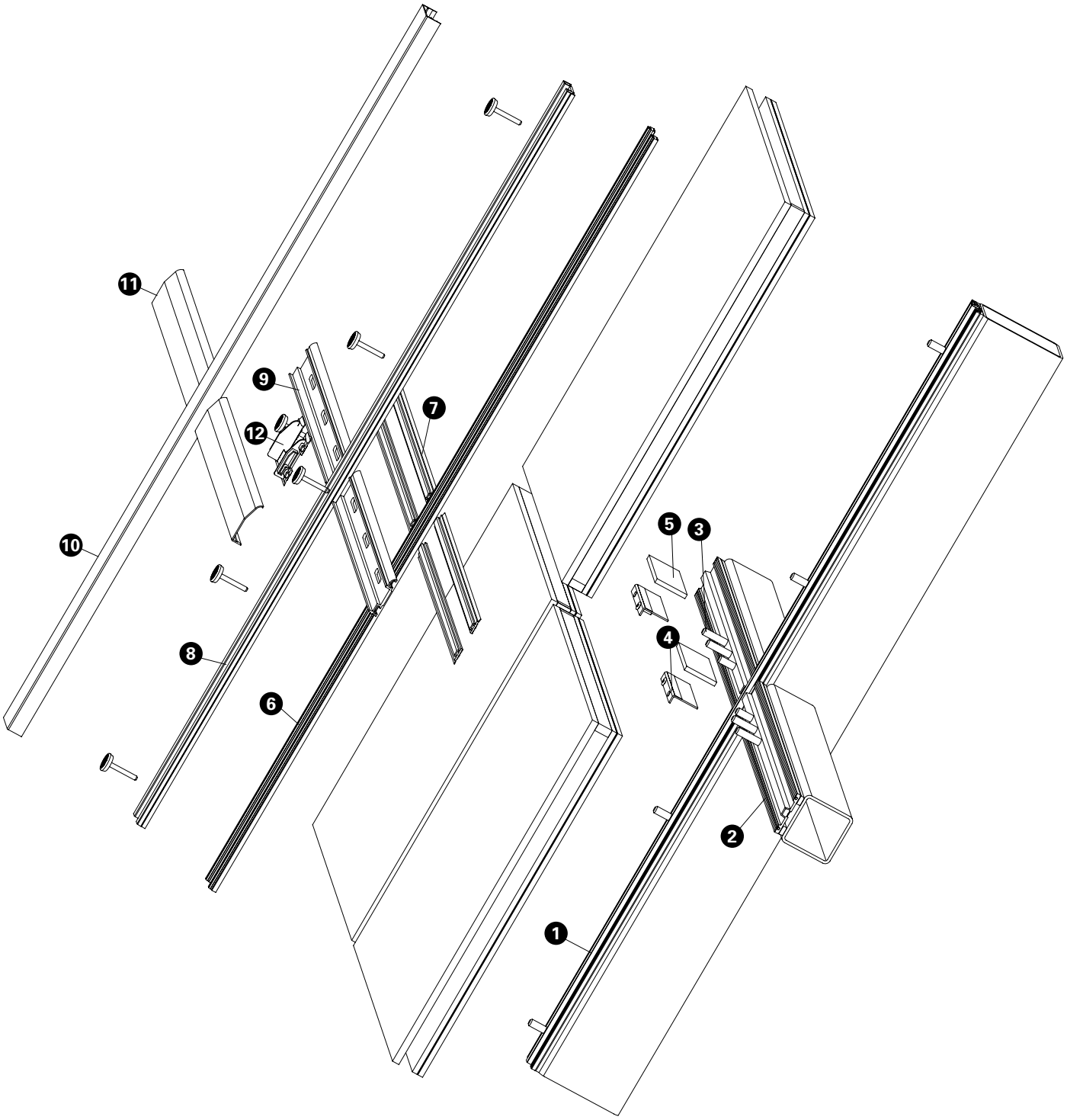
11
9
12
7
10
8
6
5
3
4
2
1

Anpress- und Deckprofil Riegel

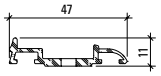

407.827

Profilé de fixation et de recouvrement Traverse

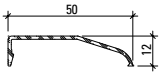

407.886

Clamping and cover section Transom

Anpress- und Deckprofile Pfosten

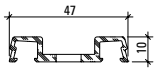

407.800

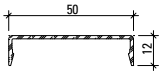

407.860

Profilé de fixation et de recouvrement Montant

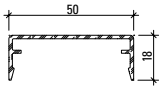

407.861

Clamping and cover sections Mullion

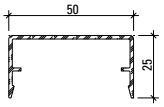

407.862

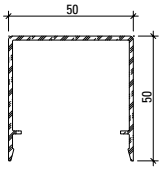

407.863

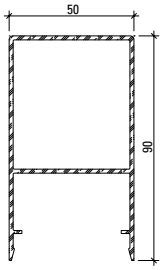

407.864

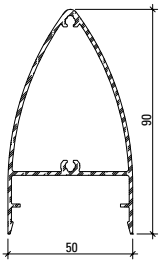

407.914

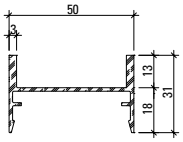

407.900

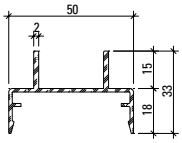

407.911

Werkstoff
Aluminium EN AW 6060 T66 roh, leicht eingeölt

Matériau
Aluminium EN AW 6060 T66 brut, légèrement huilé

Material
Aluminium EN AW 6060 T66 mill finish, slightly oiled

Profil-Nr.	G kg/m	U m²/m	P m²/m	L mm
407.800	0,414			6000
407.827	0,356			6000
407.860	0,266	0,147	0,072	6000
407.861	0,341	0,185	0,084	6000
407.862	0,394	0,213	0,098	6000

Profil-Nr.	G kg/m	U m²/m	P m²/m	L mm
407.863	0,660	0,313	0,148	6000
407.864	1,344	0,360	0,228	6000
407.886	0,230	0,131	0,062	6000
407.900	0,556	0,240	0,138	6000
407.911	0,510	0,245	0,146	6000
407.914	0,980	0,301	0,193	6000

Edelstahl Deckprofile
Pfosten

Werkstoff 1.4301 (AISI 304)
geschliffen, Korn 220/240,
mit Schutzfolie

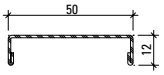

400.860

Profilés de recouvrement acier Inox
Montant

Qualité 1.4301 (AISI 304)
meulé, degré 220/240,
avec feuille de protection

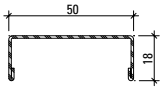

400.861

Stainless steel cover sections
Mullion

Material 1.4301 (AISI 304)
polished, grain 220/240,
with protective film

EDELSTAHL Rost frei INOX STAINLESS STEEL

Werkstoff 1.4401 (AISI 316)
geschliffen, Korn 220/240,
mit Schutzfolie

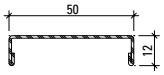

400.862

Qualité 1.4401 (AISI 316)
meulé, degré 220/240,
avec feuille de protection

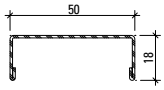

400.863

Material 1.4401 (AISI 316)
polished, grain 220/240,
with protective film

EDELSTAHL Rost frei INOX STAINLESS STEEL

Profil-Nr.	G kg/m	L mm
400.860	0,644	6000
400.861	0,734	6000

Profil-Nr.	G kg/m	L mm
400.862	0,652	6000
400.863	0,744	6000

Anpress- und Deckprofile
Pfosten

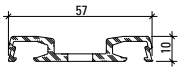

407.802

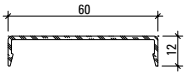

407.865

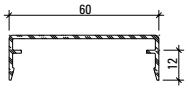

407.866

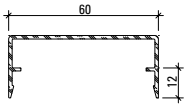

407.867

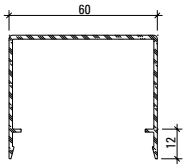

407.868

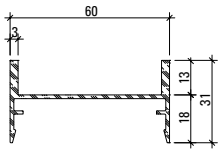

407.901

Profilé de fixation et
de recouvrement
Montant

Clamping and cover sections
Mullion

Werkstoff
Aluminium EN AW 6060 T66 roh, leicht eingeölt

Matériau
Aluminium EN AW 6060 T66 brut, légèrement huilé

Material
Aluminium EN AW 6060 T66 mill finish, slightly oiled

Hinweis:
Im Riegel muss immer die 50 mm Ansichtsbreite bei den Deck- und Anpressprofilen verwendet werden.

Remarque:
Dans la traverse, il faut toujours utiliser la largeur de face 50 mm pour les profilés de recouvrement et d'application.

Note:
In the transom, the 50 mm face width must always be used with cover profiles and pressure plates.

Profil-Nr.	G kg/m	U m²/m	P m²/m	L mm
407.802	0,558	0,190		6000
407.865	0,304	0,167	0,082	6000
407.866	0,379	0,205	0,094	6000
407.867	0,432	0,223	0,108	6000

Profil-Nr.	G kg/m	U m²/m	P m²/m	L mm
407.868	0,750	0,330	0,160	6000
407.901	0,590	0,255	0,148	6000

Artikelbibliothek
Bibliothèque des articles
Article library

DXF DWG

Sparrendetail HI
Ansichtsbreite 50 mm
Schraubbolzen

Détail du chevron HI
Largeur de face 50 mm
Goujon à visser

Detail of rafter HI
Width 50 mm
Screw bolt

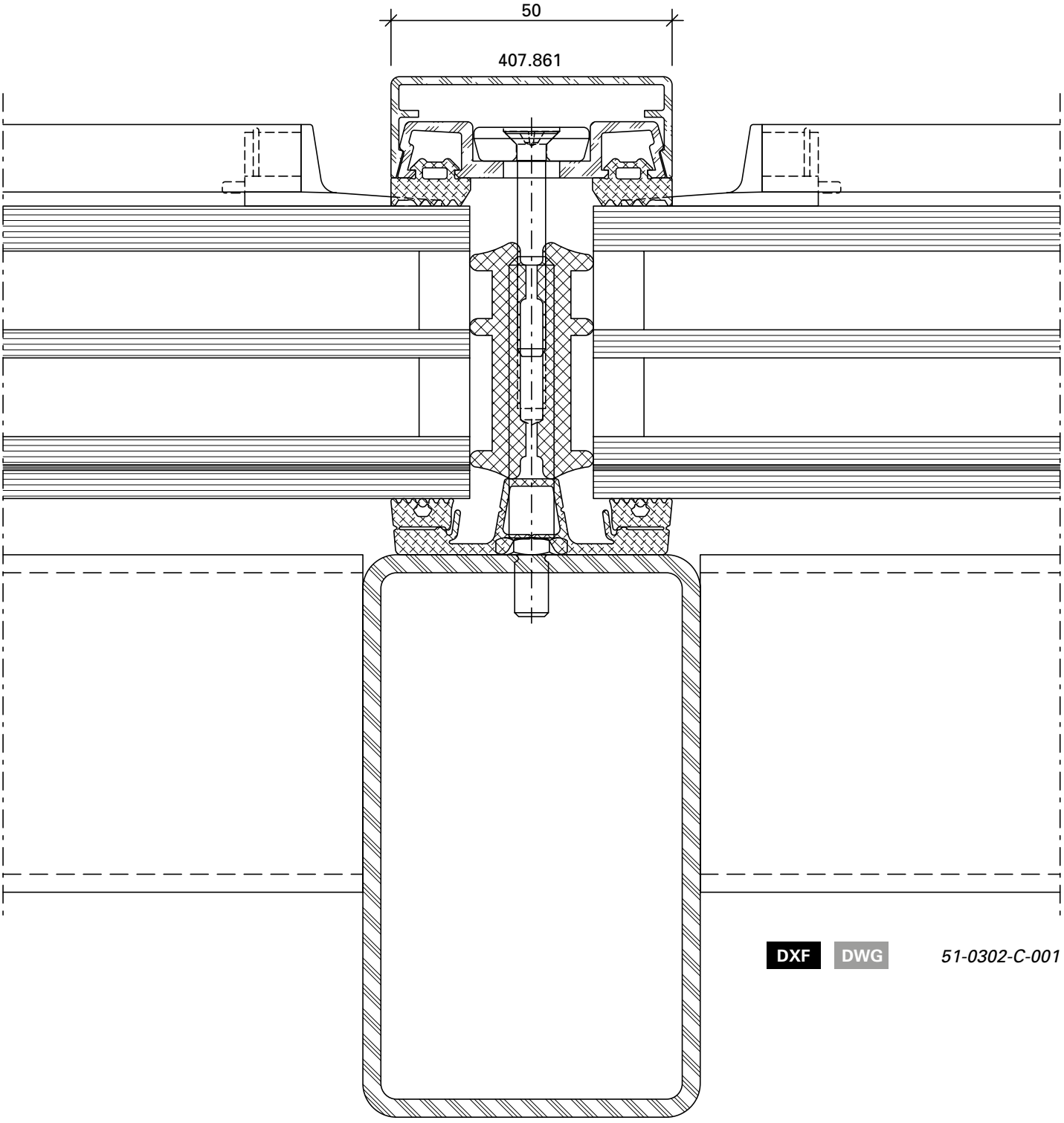

DXF DWG *51-0302-C-001*

U_f-Werte siehe Seiten 72-75

Valeurs U_f voir pages 72-75

U_f values see pages 72-75

Riegel-Detail HI
Ansichtsbreite 50 mm
Schraubbolzen

Détail de la traverse HI
Largeur de face 50 mm
Goujon à visser

Detail of transom HI
Width 50 mm
Screw bolt

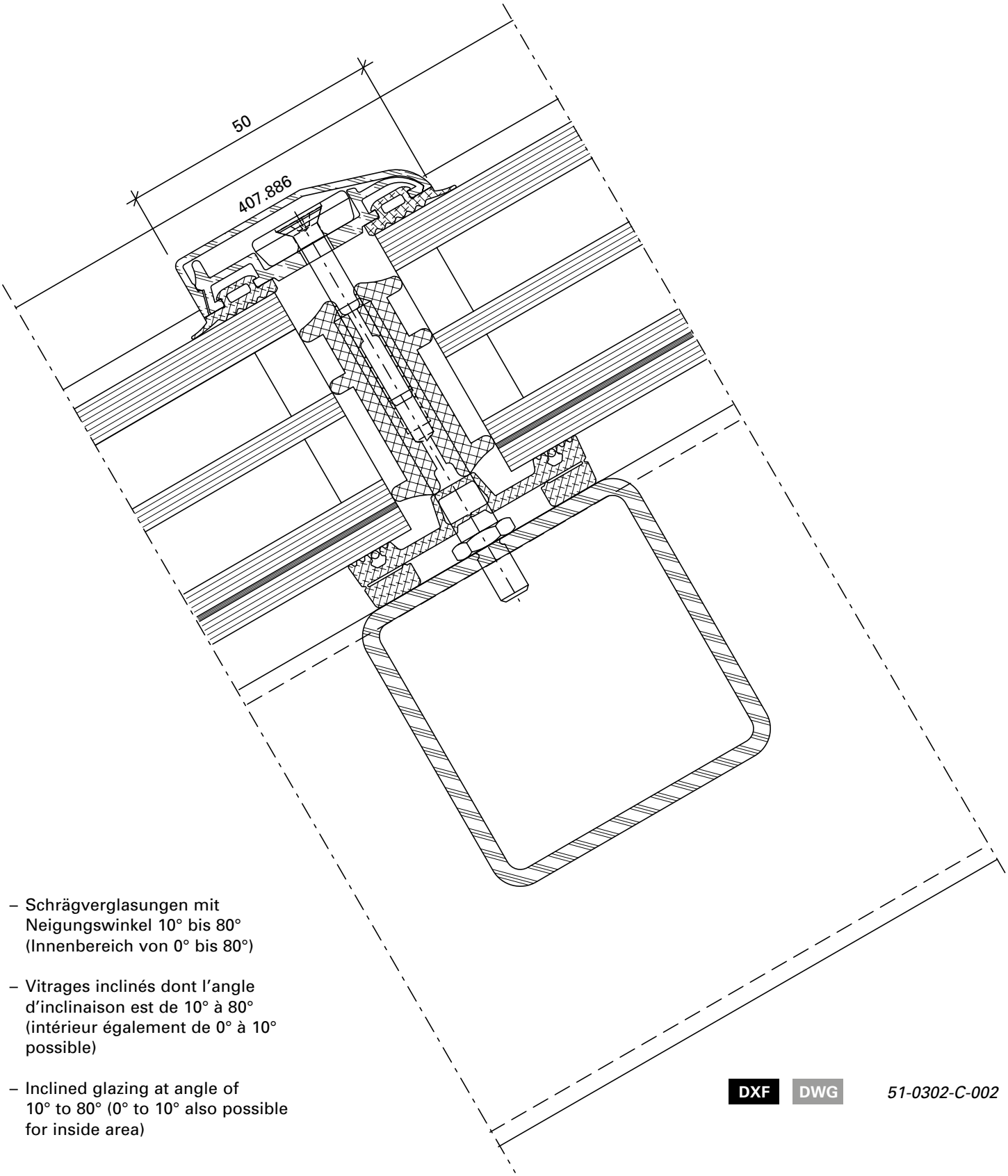

– Schrägverglasungen mit Neigungswinkel 10° bis 80° (Innenbereich von 0° bis 80°)

– Vitrages inclinés dont l'angle d'inclinaison est de 10° à 80° (intérieur également de 0° à 10° possible)

– Inclined glazing at angle of 10° to 80° (0° to 10° also possible for inside area)

DXF DWG *51-0302-C-002*

Riegel-Detail HI
Ansichtsbreite 50 mm
Schweissbolzen

Détail de la traverse HI
Largeur de face 50 mm
Goujon à souder

Detail of transom HI
Width 50 mm
Welding stud

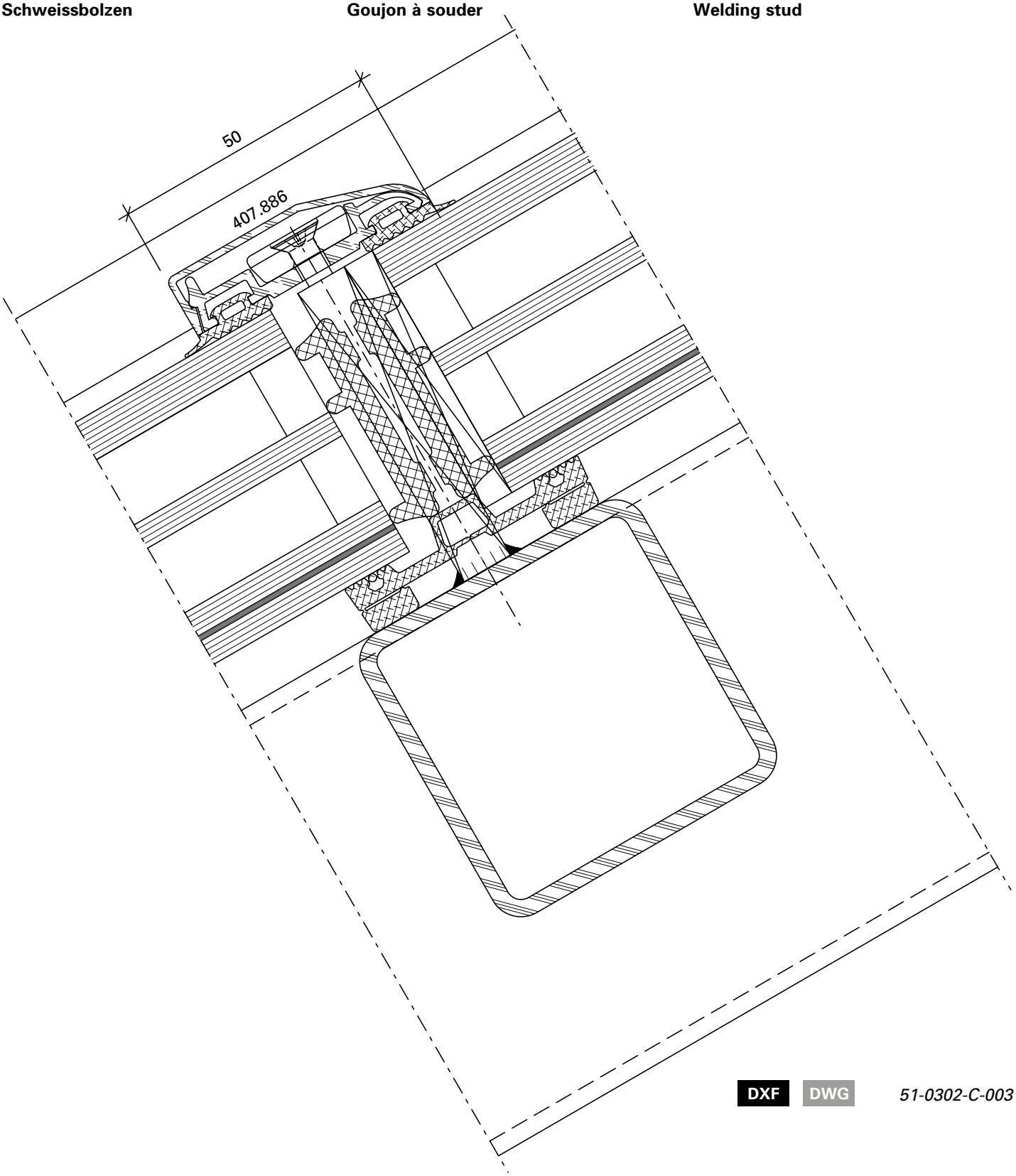

DXF DWG *51-0302-C-003*

Sparrendetail
Ansichtsbreite 50 mm
Schraubbolzen

Détail du chevron
Largeur de face 50 mm
Goujon à visser

Detail of rafter
Width 50 mm
Screw bolt

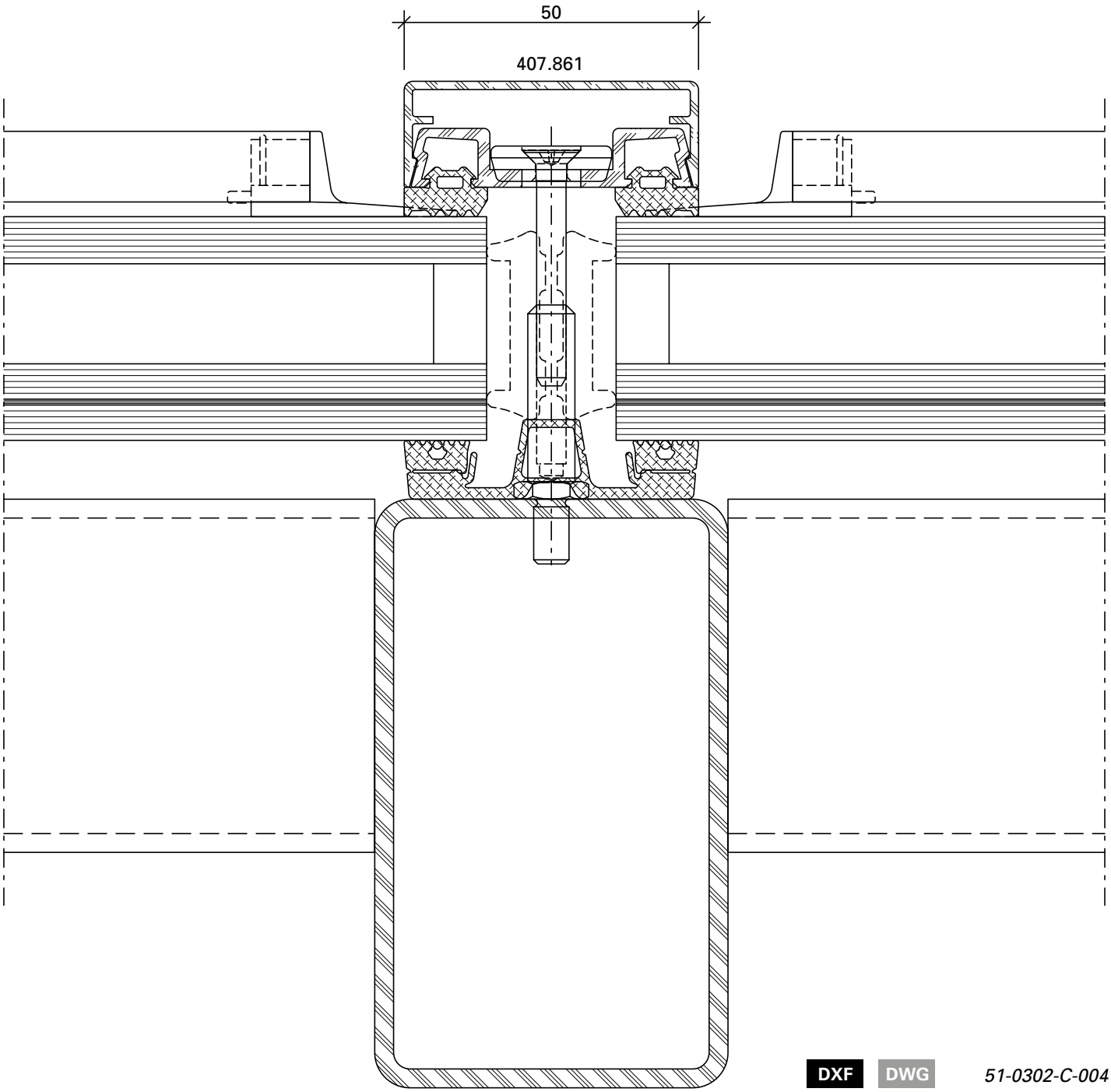

DXF DWG *51-0302-C-004*

U_f-Werte siehe Seiten 72-75

Valeurs U_f voir pages 72-75

U_f values see pages 72-75

Riegel-Detail
Ansichtsbreite 50 mm
Schraubbolzen

Détail de la traverse
Largeur de face 50 mm
Goujon à visser

Detail of transom
Width 50 mm
Screw bolt

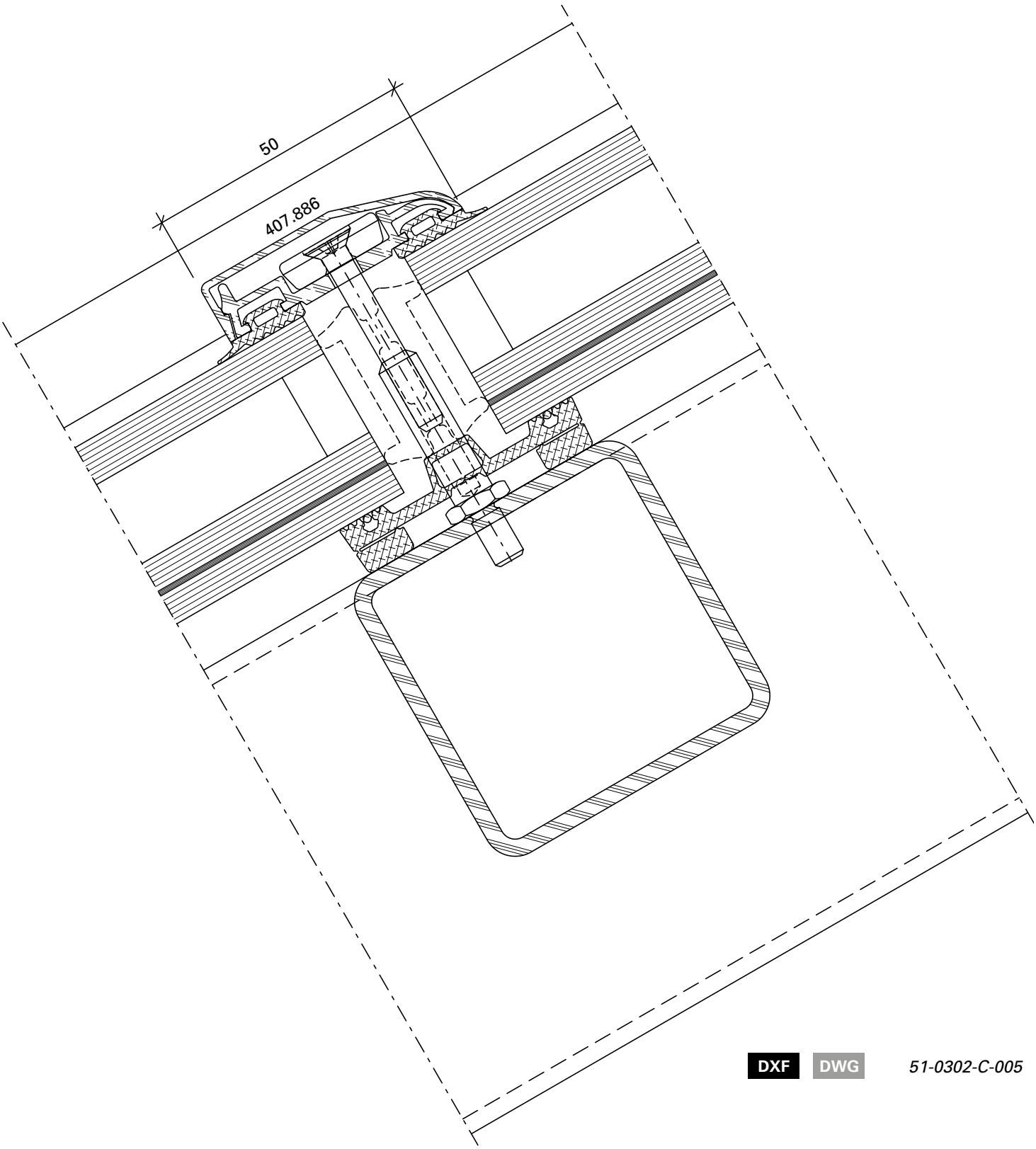

DXF DWG *51-0302-C-005*

Riegel-Detail
Ansichtsbreite 50 mm
Schraubbolzen

Détail de la traverse
Largeur de face 50 mm
Goujon à visser

Detail of transom
Width 50 mm
Screw bolt

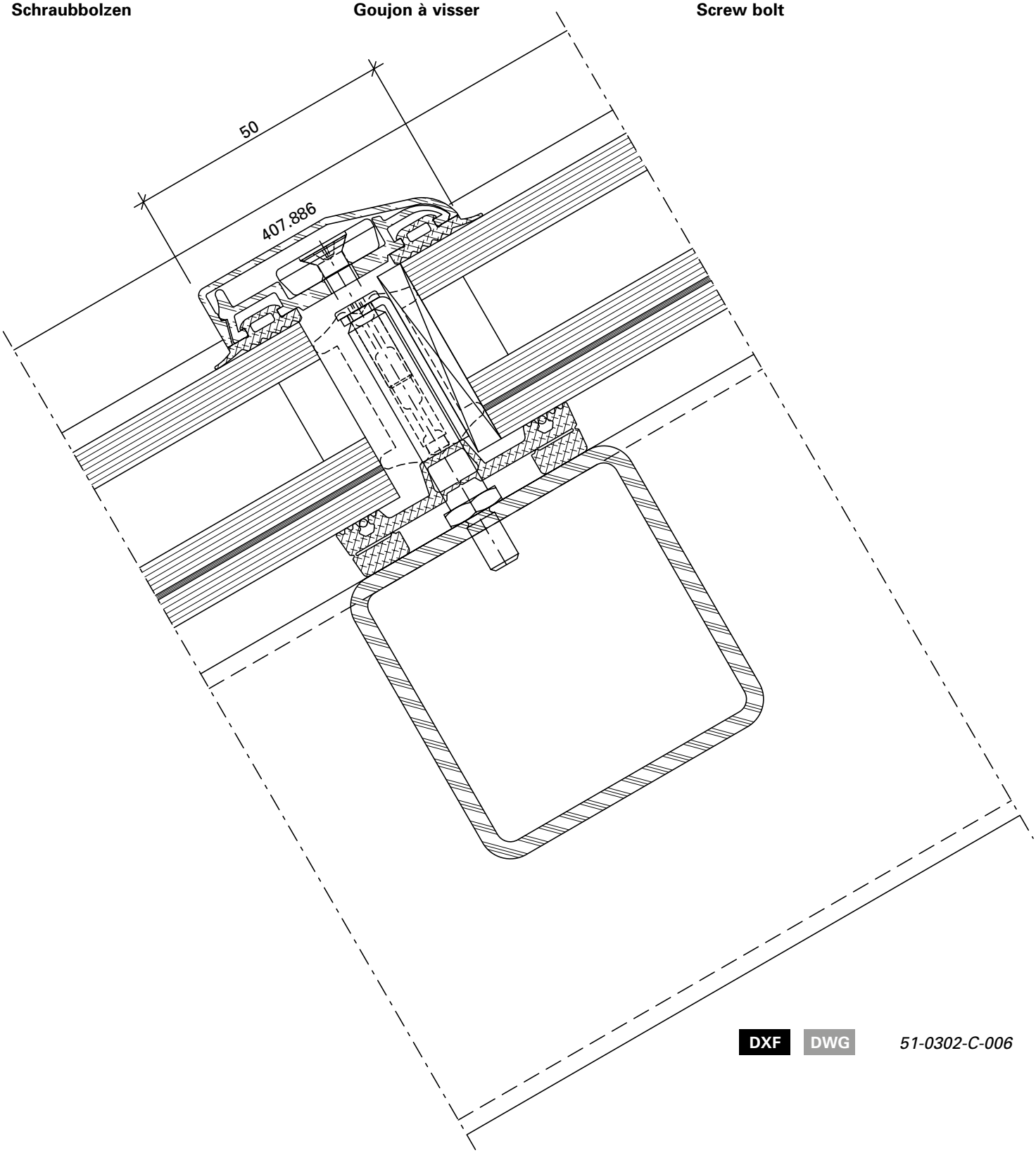

DXF **DWG** *51-0302-C-006*

U_f-Werte siehe Seiten 72-75

Valeurs U_f voir pages 72-75

U_f values see pages 72-75

Sparrendetail HI
Ansichtsbreite 50 mm
Schweissbolzen

Détail du chevron HI
Largeur de face 50 mm
Goujon à souder

Detail of rafter HI
Width 50 mm
Welding stud

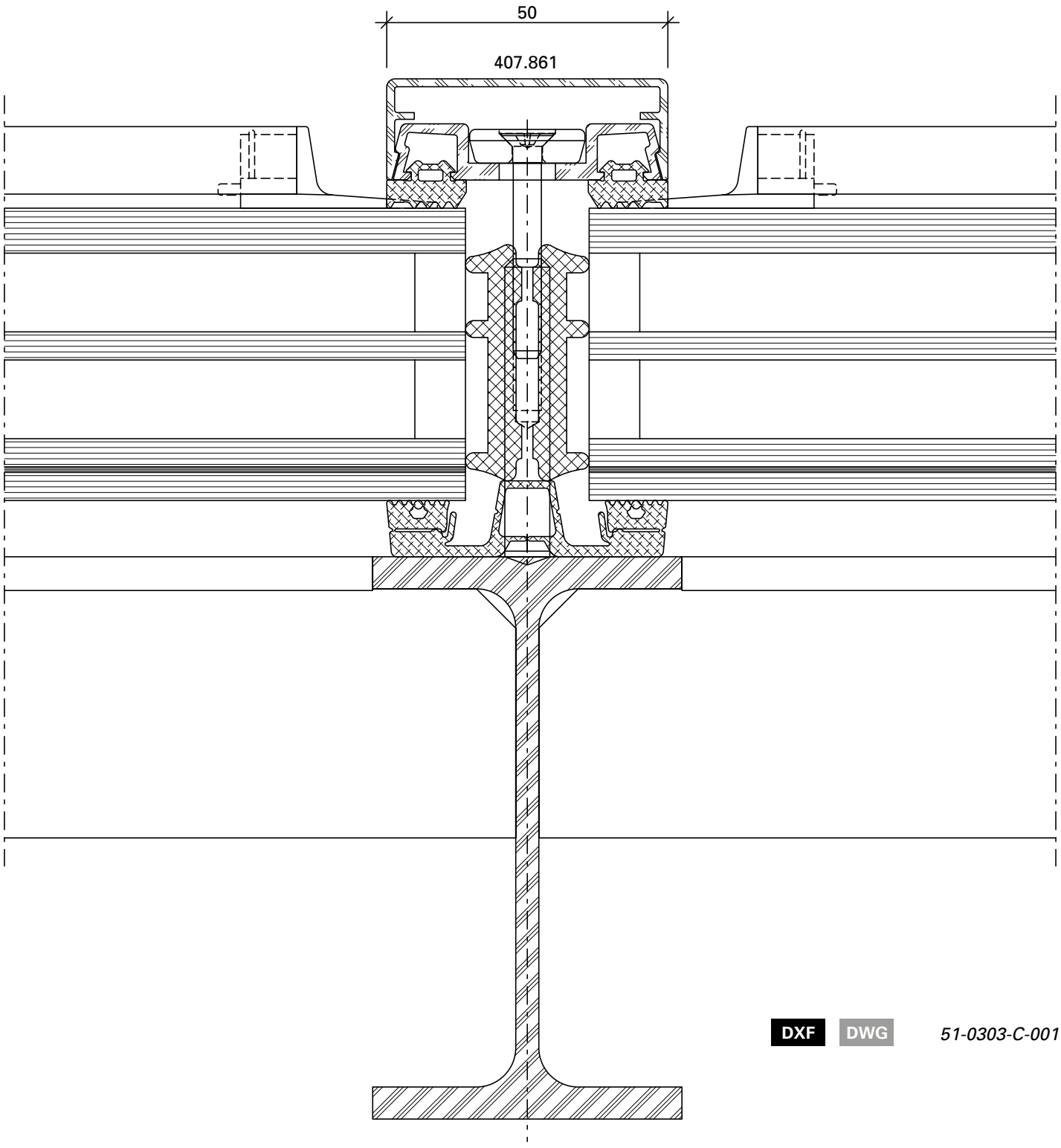

DXF DWG *51-0303-C-001*

Riegel-Detail HI
Ansichtsbreite 50 mm
Schweissbolzen

Détail de la traverse HI
Largeur de face 50 mm
Goujon à souder

Detail of transom HI
Width 50 mm
Welding stud

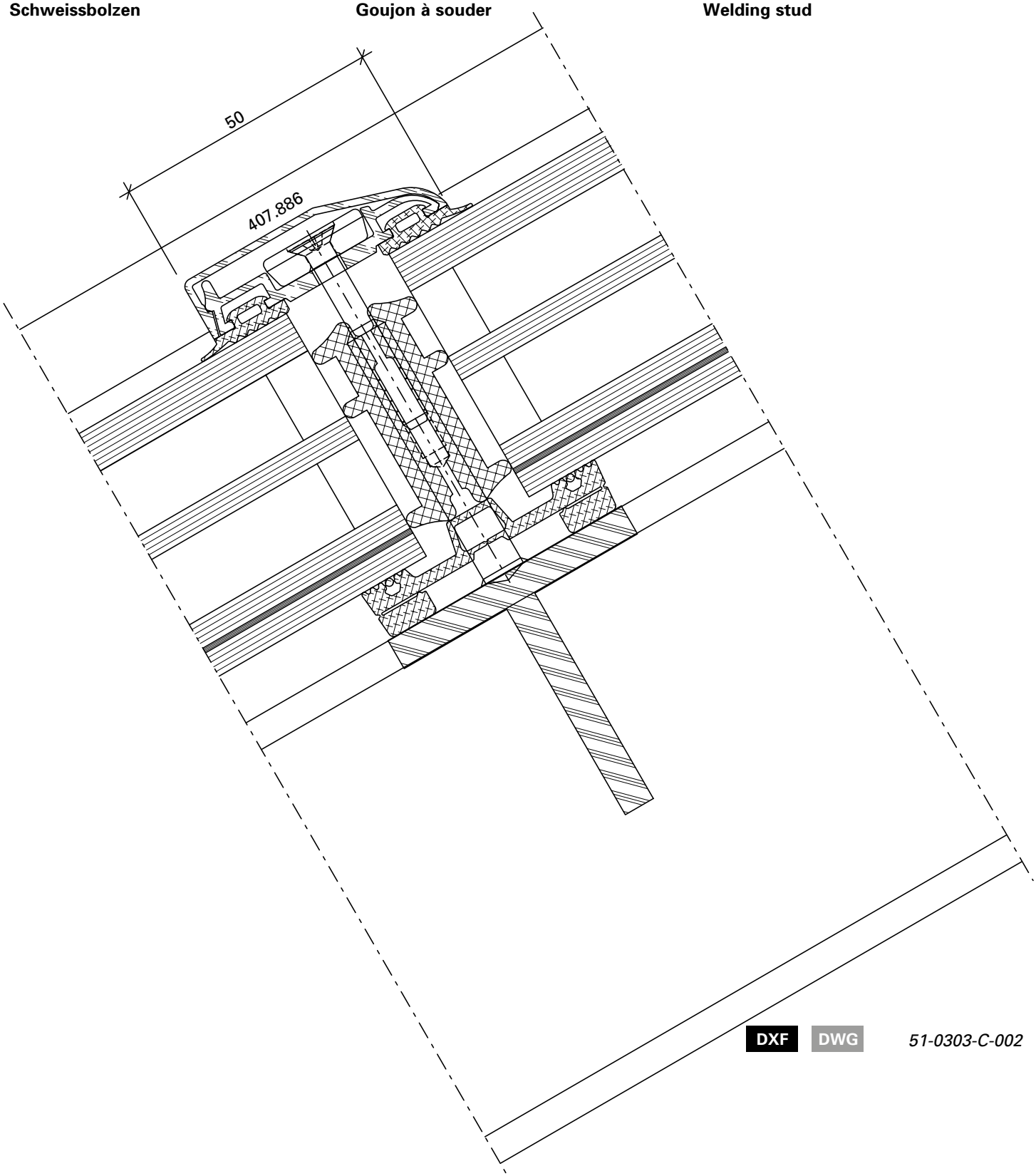

DXF DWG *51-0303-C-002*

U_f-Werte siehe Seiten 72-75

Valeurs U_f voir pages 72-75

U_f values see pages 72-75

Riegel-Detail HI
Ansichtsbreite 50 mm
Schweissbolzen

Détail de la traverse HI
Largeur de face 50 mm
Goujon à souder

Detail of transom HI
Width 50 mm
Welding stud

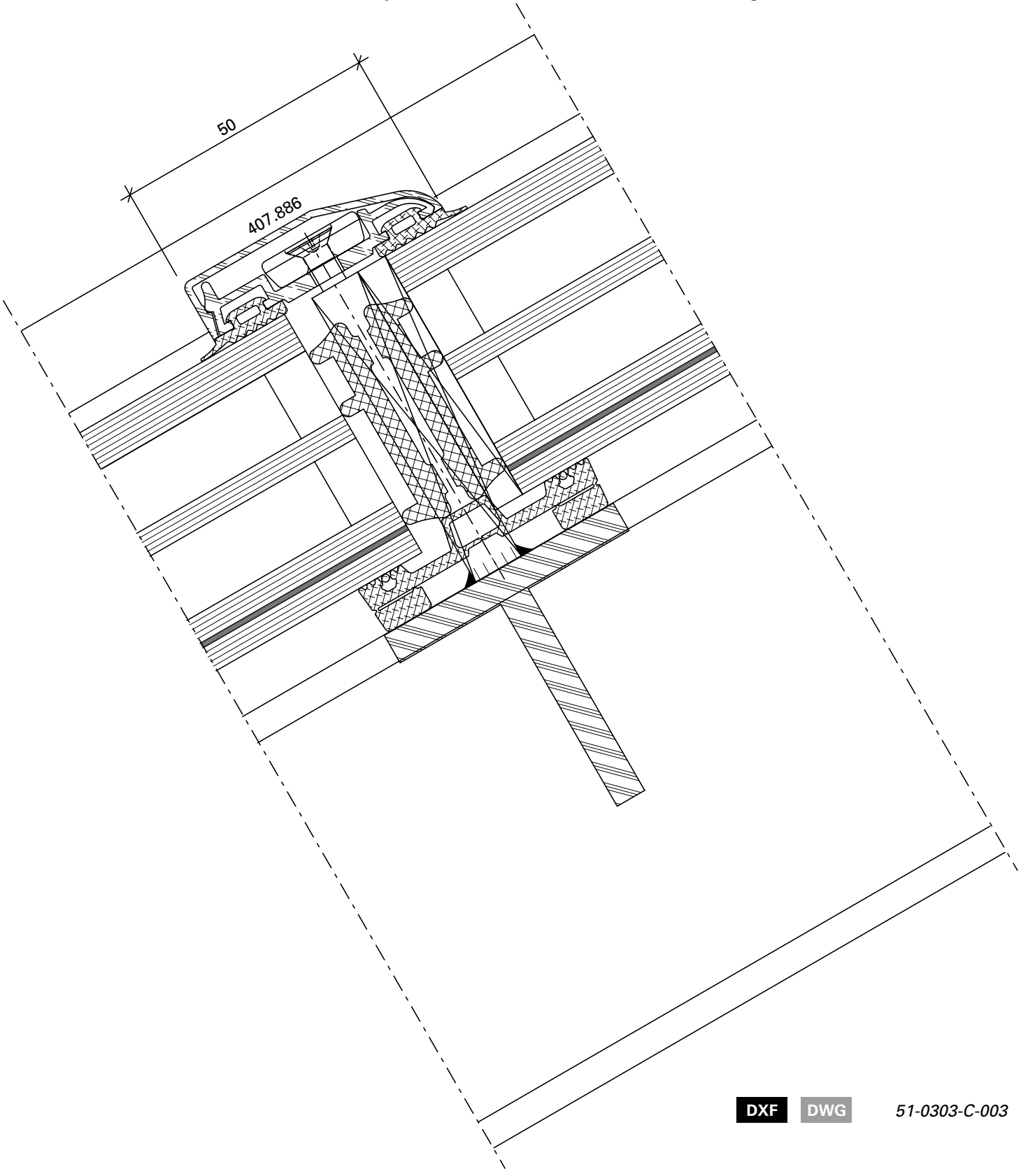

DXF DWG *51-0303-C-003*

Sparrendetail
Ansichtsbreite 50 mm
Schweissbolzen

Détail du chevron
Largeur de face 50 mm
Goujon à souder

Detail of rafter
Width 50 mm
Welding stud

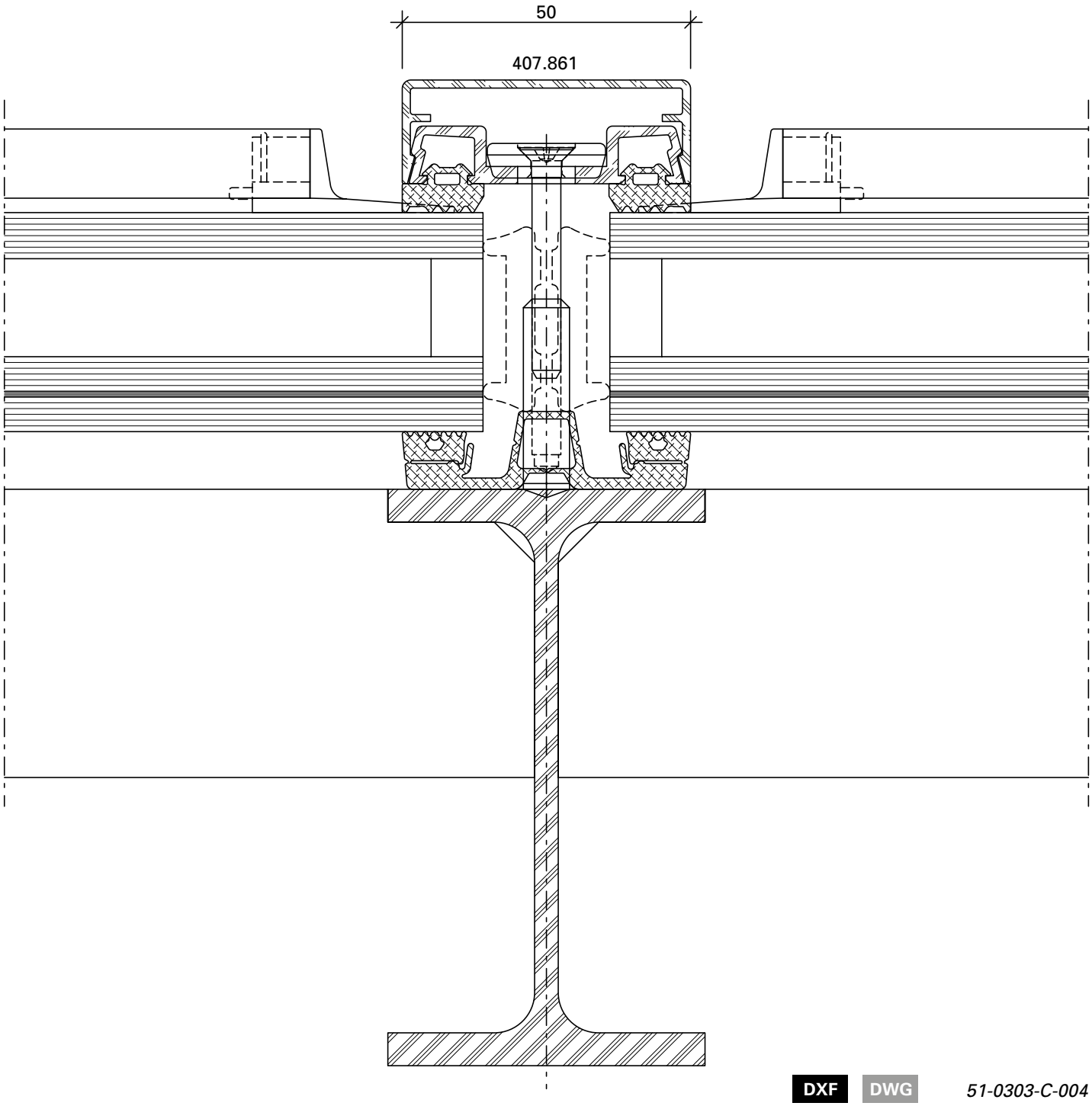

DXF DWG *51-0303-C-004*

U_f-Werte siehe Seiten 72-75

Valeurs U_f voir pages 72-75

U_f values see pages 72-75

Riegel-Detail
Ansichtsbreite 50 mm
Schweissbolzen

Détail de la traverse
Largeur de face 50 mm
Goujon à souder

Detail of transom
Width 50 mm
Welding stud

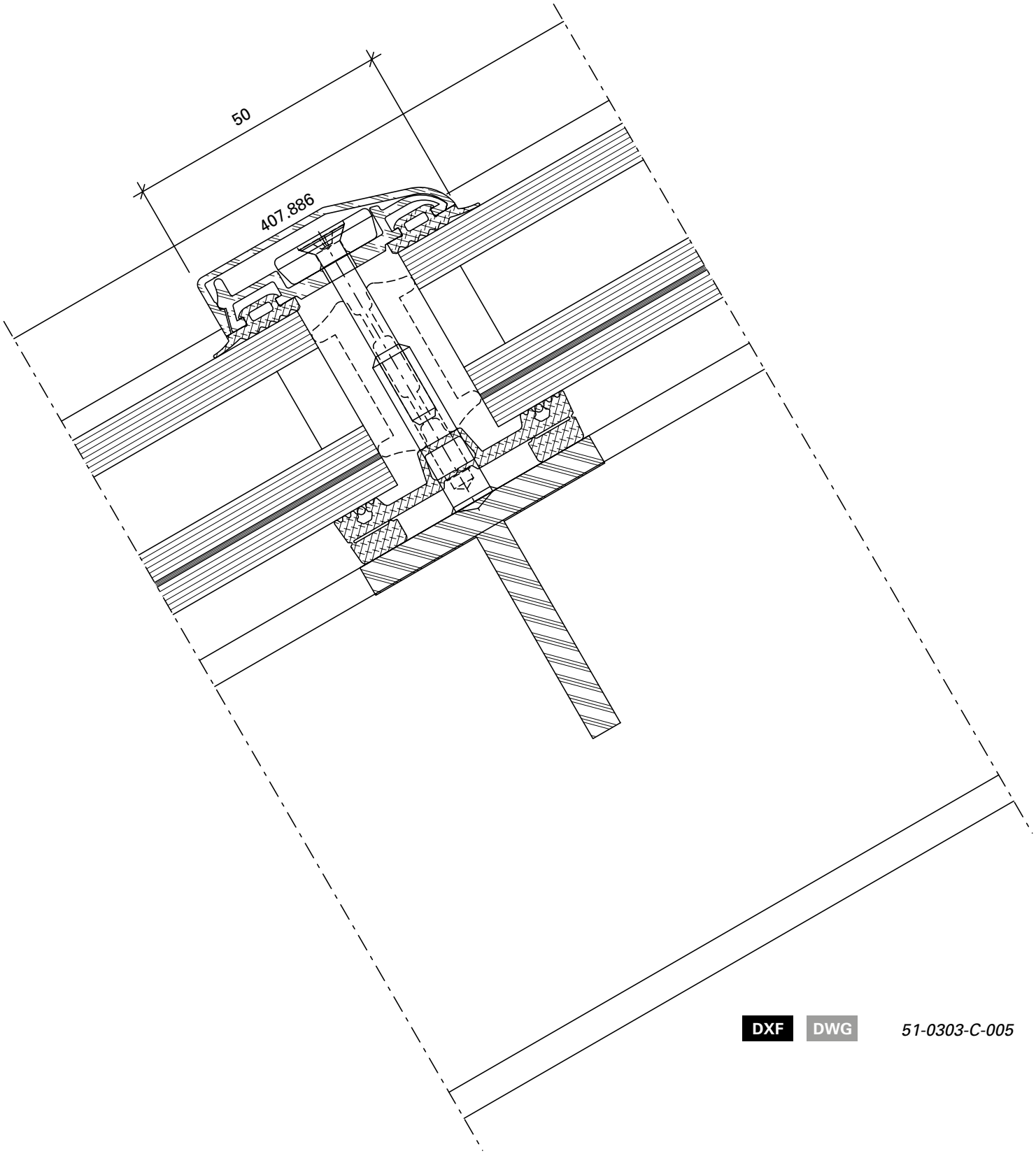

DXF DWG *51-0303-C-005*

Riegel-Detail
Ansichtsbreite 50 mm
Schweissbolzen

Détail de la traverse
Largeur de face 50 mm
Goujon à souder

Detail of transom
Width 50 mm
Welding stud

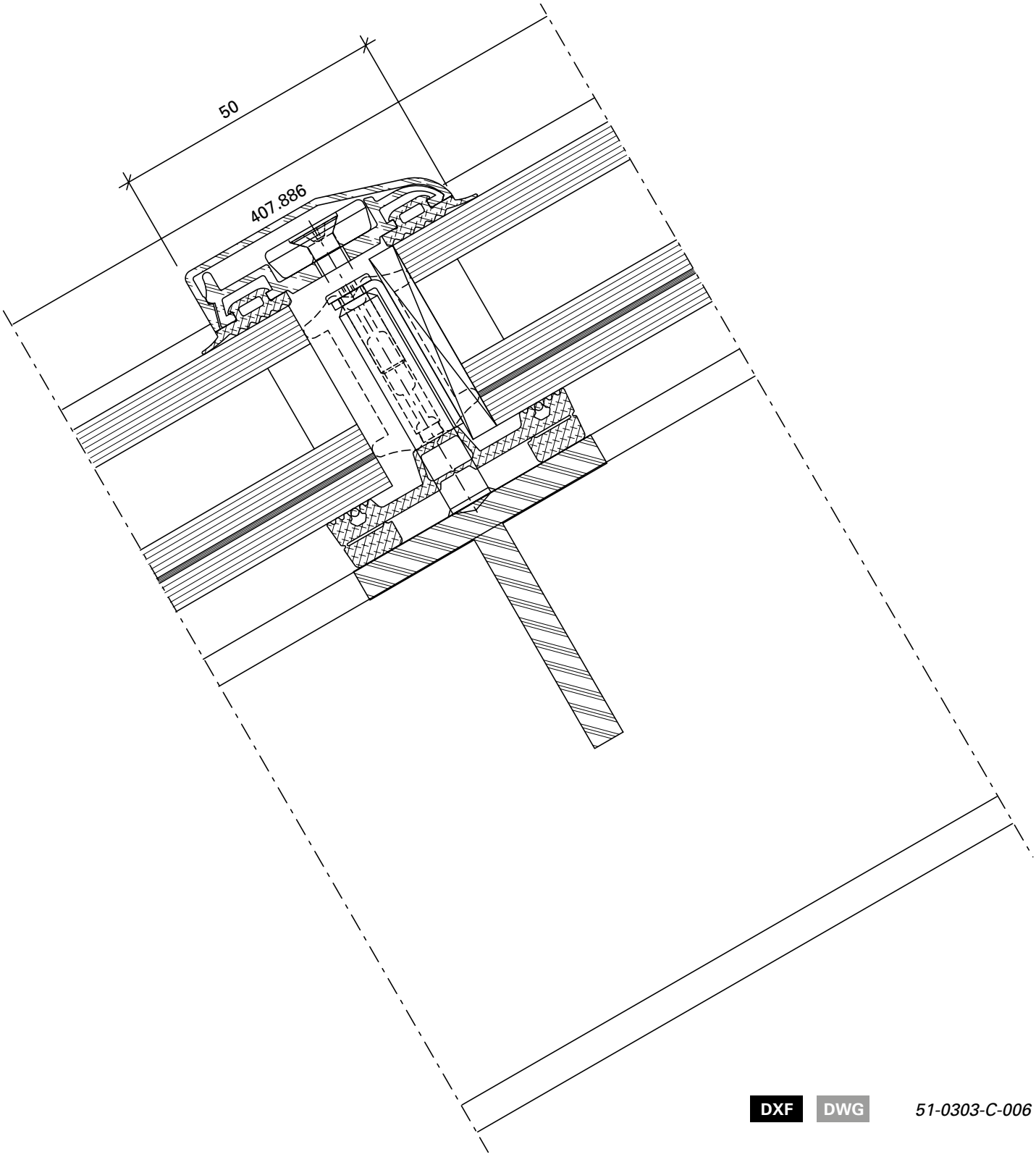

DXF **DWG** *51-0303-C-006*

Sparrendetail HI
Ansichtsbreite 60 mm
Schraubbolzen

Détail du chevron HI
Largeur de face 60 mm
Goujon à visser

Detail of rafter HI
Width 60 mm
Screw bolt

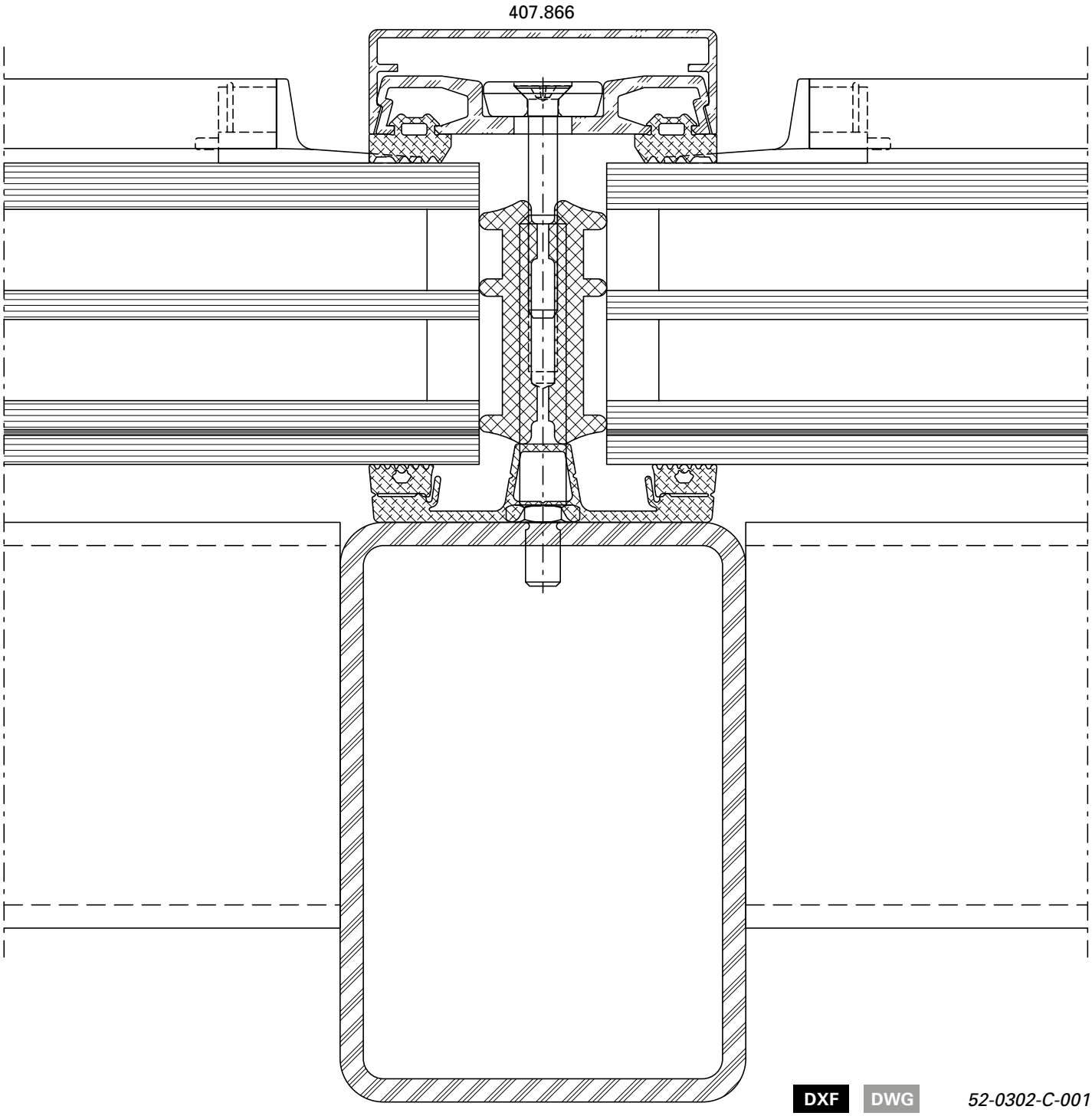

DXF DWG *52-0302-C-001*

U_f-Werte siehe Seiten 72-75

Valeurs U_f voir pages 72-75

U_f values see pages 72-75

Riegel-Detail HI
Ansichtsbreite 60 mm
Schraubbolzen

Détail de la traverse HI
Largeur de face 60 mm
Goujon à visser

Detail of transom HI
Width 60 mm
Screw bolt

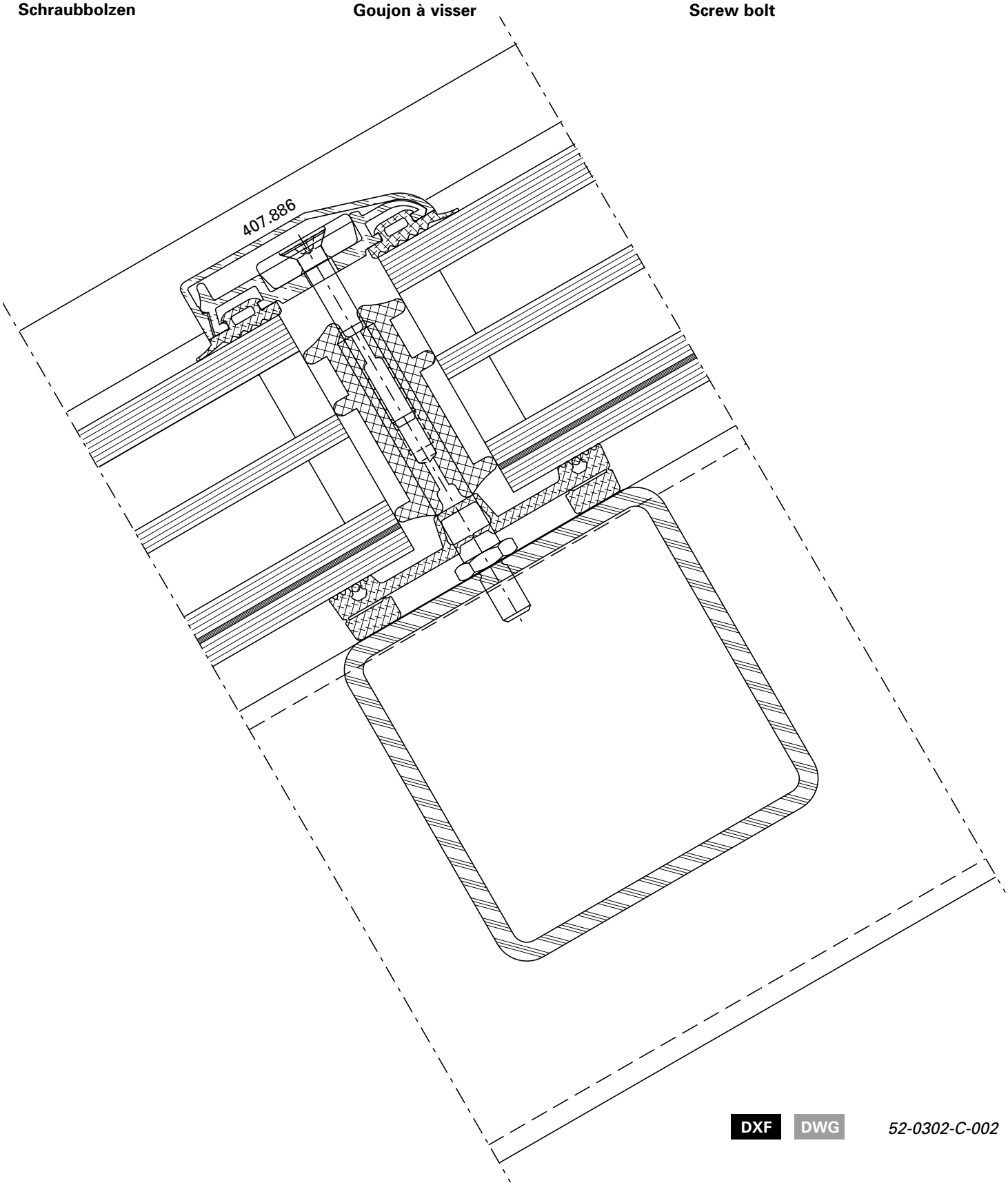

DXF DWG *52-0302-C-002*

Riegel-Detail
Ansichtsbreite 50 mm
Schraubbolzen

Détail de la traverse
Largeur de face 50 mm
Goujon à visser

Detail of transom
Width 50 mm
Screw bolt

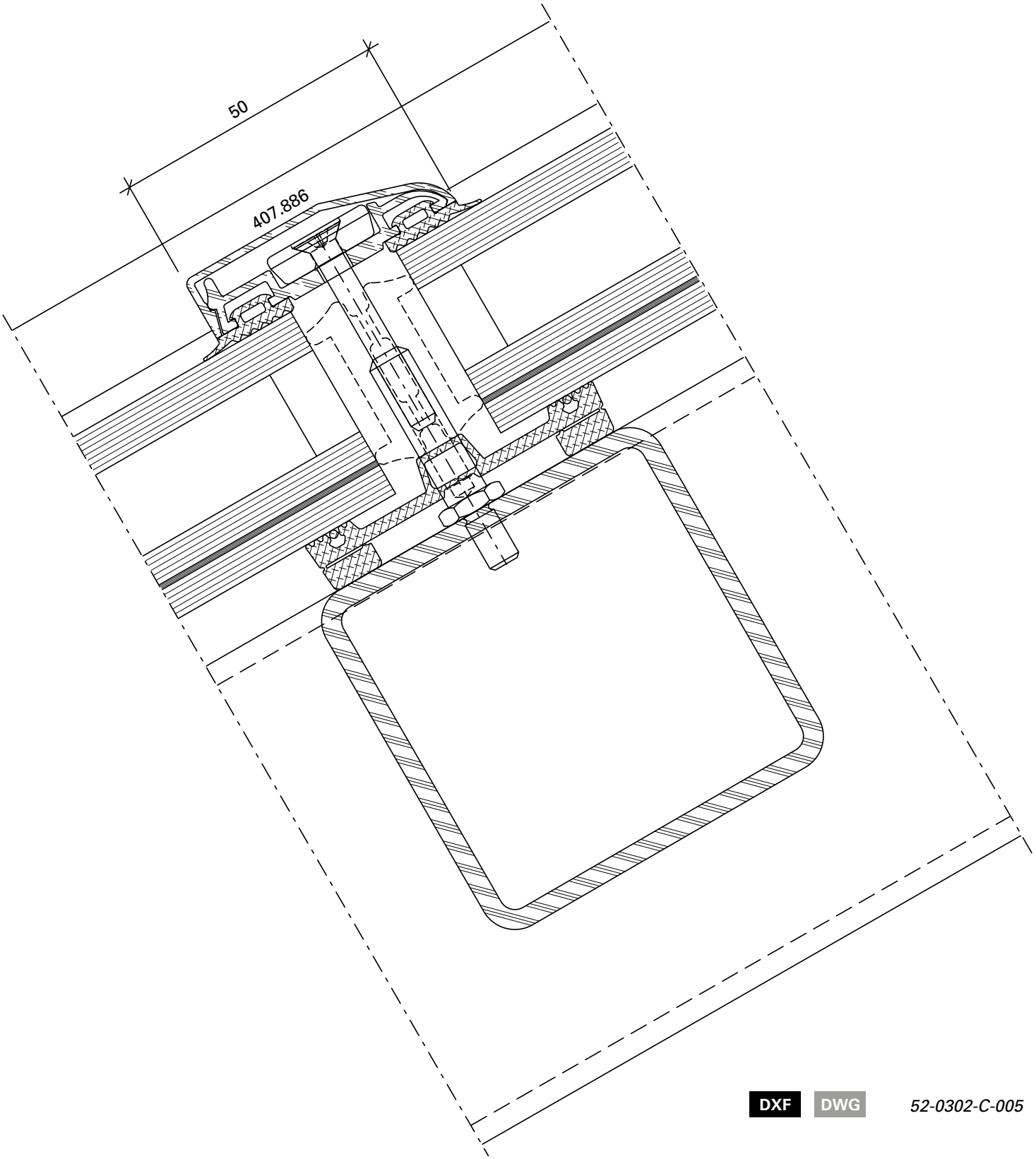

DXF **DWG** *52-0302-C-005*

Riegel-Detail
Ansichtsbreite 50 mm
Schraubbolzen

Détail de la traverse
Largeur de face 50 mm
Goujon à visser

Detail of transom
Width 50 mm
Screw bolt

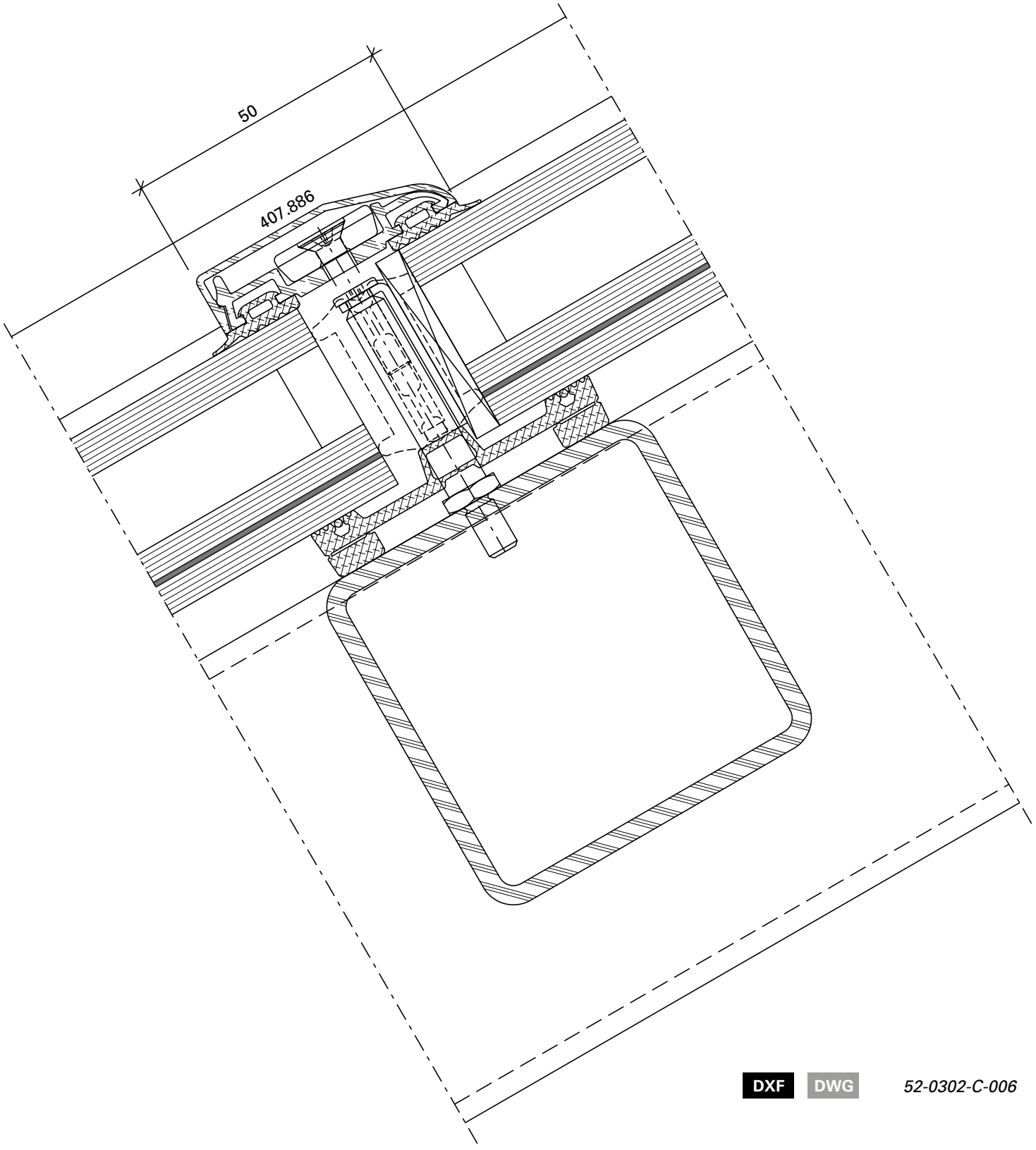

DXF DWG *52-0302-C-006*

Sparrendetail HI
Ansichtsbreite 60 mm
Schweissbolzen

Détail du chevron HI
Largeur de face 60 mm
Goujon à souder

Detail of rafter HI
Width 60 mm
Welding stud

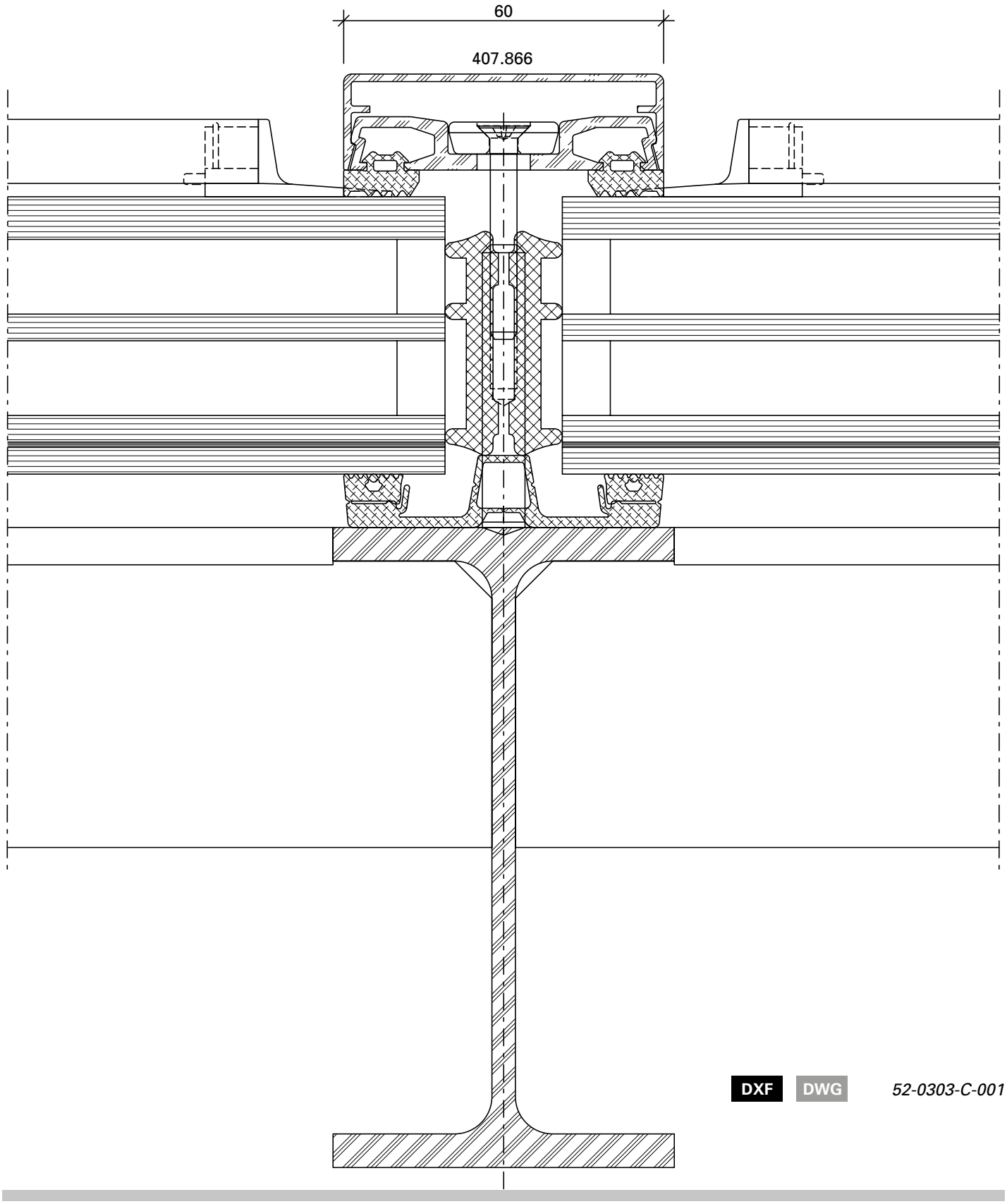

DXF DWG *52-0303-C-001*

Riegel-Detail HI
Ansichtsbreite 50 mm
Schweissbolzen

Détail de la traverse HI
Largeur de face 50 mm
Goujon à souder

Detail of transom HI
Width 50 mm
Welding stud

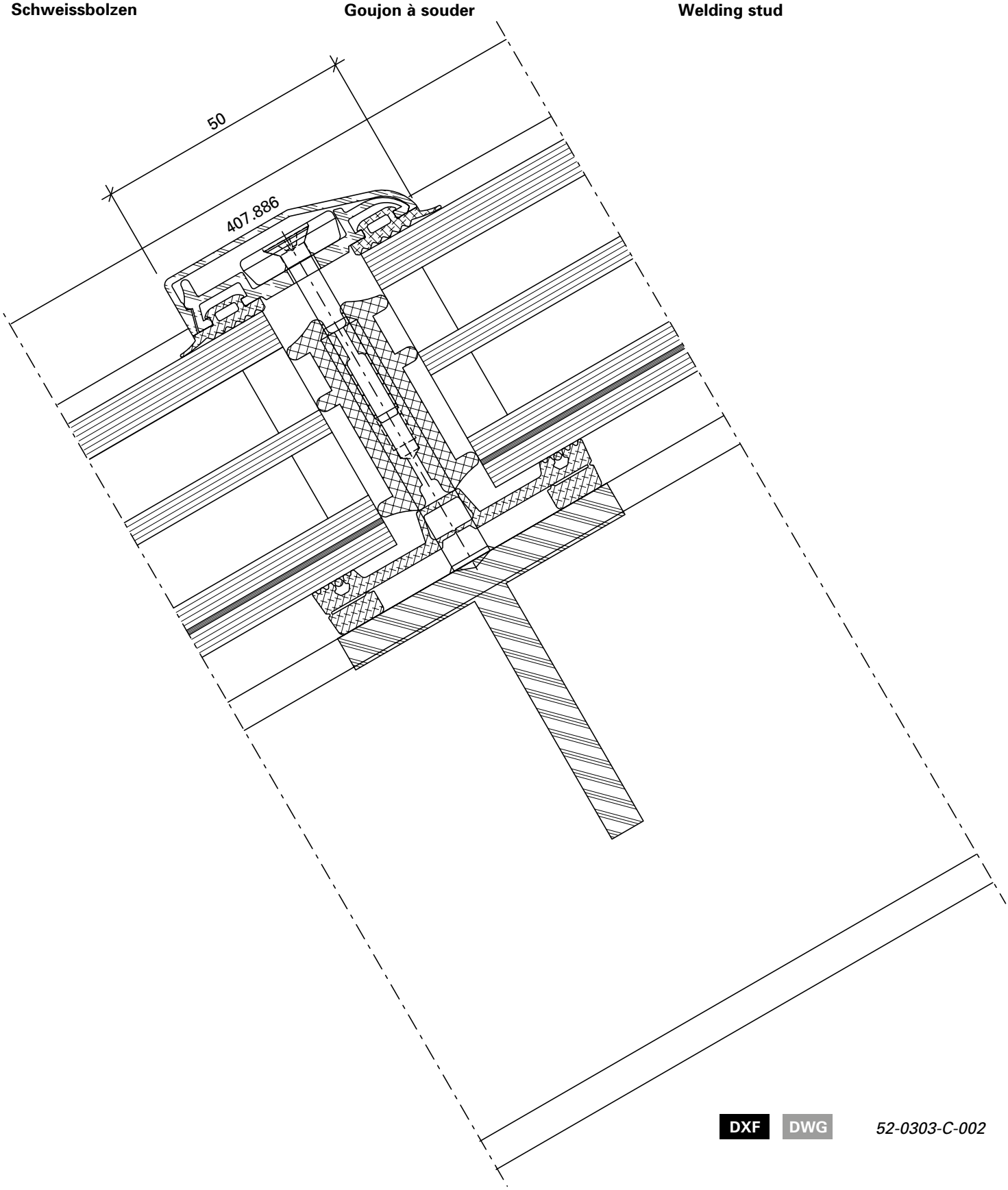

DXF **DWG** *52-0303-C-002*

Riegel-Detail HI
Ansichtsbreite 50 mm
Schweissbolzen

Détail de la traverse HI
Largeur de face 50 mm
Goujon à souder

Detail of transom HI
Width 50 mm
Welding stud

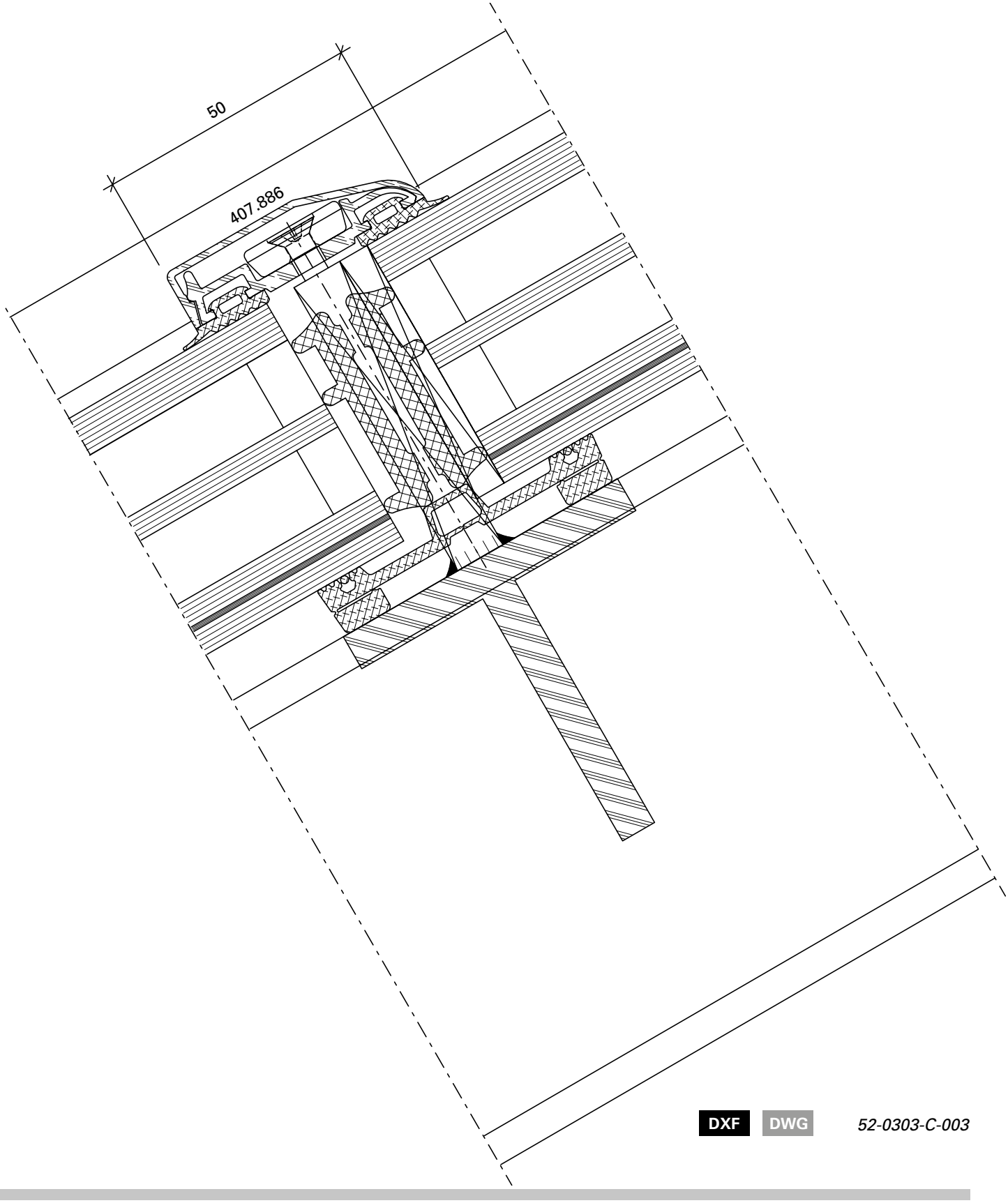

DXF DWG *52-0303-C-003*

Sparrendetail
Ansichtsbreite 60 mm
Schweissbolzen

Détail du chevron
Largeur de face 60 mm
Goujon à souder

Detail of rafter
Width 60 mm
Welding stud

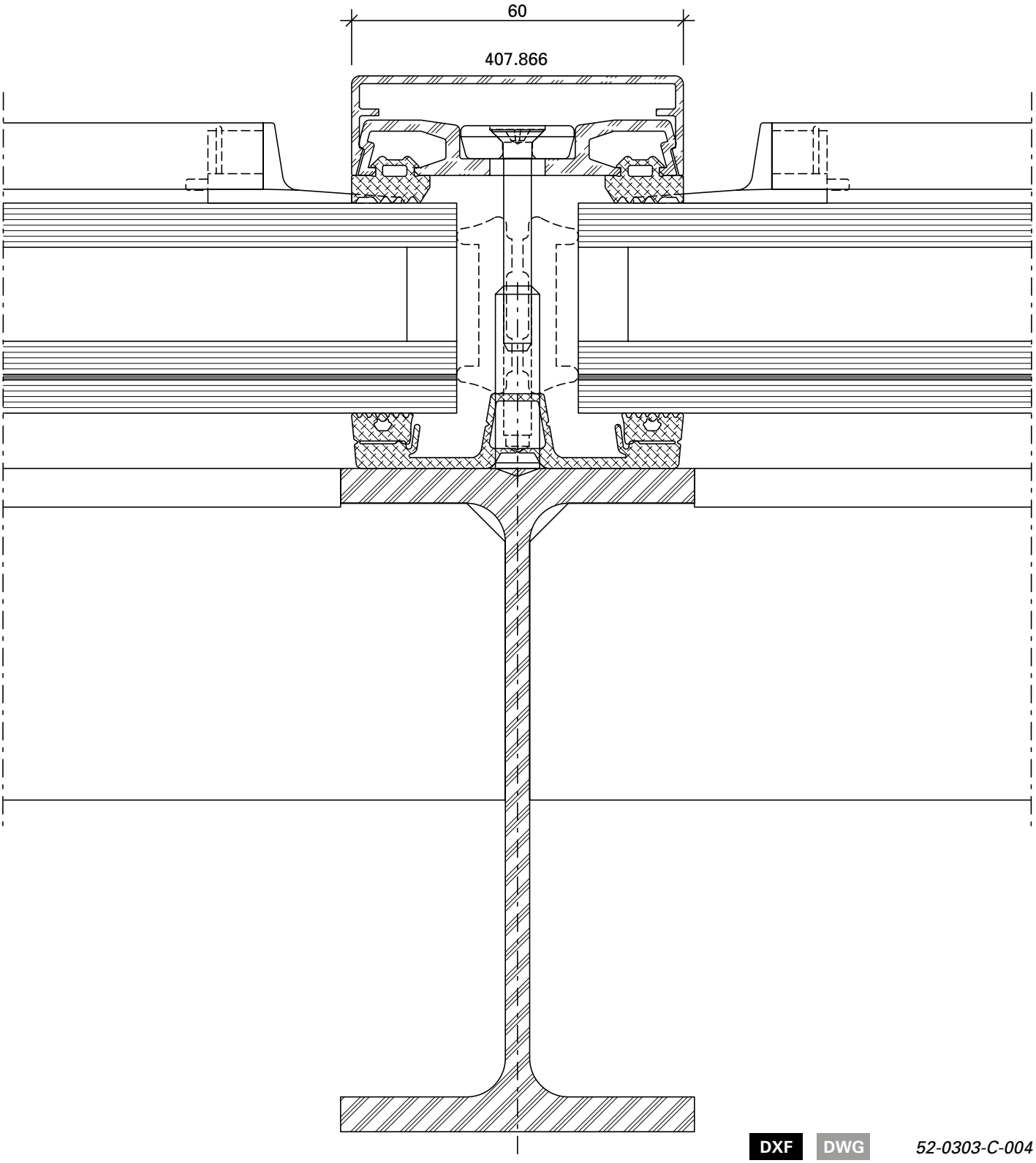

DXF **DWG** *52-0303-C-004*

Riegel-Detail
Ansichtsbreite 50 mm
Schweissbolzen

Détail de la traverse
Largeur de face 50 mm
Goujon à souder

Detail of transom
Width 50 mm
Welding stud

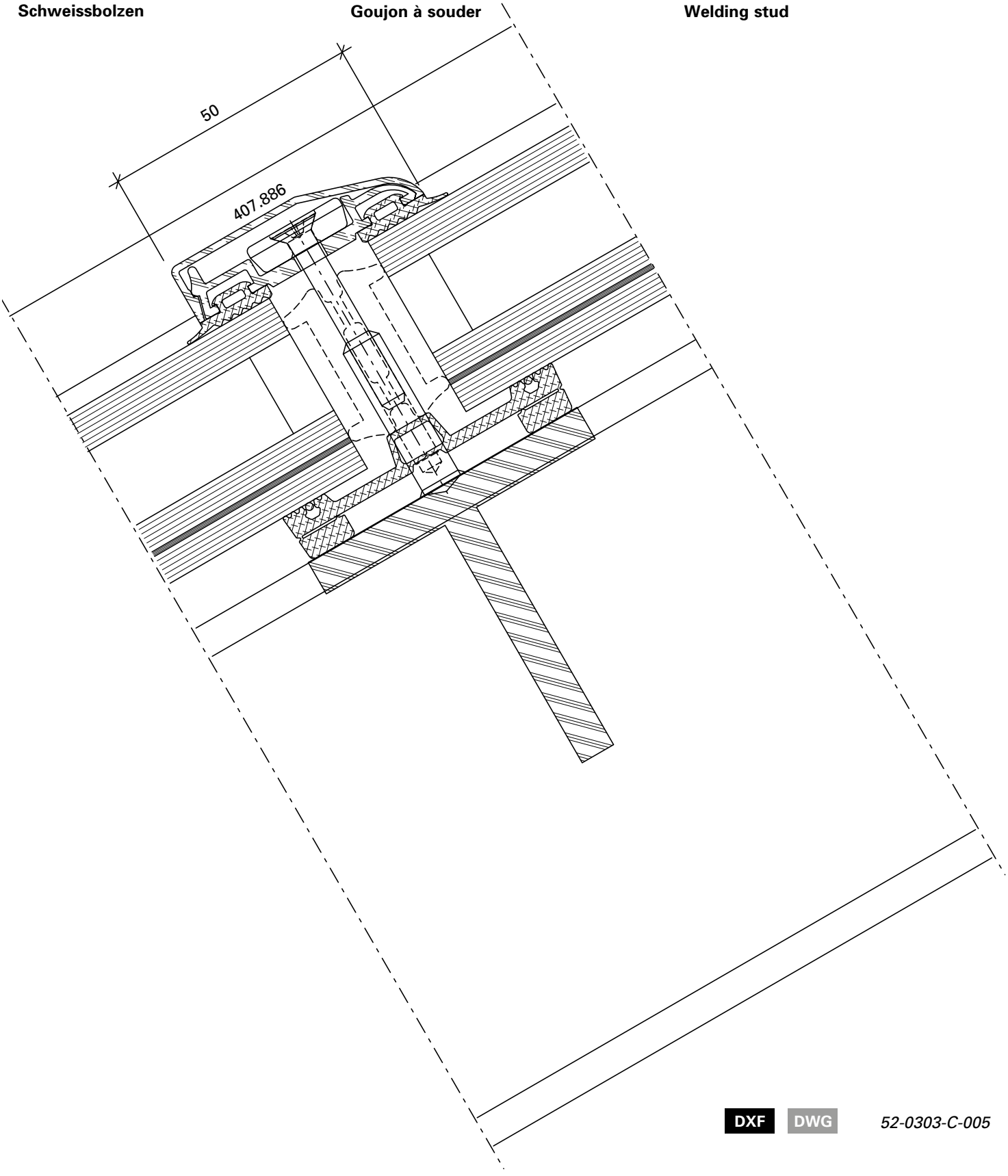

DXF DWG *52-0303-C-005*

Riegel-Detail
Ansichtsbreite 50 mm
Schweissbolzen

Détail de la traverse
Largeur de face 50 mm
Goujon à souder

Detail of transom
Width 50 mm
Welding stud

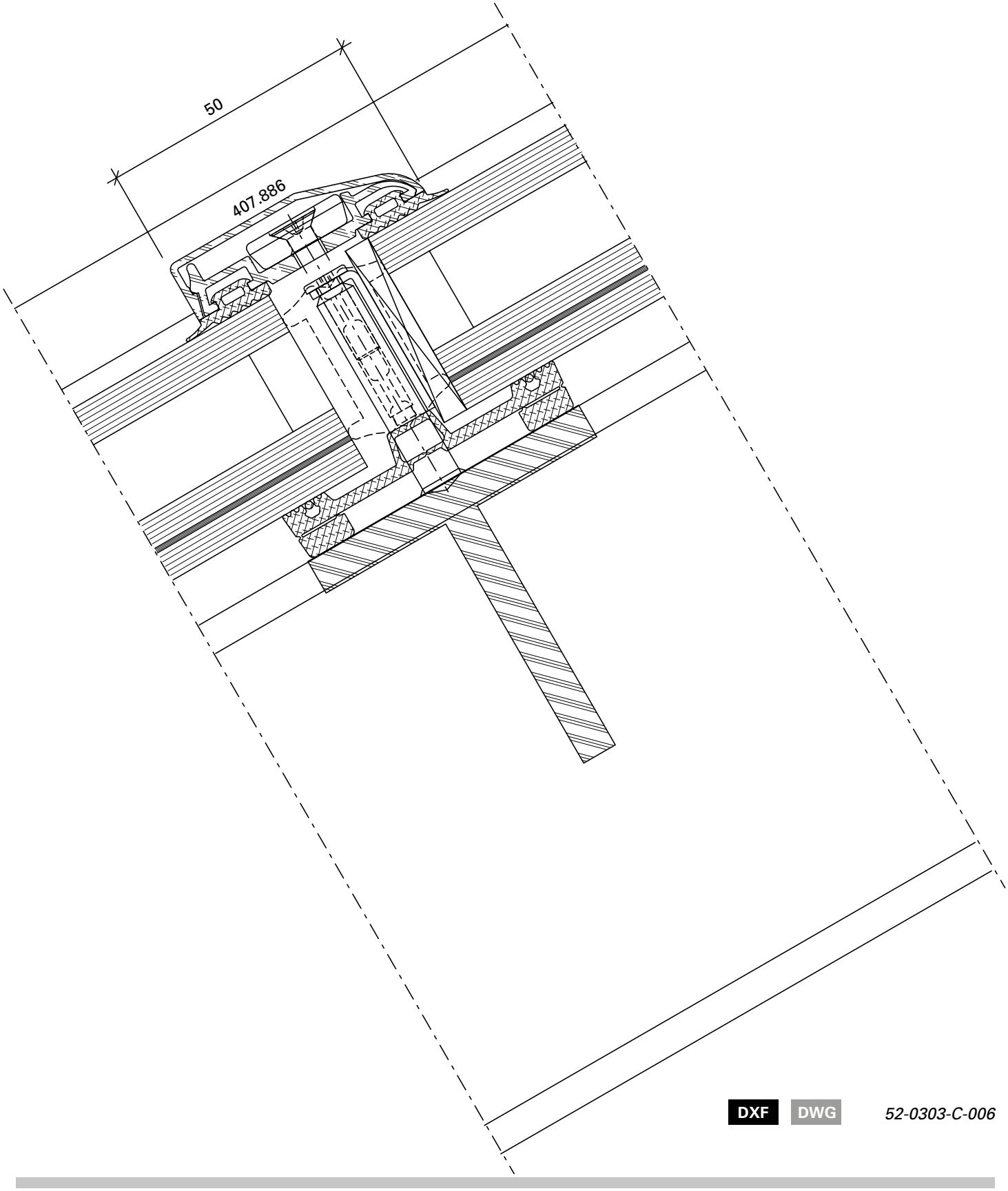

DXF DWG *52-0303-C-006*

Firstdetail 90°
Giebelverglasung 50 mm

Détail du faîte 90°
Vitrage de pignon 50 mm

Ridge detail 90°
Gable glazing 50 mm

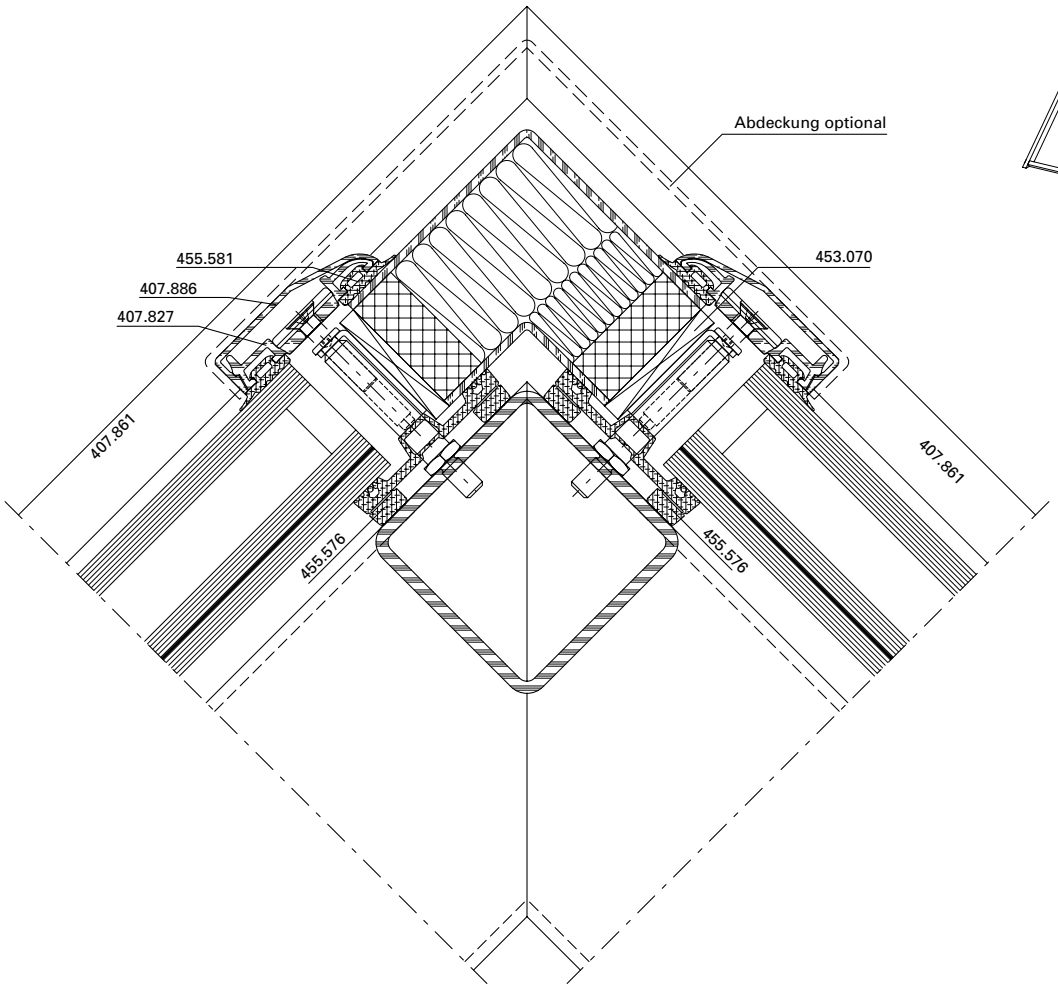

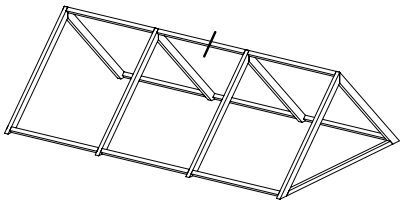

DXF DWG

51-0302-K-001

Firstdetail variabel **Détail du faîte variable** **Ridge detail variable**

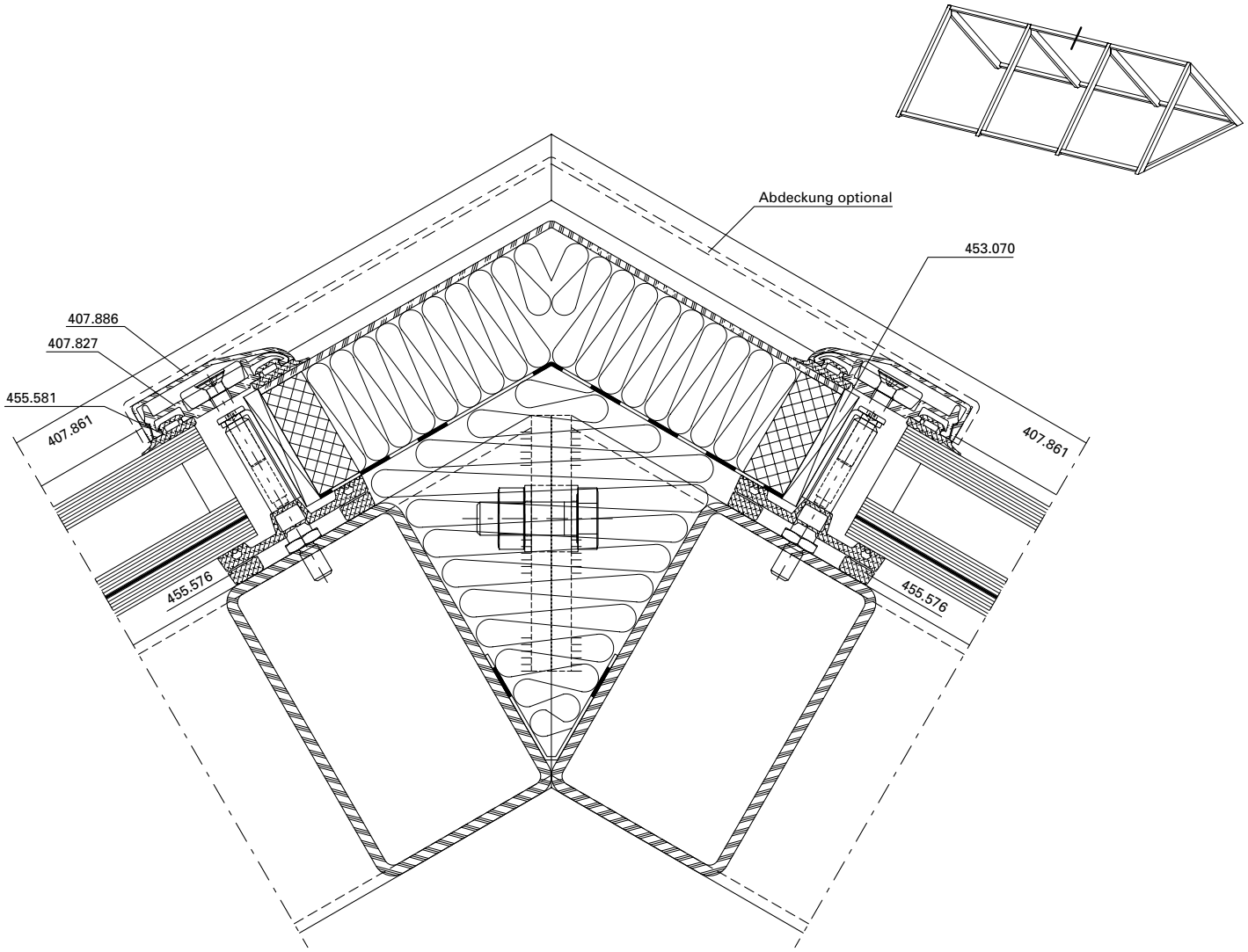

DXF DWG

51-0302-K-002

Gratdetail **Albalétriers** **Angle rafter**

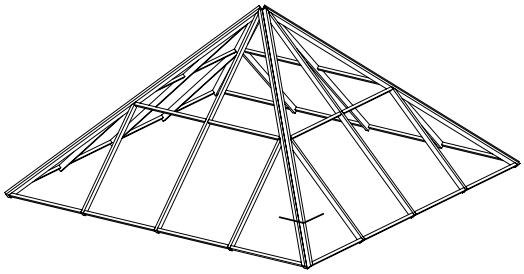

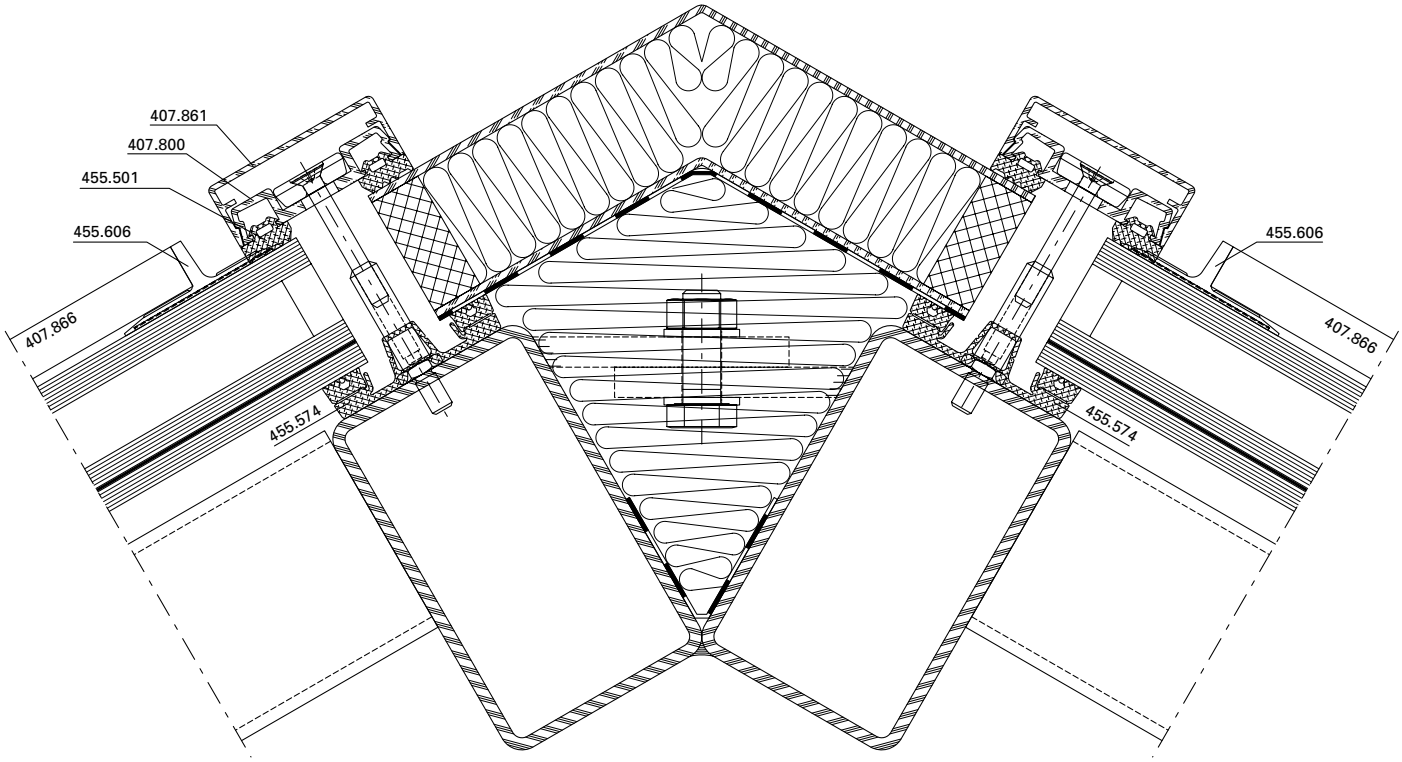

DXF DWG

51-0302-K-003

Knickpunktdetail **Détail d'angle** **Detail of corner**

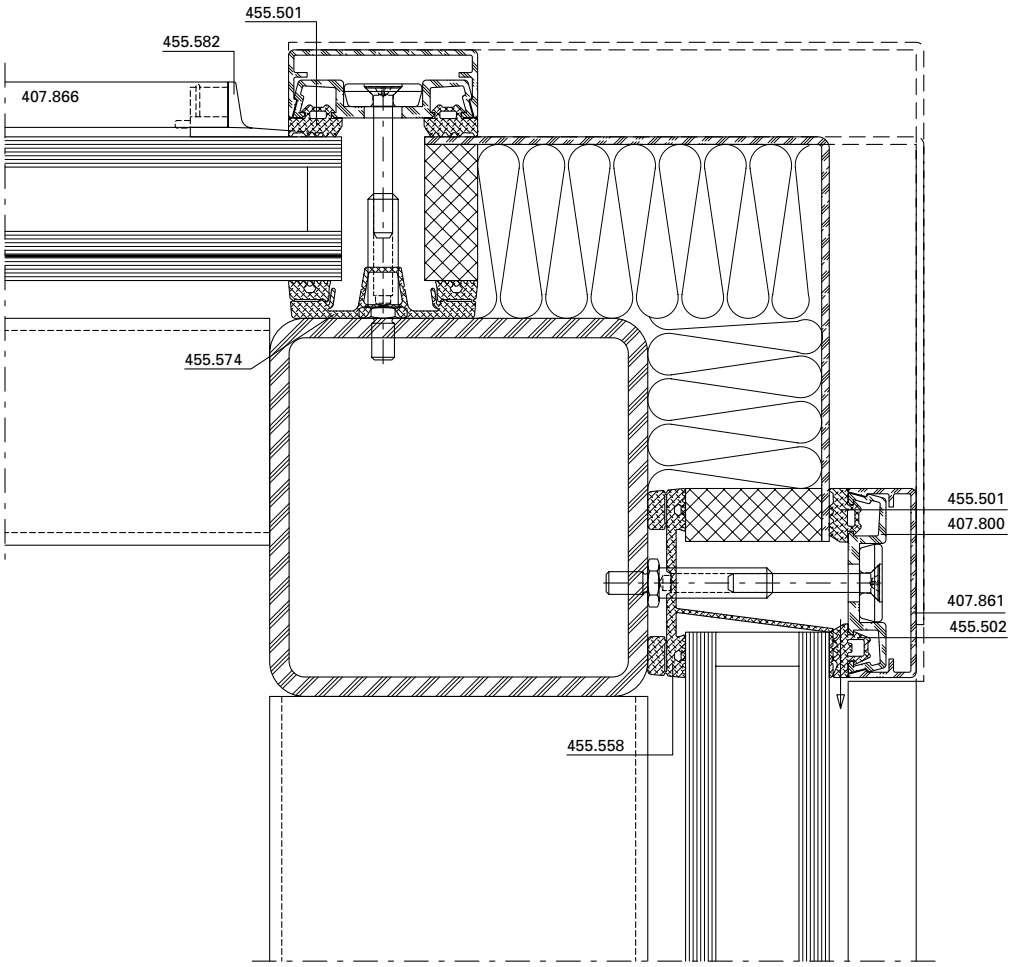

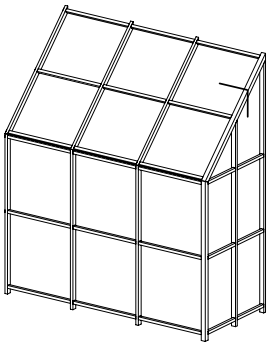

DXF **DWG**

51-0302-K-004

Knickpunktdetail **Détail d'angle** **Detail of corner**

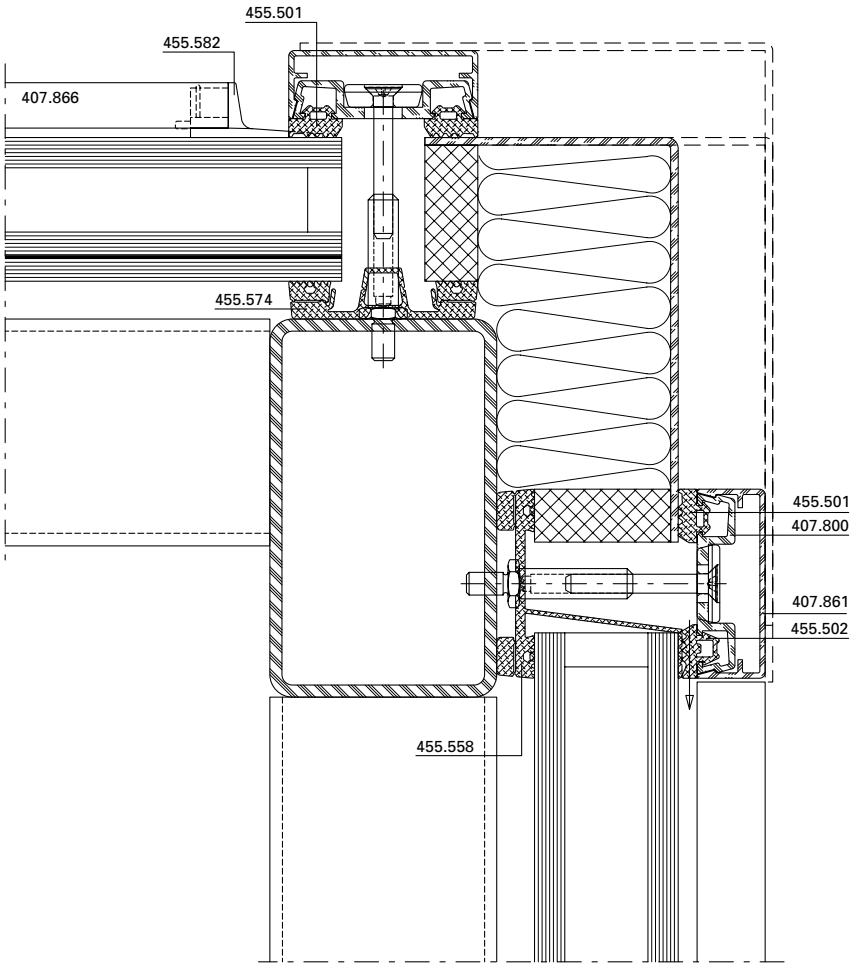

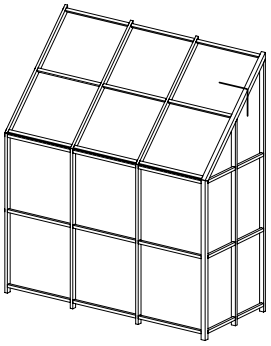

DXF DWG

51-0302-K-005

Knickpunktdetail mit Rinne **Détail d'angle avec gouttière** **Detail of corner with gutter**

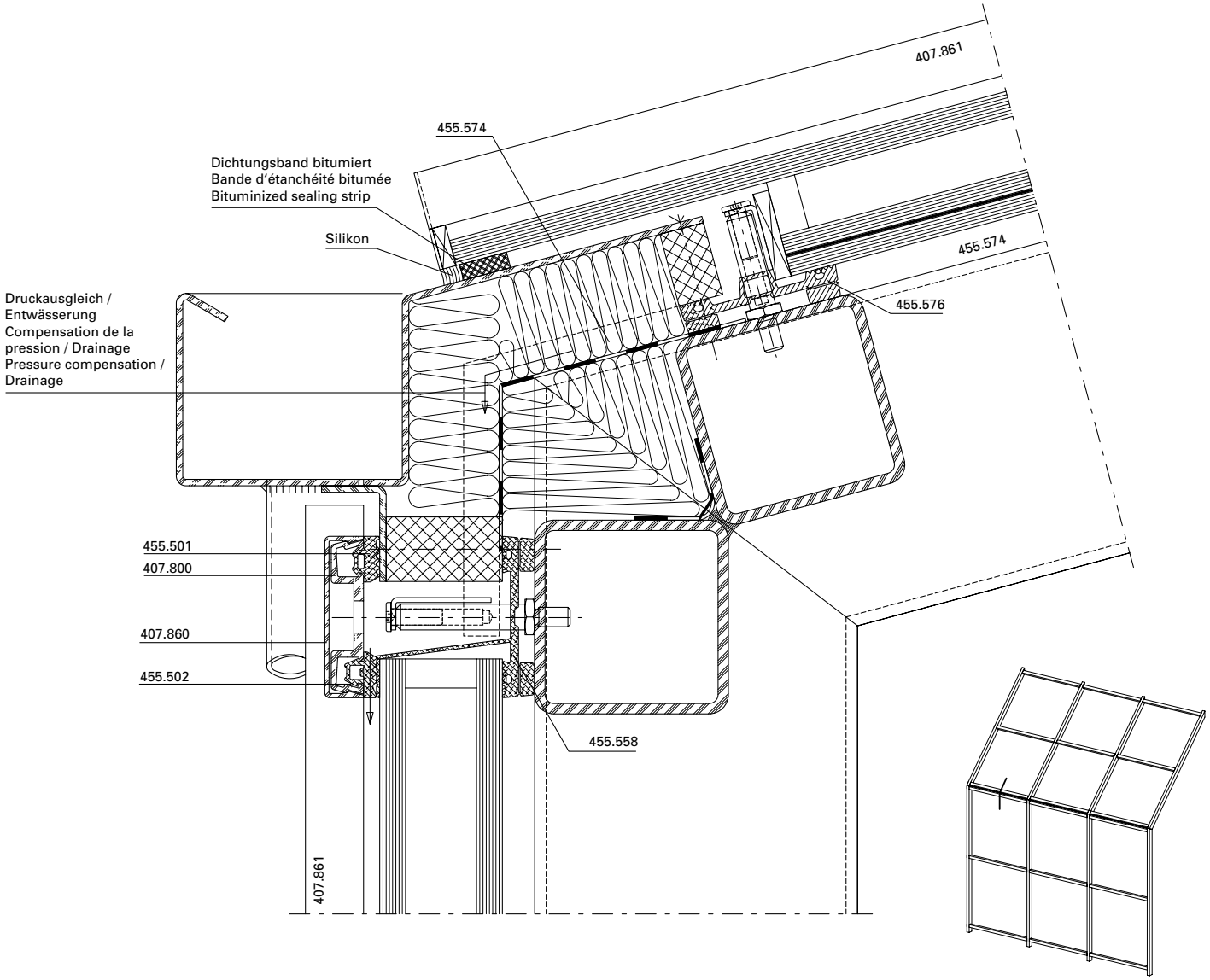

DXF **DWG**

51-0302-K-008

* Die Isolation muss im Bereich der Dichtung zur Sicherstellung der Entwässerung ausgeklinkt werden. Bei Konstruktionen mit Stufenglas sind die Leistungswerte nicht nachgewiesen.

* L'isolation doit être entaillée au niveau du joint pour garantir le drainage.
Les valeurs de performance ne sont pas déterminée pour les constructions avec le vitrage décalé.

* The insulation must be notched in the area around the weatherstrip to ensure drainage.
Performance values for constructions with stepped-edge glazing were not determined.

Knickpunktdetail

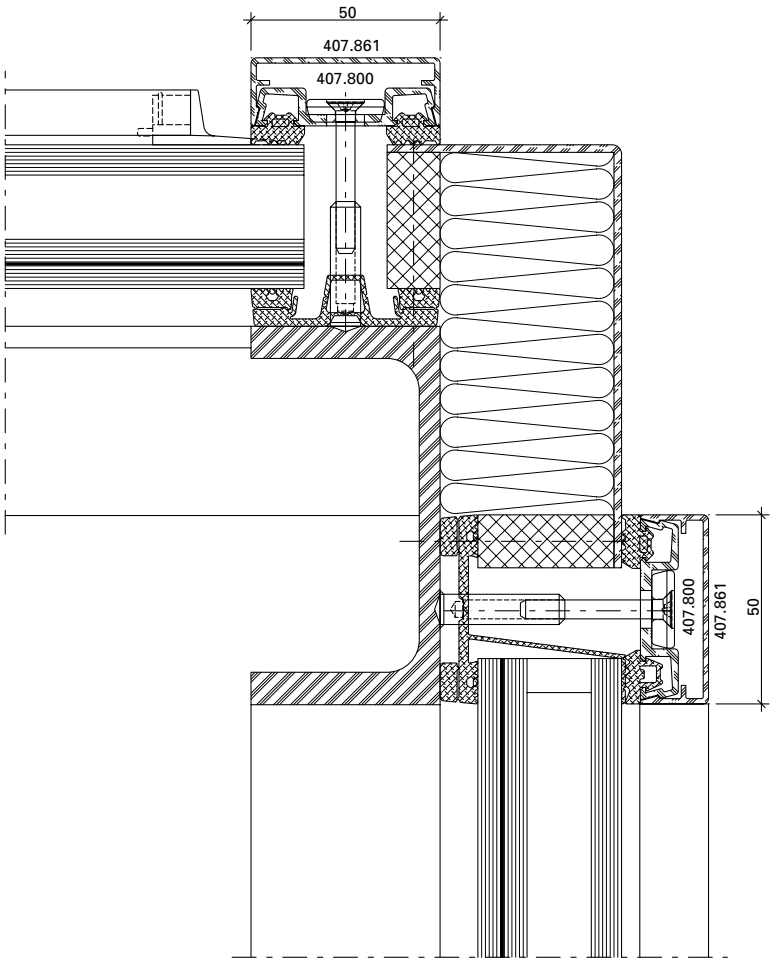

Détail d'angle

Detail of corner

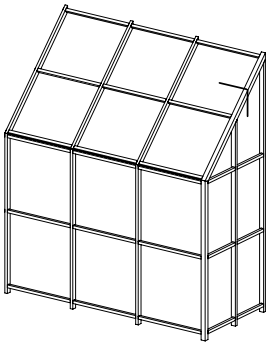

DXF DWG

51-0303-K-001

Knickpunktdetail **Détail d'angle** **Detail of corner**

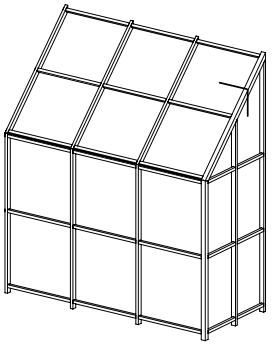

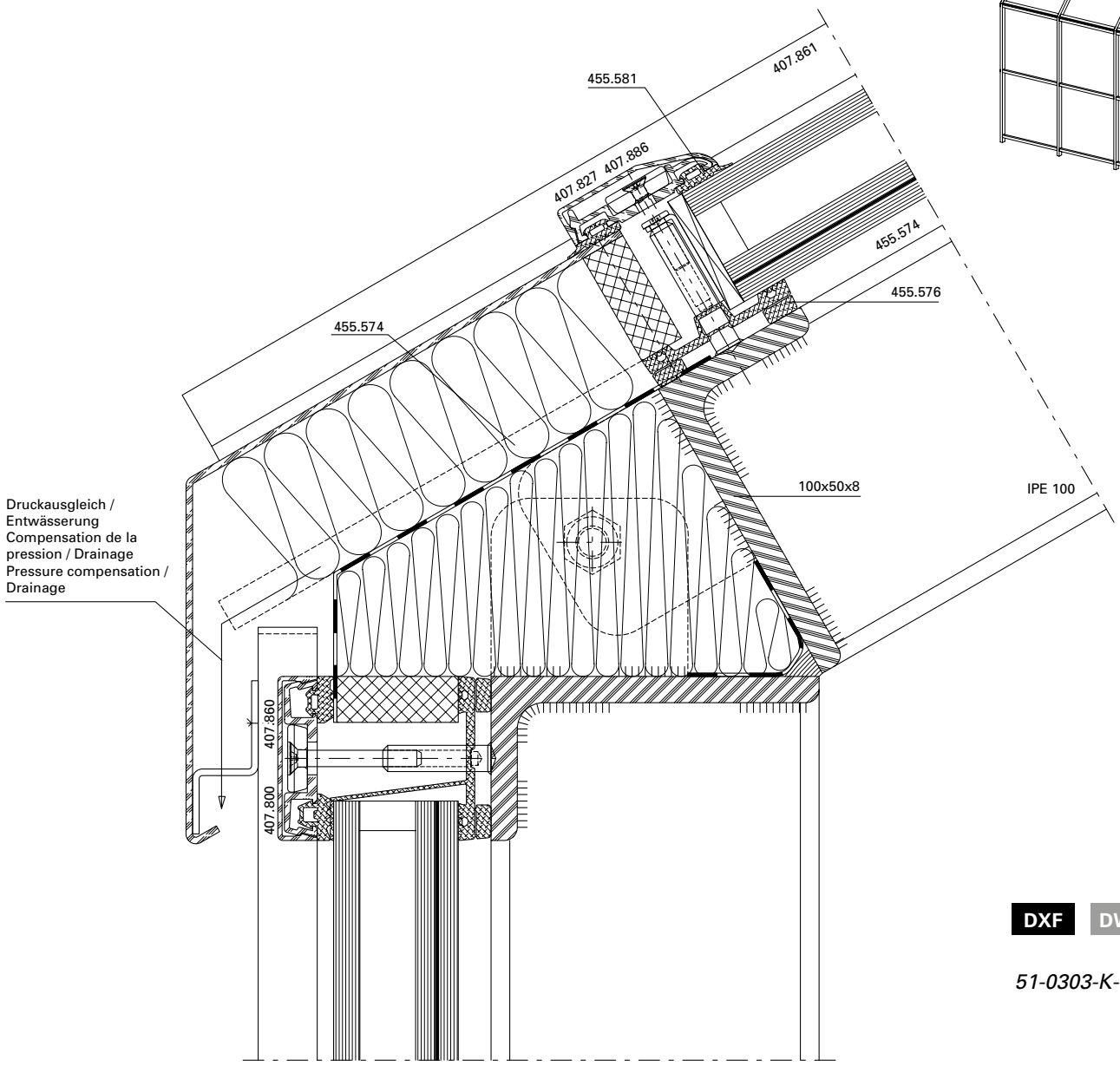

DXF DWG

51-0303-K-002

* Die Isolation muss im Bereich der Dichtung zur Sicherstellung der Entwässerung ausgeklinkt werden. Bei Konstruktionen mit Stufenglas sind die Leistungswerte nicht nachgewiesen.

* L'isolation doit être entaillée au niveau du joint pour garantir le drainage.
Les valeurs de performance ne sont pas déterminée pour les constructions avec le vitrage décalé.

* The insulation must be notched in the area around the weatherstrip to ensure drainage.
Performance values for constructions with stepped-edge glazing were not determined.

Sockelanschlussdetail | **Détail du raccordement du socle** | **Base point attachment detail**

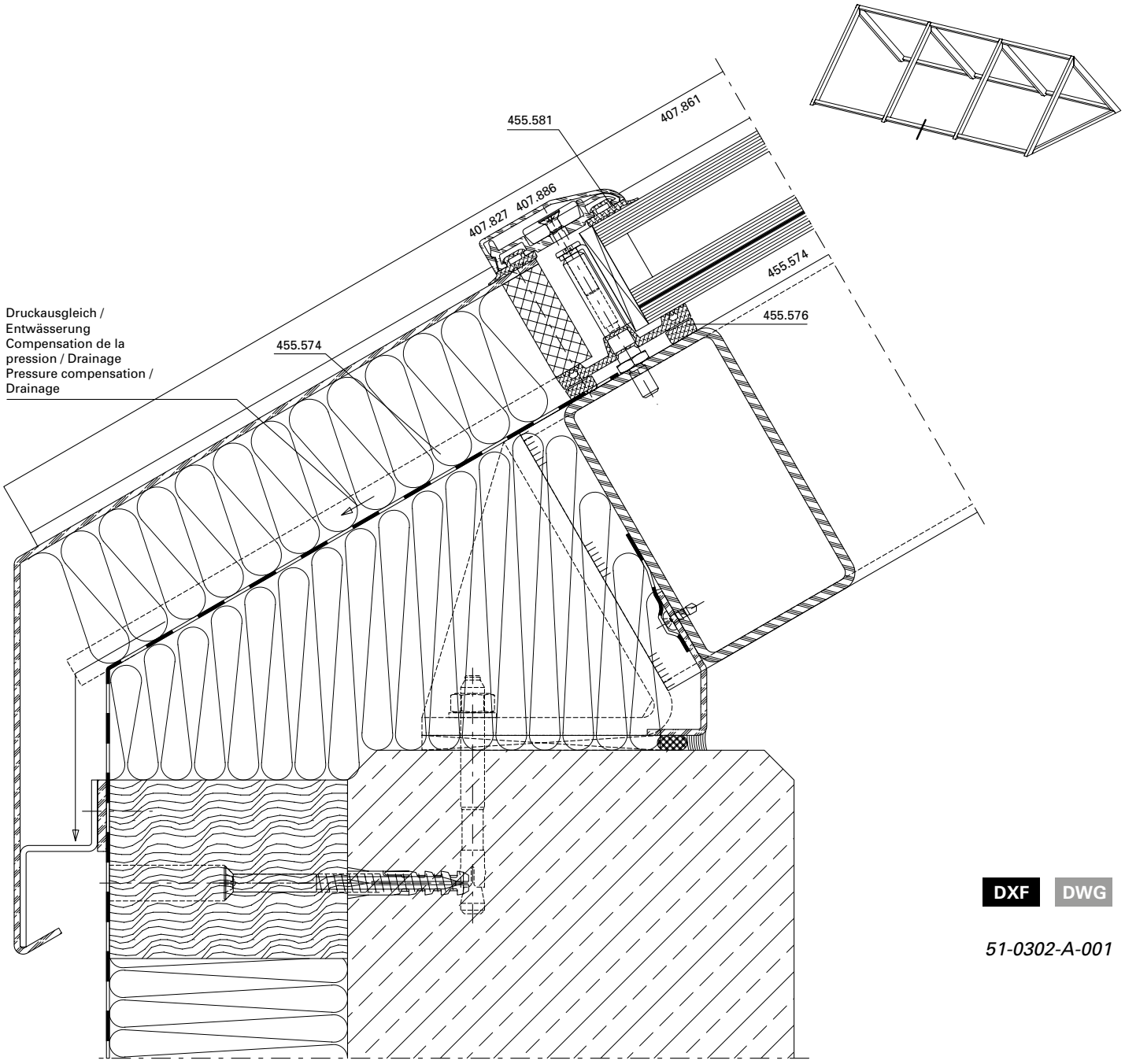

DXF DWG

51-0302-A-001

* Die Isolation muss im Bereich der Dichtung zur Sicherstellung der Entwässerung ausgeklinkt werden. Bei Konstruktionen mit Stufenglas sind die Leistungswerte nicht nachgewiesen.

* L'isolation doit être entaillée au niveau du joint pour garantir le drainage.
Les valeurs de performance ne sont pas déterminée pour les constructions avec le vitrage décalé.

* The insulation must be notched in the area around the weatherstrip to ensure drainage.
Performance values for constructions with stepped-edge glazing were not determined.

Sockelanschlussdetail **Détail du raccordement du socle** **Base point attachment detail**

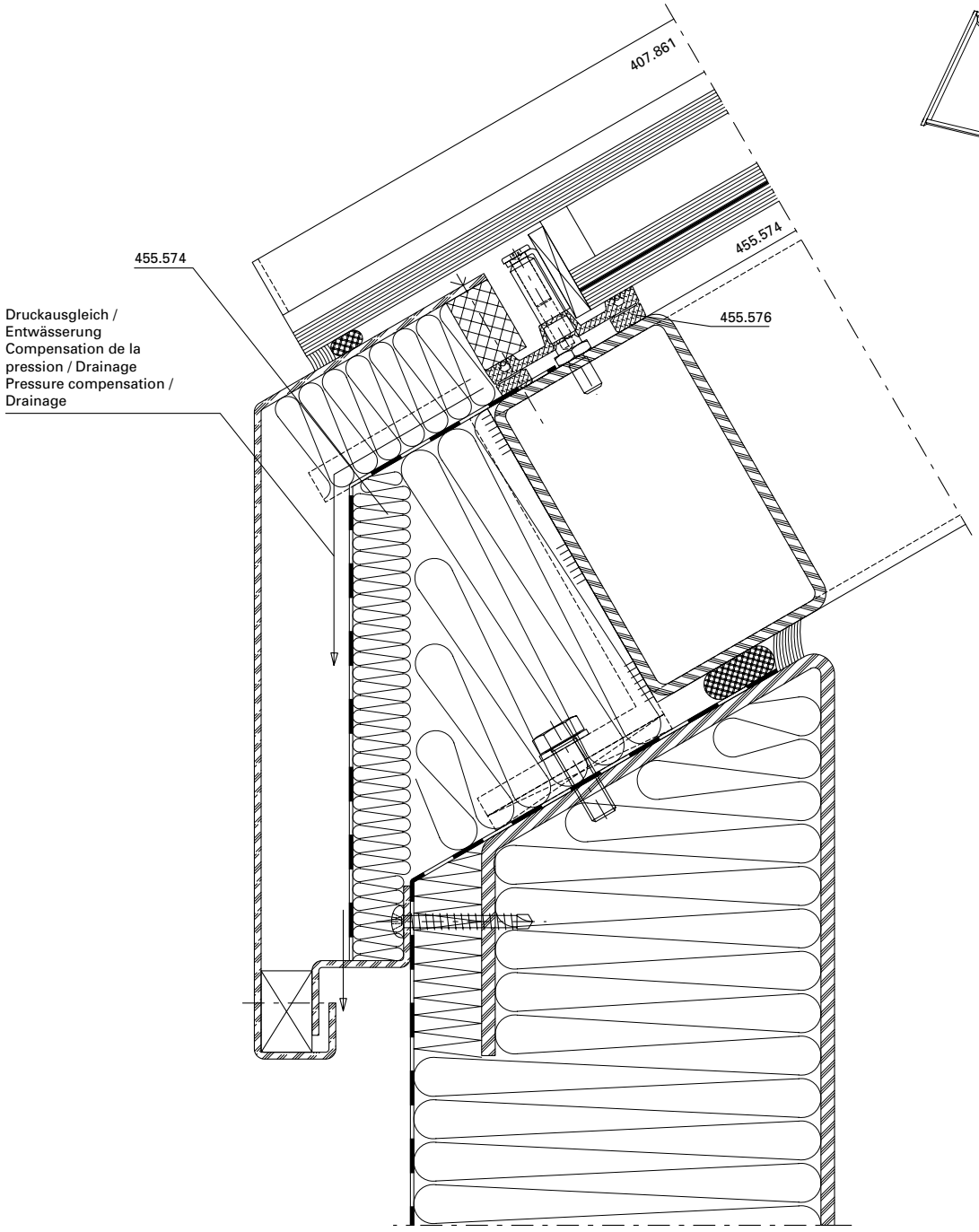

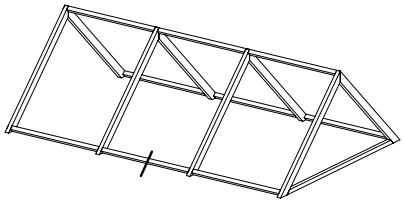

DXF DWG

51-0302-A-002

* Die Isolation muss im Bereich der Dichtung zur Sicherstellung der Entwässerung ausgeklinkt werden. Bei Konstruktionen mit Stufenglas sind die Leistungswerte nicht nachgewiesen.

* L'isolation doit être entaillée au niveau du joint pour garantir le drainage.
Les valeurs de performance ne sont pas déterminée pour les constructions avec le vitrage décalé.

* The insulation must be notched in the area around the weatherstrip to ensure drainage.
Performance values for constructions with stepped-edge glazing were not determined.

Sockelanschlussdetail **Détail du raccordement du socle** **Base point attachment detail**

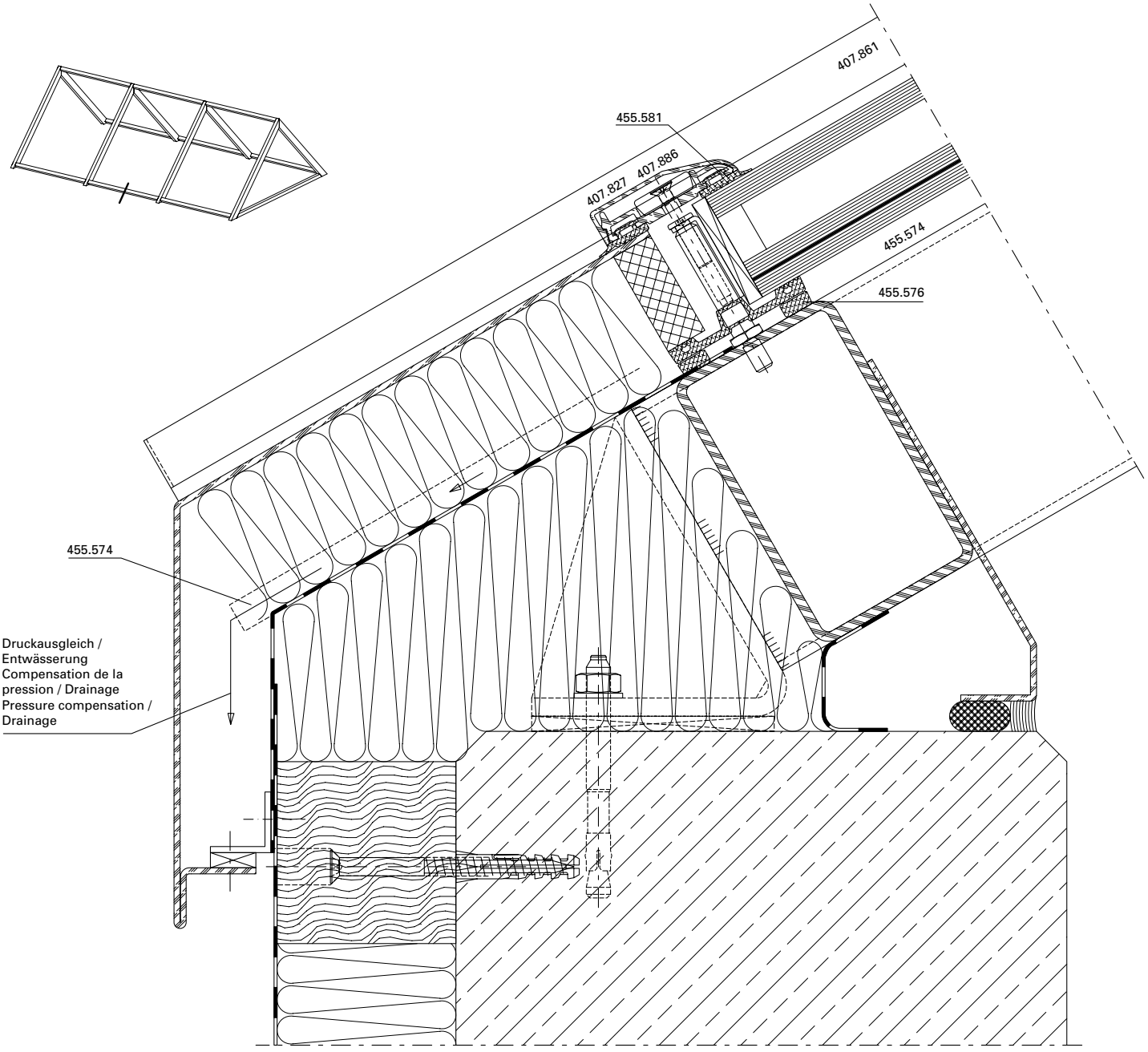

DXF DWG

51-0302-A-003

* Die Isolation muss im Bereich der Dichtung zur Sicherstellung der Entwässerung ausgeklinkt werden. Bei Konstruktionen mit Stufenglas sind die Leistungswerte nicht nachgewiesen.

* L'isolation doit être entaillée au niveau du joint pour garantir le drainage.
Les valeurs de performance ne sont pas déterminée pour les constructions avec le vitrage décalé.

* The insulation must be notched in the area around the weatherstrip to ensure drainage.
Performance values for constructions with stepped-edge glazing were not determined.

Wandanschlussdetail
Schrägdachverglasung

Détail raccordement au mur latéral
Vitrage incliné

Detail of wall abutment lateral
Inclined glazing

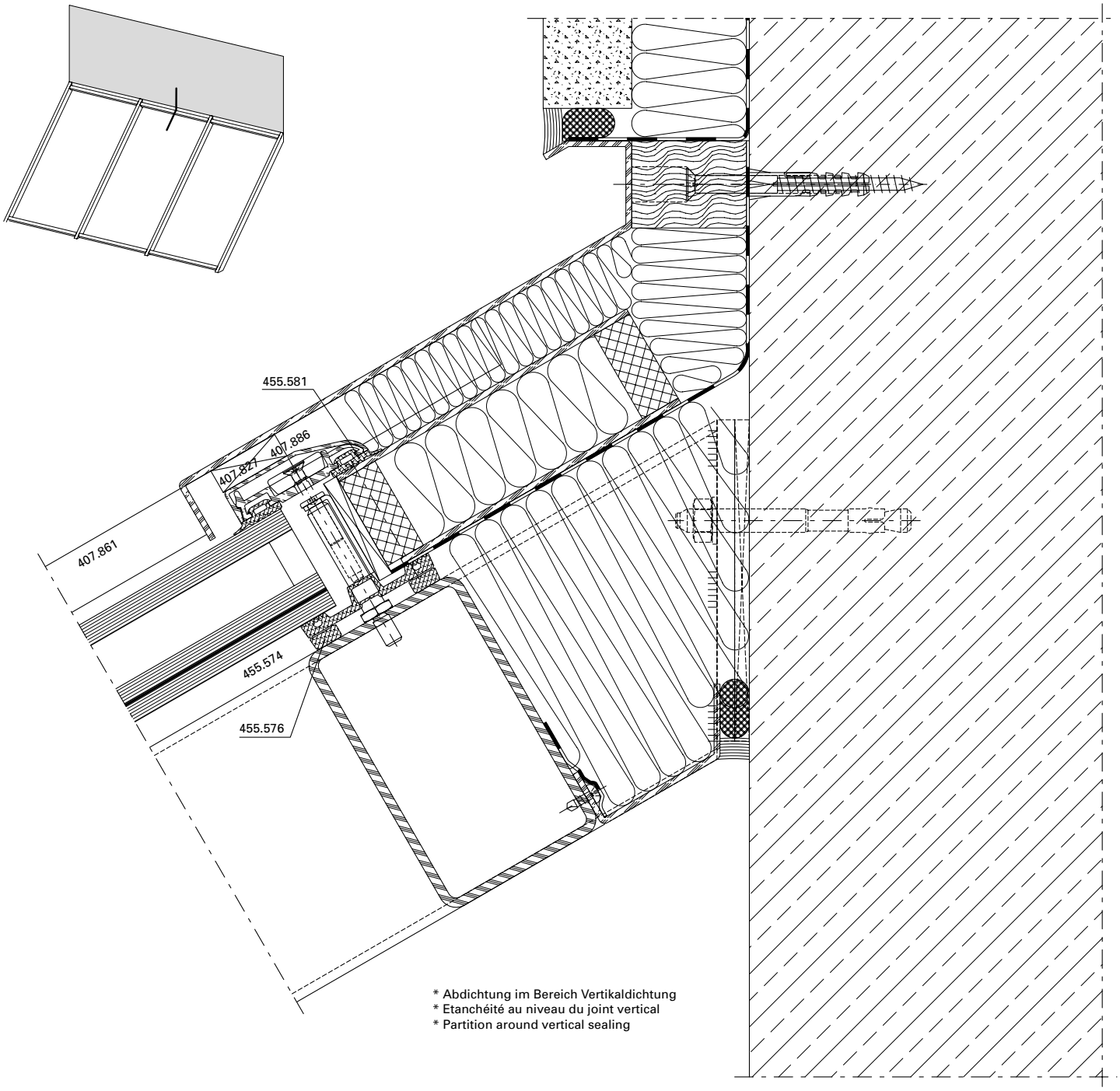

DXF DWG

51-0302-A-004

Wandanschluss seitlich | **Raccordement au mur latéral** | **Wall abutment lateral**

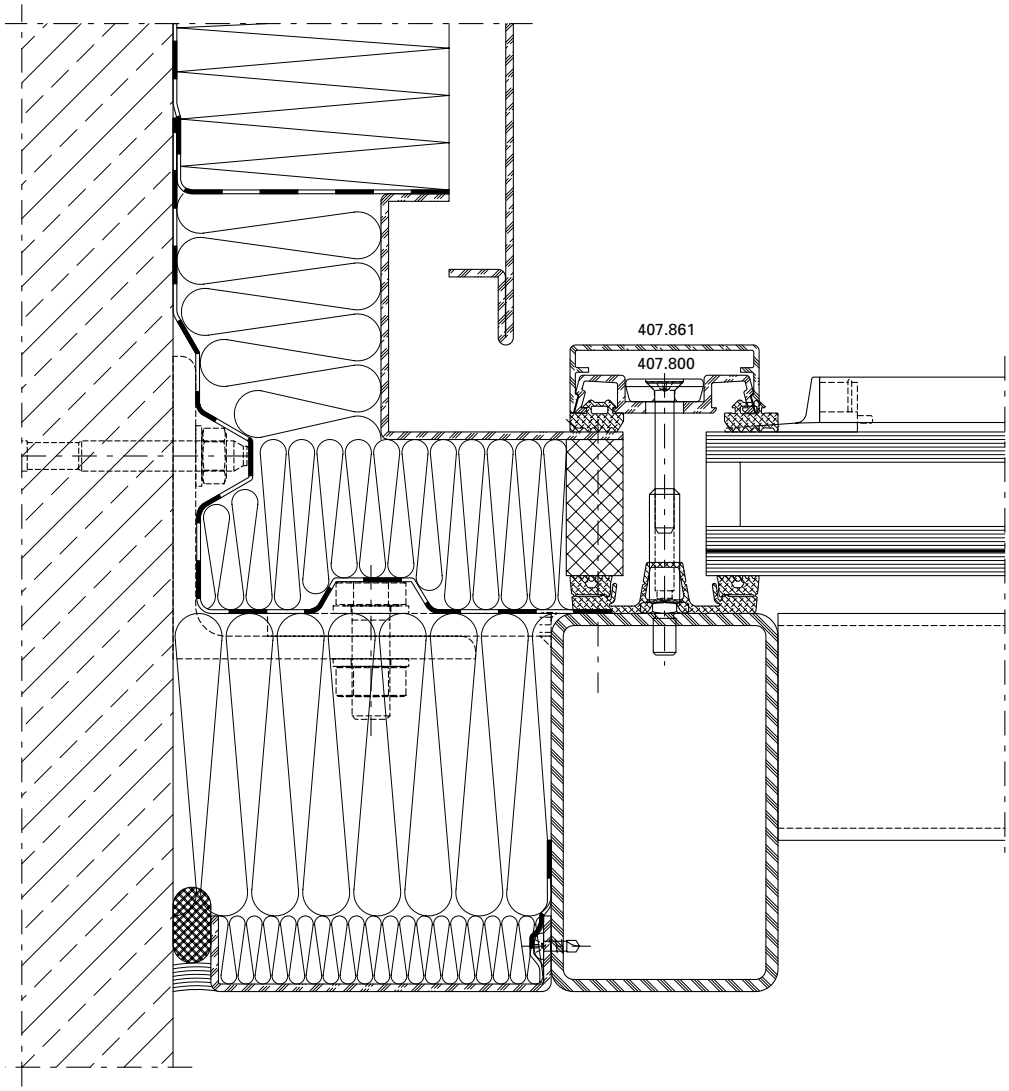

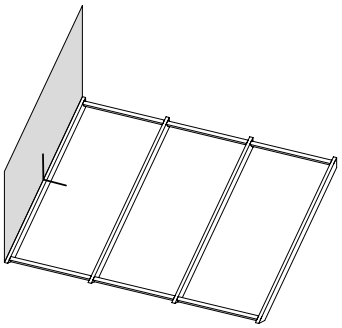

DXF DWG

51-0302-A-005

Sockelanschlussdetail **Détail du raccordement du socle** **Base point attachment detail**

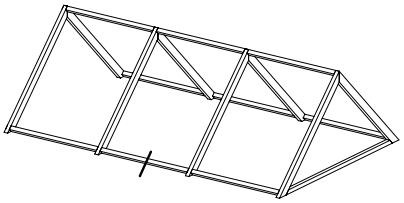

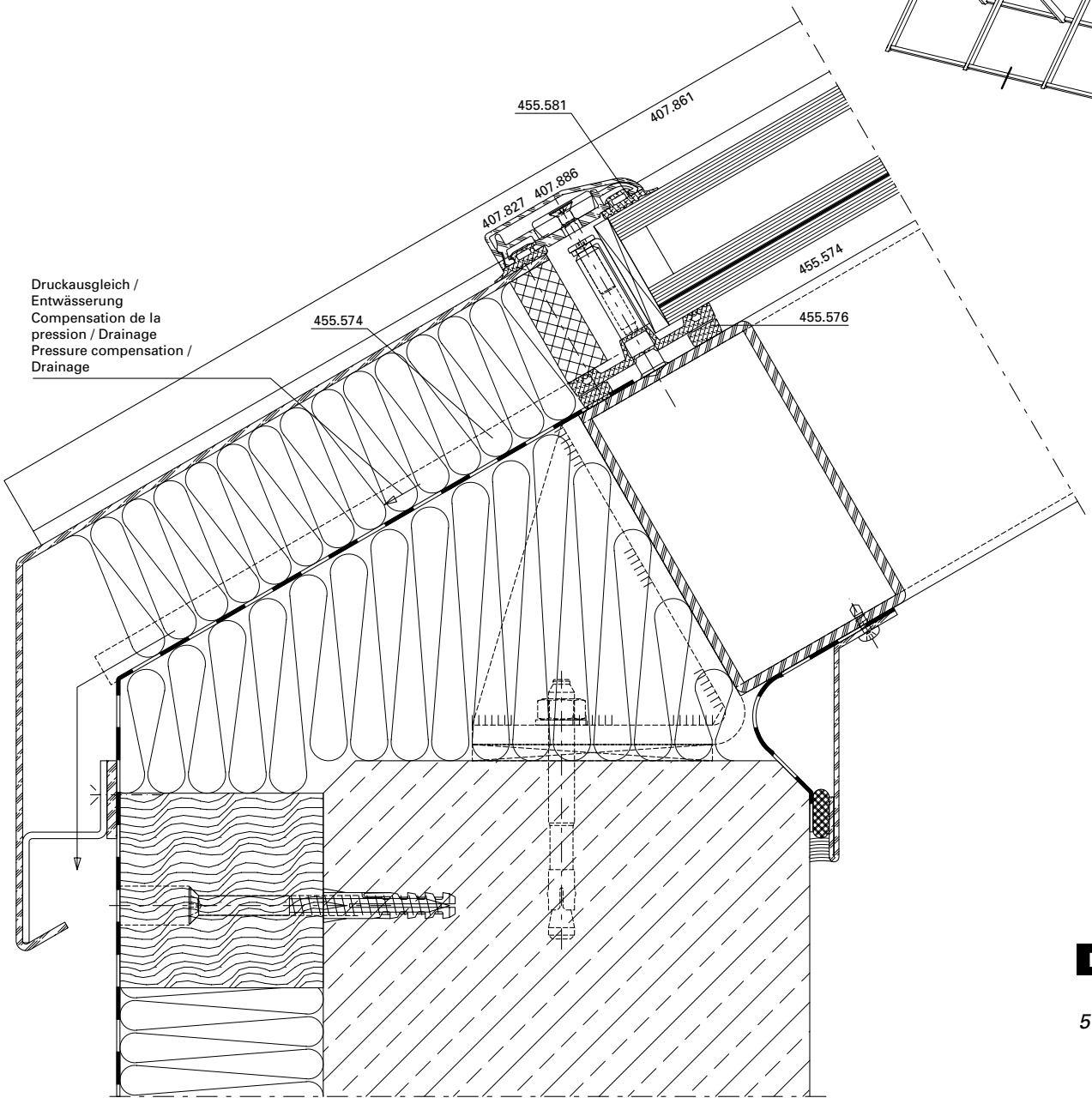

DXF DWG

51-0303-A-001

Sockelanschlussdetail **Détail du raccordement du socle** **Base point attachment detail**

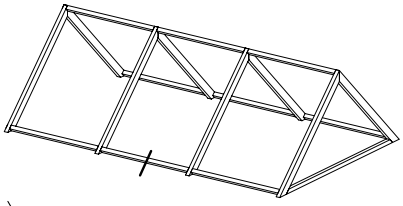

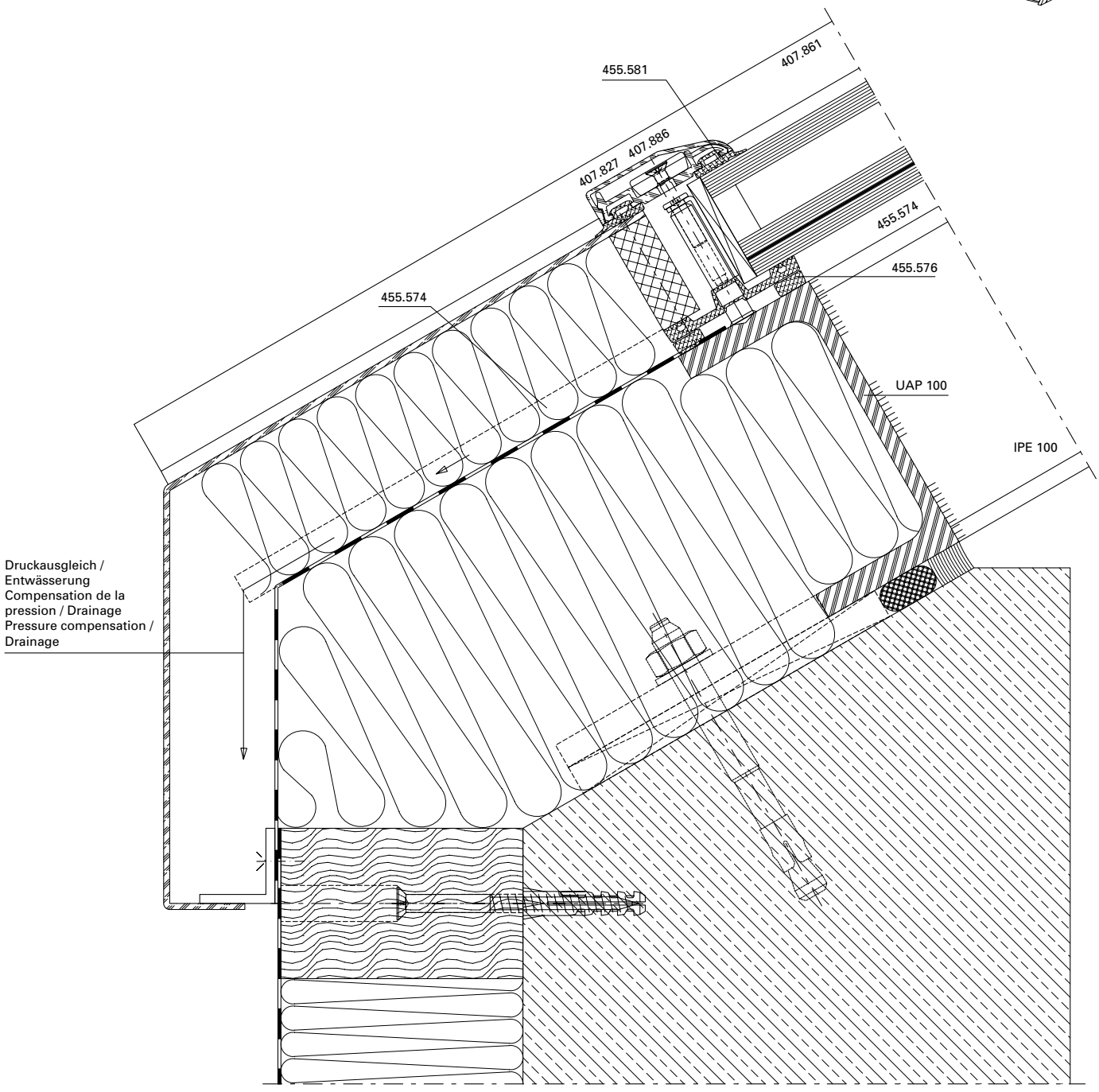

DXF DWG

51-0303-A-002

VISS Basic HI 50 mm
Schraubbolzen/ Schweissbolzen mit Dämmprofil

U_f-Werte nach EN 10077-2

VISS Basic HI 50 mm
Goujon à visser/ Goujon à souder avec gaine isolante

Valeurs U_f selon EN 10077-2

VISS Basic HI 50 mm
Screw bolt/ Welding stud with insulating core

U_f values according to 10077-2

	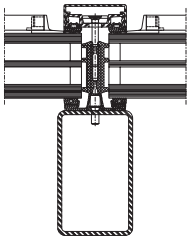	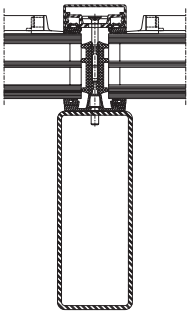	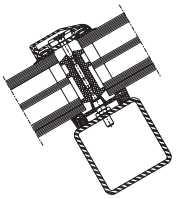	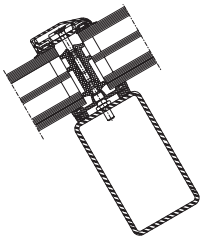
Glas **Verre** **Glass**	Sparren 50/100/4 Chevron 50/100/4 Rafter 50/100/4	Sparren 50/160/4 Chevron 50/160/4 Rafter 50/160/4	Riegel 50/50/4 Traverse 50/50/4 Transom 50/50/4	Riegel 50/100/4 Traverse 50/100/4 Transom 50/100/4
35 mm	**1,17 W/m²K**	**1,18 W/m²K**	**0,89 W/m²K**	**1,17 W/m²K**
40 mm	**1,10 W/m²K**	**1,10 W/m²K**	**1,10 W/m²K**	**1,10 W/m²K**
50 mm	**0,95 W/m²K**	**0,96 W/m²K**	**0,95 W/m²K**	**0,95 W/m²K**
60 mm	**0,88 W/m²K**	**0,88 W/m²K**	**0,86 W/m²K**	**0,87 W/m²K**
70 mm	**0,83 W/m²K**	**0,83 W/m²K**	**0,82 W/m²K**	**0,83 W/m²K**

Der Einfluss der Schrauben-befestigung in Höhe von 0.30 W/m²K ist berücksichtigt.

L'influence de la fixation à vis de 0.30 W/m²K est prise en compte.

The 0.30 W/m²K influence of the screw fixing is taken into account.

VISS Basic HI 60 mm
Schraubbolzen/ Schweissbolzen mit Dämmprofil

U_f-Werte nach EN 10077-2

VISS Basic HI 60 mm
Goujon à visser/ Goujon à souder avec gaine isolante

Valeurs U_f selon EN 10077-2

VISS Basic HI 60 mm
Screw bolt/ Welding stud with insulating core

U_f values according to 10077-2

	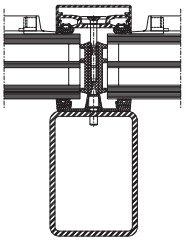	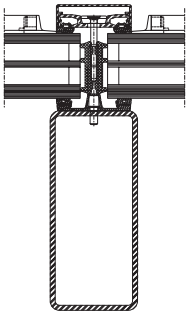	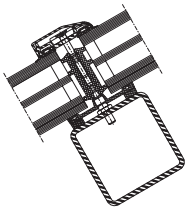	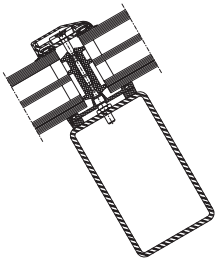
Glas Verre Glass	Sparren 60/100/4 Chevron 60/100/4 Rafter 60/100/4	Sparren 60/160/4 Chevron 60/160/4 Rafter 60/160/4	Riegel 60/50/4 Traverse 60/50/4 Transom 60/50/4	Riegel 60/100/4 Traverse 60/100/4 Transom 60/100/4
35 mm	**1,16 W/m²K**	**1,17 W/m²K**	**1,15 W/m²K**	**1,16 W/m²K**
40 mm	**1,09 W/m²K**	**1,09 W/m²K**	**1,10 W/m²K**	**1,11 W/m²K**
50 mm	**0,93 W/m²K**	**0,93 W/m²K**	**0,94 W/m²K**	**0,94 W/m²K**
60 mm	**0,85 W/m²K**	**0,85 W/m²K**	**0,86 W/m²K**	**0,86 W/m²K**
70 mm	**0,80 W/m²K**	**0,81 W/m²K**	**0,81 W/m²K**	**0,81 W/m²K**

Der Einfluss der Schrauben-befestigung in Höhe von 0.30 W/m²K ist berücksichtigt.

L'influence de la fixation à vis de 0.30 W/m²K est prise en compte.

The 0.30 W/m²K influence of the screw fixing is taken into account.

VISS Basic 50 mm
Schraubbolzen/ Schweissbolzen

U_f-Werte nach EN 10077-2

VISS Basic 50 mm
Goujon à visser/ Goujon à souder

Valeurs U_f selon EN 10077-2

VISS Basic 50 mm
Screw bolt/ Welding stud

U_f values according to 10077-2

	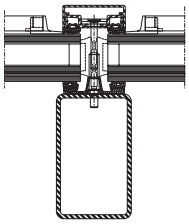	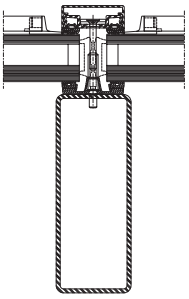	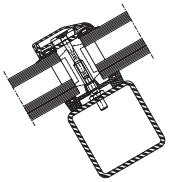	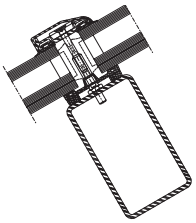
Glas **Verre** **Glass**	Sparren 50/100/4 Chevron 50/100/4 Rafter 50/100/4	Sparren 50/160/4 Chevron 50/160/4 Rafter 50/160/4	Riegel 50/50/4 Traverse 50/50/4 Transom 50/50/4	Riegel 50/100/4 Traverse 50/100/4 Transom 50/100/4
30 mm	**1,83 W/m²K**	**1,85 W/m²K**	**1,65 W/m²K**	**1,67 W/m²K**
40 mm	**1,75 W/m²K**	**1,74 W/m²K**	**1,54 W/m²K**	**1,56 W/m²K**
50 mm	**1,65 W/m²K**	**1,66 W/m²K**	**1,48 W/m²K**	**1,51 W/m²K**
60 mm	**1,62 W/m²K**	**1,64 W/m²K**	**1,44 W/m²K**	**1,45 W/m²K**
70 mm	**1,56 W/m²K**	**1,58 W/m²K**	**1,41 W/m²K**	**1,43 W/m²K**

Der Einfluss der Schrauben-befestigung in Höhe von 0.30 W/m²K ist berücksichtigt.

L'influence de la fixation à vis de 0.30 W/m²K est prise en compte.

The 0.30 W/m²K influence of the screw fixing is taken into account.

VISS Basic 60 mm
Schraubbolzen/ Schweissbolzen

U_f-Werte nach EN 10077-2

VISS Basic 60 mm
Goujon à visser/ Goujon à souder

Valeurs U_f selon EN 10077-2

VISS Basic 60 mm
Screw bolt/ Welding stud

U_f values according to 10077-2

	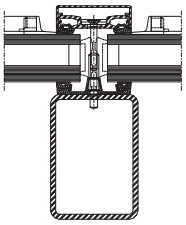	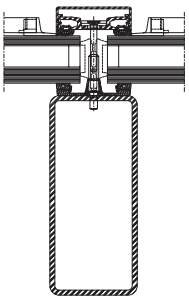	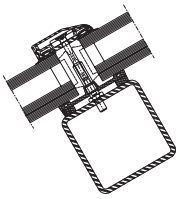	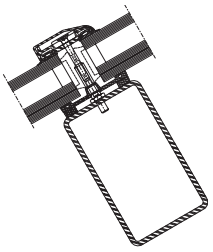
Glas **Verre** **Glass**	Sparren 60/100/4 Chevron 60/100/4 Rafter 60/100/4	Sparren 60/160/4 Chevron 60/160/4 Rafter 60/160/4	Riegel 60/50/4 Traverse 60/50/4 Transom 60/50/4	Riegel 60/100/4 Traverse 60/100/4 Transom 60/100/4
30 mm	**1,68 W/m²K**	**1,72 W/m²K**	**1,56 W/m²K**	**1,58 W/m²K**
40 mm	**1,57 W/m²K**	**1,60 W/m²K**	**1,52 W/m²K**	**1,55 W/m²K**
50 mm	**1,49 W/m²K**	**1,48W/m²K**	**1,47 W/m²K**	**1,47W/m²K**
60 mm	**1,42 W/m²K**	**1,44 W/m²K**	**1,41 W/m²K**	**1,44 W/m²K**
70 mm	**1,37 W/m²K**	**1,40 W/m²K**	**1,29 W/m²K**	**1,29 W/m²K**

Der Einfluss der Schrauben-befestigung in Höhe von 0.30 W/m²K ist berücksichtigt.

L'influence de la fixation à vis de 0.30 W/m²K est prise en compte.

The 0.30 W/m²K influence of the screw fixing is taken into account.

VISS FASSADENTÜREN

KONGRUENTE GESTALTUNG VON FASSADE UND TÜRE

VISS FAÇADES DOORS

CONGRUENT DESIGN OF FAÇADES AND DOORS

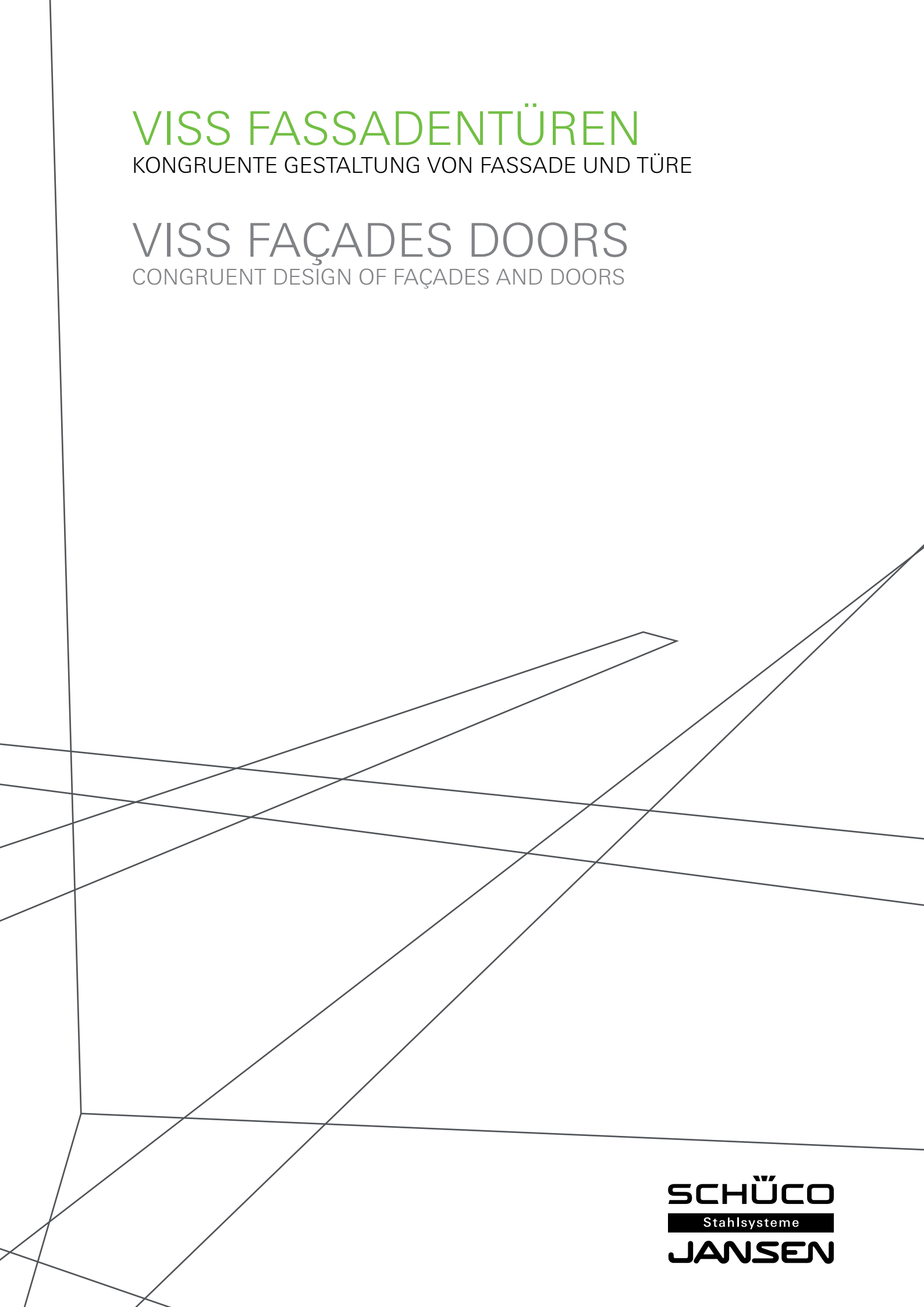

SCHÜCO
Stahlsysteme
JANSEN

Profilübersicht **Deckprofile**	**Sommaire des profilés** **Profilés de rcouvrement**	**Summary of profiles** **Cover sections**	**2**
Schnittpunkte	**Coupe de détails**	**Section details**	**4**
Anwendungsbeispiele	**Exemples d'application**	**Examples of applications**	**12**

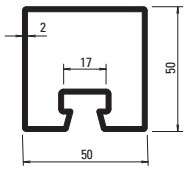

76.694
76.694 Z

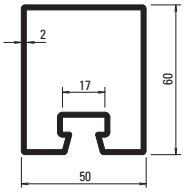

76.671
76.671 Z

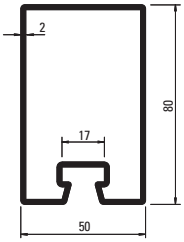

76.696
76.696 Z

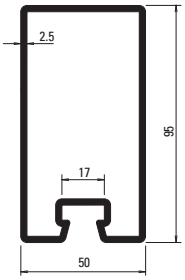

76.697
76.697 Z

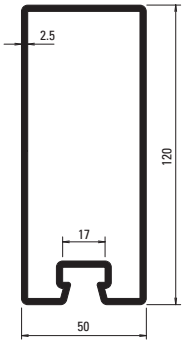

76.679
76.679 Z

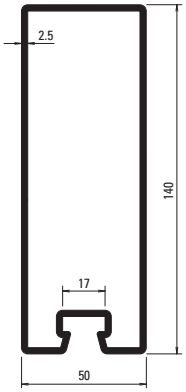

76.666
76.666 Z

Profil-Nr.	G kg/m	F cm²	Ix cm⁴	Wx cm³	Iy cm⁴	Wy cm³	U m²/m
76.666	7,910	10,10	240,0	32,10	43,50	17,40	0,412
76.671	3,860	4,90	23,2	7,20	17,30	6,90	0,260
76.679	7,120	9,07	162,0	25,20	37,90	15,20	0,373
76.694	3,500	4,50	15,0	5,70	14,80	5,90	0,240
76.696	4,450	5,70	48,4	11,50	21,80	8,70	0,300
76.697	6,100	7,90	92,0	17,90	31,00	12,40	0,330

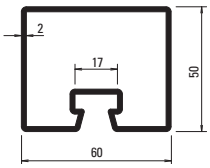

76.695
76.695 Z

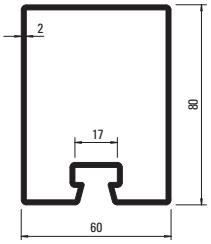

76.678
76.678 Z

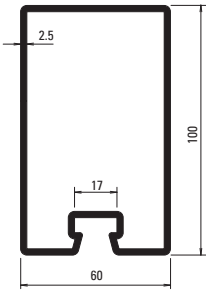

76.684
76.684 Z

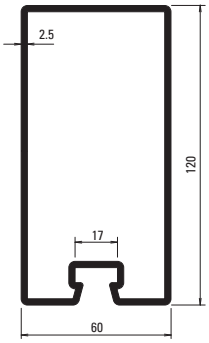

76.698
76.698 Z

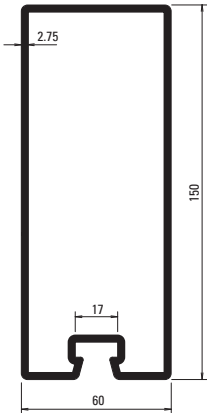

76.667
76.667 Z

Profil-Nr.	G kg/m	F cm²	Ix cm⁴	Wx cm³	Iy cm⁴	Wy cm³	U m²/m
76.667	9,530	12,10	343,0	43,00	75,10	25,00	0,452
76.678	4,800	6,11	53,9	12,60	33,20	11,10	0,320
76.684	6,730	8,57	114,0	21,30	48,30	16,10	0,352
76.695	3,800	4,90	17,6	6,70	22,80	7,60	0,260
76.698	7,500	9,67	183,0	28,30	55,50	18,50	0,400

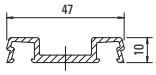

407.800

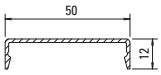

407.860

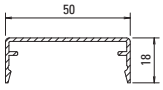

407.861

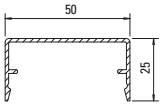

407.862

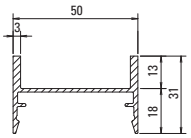

407.900

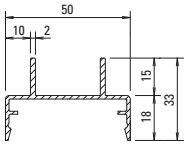

407.911

Profil-Nr.	G kg/m	U m²/m	P m²/m
407.800	0,414	0,160	
407.860	0,266	0,147	0,072
407.861	0,341	0,185	0,084
407.862	0,394	0,213	0,098
407.900	0,556	0,240	0,138
407.911	0,510	0,245	0,146

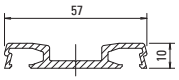

407.802

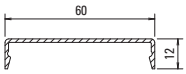

407.865

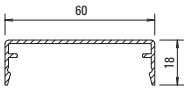

407.866

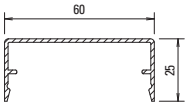

407.867

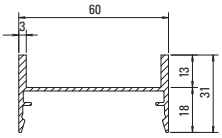

407.901

Profil-Nr.	G kg/m	U m²/m	P m²/m
407.802	0,558	0,190	
407.865	0,304	0,167	0,082
407.866	0,379	0,205	0,094
407.867	0,432	0,223	0,108
407.901	0,590	0,255	0,148

Edelstahl-Abdeckprofile
Werkstoff 1.4301 (AISI 304)
geschliffen, Korn 220/240,
mit Schutzfolie, Länge 6 m

Profilé de recouvrement acier Inox
Qualité 1.4301 (AISI 304)
meulé, degré 220/240, avec feuille
de protection, longueurs 6 m

Stainless steel cover sections
Material 1.4301 (AISI 304)
polished, grain 220/240,
with protective film, length 6 m

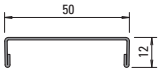

400.860

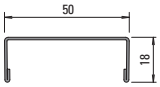

400.861

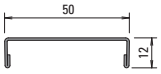

400.862

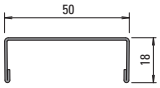

400.863

Profil-Nr.	G kg/m
400.860	0,644
400.861	0,734

Profil-Nr.	G kg/m
400.862	0,652
400.863	0,744

1.0

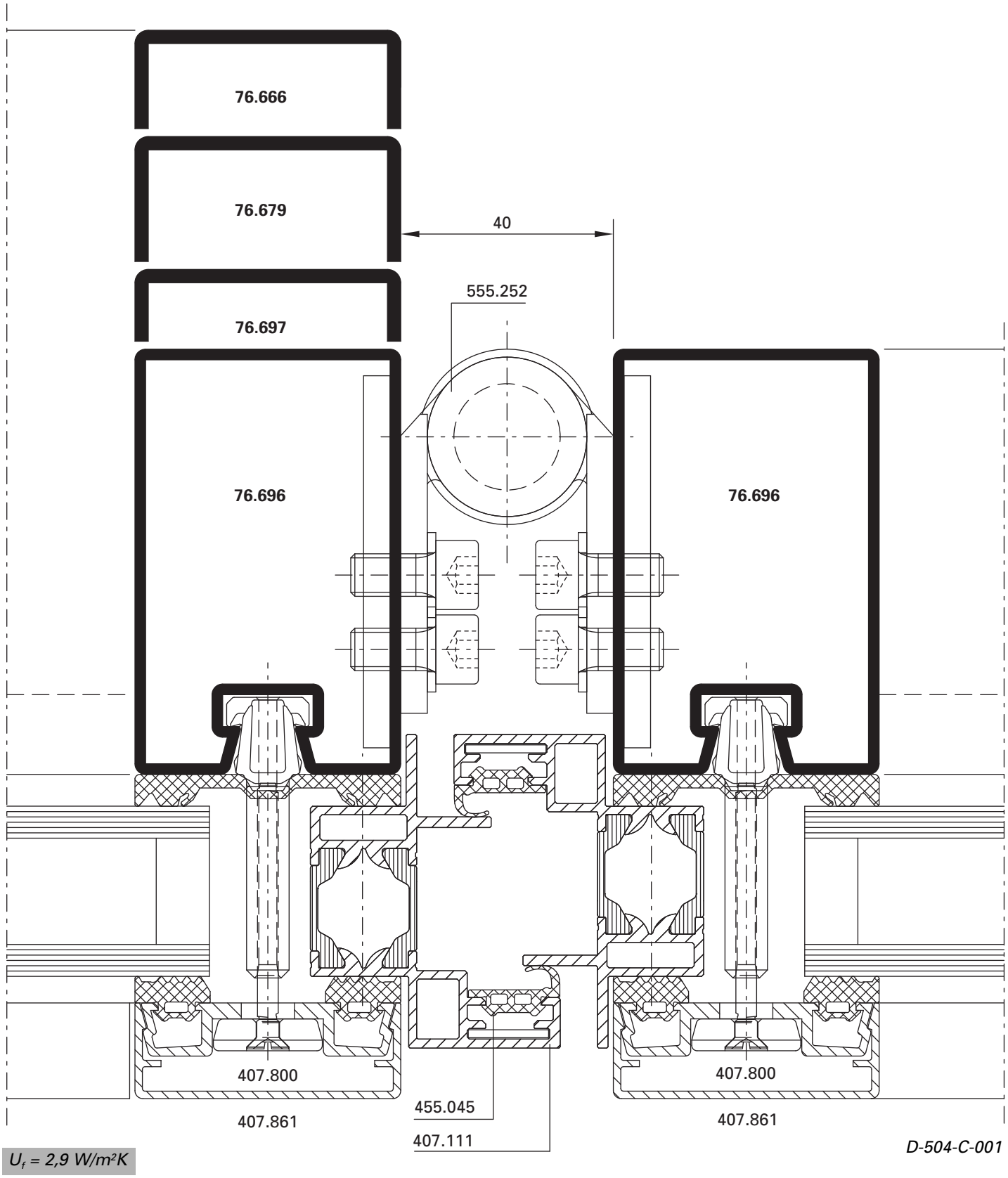
76.666
76.679
40
555.252
76.697
76.696
76.696
407.800
407.800
455.045
407.861
407.861
407.111
D-504-C-001

U_f = 2,9 W/m²K

2.0

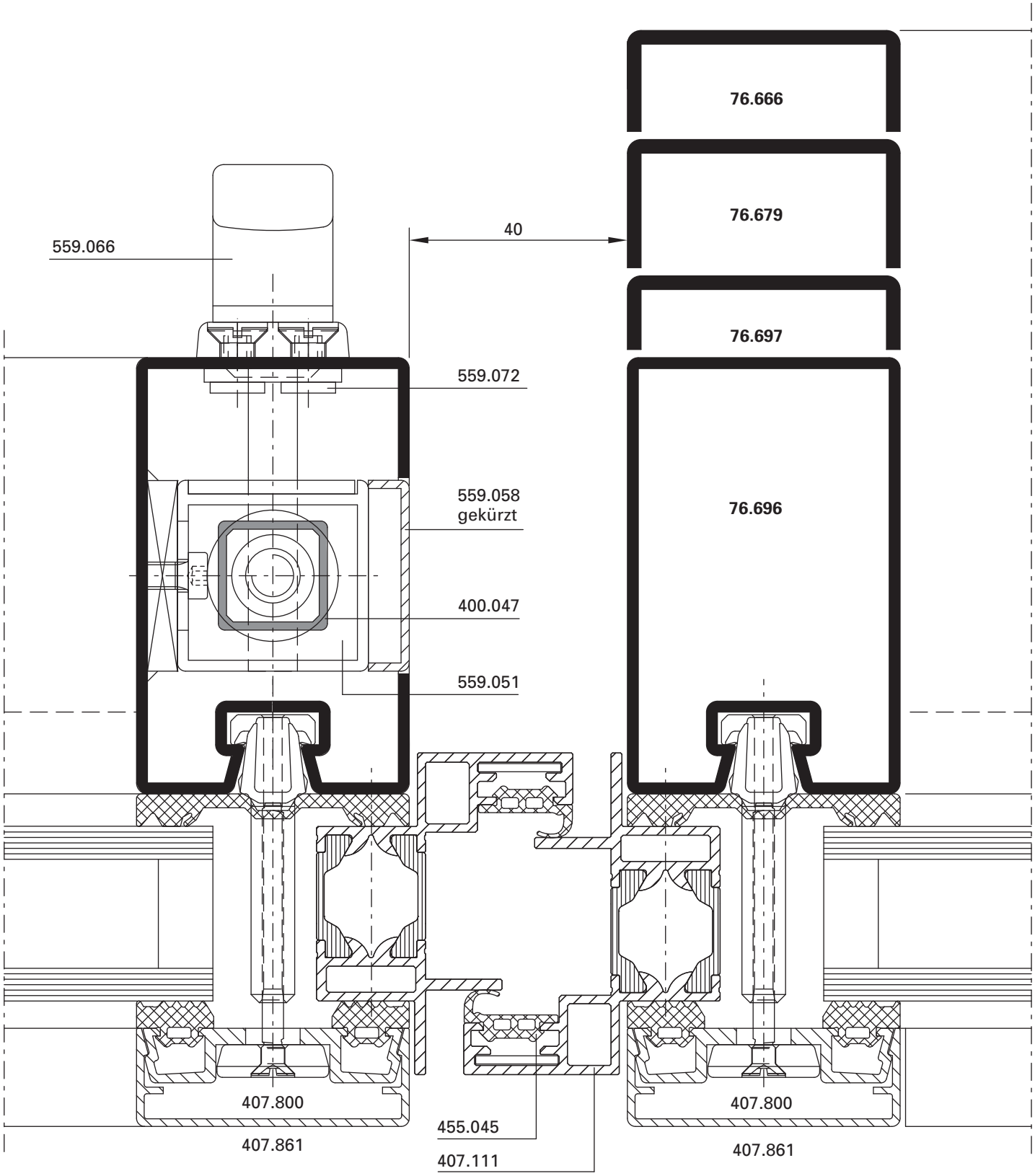

U_f = 2,9 W/m²K

D-504-C-002

3.0

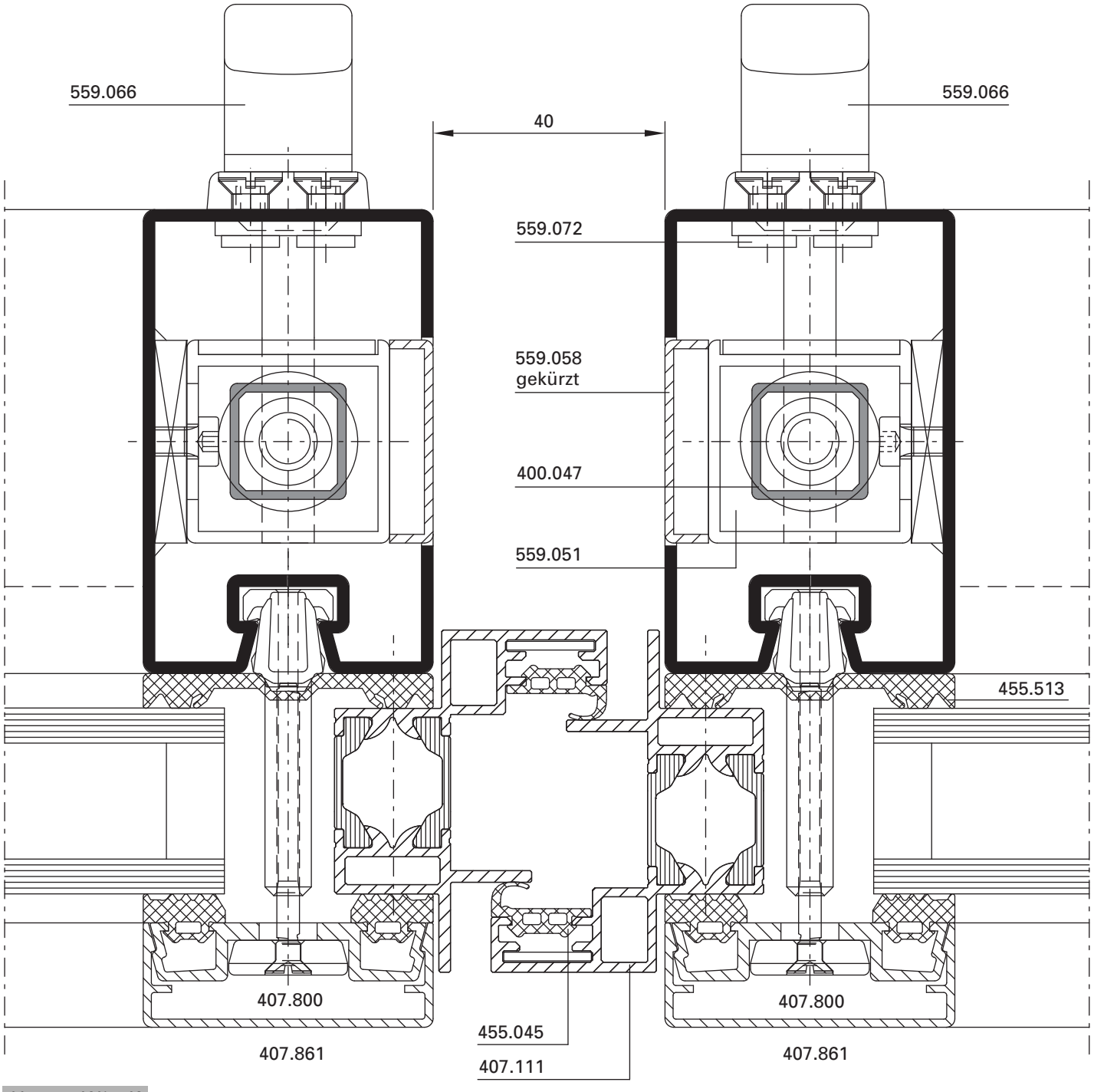

U_f = 2,9 W/m²K

D-504-C-003

4.0

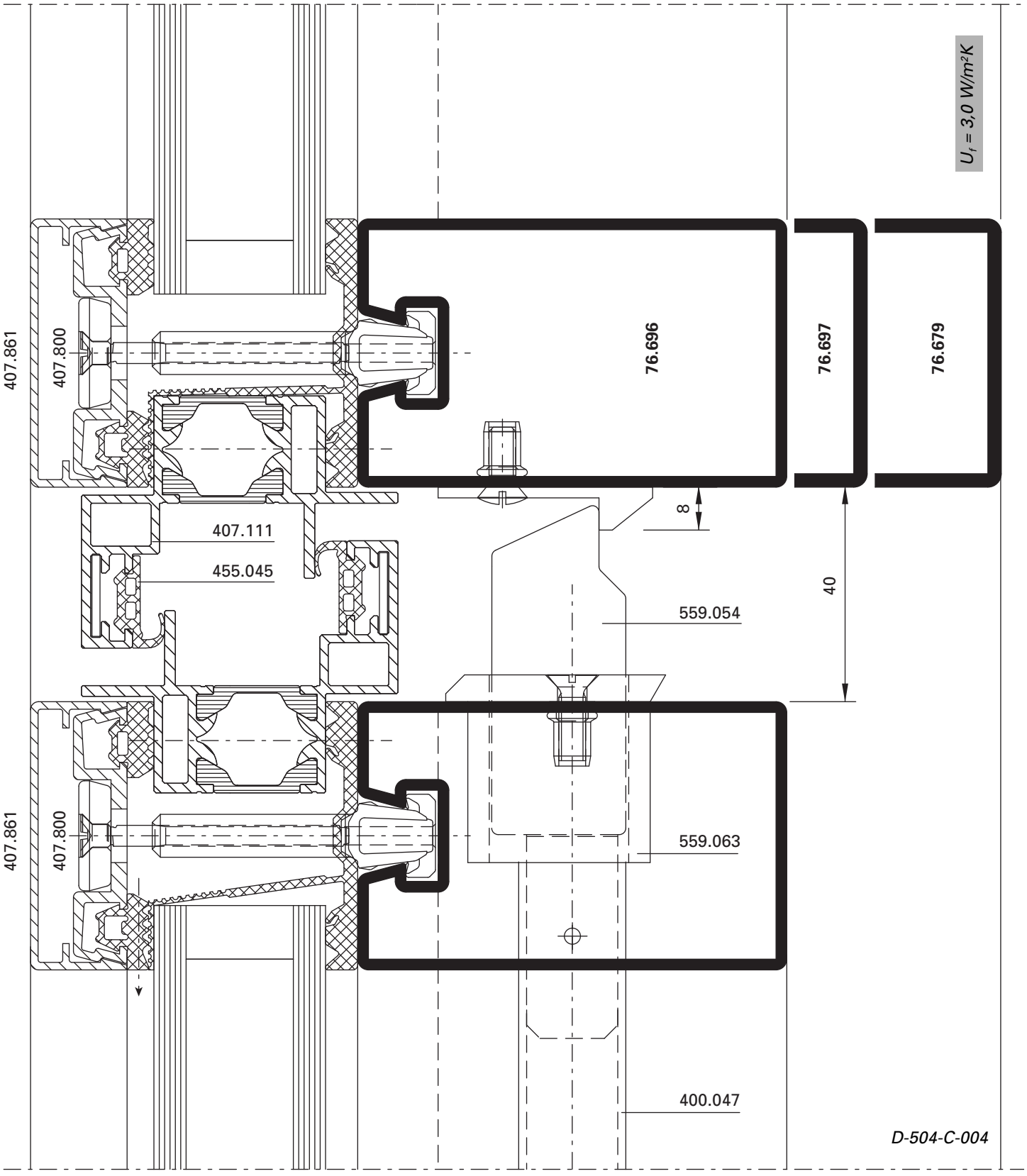
U_f = 3,0 W/m²K
407.861
407.800
76.696
76.697
76.679
8
40
407.111
455.045
559.054
559.063
400.047
D-504-C-004

5.0

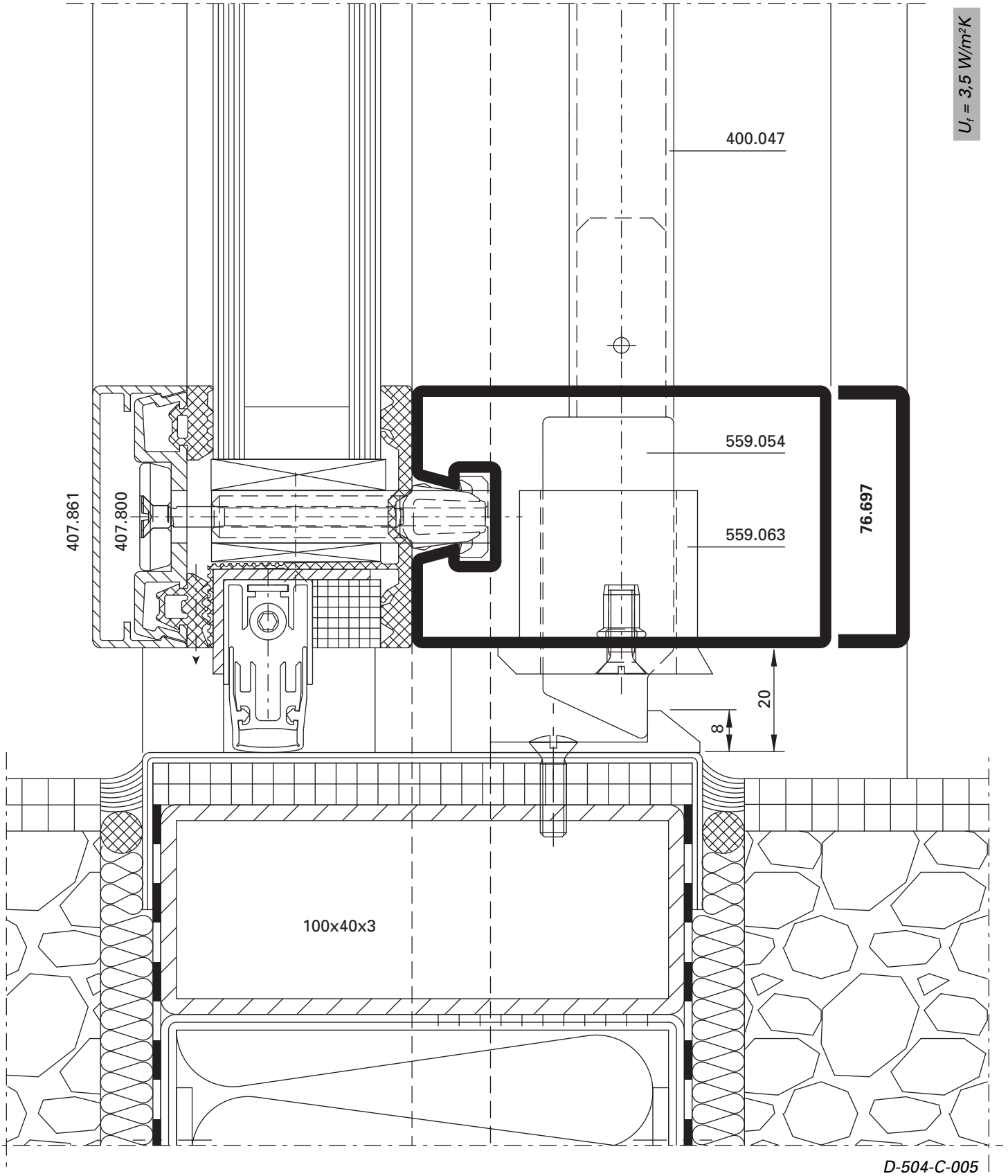
U_f = 3,5 W/m²K
400.047
559.054
559.063
76.697
407.861
407.800
20
8
100x40x3

D-504-C-005

5.1

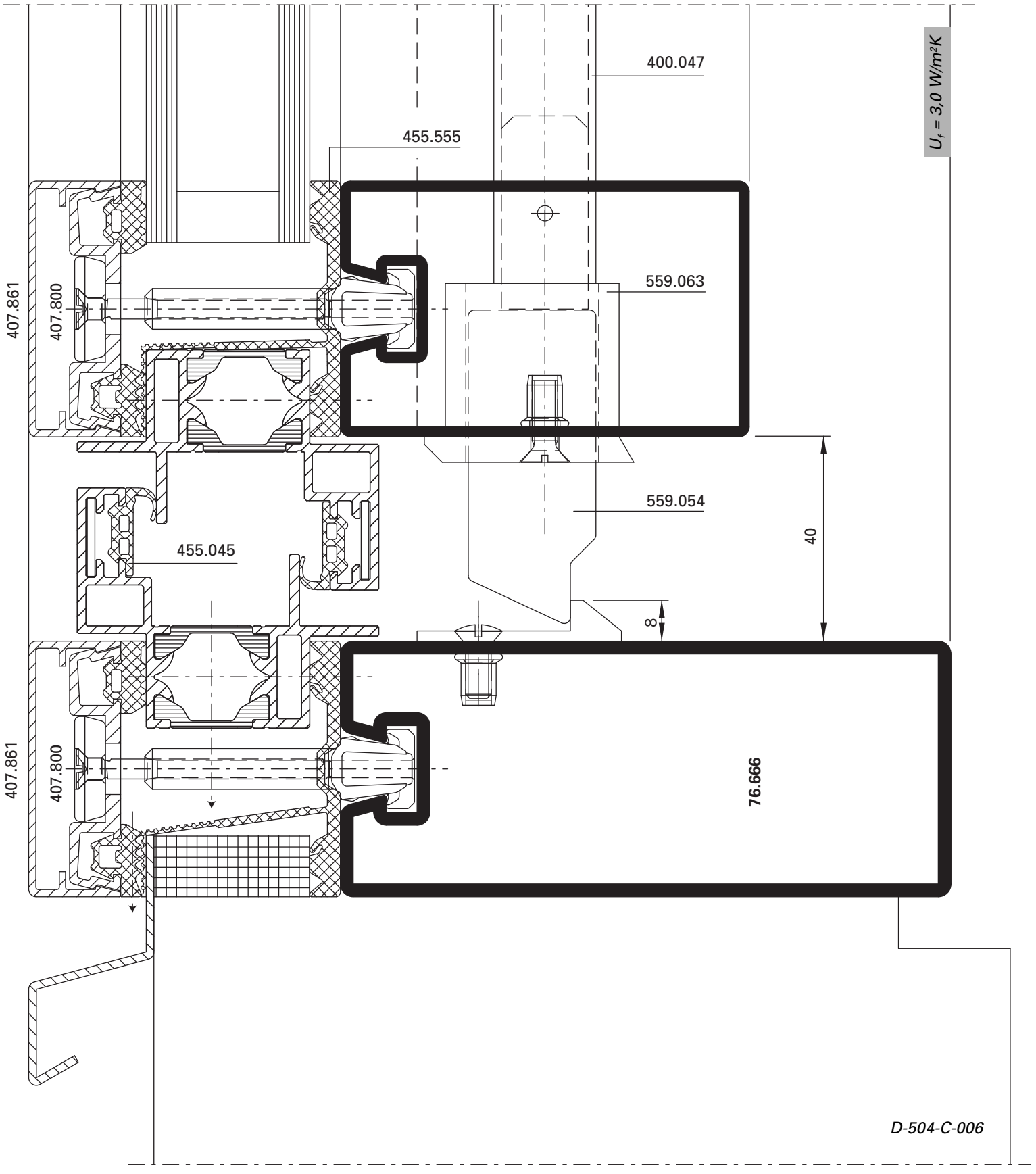
400.047
455.555
559.063
559.054
455.045
407.861
407.800
407.861
407.800
40
8
76.666
U_f = 3,0 W/m²K
D-504-C-006

Einbausituation Falzprofile in VISS TV

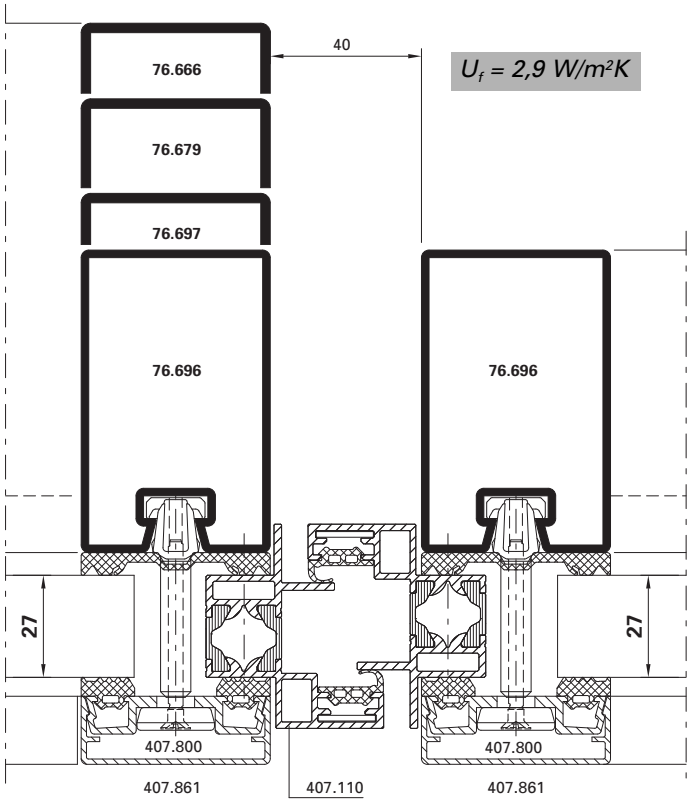

D-504-C-007

Situation de montage profilés de feuillure dans VISS TV

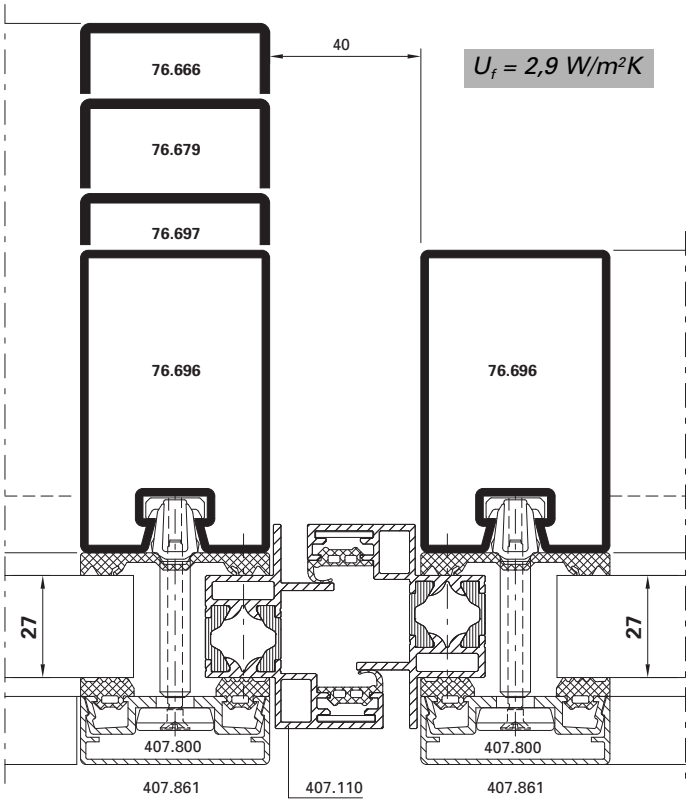

D-504-C-008

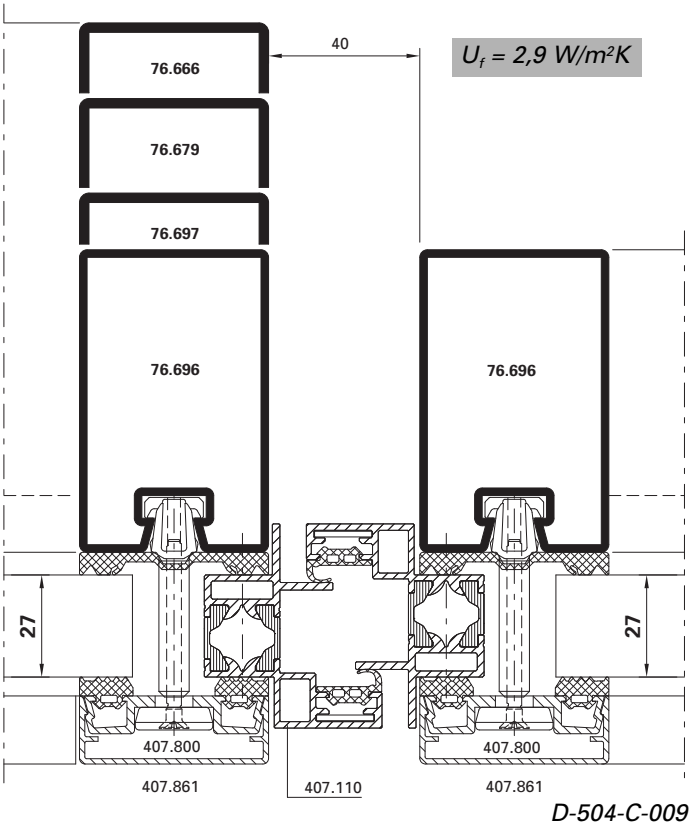

D-504-C-009

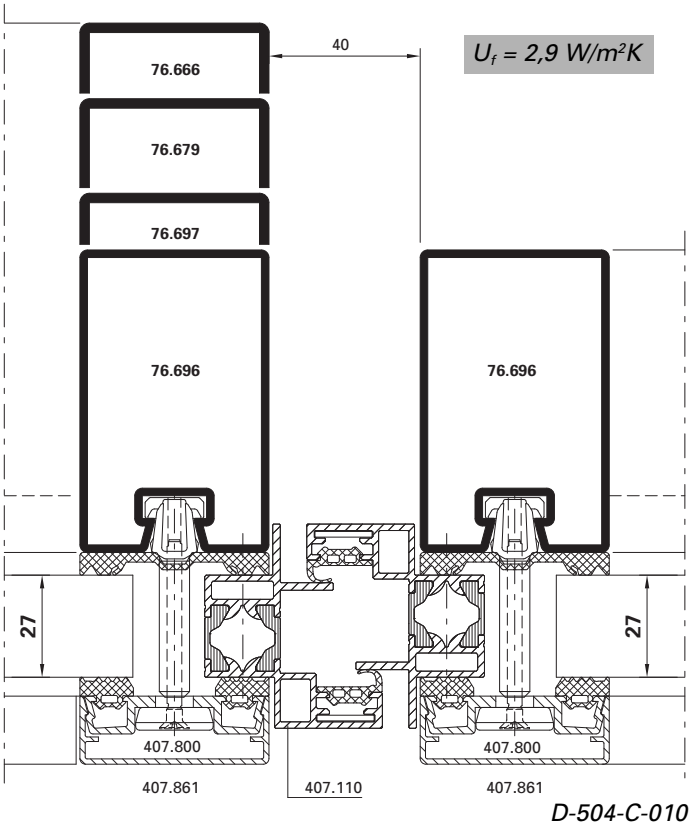

D-504-C-010

Einbausituation Falzprofile in VISS TVS

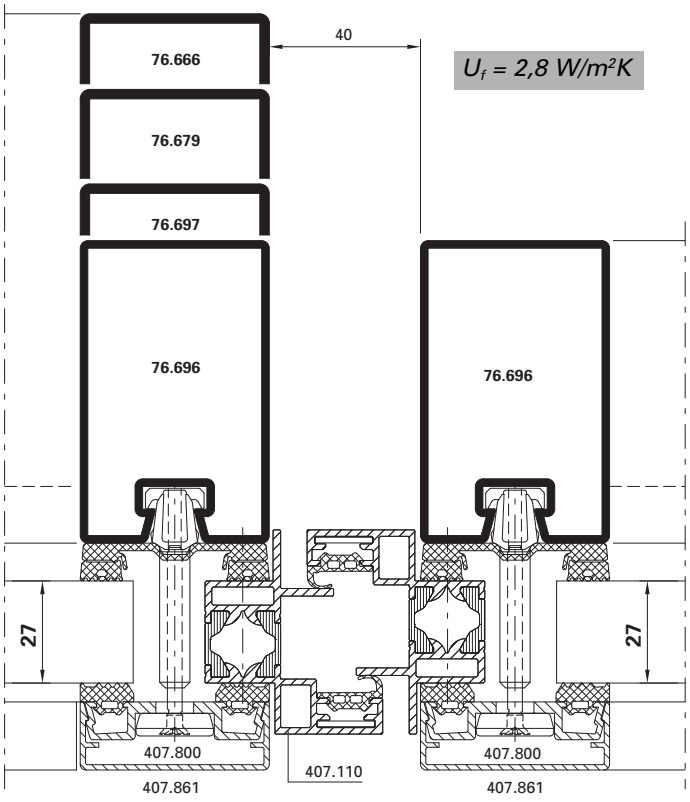

U_f = 2,8 W/m²K

D-517-C-001

Situation de montage profilés de feuillure dans VISS TVS

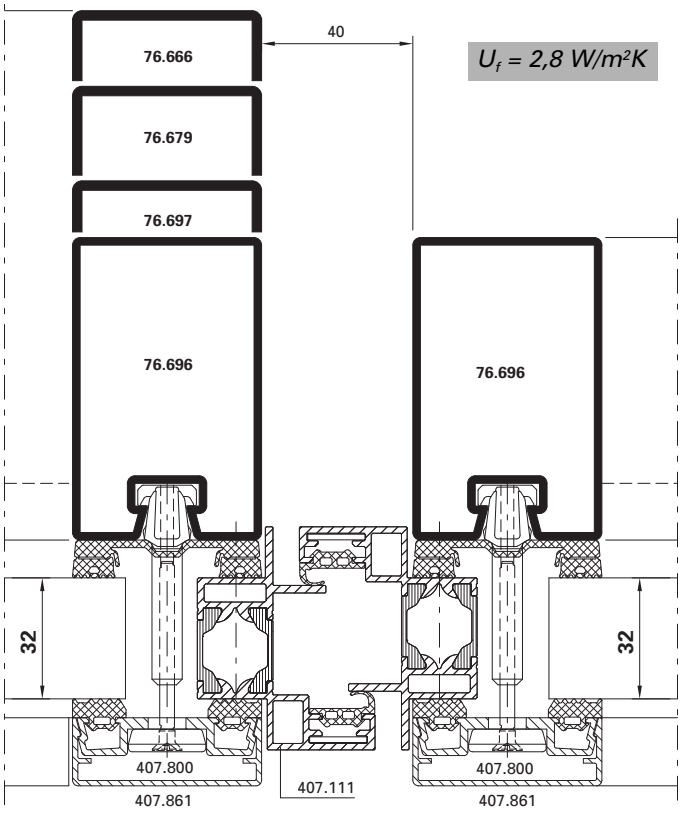

U_f = 2,8 W/m²K

D-517-C-002

Installation situation rebate profiles in VISS TVS

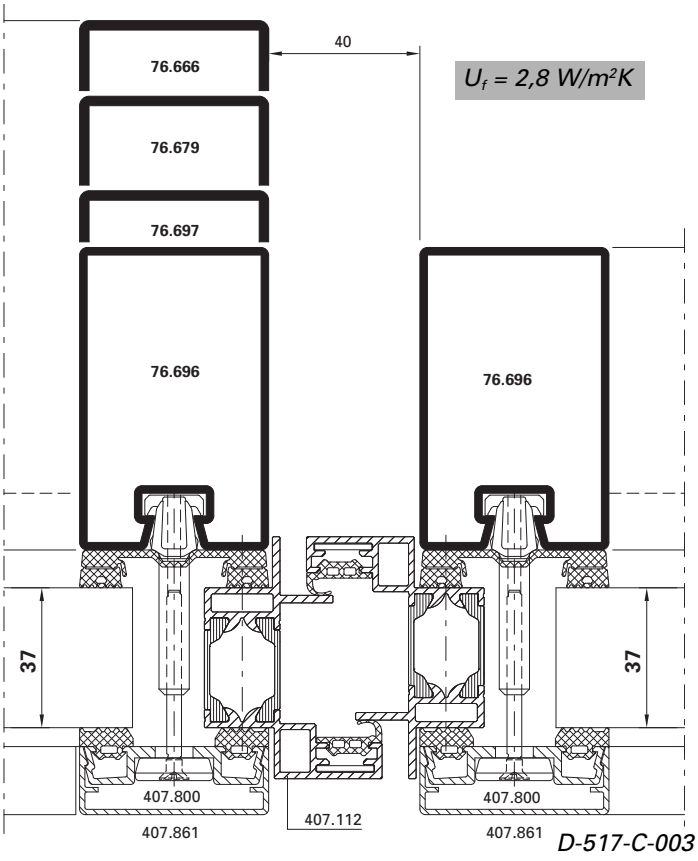

U_f = 2,8 W/m²K

D-517-C-003

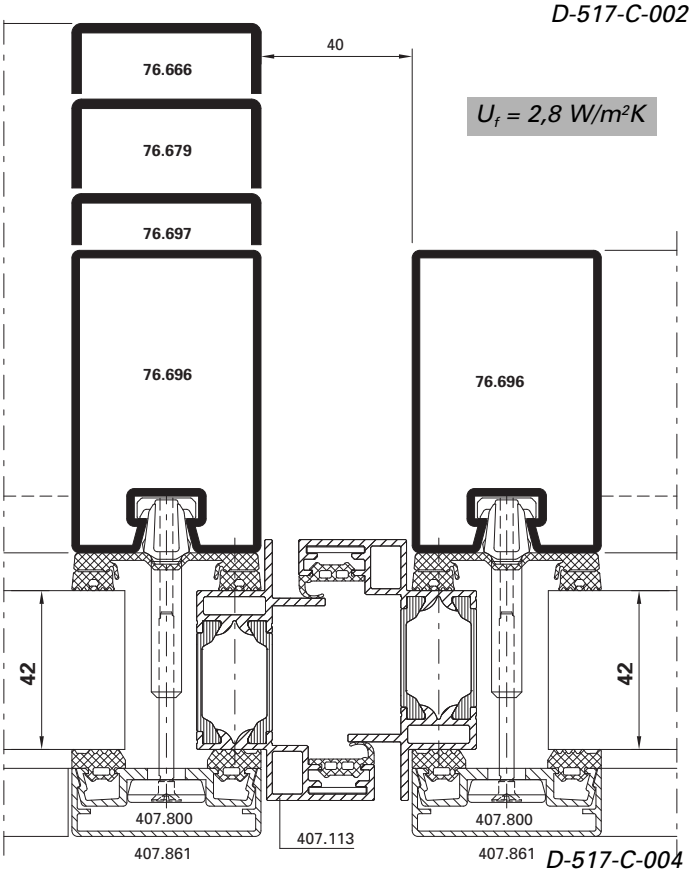

U_f = 2,8 W/m²K

D-517-C-004

C - C

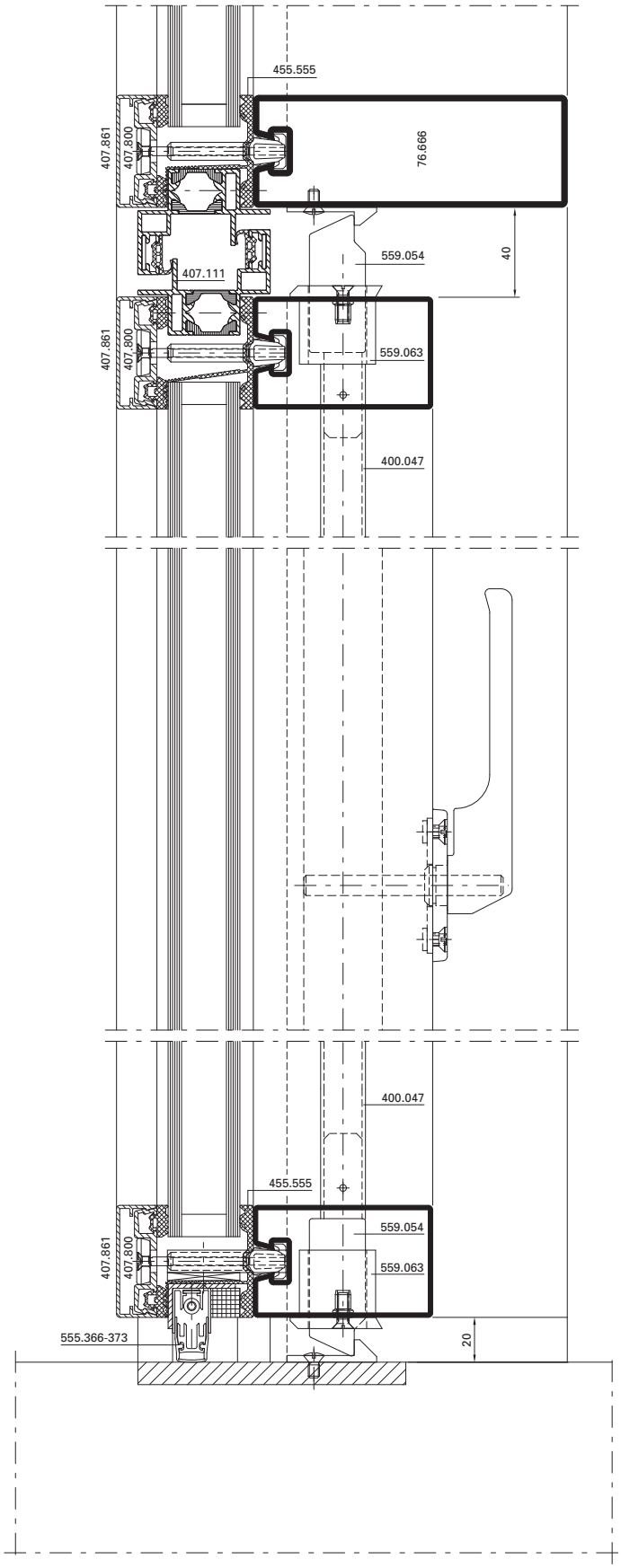
455.555
407.861
407.800
76.666
559.054
40
407.111
559.063
400.047
455.555
559.054
559.063
555.366-373
20

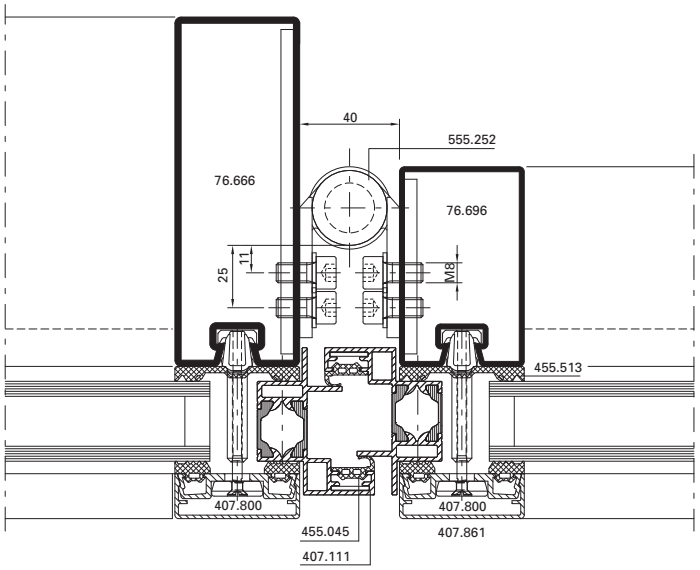
40
555.252
76.666
76.696
25
11
M8
455.513
407.800
455.045
407.111
407.800
407.861

Variante

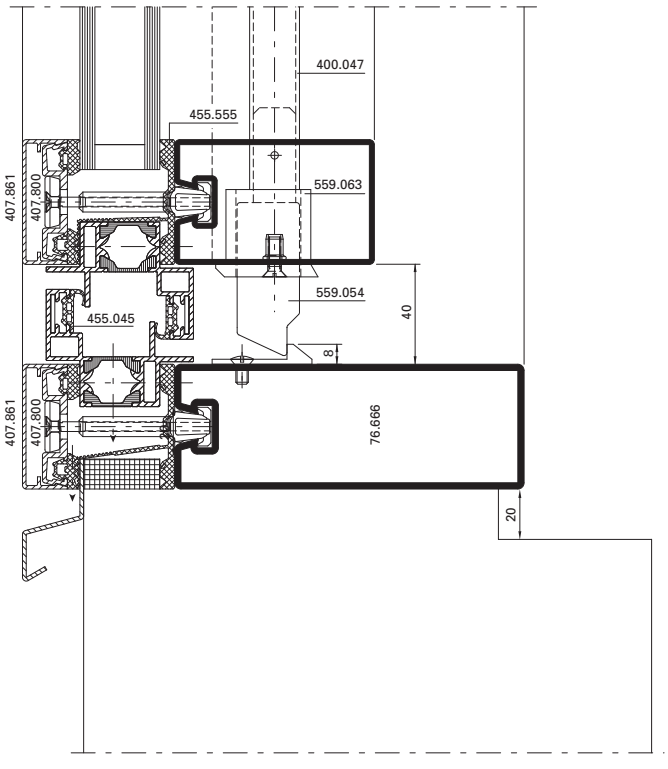
400.047
455.555
559.063
407.861
407.800
559.054
455.045
40
8
76.666
20

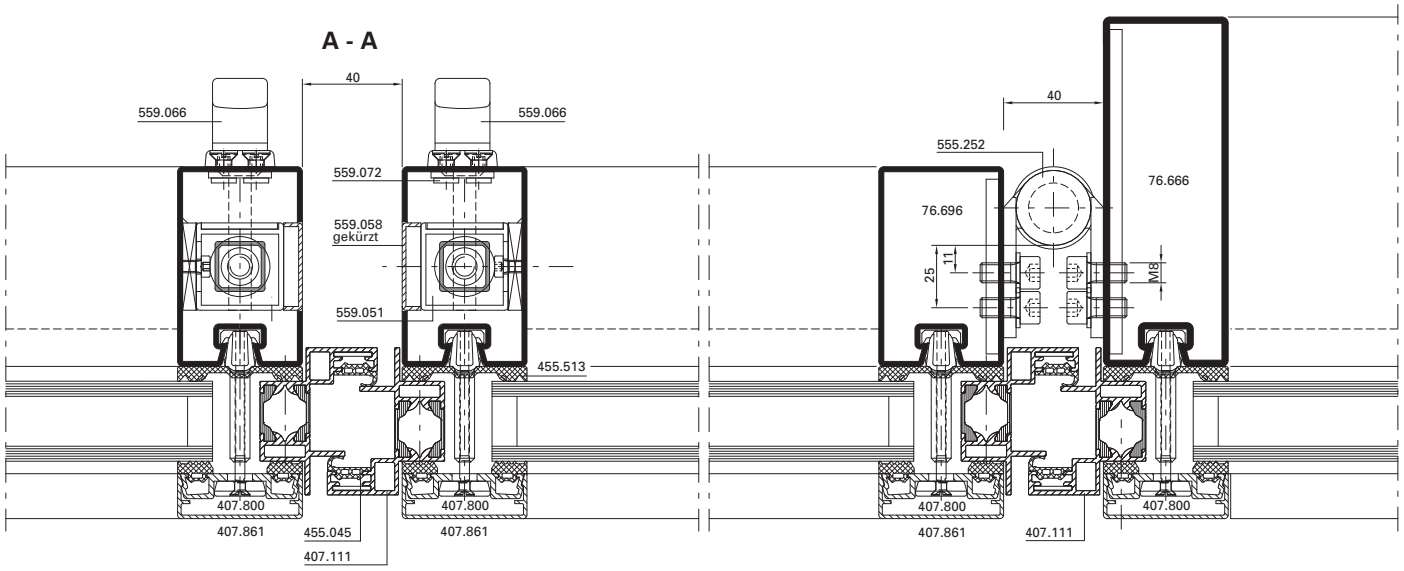
A - A
40
559.066
559.066
559.072
559.058
gekürzt
559.051
455.513
407.800
407.861
455.045
407.111
407.800
407.861
40
555.252
76.666
76.696
11
25
M8
407.800
407.861
407.111
407.800

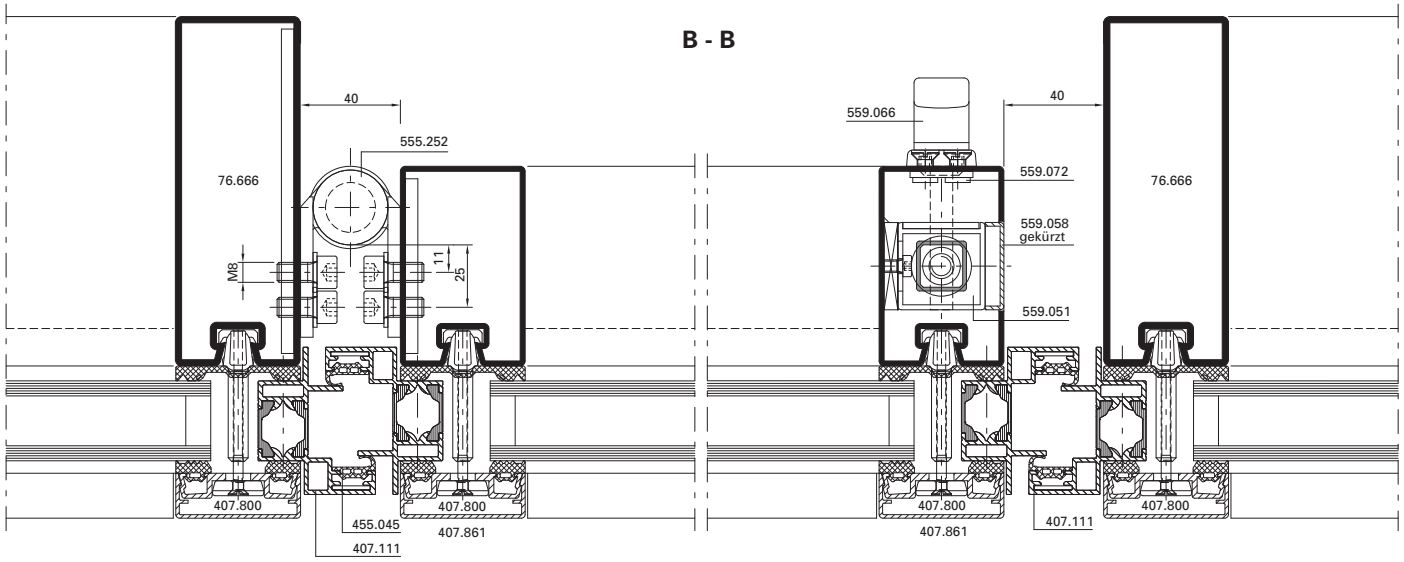
B - B
40
555.252
76.666
M8
11
25
407.800
455.045
407.111
407.800
407.861
559.066
40
559.072
76.666
559.058
gekürzt
559.051
407.800
407.861
407.111
407.800

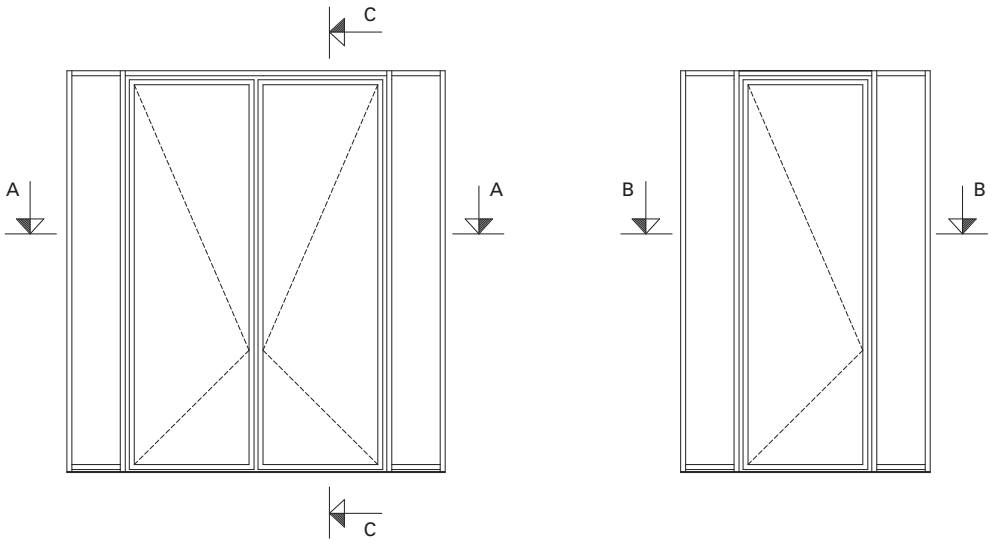
C
A
A
B
B
C

VISS RC3

EINBRUCHHEMMDE FASSADEN

VISS RC3

BURGLAR-PROTECTION FAÇADES

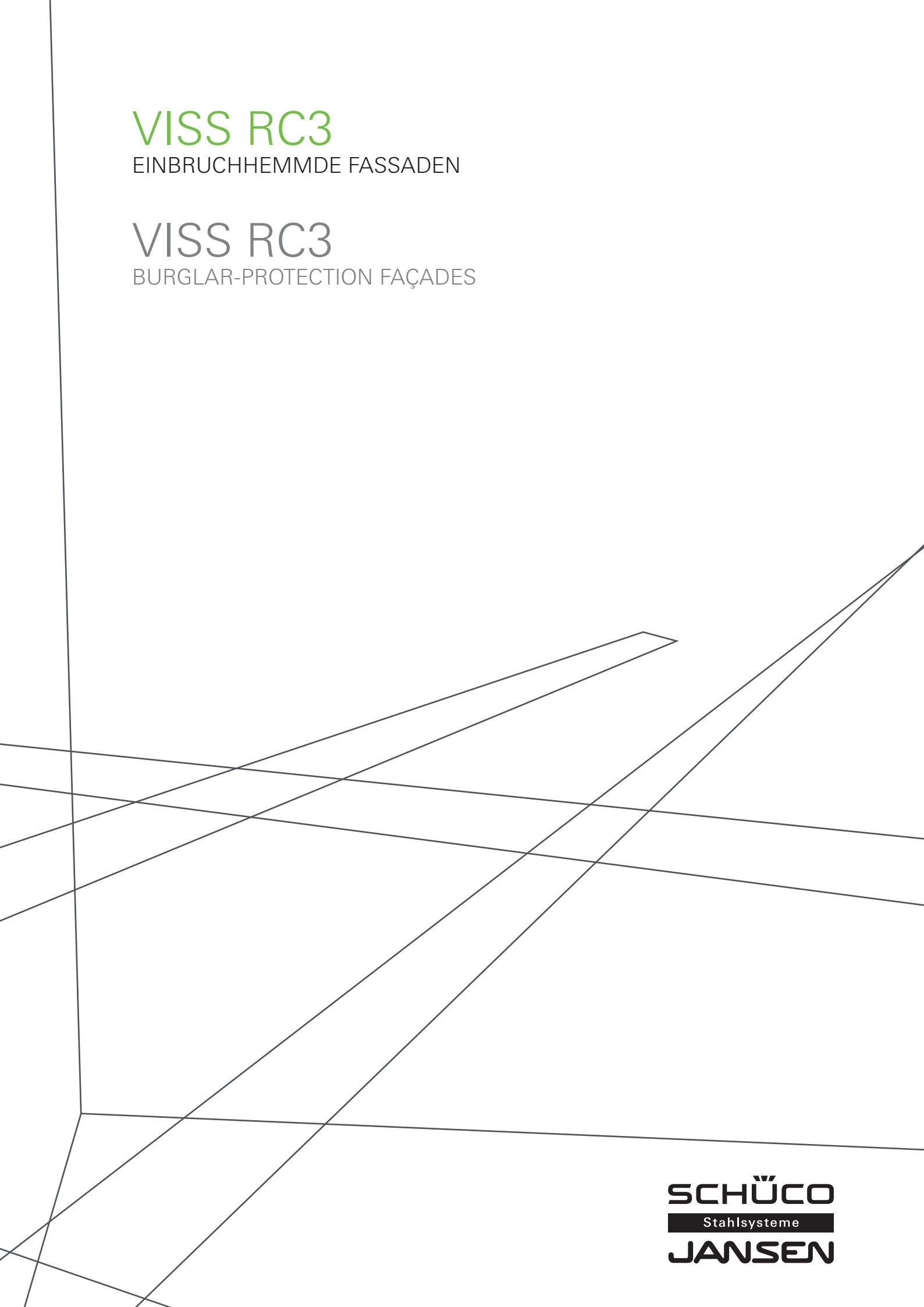

SCHÜCO
Stahlsysteme
JANSEN

Profilübersicht
Deckprofile

Sommaire des profilés
Profilés de recouvrement

Summary of profiles
Cover sections **2**

Schnittpunkte

Coupe de détails

Section details **6**

Anwendungsbeispiele

Schnittpunkte
Anwendungsbeispiele
Anschlüsse am Bau

Exemples d'application

Coupes de détails
Exemples d'application
Raccords au mur

Examples of applications **14**

Section details
Examples of applications
Attachment to structure

Anschlüsse am Bau

Raccords au mur

Attachment to structure **16**

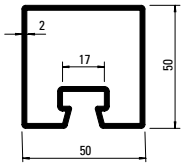

76.694
76.694 Z

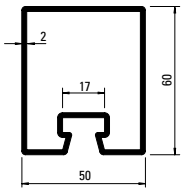

76.671
76.671 Z

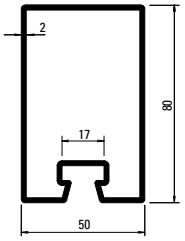

76.696
76.696 Z

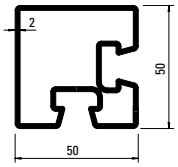

76.094
76.094 GV+GC

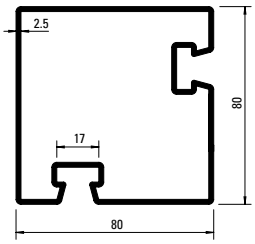

76.096
76.096 GV+GC

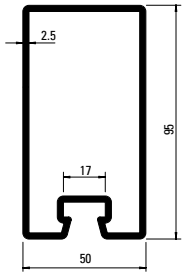

76.697
76.697 Z

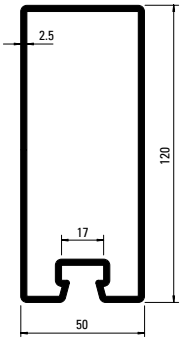

76.679
76.679 Z

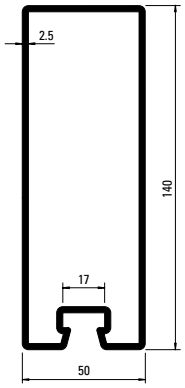

76.666
76.666 Z

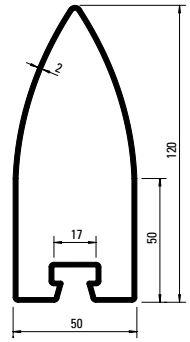

76.105
76.105 GV+GC

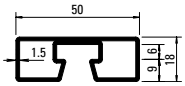

76.692
76.692 GV+GC

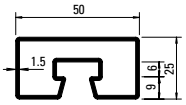

76.682
76.682 GV+GC

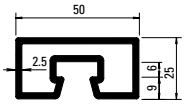

76.680
76.680 GV+GC

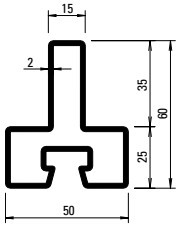

76.114
76.114 GV+GC

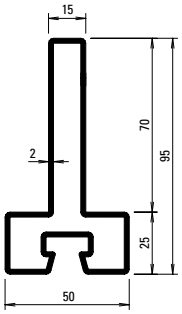

76.115
76.115 GV+GC

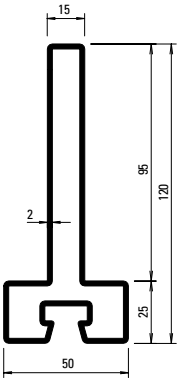

76.116
76.116 GV+GC

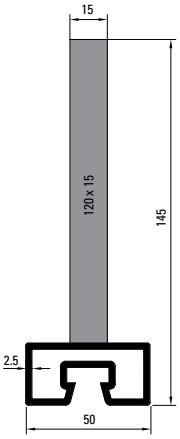

76.131

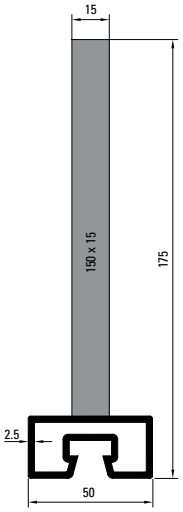

76.132

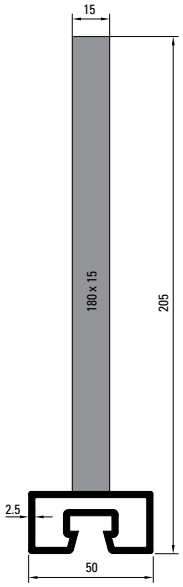

76.133

Profil-Nr.	G kg/m	F cm²	Ix cm⁴	Wx cm³	Iy cm⁴	Wy cm³	U m²/m
76.094	4,090	5,21	15,20	5,90	15,20	5,90	0,280
76.096	6,000	7,64	68,50	16,79	68,53	16,79	0,391
76.105	5,190	6,62	97,55	13,62	22,71	9,08	0,338
76.114	3,820	4,87	15,36	4,14	9,79	3,91	0,251
76.115	4,920	6,27	54,76	9,31	10,38	4,15	0,321
76.116	5,710	7,27	105,00	14,31	10,81	4,32	0,371
76.131	17,520	22,32	398,46	53,92	14,46	5,78	0,422
76.132	21,060	26,82	697,73	78,41	15,30	6,12	0,482
76.133	24,590	31,32	1117,7	107,42	16,14	6,46	0,542

Profil-Nr.	G kg/m	F cm²	Ix cm⁴	Wx cm³	Iy cm⁴	Wy cm³	U m²/m
76.666	7,910	10,10	240,0	32,10	43,50	17,40	0,412
76.671	3,860	4,90	23,2	7,20	17,30	6,90	0,260
76.679	7,120	9,07	162,0	25,20	37,90	15,20	0,373
76.680	3,390	4,32	3,17	2,38	11,08	4,43	0,182
76.682	2,120	2,70	2,34	1,81	7,20	2,90	0,190
76.692	1,900	2,52	0,85	0,81	6,00	2,40	0,176
76.694	3,500	4,50	15,0	5,70	14,80	5,90	0,240
76.696	4,450	5,70	48,4	11,50	21,80	8,70	0,300
76.697	6,100	7,90	92,0	17,90	31,00	12,40	0,330

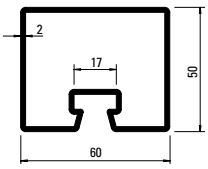

76.695
76.695 Z

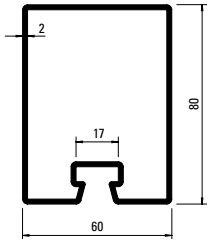

76.678
76.678 Z

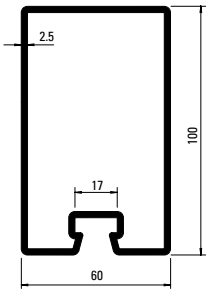

76.684
76.684 Z

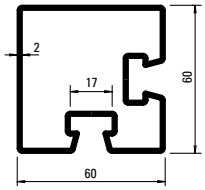

76.095

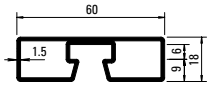

76.693

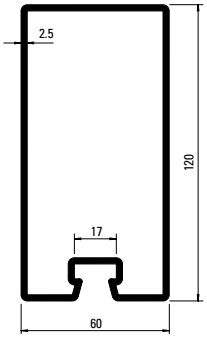

76.698
76.698 Z

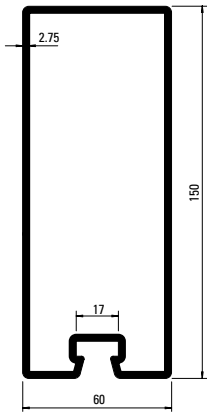

76.667
76.667 Z

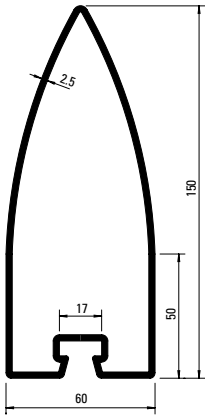

76.100

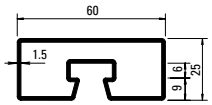

76.683

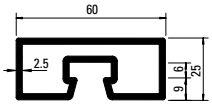

76.681

Z = aus feuerverzinktem Bandstahl, leicht eingeölt (Zinkauflage von 275 g/m² beidseitig = ca. 20 µm innen und aussen)

Z = en bandes d'acier zinguées au feu, légèrement huilées (couche de zinc 275 g/m² à deux côtés = env. 20 µm à l'intérieur et à l'extérieur)

Z = made from hot-dip galvanised strip lightly oiled (Zinc coating 275 g/m² approx. 20 µm inside and out)

GV+GC = aussen galvanisch verzinkt ca. 15 µm und gelbchromatiert (EN 12329 – Fe//Zn15//C)

GV+GC = zingués galvanique env. 15 µm à l'extérieur et chromatisé jaune (EN 12329 – Fe//Zn15//C)

GV+GC = outside galvanised approx. 15 µm and yellow chromated (EN 12329 – Fe//Zn15//C)

Profil-Nr.	G kg/m	F cm²	Ix cm⁴	Wx cm³	Iy cm⁴	Wy cm³	U m²/m
76.095	4,750	6,05	27,2	8,56	27,17	8,56	0,311
76.100	7,840	9,98	231,8	26,07	47,87	15,96	0,409
76.667	9,530	12,10	343,0	43,00	75,10	25,00	0,452
76.678	4,800	6,11	53,9	12,60	33,20	11,10	0,320

Profil-Nr.	G kg/m	F cm²	Ix cm⁴	Wx cm³	Iy cm⁴	Wy cm³	U m²/m
76.681	3,790	4,82	3,81	2,89	17,29	5,76	0,202
76.683	2,360	3,00	2,77	2,14	11,20	3,70	0,210
76.684	6,730	8,57	114,0	21,30	48,30	16,10	0,352
76.693	2,140	2,82	1,20	1,10	9,50	3,10	0,196
76.695	3,800	4,90	17,6	6,70	22,80	7,60	0,260
76.698	7,500	9,67	183,0	28,30	55,50	18,50	0,400

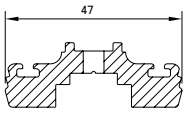

407.824

Aluminium-Anpressprofil, gestanzt
Langloch 6 x 30 mm, Abstand 150 mm,

Profilé de fixation en aluminium, poinçonné
Trous oblongs 6 x 30 mm, tous les 150 mm,

Aluminium clamping section, punched
Oblong hole 6 x 30 mm, distance apart 150 mm,

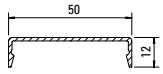

407.860

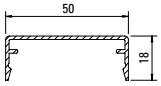

407.861

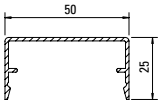

407.862

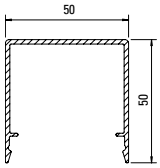

407.863

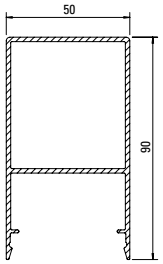

407.864

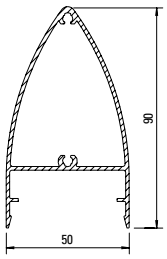

407.914

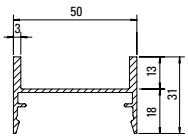

407.900

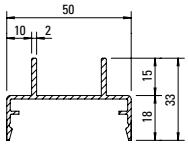

407.911

Profil-Nr.	G kg/m	U m²/m	P m²/m
407.824	1,079	0,164	
407.860	0,266	0,147	0,072
407.861	0,341	0,185	0,084
407.862	0,394	0,213	0,098
407.863	0,660	0,313	0,148

Profil-Nr.	G kg/m	U m²/m	P m²/m
407.864	1,344	0,360	0,228
407.900	0,556	0,240	0,138
407.911	0,510	0,245	0,146
407.914	0,980	0,301	0,193

Edelstahl-Abdeckprofile
Werkstoff 1.4301 (AISI 304)
geschliffen, Korn 220/240,
mit Schutzfolie, Länge 6 m

Profilé de recouvrement acier Inox
Qualité 1.4301 (AISI 304)
meulé, degré 220/240, avec feuille
de protection, longueurs 6 m

Stainless steel cover sections
Material 1.4301 (AISI 304)
polished, grain 220/240,
with protective film, length 6 m

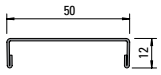

400.860

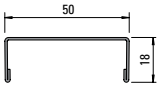

400.861

EDELSTAHL Rostfrei INOX STAINLESS STEEL

Profil-Nr.	G kg/m
400.860	0,644
400.861	0,734

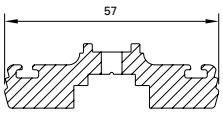

407.826

Aluminium-Anpressprofil, gestanzt
Langloch 6 x 30 mm, Abstand 150 mm,

Profilé de fixation en aluminium, poinçonné
Trous oblongs 6 x 30 mm, tous les 150 mm,

Aluminium clamping section, punched
Oblong hole 6 x 30 mm, distance apart 150 mm,

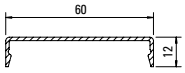

407.865

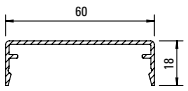

407.866

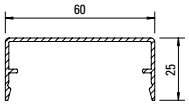

407.867

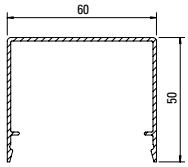

407.868

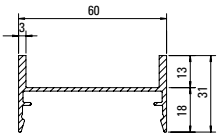

407.901

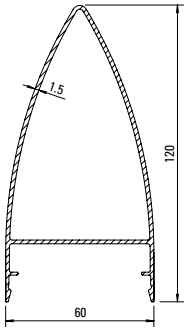

407.915

Profil-Nr.	G kg/m	U m²/m	P m²/m
407.826	1,390	0,186	
407.865	0,304	0,167	0,082
407.866	0,379	0,205	0,094
407.867	0,432	0,223	0,108

Profil-Nr.	G kg/m	U m²/m	P m²/m
407.868	0,750	0,330	0,160
407.901	0,590	0,255	0,148
407.915	1,258	0,373	0,240

Edelstahl-Abdeckprofile
Werkstoff 1.4401 (AISI 316)
geschliffen, Korn 220/240,
mit Schutzfolie, Länge 6 m

Profilé de recouvrement acier Inox
Qualité 1.4401 (AISI 316)
meulé, degré 220/240, avec feuille de protection, longueurs 6 m

Stainless steel cover sections
Material 1.4401 (AISI 316)
polished, grain 220/240,
with protective film, length 6 m

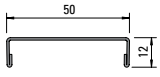

400.862

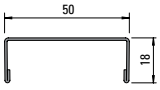

400.863

EDELSTAHL Rostfrei INOX STAINLESS STEEL

Profil-Nr.	G kg/m
400.862	0,652
400.863	0,744

VISS TVS
Pfosten-Detail
Ansichtsbreite 50 mm

VISS TVS
Détail de la montant
Largeur de face 50 mm

VISS TVS
Detail of mullion
Width 50 mm

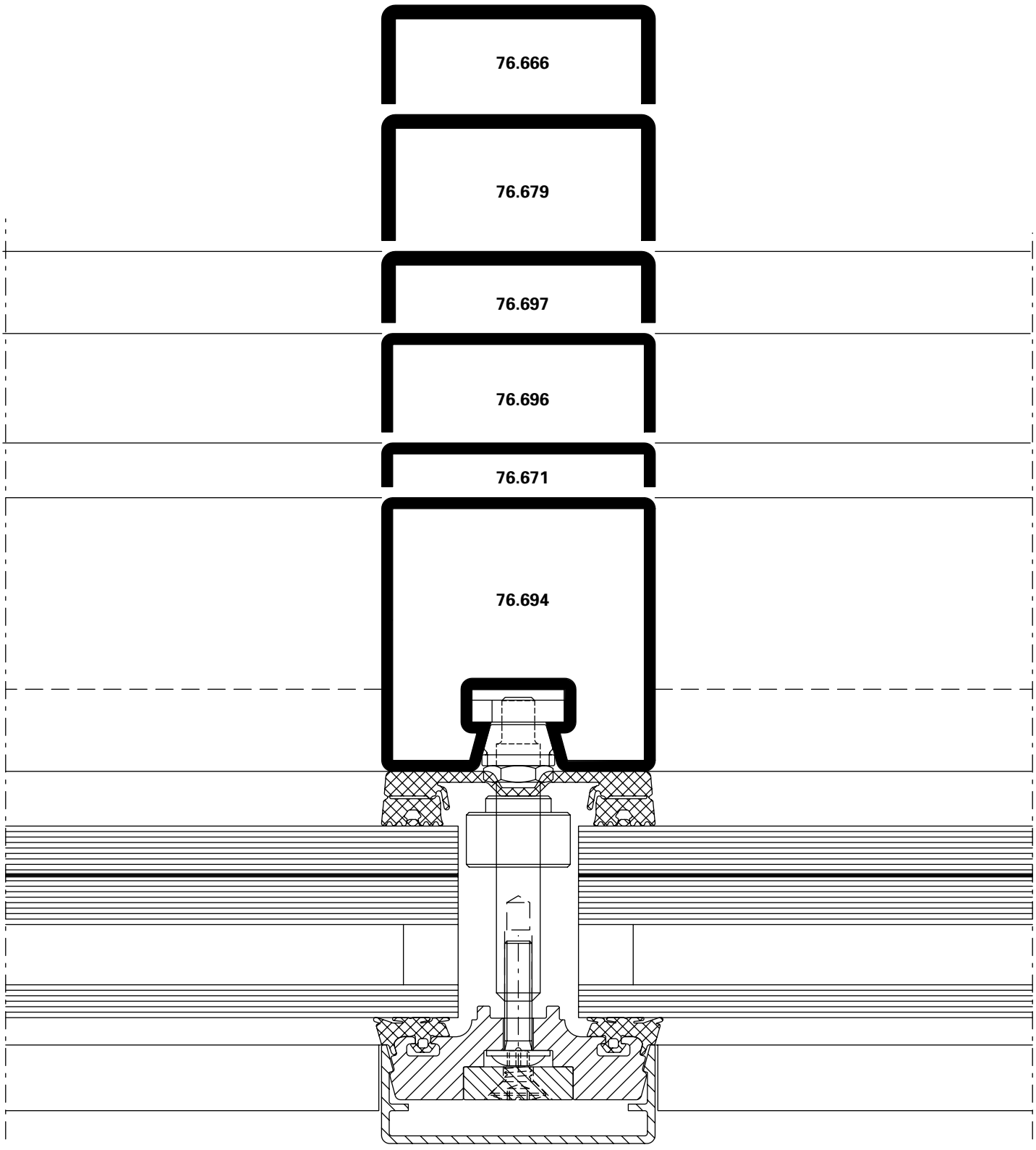

D-543-C-001

VISS TVS
Riegel-Detail
Ansichtsbreite 50 mm

VISS TVS
Détail de la traverse
Largeur de face 50 mm

VISS TVS
Detail of transom
Width 50 mm

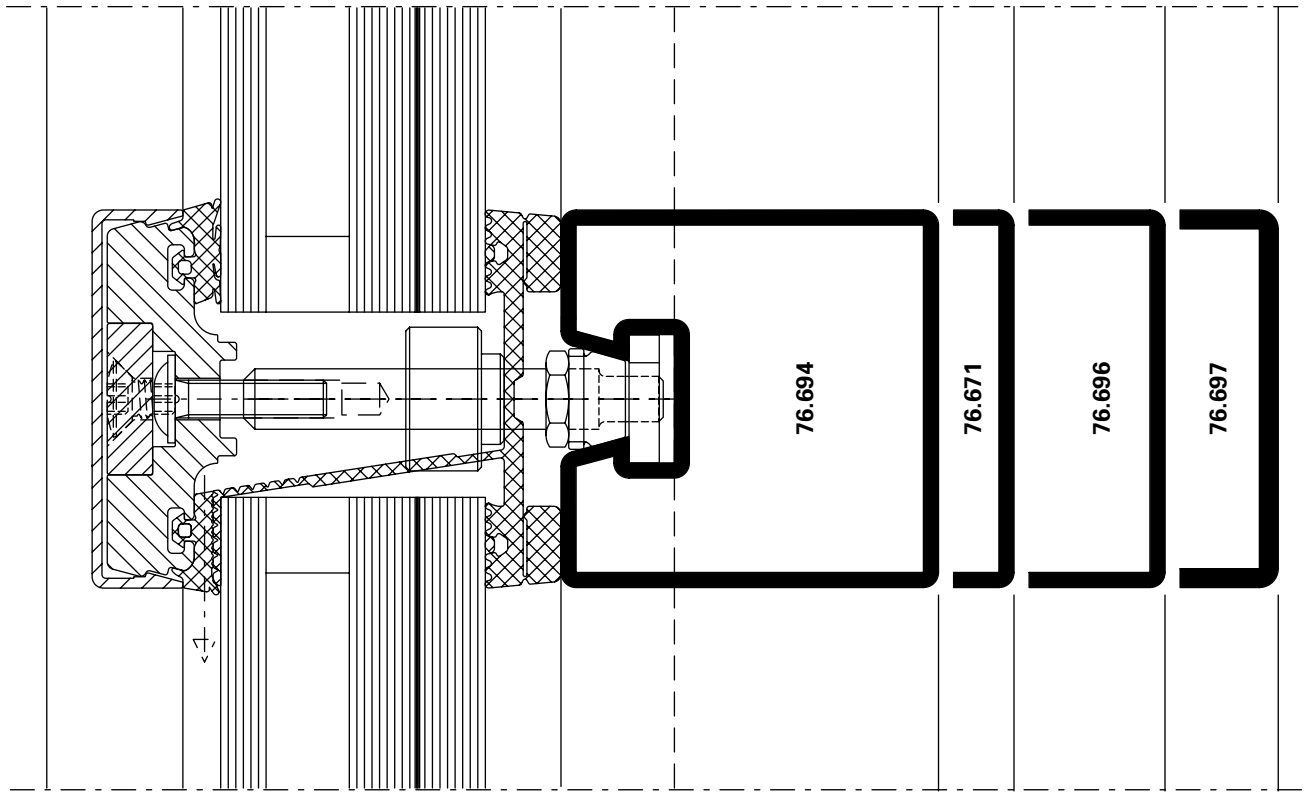

D-543-C-002

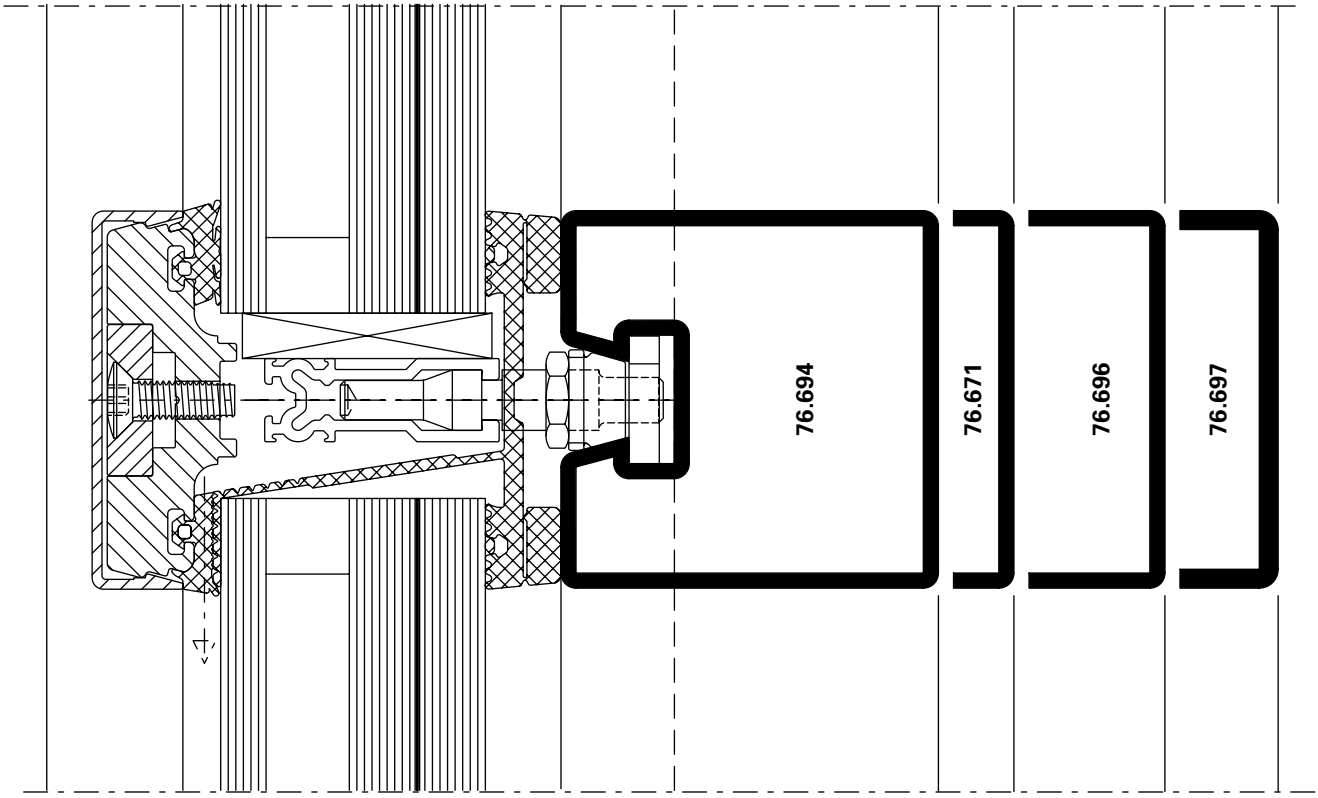

D-543-C-003

VISS TVS HI
Pfosten-Detail
Ansichtsbreite 60 mm

VISS TVS HI
Détail de la montant
Largeur de face 60 mm

VISS TVS HI
Detail of mullion
Width 60 mm

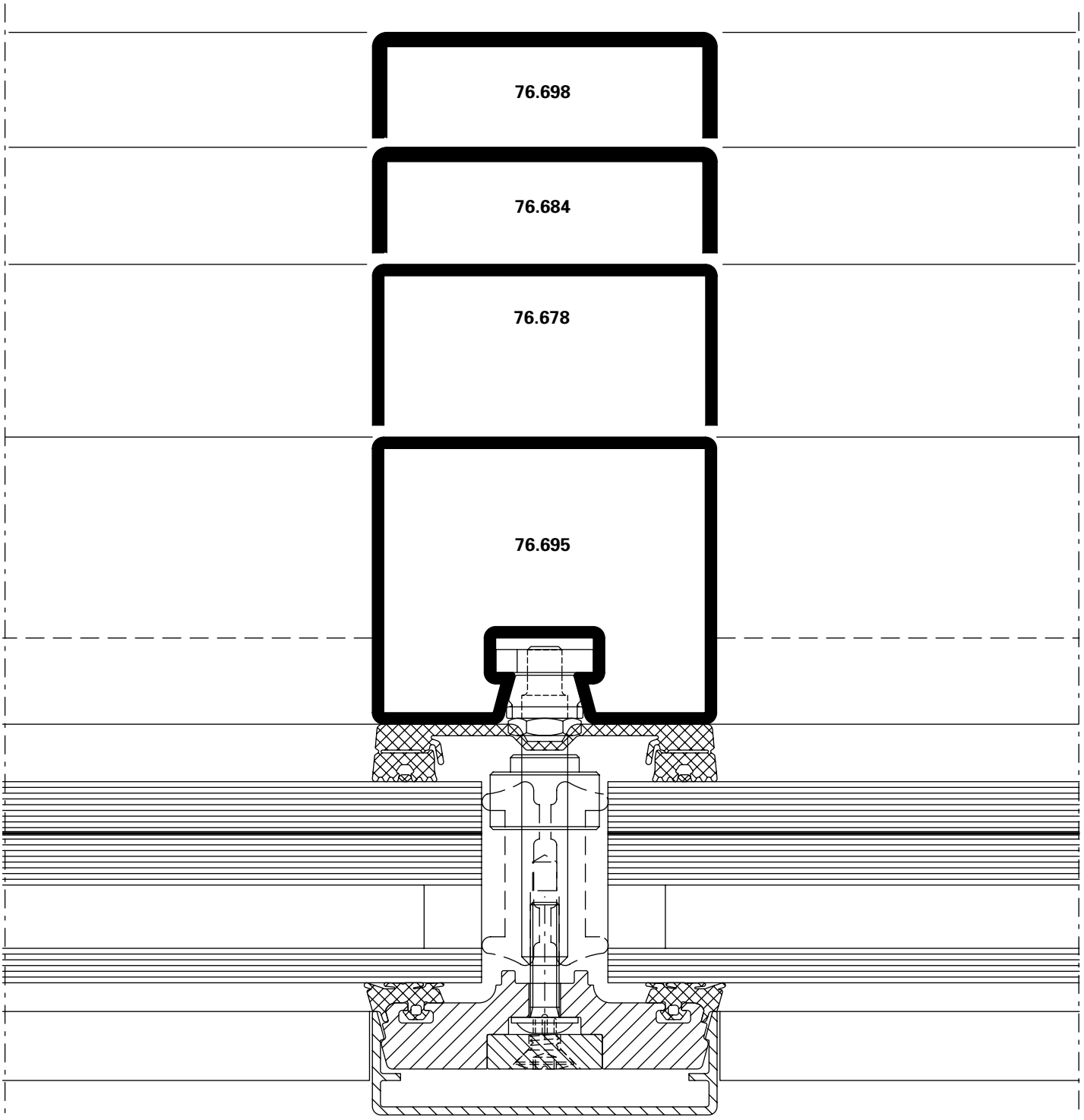

D-643-C-001

VISS TVS HI
Riegel-Detail
Ansichtsbreite 60 mm

VISS TVS HI
Détail de la traverse
Largeur de face 60 mm

VISS TVS HI
Detail of transom
Width 60 mm

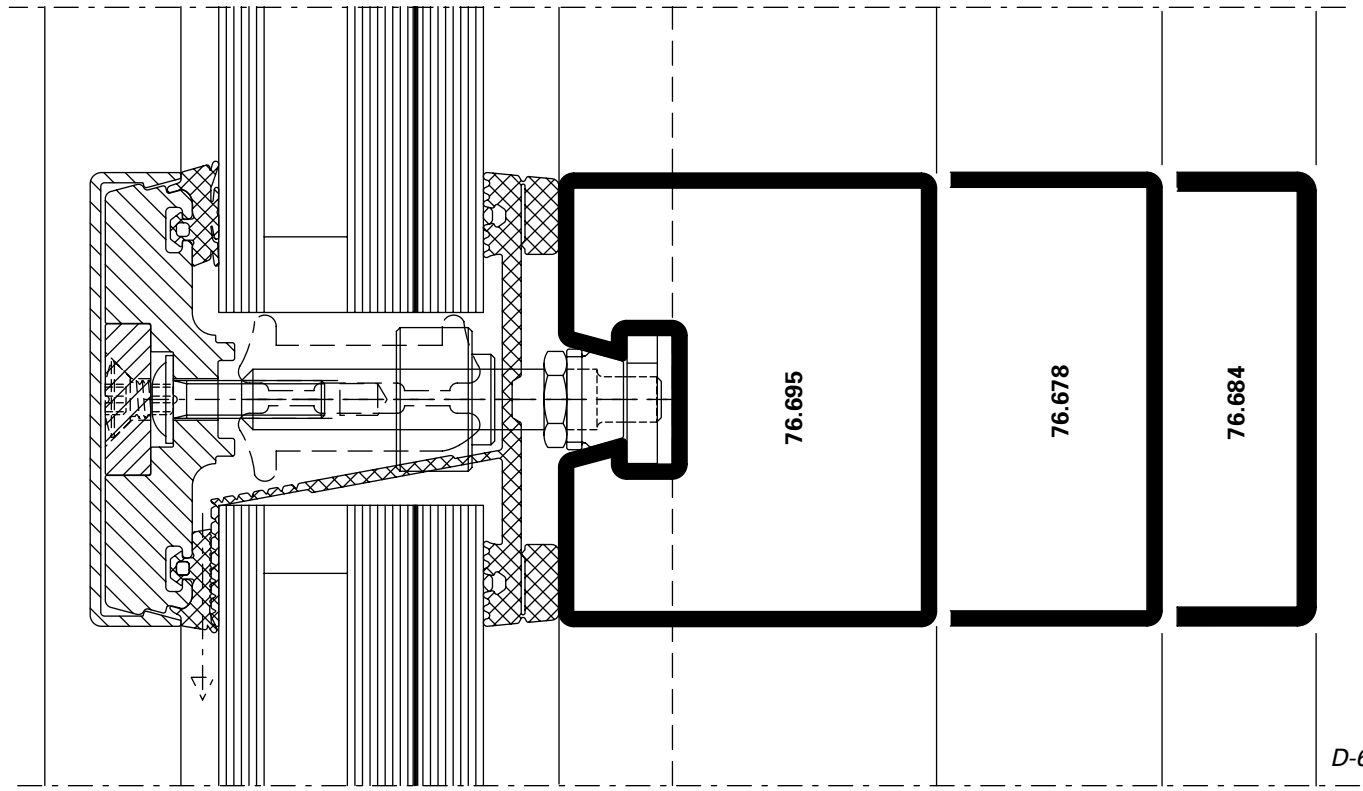

D-643-C-002

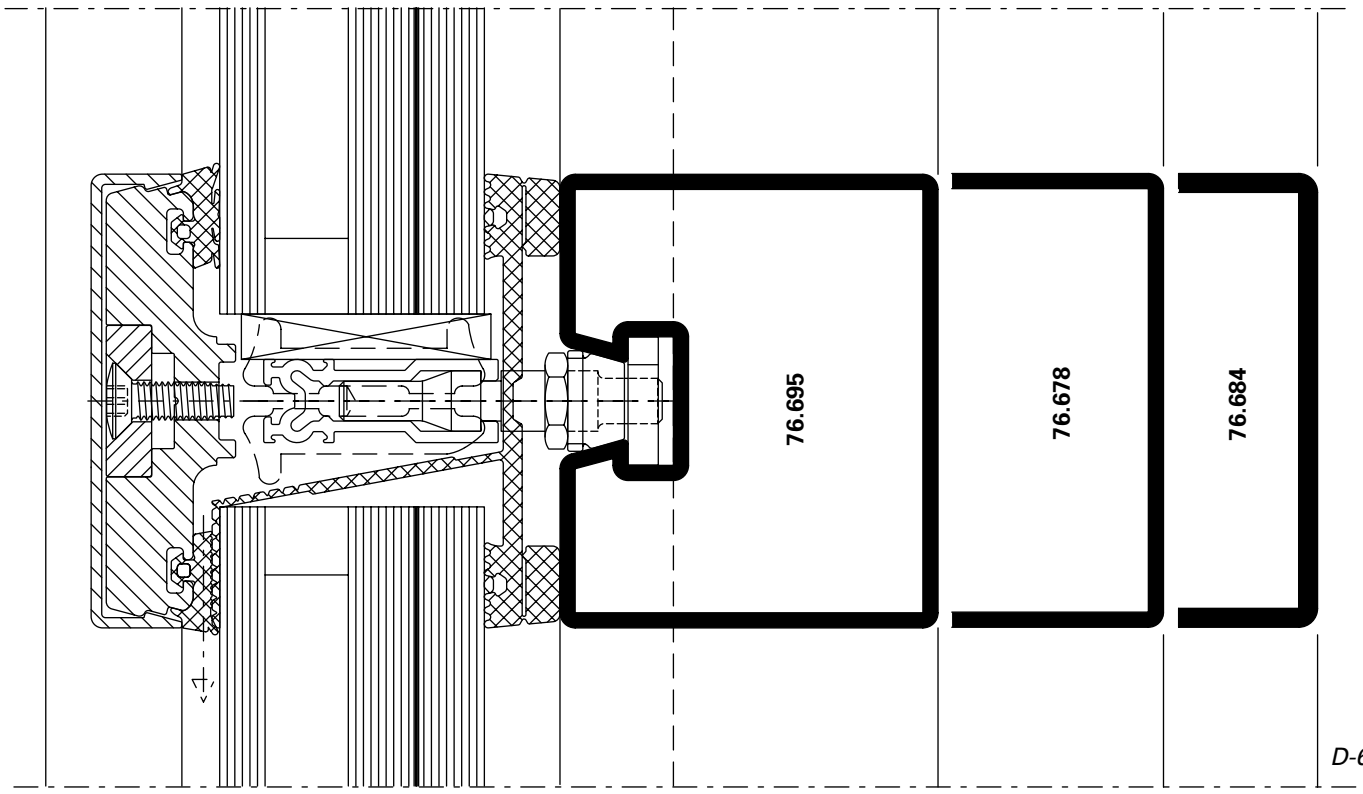

D-643-C-003

VISS Basic TVS
Pfosten-Detail
Ansichtsbreite 50 mm

Schraubbolzen

VISS Basic TVS
Détail de la montant
Largeur de face 50 mm

Goujon à visser

VISS Basic TVS
Detail of mullion
Width 50 mm

Screw bolt

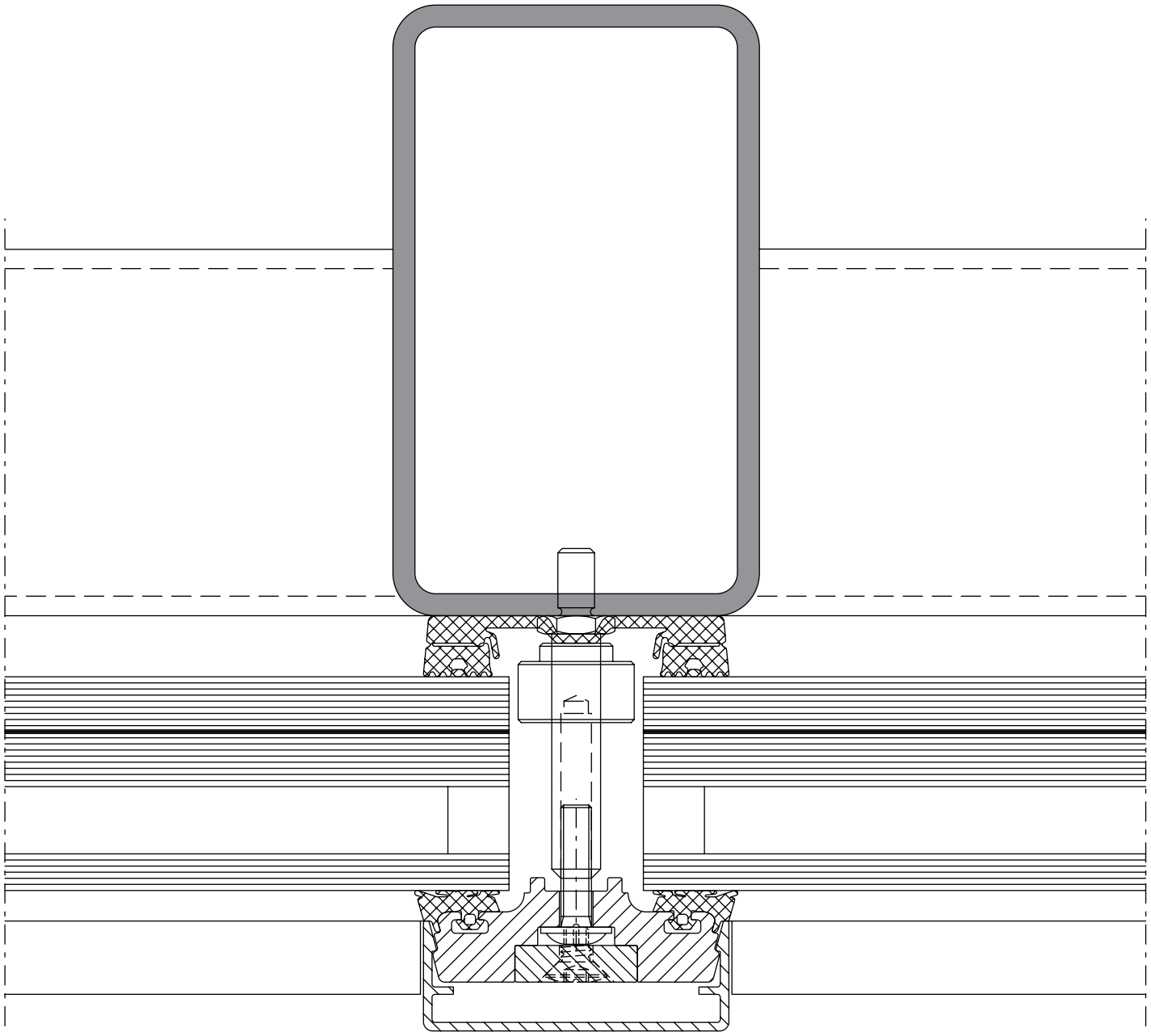

D-544-C-001

VISS Basic TVS
Pfosten-Detail
Ansichtsbreite 50 mm

Schweissbolzen

VISS Basic TVS
Détail de la montant
Largeur de face 50 mm

Goujon à souder

VISS Basic TVS
Detail of mullion
Width 50 mm

Welding stud

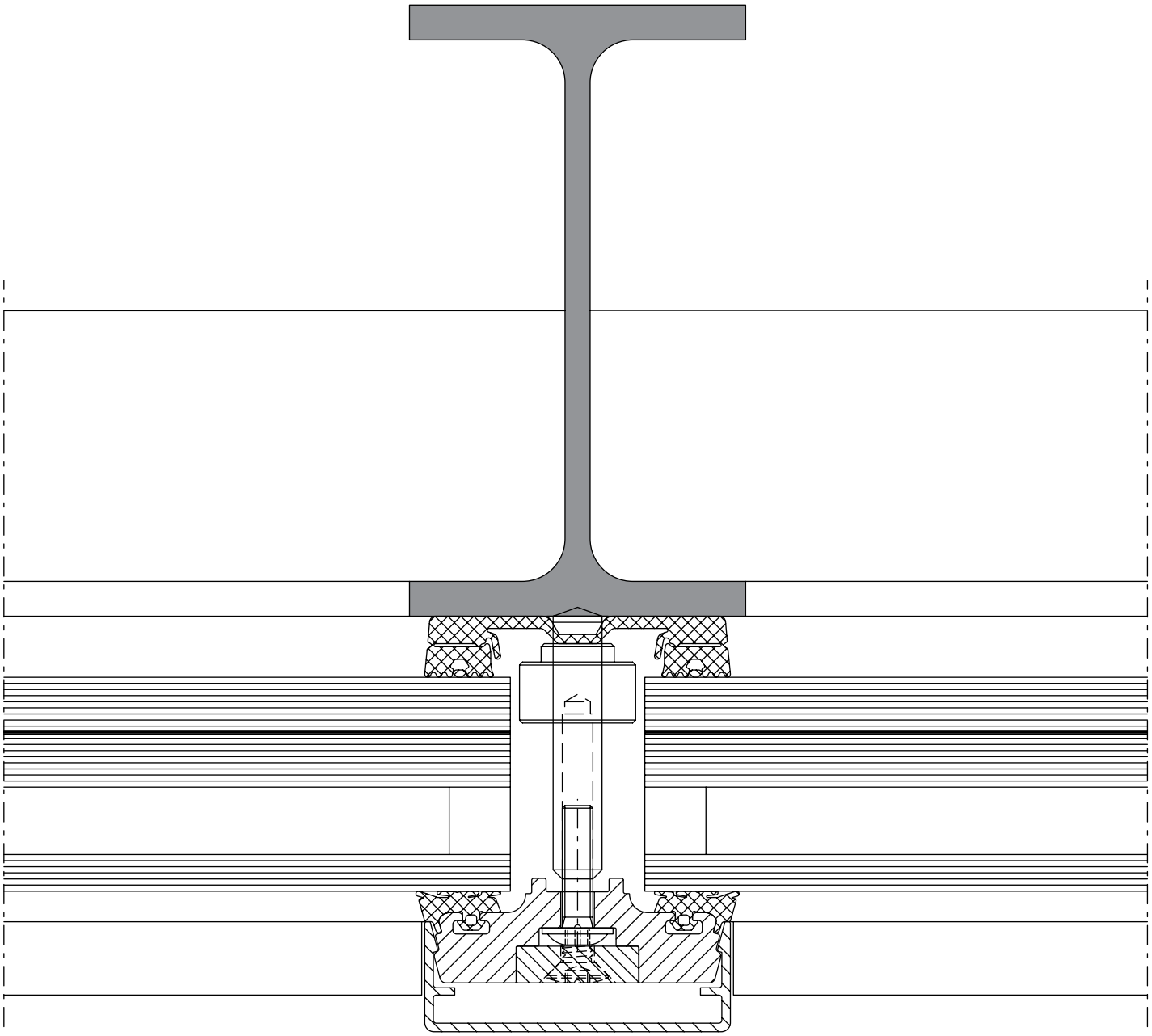

D-545-C-001

VISS Basic TVS
Riegel-Detail
Ansichtsbreite 50 mm

Schraubbolzen

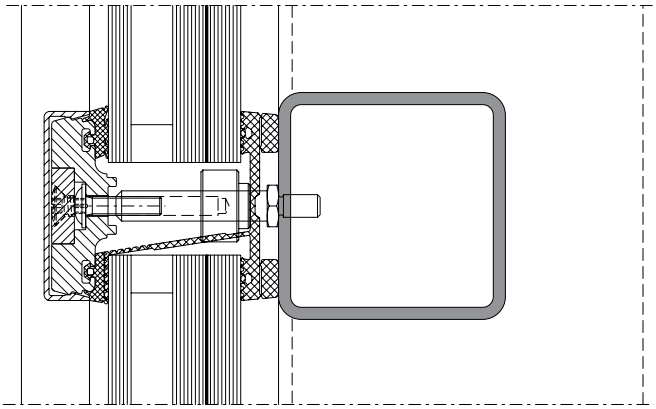

D-544-C-002

VISS Basic TVS
Détail de la traverse
Largeur de face 50 mm

Goujon à visser

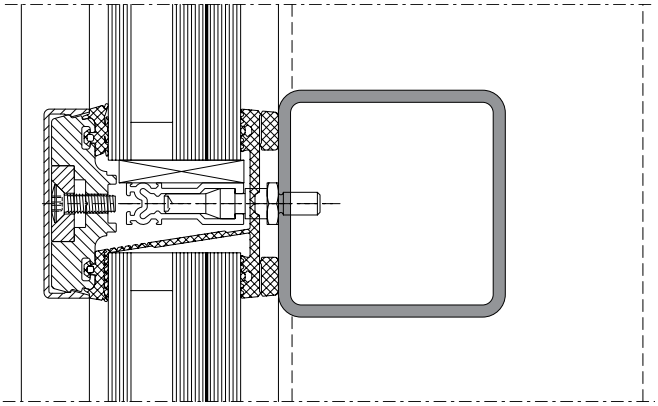

D-544-C-003

VISS Basic TVS
Riegel-Detail
Ansichtsbreite 50 mm

Schweissbolzen

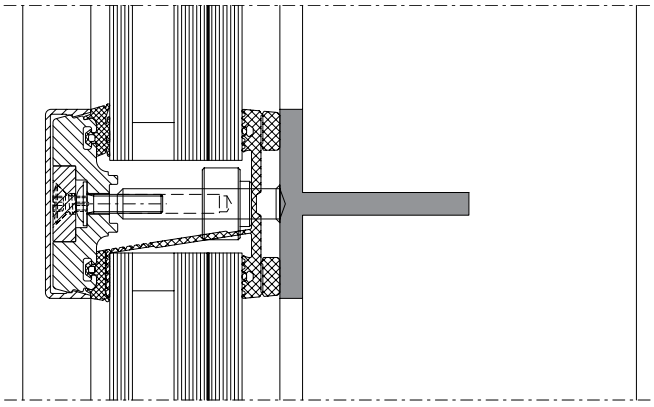

D-545-C-002

VISS Basic TVS
Détail de la traverse
Largeur de face 50 mm

Goujon à souder

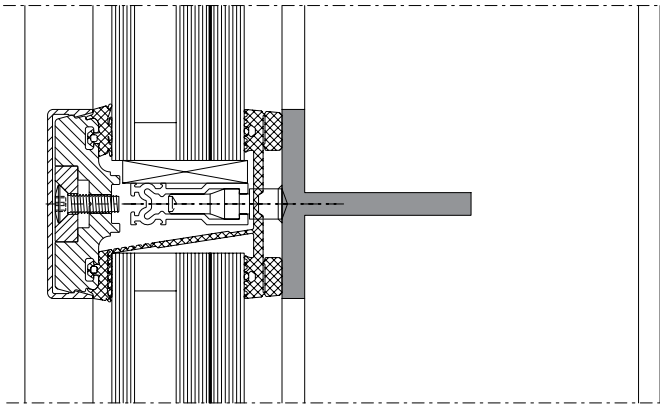

D-545-C-003

VISS Basic TVS
Detail of transom
Width 50 mm

Screw bolt

VISS Basic TVS
Detail of transom
Width 50 mm

Welding stud



B-B

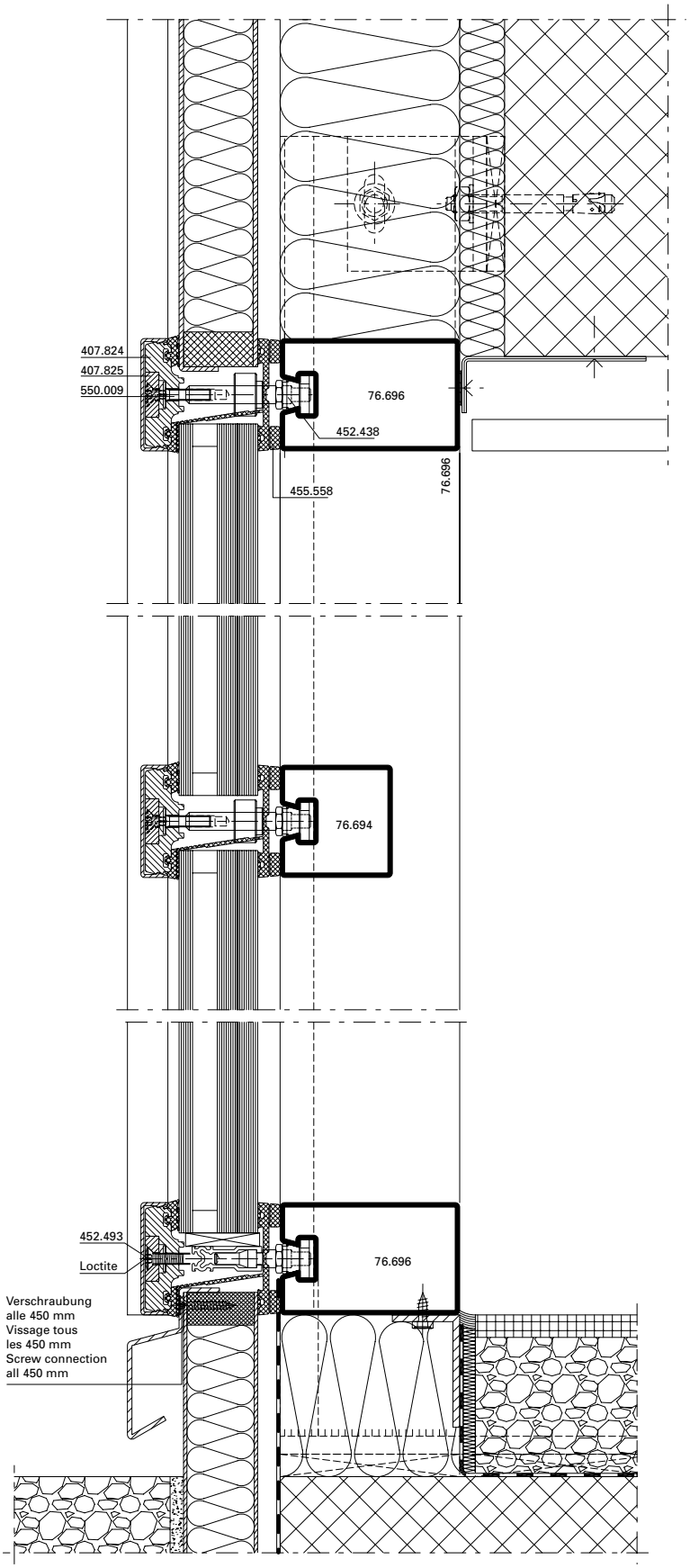

Variante Einsatzelement Türe (Janisol RC3)
Variante élément de remplissage porte (Janisol RC3)
Alternative infill element door (Janisol RC3)

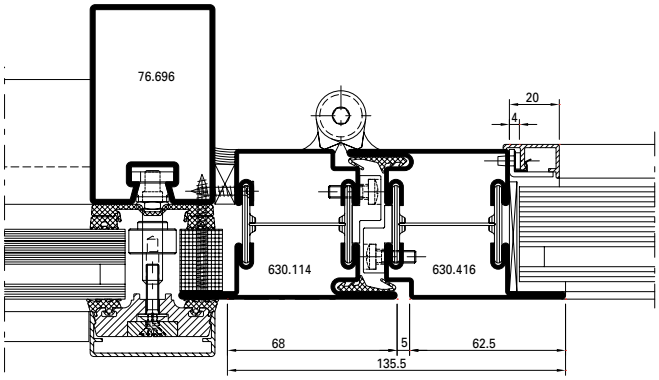

Variante Einsatzelement Fenster (Janisol RC2/3)
Variante élément de remplissage fenêtre (Janisol RC2/3)
Alternative infill element window (Janisol RC2/3)

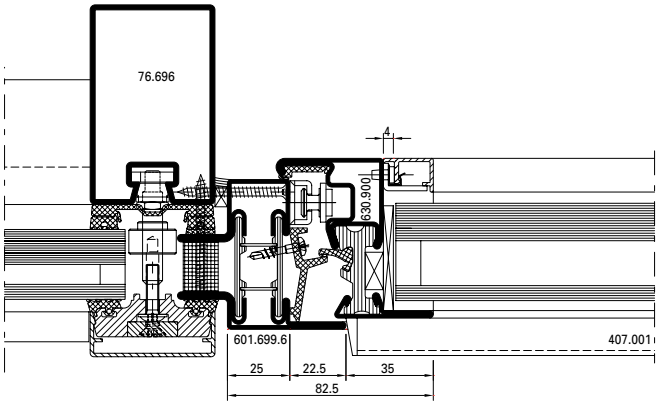

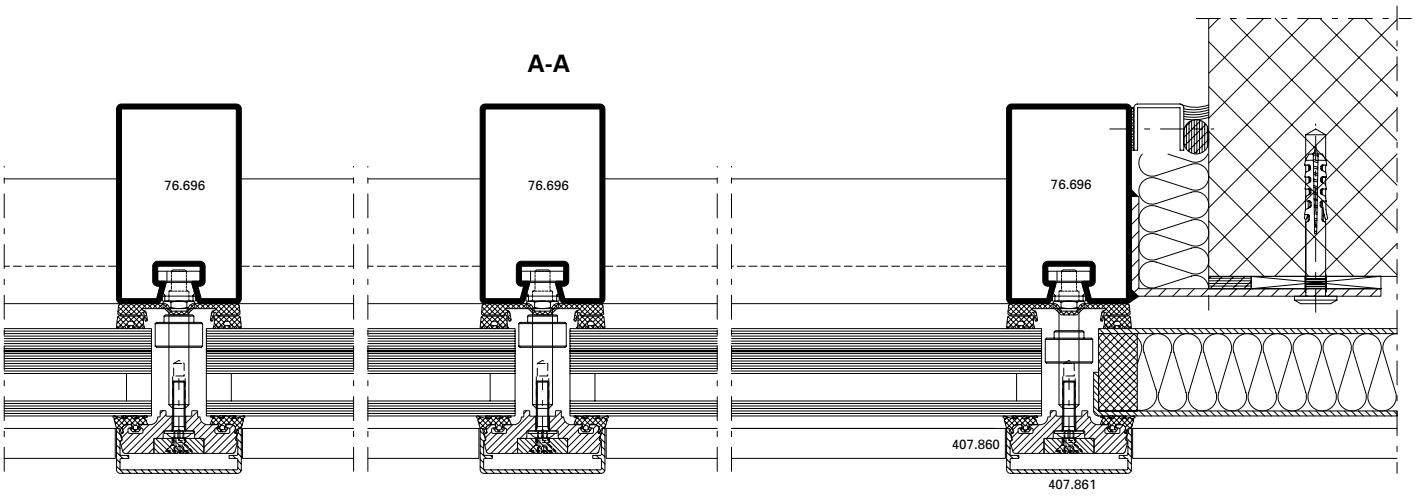
A-A
76.696
76.696
76.696
407.860
407.861

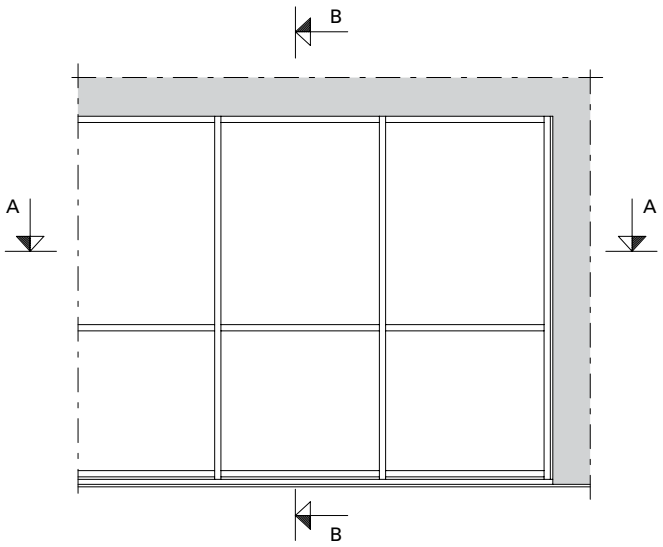
B
A
A
B


0 10 20 30 40 50
mm

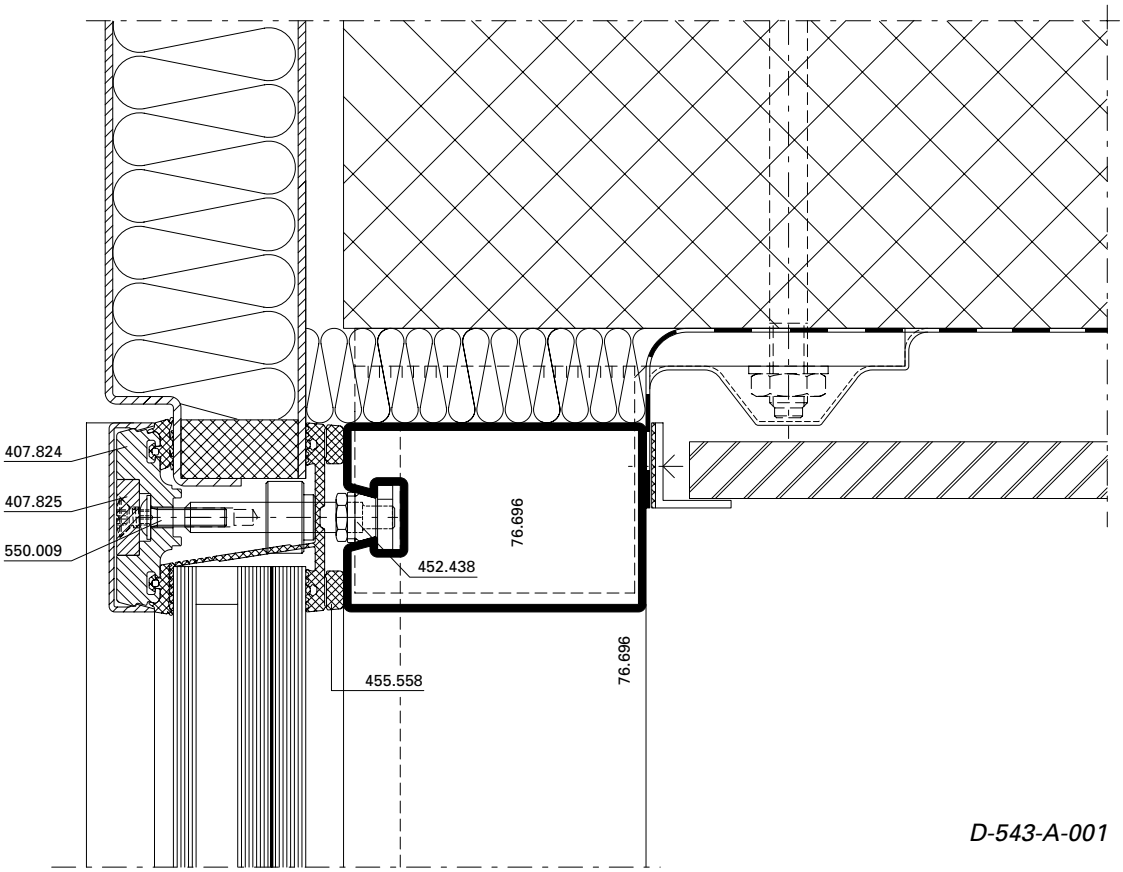

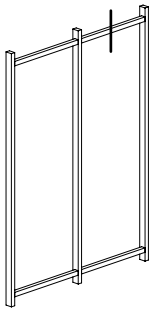

D-543-A-001

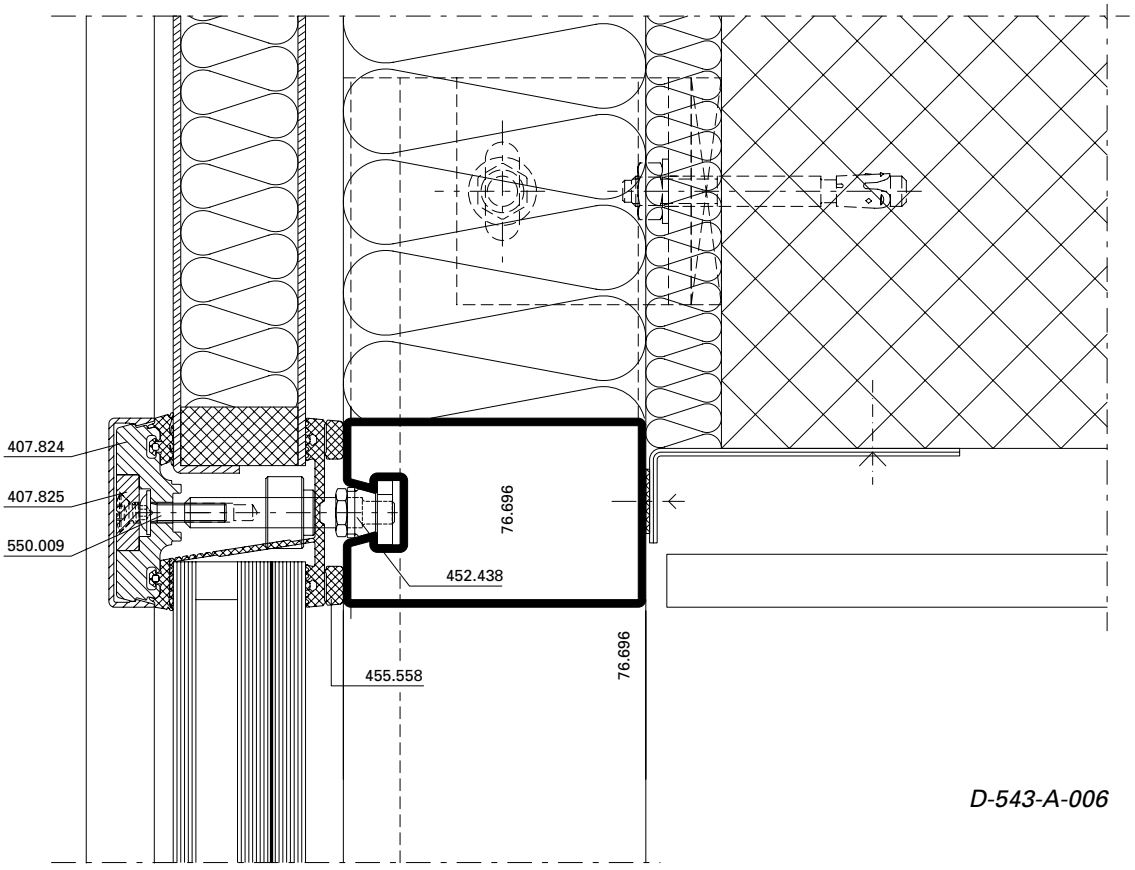

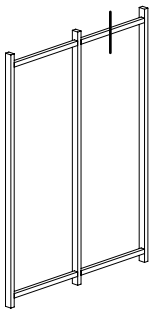

D-543-A-006

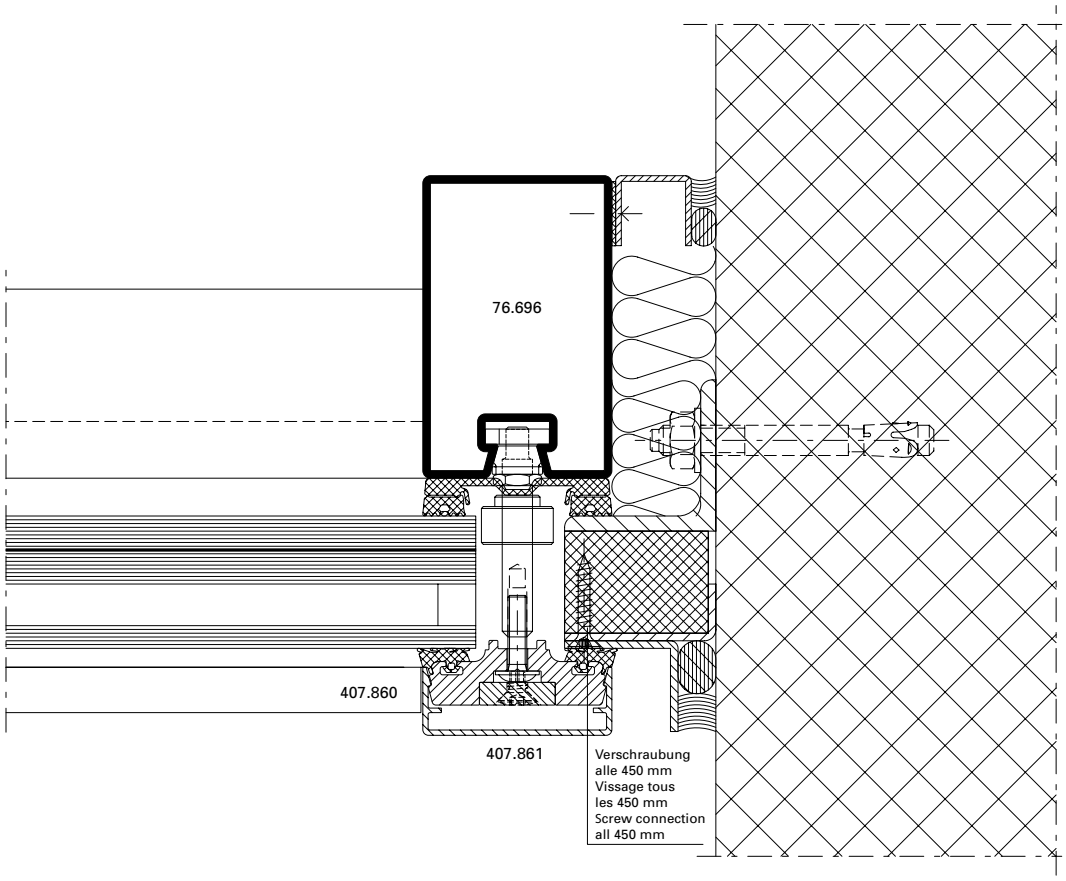

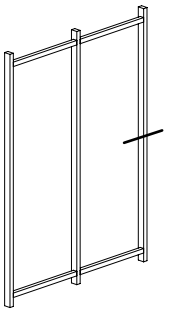

D-543-A-003

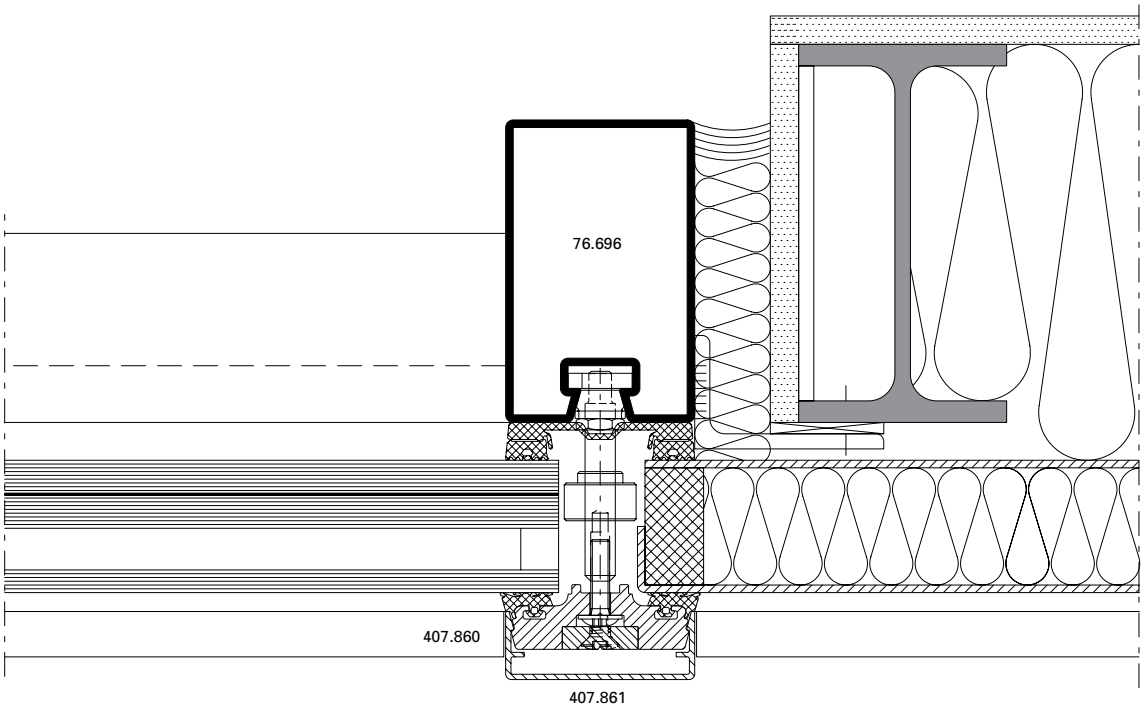

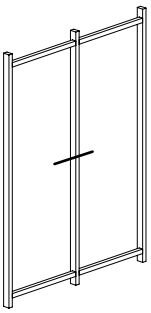

D-543-A-004

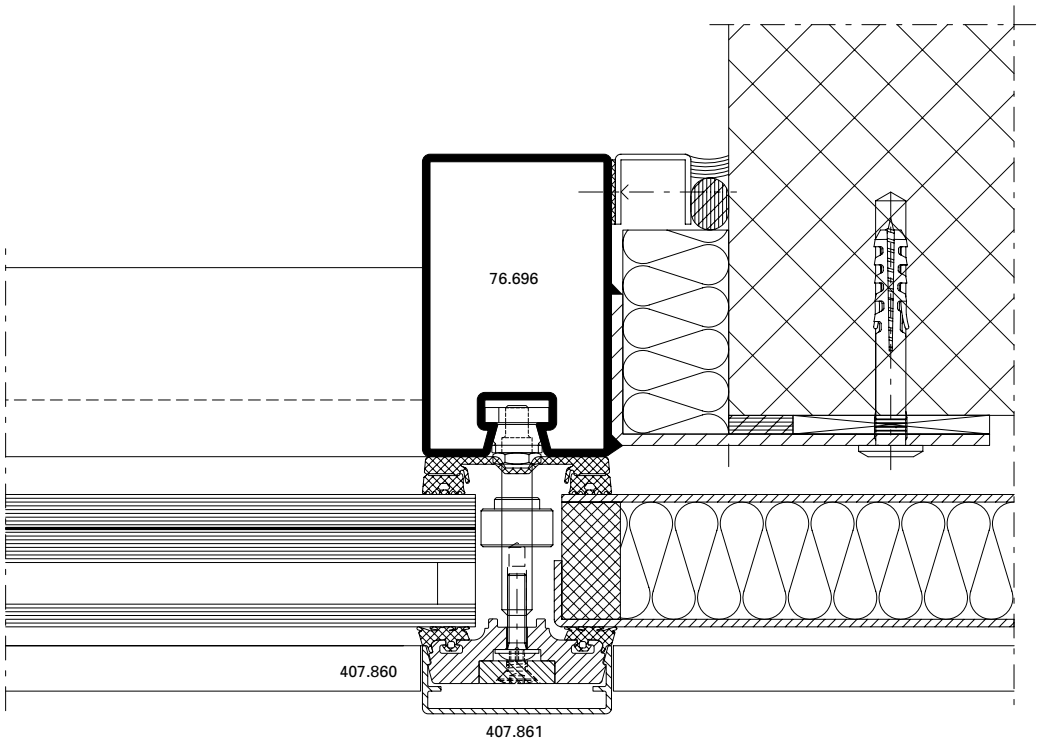

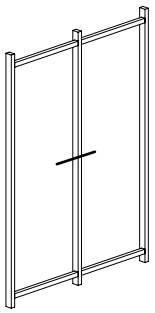

D-543-A-005

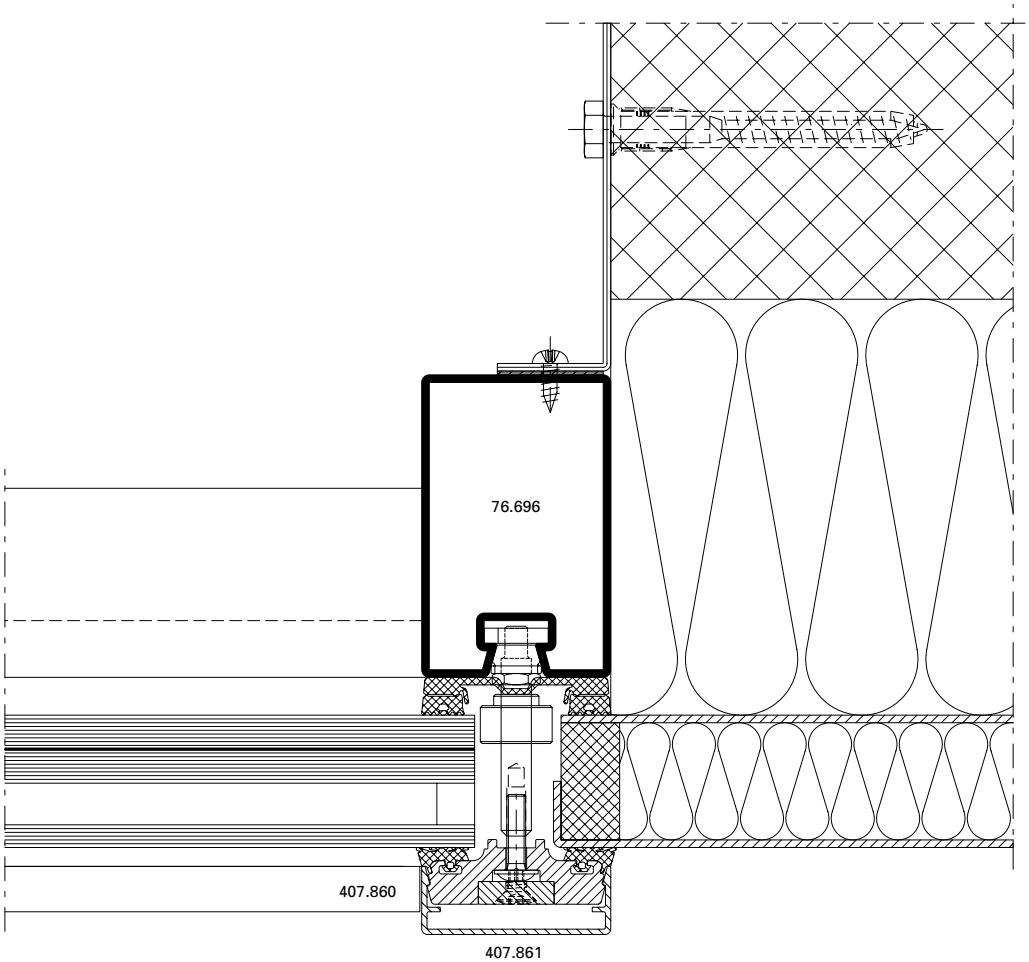

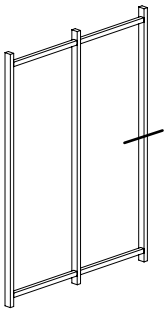

D-543-A-008

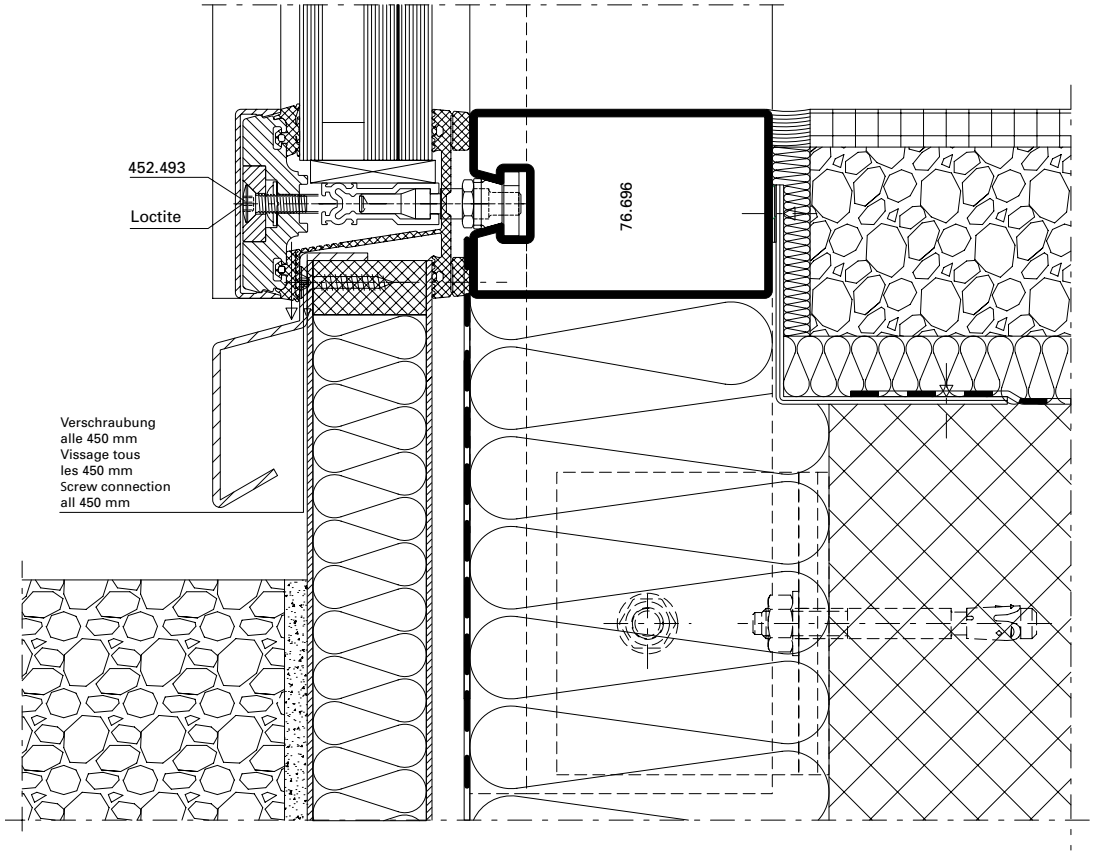

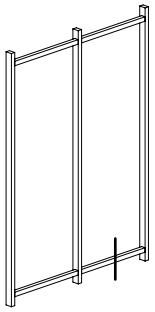

D-543-A-007

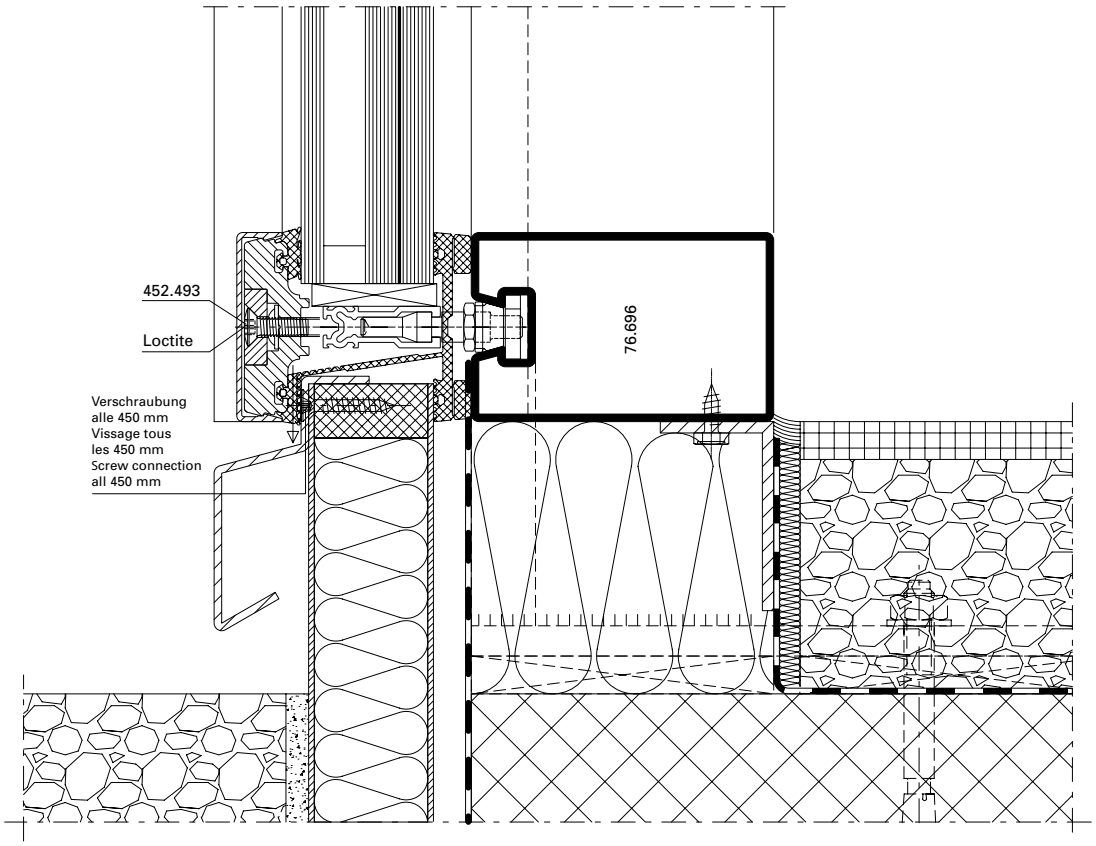

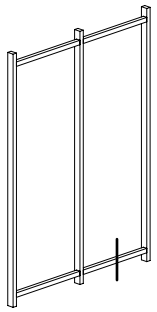

D-543-A-002

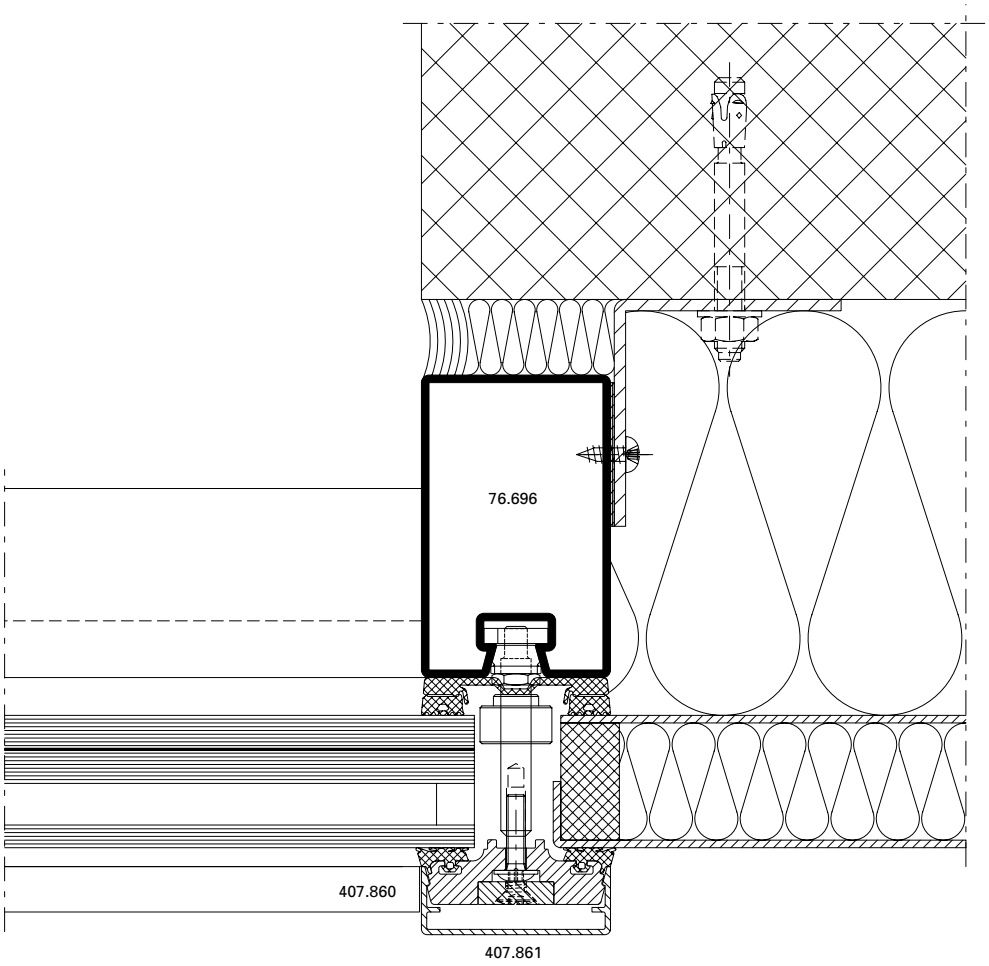

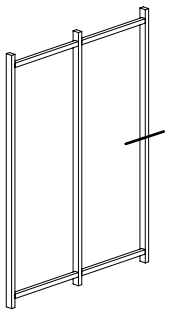

D-543-A-009

VISS SG FASSADEN

STRUCTURAL GLAZING FASSADEN

VISS SG FAÇADES

STRUCTURAL GLAZING FAÇADES



SCHÜCO
Stahlsysteme
JANSEN

VISS SG Ganzglasfassade

- CE-Kennzeichnung nach ETAG 002
- ETA Zulassung für Vorhangfassade und Dachverglasung
- Glasflächen bis 2.5 x 5 m (b x h) bzw. 5 x 2.5 m (b x h)
- Mechanische Sicherung der Gläser - kein Verkleben notwendig
- Zweifach- und Dreifach-Isolierglas Glasstärken bis 30 - 70 mm
- Realisierung von VISS SG und VISS Semi-SG Lösungen
- Einfache Realisierung von Ganzglas-Ecklösungen
- Kombinierbar mit der VISS Standard Fassade
- TRAV geprüft, AbP, 2-fach- und 3-fach Isoliergläser

Von der Planung bis zur Realisierung verlangt die Umsetzung von Ganzglasfassaden ein optimales Zusammenspiel zwischen dem ausführenden Metallbau-Fachbetrieb und dem Glaslieferanten.
Die nachfolgende Dokumentation soll nützliche Hinweise zur Umsetzung eines Projektes mit VISS SG geben. Sie versteht sich jedoch als Empfehlung ohne Anspruch auf Vollständigkeit.

Façade entièrement vitrée VISS SG

- Marquage CE selon ETAG 002
- Homologation ETA pour façade-rideau et verrière
- Surfaces vitrées jusqu'à 2.5 x 5 m (la x h) et 5 x 2.5 m (la x h)
- Sécurité mécanique des vitres - inutile de coller
- Verre isolant double ou triple, épaisseurs de verre jusqu'à 30 à 70 mm
- Réalisation de solutions VISS SG et VISS Semi SG
- Réalisation simple d'angles tout verre
- Combinable avec la façade VISS standard
- Contrôlé selon TRAV (Règlements techniques pour les vitrages anti-chute), AbP (certificat de contrôle général des travaux), vitrages isolants doubles ou triples

De l'étude à la réalisation, la mise en œuvre des façades entièrement vitrées exige une coordination optimale entre l'atelier spécialisé de construction métallique exécutant et le fournisseur de vitrages.
La documentation suivante a pour but de fournir des conseils utiles pour la réalisation d'un projet avec VISS SG. Elle a cependant uniquement valeur de recommandation sans prétendre être exhaustive.

VISS SG all-glass façade

- CE marking in accordance with ETAG 002
- ETA approval for curtain walling and roof glazing
- Glass surfaces of up to 2.5 x 5 m (w x h) or 5 x 2.5 m (w x h)
- Mechanical fixing of the glass - no bonding required
- Double and triple insulating glass thicknesses of up to 30 - 70 mm
- Implementation of VISS SG and VISS Semi SG solutions
- Easy implementation of all-glass corner solutions
- Can be combined with the VISS Standard façade
- TRAV safety tested, general uilding authority test certificate, double or triple insulating glass

From design to implementation, the construction of all-glass façades calls for optimum levels of cooperation between the specialist metal fabrication company carrying out the work and the glass supplier.
The purpose of this documentation is to provide useful information regarding the implementation of a project involving VISS SG. However, the documentation is designed as a recommendation. It does not claim to be complete.

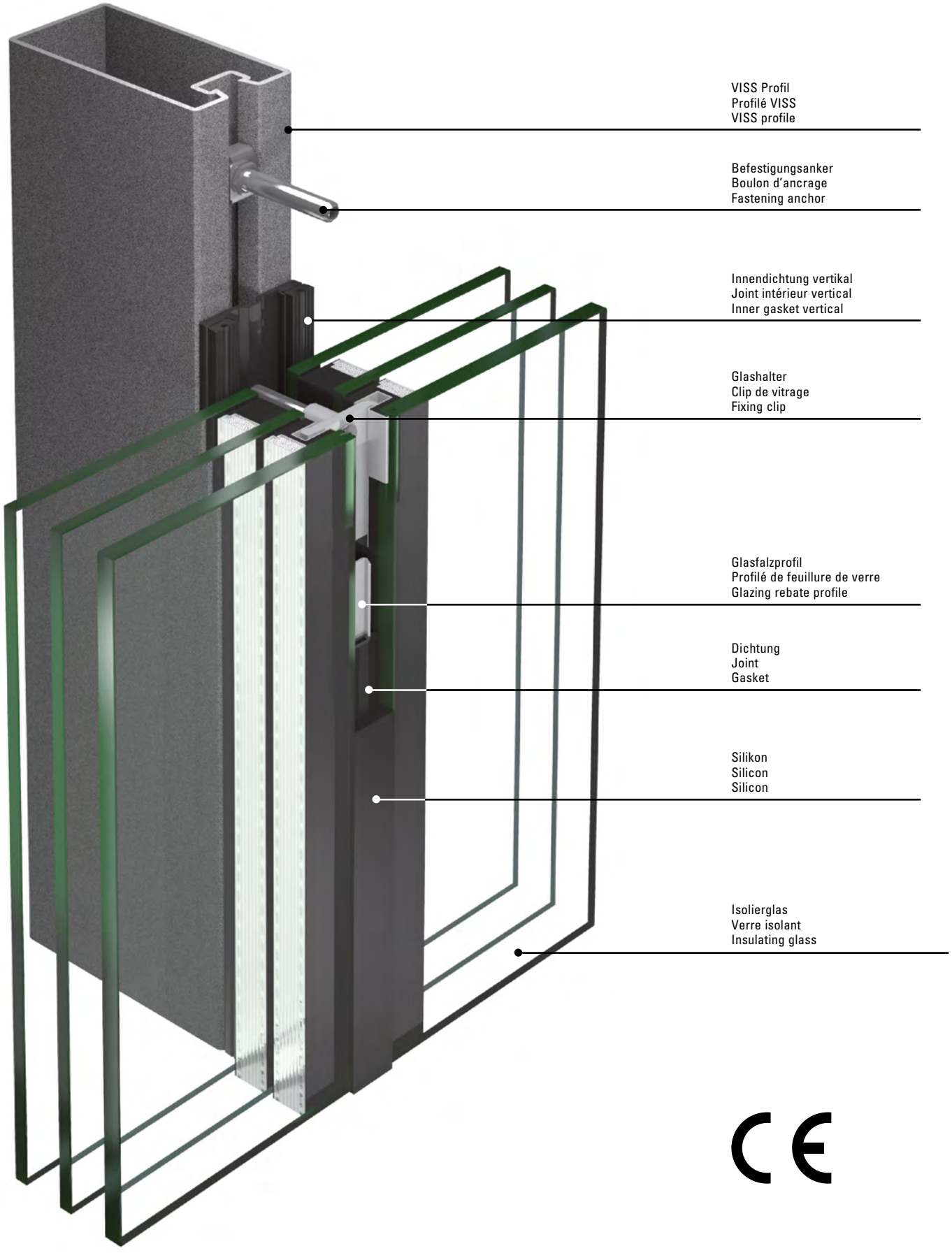
VISS Profil
Profilé VISS
VISS profile
Befestigungsanker
Boulon d'ancrage
Fastening anchor
Innendichtung vertikal
Joint intérieur vertical
Inner gasket vertical
Glashalter
Clip de vitrage
Fixing clip
Glasfalzprofil
Profilé de feuillure de verre
Glazing rebate profile
Dichtung
Joint
Gasket
Silikon
Silicon
Silicon
Isolierglas
Verre isolant
Insulating glass

CE

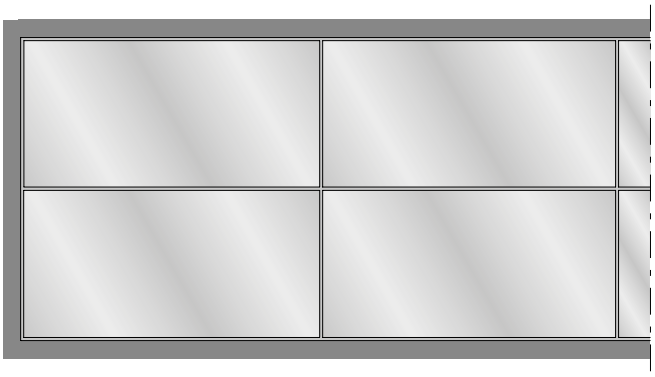

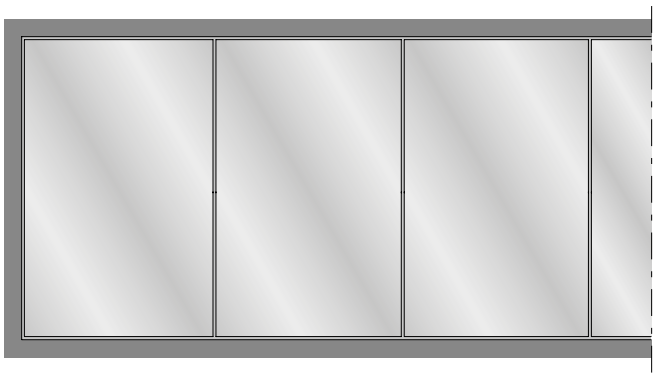

In einzelnen Ländern (z.B. Deutschland oder Österreich) muss die äussere Scheibe von Ganzglasfassaden mechanisch gesichert werden.
Für VISS SG stehen hierzu grundsätzlich diese beiden Varianten zur Verfügung.

Dans certains pays (par ex. Allemagne ou Autriche), il faut assurer un calage mécanique de la vitre extérieure de façades entièrement vitrées. Dans le cas de VISS SG, il existe à cet effet les deux variantes suivantes.

In some countries (e.g. Germany and Austria) the exterior pane of all-glass facades must be secured mechanically. For VISS SG the following two options are available.

Beide Verglasungen erfüllen die «Technischen Regeln für die Verwendung von absturzsichernden Verglasungen» (TRAV), wie sie in Deutschland gefordert ist.

Les deux types de vitrage satisfont au «Règlement technique pour la sécurité anti-chute des vitrages» (TRAV), exigé en Allemagne

Both types of glazing fulfil the «Technical regulations for protecting glazing against falling out» (TRAV) required in Germany.

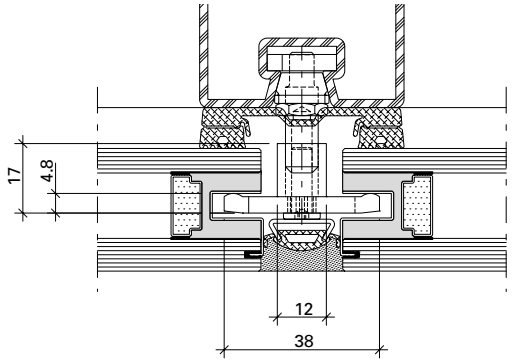

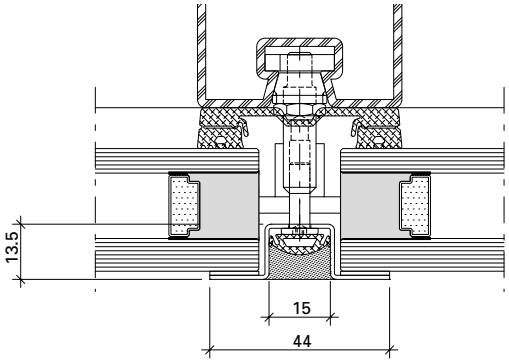

Sicherung der Aussenscheibe durch integrierte Nothalter mit VARIO DZ bzw. VARIO S-FOR. Vorteil dieser Lösung: die mechanische Sicherung ist praktisch unsichtbar.

Blocage de la vitre extérieure avec des cales de sécurité intégrées avec VARIO DZ ou VARIO S-FOR. L'avantage de cette solution est de rendre le calage mécanique pratiquement invisible.

Securing the exterior pane using integrated fastening devices with VARIO DZ or VARIO S-FOR. Advantage of this solution: the mechanical anchor is almost completely concealed.

Sicherung der Aussenscheibe durch eine mechanische Aussenklammer in Verbindung mit VARIO II. Kostengünstige Alternative, wobei die mechanische Sicherung dezent sichtbar ist.

Blocage de la vitre extérieure avec une attache extérieure mécanique en association avec VARIO II. Alternative économique, le blocage mécanique se caractérisant par une visibilité discrète.

Securing the exterior pane using a mechanical external bracket in combination with VARIO II. An economical alternative; the elegant mechanical bracket is visible.

	Prüfungen (Prüfnorm) Essais (Norme d'essai) Tests (Test standard)	Klassifizierungs-Norm Norme de classification Classification standard	Werte Valeurs Values
	Schlagregendichtheit (EN 12155) Etanchéité à la pluie battante (EN 12155) Watertightness (EN 12155)	**EN 12154**	RE 1200
	Widerstand bei Windlast (EN 12179) Résistance à la pression du vent (EN 12179) Resistance to wind load (EN 12179)	**EN 13116**	Bemessungslast 2 kN/m² Charge de calcul 2 kN/m² Designed load 2 kN/m²
	Luftdurchlässigkeit (EN 12153) Perméabilité à l'air (EN 12153) Air permeability (EN 12153)	**EN 12152**	Klasse AE Classe AE Class AE
	Wärmedurchgangskoeffizient (EN 13947) Transmission thermique (EN 13947) Thermal production (EN 13947)	**EN ISO 10077-2**	ab U_f > 0.84 W/m²K dès U_f > 0.84 W/m²K from U_f > 0.84 W/m²K
	Stossfestigkeit Résistance au chocs Impact strength	**EN 14019**	Klasse E5 / I5 Classe E5 / I5 Class E5 / I5
	Technische Regeln für die Verwendung von absturzsichernden Verglasungen Règlement technique pour la sécurité anti-chute des vitrages The technical regulations for protecting glazing against falling out	**TRAV / AbP**	Kategorie A Catégorie A Category A
	Europäische technische Zulassung (ETA) Homologation technique européenne (ETA) European Technical Approval (ETA)	**ETAG 002**	ETA 13/0015



Sie haben die Möglichkeit, diesen Katalog als PDF-Datei herunterzuladen.
www.jansen.com

Vous avez la possibilité de télécharger ce catalogue sous forme de fichier PDF. www.janen.com

You can download this manual as a PDF file.
www.jansen.com

VARIO Isolierglassystem der Firma Eckelt Glas GmbH

VARIO ist ein einbaufertiges Isolierglassystem mit dem typischen Erscheinungsbild einer Ganzglasfassade. Einfach an die Tragkonstruktion verschraubt, erfüllen 3 Ausführungs-varianten alle nationalen Sicherheitsanforderungen. Die Ende 2010 erteilte Europäisch Technische Zulassung (ETA-10/0362) steht für mehr als 15 Jahre erfolgreicher internationaler
Praxisanwendungen. VARIO S-FOR und VARIO DZ erfüllen die Anforderungen der ETAG 002 an eine Sicherung der Aussenscheibe durch integrierte Nothalter in der Glaskante. Die perfekte Ganzglasoptik bleibt gewahrt.

Abmessung entsprechend ETA-10/0362
max. 2500 x 5000 mm

Système de vitrage isolant VARIO de la société Eckelt Glas GmbH

VARIO est un système de verre isolant prêt au montage qui possède l'apparence typique d'une façade entièrement vitrée.
Simplement vissée à la construction porteuse, 3 exécutions différentes satisfont à toutes les exigences de sécurité nationales. L'avis technique européen (ETA-10/0362) donné fin 2010 est le résultat d'une pratique éprouvée au niveau international longue de plus de 15 ans applications pratiques.
VARIO S-FOR et VARIO DZ satisfont aux exigences de l'ETAG 002 relatives à la sécurité de la vitre extérieure par des cales de sécurité intégrées dans l'arête en verre. L'optique tout verre reste inchangée.

Dimensions selon ETA-10/0362
max. 2500 x 5000 mm

VARIO insulating glass system from Eckelt Glas GmbH

VARIO is a ready-to-install insulating glass system with the typical appearance of an all-glass façade. Simply screwed onto the load-bearing structure, the three design options fulfil all of the national safety requirements. The European Technical Approval (ETA 10/0362) granted at the end of 2010 stands for more than 15 years of successful use internationally. VARIO S-FOR and VARIO DZ fulfil the requirements of ETAG 002 for securing the outer pane by means of retaining clips integrated in the glass edge. The perfect all-glass appearance remains intact.

Dimensions as per ETA-10/0362,
max. 2500 x 5000 mm

VARIO DZ für Anforderungen in Deutschland
VARIO DZ entspricht Typ I der ETAG 002, charakteristisch sind glasintegrierte Nothalter entsprechend den statischen Anforderungen. Verankerungen ohne Nothalter sind in der Regel nicht vorgesehen.
Glasauflager für die Gewichtsabtragung sind systemmässig an der Tragkonstruktion vorzusehen. Für Einbauhöhen unter 8 m sind keine Nothalter gefordert und können demnach mit VARIO II ausgeführt werden.

VARIO DZ pour les exigences relatives à l'Allemagne
VARIO DZ correspond au type I de l'ETAG 002, ses cales de sécurité intégrées dans le vitrage, satisfaisant aux exigences relatives à la statique, sont caractéristiques. Des ancrages sans cales de sécurité ne sont en général pas prévus.
Des supports de vitrage adaptés au système et servant à la répartition du poids doivent être prévus sur la construction porteuse. Pour les hauteurs de montage inférieures à 8 m, aucune cale de sécurité n'est exigée, elles peuvent donc être exécutées avec VARIO II.

VARIO DZ for requirements in Germany
VARIO DZ conforms to Type I of ETAG 002. Glass-integrated retaining clips are characteristic to suit structural requirements. As a rule, anchors are not used without retaining clips. The system requires the load-bearing structure to have glazing supports to transfer the weight. For installation heights under 8 m, retaining clips are not required. They can therefore be designed with VARIO II.

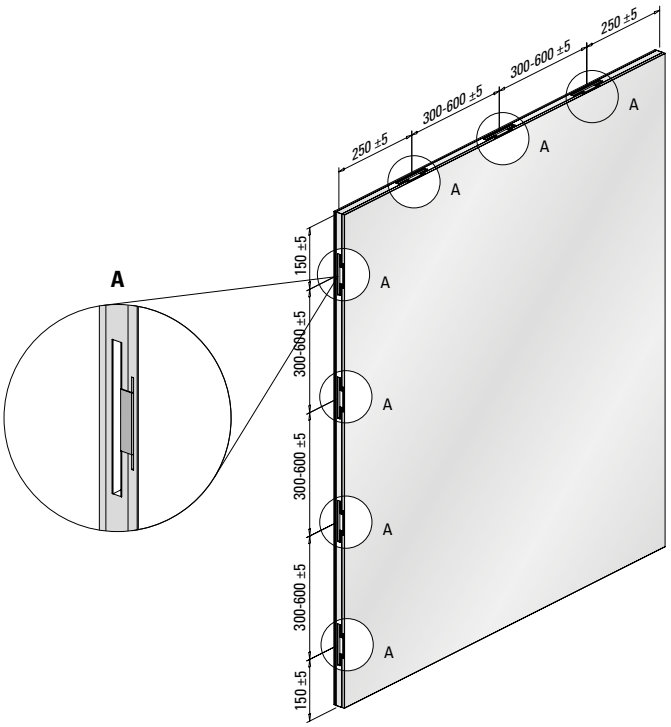

VARIO S-FOR entsprechend österreichischer Anforderungen
VARIO S-FOR entspricht Typ I der ETAG 002, charakteristisch sind 4 glasintegrierte Nothalter sowie Verankerungen zur Aufnahme der Eindrehhalter. Glasauflager für die Gewichtsabtragung sind systemmässig an der Tragkonstruktion vorzusehen.

VARIO S-FOR répondant aux exigences autrichiennes
VARIO S-FOR correspond au type I de l'ETAG 002, 4 cales de sécurité intégrées dans le vitrage et des ancrages de réception de clips sont caractéristiques. Des supports de vitrage adaptés au système et servant à la répartition du poids doivent être prévus sur la construction porteuse.

VARIO S-FOR in accordance with Austrian requirements
VARIO S-FOR conforms to Type I of ETAG 002. Four glass-integrated retaining clips and anchors for accommodating the fixing cleats are characteristic. The system requires the load-bearing structure to have glazing supports to transfer the weight.

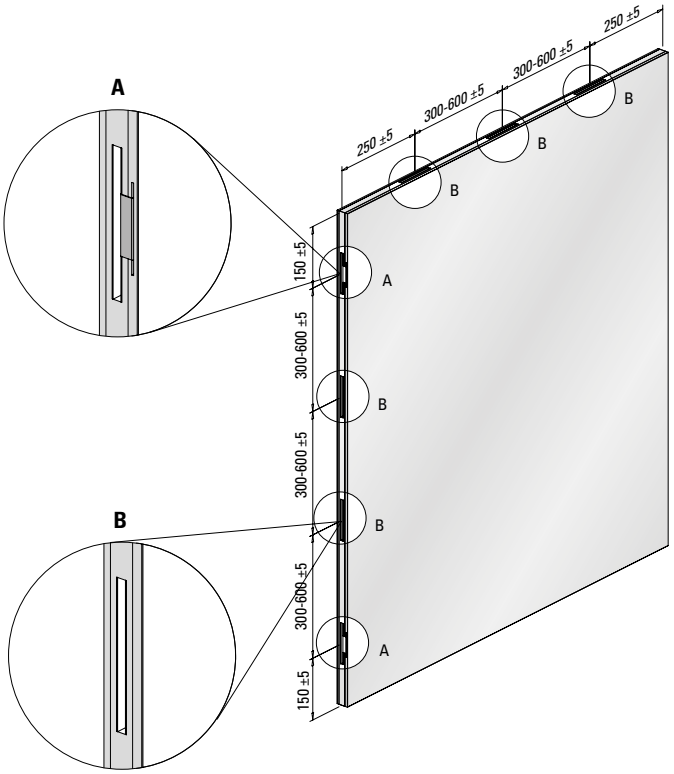

VARIO II für Länder ohne Anforderungen für Nothalter oder Anwendungen die keine solchen Sicherheitsanforderungen stellen.
VARIO II entspricht Typ II der ETAG 002, charakteristisch sind
glasintegrierte Verankerungen für die Aufnahme von Eindrehhaltern. Glasauflager für die Gewichtsabtragung sind systemmässig an der Tragkonstruktion vorzusehen.

VARIO II pour les pays sans exigences de cales de sécurité ou applications ne requérant pas de telles exigences de sécurité.
VARIO II correspond au type II de l'ETAG 002, ses ancrages intégrés dans le vitrage pour la réception de clips sont caractéristiques. Des supports de vitrage adaptés au système et servant à la répartition du poids doivent être prévus sur la construction porteuse.

VARIO II for countries without requirements for retaining clips or applications which do not necessitate such safety requirements.
VARIO II conforms to Type II of ETAG 002. Glass-integrated anchors are characteristic for accommodating the fixing cleats. The system requires the load-bearing structure to have glazing supports to transfer the weight.

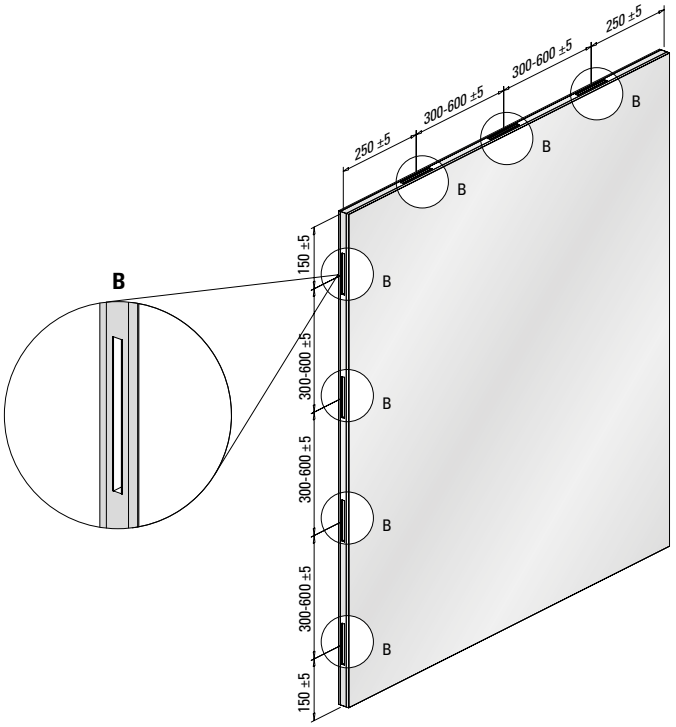

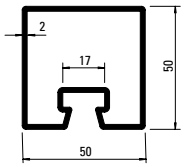

76.694
76.694 Z

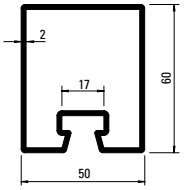

76.671
76.671 Z

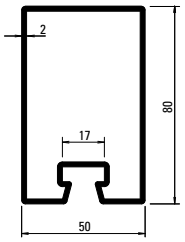

76.696
76.696 Z

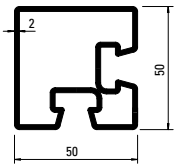

76.094
76.094 GV+GC

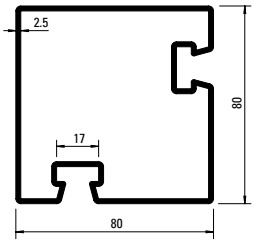

76.096
76.096 GV+GC

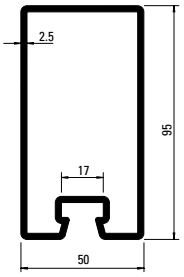

76.697
76.697 Z

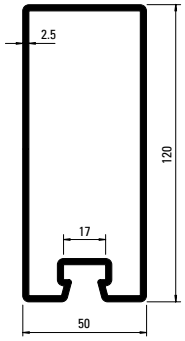

76.679
76.679 Z

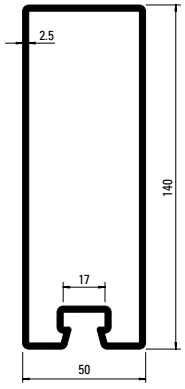

76.666
76.666 Z

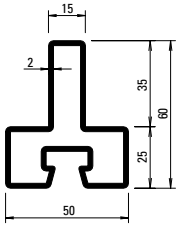

76.114
76.114 GV+GC

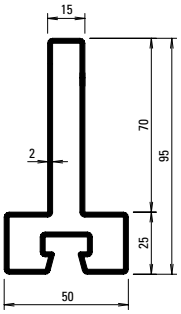

76.115
76.115 GV+GC

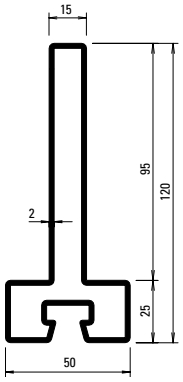

76.116
76.116 GV+GC

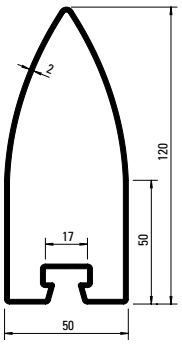

76.105
76.105 GV+GC

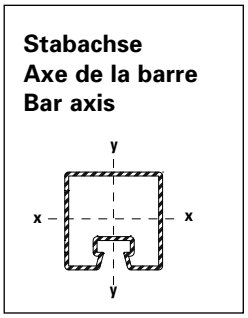

Profil-Nr.	G kg/m	F cm²	Ix cm⁴	Wx cm³	Iy cm⁴	Wy cm³	U m²/m	L mm
76.094	4,090	5,21	15,20	5,90	15,20	5,90	0,280	6000
76.096	7,437	9,462	83,79	20,52	83,79	20,52	0,391	6000
76.105	5,190	6,62	97,55	13,62	22,71	9,08	0,338	6000
76.666	7,910	10,1	240,0	32,10	43,50	17,40	0,412	6500
76.671	3,860	4,90	23,2	7,20	17,30	6,90	0,260	6500
76.679	7,120	9,07	162,0	25,20	37,90	15,20	0,373	6500
76.694	3,500	4,50	15,0	5,70	14,80	5,90	0,240	6500
76.696	4,450	5,70	48,4	11,50	21,80	8,70	0,300	6500
76.697	6,100	7,90	92,0	17,90	31,00	12,40	0,330	6500
76.114	3,820	4,87	15,36	4,14	9,79	3,91	0,251	6000
76.115	4,920	6,27	54,76	9,31	10,38	4,15	0,321	6000
76.116	5,710	7,27	105,00	14,31	10,81	4,32	0,371	6000

Artikelbibliothek
Bibliothèque des articles
Article library

DXF DWG

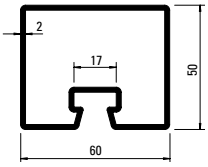

76.695
76.695 Z

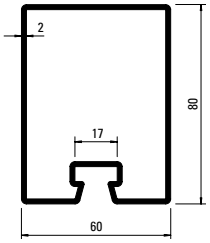

76.678
76.678 Z

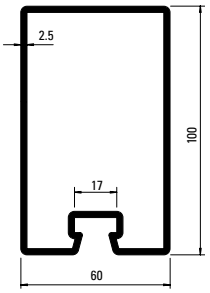

76.684
76.684 Z

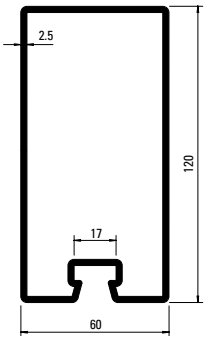

76.698
76.698 Z

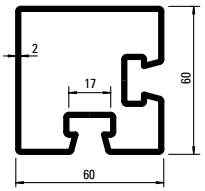

76.095

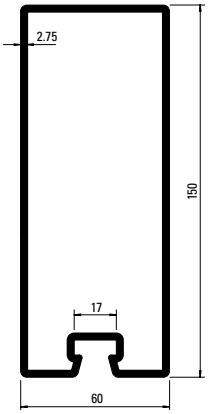

76.667
76.667 Z

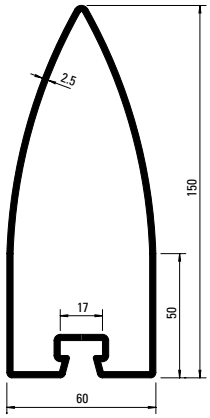

76.100

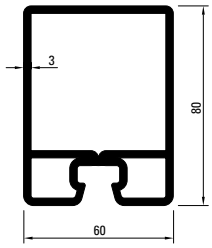

76.143 Z

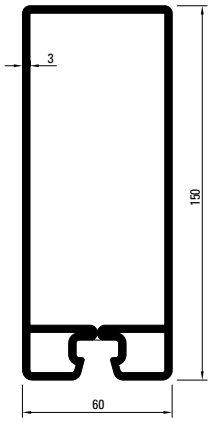

76.144 Z

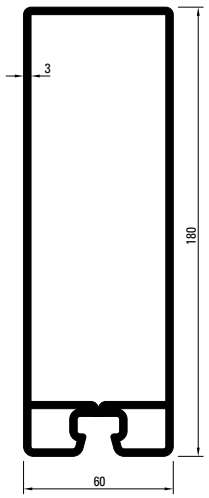

76.140 Z

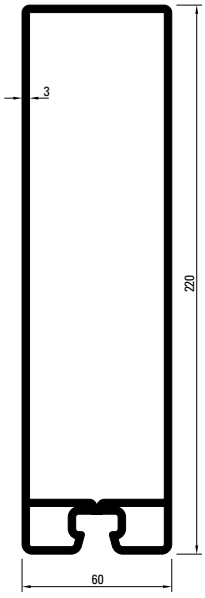

76.141 Z

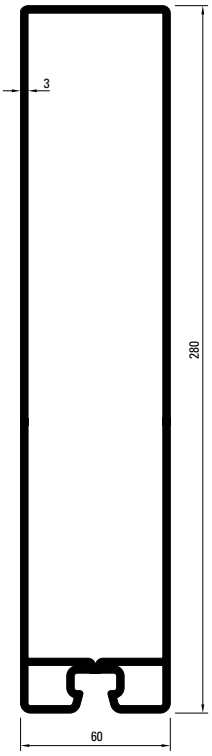

76.142 Z

Profil-Nr.	G kg/m	F cm²	Ix cm⁴	Wx cm³	Iy cm⁴	Wy cm³	U m²/m	L mm
76.095	4,750	6,05	27,2	8,56	27,17	8,56	0,311	6000
76.100	7,840	9,98	231,8	26,07	47,87	15,96	0,409	6000
76.667	9,530	12,10	343,0	43,00	75,10	25,00	0,452	6500
76.678	4,800	6,11	53,9	12,60	33,20	11,10	0,320	6500
76.684	6,730	8,57	114,0	21,30	48,30	16,10	0,352	6500
76.695	3,800	4,90	17,6	6,70	22,80	7,60	0,260	6500
76.698	7,500	9,67	183,0	28,30	55,50	18,50	0,400	6500
76.140 Z	12,946	16.471	644.22	63.96	99.40	33.13	0,516	8000
76.141 Z	14.833	18.871	1082.0	88.67	118.91	39.64	0,596	8000
76.142 Z	17,662	22,47	2026,87	132,09	148,18	49,39	0,716	10000
76.143 Z	8.340	10.62	71.71	17.17	45.32	15.11	0.316	6500
76.144 Z	11.630	14.82	347.15	44.36	79.16	26.39	0.456	6500

VISS SG HI
Pfosten-Detail
Ansichtsbreite 50 mm

VISS SG HI
Détail de la montant
Largeur de face 50 mm

VISS SG HI
Detail of mullion
Width 50 mm

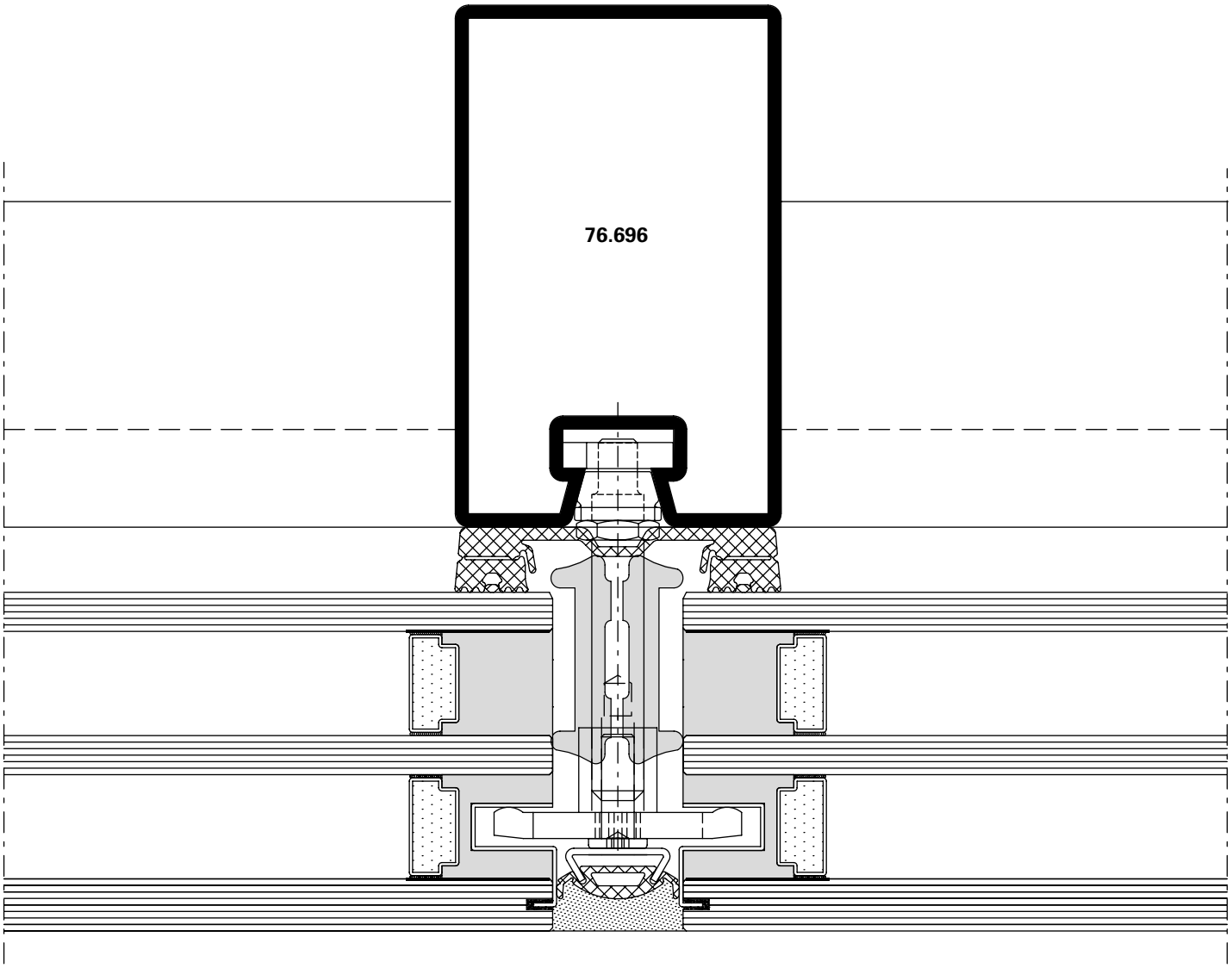

DXF DWG *D-530-C-002*

U_f-Werte siehe Seite 26-58

Valeurs U_f voir page 26-58

U_f values see page 26-58

VISS SG HI
Riegel-Detail
Ansichtsbreite 50 mm

VISS SG HI
Détail de la traverse
Largeur de face 50 mm

VISS SG HI
Detail of transom
Width 50 mm

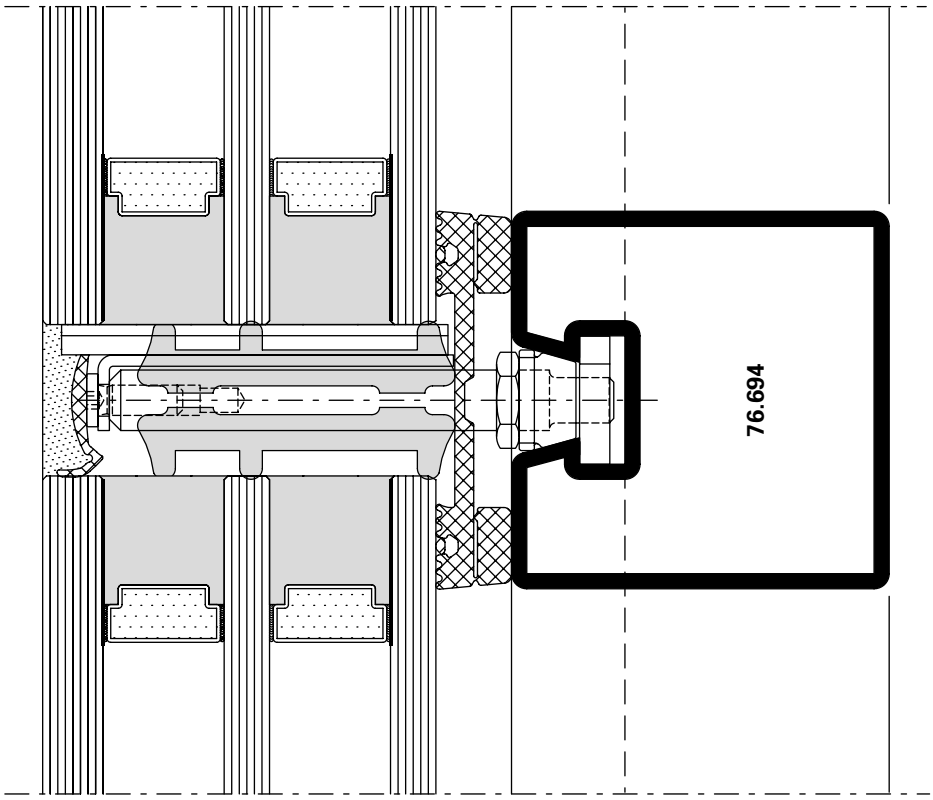

DXF DWG

D-530-C-012

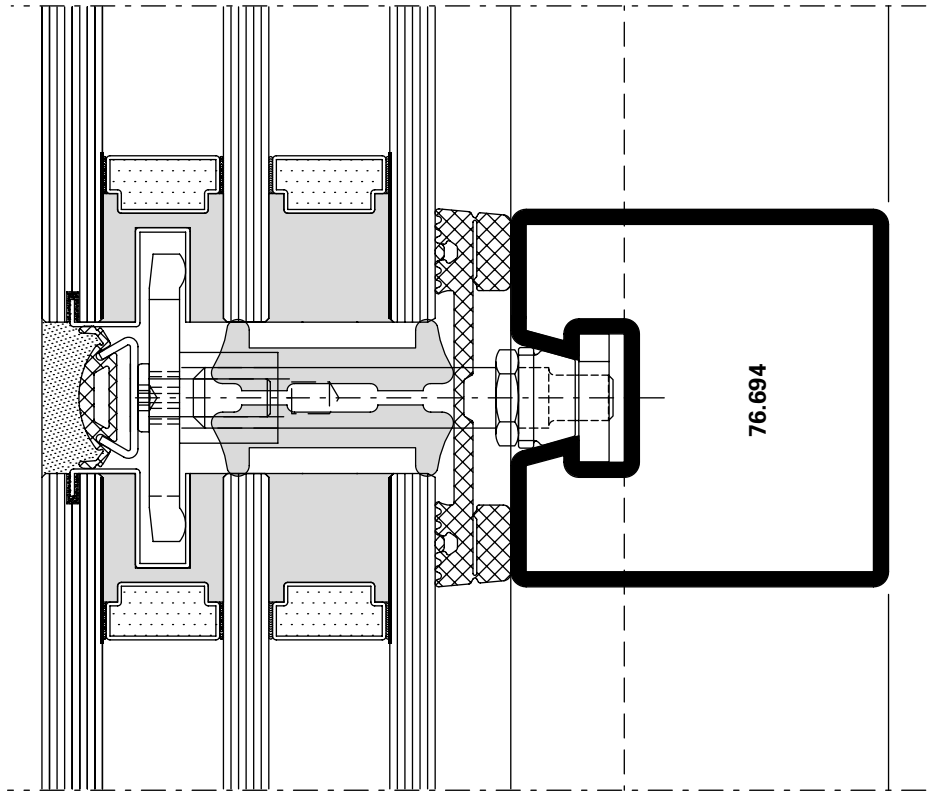

DXF DWG

D-530-C-011

VISS SG
Segmentverglasung
Pfosten-Detail
Ansichtsbreite 50 mm

VISS SG
Vitrage segmenté
Détail de la montant
Largeur de face 50 mm

VISS SG
Segmental glazing
Detail of mullion
Width 50 mm

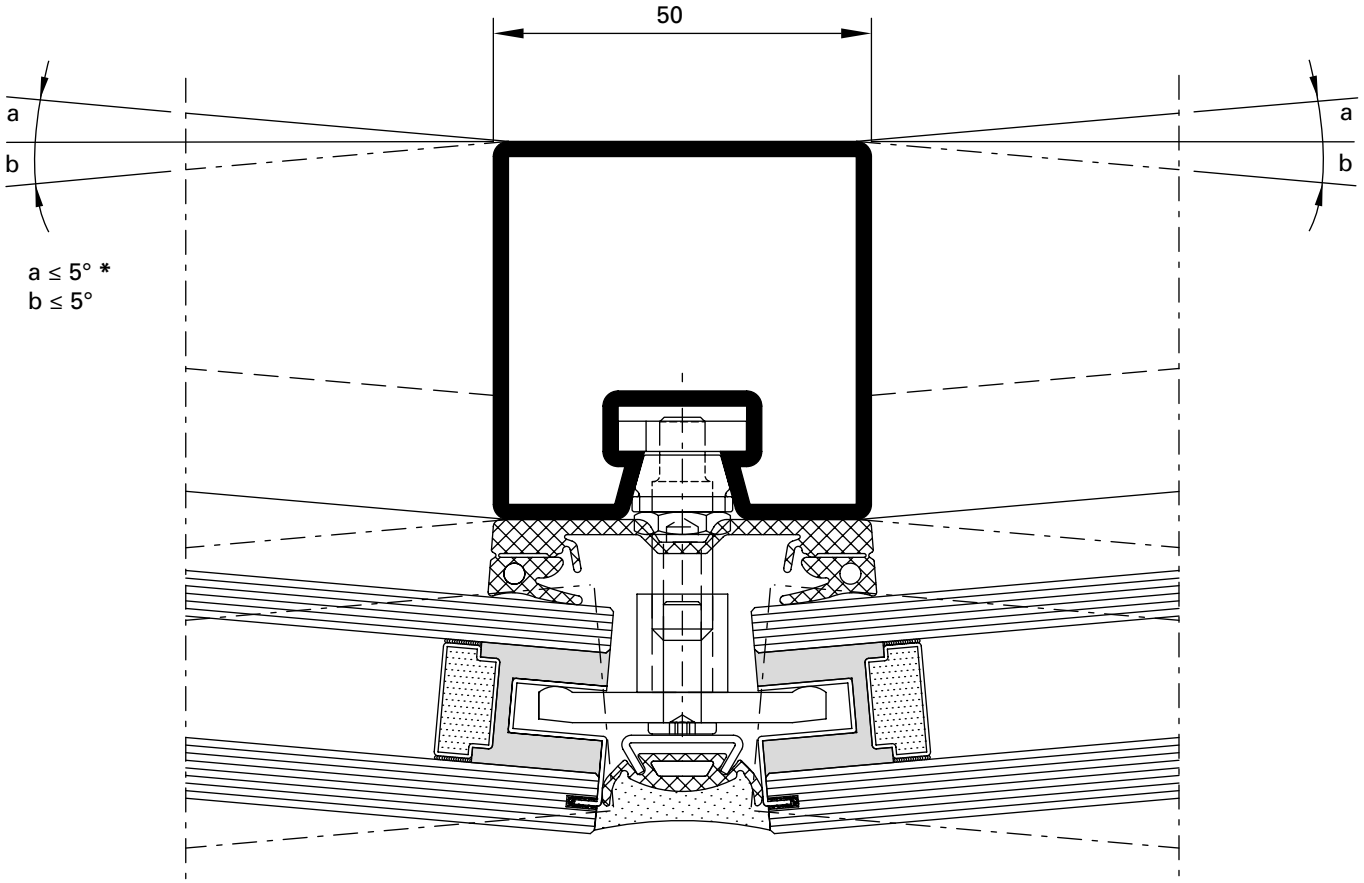

DXF DWG *D-530-C-009*

*** Hinweis**
Dies gilt für Füllelementstärken von 30 - 70 mm bzw. für 2- und 3-fach Verglasungen.

*** Remarque**
Cela est applicable pour les épaisseurs d'élément de remplissage de 30 à 70 mm et pour les vitrages doubles et triples.

*** Note**
This applies to infill unit thicknesses of 30-70 mm and to double and triple glazing.

VISS SG
Paneelverglasung
Pfosten-Detail
Ansichtsbreite 50 mm

VISS SG
Vitrage panneau
Détail de la montant
Largeur de face 50 mm

VISS SG
Panel glazing
Detail of mullion
Width 50 mm

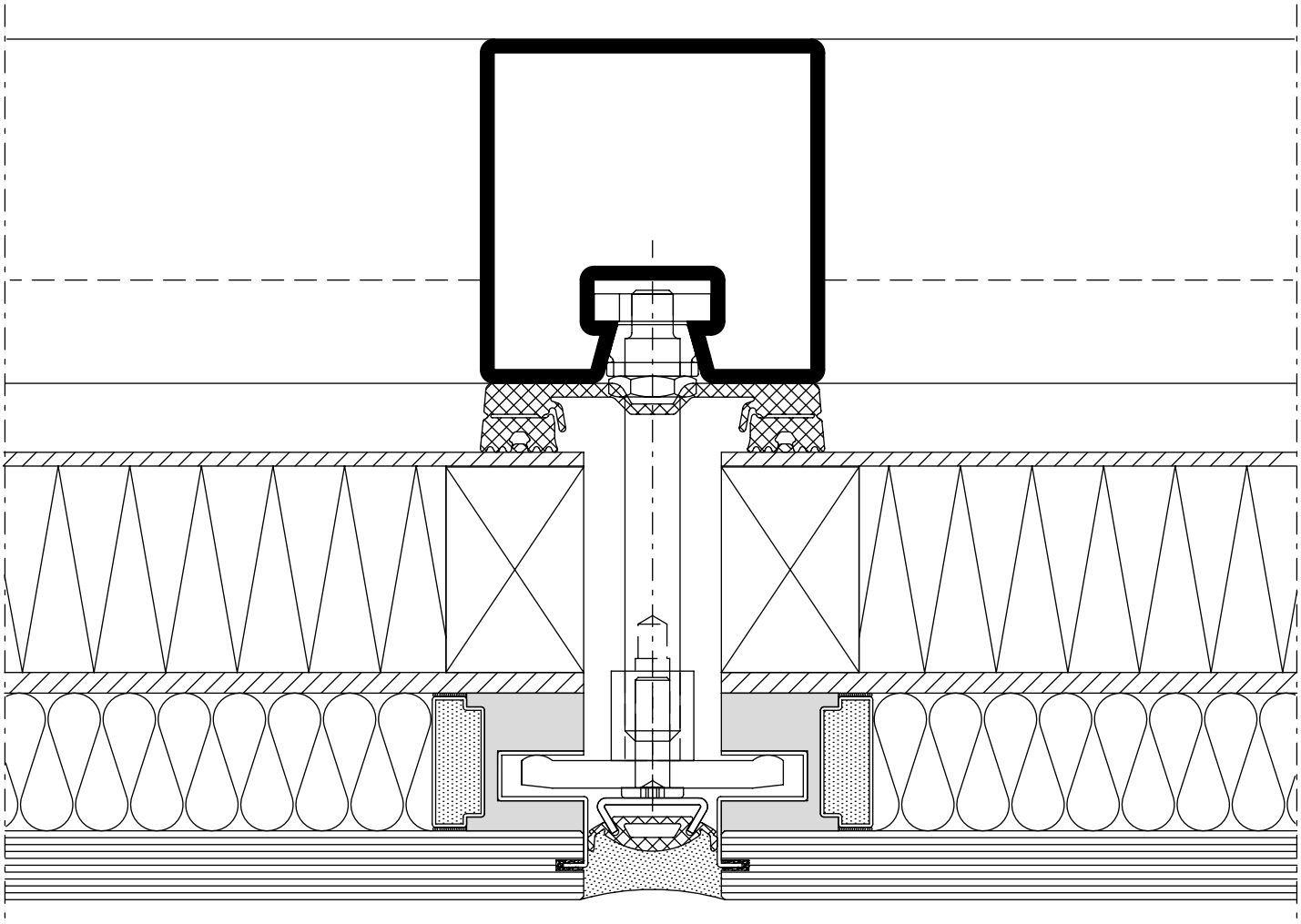

DXF DWG *D-530-C-010*

Verarbeitungs-Hinweise auf Seite 26-52 beachten

Tenir compte des indications d'usinage à la page 26-52

Note assembly instructions on page 26-52

VISS SG HI
Pfosten-Detail
Ansichtsbreite 60 mm

VISS SG HI
Détail de la montant
Largeur de face 60 mm

VISS SG HI
Detail of mullion
Width 60 mm

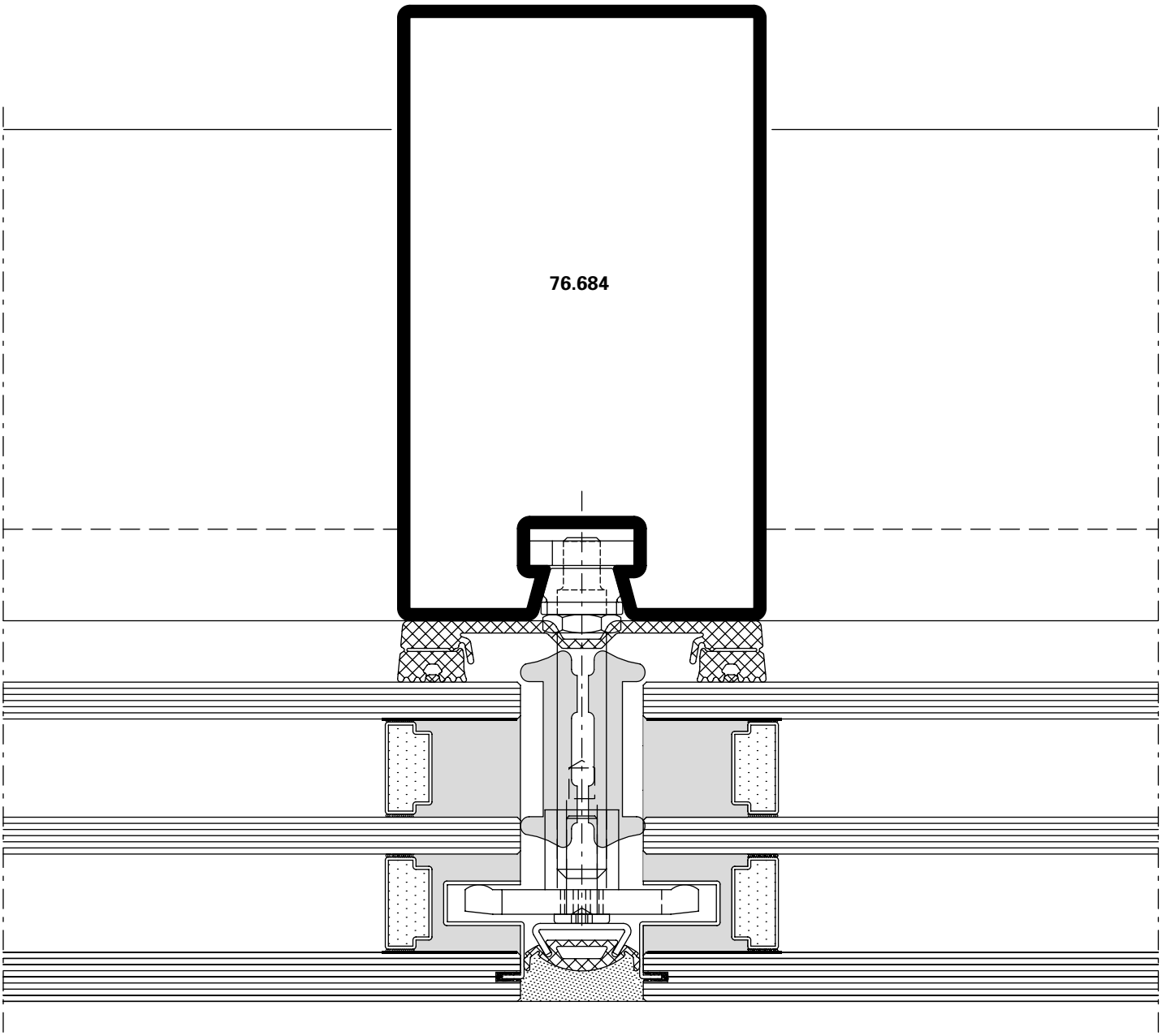

DXF DWG *D-630-C-002*

U_f-Werte siehe Seite 26-58

Valeurs U_f voir page 26-58

U_f values see page 26-58

VISS SG
Segmentverglasung
Pfosten-Detail
Ansichtsbreite 60 mm

VISS SG
Vitrage segmenté
Détail de la montant
Largeur de face 60 mm

VISS SG
Segmental glazing
Detail of mullion
Width 60 mm

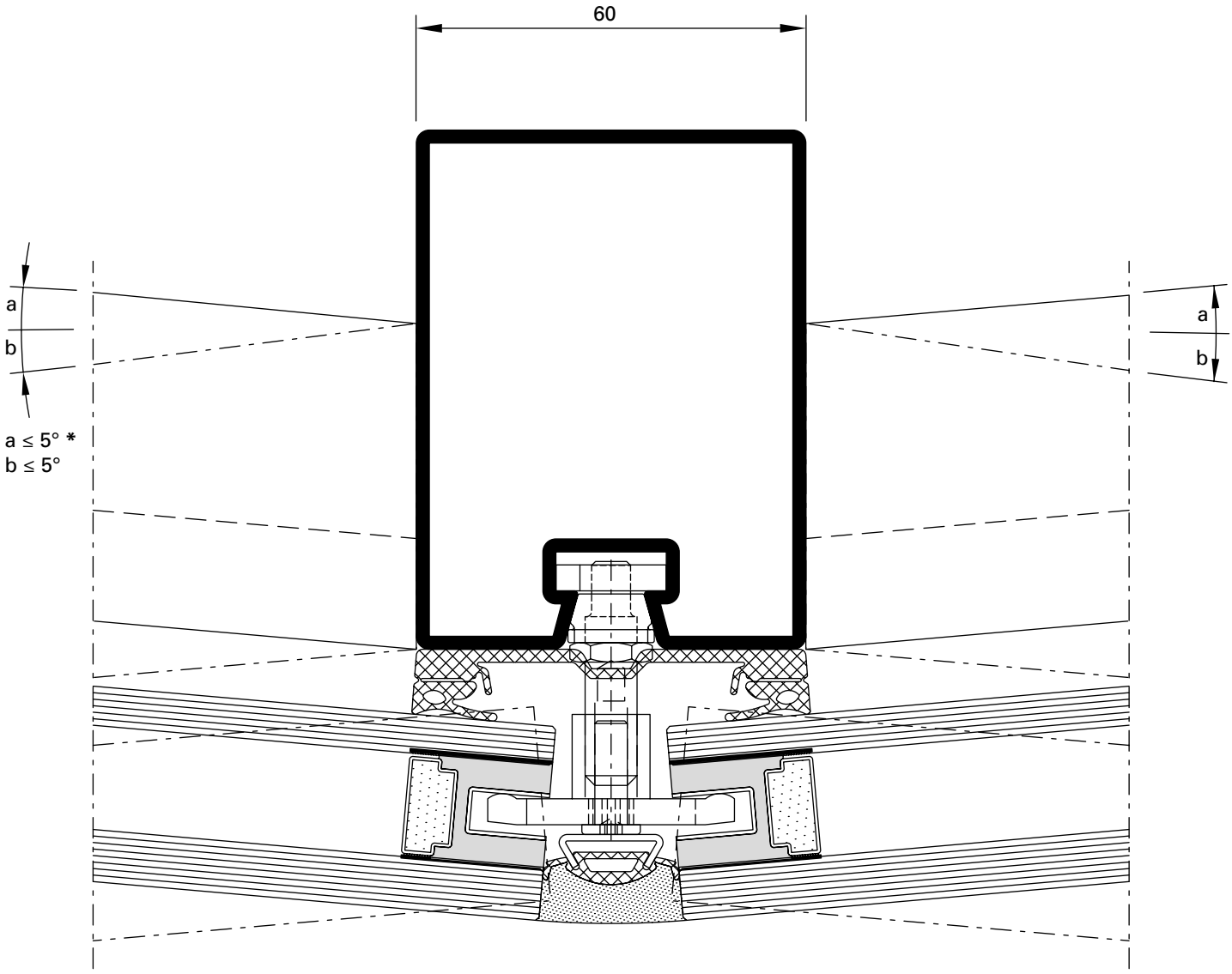

DXF DWG *D-630-C-008*

***Hinweis**
Dies gilt für Füllelementstärken von 30 - 70 mm bzw. für 2- und 3-fach Verglasungen.

*** Remarque**
Cela est applicable pour les épaisseurs d'élément de remplissage de 30 à 70 mm et pour les vitrages doubles et triples.

*** Note**
This applies to infill unit thicknesses of 30-70 mm and to double and triple glazing.

VISS Basic SG
Pfosten-Detail
Ansichtsbreite 50 mm
Schraubbolzen

VISS Basic SG
Détail du montant
Largeur de face 50 mm
Goujon à visser

VISS Basic SG
Detail of mullion
Width 50 mm
Screw bolt

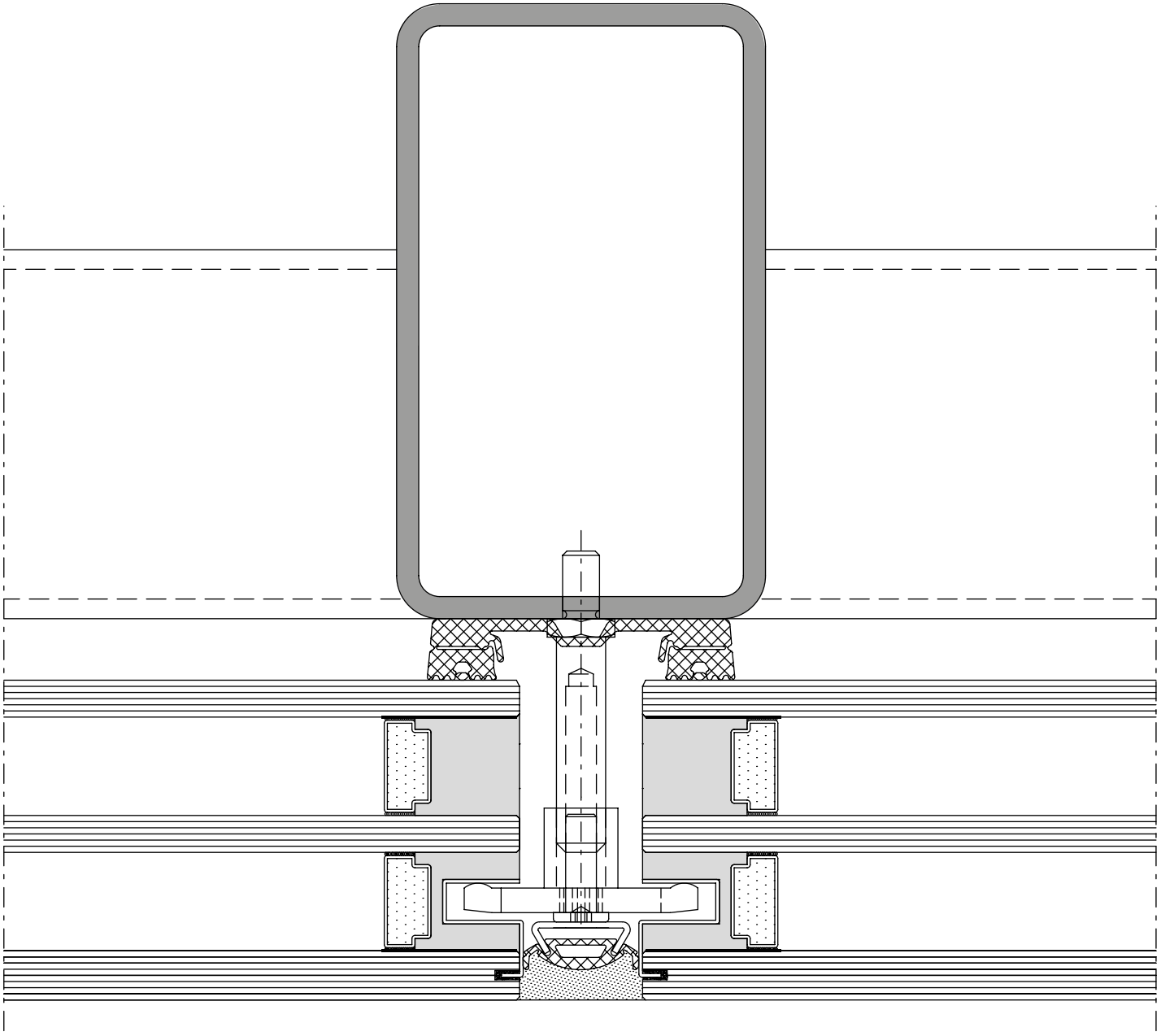

DXF DWG *D-531-C-002*

VISS Basic SG
Pfosten-Detail
Ansichtsbreite 50 mm
Schweissbolzen

VISS Basic SG
Détail du montant
Largeur de face 50 mm
Goujon à souder

VISS Basic SG
Detail of mullion
Width 50 mm
Welding stud

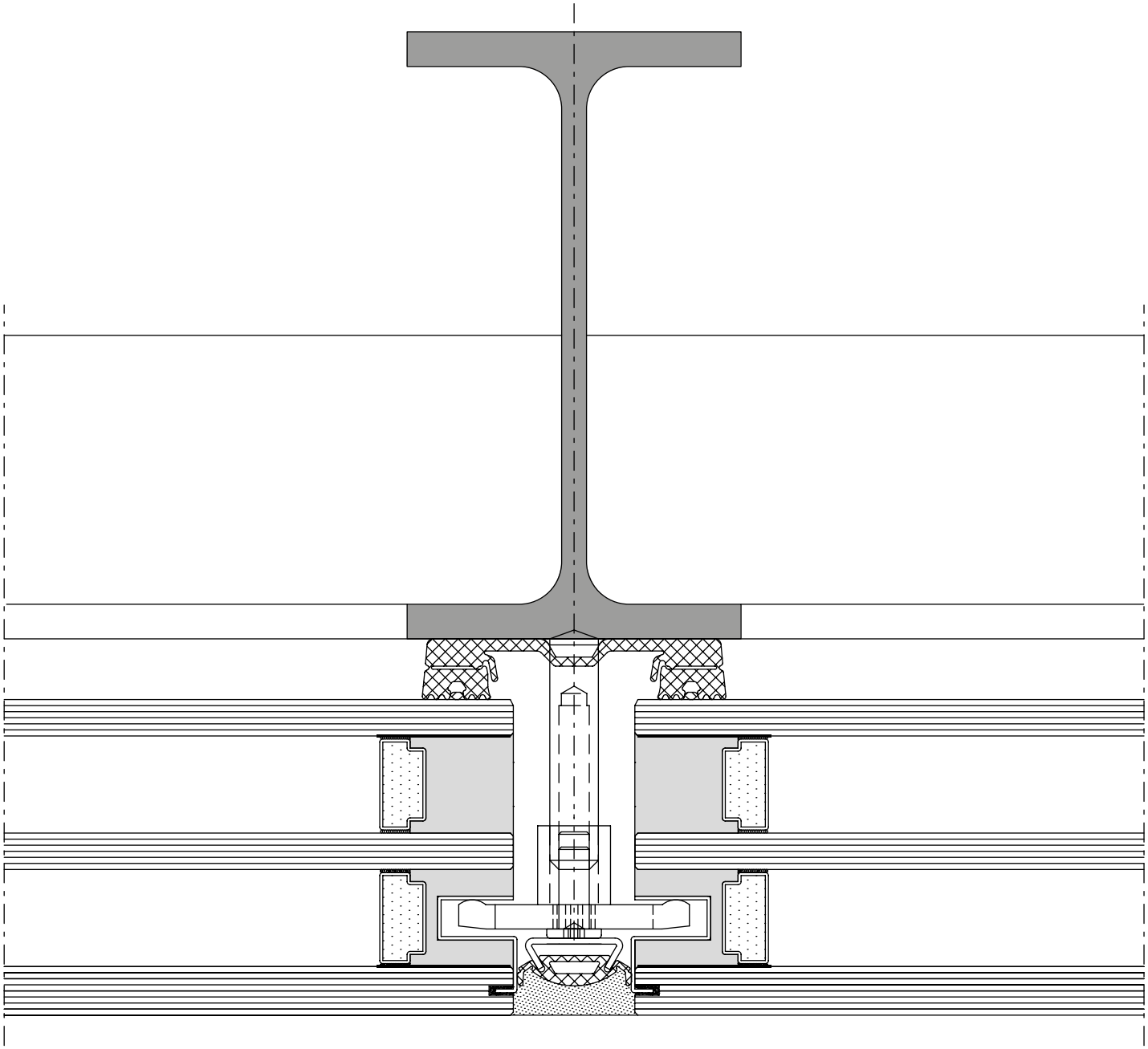

DXF **DWG** *D-532-C-002*

U_f-Werte siehe Seite 26-58

Valeurs U_f voir page 26-58

U_f values see page 26-58

VISS Basic SG
Riegel-Detail
Ansichtsbreite 50 mm

VISS Basic SG
Détail de la traverse
Largeur de face 50 mm

VISS Basic SG
Detail of transom
Width 50 mm

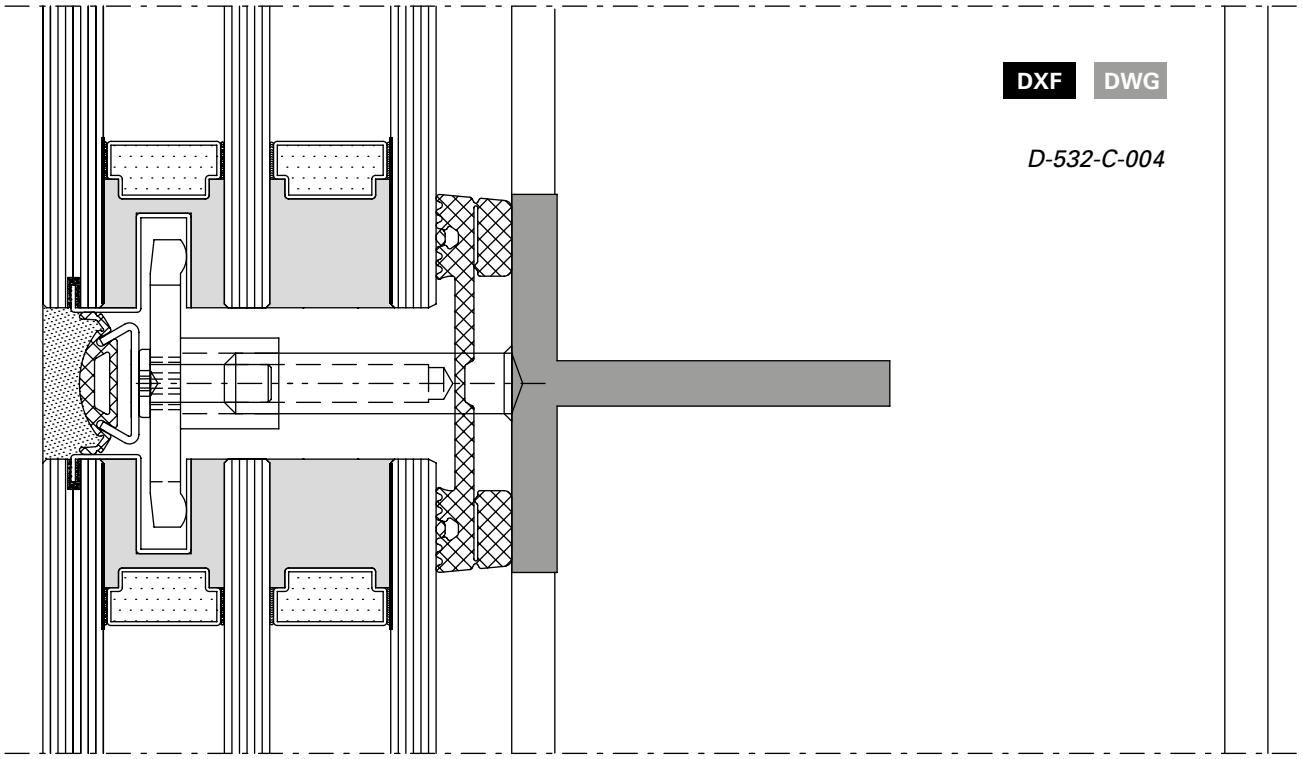

DXF DWG

D-532-C-004

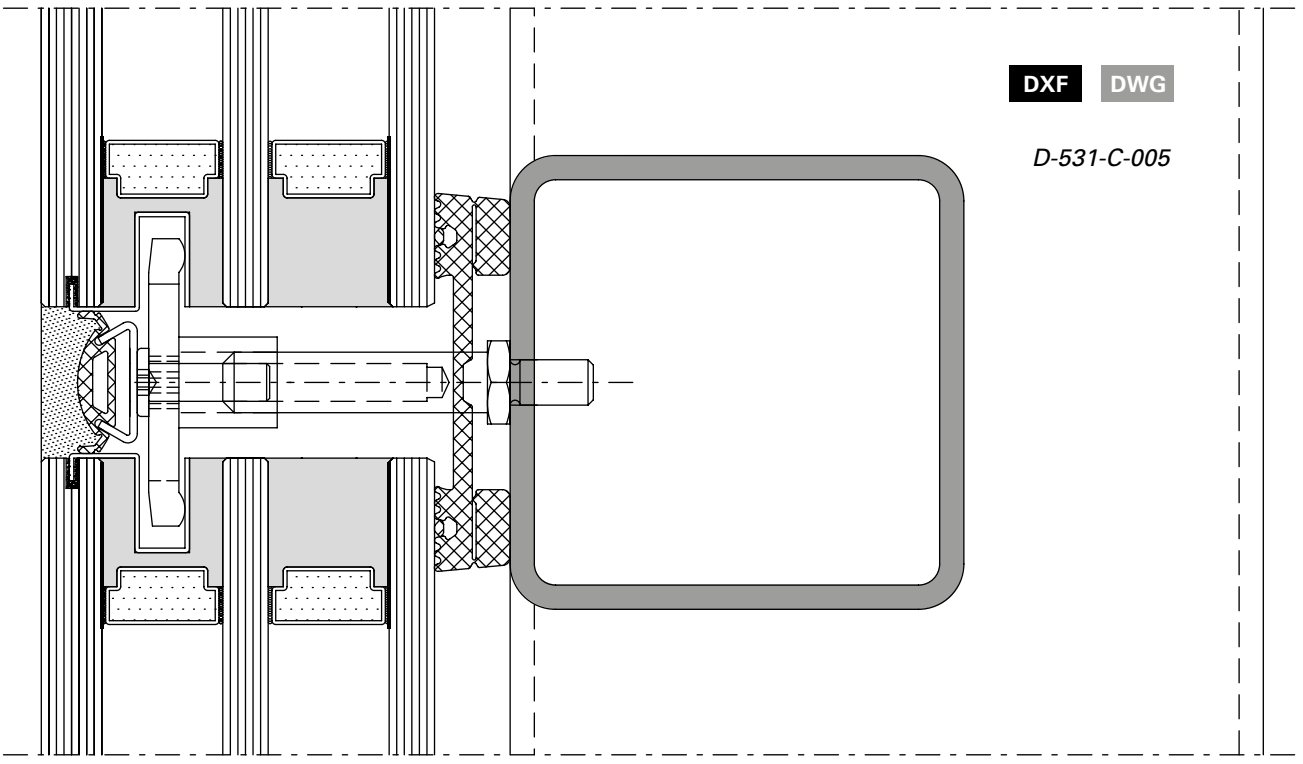

DXF DWG

D-531-C-005

VISS Basic SG
Riegel-Detail
Ansichtsbreite 50 mm
Schweissbolzen

VISS Basic SG
Détail de la traverse
Largeur de face 50 mm
Goujon à souder

VISS Basic SG
Detail of transom
Width 50 mm
Welding stud

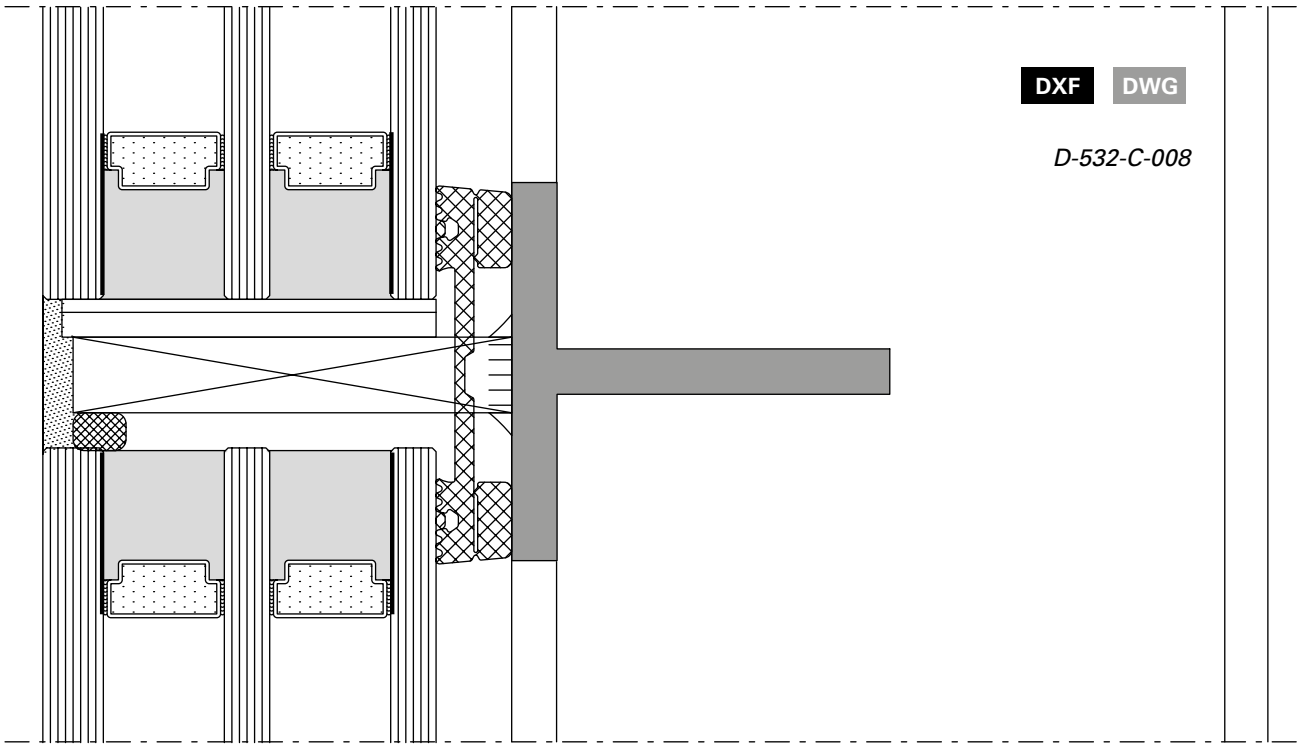

DXF **DWG**

D-532-C-008

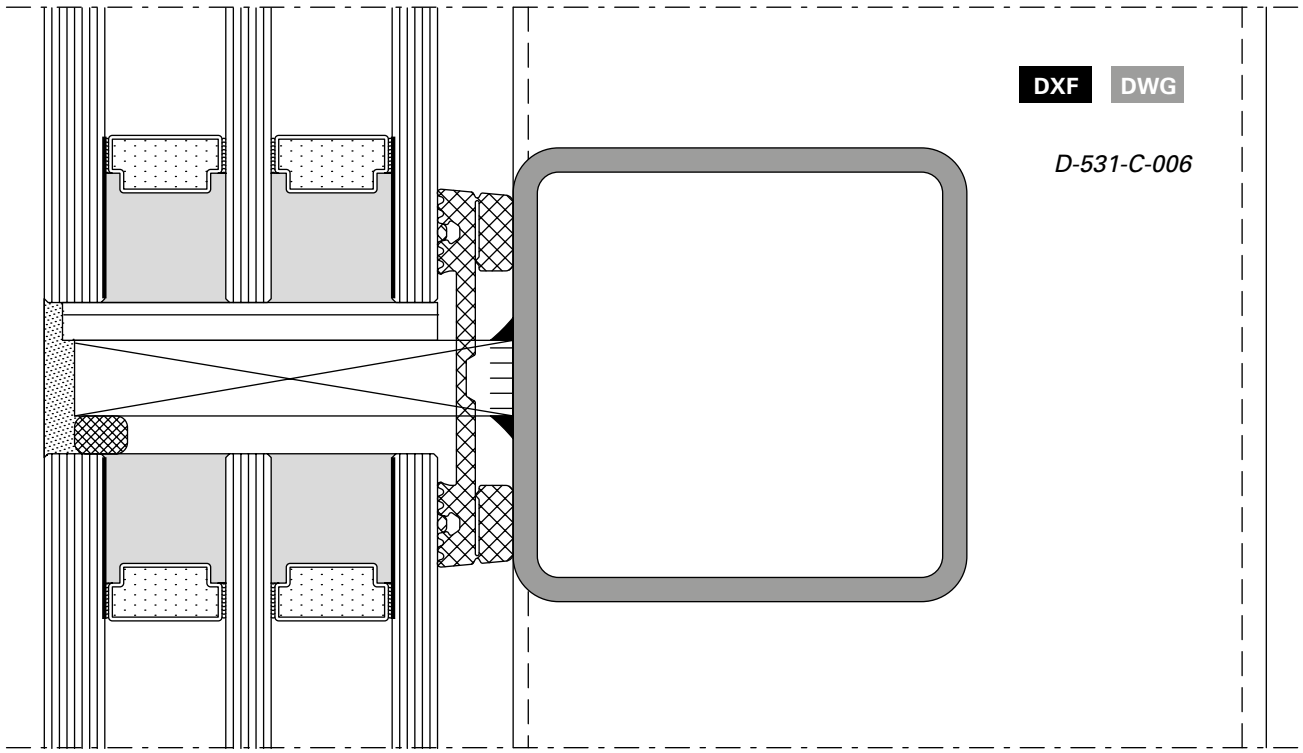

DXF **DWG**

D-531-C-006

Senkklappfenster
VISS SG 50 mm
Fenster ohne mechanische Sicherung der Aussenscheibe

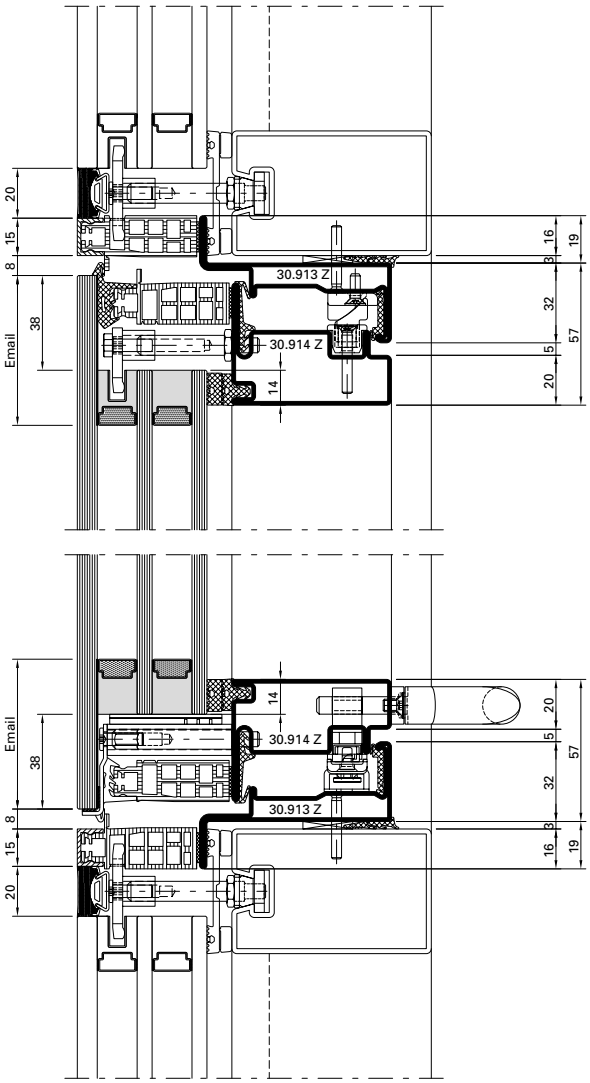

Fenêtre à l'italienne
VISS SG 50 mm
Fenêtre sans câle de sécurité mécanique de la vitre extérieure

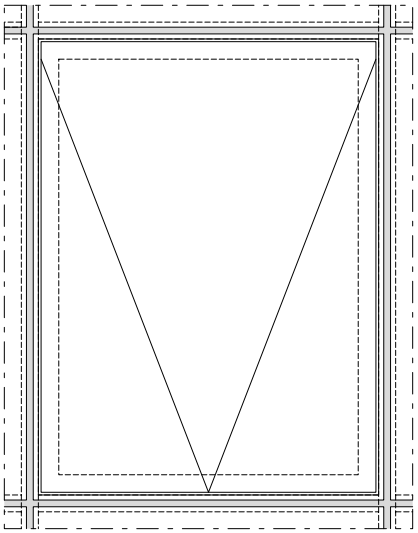

Projected top-hung window
VISS SG 50 mm
Window without mechanical fixing of the outer pane

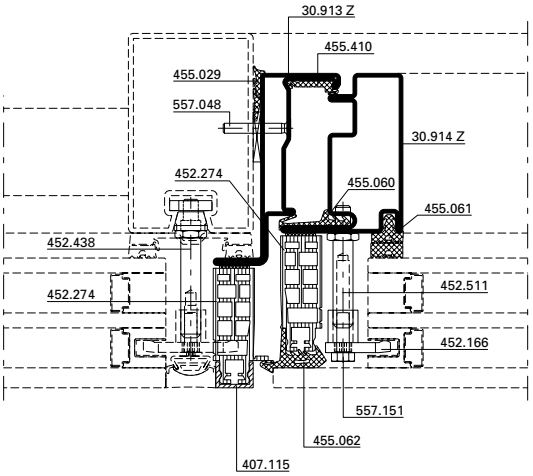

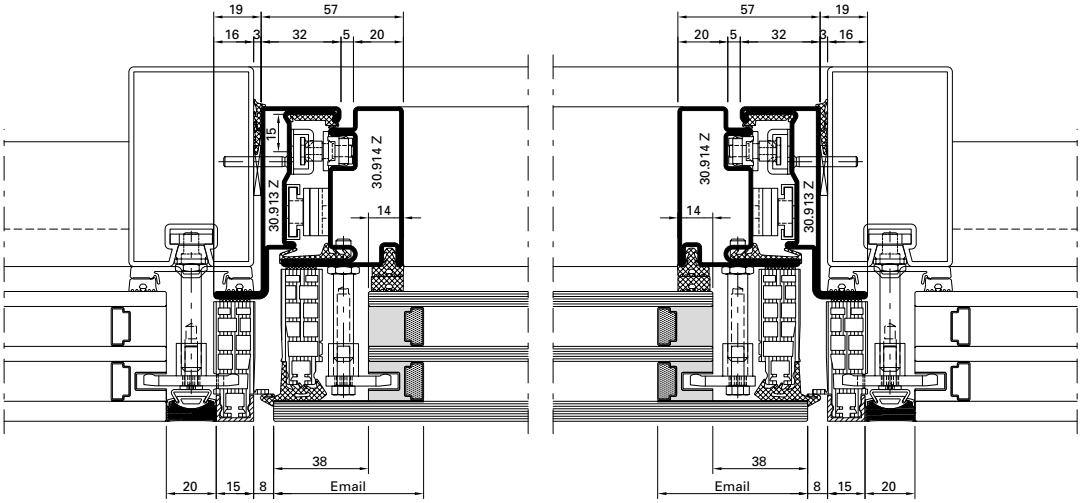

Parallelausstellfenster
VISS SG 50 mm
Fenster ohne mechanische Sicherung der Aussenscheibe

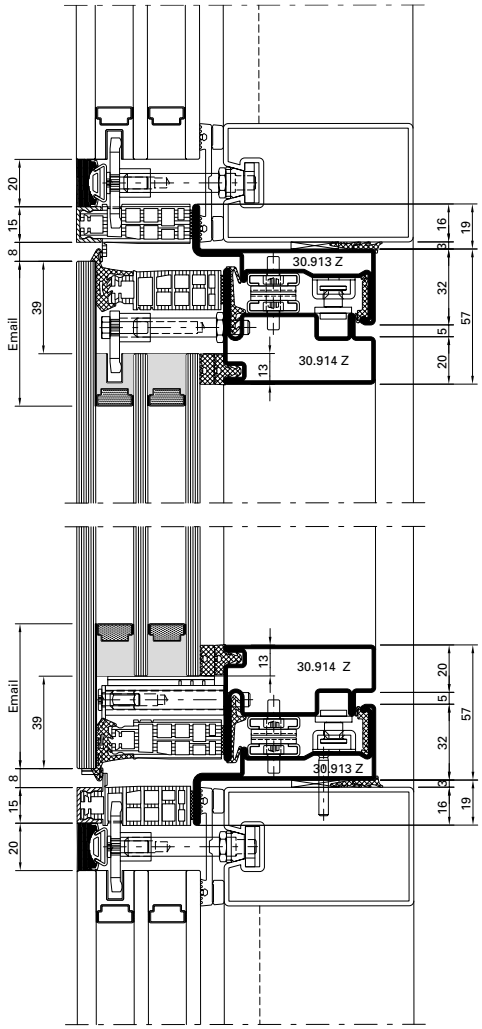

Fenêtre à projection parallèle
VISS SG 50 mm
Fenêtre sans câle de sécurité mécanique de la vitre extérieure

Parallel opening window
VISS SG 50 mm
Window without mechanical fixing of the outer pane

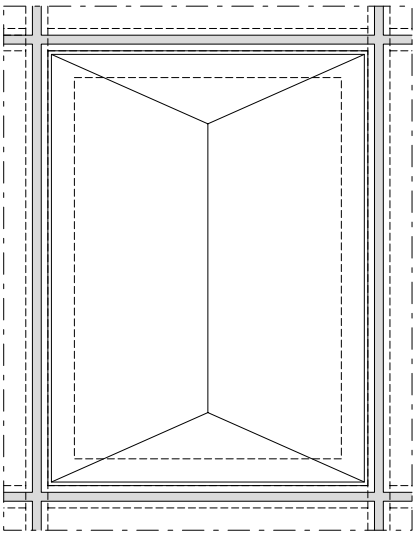

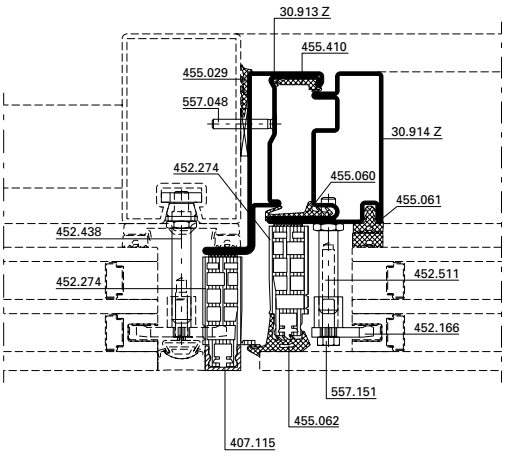

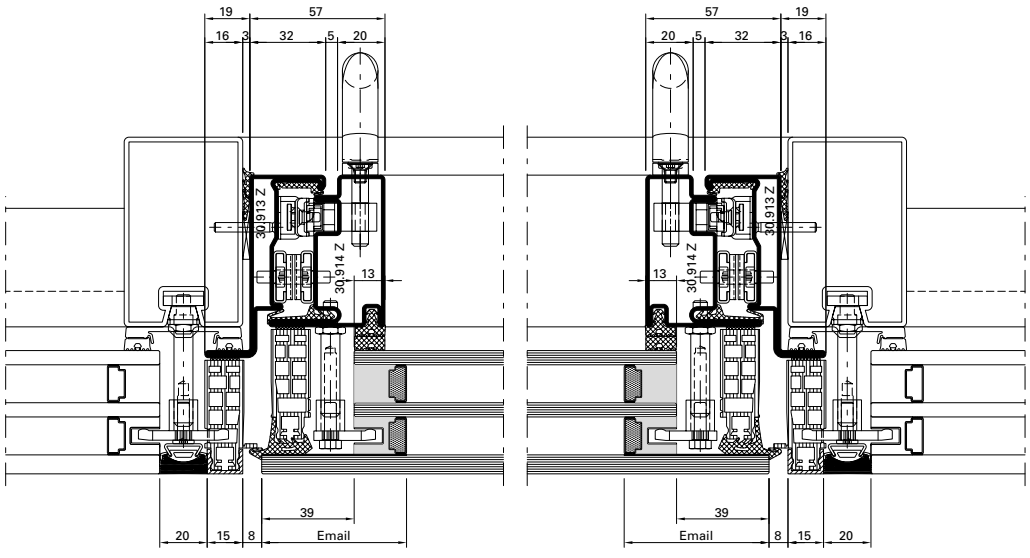

B-B

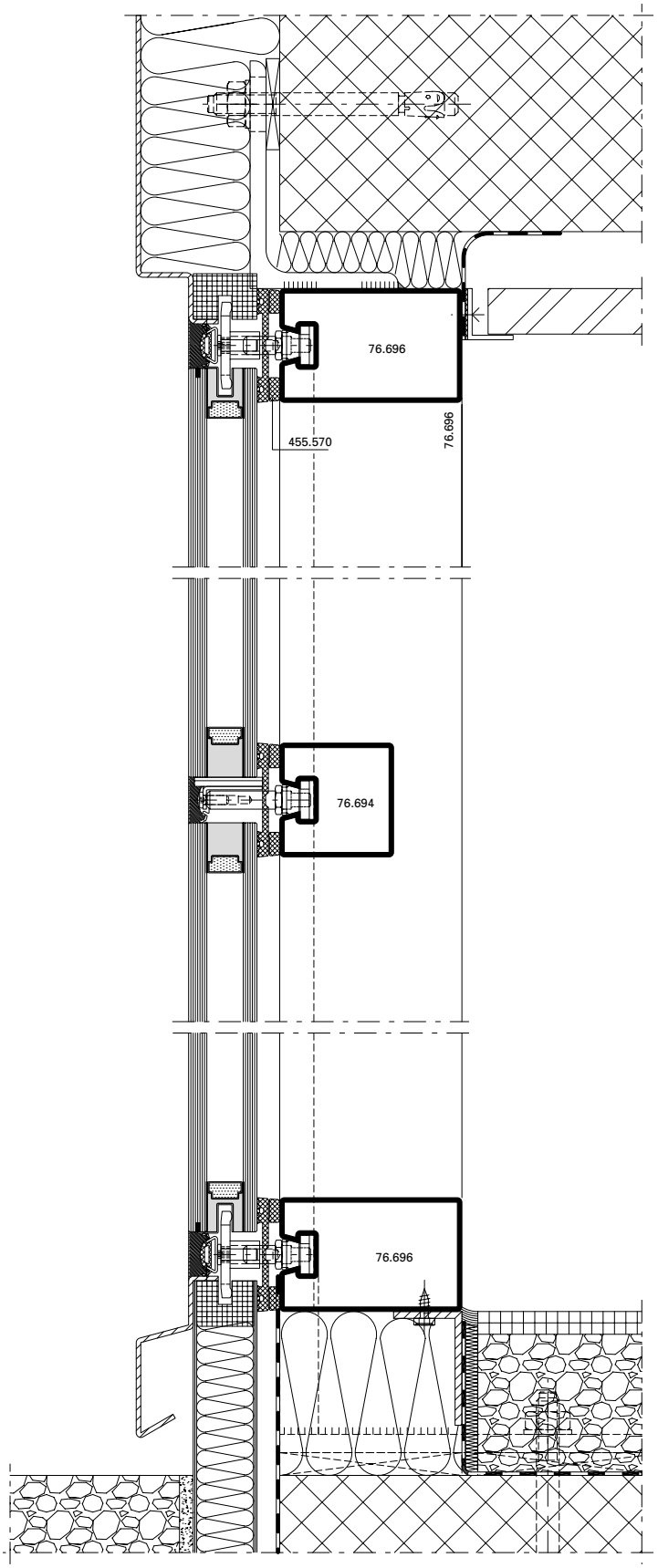

Einsatzelement Türe
Elément de remplissage porte
Infill element door

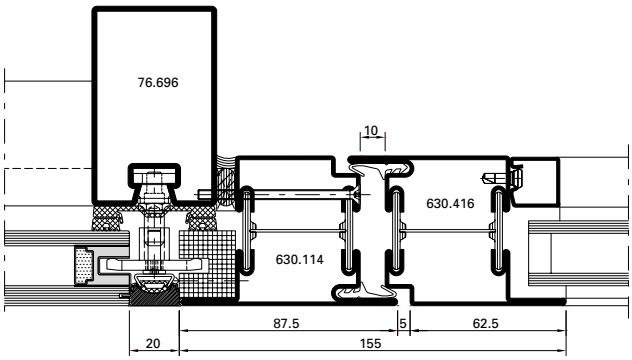

Einsatzelement Fenster
Elément de remplissage fenêtre
Infill element window

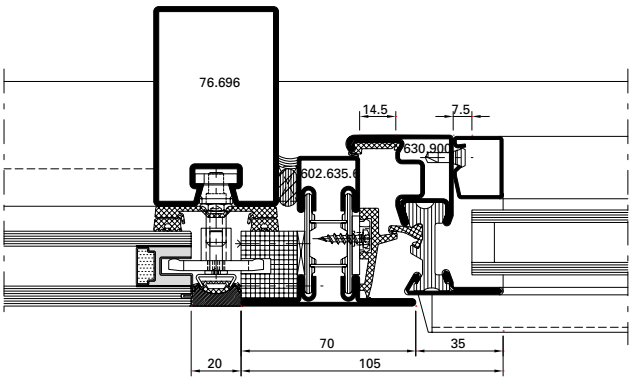

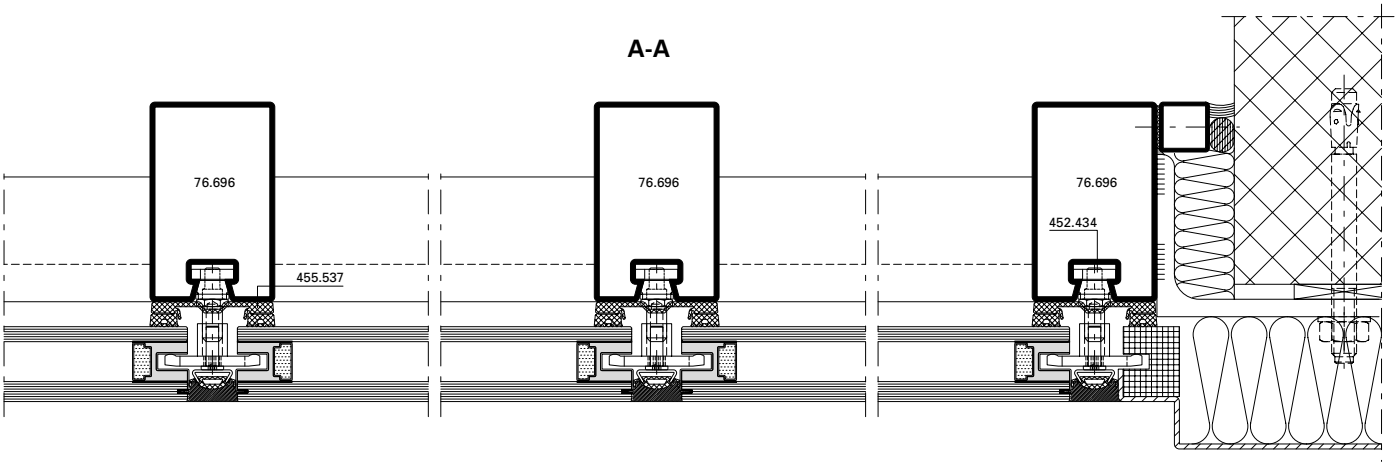
A-A
76.696
76.696
76.696
455.537
452.434

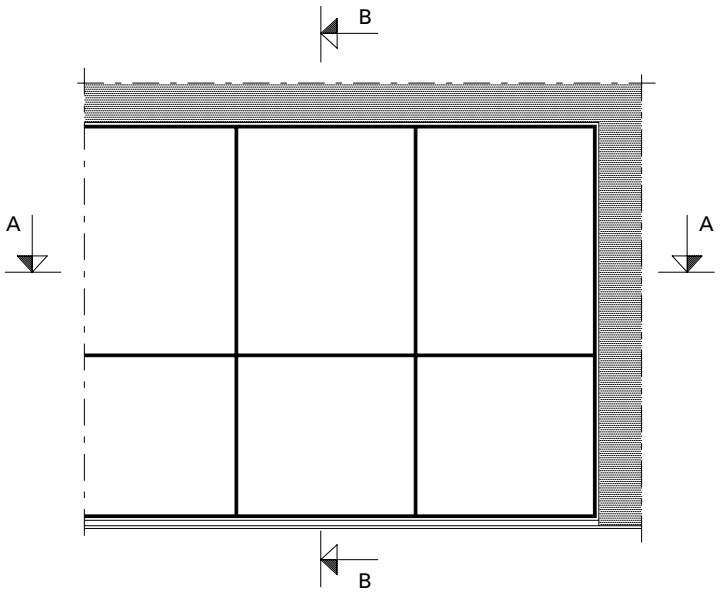
B
A
A
B

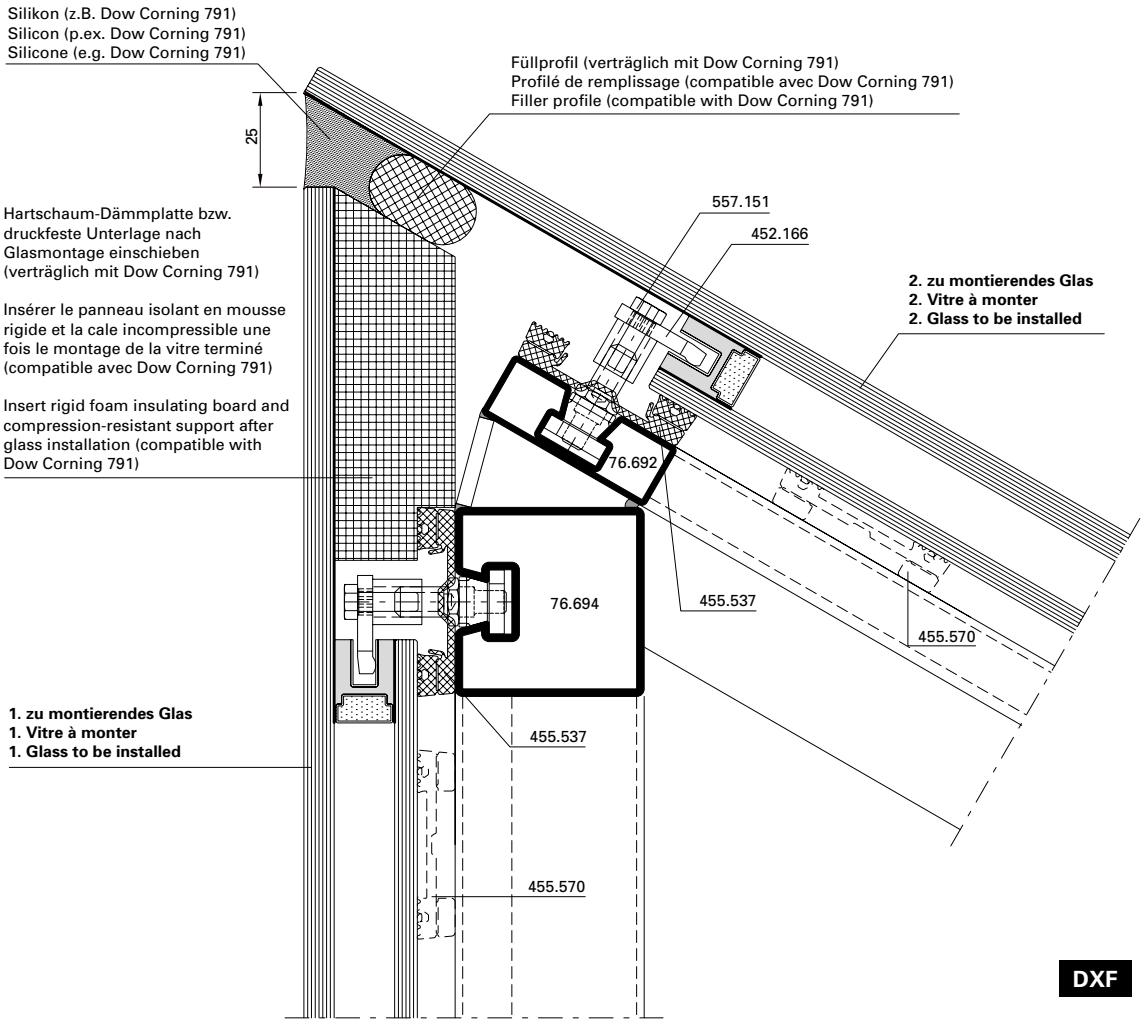

DXF DWG

D-530-K-008

Montageablauf

1. Glashalter 452.166 senkrecht vormontieren (vor den Glaselementen).
2. Glaselemente mit kurzer Glasstufe montieren (Anzugsmoment 2 Nm).
3. Mit Haltegabel (durch Metallbauer zu fertigen) Glashalter abdrehen und mit Gabelschlüssel Sechskantschraube vorsichtig eindrehen.
4. Hartschaum-Dämmplatte einschieben
5. Glaselement mit langer Glasstufe montieren (Anzugsmoment 2 Nm) analog Punkt 3.
6. Füllprofil einschieben und Silikonfuge erstellen.

Étapes du montage

1. Prémonter le clip de vitrage 452.166 à la verticale (avant les éléments vitrés).
2. Monter les éléments vitrés avec épaulement de verre court (couple de serrage 2 Nm).
3. Faire tourner le clip de vitrage avec la fourche de maintien (fabriquées par le constructeur métallique) et visser avec précaution avec une clé à fourche à six pans.
4. Insérer le panneau isolant en mousse rigide
5. Monter l'élément vitré à épaulement de verre long (couple de serrage 2 Nm) de manière analogue au point 3.
6. Insérer le profilé de remplissage et réaliser un joint silicone.

Installation sequence

1. Pre-install glazing clip 452.166 vertically (before the glass units).
2. Install glass units with short glass overlap (torque setting 2 Nm).
3. Turn glazing clip with support bracket (to be produced by the metal fabricator) and carefully screw in the hexagon head bolt using the open-ended spanner.
4. Insert rigid foam insulating board.
5. Install glass unit with long glass overlap (torque setting 2 Nm) in the same way as point 3.
6. Insert filler profile and create silicone joint.

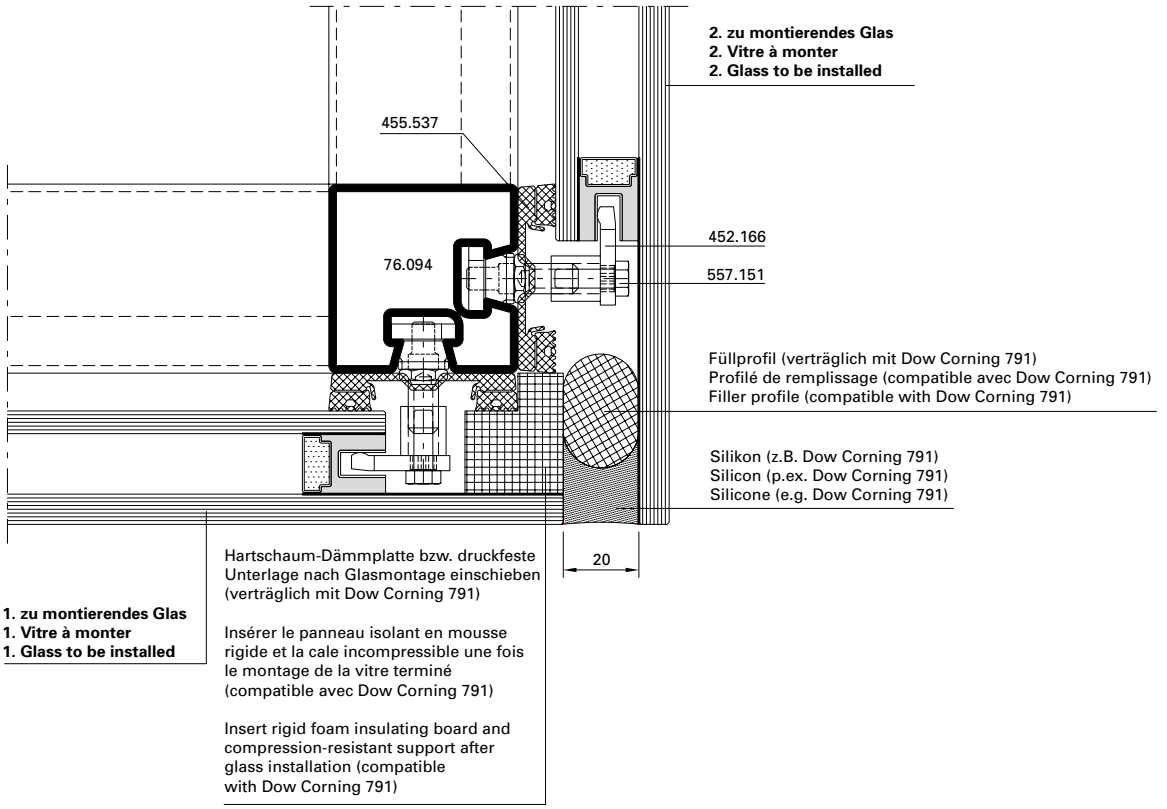

DXF DWG

D-530-K-009

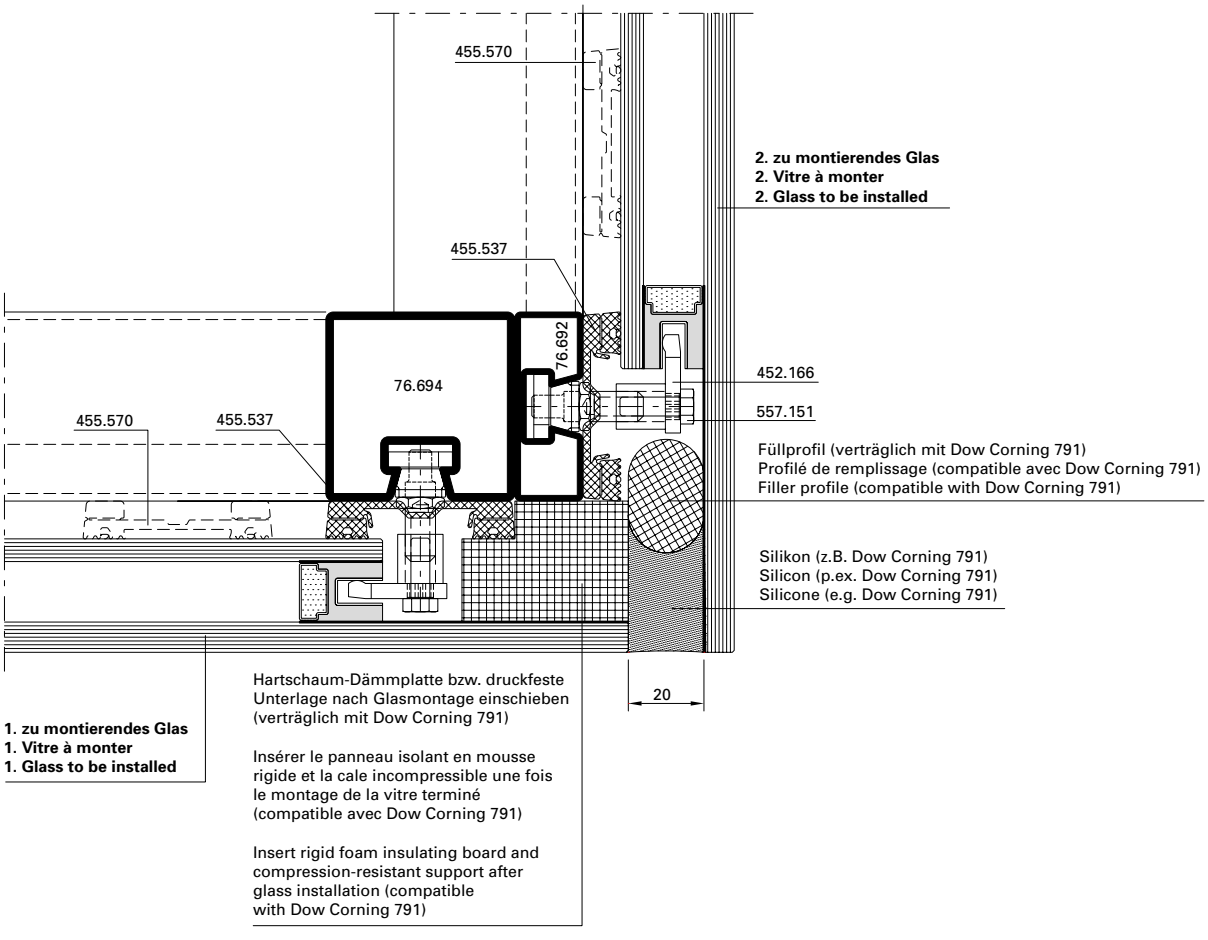

DXF DWG

D-530-K-010

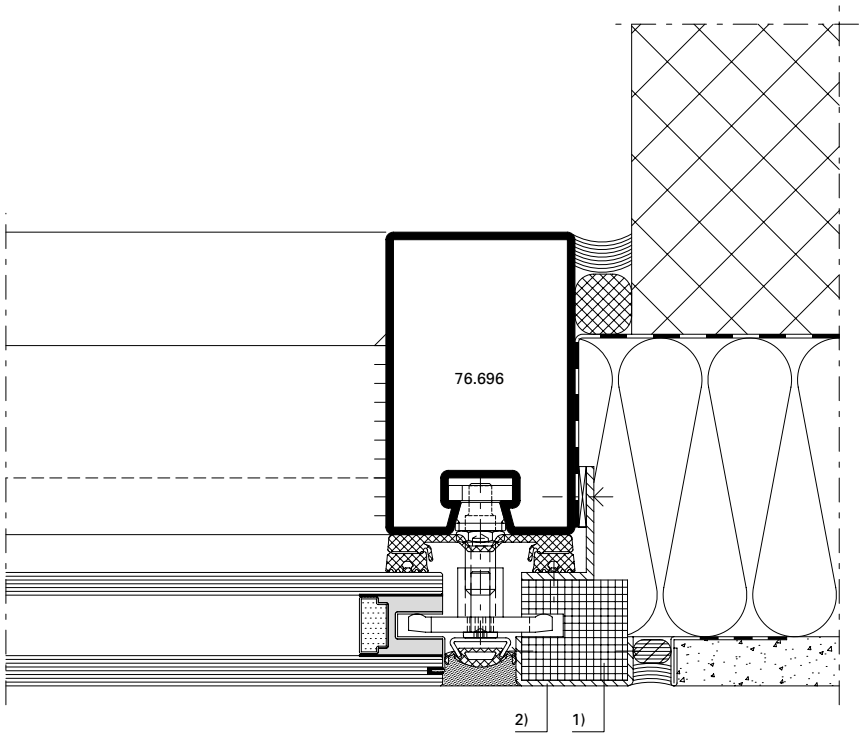

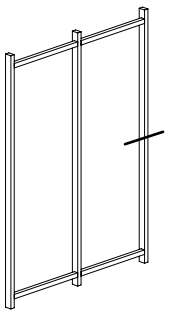

DXF DWG

D-530-A-005

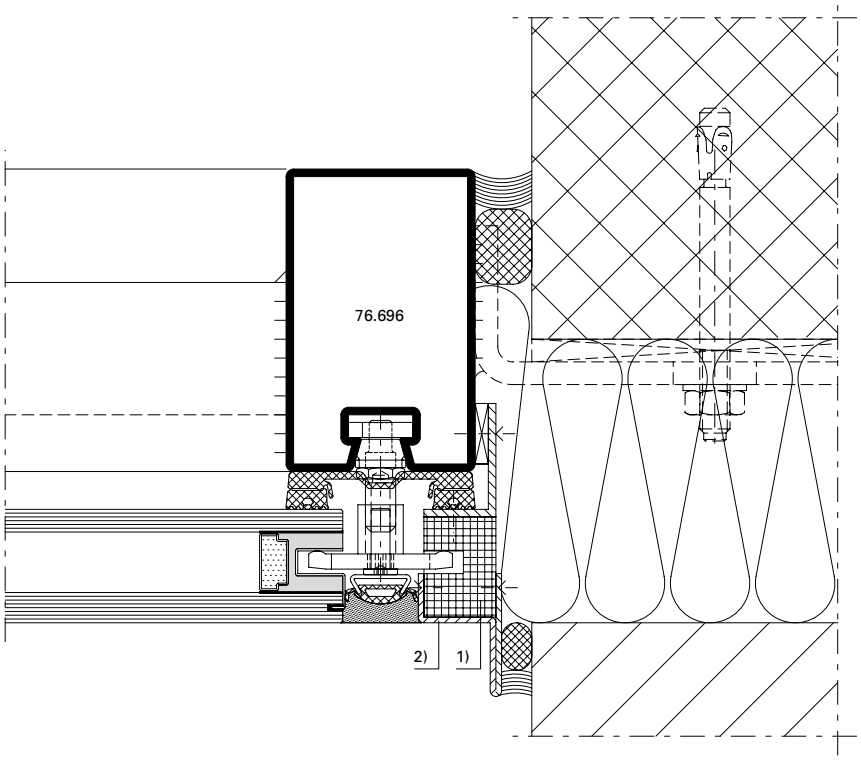

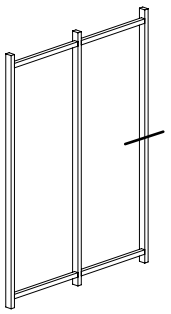

DXF DWG

D-530-A-006

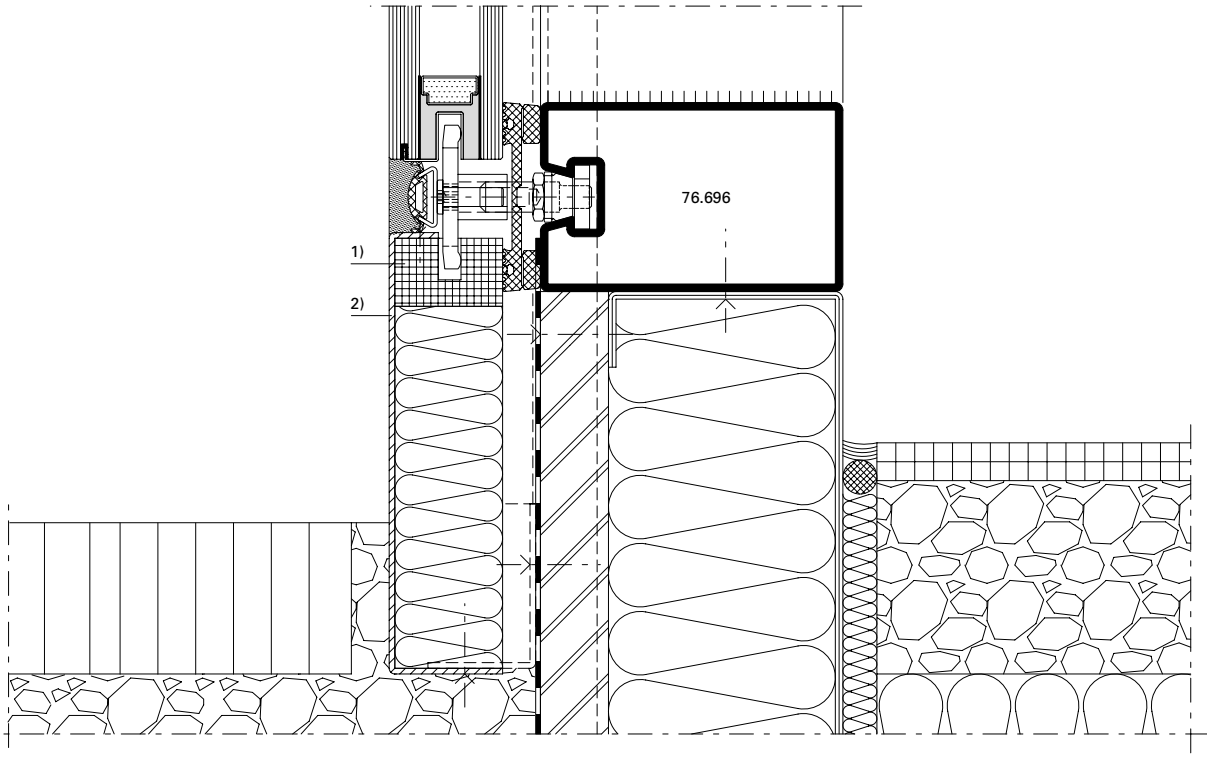

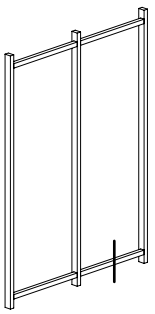

DXF DWG

D-530-A-004

Ausführungshinweis:

1) Druckfeste Unterlage (verträglich mit Dow Corning 791)
2) Aluminium eloxiert (Qualität EURAS A6)

Consigne d'exécution:

1) Cale incompressible (compatible avec Dow Corning 791)
2) Aluminium anodisé (qualité EURAS A6)

Design information:

1) Compression-resistant support (compatible with Dow Corning 791)
2) Anodised aluminium (EURAS quality A6)

Systemübersicht **Aperçu de système** **System overview**

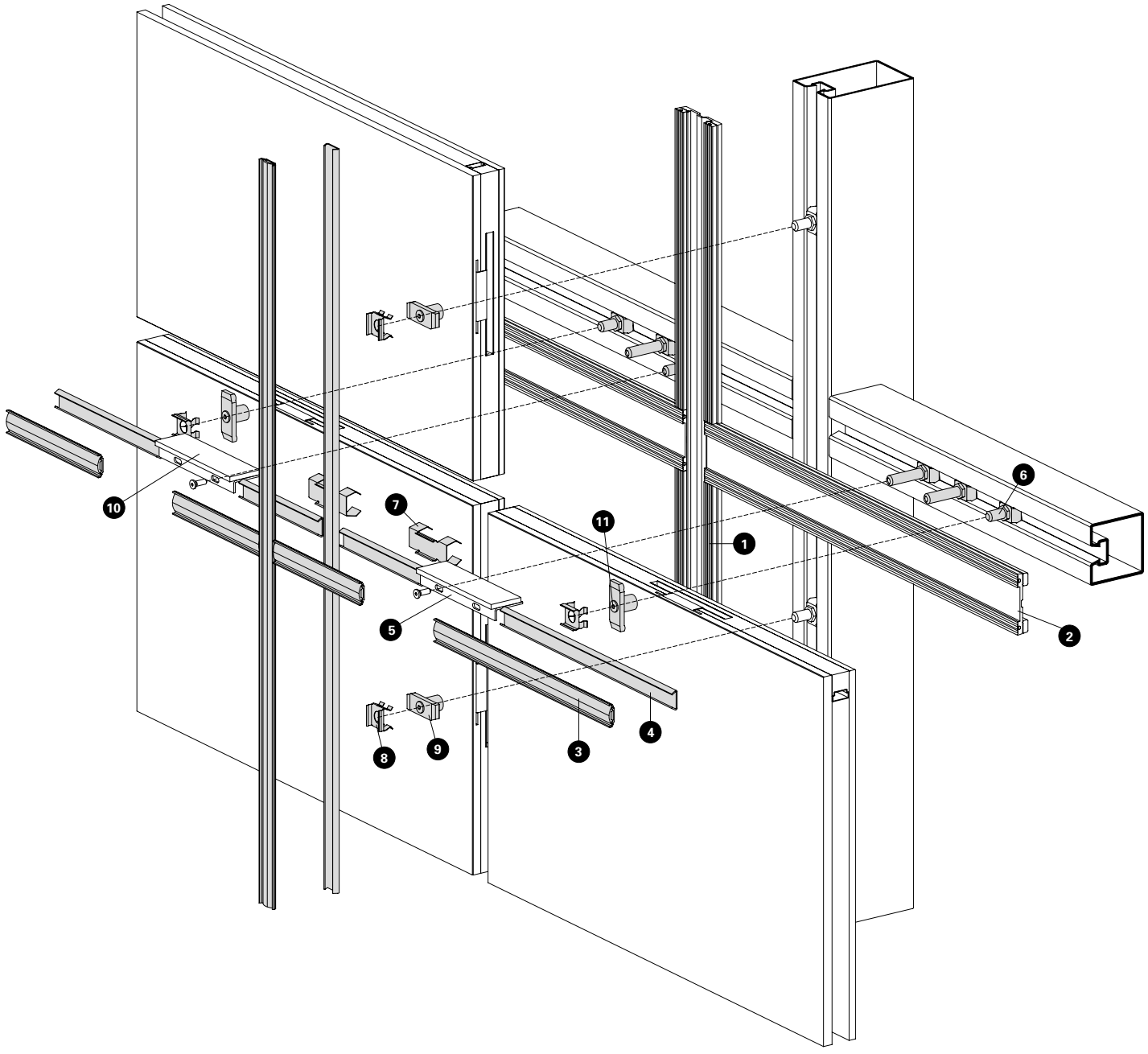

Pos.	Artikel	Pos.	Article	Pos.	Item
1	Innendichtung vertikal	1	Joint intérieur vertical	1	Inner gasket vertical
2	Innendichtung horizontal	2	Joint intérieur horizontal	2	Inner gasket horizontal
3	Dichtung	3	Joint	3	Gasket
4	Glasfalzprofil	4	Profilé de feuillure de verre	4	Glazing rebate profile
5	Glasauflage	5	Support de verre	5	Glazing support
6	Befestigungsanker	6	Boulon d'ancrage	6	Fastening anchor
7	Befestigungsfeder Endbereich	7	Ressort de fixation zone terminale	7	Fixing spring for end area
8	Befestigungsfeder	8	Ressort de fixation	8	Fixing spring
9	SG-Glashalter	9	Clip de vitrage SG	9	SG Fixing glazing clip
10	Glasklotz	10	Cale de vitrage	10	Glazing bridge
11	Schraube	11	Vis	11	Screw

VISS SG HI
Ansichtsbreite 50 mm
mit Dämmprofil

U_f-Werte nach EN 10077-2

VISS SG HI
Largeur de face 50 mm
avec gaine isolante

Valeurs U_f selon EN 10077-2

VISS SG HI
Width 50 mm
with insulating core

U_f values according to 10077-2

	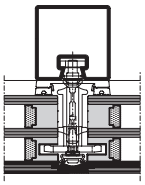	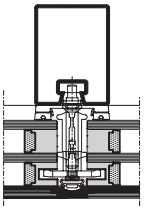	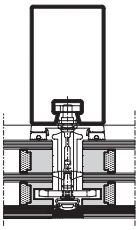	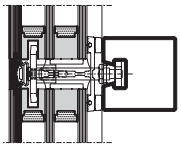	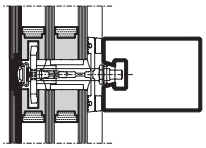	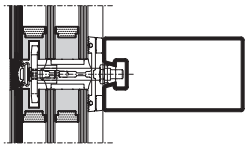
Glas **Verre** **Glass**	Pfosten 50/50 Montant 50/50 Mullion 50/50	Pfosten 50/95 Montant 50/95 Mullion 50/95	Pfosten 50/140 Montant 50/140 Mullion 50/140	Riegel 50/50 Traverse 50/50 Transom 50/50	Riegel 50/95 Traverse 50/95 Transom 50/95	Riegel 50/140 Traverse 50/140 Transom 50/140
50 mm	**0,75 W/m²K**	**0,76 W/m²K**	**0,77 W/m²K**	**0,74 W/m²K**	**0,75 W/m²K**	**0,75 W/m²K**
60 mm	**0,64 W/m²K**	**0,64 W/m²K**	**0,65 W/m²K**	**0,63 W/m²K**	**0,64 W/m²K**	**0,64 W/m²K**
70 mm	**0,58 W/m²K**	**0,57 W/m²K**	**0,57 W/m²K**	**0,56 W/m²K**	**0,56 W/m²K**	**0,57 W/m²K**

Der Einfluss der Schrauben-befestigung in Höhe von 0.3 W/m²K ist berücksichtigt.

L'influence de la fixation à vis de 0.3 W/m²K est prise en compte.

The 0.3 W/m²K influence of the screw fixing is taken into account.

Unter 40 mm Glasstärke kann das Dämmprofil nicht eingesetzt werden, da sonst keine optimale Glasfalz-belüftung garantiert werden kann.

A moins de 40 mm d'épaisseur de verre, le profilé isolant ne peut être utilisé car il est alors impossible de garantir une aération optimale de la feuillure à verre.

The insulating profile cannot be used with glass thicknesses under 40 mm, as optimum glazing rebate ventilation cannot otherwise be guaranteed.

VISS SG HI
Ansichtsbreite 60 mm
mit Dämmprofil

U_f-Werte nach EN 10077-2

VISS SG HI
Largeur de face 60 mm
avec gaine isolante

Valeurs U_f selon EN 10077-2

VISS SG HI
Width 60 mm
with insulating core

U_f values according to 10077-2

	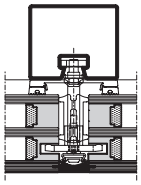	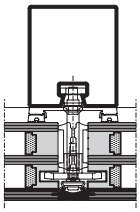	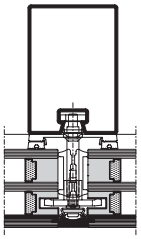	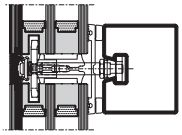	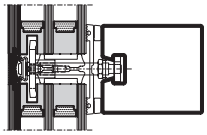	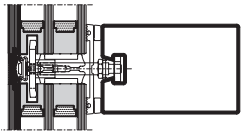
Glas **Verre** **Glass**	Pfosten 60/50 Montant 60/50 Mullion 60/50	Pfosten 60/100 Montant 60/100 Mullion 60/100	Pfosten 60/150 Montant 60/150 Mullion 60/150	Riegel 60/50 Traverse 60/50 Transom 60/50	Riegel 60/100 Traverse 60/100 Transom 60/100	Riegel 60/150 Traverse 60/150 Transom 60/150
50 mm	**0,72 W/m²K**	**0,73 W/m²K**	**0,73 W/m²K**	**0,71 W/m²K**	**0,72 W/m²K**	**0,72 W/m²K**
60 mm	**0,61 W/m²K**	**0,62 W/m²K**	**0,62 W/m²K**	**0,60 W/m²K**	**0,61 W/m²K**	**0,61 W/m²K**
70 mm	**0,56 W/m²K**	**0,60 W/m²K**	**0,60 W/m²K**	**0,50 W/m²K**	**0,50 W/m²K**	**0,50 W/m²K**

Glas **Verre** **Glass**	**76.140** Pfosten 60/180 Montant 60/180 Mullion 60/180	**76.141** Pfosten 60/220 Montant 60/220 Mullion 60/220	**76.142** Pfosten 60/280 Montant 60/280 Mullion 60/280	**76.140** Riegel 60/180 Traverse 60/180 Transom 60/180	**76.141** Riegel 60/220 Traverse 60/220 Transom 60/220	**76.142** Riegel 60/280 Traverse 60/280 Transom 60/280
50 mm	**0,73 W/m²K**	**0,74 W/m²K**	**0,74 W/m²K**	**0,72 W/m²K**	**0,73 W/m²K**	**0,73 W/m²K**
60 mm	**0,62 W/m²K**	**0,62 W/m²K**	**0,62 W/m²K**	**0,61 W/m²K**	**0,61 W/m²K**	**0,61 W/m²K**
70 mm	**0,60 W/m²K**	**0,60 W/m²K**	**0,60 W/m²K**	**0,50 W/m²K**	**0,50 W/m²K**	**0,50 W/m²K**

Der Einfluss der Schrauben-befestigung in Höhe von 0.3 W/m²K ist berücksichtigt.

Unter 40 mm Glasstärke kann das Dämmprofil nicht eingesetzt werden, da sonst keine optimale Glasfalz-belüftung garantiert werden kann.

L'influence de la fixation à vis de 0.3 W/m²K est prise en compte.

A moins de 40 mm d'épaisseur de verre, le profilé isolant ne peut être utilisé car il est alors impossible de garantir une aération optimale de la feuillure à verre.

The 0.3 W/m²K influence of the screw fixing is taken into account.

The insulating profile cannot be used with glass thicknesses under 40 mm, as optimum glazing rebate ventilation cannot otherwise be guaranteed.

VISS SG
Ansichtsbreite 50 mm

U_f-Werte nach EN 10077-2

VISS SG
Largeur de face 50 mm

Valeurs U_f selon EN 10077-2

VISS SG
Width 50 mm

U_f values according to 10077-2

	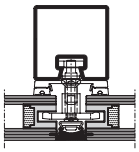	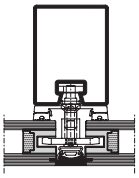	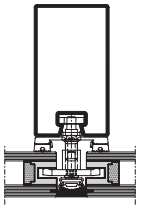	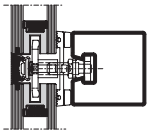	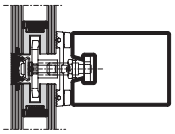	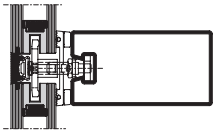
Glas Verre Glass	Pfosten 50/50 Montant 50/50 Mullion 50/50	Pfosten 50/95 Montant 50/95 Mullion 50/95	Pfosten 50/140 Montant 50/140 Mullion 50/140	Riegel 50/50 Traverse 50/50 Transom 50/50	Riegel 50/95 Traverse 50/95 Transom 50/95	Riegel 50/140 Traverse 50/140 Transom 50/140
30 mm	**1,6 W/m²K**	**1,6 W/m²K**	**1,6 W/m²K**	**1,4 W/m²K**	**1,4 W/m²K**	**1,4 W/m²K**
40 mm	**1,4 W/m²K**	**1,4 W/m²K**	**1,4 W/m²K**	**1,2 W/m²K**	**1,3 W/m²K**	**1,3 W/m²K**
50 mm	**1,3 W/m²K**	**1,3 W/m²K**	**1,3 W/m²K**	**1,1 W/m²K**	**1,2 W/m²K**	**1,2 W/m²K**
60 mm	**1,3 W/m²K**	**1,3 W/m²K**	**1,3 W/m²K**	**1,1 W/m²K**	**1,1 W/m²K**	**1,1 W/m²K**
70 mm	**1,2 W/m²K**	**1,2 W/m²K**	**1,2 W/m²K**	**1,0 W/m²K**	**1,1 W/m²K**	**1,1 W/m²K**

Der Einfluss der Schrauben-befestigung in Höhe von 0.3 W/m²K ist berücksichtigt.

L'influence de la fixation à vis de 0.3 W/m²K est prise en compte.

The 0.3 W/m²K influence of the screw fixing is taken into account.

VISS SG
Ansichtsbreite 60 mm

U_f-Werte nach EN 10077-2

VISS SG
Largeur de face 60 mm

Valeurs U_f selon EN 10077-2

VISS SG
Width 60 mm

U_f values according to 10077-2

	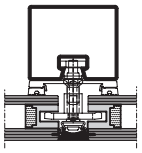	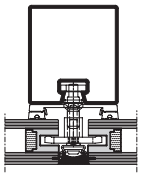	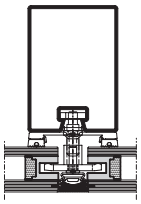	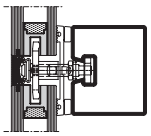	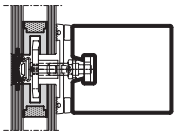	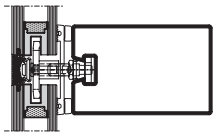
Glas **Verre** **Glass**	Pfosten 60/50 Montant 60/50 Mullion 60/50	Pfosten 60/100 Montant 60/100 Mullion 60/100	Pfosten 60/150 Montant 60/150 Mullion 60/150	Riegel 60/50 Traverse 60/50 Transom 60/50	Riegel 60/100 Traverse 60/100 Transom 60/100	Riegel 60/150 Traverse 60/150 Transom 60/150
30 mm	**1,4 W/m²K**	**1,5 W/m²K**	**1,5 W/m²K**	**1,3 W/m²K**	**1,3 W/m²K**	**1,3 W/m²K**
40 mm	**1,3 W/m²K**	**1,3 W/m²K**	**1,3 W/m²K**	**1,1 W/m²K**	**1,1 W/m²K**	**1,2 W/m²K**
50 mm	**1,2 W/m²K**	**1,2 W/m²K**	**1,2 W/m²K**	**1,0 W/m²K**	**1,0 W/m²K**	**1,1 W/m²K**
60 mm	**1,1 W/m²K**	**1,1 W/m²K**	**1,1 W/m²K**	**0,96 W/m²K**	**0,97 W/m²K**	**0,98 W/m²K**
70 mm	**1,0 W/m²K**	**1,0 W/m²K**	**1,1 W/m²K**	**0,90 W/m²K**	**0,90 W/m²K**	**0,90 W/m²K**

Glas **Verre** **Glass**	**76.140** Pfosten 60/180 Montant 60/180 Mullion 60/180	**76.141** Pfosten 60/220 Montant 60/220 Mullion 60/220	**76.142** Pfosten 60/280 Montant 60/280 Mullion 60/280	**76.140** Riegel 60/180 Traverse 60/180 Transom 60/180	**76.141** Riegel 60/220 Traverse 60/220 Transom 60/220	**76.142** Riegel 60/280 Traverse 60/280 Transom 60/280
50 mm	**1,2 W/m²K**	**1,2 W/m²K**	**1,2 W/m²K**	**1,1 W/m²K**	**1,1 W/m²K**	**1,1 W/m²K**
60 mm	**1,1 W/m²K**	**1,1 W/m²K**	**1,1 W/m²K**	**0,98 W/m²K**	**0,98 W/m²K**	**0,98 W/m²K**
70 mm	**1,1 W/m²K**	**1,1 W/m²K**	**1,1 W/m²K**	**0,90 W/m²K**	**0,90 W/m²K**	**0,90 W/m²K**

Der Einfluss der Schrauben-befestigung in Höhe von 0.3 W/m²K ist berücksichtigt.

L'influence de la fixation à vis de 0.3 W/m²K est prise en compte.

The 0.3 W/m²K influence of the screw fixing is taken into account.

VISS Basic SG
Ansichtsbreiten 50/60 mm

U_f-Werte nach EN 10077-2

VISS Basic SG
Largeurs de face 50/60 mm

Valeurs U_f selon EN 10077-2

VISS Basic SG
Widths 50/60 mm

U_f values according to 10077-2

	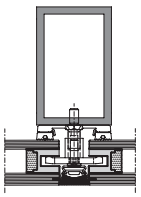	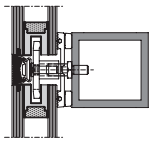	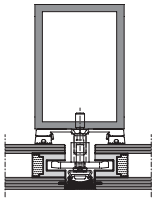	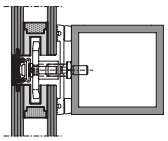
Glas **Verre** **Glass**	Pfosten 50/80/4 Montant 50/80/4 Mullion 50/80/4	Riegel 50/50/4 Traverse 50/50/4 Transom 50/50/4	Pfosten 60/80/4 Montant 60/80/4 Mullion 60/80/4	Riegel 60/60/4 Traverse 60/60/4 Transom 60/60/4
50 mm	**1,1 W/m²K**	**1,3 W/m²K**	**1,2 W/m²K**	**0,71 W/m²K**
60 mm	**1,1 W/m²K**	**1,3 W/m²K**	**1,1 W/m²K**	**0,61 W/m²K**
70 mm	**1,0 W/m²K**	**1,2 W/m²K**	**1,1 W/m²K**	**0,54 W/m²K**

Der Einfluss der Schrauben-befestigung in Höhe von 0.30 W/m²K ist berücksichtigt.

L'influence de la fixation à vis de 0.30 W/m²K est prise en compte.

The 0.30 W/m²K influence of the screw fixing is taken into account.

VISS SEMI SG FASSADEN

STRUCTURAL GLAZING FASSADEN

VISS SEMI SG FAÇADES

STRUCTURAL GLAZING FAÇADES



SCHÜCO
Stahlsysteme
JANSEN

VISS Semi SG Fassade

- CE-Kennzeichnung nach EN 13830
- Betonung der horizontalen oder vertikalen Linien
- Erhöht die Transparenz der Fassade
- Glasstösse mit einer Silikonfuge von nur 20 mm
- Ansichtsbreiten 50 und 60 mm
- Zweifach- und Dreifach-Isolierglas Glasstärken bis 30 - 70 mm
- Kombinierbar mit der VISS Fassade sowie VISS Basic
- Einfache Realisierung von Ganzglas-Ecklösungen
- Mechanische Fixierung der Gläser - kein Verkleben notwendig

Von der Planung bis zur Realisierung verlangt die Umsetzung von VISS Semi Ganzglasfassaden ein optimales Zusammenspiel zwischen dem ausführenden Metallbau-Fachbetrieb und dem Glaslieferanten. Die nachfolgende Dokumentation soll nützliche Hinweise zur Umsetzung eines Projektes mit VISS Semi SG geben. Sie versteht sich jedoch als Empfehlung ohne Anspruch auf Vollständigkeit.

Façade VISS Semi SG

- Marquage CE selon EN 13830
- Accentuation des lignes horizontales ou verticales
- Accroît la transparence de la façade
- Étanchéité grâce à un joint silicone de seulement 20 mm
- Largeurs de face 50 et 60 mm
- Verre isolant double ou triple, épaisseurs de verre jusqu'à 30 à 70 mm
- Combinable avec les façades VISS et VISS Basic
- Réalisation simple d'angles tout verre
- Fixation mécanique des vitres - inutile de coller

De l'étude à la réalisation, la mise en œuvre des façades entièrement vitrées VISS SG exige une coordination optimale entre l'atelier spécialisé de construction métallique exécutant et le fournisseur de vitrages. La documentation suivante a pour but de fournir des conseils utiles pour la réalisation d'un projet avec VISS Semi SG. Elle a cependant uniquement valeur de recommandation sans prétendre être exhaustive.

VISS Semi SG façade

- CE marking in accordance with EN 13830
- Emphasis of horizontal or vertical lines
- Increases the degree of transparency of the façade
- Glass joints with a silicone joint of just 20 mm
- Face widths of 50 and 60 mm
- Double and triple insulating glass thicknesses of up to 30 - 70 mm
- Can be combined with the VISS façade as well as VISS Basic
- Easy implementation of all-glass corner solutions
- Mechanical fixing of the glass - no bonding required

From design to implementation, the construction of VISS Semi all-glass façades calls for optimum levels of co-operation between the specialist metal fabrication company carrying out the work and the glass supplier. The purpose of this documentation is to provide useful information regarding the implementation of a project involving VISS Semi SG. However, the documentation is designed as a recommendation. It does not claim to be complete.

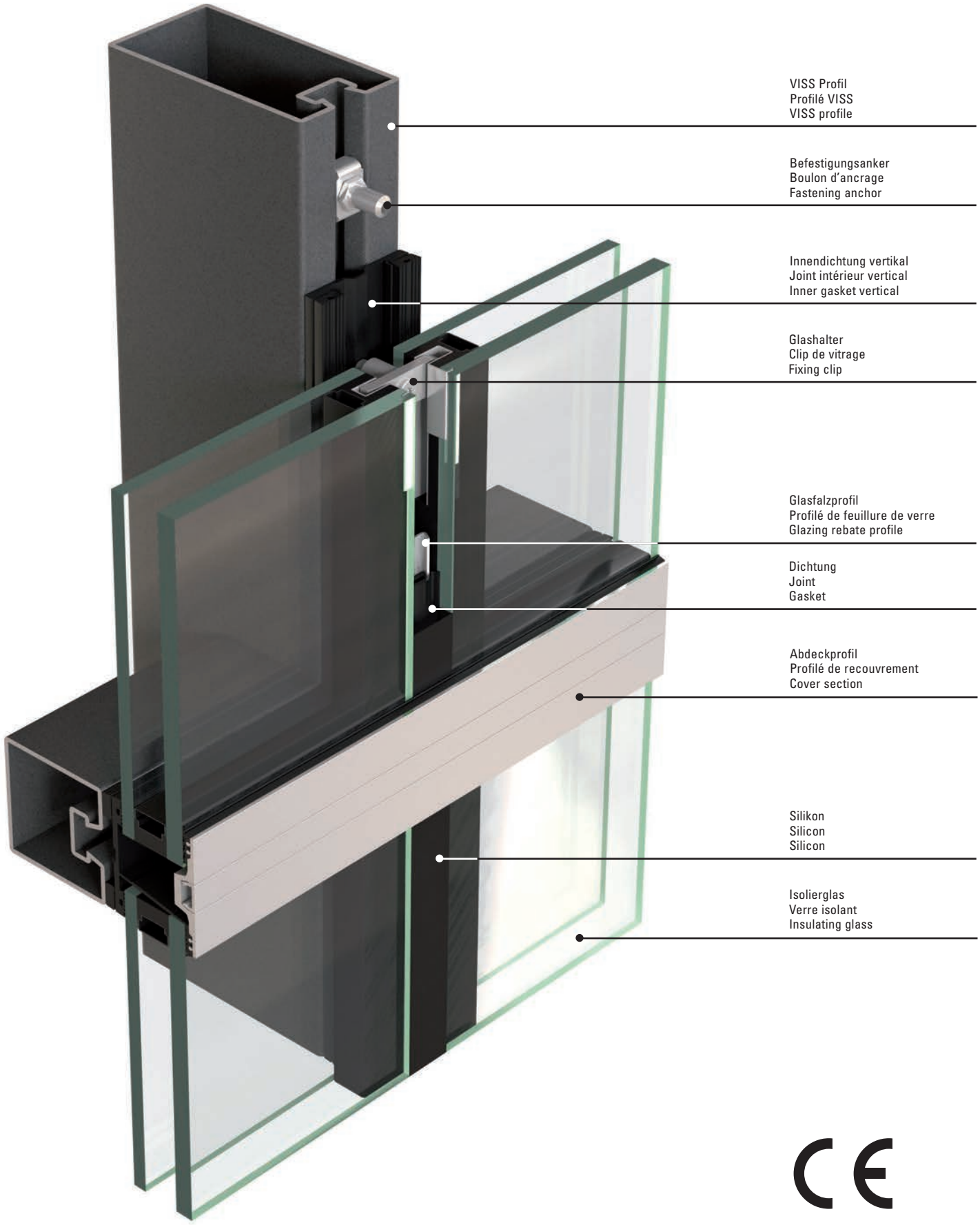
VISS Profil
Profilé VISS
VISS profile
Befestigungsanker
Boulon d'ancrage
Fastening anchor
Innendichtung vertikal
Joint intérieur vertical
Inner gasket vertical
Glashalter
Clip de vitrage
Fixing clip
Glasfalzprofil
Profilé de feuillure de verre
Glazing rebate profile
Dichtung
Joint
Gasket
Abdeckprofil
Profilé de recouvrement
Cover section
Silikon
Silicon
Silicon
Isolierglas
Verre isolant
Insulating glass

CE

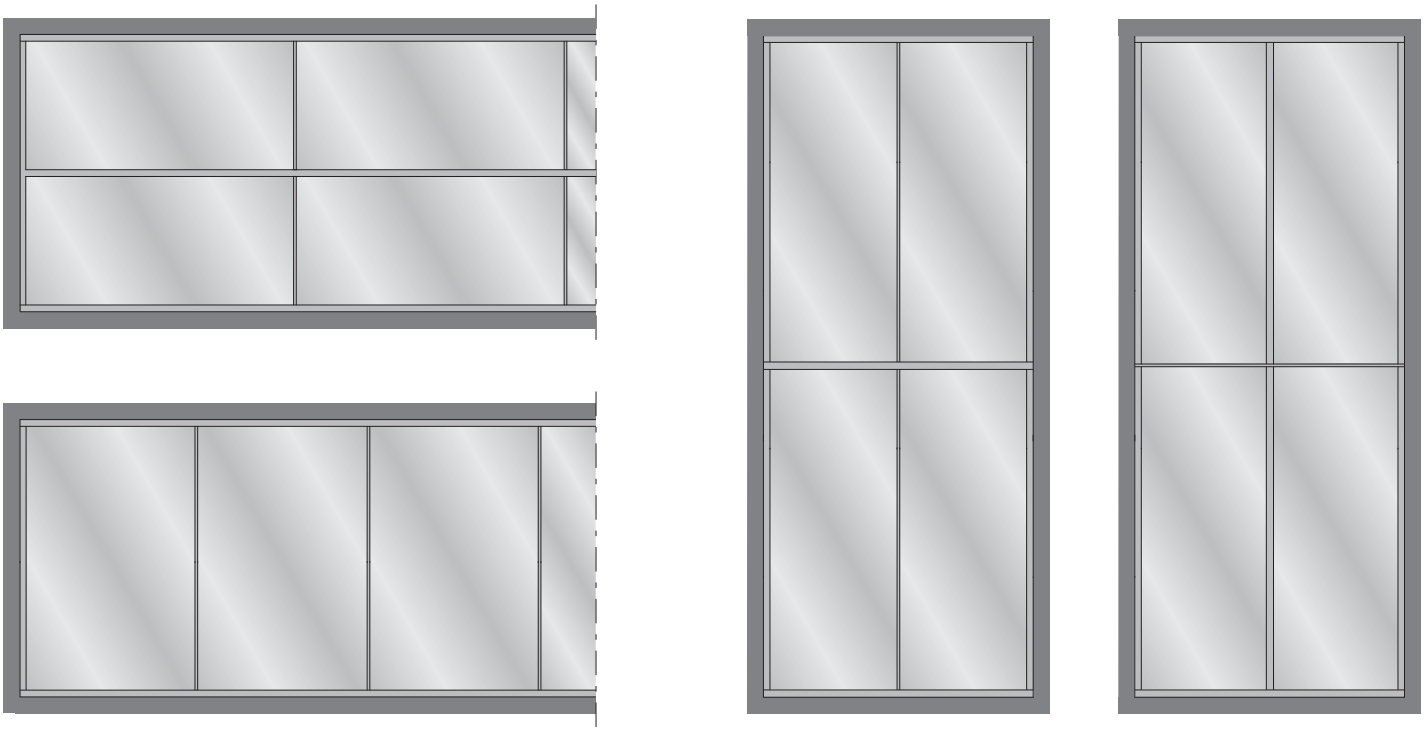

	Prüfungen (Prüfnorm) Essais (Norme d'essai) Tests (Test standard)	Klassifizierungs-Norm Norme de classification Classification standard	Werte Valeurs Values
	Schlagregendichtheit (EN 12155) Etanchéité à la pluie battante (EN 12155) Watertightness (EN 12155)	**EN 12154**	RE 1200
	Widerstand bei Windlast (EN 12179) Résistance à la pression du vent (EN 12179) Resistance to wind load (EN 12179)	**EN 13116**	Bemessungslast 2 kN/m² Charge de calcul 2 kN/m² Designed load 2 kN/m²
	Luftdurchlässigkeit (EN 12153) Perméabilité à l'air (EN 12153) Air permeability (EN 12153)	**EN 12152**	Klasse AE Classe AE Class AE
	Wärmedurchgangskoeffizient (EN 13947) Transmission thermique (EN 13947) Thermal production (EN 13947)	**EN ISO 10077-2**	ab U_f > 0.84 W/m²K dès U_f > 0.84 W/m²K from U_f > 0.84 W/m²K
	Stossfestigkeit Résistance au chocs Impact strength	**EN 14019**	Klasse E5 / I5 Classe E5 / I5 Class E5 / I5
	Technische Regeln für die Verwendung von absturzsichernden Verglasungen Règlement technique pour la sécurité anti-chute des vitrages The technical regulations for protecting glazing against falling out	**TRAV**	Kategorie A, C2, C3 Catégorie A, C2, C3 Category A, C2, C3



Sie haben die Möglichkeit, diesen Katalog als PDF-Datei herunterzuladen. www.jansen.com

Vous avez la possibilité de télécharger ce catalogue sous forme de fichier PDF. www.janen.com

You can download this manual as a PDF file. www.jansen.com

VISS Semi SG basiert auf der bewährten VISS Systemlösung und kann in den Ansichtsbreiten 50 mm und 60 mm realisiert werden. Hierbei können die Deckleisten sowohl horizontal als auch vertikal angeordnet werden.

Die Dimensionierung und Festlegung des Glasaufbaus ist mit dem Glaslieferanten aufgrund der objektbezogenen Vorgaben abzuklären. Die Ausbildung und Positionierung der örtlichen Glashalterungen im Isolierglas sowie deren Abstände untereinander ist ebenfalls mit dem Glaslieferant abstimmen.

Richtwert für die Abstände der Glashalter 300 bis 600 mm.

Die Mindestabmessungen der U-Profile im Glas sind zwingend einzuhalten und mit dem Glaslieferanten abzustimmen.

VISS Semi SG se base sur le système éprouvé VISS et peut être réalisé dans les largeurs de face de 50 mm et 60 mm. Les baguettes peuvent être ordonnées horizontalement comme verticalement.

Le dimensionnement et la composition du vitrage doivent être déterminés en accord avec le fournisseur de vitrage en raison des prescriptions relatives à l'objet concerné. La formation et le positionnement des supports de verre dans le vitrage isolant et les distances entre eux doivent également être déterminés en accord avec le fournisseur du vitrage.

Valeur indicative pour les distances entre clips de vitrage 300 à 600 mm.

Les dimensions minimales des profilés en U dans le verre doivent être impérativement respectées et fixées en accord avec le fournisseur de vitrage.

VISS Semi SG is based on the tried-and-tested VISS system solution and can be constructed with face widths of 50 mm and 60 mm. The cover caps can be arranged both horizontally and vertically here.

The dimensions and specification of the glass composition must be clarified with the glass supplier based on the project-specific requirements. The design and position of the glazing clips in the insulating glass, as well as the spacing between them, must also be agreed with the glass supplier.

Guide value for the distances between glazing clips is 300 to 600 mm.

The minimum dimensions for the U-shaped profiles in the glass must be strictly adhered to and agreed with the glass supplier.

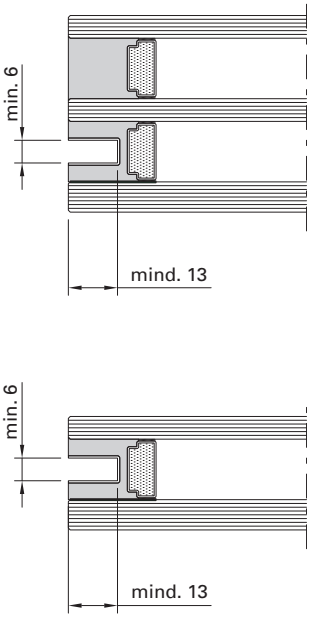

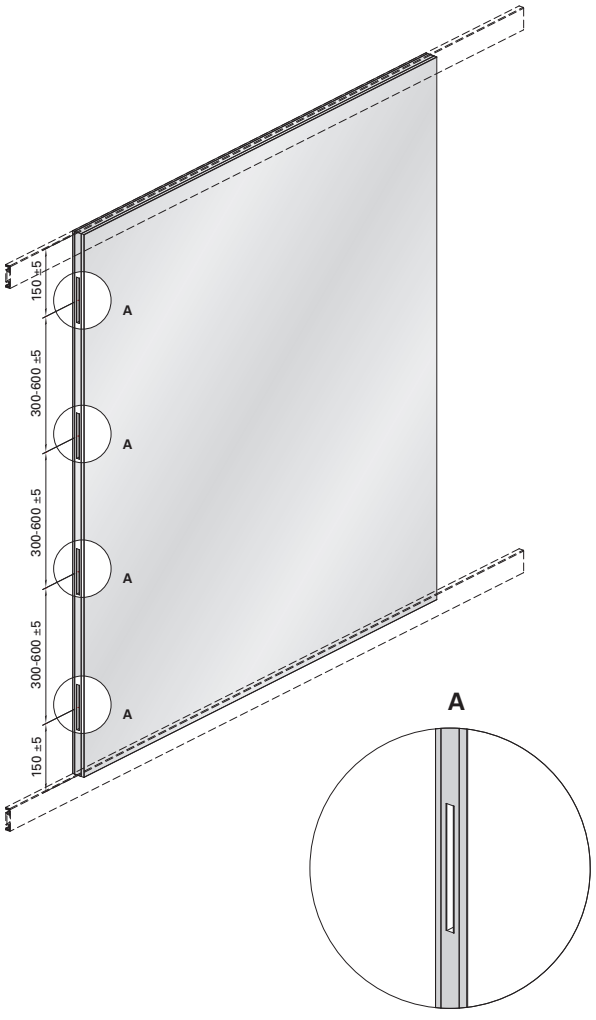

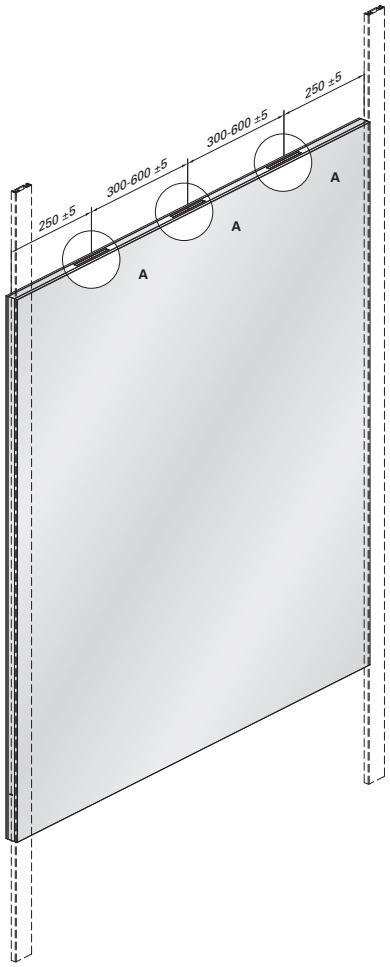

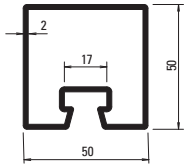

76.694
76.694 Z

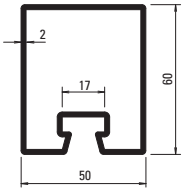

76.671
76.671 Z

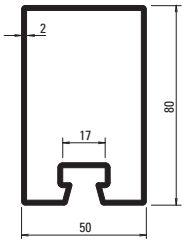

76.696
76.696 Z

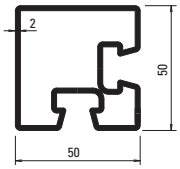

76.094
76.094 GV+GC

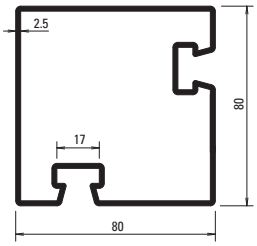

76.096
76.096 GV+GC

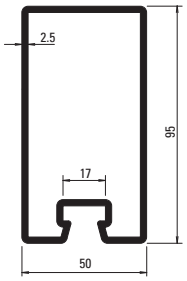

76.697
76.697 Z

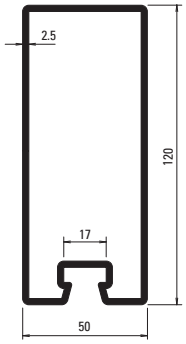

76.679
76.679 Z

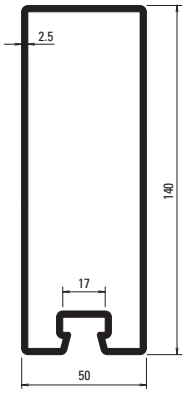

76.666
76.666 Z

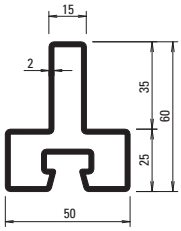

76.114
76.114 GV+GC

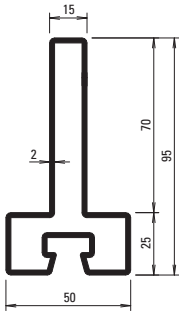

76.115
76.115 GV+GC

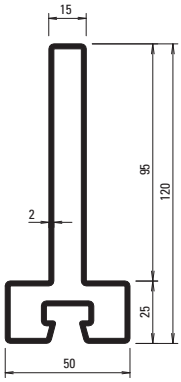

76.116
76.116 GV+GC

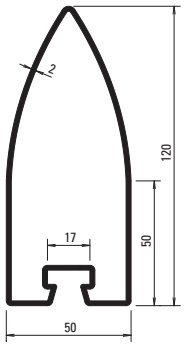

76.105
76.105 GV+GC

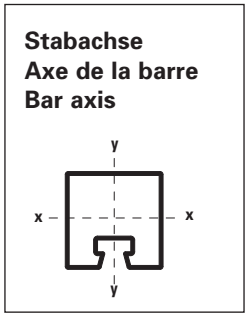

Profil-Nr.	G kg/m	F cm²	Ix cm⁴	Wx cm³	Iy cm⁴	Wy cm³	U m²/m	L mm
76.094	4,090	5,21	15,20	5,90	15,20	5,90	0,280	6000
76.096	6,000	7,64	68,50	16,79	68,53	16,79	0,391	6000
76.105	5,190	6,62	97,55	13,62	22,71	9,08	0,338	6000
76.666	7,910	10,1	240,0	32,10	43,50	17,40	0,412	6500
76.671	3,860	4,90	23,2	7,20	17,30	6,90	0,260	6500
76.679	7,120	9,07	162,0	25,20	37,90	15,20	0,373	6500
76.694	3,500	4,50	15,0	5,70	14,80	5,90	0,240	6500
76.696	4,450	5,70	48,4	11,50	21,80	8,70	0,300	6500
76.697	6,100	7,90	92,0	17,90	31,00	12,40	0,330	6500
76.114	3,820	4,87	15,36	4,14	9,79	3,91	0,251	6000
76.115	4,920	6,27	54,76	9,31	10,38	4,15	0,321	6000
76.116	5,710	7,27	105,00	14,31	10,81	4,32	0,371	6000

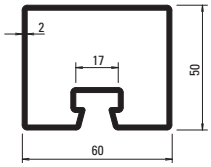

76.695
76.695 Z

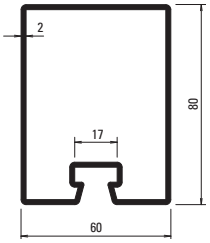

76.678
76.678 Z

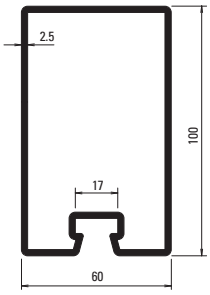

76.684
76.684 Z

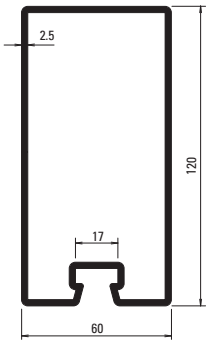

76.698
76.698 Z

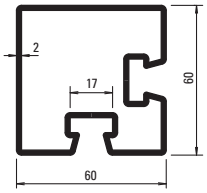

76.095

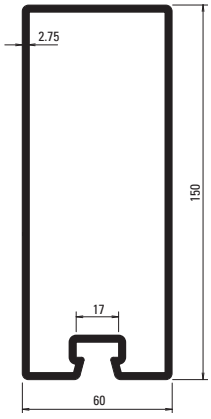

76.667
76.667 Z

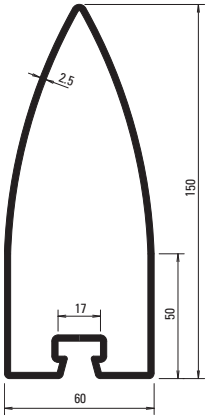

76.100

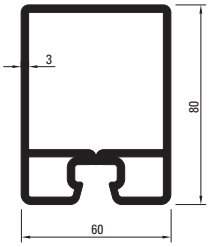

76.143 Z

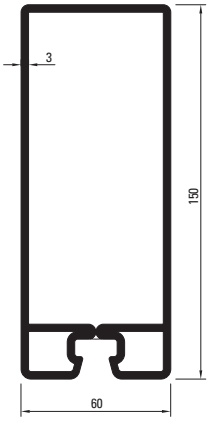

76.144 Z

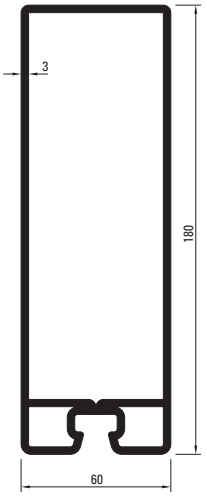

76.140 Z

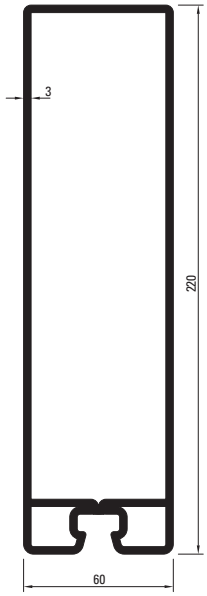

76.141 Z

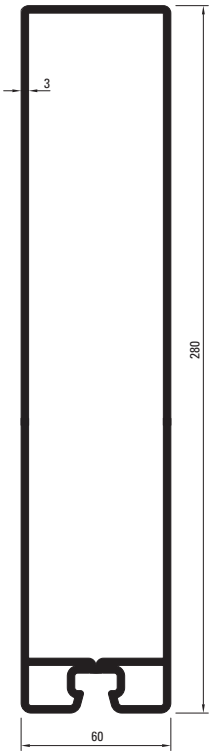

76.142 Z

Profil-Nr.	G kg/m	F cm^2	Ix cm^4	Wx cm^3	Iy cm^4	Wy cm^3	U m^2/m	L mm
76.095	4,750	6,05	27,2	8,56	27,17	8,56	0,311	6000
76.100	7,840	9,98	231,8	26,07	47,87	15,96	0,409	6000
76.667	9,530	12,10	343,0	43,00	75,10	25,00	0,452	6500
76.678	4,800	6,11	53,9	12,60	33,20	11,10	0,320	6500
76.684	6,730	8,57	114,0	21,30	48,30	16,10	0,352	6500
76.695	3,800	4,90	17,6	6,70	22,80	7,60	0,260	6500
76.698	7,500	9,67	183,0	28,30	55,50	18,50	0,400	6500
76.140 Z	13,040	16,61	621,8	61,77	95,44	31,81	0,516	8000
76.141 Z	14,920	19.01	1046,2	85,16	114,95	38,36	0,596	8000
76.142 Z	17,750	22,61	1964,8	126,37	144,22	48,07	0,716	10000
76.143 Z	8.340	10.62	71.71	17.17	45.32	15.11	0.316	6500
76.144 Z	11.630	14.82	347.15	44.36	79.16	26.39	0.456	6500

Deckprofile 50 mm

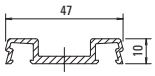

407.800

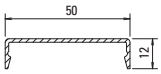

407.860

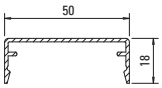

407.861

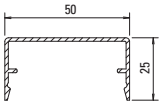

407.862

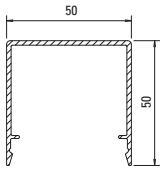

407.863

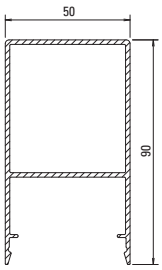

407.864

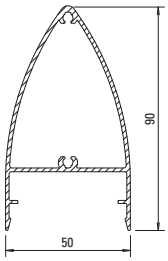

407.914

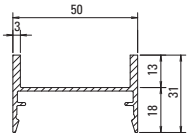

407.900

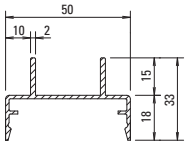

407.911

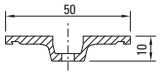

407.821



407.823

Deckprofile Edelstahl

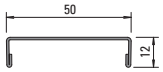

400.860

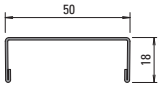

400.861

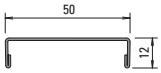

400.862

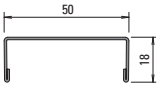

400.863

Deckprofile 60 mm

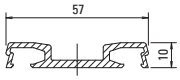

407.802

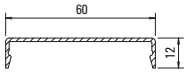

407.865

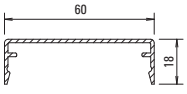

407.866

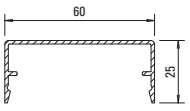

407.867

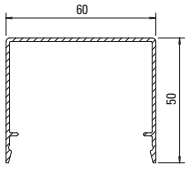

407.868

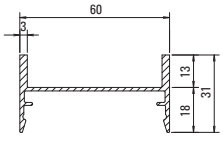

407.901

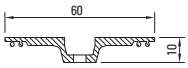

407.822



407.823

VISS Semi SG HI
Pfosten-Detail
Ansichtsbreite 50 mm

VISS Semi SG HI
Détail de la montant
Largeur de face 50 mm

VISS Semi SG HI
Detail of mullion
Width 50 mm

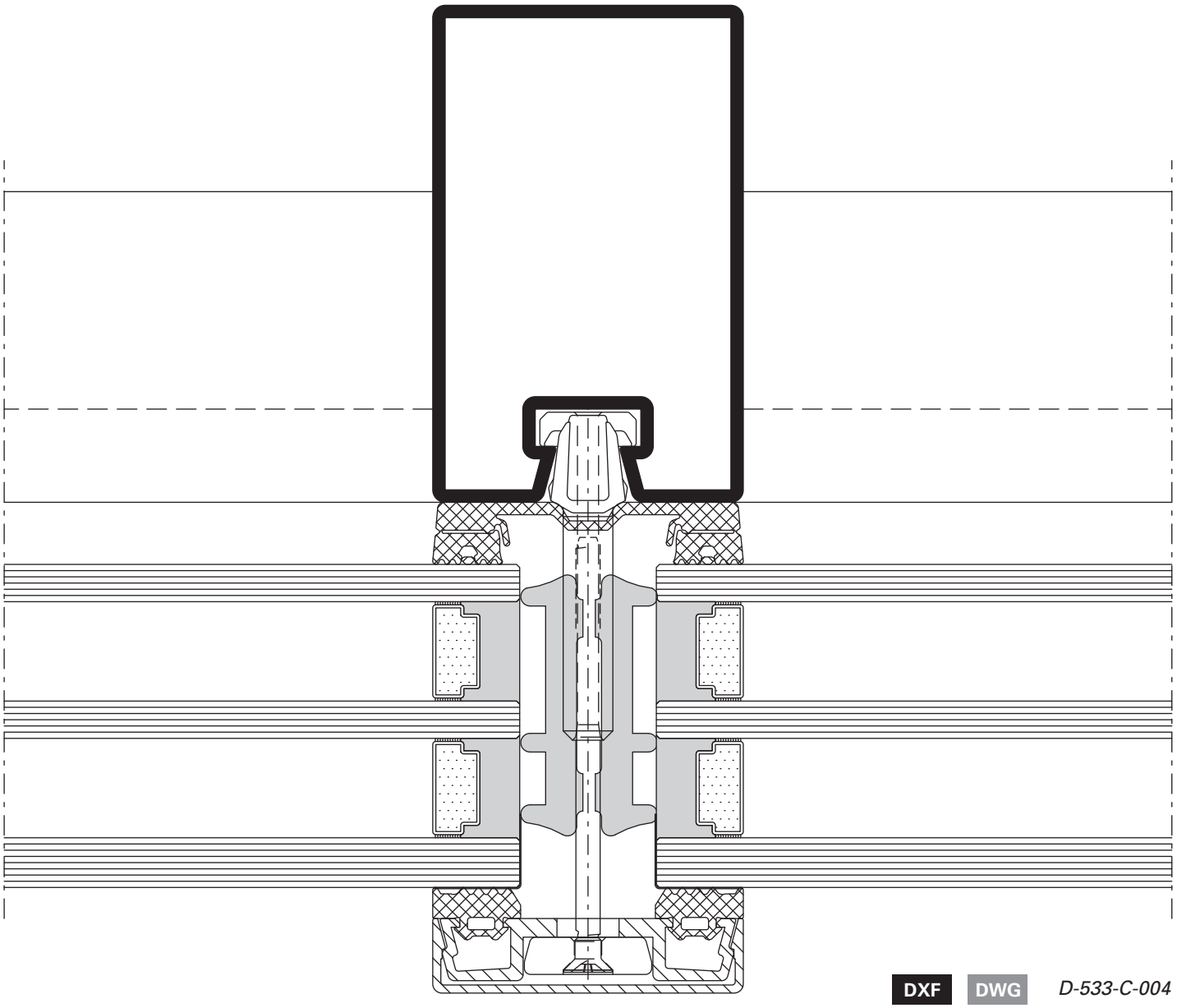

DXF **DWG** *D-533-C-004*

VISS Semi SG HI
Riegel-Detail
Ansichtsbreite 50 mm

VISS Semi SG HI
Détail de la traverse
Largeur de face 50 mm

VISS Semi SG HI
Detail of transom
Width 50 mm

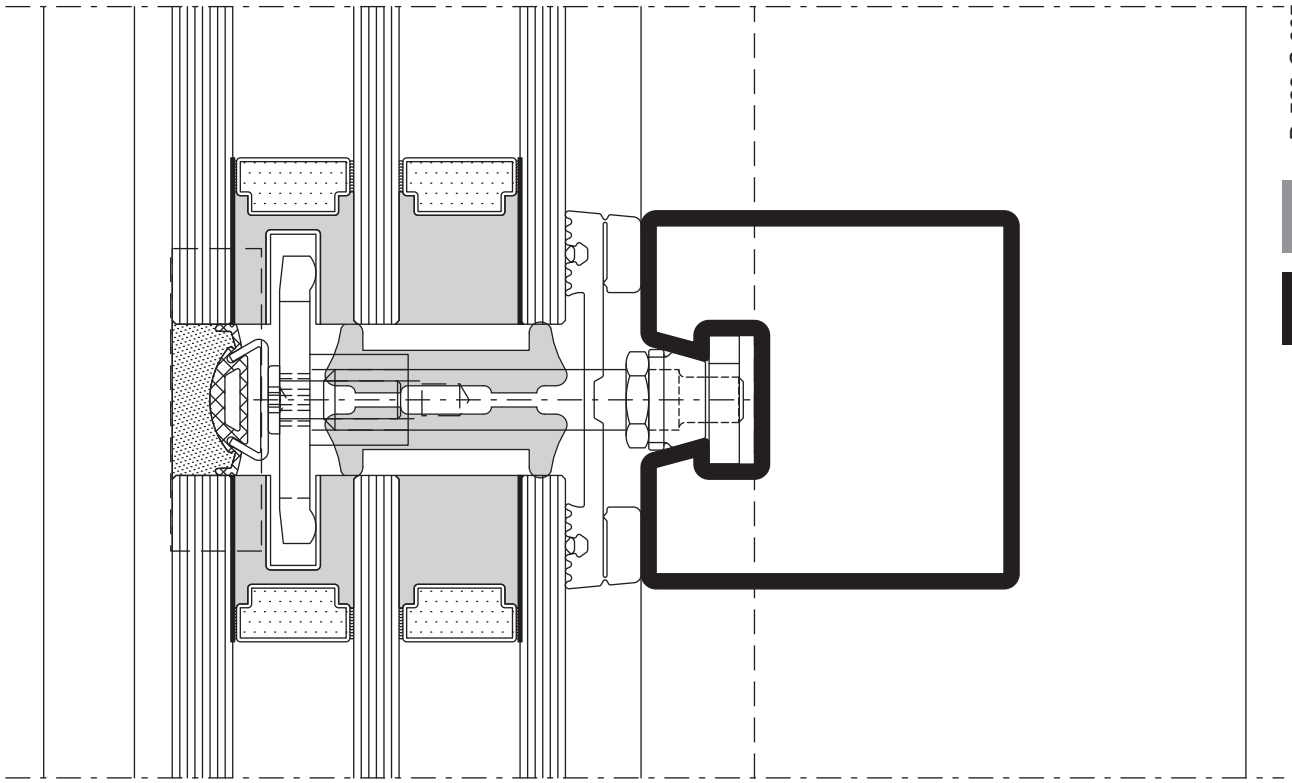

D-533-C-005

DWG

DXF

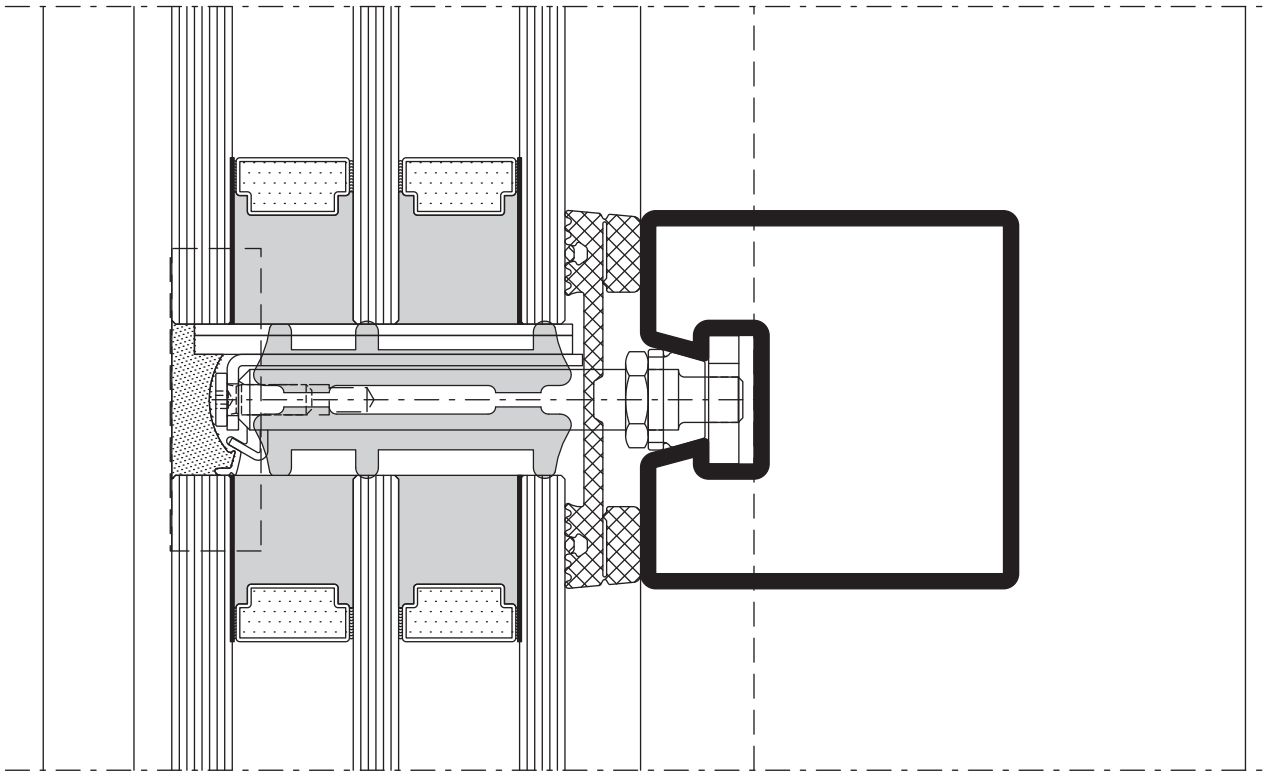

D-533-C-006

DWG

DXF

VISS Semi SG HI
Pfosten-Detail
Ansichtsbreite 50 mm

VISS Semi SG HI
Détail de la montant
Largeur de face 50 mm

VISS Semi SG HI
Detail of mullion
Width 50 mm

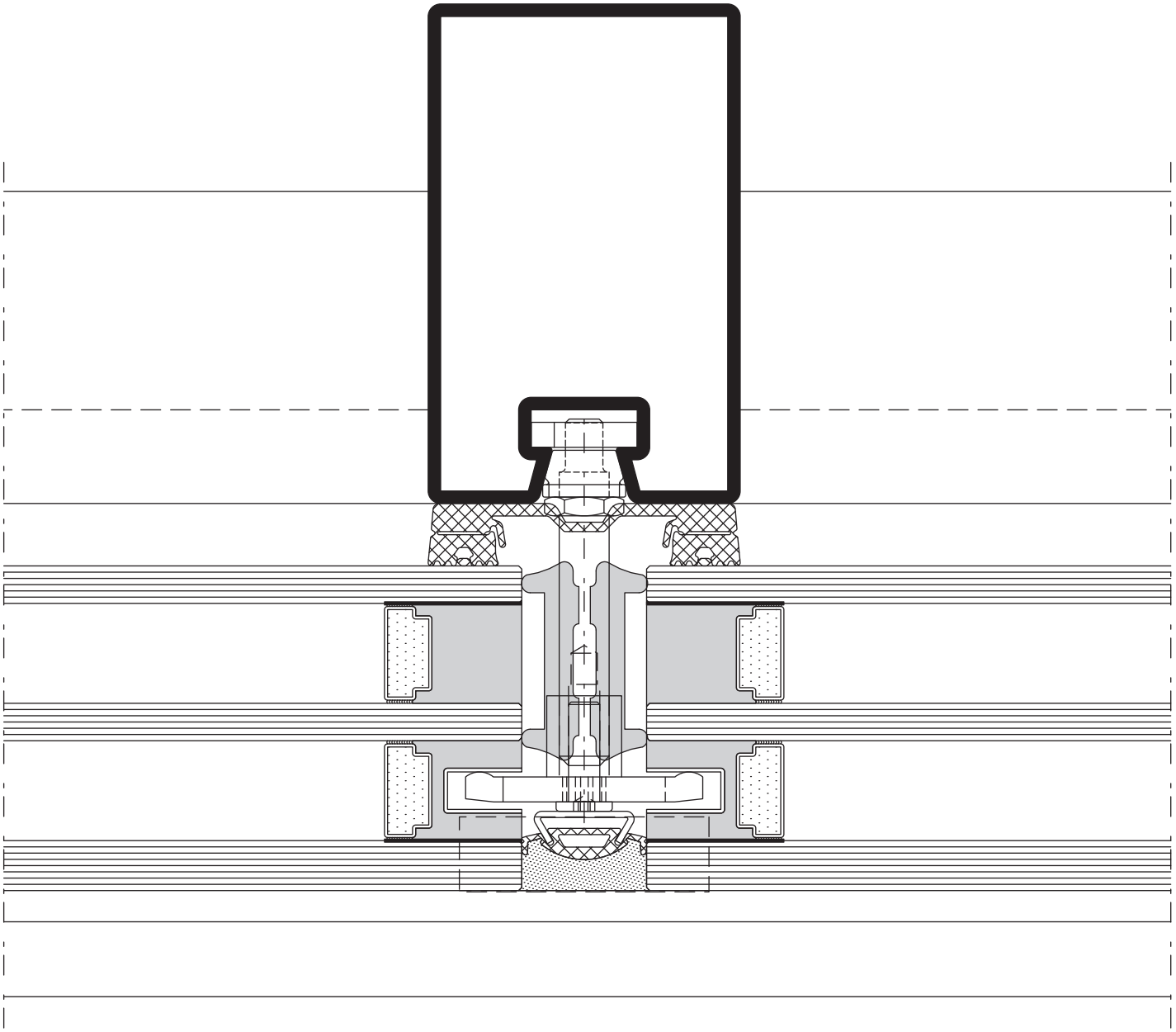

DXF DWG *D-533-C-010*

VISS Semi SG HI
Riegel-Detail
Ansichtsbreite 50 mm

VISS Semi SG HI
Détail de la traverse
Largeur de face 50 mm

VISS Semi SG HI
Detail of transom
Width 50 mm

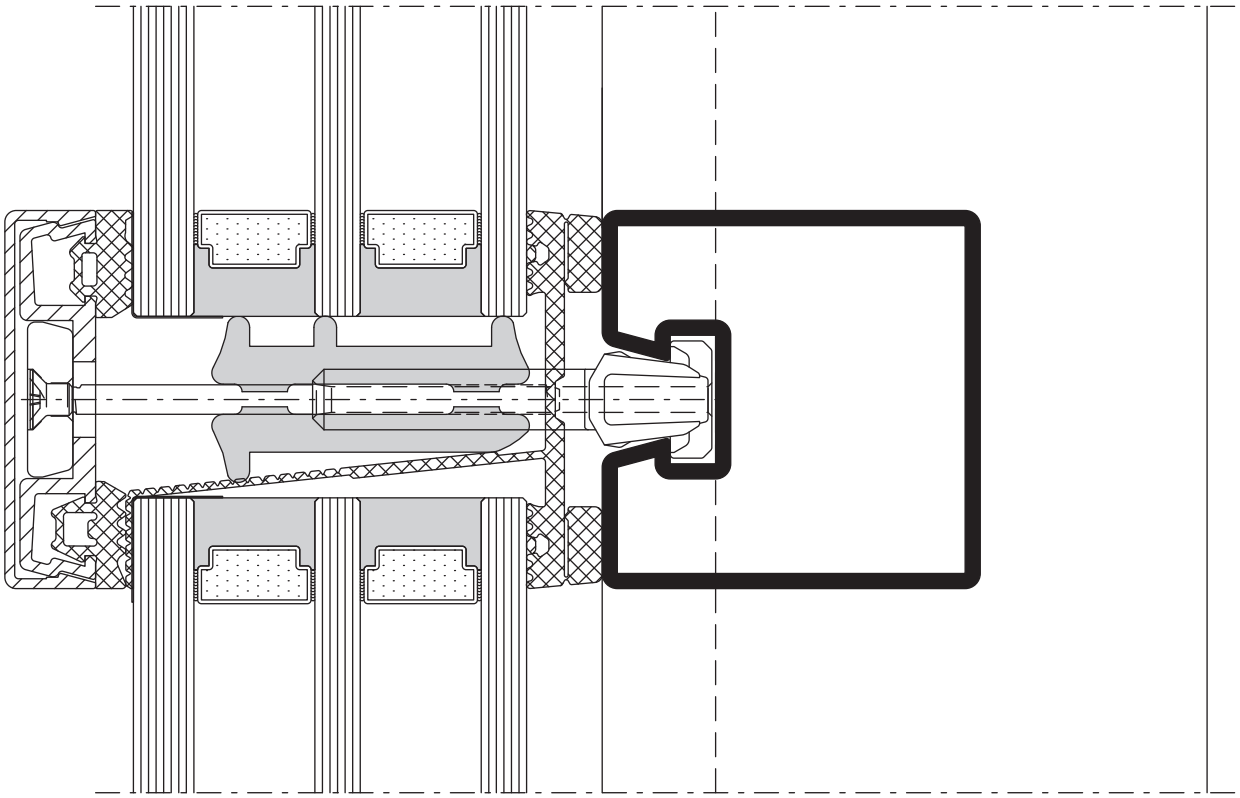

D-533-C-011

DWG

DXF

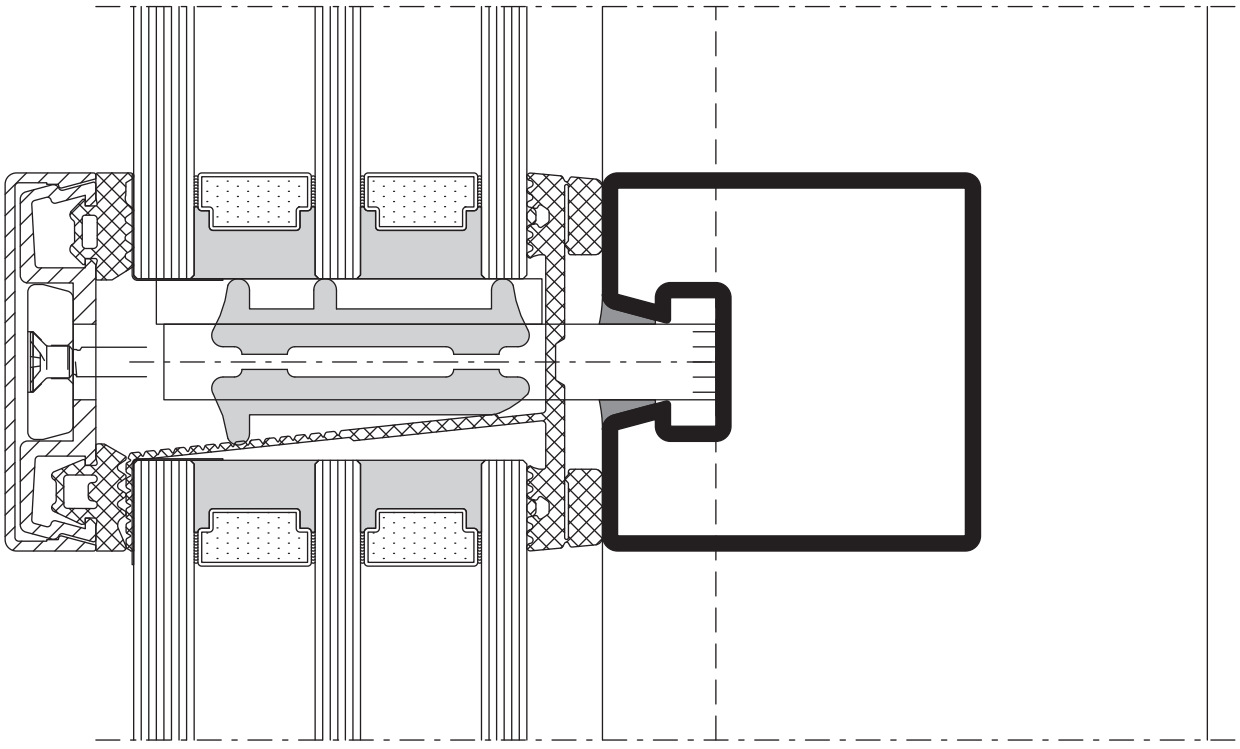

D-533-C-012

DWG

DXF

VISS Semi SG
Pfosten-Detail
Segmentverglasung 50 mm

VISS Semi SG
Détail de la montant
Vitrage segmenté 50 mm

VISS Semi SG
Detail of mullion
Segmental glazing 50 mm

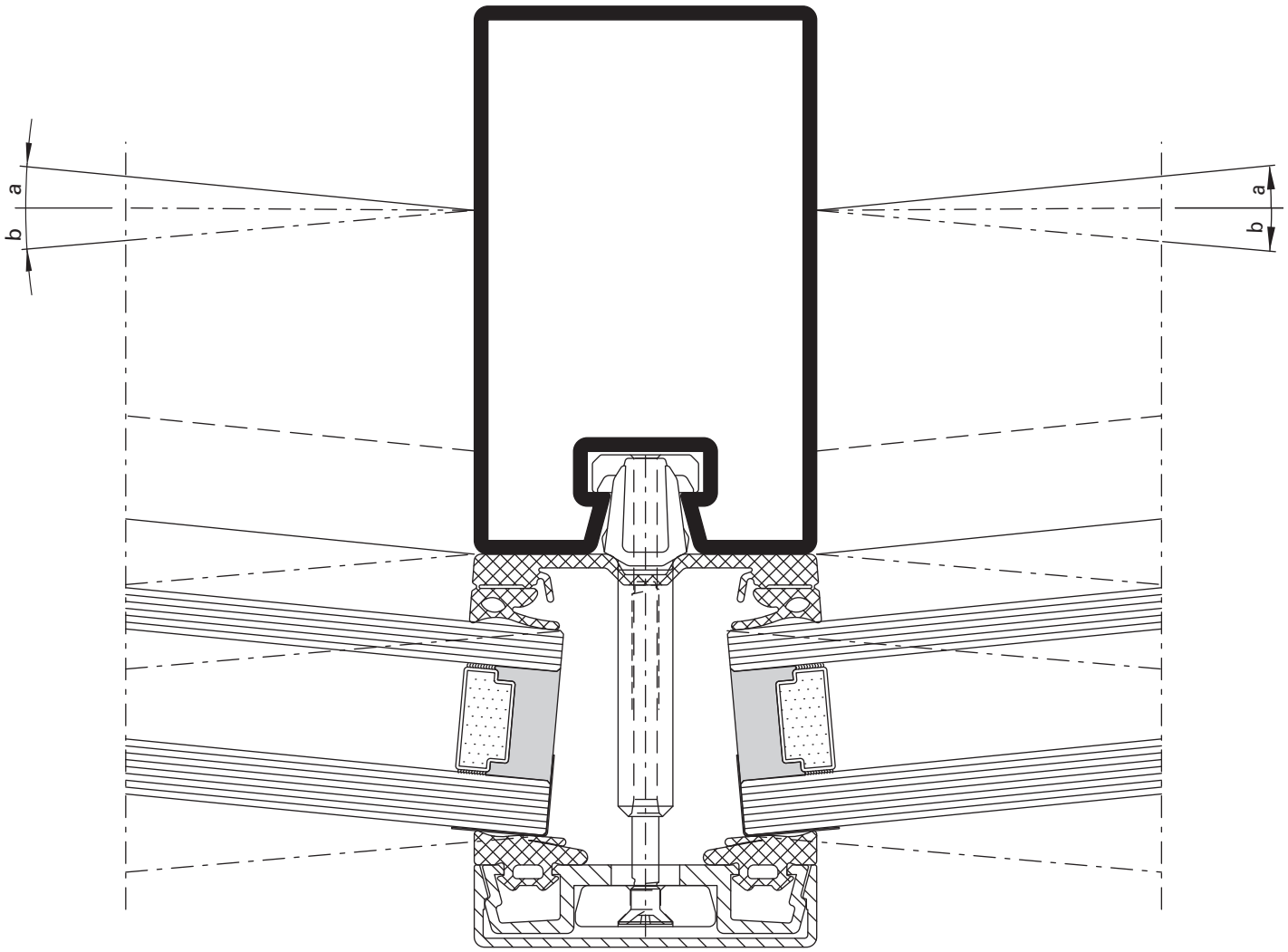

DXF DWG *D-533-C-013*

α β	Füllelement-dicke	x (max) mm	y (min) mm
0 – 5°	20 – 45 mm	16	5
5 – 10°	20 – 35 mm	18	3
10 – 15°	20 – 24 mm	18	3

α β	Epaisseur du remplissage	x (max) mm	y (min) mm
0 – 5°	20 – 45 mm	16	5
5 – 10°	20 – 35 mm	18	3
10 – 15°	20 – 24 mm	18	3

α β	Thickness of glass/panel	x (max) mm	y (min) mm
0 – 5°	20 – 45 mm	16	5
5 – 10°	20 – 35 mm	18	3
10 – 15°	20 – 24 mm	18	3

VISS Semi SG
Pfosten-Detail
Segmentverglasung 50 mm

VISS Semi SG
Détail de la montant
Vitrage segmenté 50 mm

VISS Semi SG
Detail of mullion
Segmental glazing 50 mm

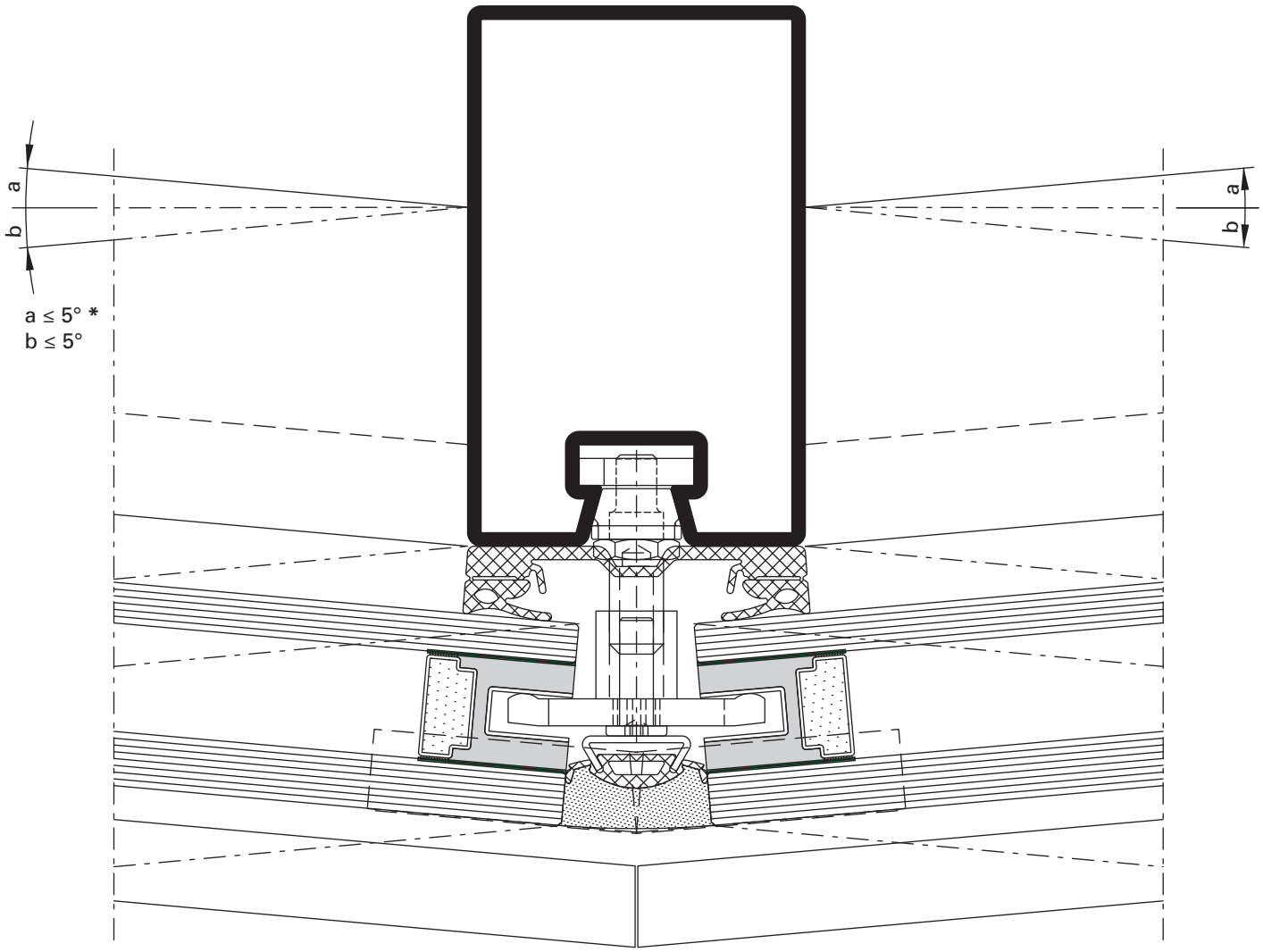

DXF DWG *D-533-C-014*

*** Hinweis**
Dies gilt für Füllelementstärken von 30 - 70 mm bzw. für 2- und 3-fach Verglasungen.

*** Remarque**
Cela est applicable pour les épaisseurs d'élément de remplissage de 30 à 70 mm et pour les vitrages doubles et triples.

*** Note**
This applies to infill unit thicknesses of 30-70 mm and to double and triple glazing.

VISS Semi SG
Pfosten-Detail
Ansichtsbreite 50 mm

VISS Semi SG
Détail de la montant
Largeur de face 50 mm

VISS Semi SG
Detail of mullion
Width 50 mm

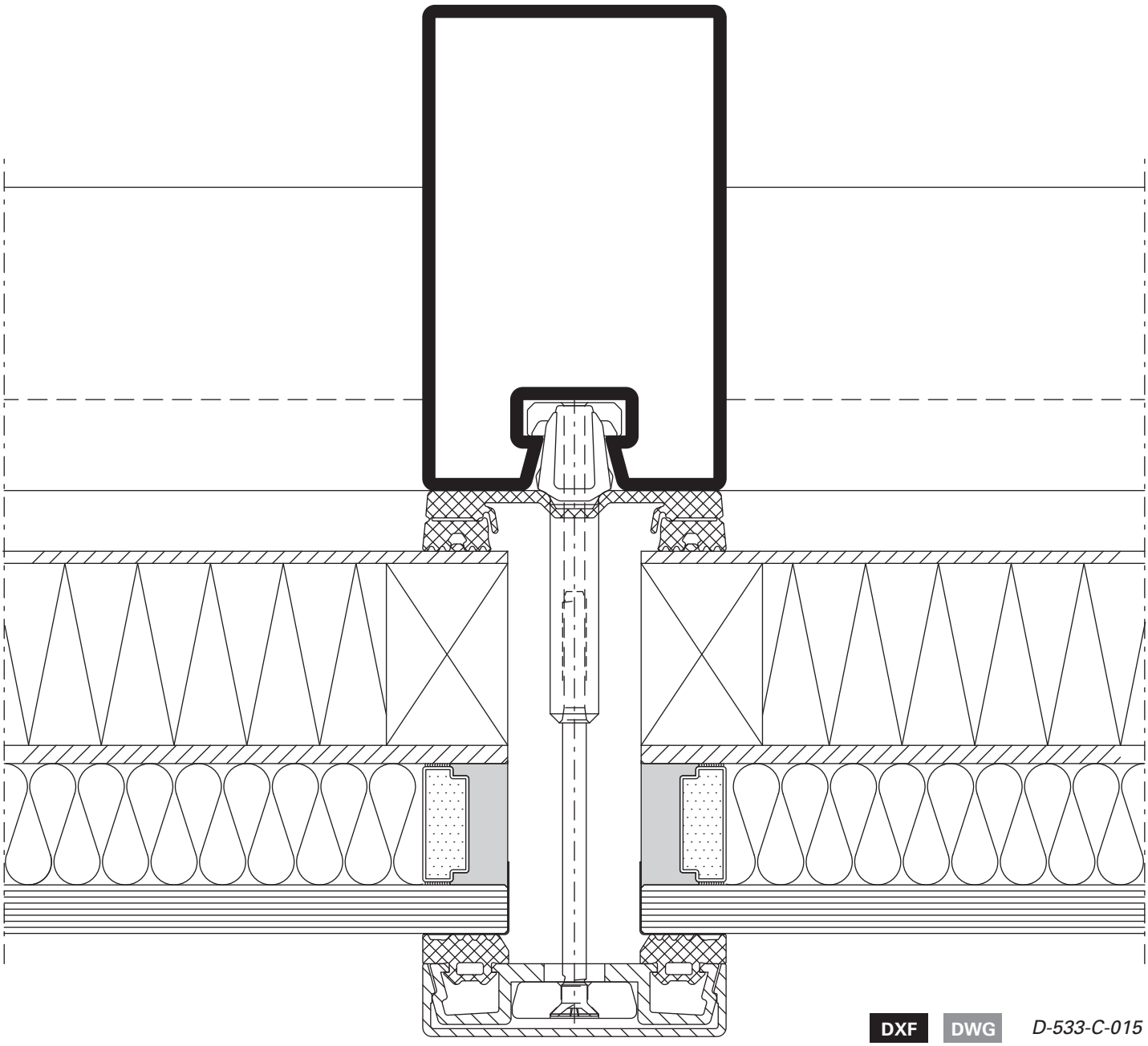

DXF DWG *D-533-C-015*

VISS Semi SG
Pfosten-Detail
Ansichtsbreite 50 mm

VISS Semi SG
Détail de la montant
Largeur de face 50 mm

VISS Semi SG
Detail of mullion
Width 50 mm

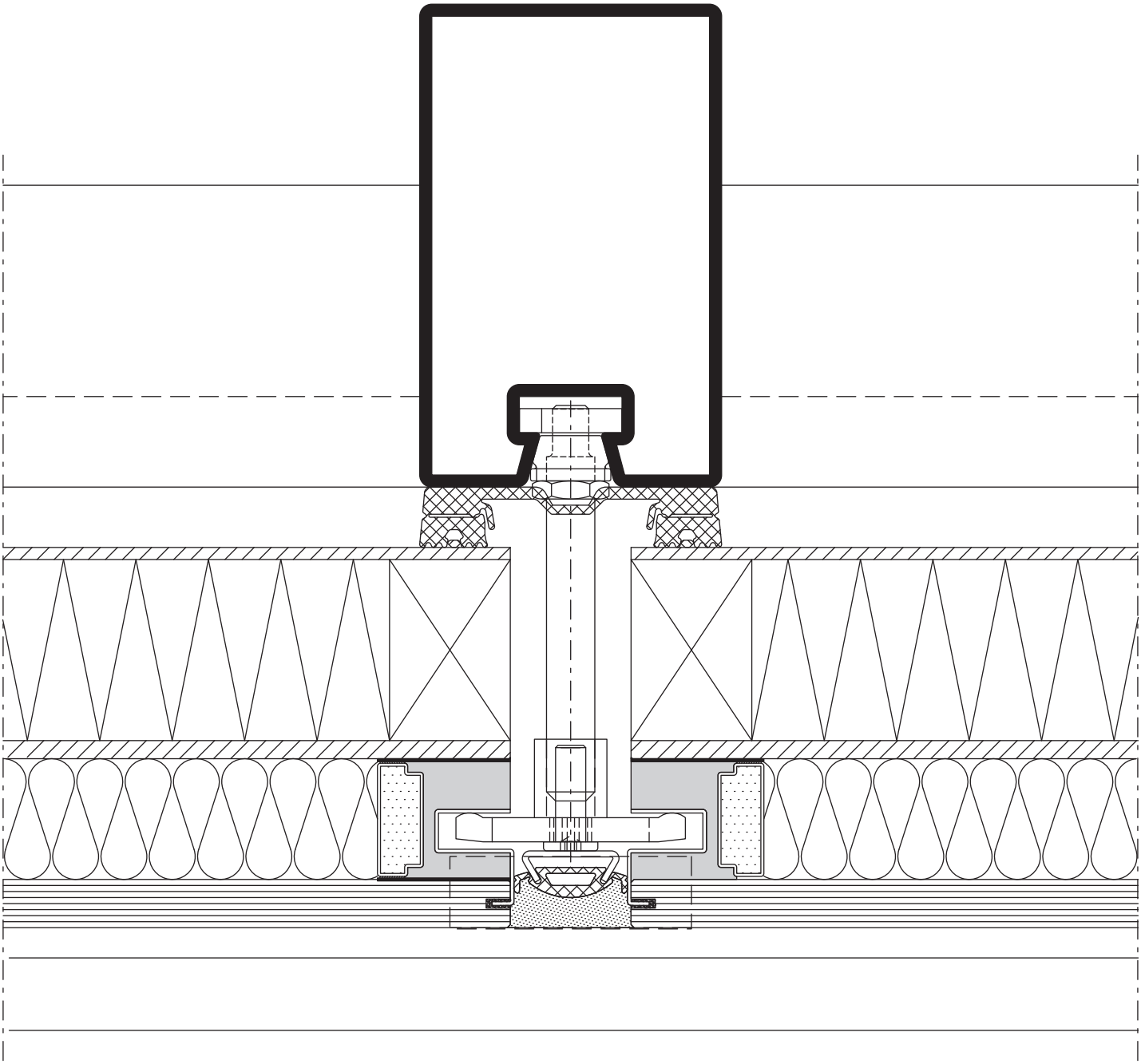

DXF DWG *D-533-C-016*

VISS Basic Semi SG
Ansichtsbreite 50 mm
Schraubbolzen

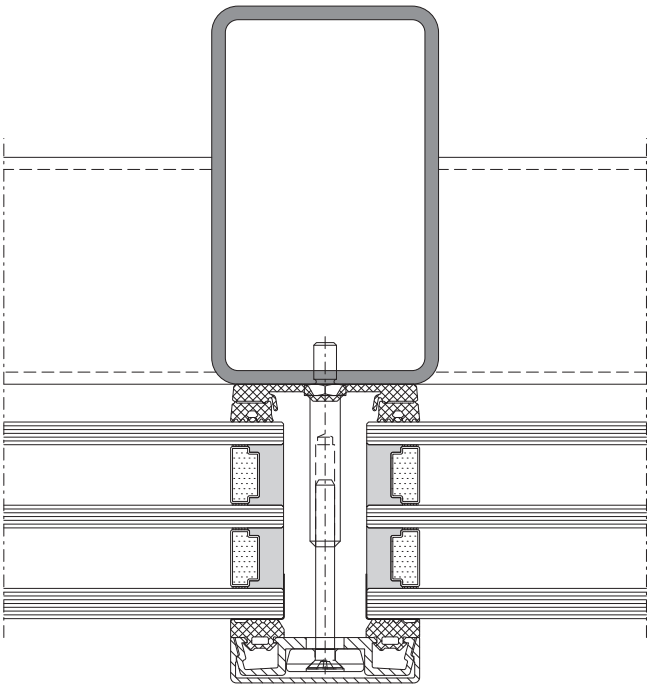

DXF **DWG** *D-534-C-004*

VISS Basic Semi SG
Largeur de face 50 mm
Goujon à visser

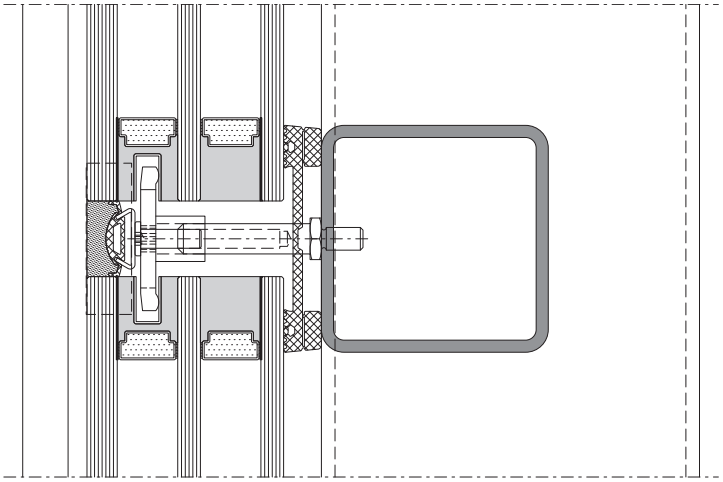

DXF **DWG** *D-534-C-005*

VISS Basic Semi SG
Width 50 mm
Screw bolt

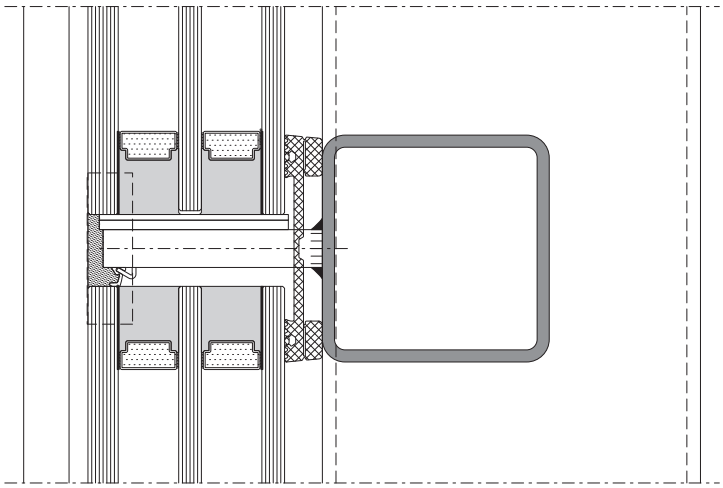

DXF **DWG** *D-534-C-006*

VISS Basic Semi SG
Ansichtsbreite 50 mm
Schraubbolzen

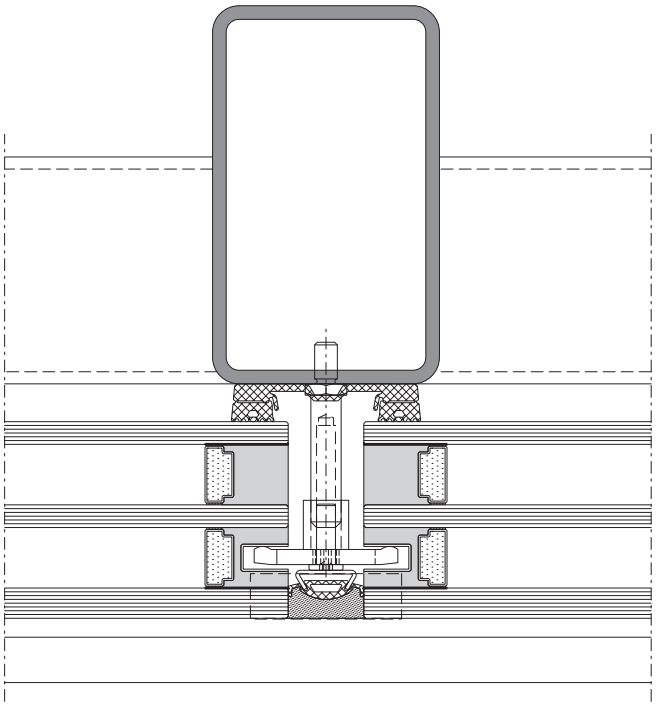

DXF DWG *D-534-C-010*

VISS Basic Semi SG
Largeur de face 50 mm
Goujon à visser

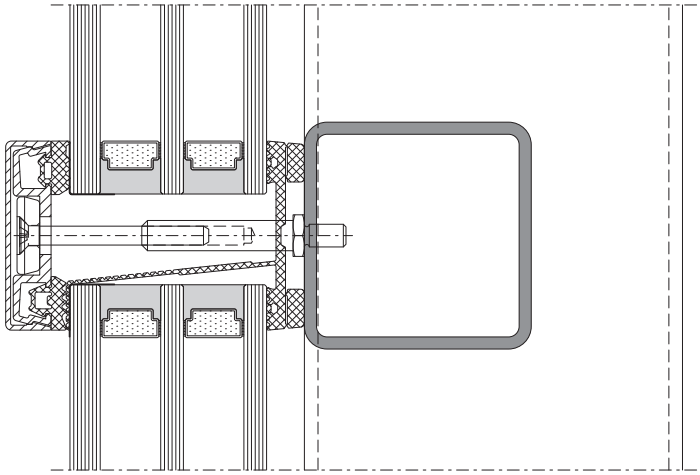

DXF DWG *D-534-C-011*

VISS Basic Semi SG
Width 50 mm
Screw bolt

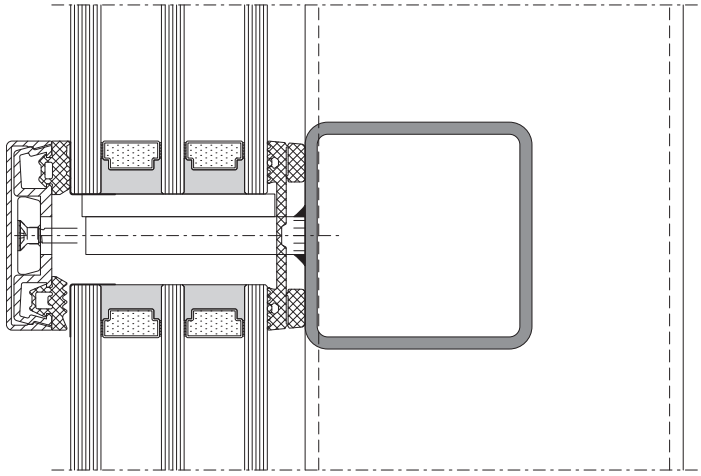

DXF DWG *D-534-C-012*

VISS Basic Semi SG
Ansichtsbreite 50 mm
Schweissbolzen

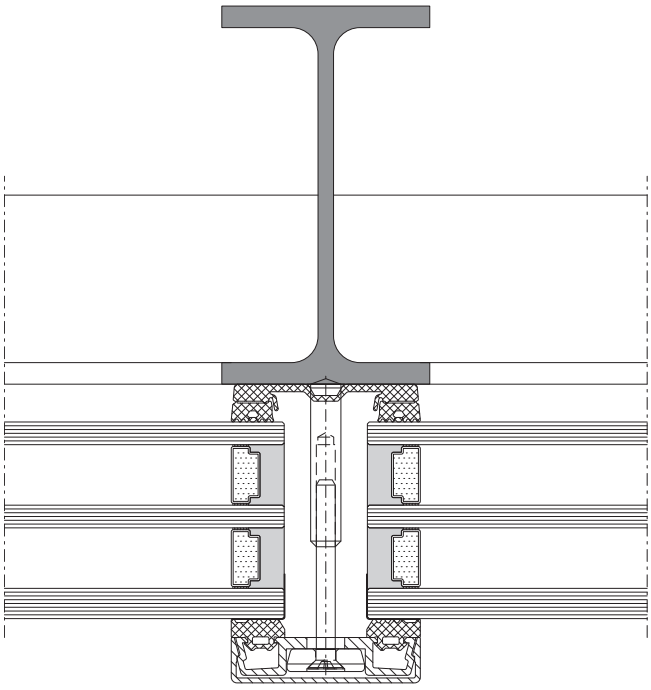

DXF **DWG** *D-535-C-004*

VISS Basic Semi SG
Largeur de face 50 mm
Goujon à souder

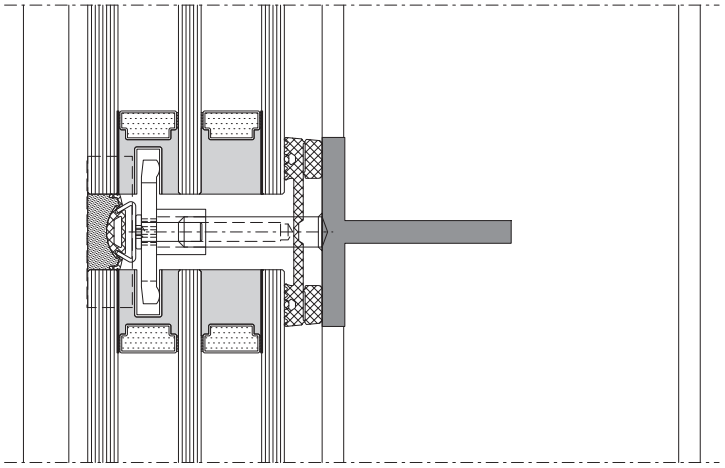

DXF **DWG** *D-535-C-005*

VISS Basic Semi SG
Width 50 mm
Welding stud

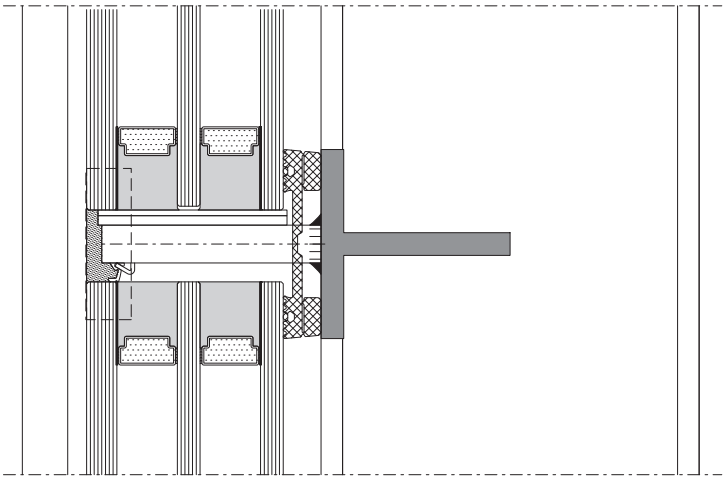

DXF **DWG** *D-535-C-006*

VISS Basic Semi SG
Ansichtsbreite 50 mm
Schweissbolzen

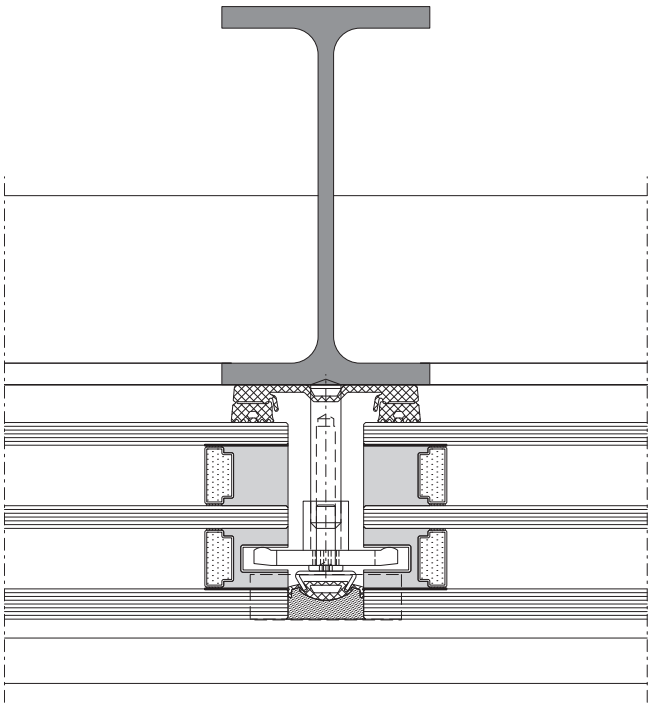

DXF DWG *D-535-C-010*

VISS Basic Semi SG
Largeur de face 50 mm
Goujon à souder

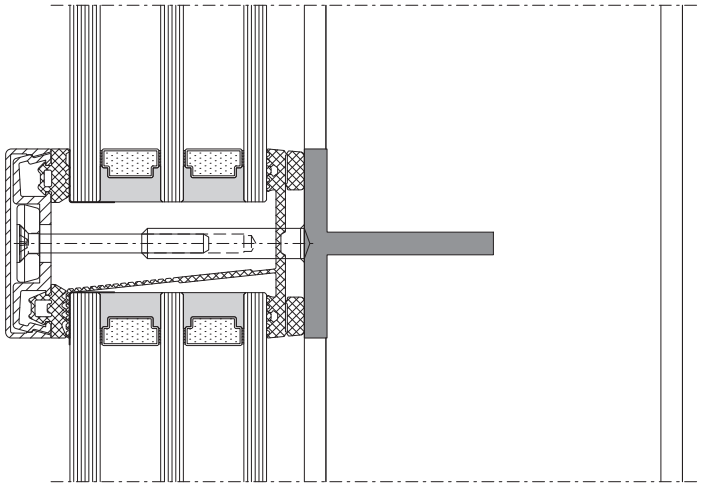

DXF DWG *D-535-C-011*

VISS Basic Semi SG
Width 50 mm
Welding stud

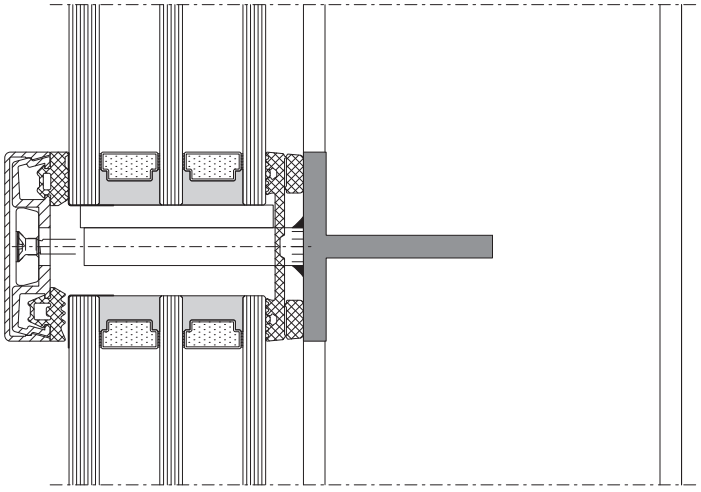

DXF DWG *D-535-C-012*

VISS Semi SG
Ansichtsbreite 60 mm

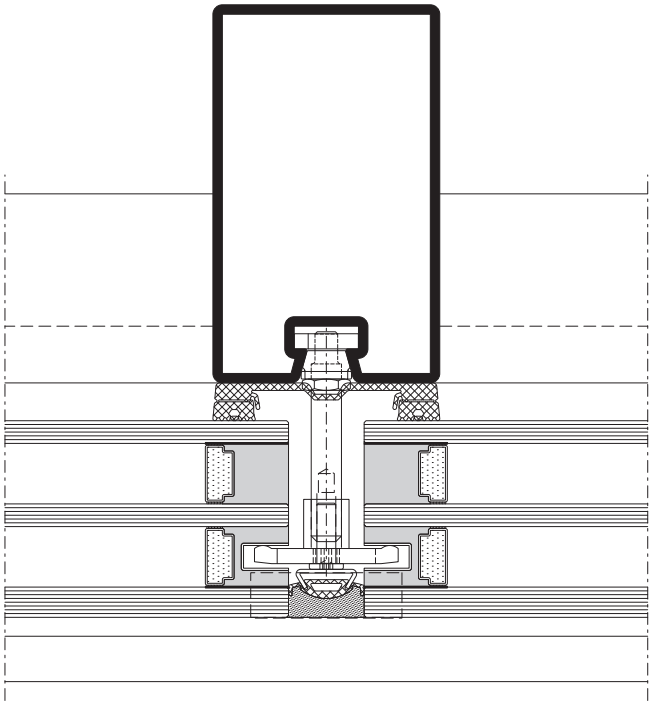

DXF DWG *D-633-C-010*

VISS Semi SG
Largeur de face 60 mm

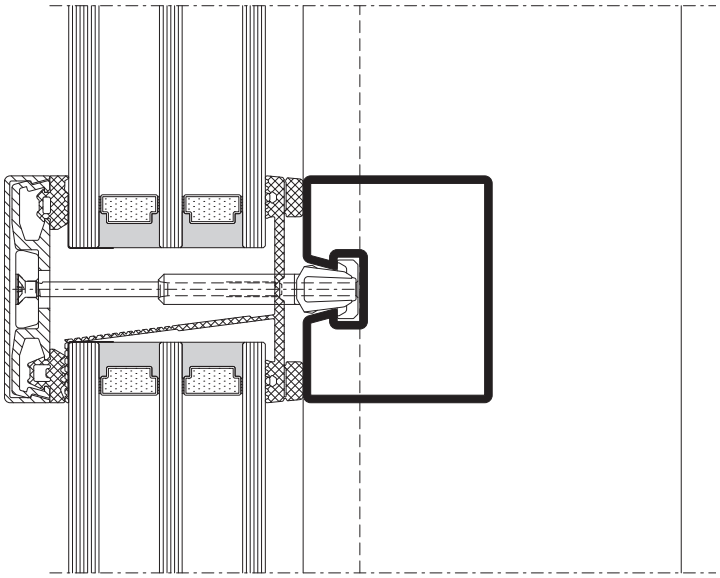

DXF DWG *D-633-C-011*

VISS Semi SG
Width 60 mm

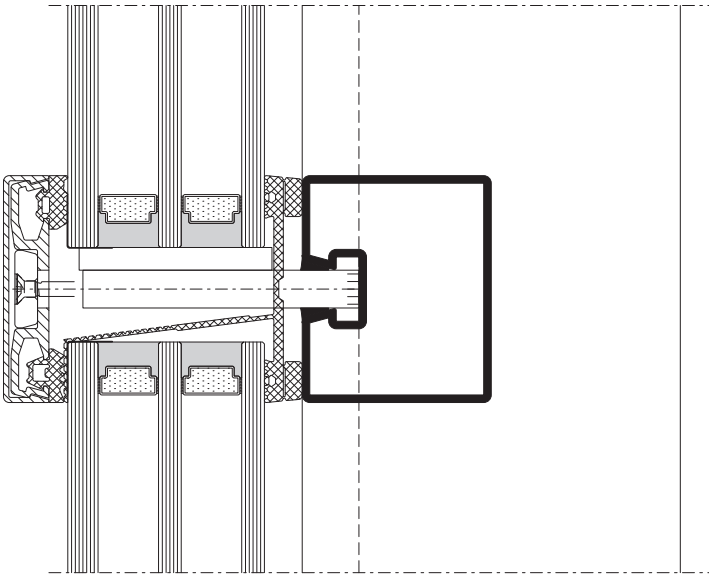

DXF DWG *D-633-C-012*

VISS Semi SG
Ansichtsbreite 60 mm

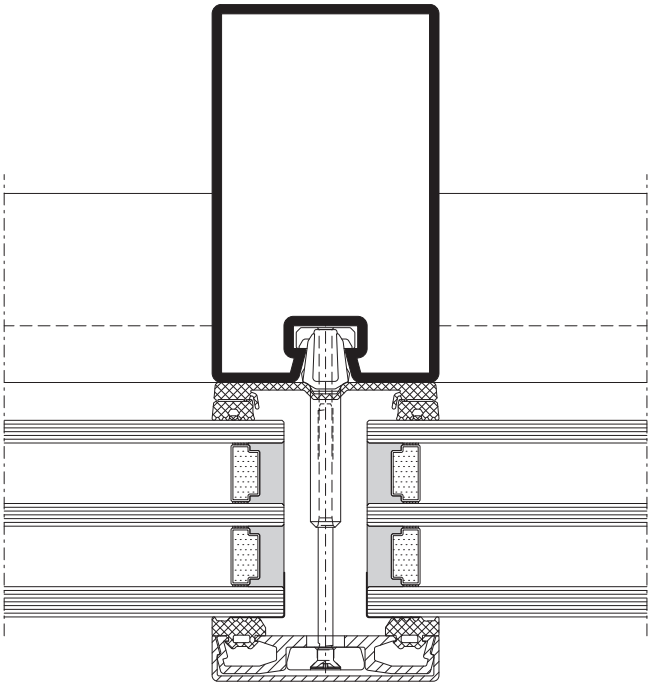

DXF **DWG** *D-633-C-004*

VISS Semi SG
Largeur de face 60 mm

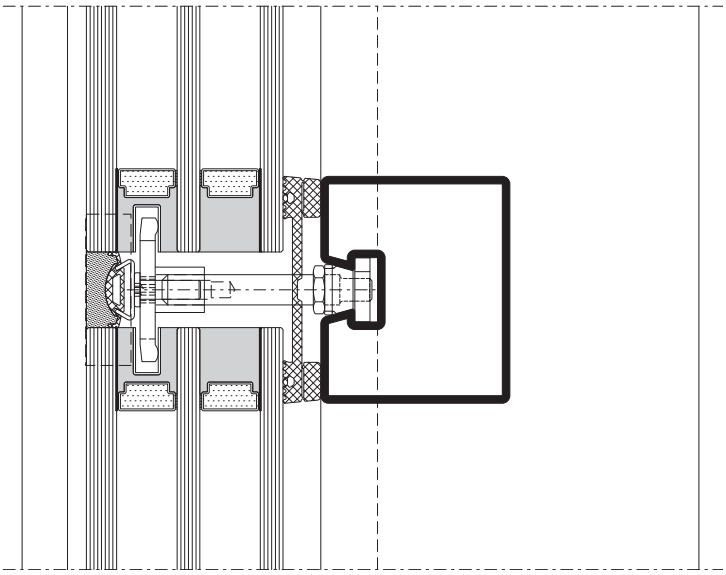

DXF **DWG** *D-633-C-005*

VISS Semi SG
Width 60 mm

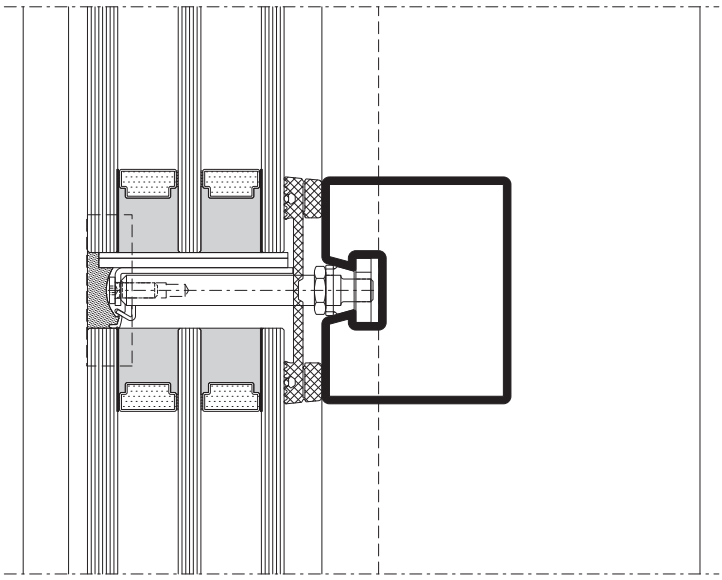

DXF **DWG** *D-633-C-006*

VISS Semi SG
Ansichtsbreite 50 mm
Flaches Deckprofil

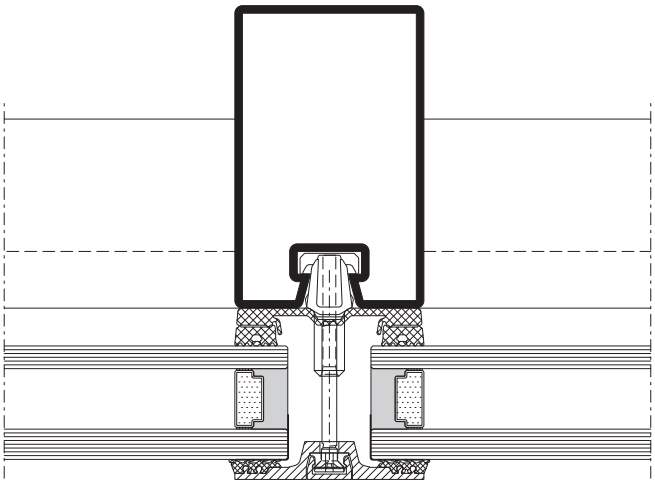

DXF DWG *D-533-C-017*

VISS Semi SG
Largeur de face 50 mm
Profilé de recouvrement plat

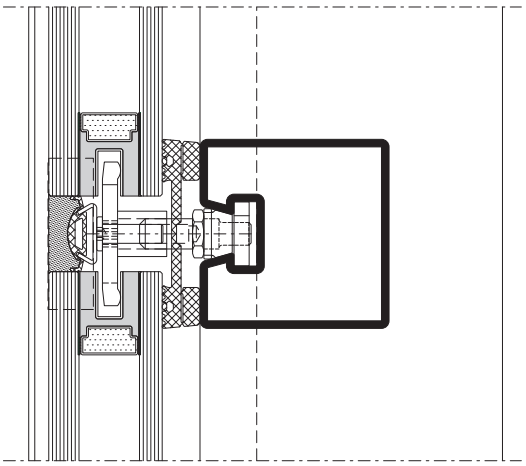

DXF DWG *D-533-C-018*

VISS Semi SG
Width 50 mm
Flat cover cap

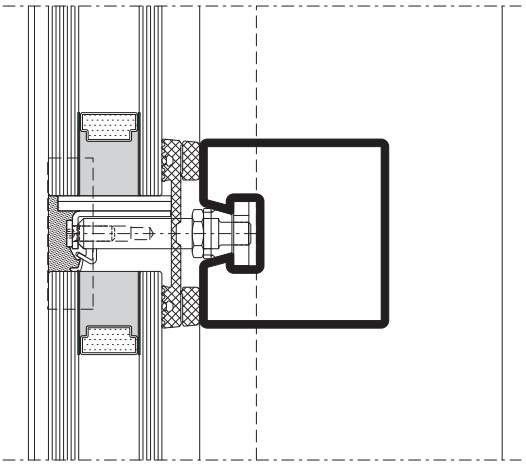

DXF DWG *D-533-C-019*

VISS Semi SG
Ansichtsbreite 50 mm
Flaches Deckprofil

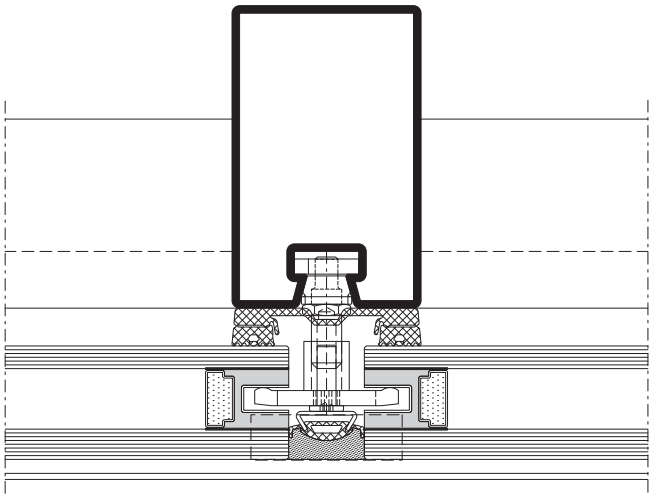

DXF DWG *D-533-C-020*

VISS Semi SG
Largeur de face 50 mm
Profilé de recouvrement plat

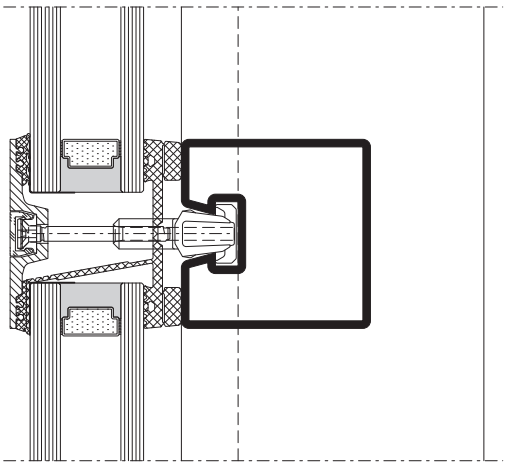

DXF DWG *D-533-C-021*

VISS Semi SG
Width 50 mm
Flat cover cap

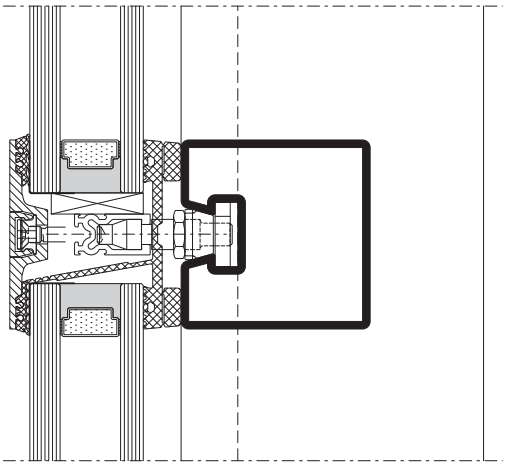

DXF DWG *D-533-C-022*

VISS Semi SG
Ansichtsbreite 60 mm
Flaches Deckprofil

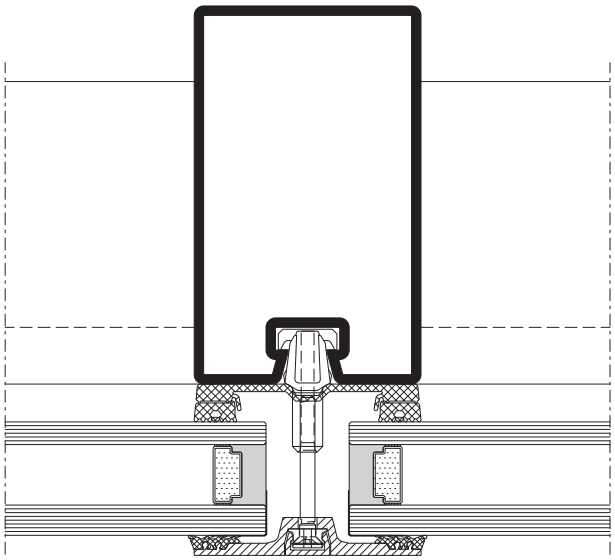

DXF **DWG** *D-633-C-016*

VISS Semi SG
Largeur de face 60 mm
Profilé de recouvrement plat

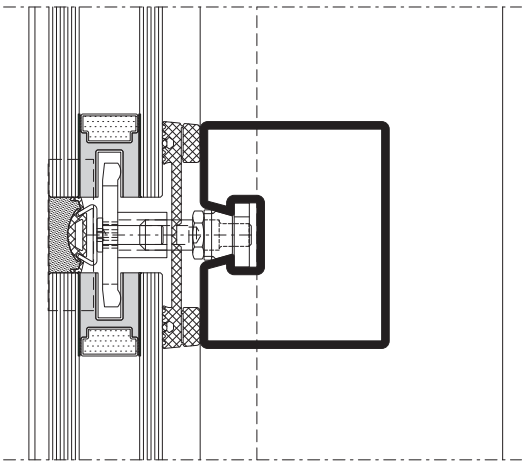

DXF **DWG** *D-633-C-017*

VISS Semi SG
Width 60 mm
Flat cover cap

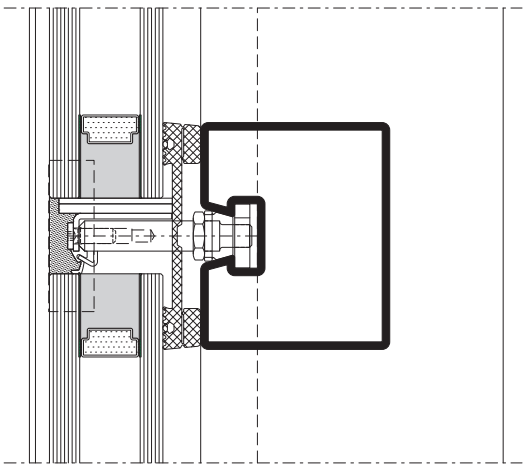

DXF **DWG** *D-633-C-018*

VISS Semi SG
Ansichtsbreite 60 mm
Flaches Deckprofil

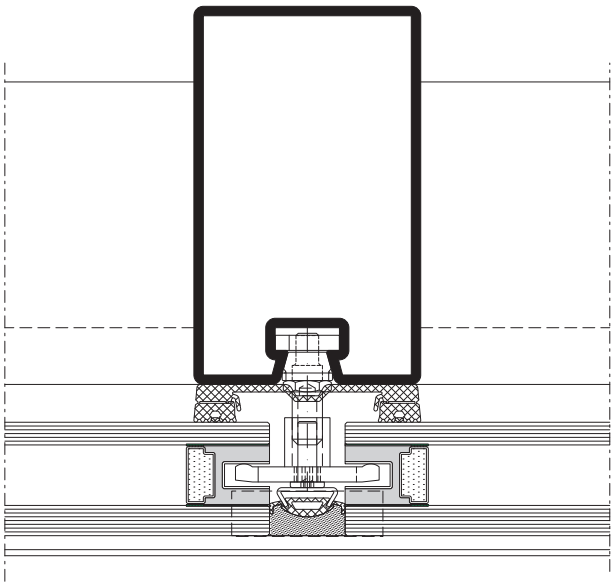

DXF DWG *D-633-C-019*

VISS Semi SG
Largeur de face 60 mm
Profilé de recouvrement plat

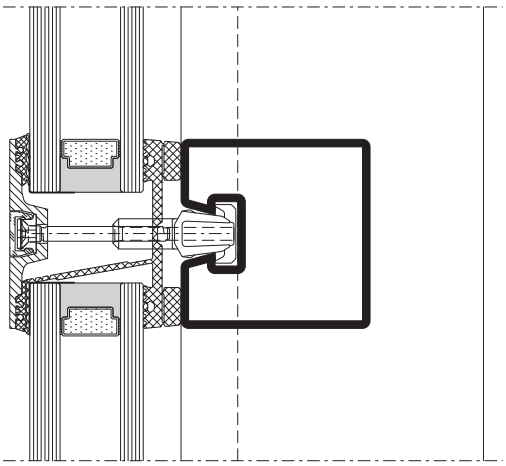

DXF DWG *D-633-C-020*

VISS Semi SG
Width 60 mm
Flat cover cap

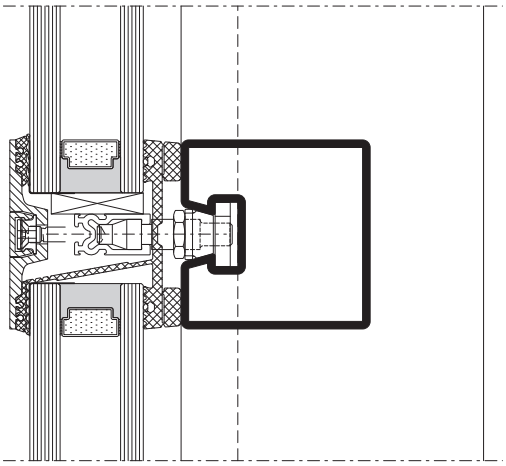

DXF DWG *D-633-C-021*

VISS Semi SG
Pfosten-Detail
Segmentverglasung 60 mm

VISS Semi SG
Détail de la montant
Vitrage segmenté 60 mm

VISS Semi SG
Detail of mullion
Segmental glazing 60 mm

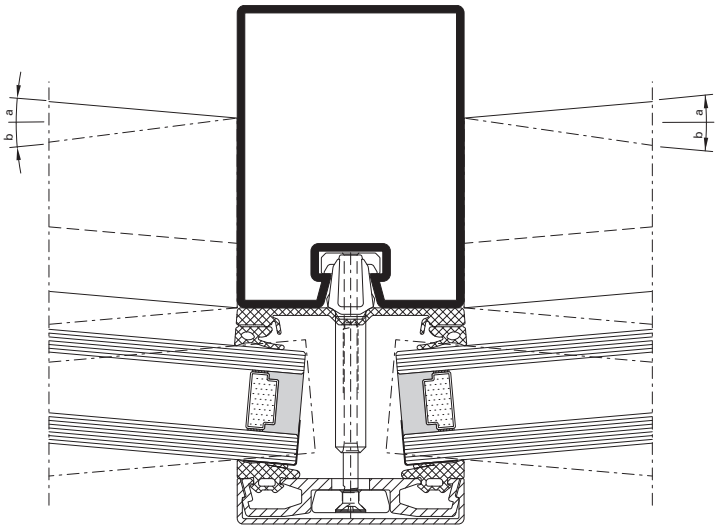

DXF **DWG** *D-633-C-013*

α β	Füllelement-dicke	x (max) mm	y (min) mm
0 – 5°	20 – 45 mm	16	5
5 – 10°	20 – 35 mm	18	3
10 – 15°	20 – 24 mm	18	3

α β	Epaisseur du remplissage	x (max) mm	y (min) mm
0 – 5°	20 – 45 mm	16	5
5 – 10°	20 – 35 mm	18	3
10 – 15°	20 – 24 mm	18	3

α β	Thickness of glass/panel	x (max) mm	y (min) mm
0 – 5°	20 – 45 mm	16	5
5 – 10°	20 – 35 mm	18	3
10 – 15°	20 – 24 mm	18	3

VISS Semi SG
Pfosten-Detail
Segmentverglasung 60 mm

VISS Semi SG
Détail de la montant
Vitrage segmenté 60 mm

VISS Semi SG
Detail of mullion
Segmental glazing 60 mm

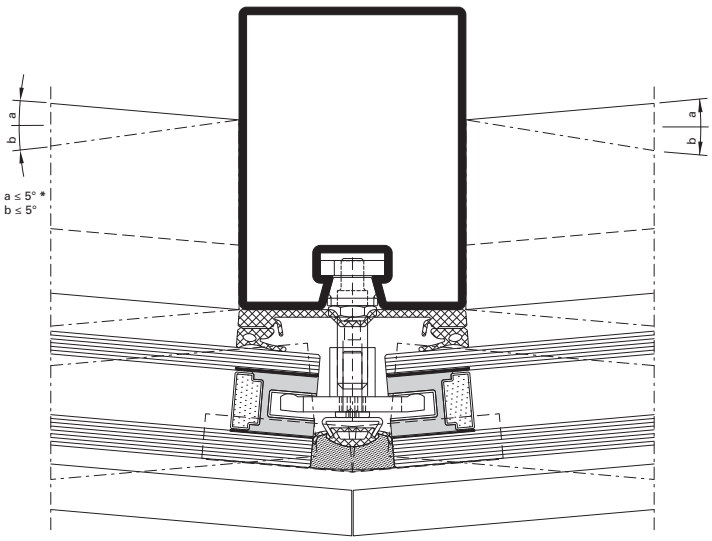

DXF **DWG** *D-633-C-014*

α β	Füllelement-dicke	x (max) mm	y (min) mm
0 – 5°	20 – 45 mm	16	5
5 – 10°	20 – 35 mm	18	3
10 – 15°	20 – 24 mm	18	3

α β	Epaisseur du remplissage	x (max) mm	y (min) mm
0 – 5°	20 – 45 mm	16	5
5 – 10°	20 – 35 mm	18	3
10 – 15°	20 – 24 mm	18	3

α β	Thickness of glass/panel	x (max) mm	y (min) mm
0 – 5°	20 – 45 mm	16	5
5 – 10°	20 – 35 mm	18	3
10 – 15°	20 – 24 mm	18	3

*** Hinweis**
Dies gilt für Füllelementstärken von 30 - 70 mm bzw. für 2- und 3-fach Verglasungen.

*** Remarque**
Cela est applicable pour les épaisseurs d'élément de remplissage de 30 à 70 mm et pour les vitrages doubles et triples.

*** Note**
This applies to infill unit thicknesses of 30-70 mm and to double and triple glazing.

B - B

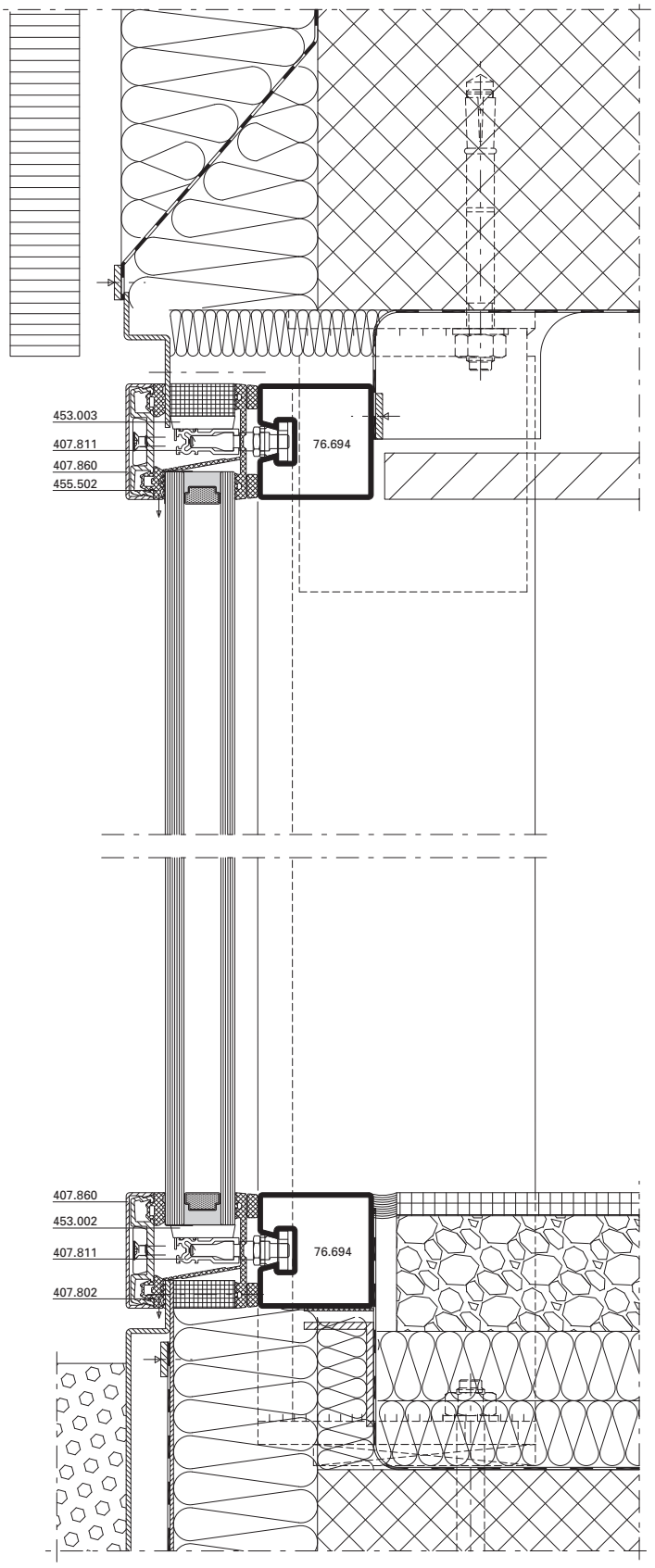

Varianten C-C

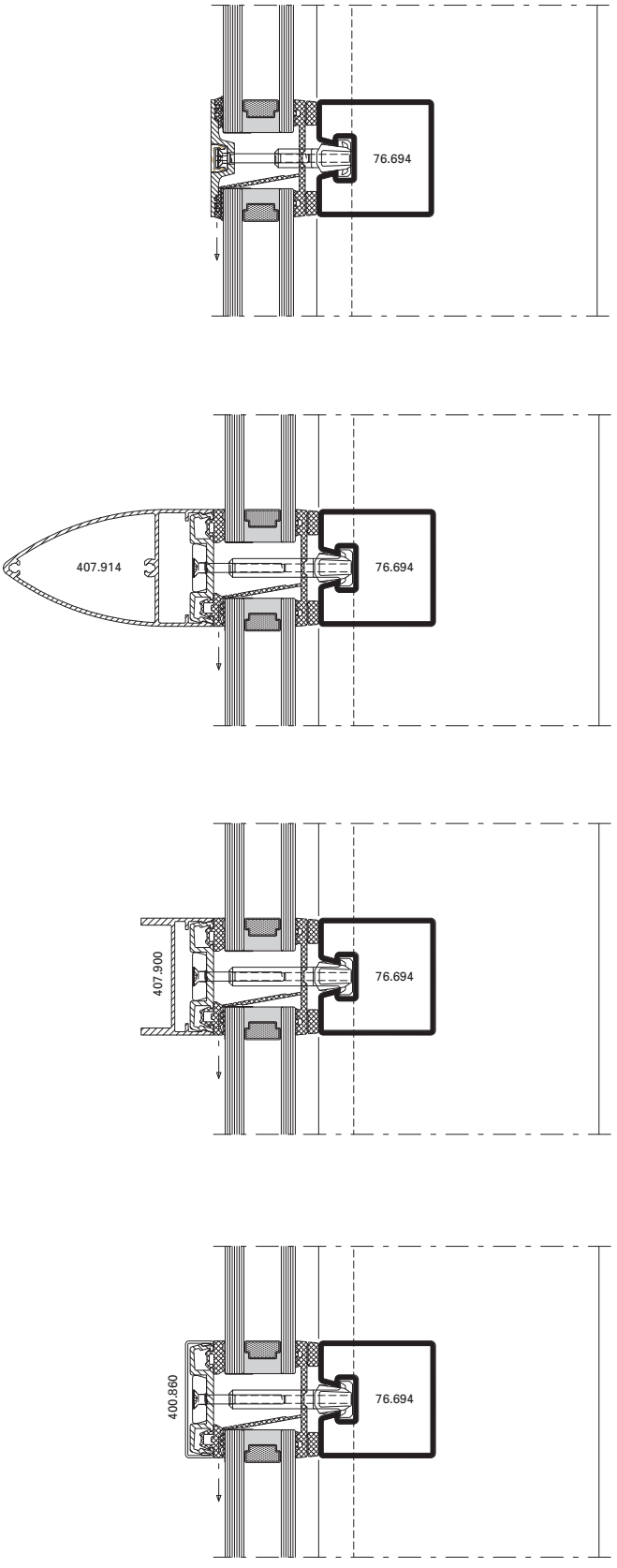

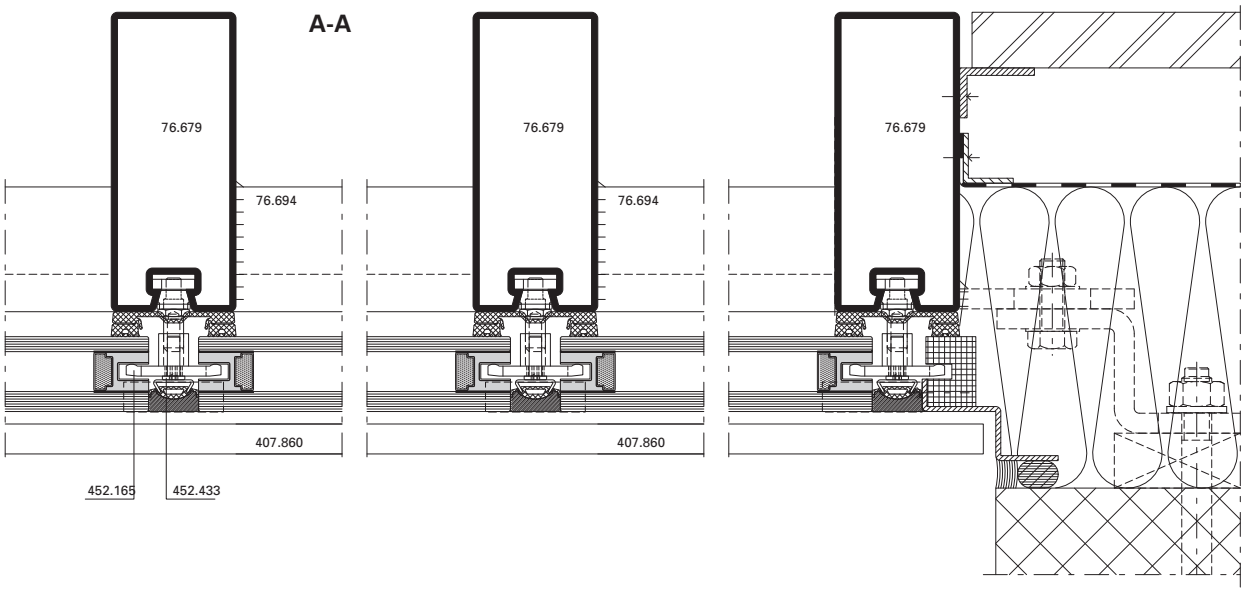
A-A
76.679
76.694
407.860
452.165
452.433
76.679
76.694
407.860
76.679

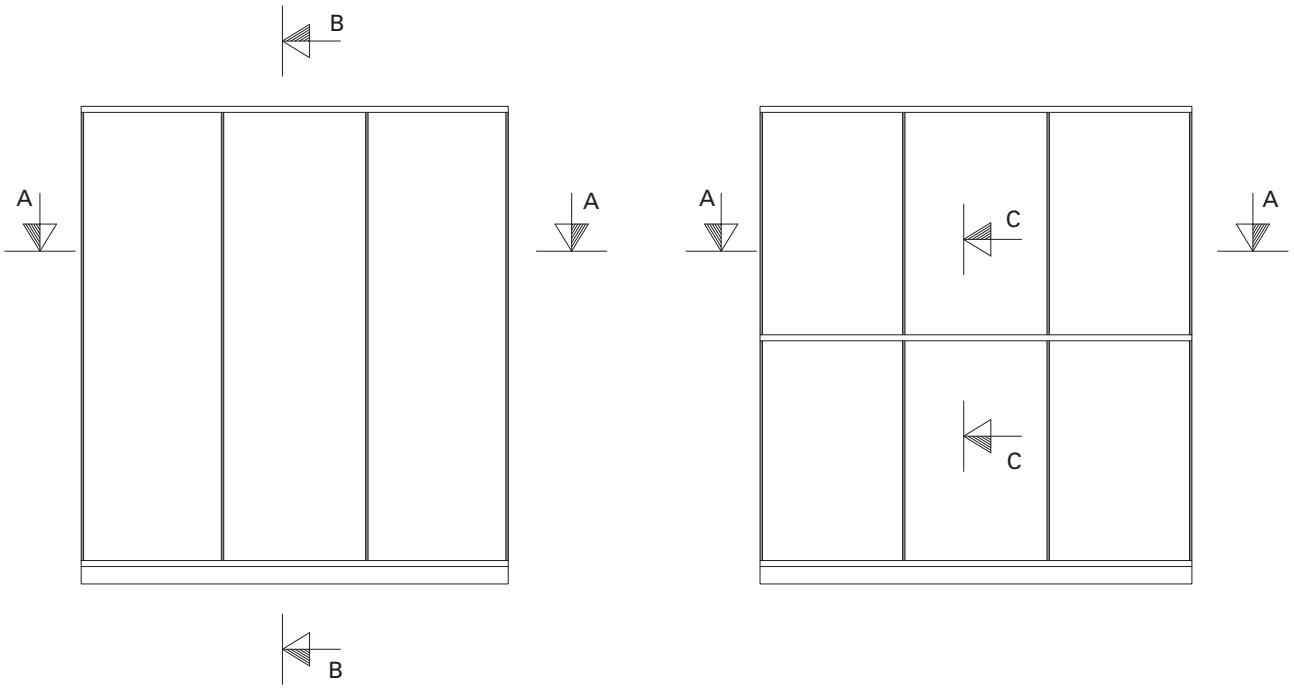
B
A
A
B
A
C
C
A

B-B (Schweissbolzen/Goujon à souder/Welding stud)

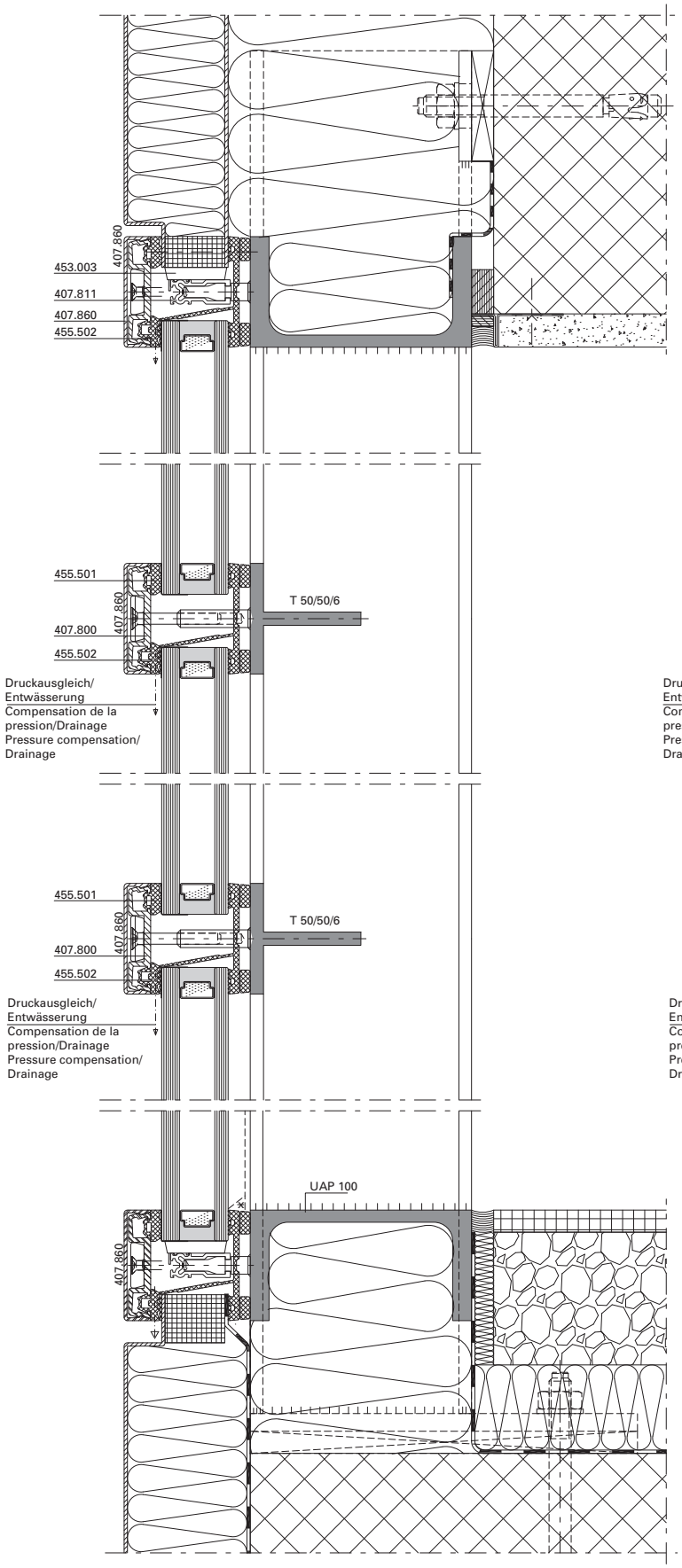

B-B (Schraubbolzen/Goujon à visser/Screw bolt)

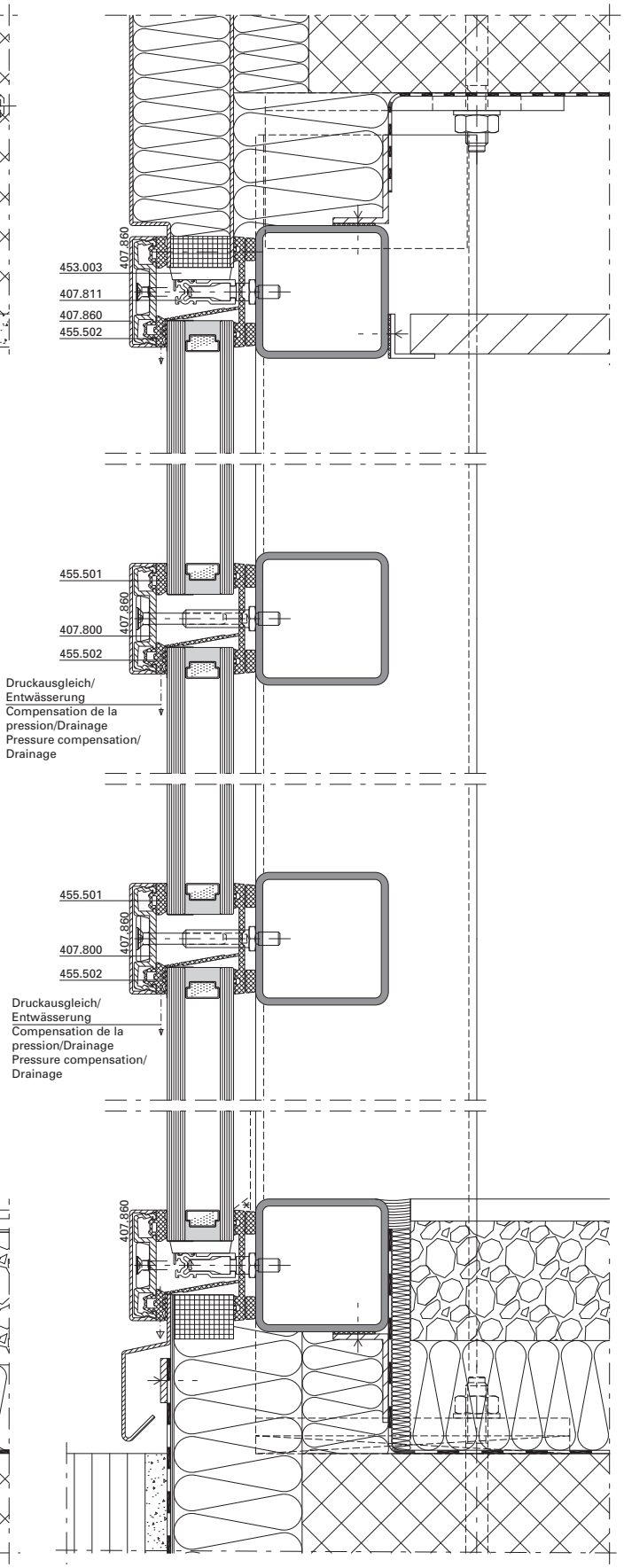

A-A (Schweissbolzen/Goujon à souder/Welding stud)

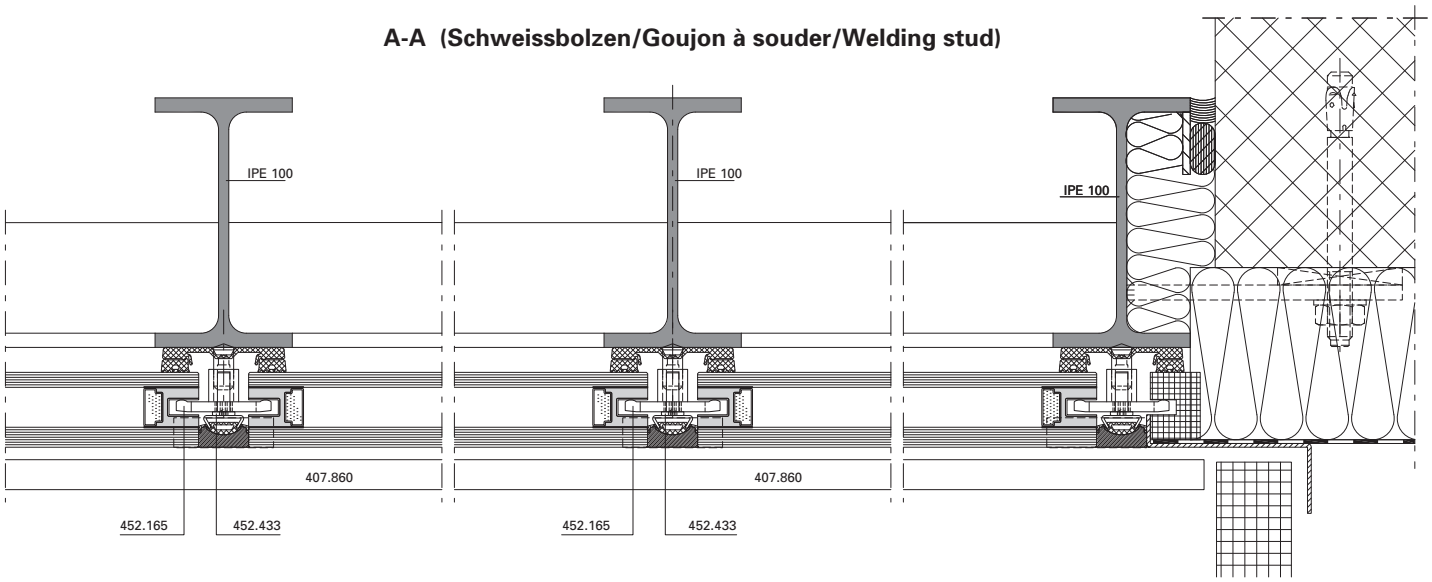

A-A (Schraubbolzen/Goujon à visser/Screw bolt)

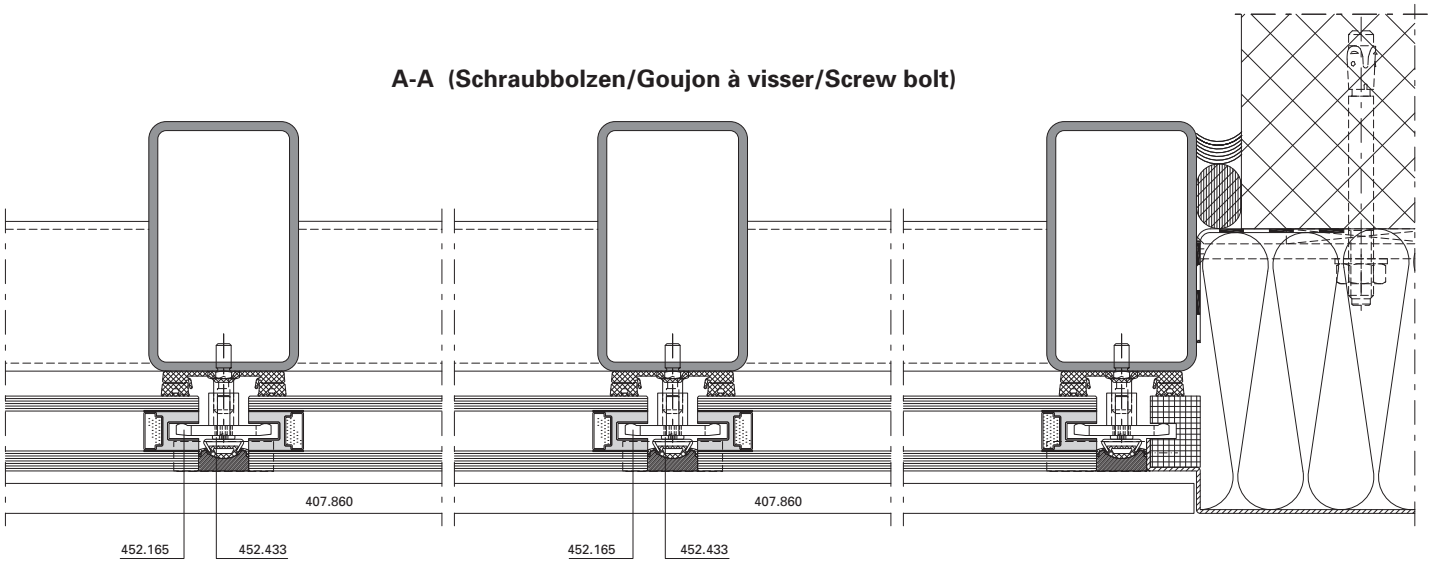

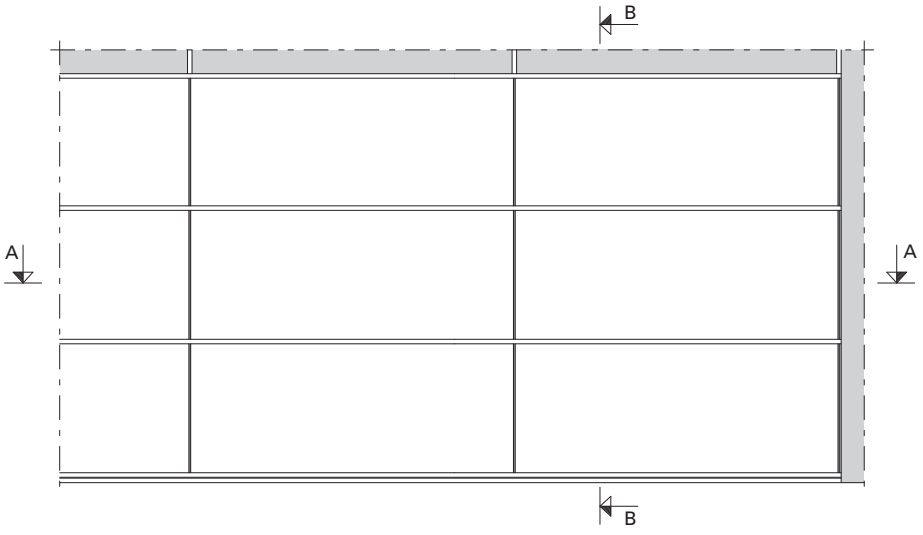

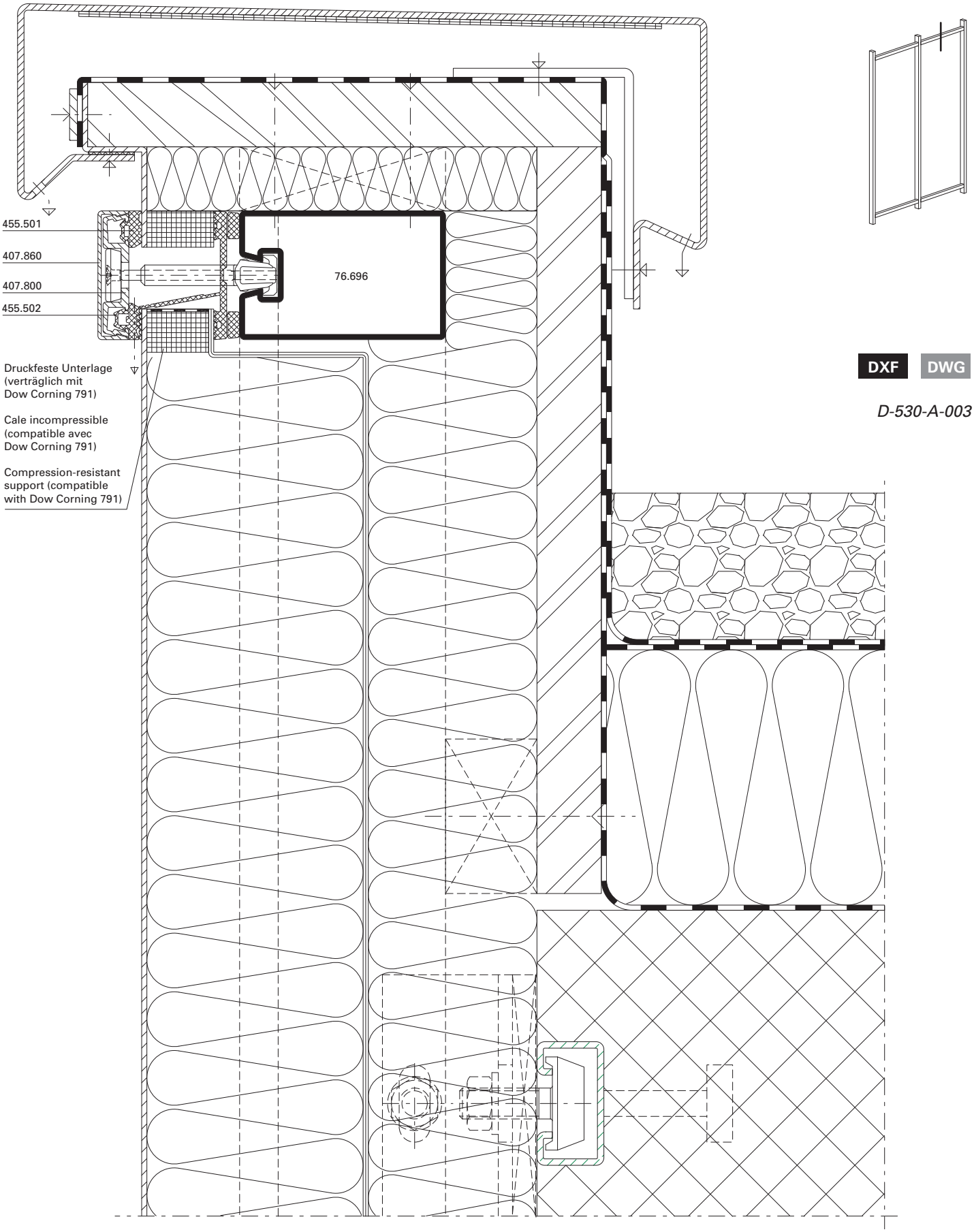

DXF DWG

D-530-A-003

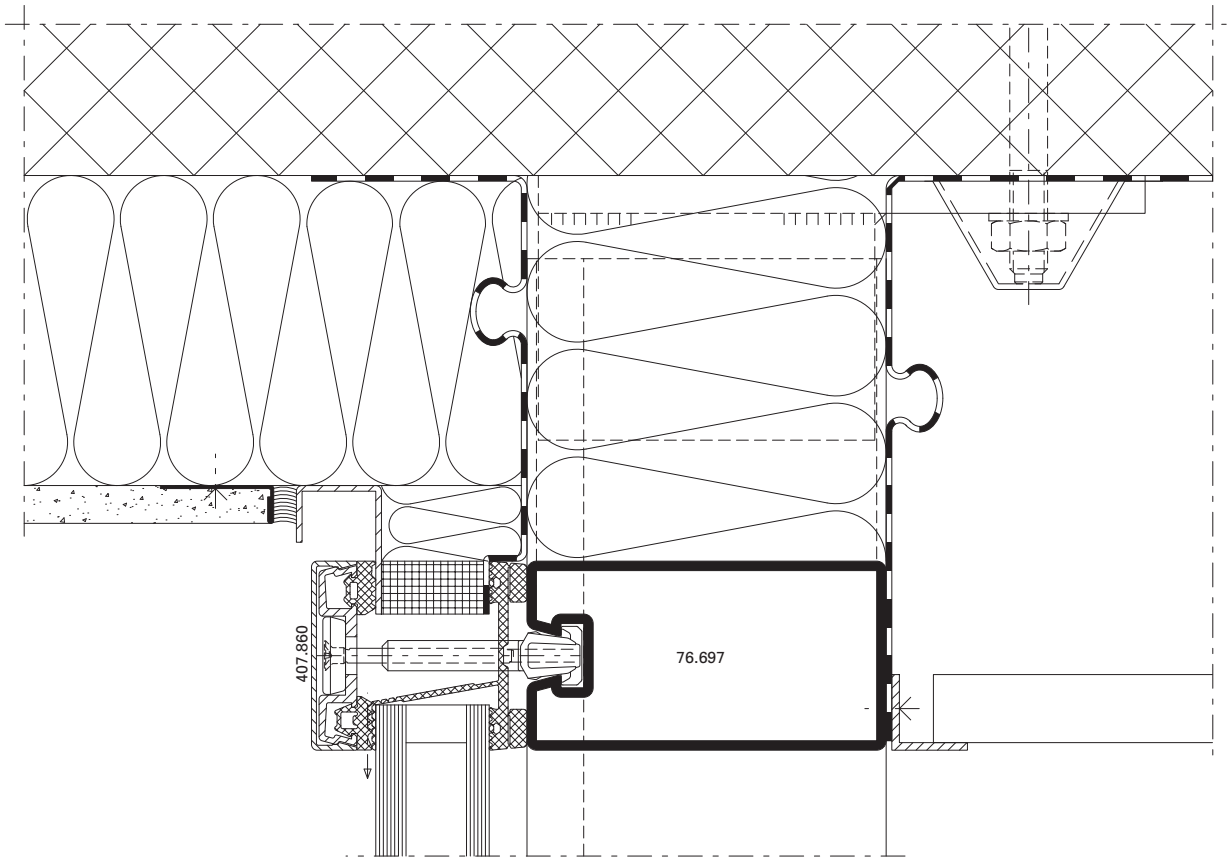

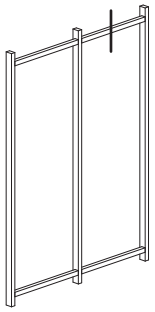

DXF DWG

D-530-A-001

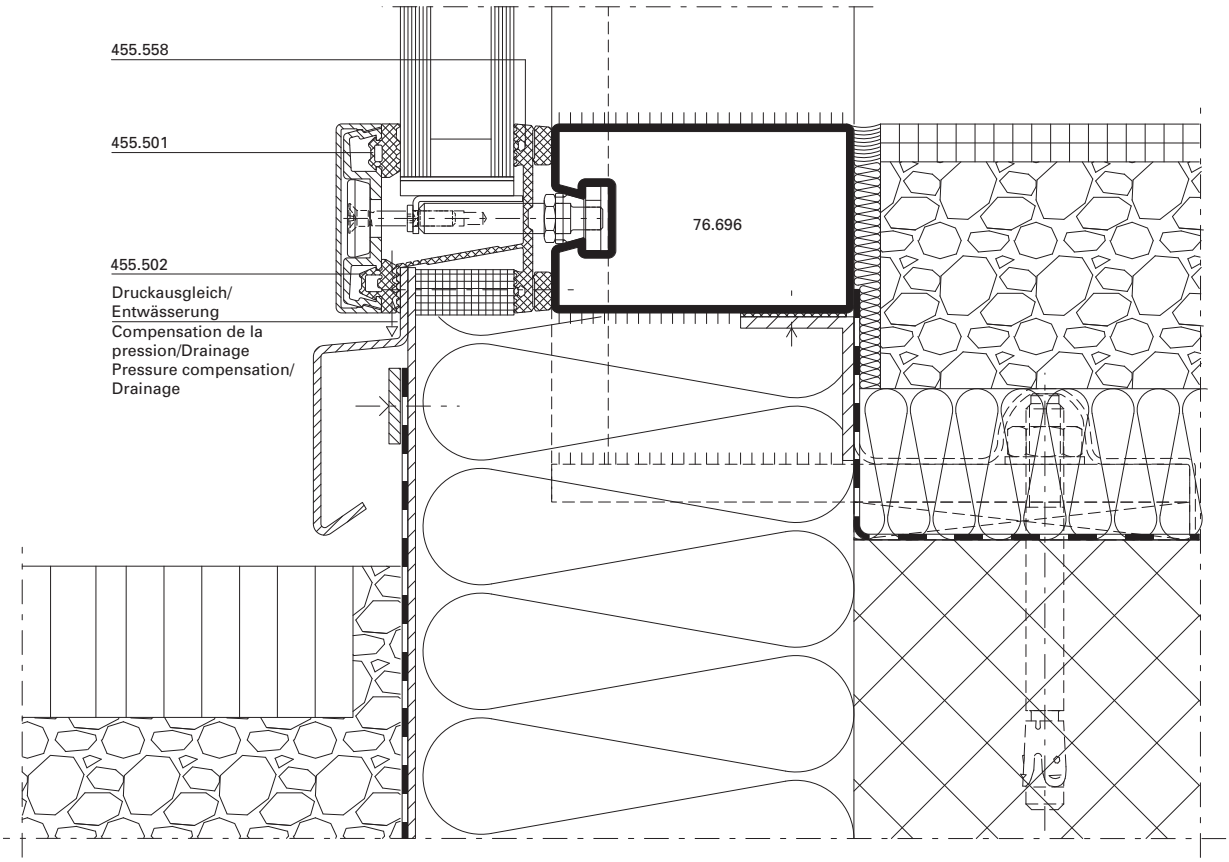

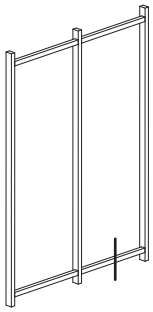

DXF DWG

D-530-A-002

Einsatzelement
Janisol HI Türe

Elément de remplissage
Porte Janisol HI

Infill element
Janisol HI door

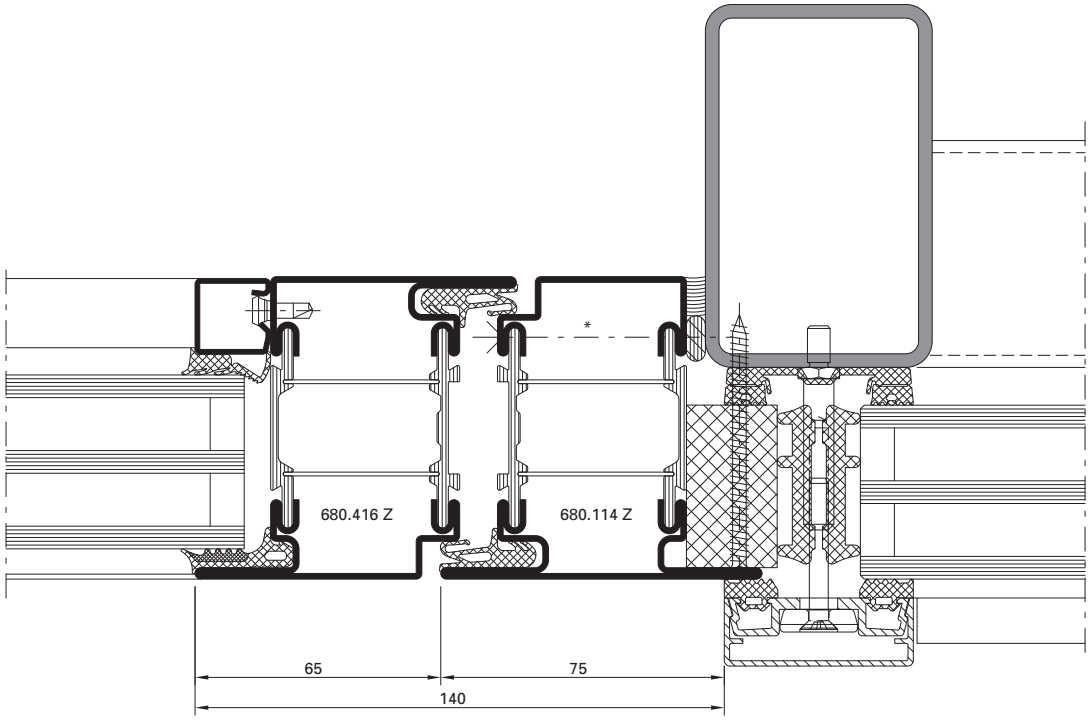

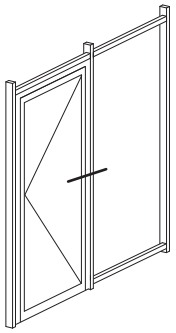

DXF DWG

D-160-A-016

Einsatzelement
Janisol HI Fenster

Elément de remplissage
Fenêtre Janisol HI

Infill element
Janisol HI window

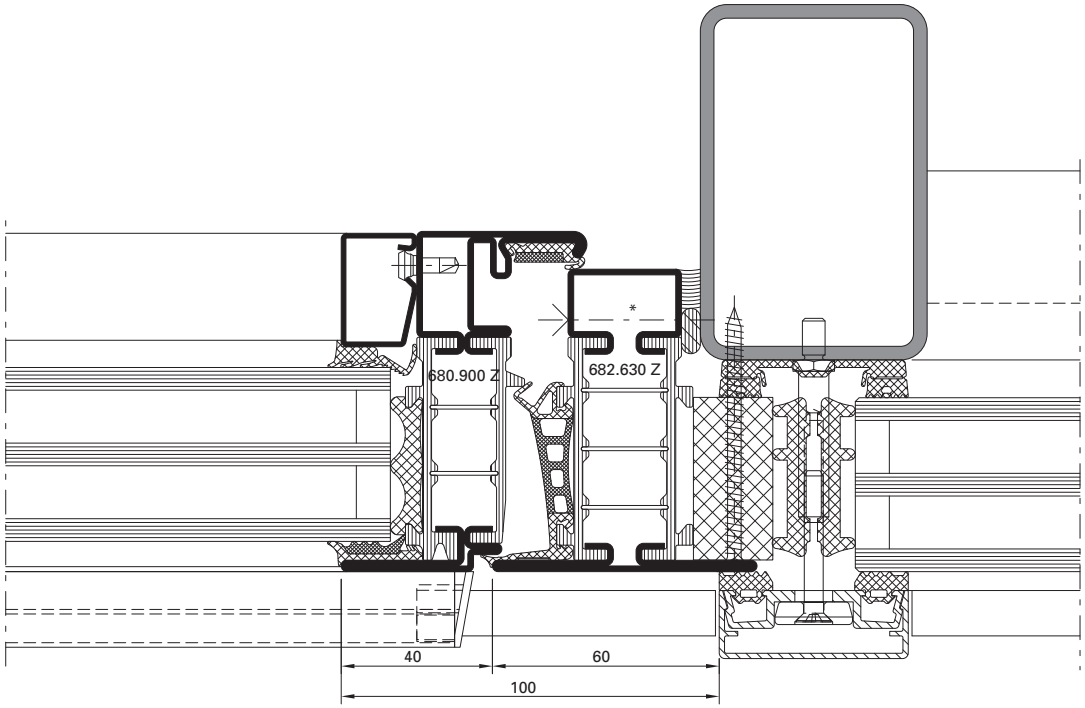

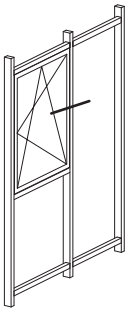

DXF DWG

D-161-A-020

* Bei grossen, schweren und/oder stark frequentierten Türanlagen ist eine zusätzliche Verschraubung im Bandbereich erforderlich.

* Pour les portes lourdes de grandes dimensions et/ou fortement fréquentées, un vissage supplémentaire au niveau des paumelles est nécessaire.

* for large heavy and/or frequently used door systems, additional screw connections are required in the hinge area.

Einsatzelement
Janisol Türe

Elément de remplissage
Porte Janisol

Infill element
Janisol door

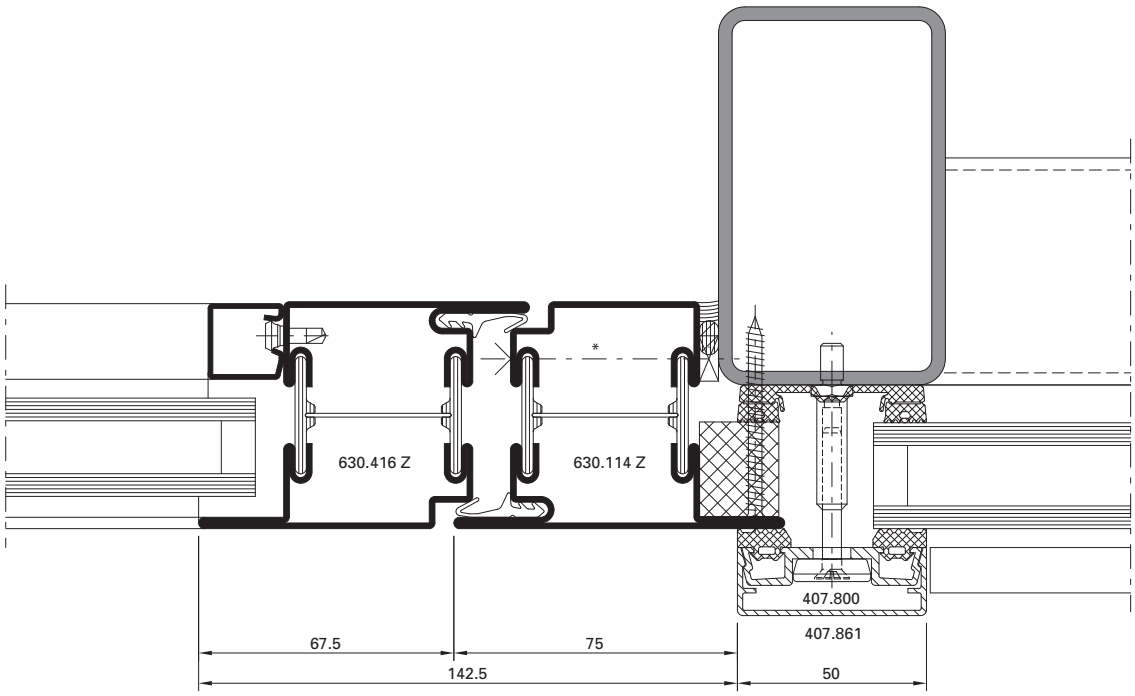

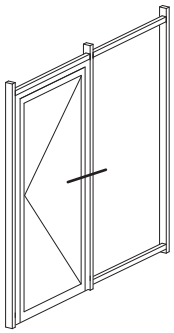

DXF DWG

D-512-K-001

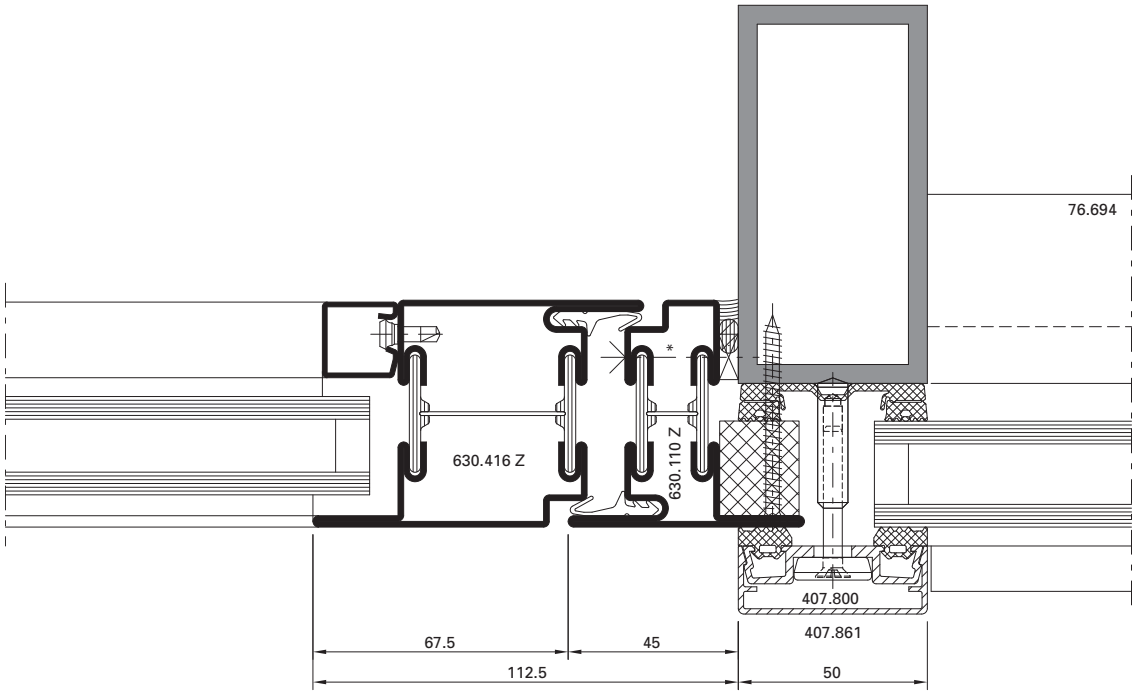

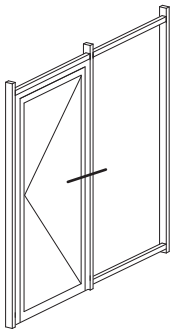

DXF DWG

D-514-K-002

* Bei grossen, schweren und/oder stark frequentierten Türanlagen ist eine zusätzliche Verschraubung im Bandbereich erforderlich.

* Pour les portes lourdes de grandes dimensions et/ou fortement fréquentées, un vissage supplémentaire au niveau des paumelles est nécessaire.

* for large heavy and/or frequently used door systems, additional screw connections are required in the hinge area.

Einsatzelement Fenster
Janisol Primo

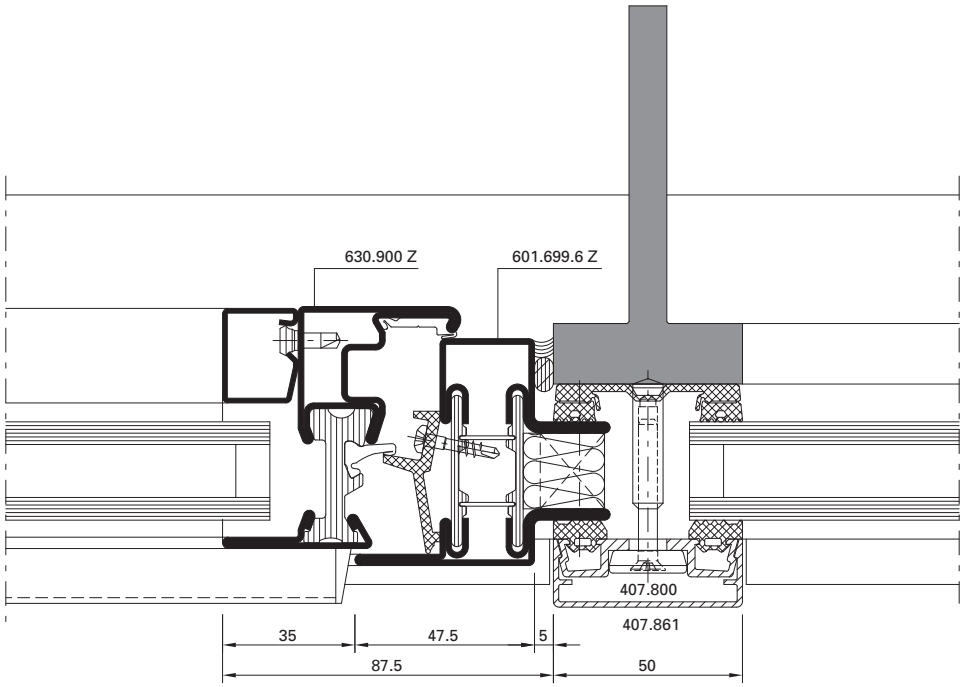

Elément de remplissage
Janisol Primo

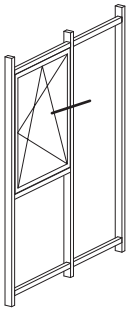

DXF DWG

D-514-K-001

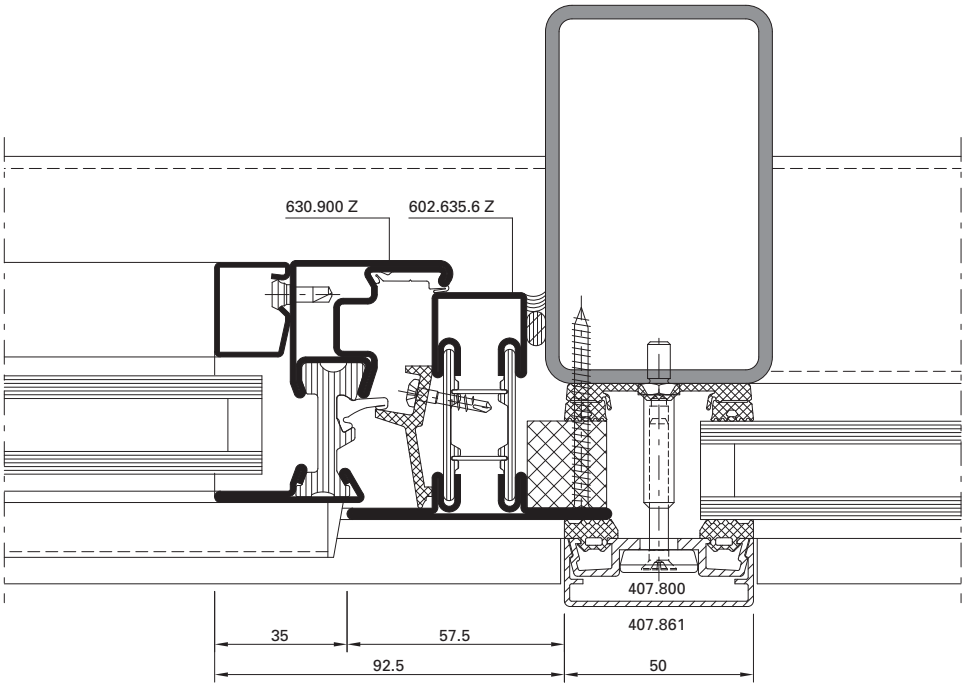

Infill element
Janisol Primo

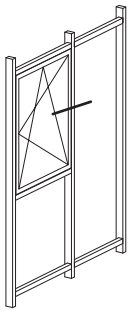

DXF DWG

D-512-K-002

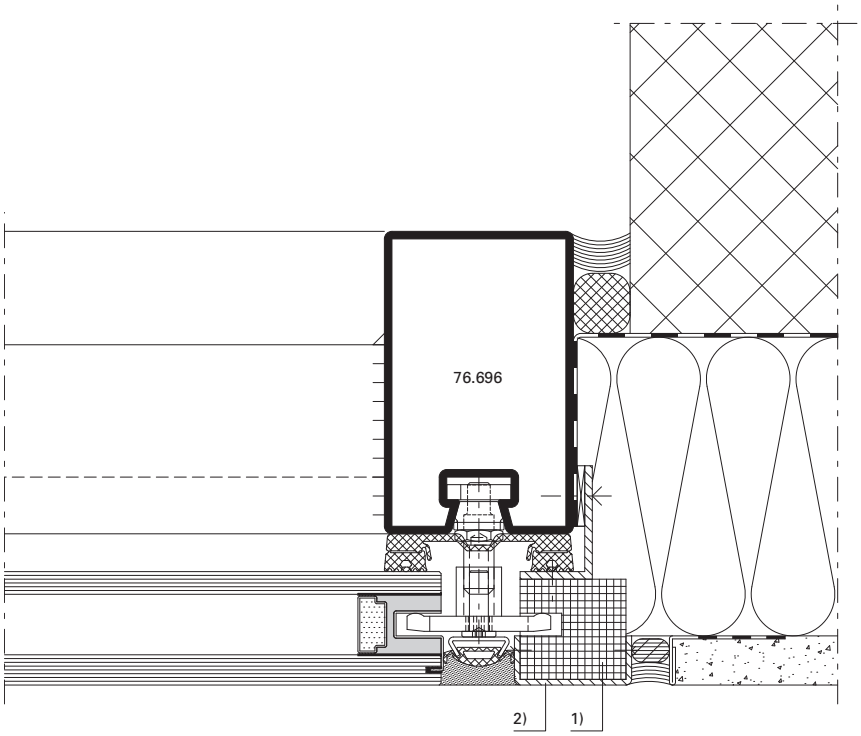

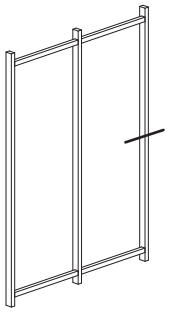

DXF DWG

D-533-A-002

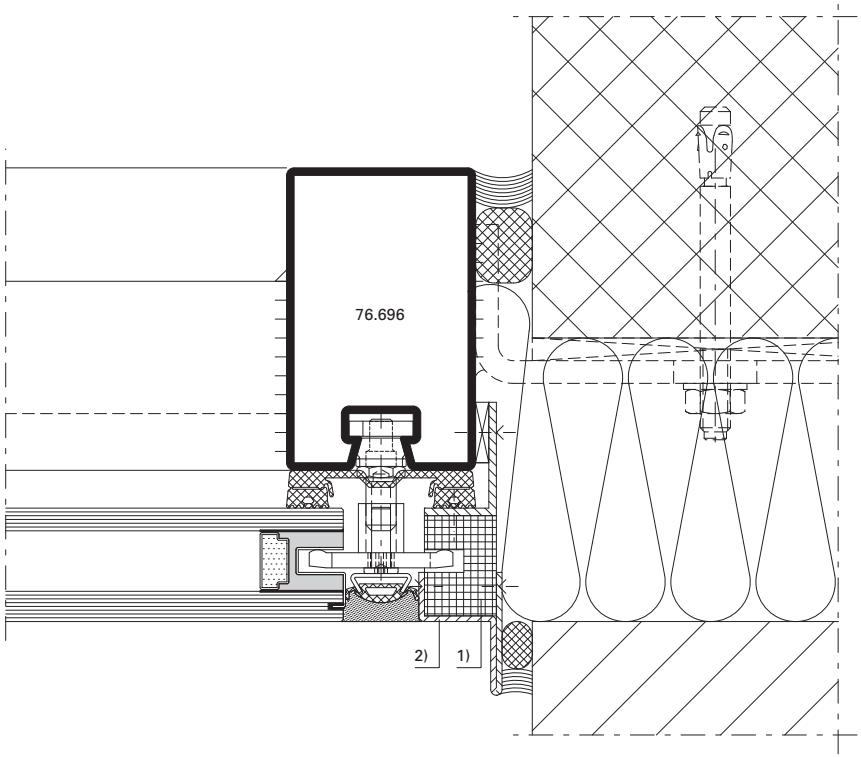

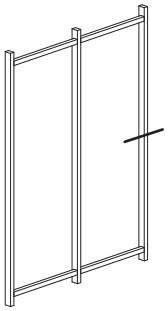

DXF DWG

D-533-A-003

Ausführungshinweis:

1) Druckfeste Unterlage (verträglich mit Dow Corning 791)
2) Aluminium eloxiert (Qualität EURAS A6)

Consigne d'exécution:

1) Cale incompressible (compatible avec Dow Corning 791)
2) Aluminium anodisé (qualité EURAS A6)

Design information:

1) Compression-resistant support (compatible with Dow Corning 791)
2) Anodised aluminium (EURAS quality A6)

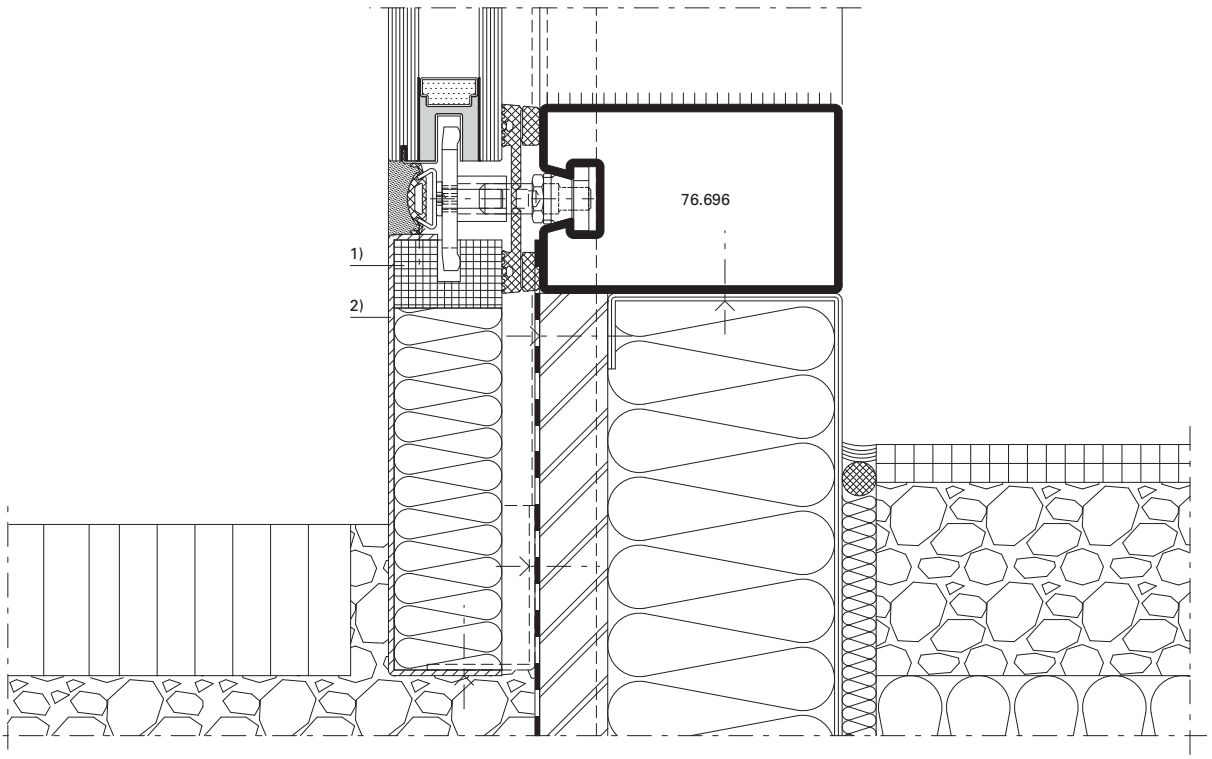

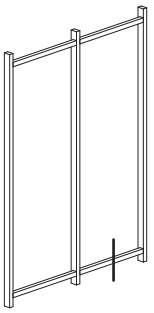

DXF DWG

D-530-A-004

Ausführungshinweis:

1) Druckfeste Unterlage (verträglich mit Dow Corning 791)
2) Aluminium eloxiert (Qualität EURAS A6)

Consigne d'exécution:

1) Cale incompressible (compatible avec Dow Corning 791)
2) Aluminium anodisé (qualité EURAS A6)

Design information:

1) Compression-resistant support (compatible with Dow Corning 791)
2) Anodised aluminium (EURAS quality A6)

Systemübersicht **Aperçu de système** **System overview**

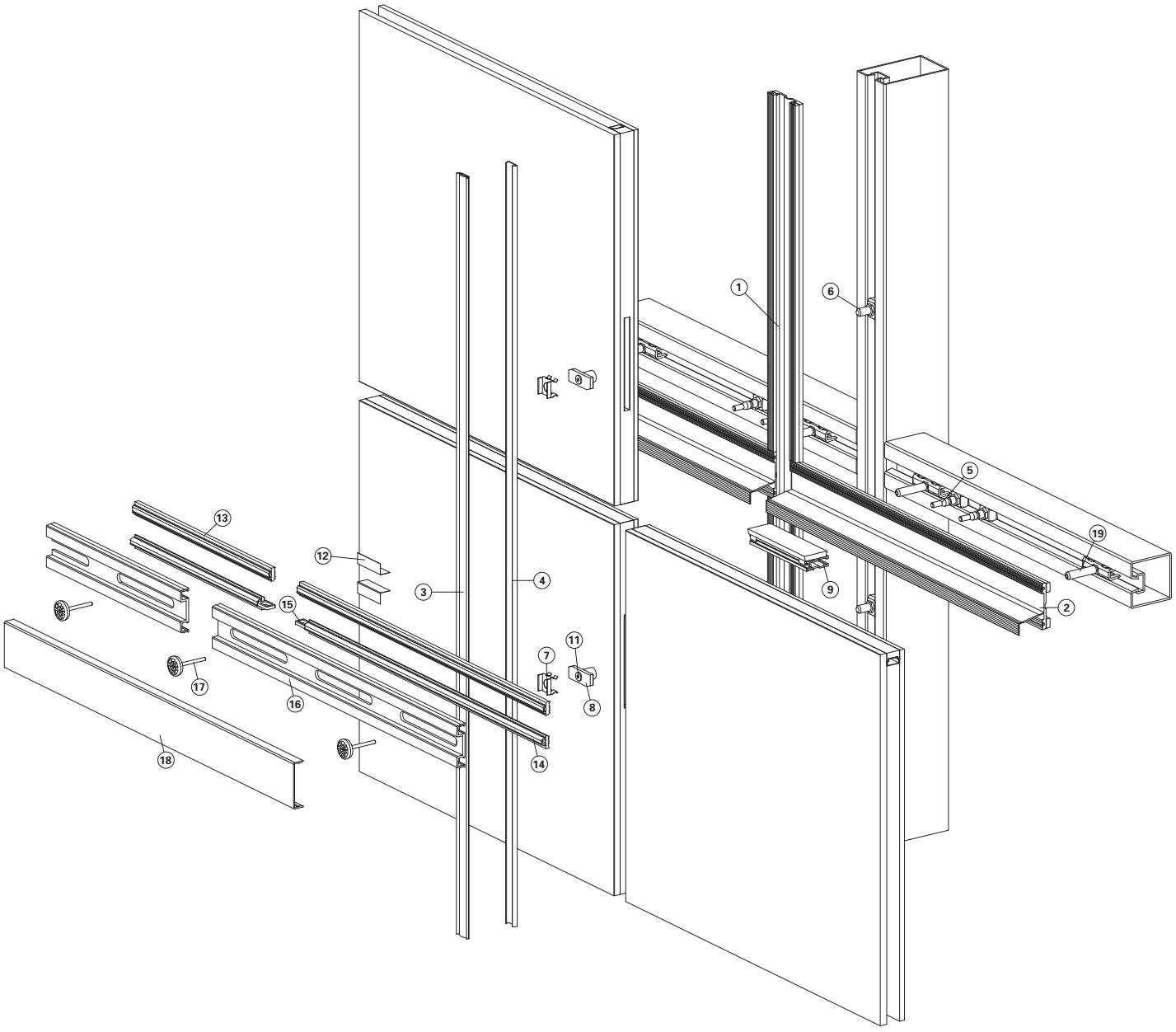

Pos.	Artikel
1	Innendichtung vertikal
2	Innendichtung horizontal
3	Dichtung
4	Glasfalzprofil
5	Glasauflage
6	Befestigungsanker
7	Befestigungsfeder Endbereich
8	Befestigungsfeder
9	SG-Glashalter
10	Glasklotz
11	Schraube

Pos.	Article
1	Joint intérieur vertical
2	Joint intérieur horizontal
3	Joint
4	Profilé de feuillure de verre
5	Support de verre
6	Boulon d'ancrage
7	Ressort de fixation zone terminale
8	Ressort de fixation
9	Clip de vitrage SG
10	Cale de vitrage
11	Vis

Pos.	Item
1	Inner gasket vertical
2	Inner gasket horizontal
3	Gasket
4	Glazing rebate profile
5	Glazing support
6	Fastening anchor
7	Fixing spring for end area
8	Fixing spring
9	SG Fixing glazing clip
10	Glazing bridge
11	Screw

VISS FIRE

BRANDSCHUTZ-FASSADEN

VISS FIRE

FIRE RESISTANT FAÇADES



SCHÜCO
Stahlsysteme
JANSEN

Profilübersicht Deckprofile	**Sommaire des profilés Profilés de rcouvrement**	**Summary of profiles Cover sections**	**2**
VISS Fire TV Klasse E	**VISS Fire TV Classe E**	**VISS Fire TV Class E**	**4**
VISS Fire TV Klasse EI	**VISS Fire TV Classe EI**	**VISS Fire TV Class EI**	**24**
VISS Fire TVS (vertikal) Klasse E	**VISS Fire TVS (vertical) Classe E**	**VISS Fire TVS (vertical) Class E**	**51**
VISS Fire TVS (vertikal) Klasse EI	**VISS Fire TVS (vertical) Classe EI**	**VISS Fire TVS (vertical) Class EI**	**71**
VISS Fire TVS (schräg) Klasse E / EI	**VISS Fire TVS (oblique) Classe E / EI**	**VISS Fire TVS (sloping) Class E / EI**	**99**
VISS Fire DV Klasse E	**VISS Fire DV Classe E**	**VISS Fire DV Class E**	**122**
VISS Fire DV Klasse EI	**VISS Fire DV Classe EI**	**VISS Fire DVS Class EI**	**126**
VISS Fire DVS Klasse E30 / EI30	**VISS Fire DVS Classe E30 / EI30**	**VISS Fire DVS Class E30 / EI30**	**137**

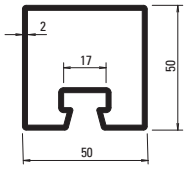

76.694
76.694 Z

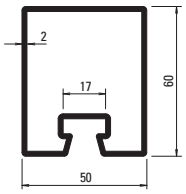

76.671
76.671 Z

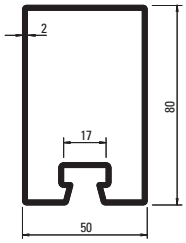

76.696
76.696 Z

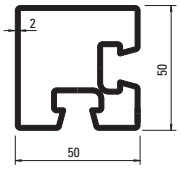

76.094
76.094 GV+GC

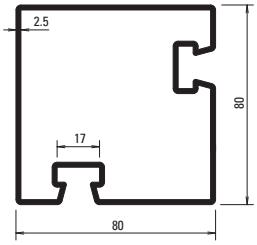

76.096
76.096 GV+GC

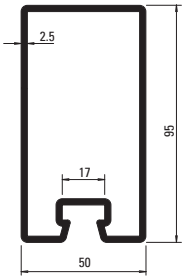

76.697
76.697 Z

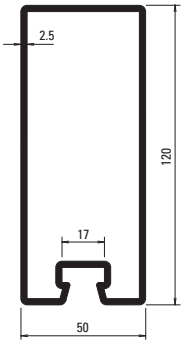

76.679
76.679 Z

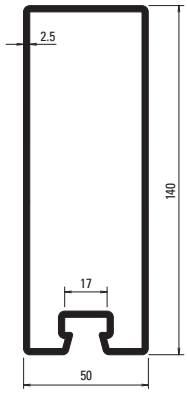

76.666
76.666 Z

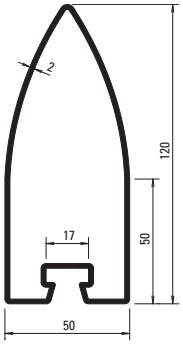

76.105
76.105 GV+GC

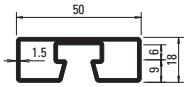

76.692
76.692 GV+GC

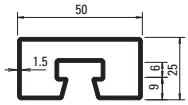

76.682
76.682 GV+GC

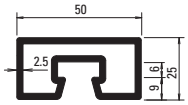

76.680
76.680 GV+GC

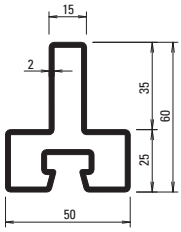

76.114
76.114 GV+GC

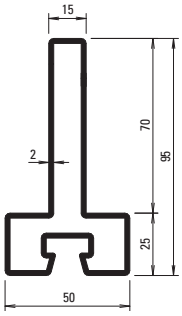

76.115
76.115 GV+GC

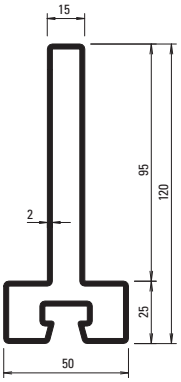

76.116
76.116 GV+GC

Profil-Nr.	G kg/m	F cm²	Ix cm⁴	Wx cm³	Iy cm⁴	Wy cm³	U m²/m
76.094	4,090	5,21	15,20	5,90	15,20	5,90	0,280
76.096	6,000	7,64	68,50	16,79	68,53	16,79	0,391
76.105	5,190	6,62	97,55	13,62	22,71	9,08	0,338
76.114	3,820	4,87	15,36	4,14	9,79	3,91	0,251
76.115	4,920	6,27	54,76	9,31	10,38	4,15	0,321
76.116	5,710	7,27	105,00	14,31	10,81	4,32	0,371
76.666	7,910	10,10	240,0	32,10	43,50	17,40	0,412
76.671	3,860	4,90	23,2	7,20	17,30	6,90	0,260

Profil-Nr.	G kg/m	F cm²	Ix cm⁴	Wx cm³	Iy cm⁴	Wy cm³	U m²/m
76.679	7,120	9,07	162,0	25,20	37,90	15,20	0,373
76.680	3,390	4,32	3,17	2,38	11,08	4,43	0,182
76.682	2,120	2,70	2,34	1,81	7,20	2,90	0,190
76.692	1,900	2,52	0,85	0,81	6,00	2,40	0,176
76.694	3,500	4,50	15,0	5,70	14,80	5,90	0,240
76.696	4,450	5,70	48,4	11,50	21,80	8,70	0,300
76.697	6,100	7,90	92,0	17,90	31,00	12,40	0,330

Deckprofile 50 mm (Massstab 1:3)
Profilés de recouvrement 50 mm (échelle 1:3)
Cover sections 50 mm (scale 1:3)

VISS Fire
VISS Fire
VISS Fire

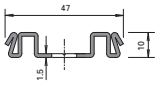

400.867

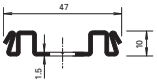

400.867 Z

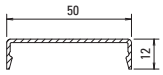

407.860

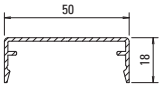

407.861

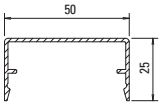

407.862

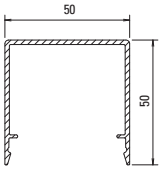

407.863

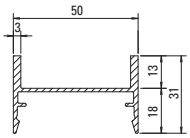

407.900

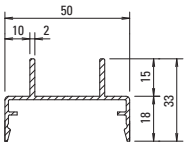

407.911

Edelstahl-Abdeckprofile
Werkstoff 1.4301 (AISI 304)
geschliffen, Korn 220/240,
mit Schutzfolie, Länge 6 m

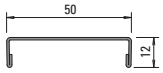

400.860

Profilé de recouvrement acier Inox
Qualité 1.4301 (AISI 304)
meulé, degré 220/240, avec feuille
de protection, longueurs 6 m

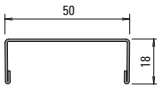

400.861

Stainless steel cover sections
Material 1.4301 (AISI 304)
polished, grain 220/240,
with protective film, length 6 m

Edelstahl-Abdeckprofile
Werkstoff 1.4401 (AISI 316)
geschliffen, Korn 220/240,
mit Schutzfolie, Länge 6 m

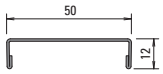

400.862

Profilé de recouvrement acier Inox
Qualité 1.4401 (AISI 316)
meulé, degré 220/240, avec feuille de
protection, longueurs 6 m

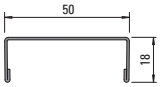

400.863

Stainless steel cover sections
Material 1.4401 (AISI 316)
polished, grain 220/240,
with protective film, length 6 m

Profil-Nr.	G kg/m	U m²/m	P m²/m
407.860	0,266	0,147	0,072
407.861	0,341	0,185	0,084
407.862	0,394	0,213	0,098
407.863	0,660	0,313	0,148
407.900	0,556	0,240	0,138
407.911	0,510	0,245	0,146

Profil-Nr.	G kg/m
400.860	0,644
400.861	0,734
400.862	0,652
400.863	0,744

VISS Fire TV
Brandschutzverglasung
Klasse E

Hinweis:

Bei der Auswahl von Schnittpunkten, Konstruktions-Details und Bauanschlüssen sind die landesspezifischen Brandschutz-Zulassungen und Vorschriften zwingend zu beachten!

VISS Fire TV
Vitrage pare-flammes
Classe E

Note:

Les certificats de protection incendie et les prescriptions spécifiques au pays doivent être impérativement respectés lors du choix des coupe de détails, des détails de construction et des raccordements au mur!

VISS Fire TV
Fire protection glazing
Class E

Note:

When selecting section details, construction details and attachment to structure, the national fire-protection approvals and regulations must be observed (mandatory)!

«The Brit Oval» Stadion des Surrey County Cricket Club, London/UK (Architekt: HOK SVE, London/UK)



Pfosten-Detail **Détail du montant** **Detail of mullion**

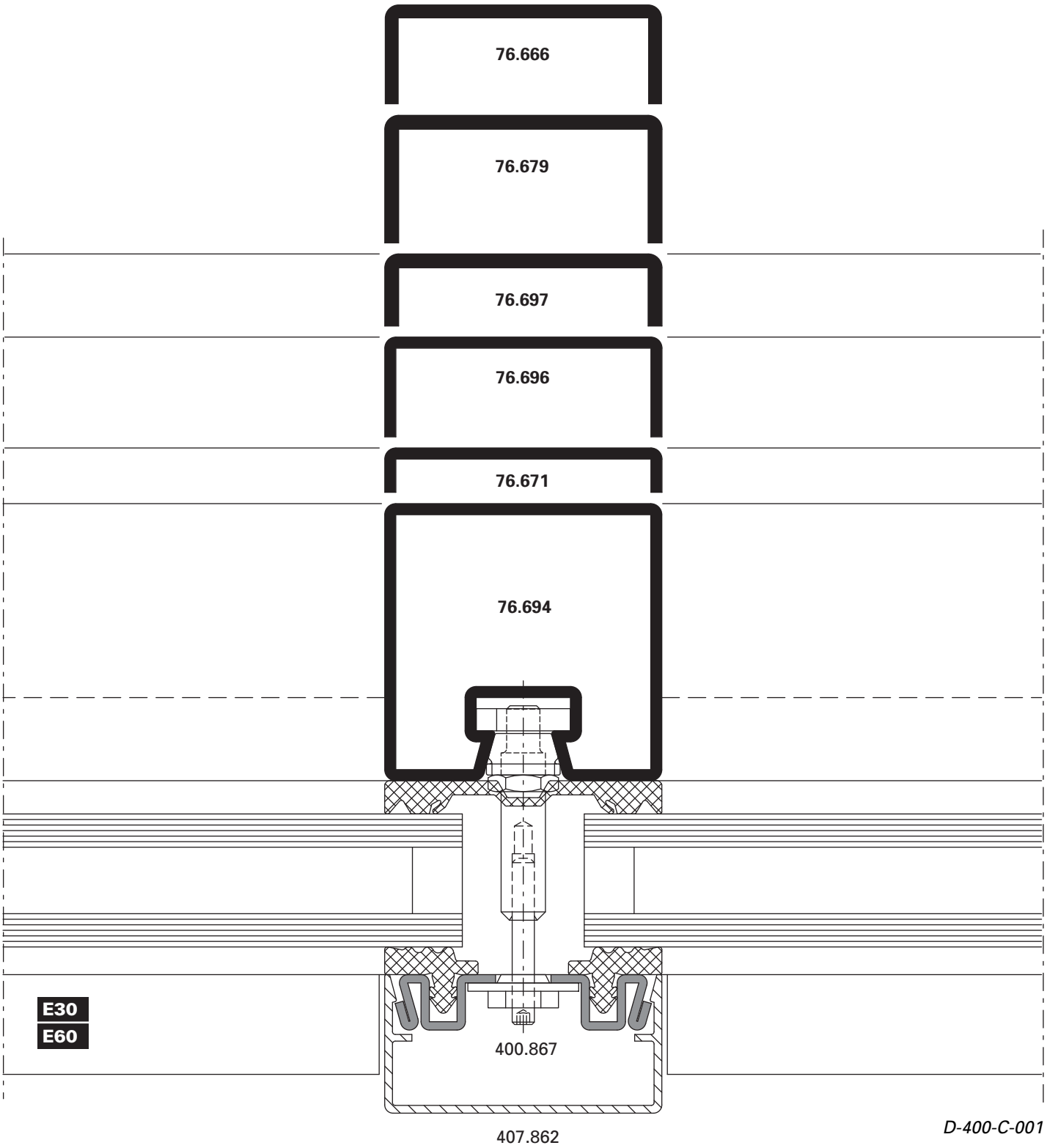

D-400-C-001

Riegel-Detail **Détail de la traverse** **Detail of transom**

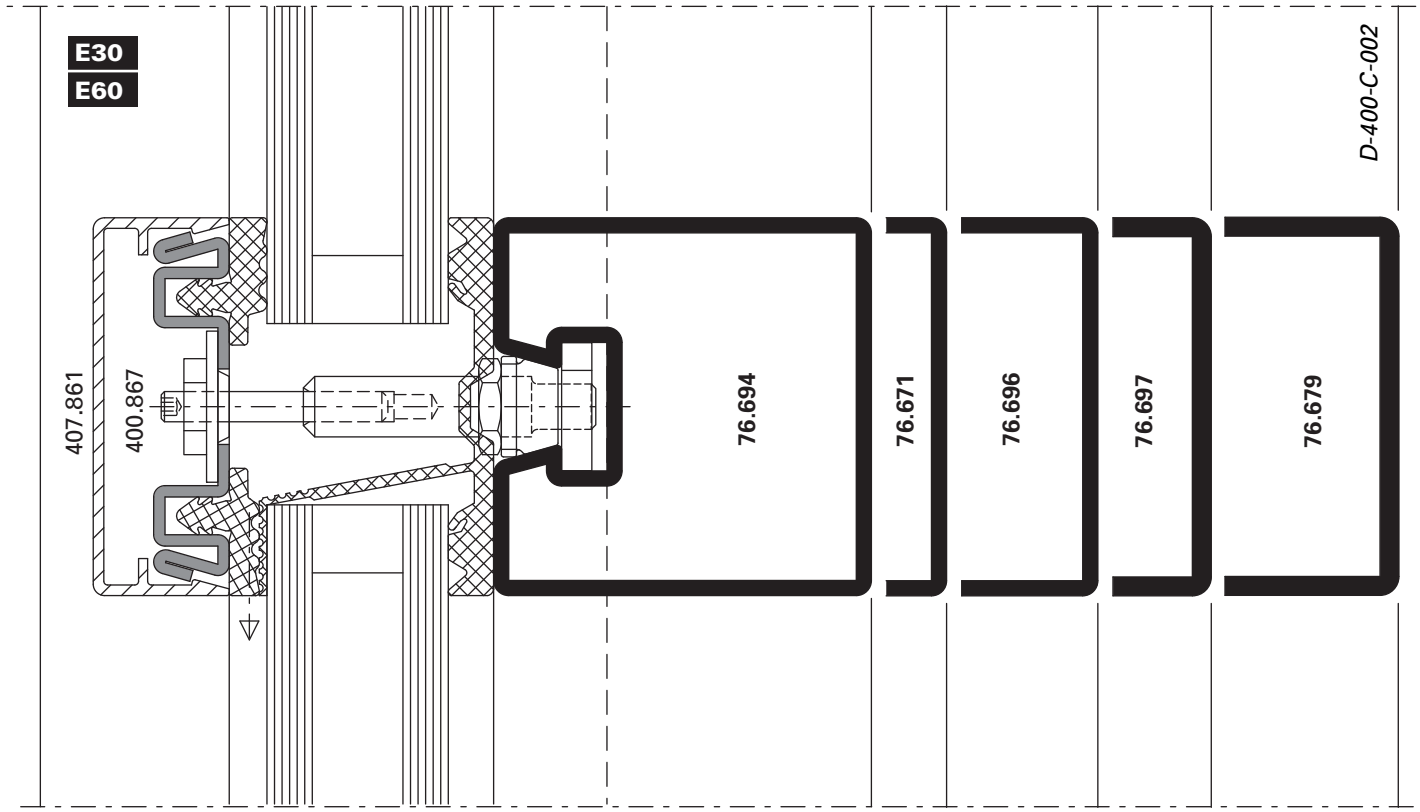

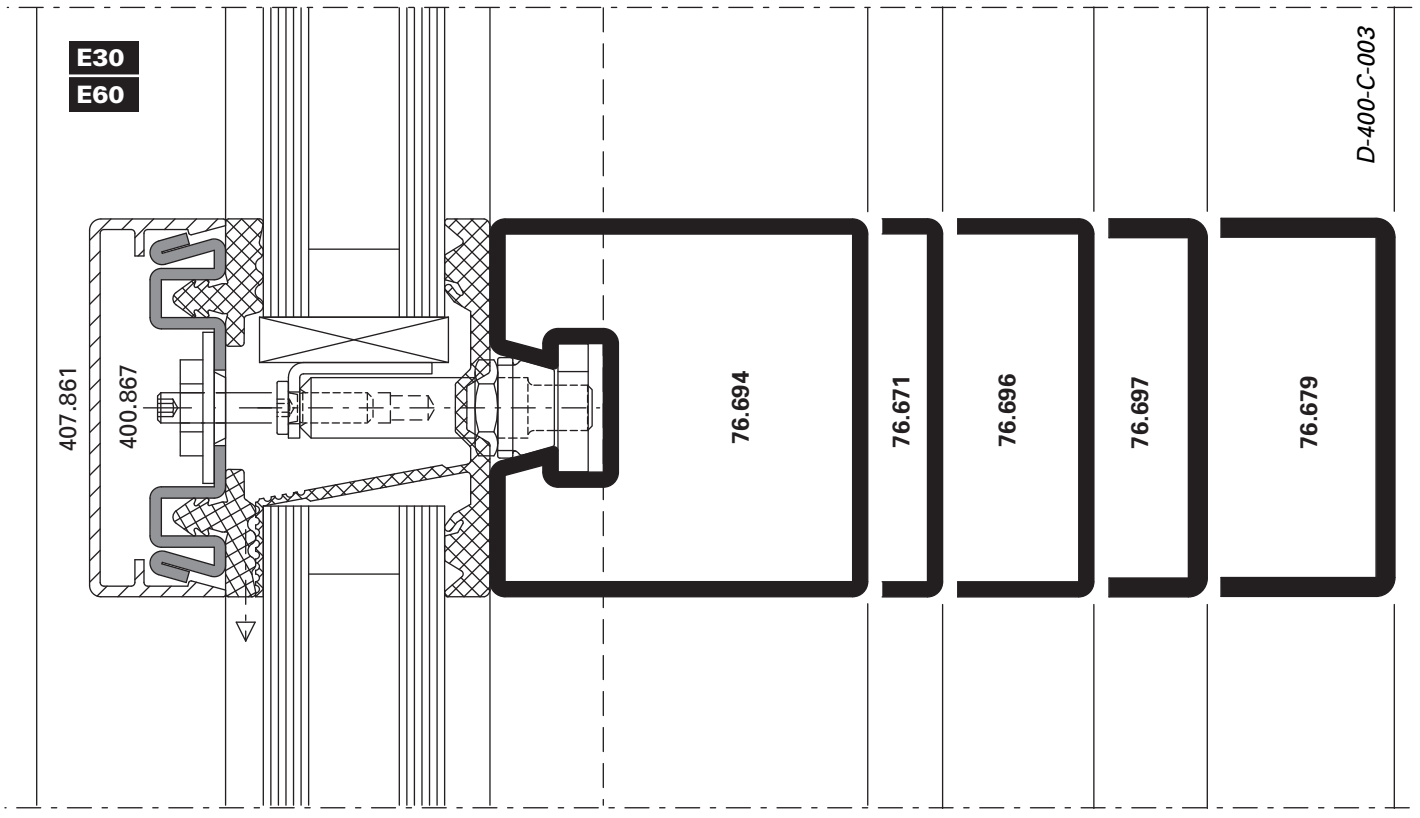

Pfosten-Detail **Détail du montant** **Detail of mullion**

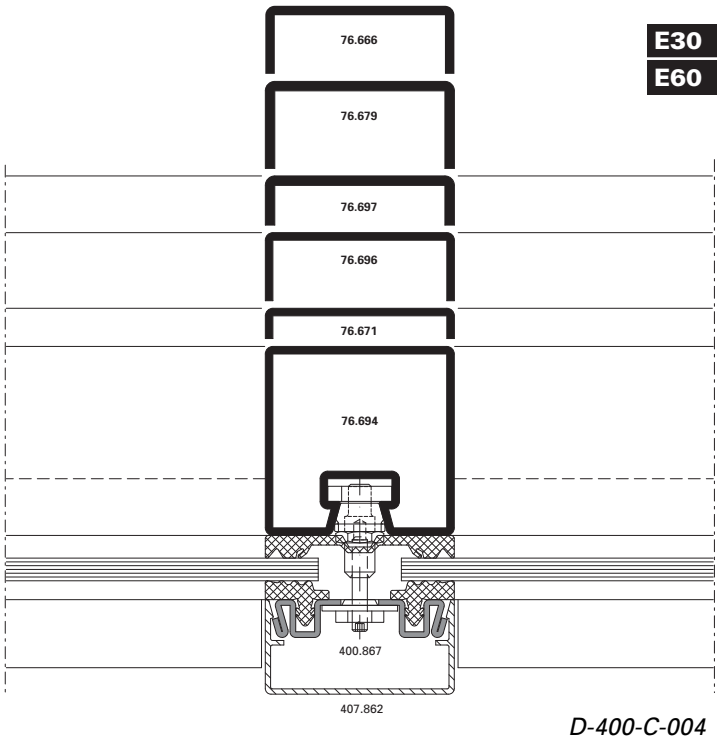

D-400-C-004

Riegel-Detail **Détail de la traverse** **Detail of transom**

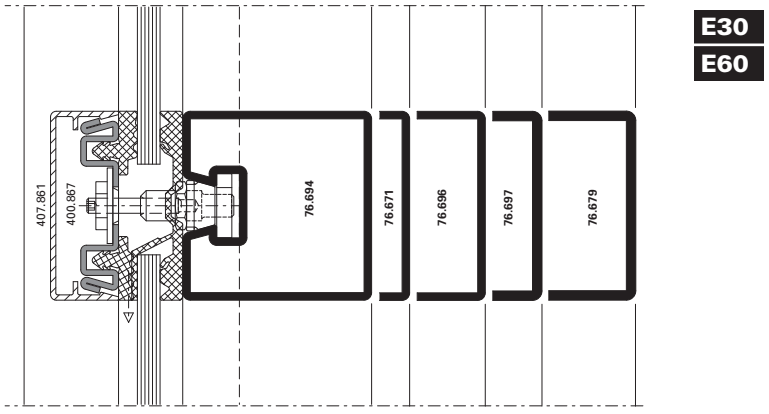

D-400-C-005

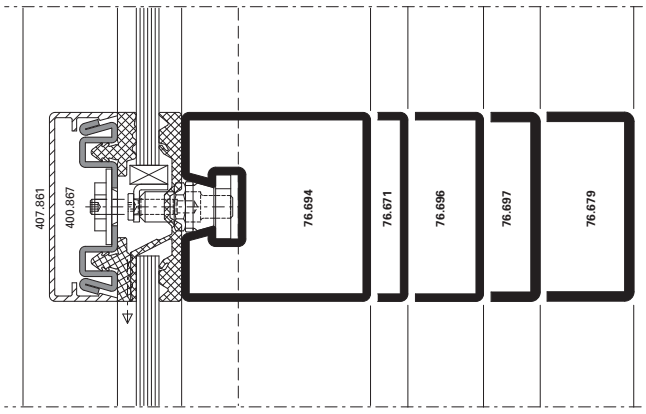

D-400-C-006

Eckausbildung 90° / Formation d'angle 90° / 90° corner construction

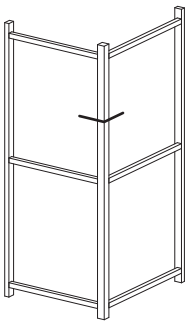

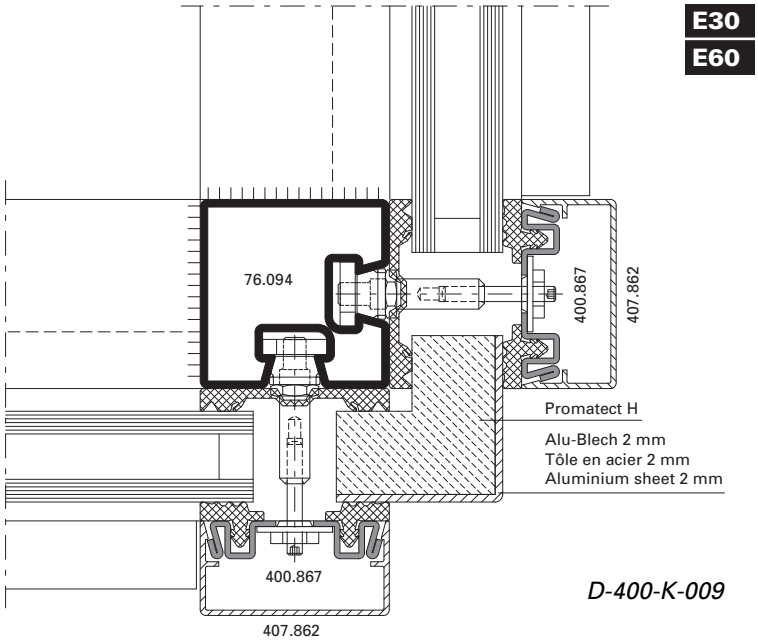

D-400-K-009

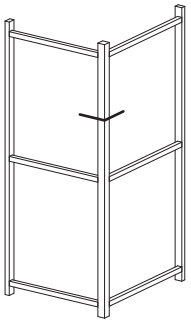

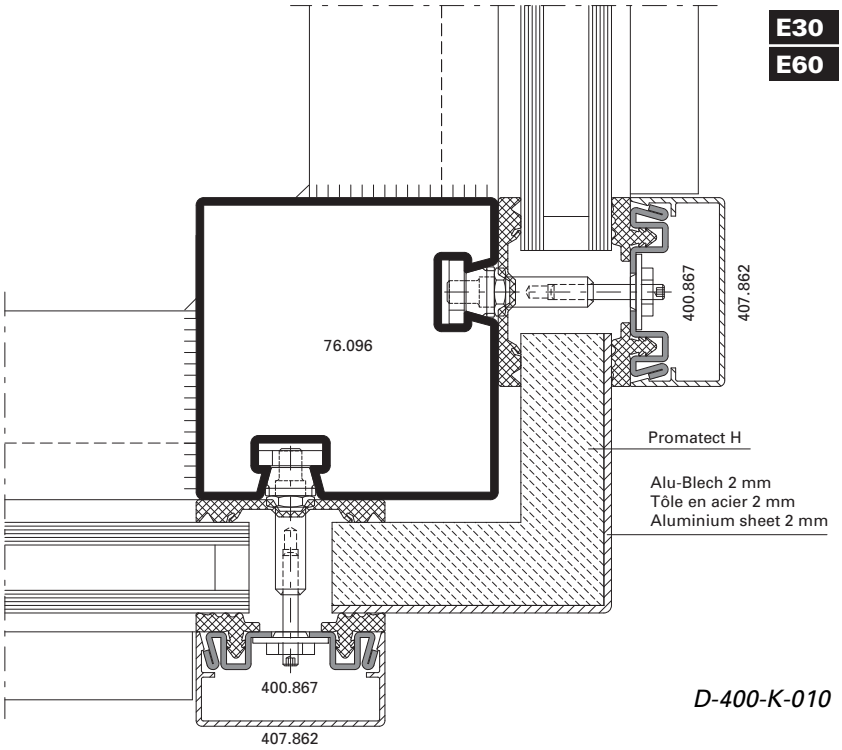

D-400-K-010

Eckausbildung 90° **Formation d'angle 90°** **90° corner construction**

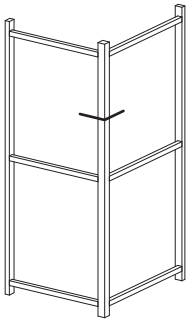

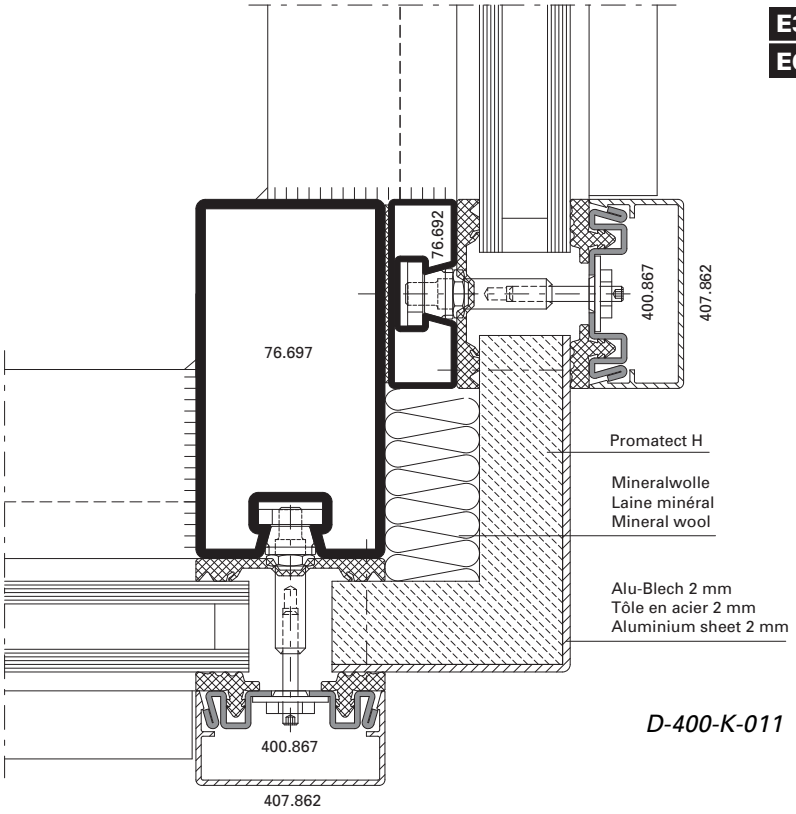

D-400-K-011

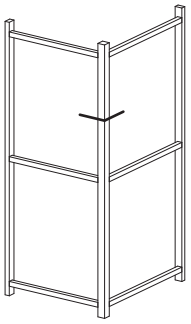

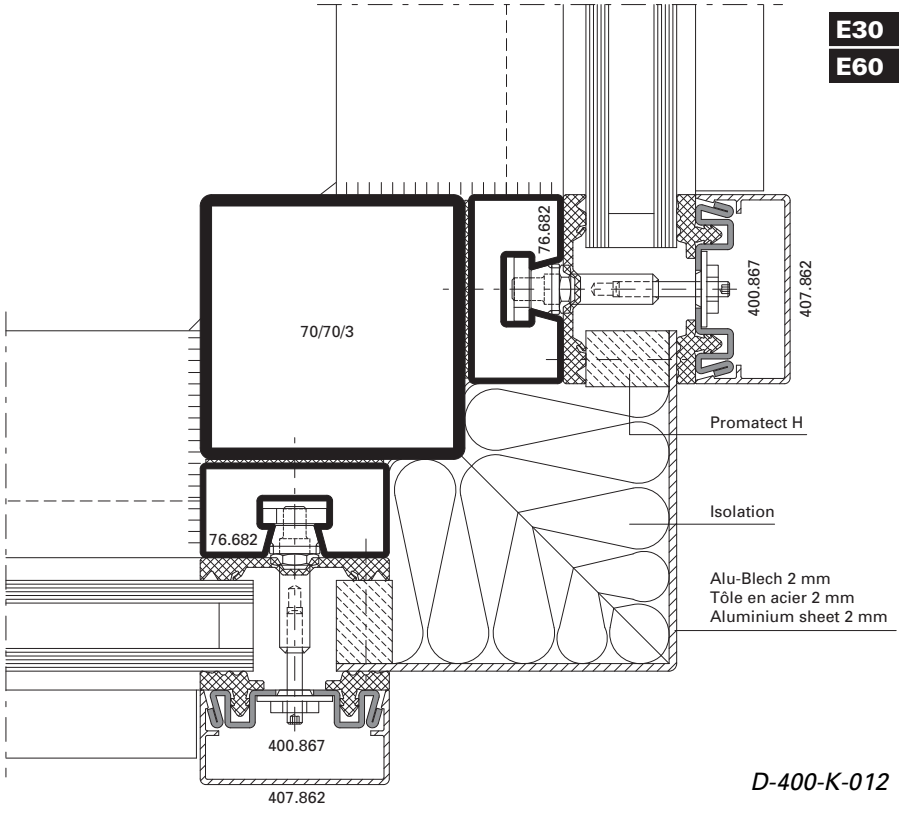

D-400-K-012

Aussenecke 135° **Angle extérieur 135°** **Outer corner 135°**

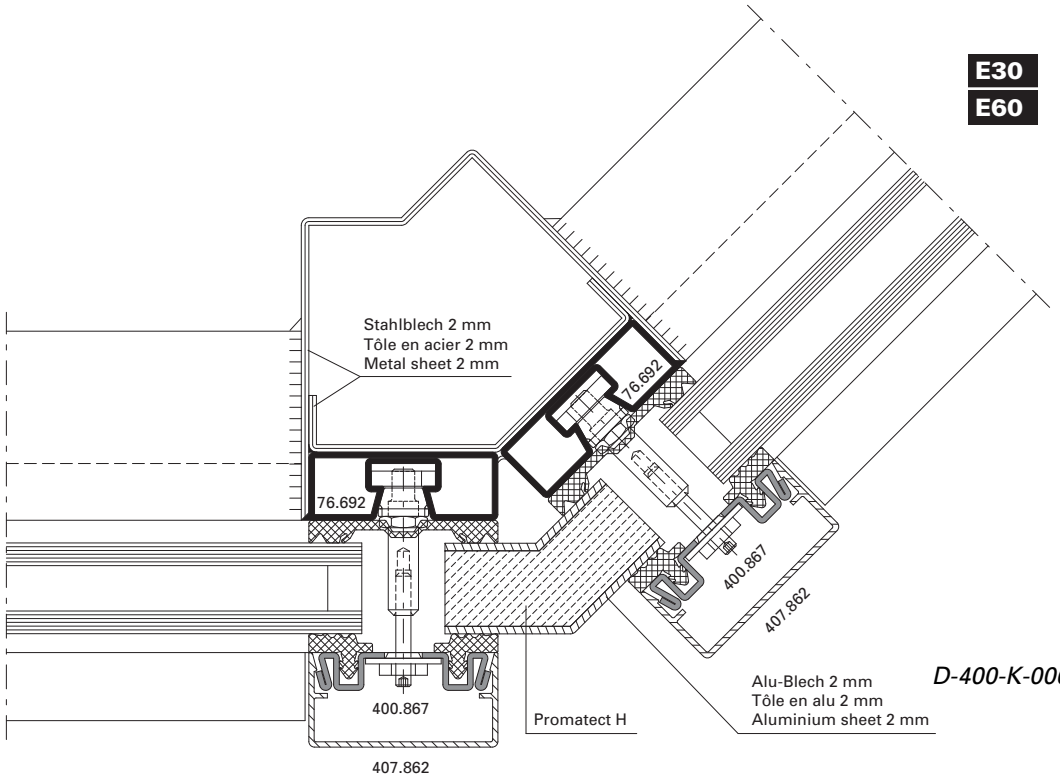

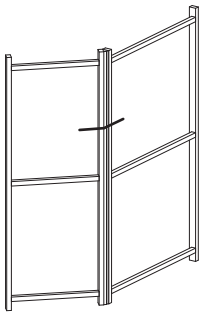

D-400-K-006

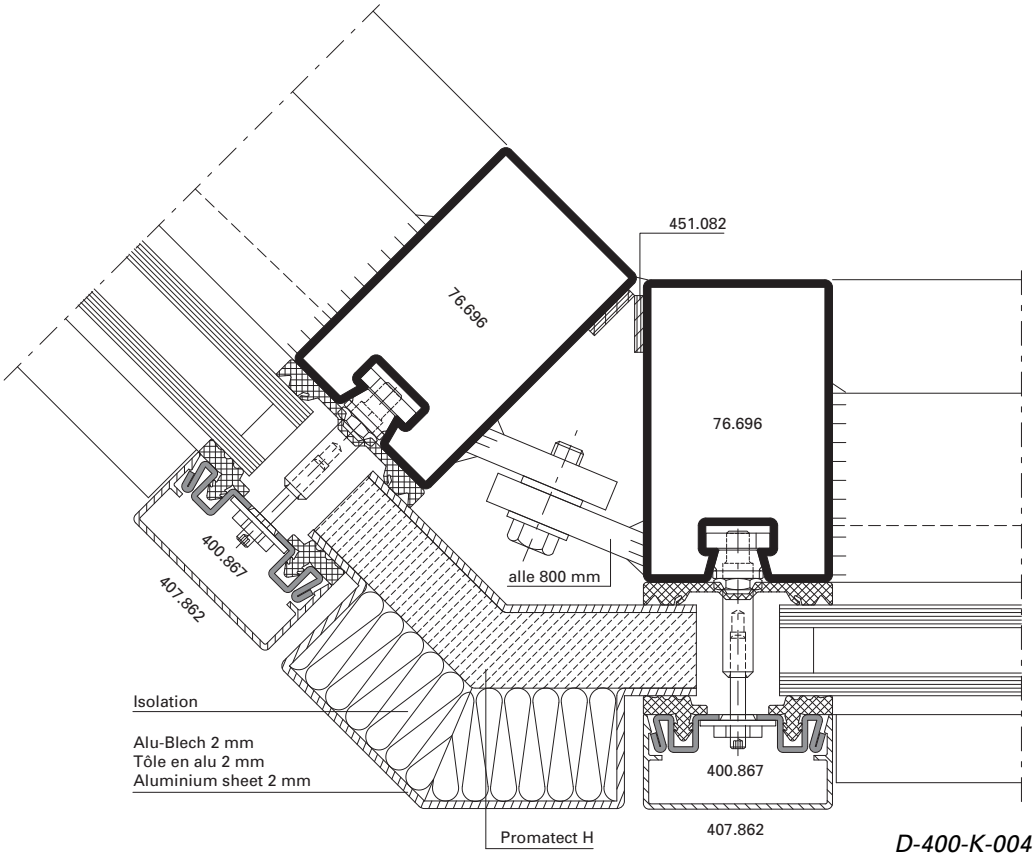

E30
E60

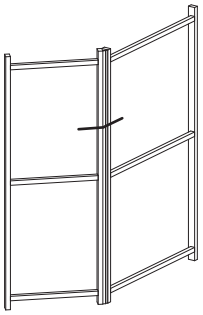

D-400-K-004

Innenecke 135° **Angle intérieur 135°** **Inner corner 135°**

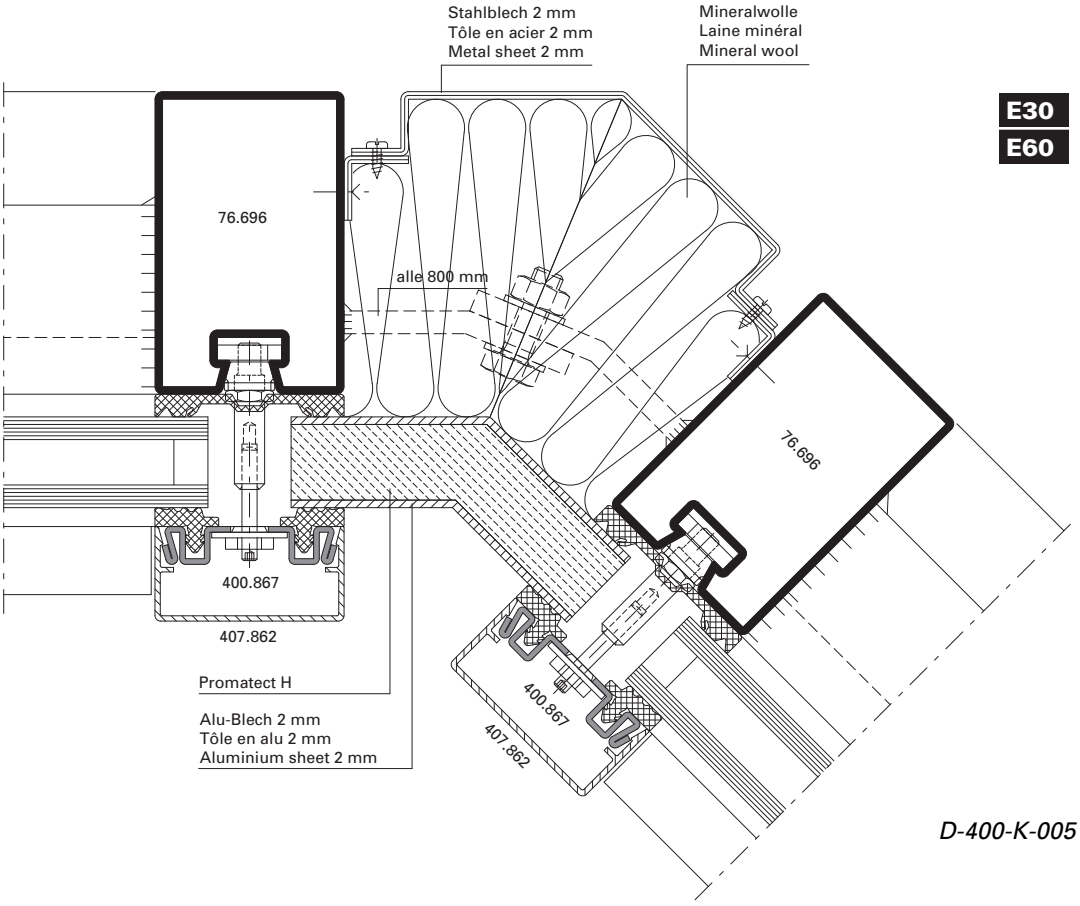

E30
E60

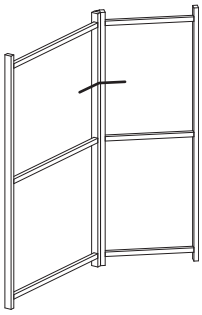

D-400-K-005

Paneel-Ausbildungen **Agencements de panneau** **Panel designs**

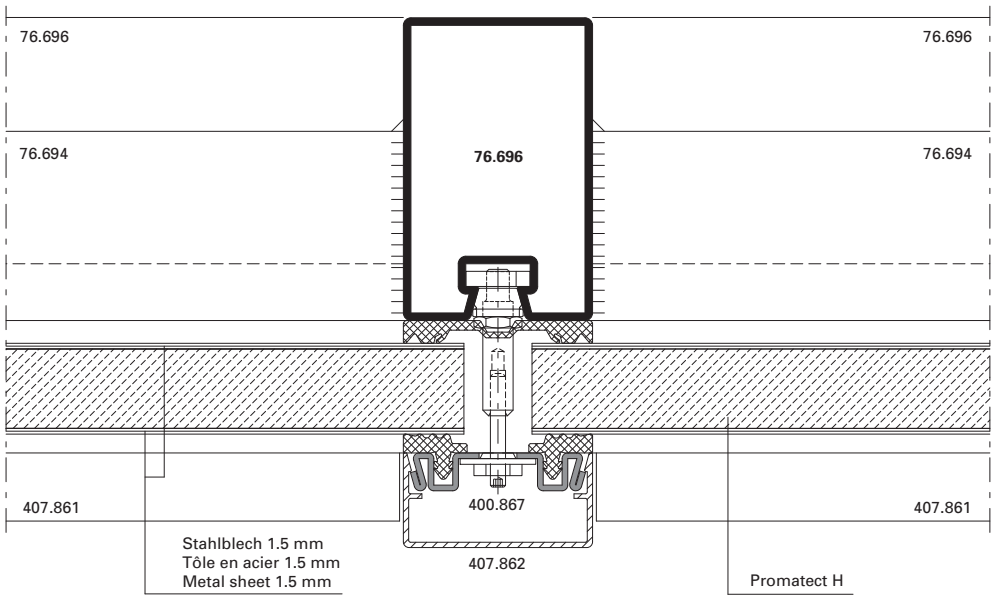

E30
E60

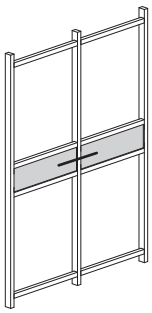

D-400-K-001

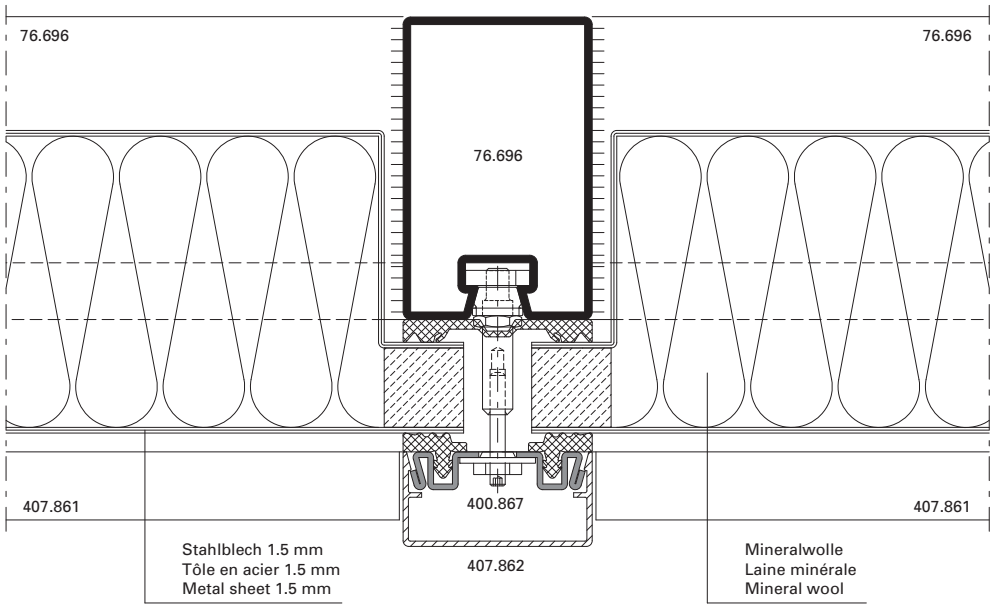

E30
E60

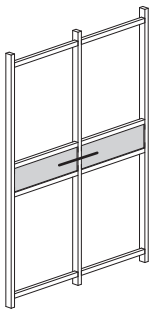

D-400-K-002

Einsatzelemente Türen **Eléments de remplissage portes** **Infill elements doors**

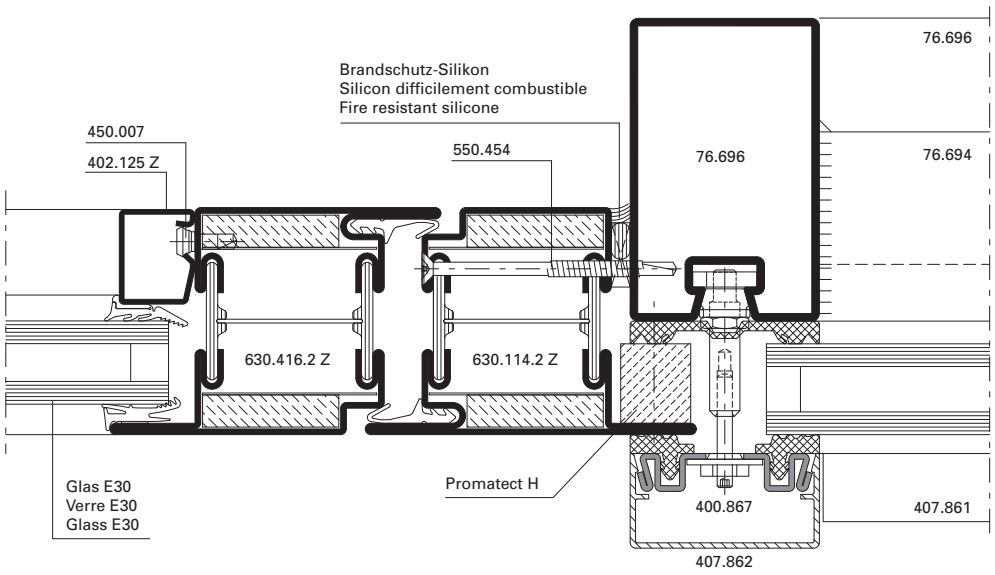

E30
E60

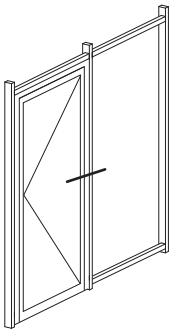

D-400-K-003

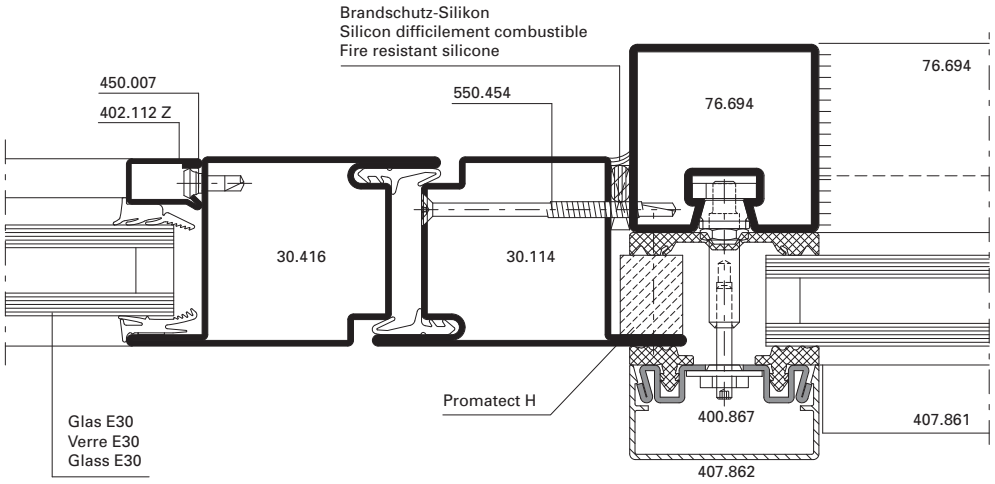

E30
E60

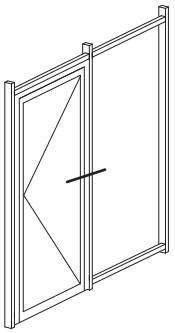

D-400-K-007

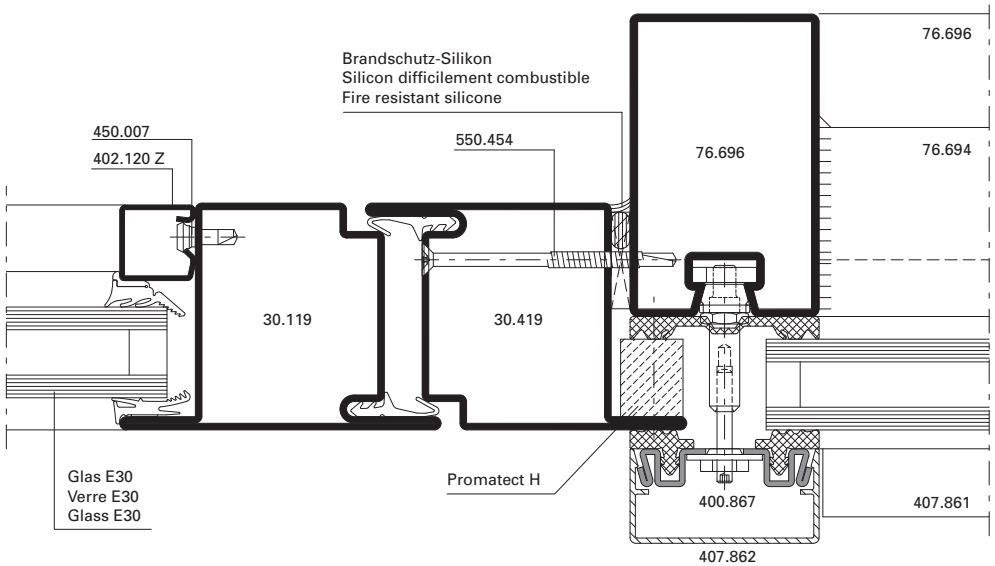

E30
E60

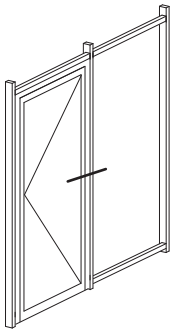

D-400-K-008

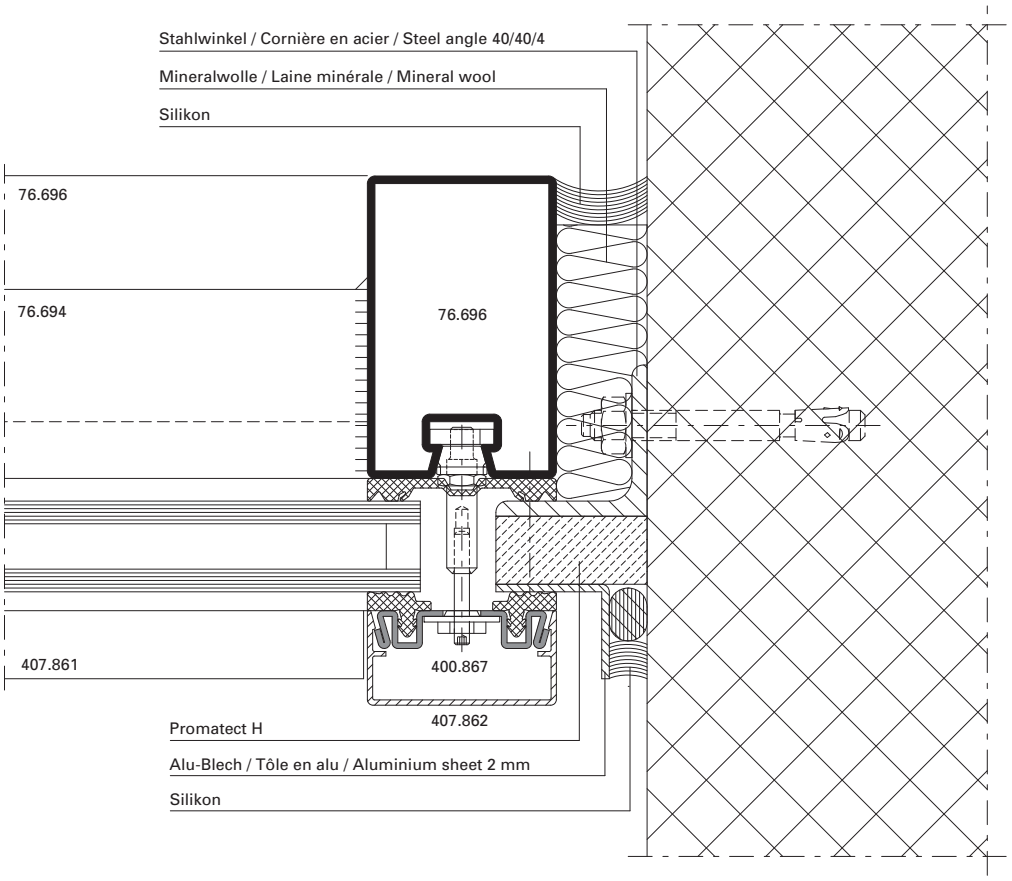

E30
E60

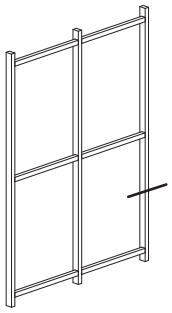

D-400-A-001

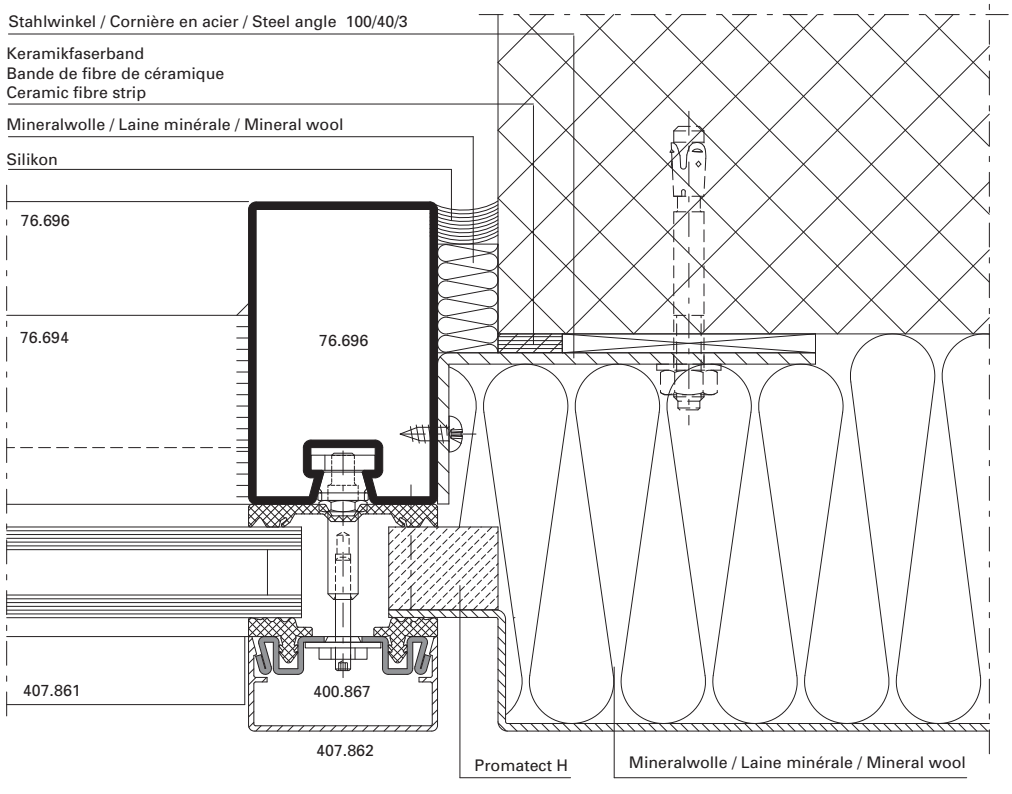

E30
E60

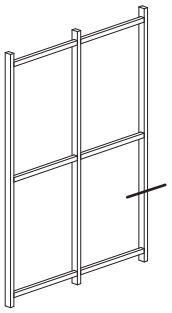

D-400-A-002

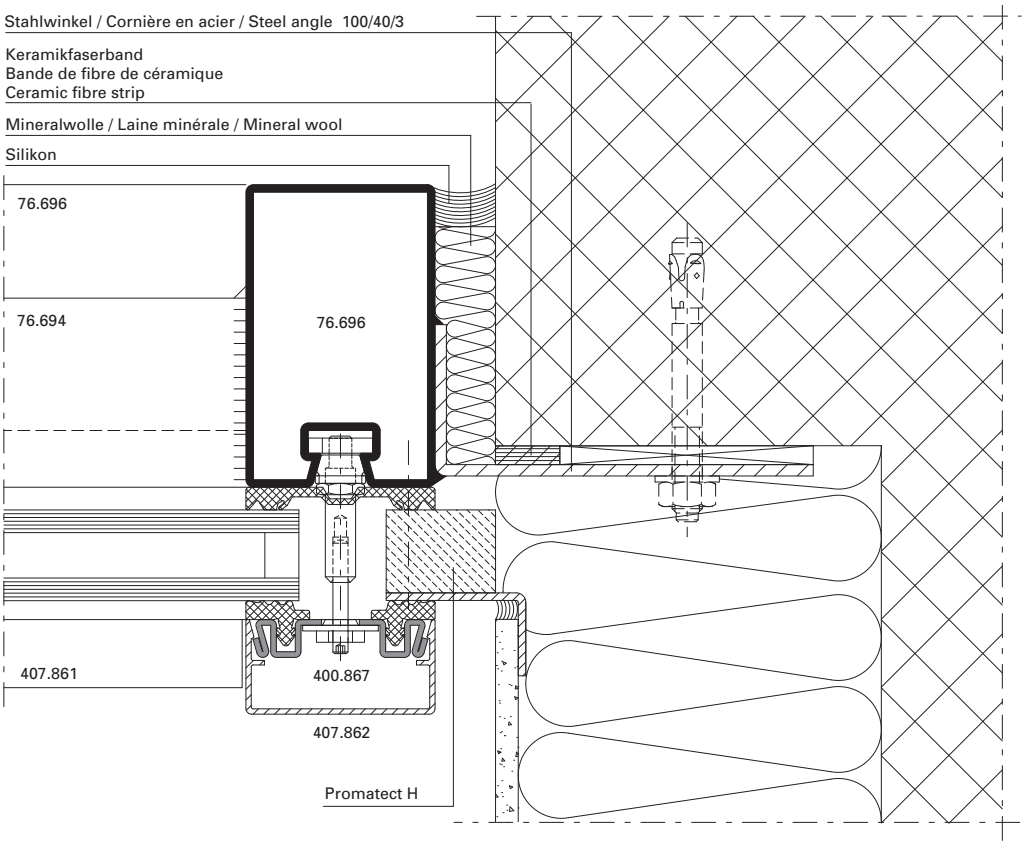

E30
E60

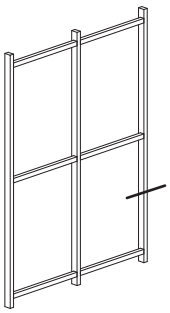

D-400-A-003

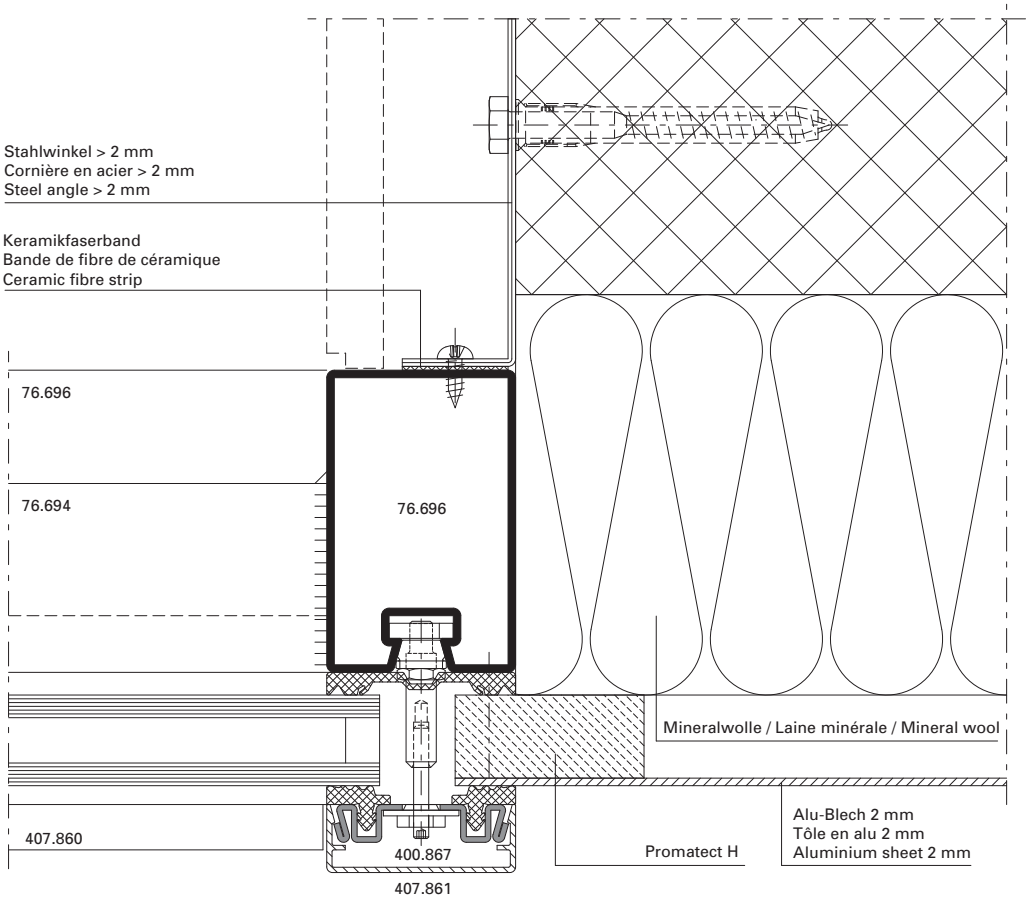

E30
E60

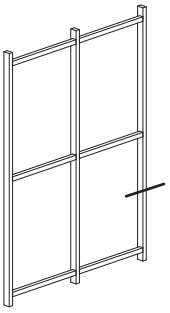

D-400-A-004

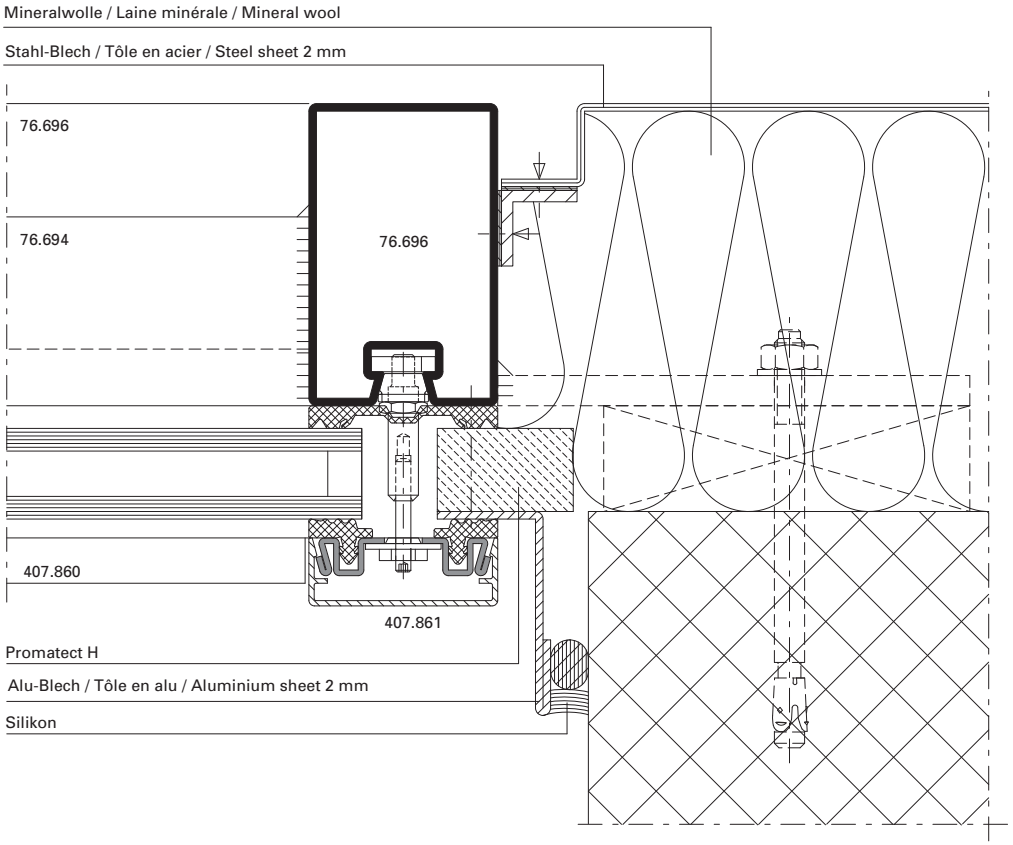

E30
E60

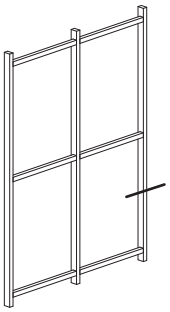

D-400-A-005

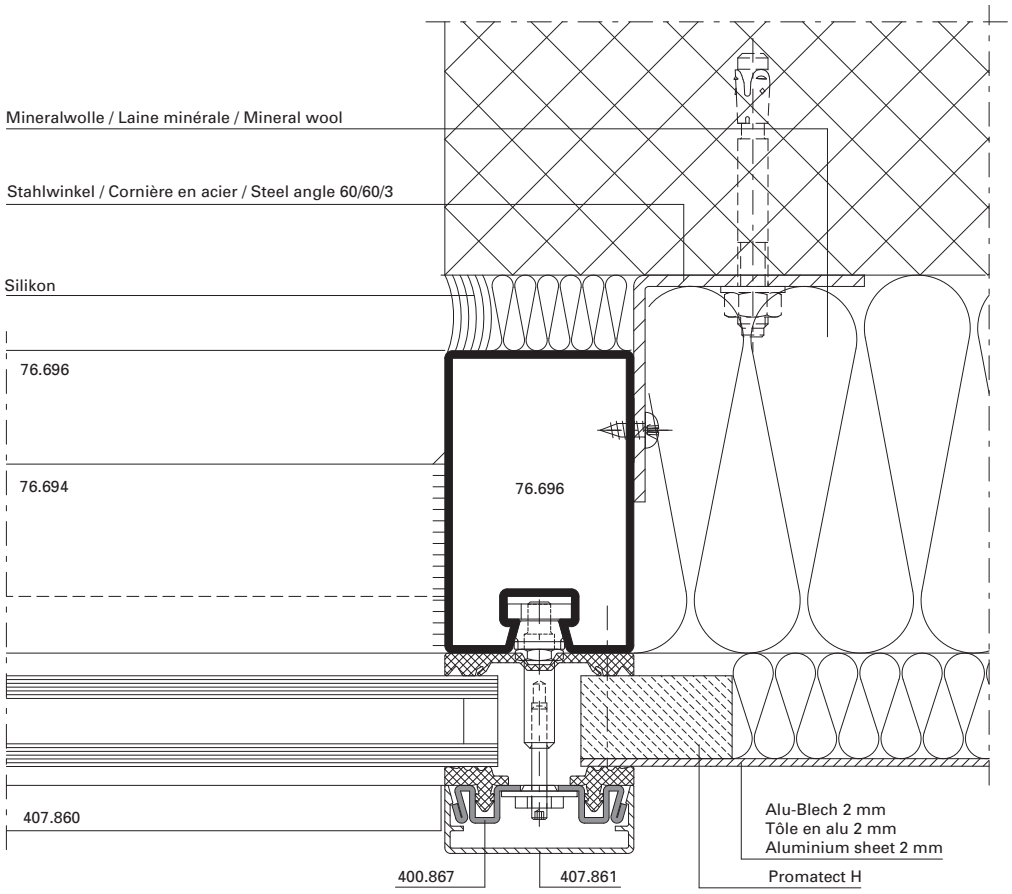

E30
E60

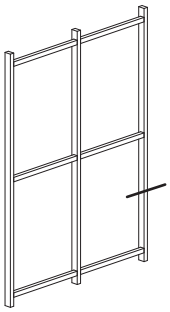

D-400-A-006

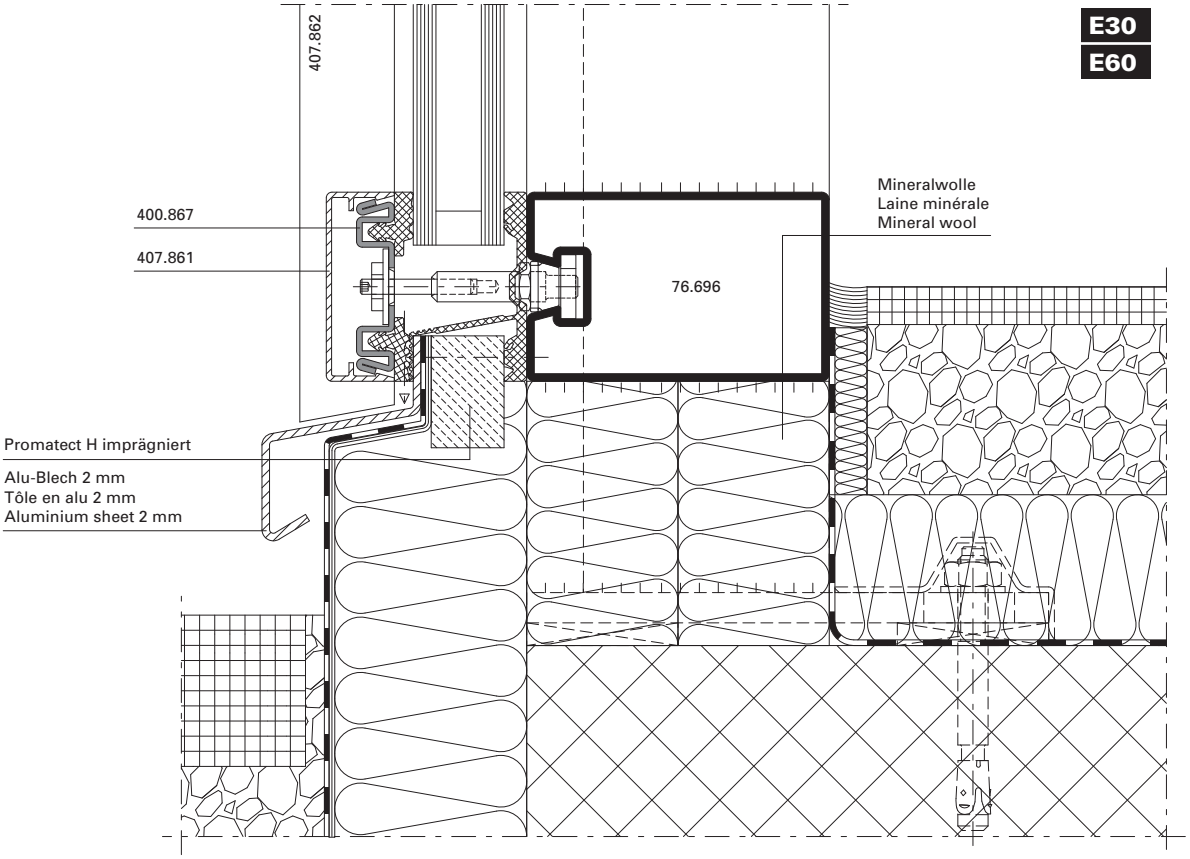

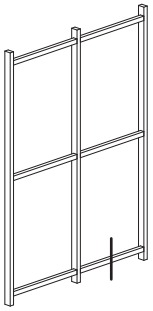

D-400-A-007

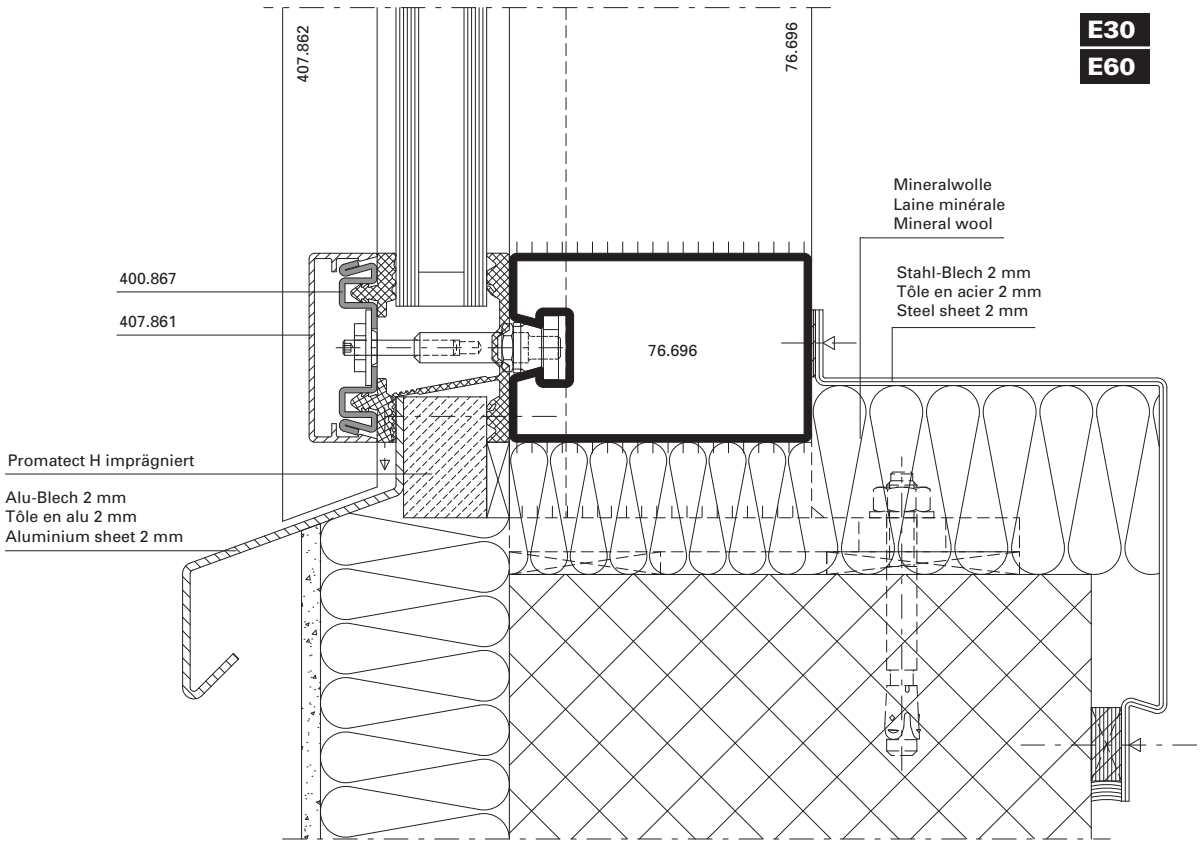

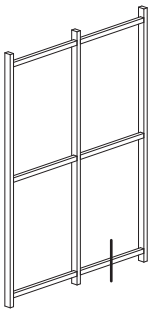

D-400-A-008

Anschlüsse am Bau im Massstab 1:2
Raccords au mur à l'échelle 1:2
Attachment to structure on scale 1:2

VISS Fire TV
VISS Fire TV
VISS Fire TV

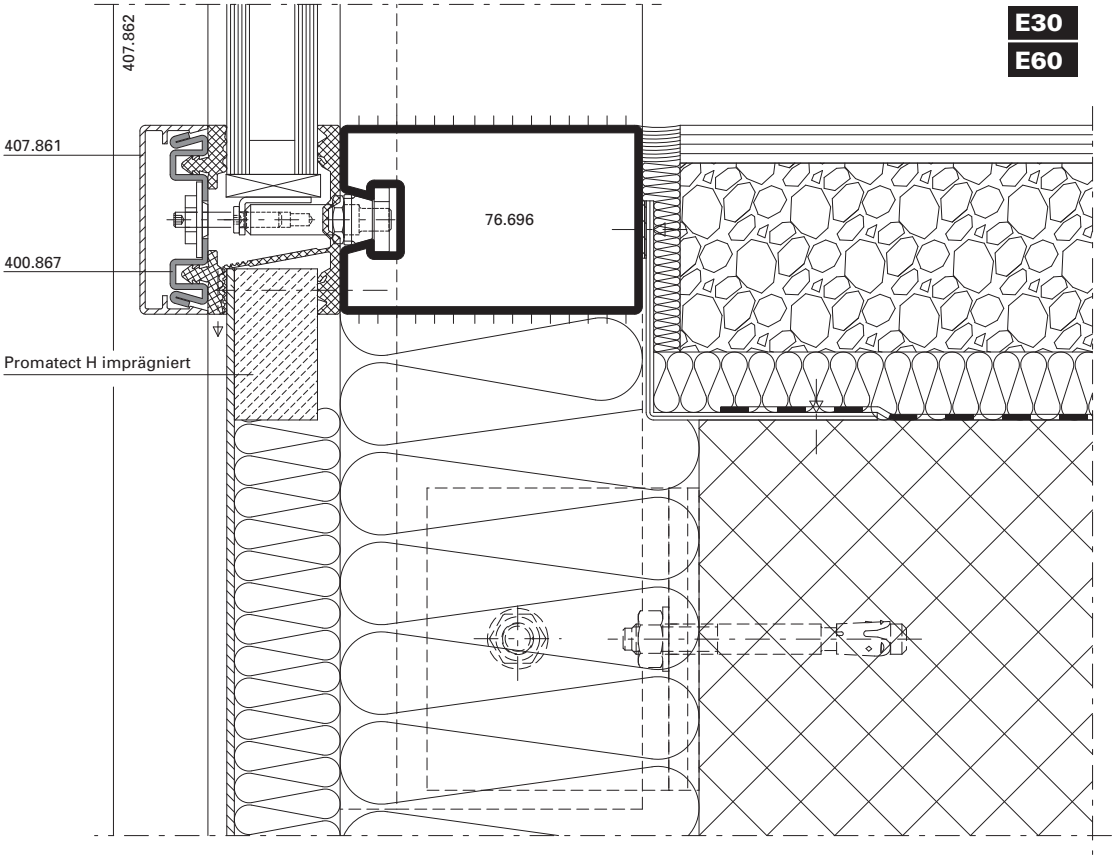

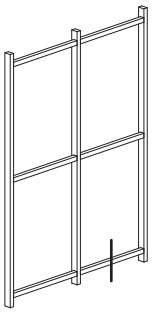

D-400-A-009

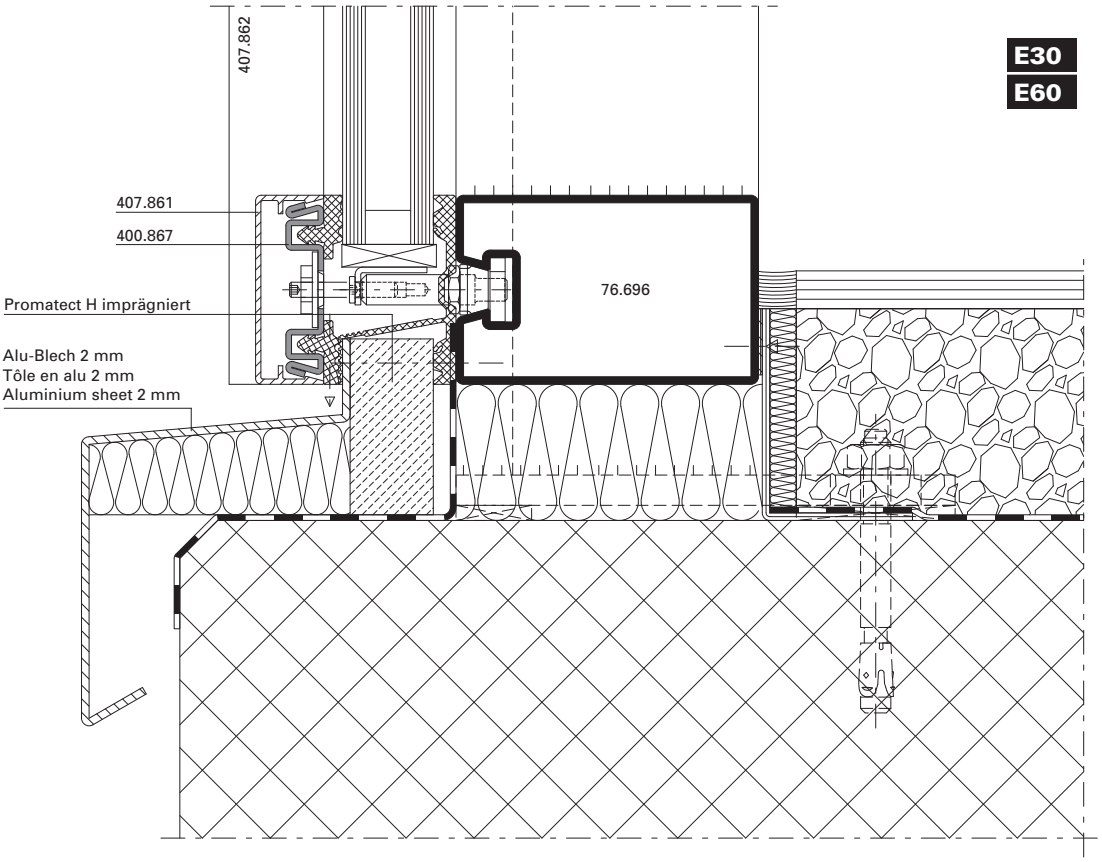

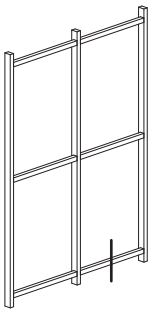

D-400-A-010

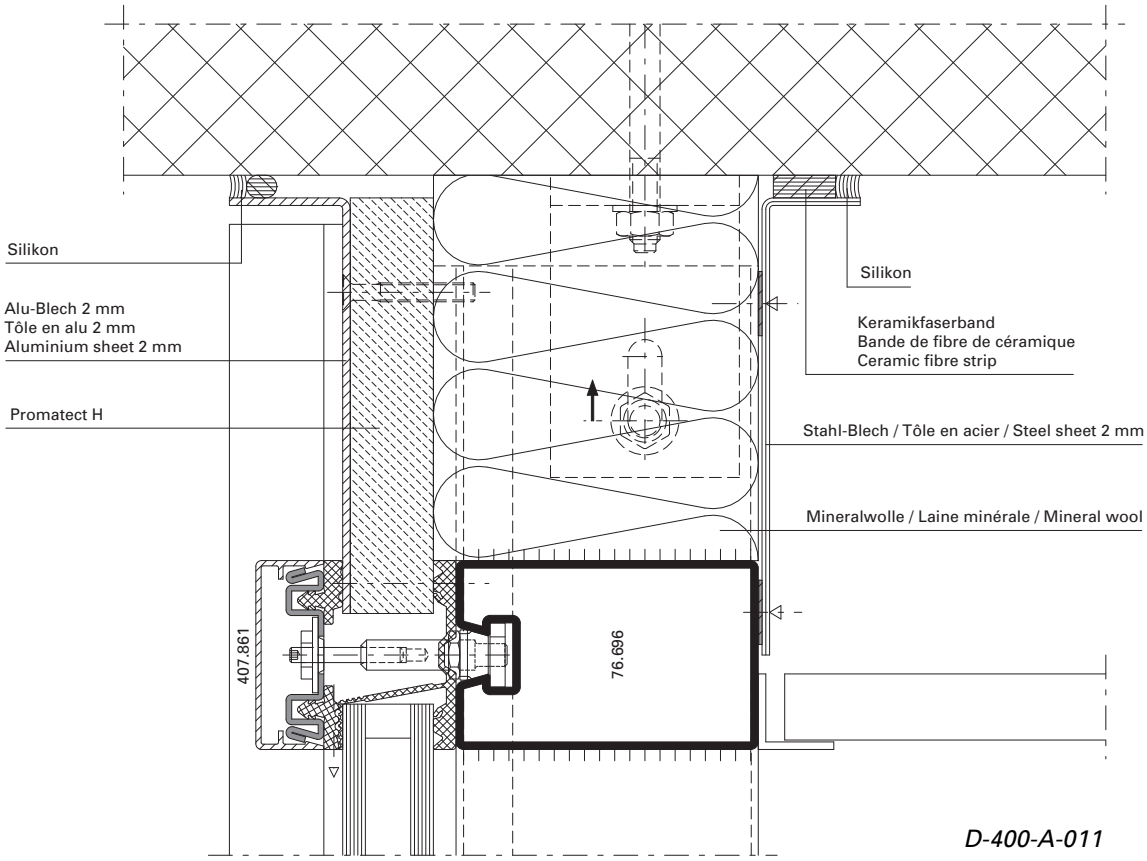

D-400-A-011

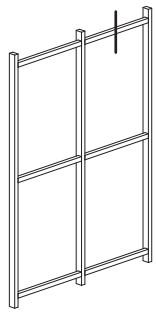

E30
E60

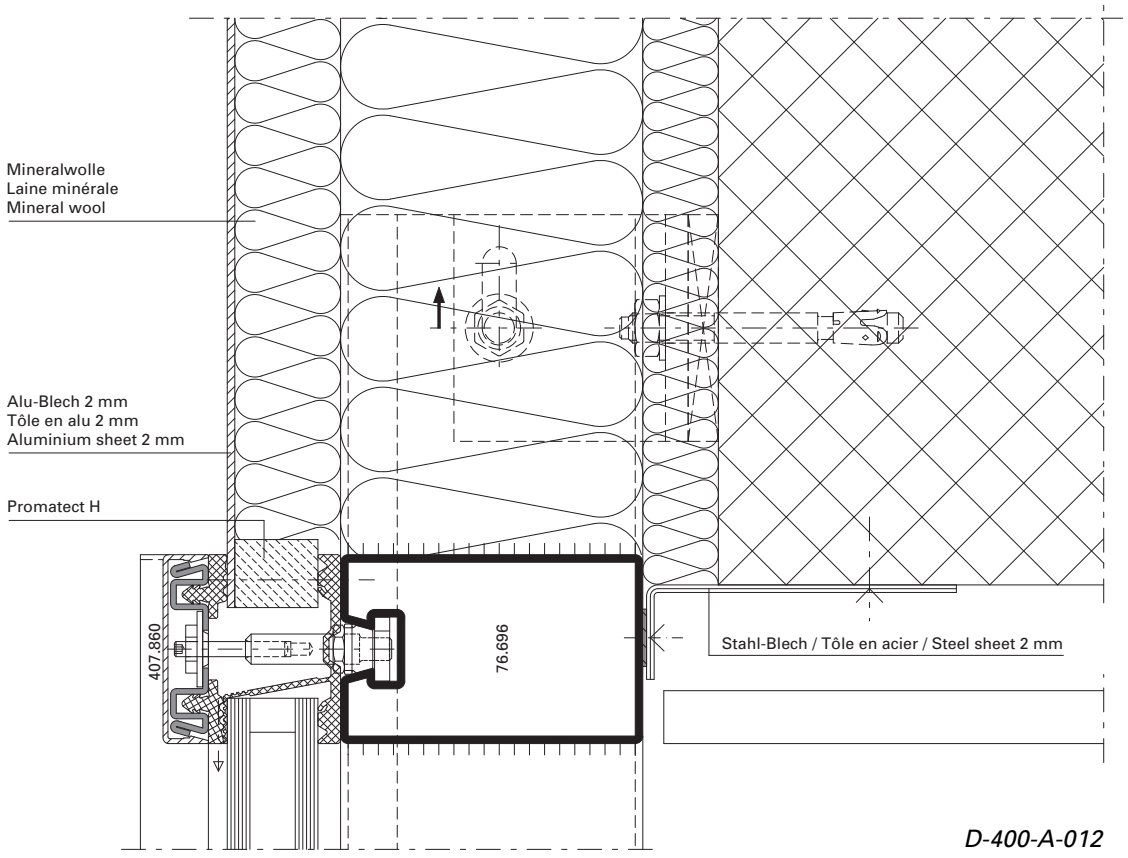

D-400-A-012

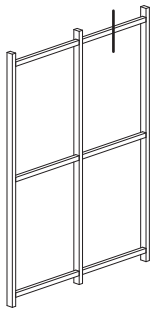

E30
E60

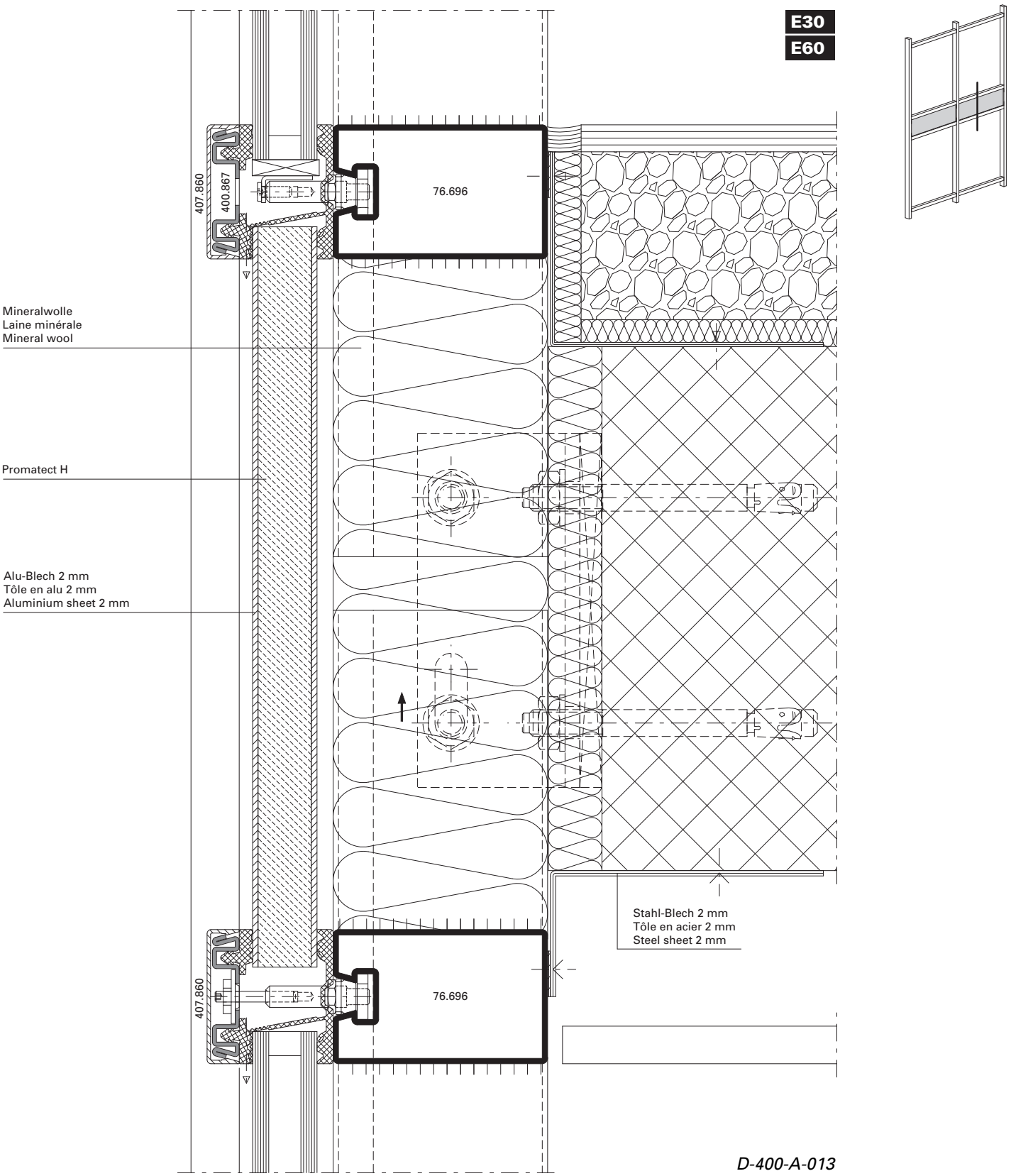
E30
E60
407.860
400.867
76.696
Mineralwolle
Laine minérale
Mineral wool
Promatect H
Alu-Blech 2 mm
Tôle en alu 2 mm
Aluminium sheet 2 mm
Stahl-Blech 2 mm
Tôle en acier 2 mm
Steel sheet 2 mm
407.860
76.696

D-400-A-013

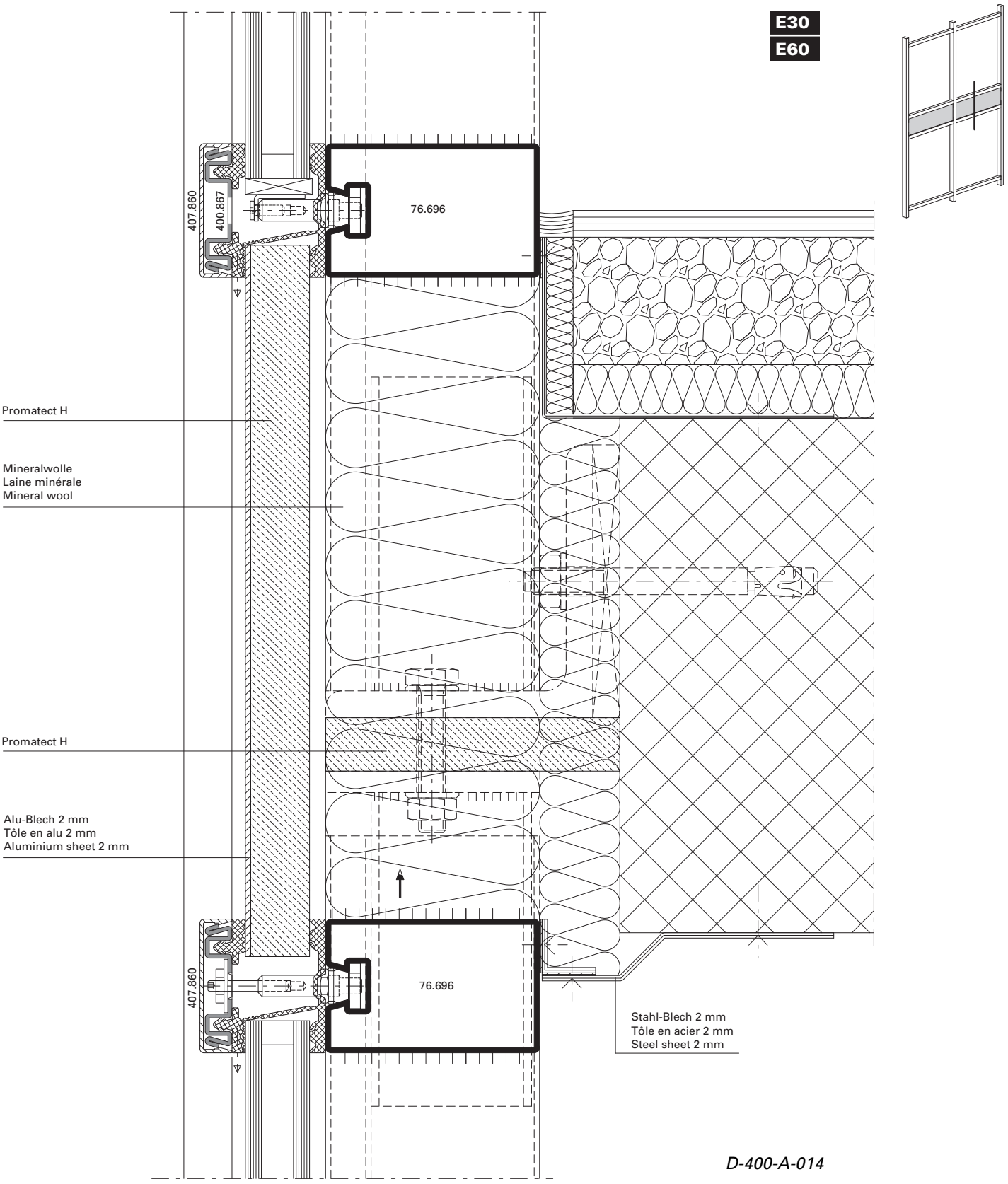
E30
E60
407.860
400.867
76.696
Promatect H
Mineralwolle
Laine minérale
Mineral wool
Promatect H
Alu-Blech 2 mm
Tôle en alu 2 mm
Aluminium sheet 2 mm
407.860
76.696
Stahl-Blech 2 mm
Tôle en acier 2 mm
Steel sheet 2 mm

D-400-A-014

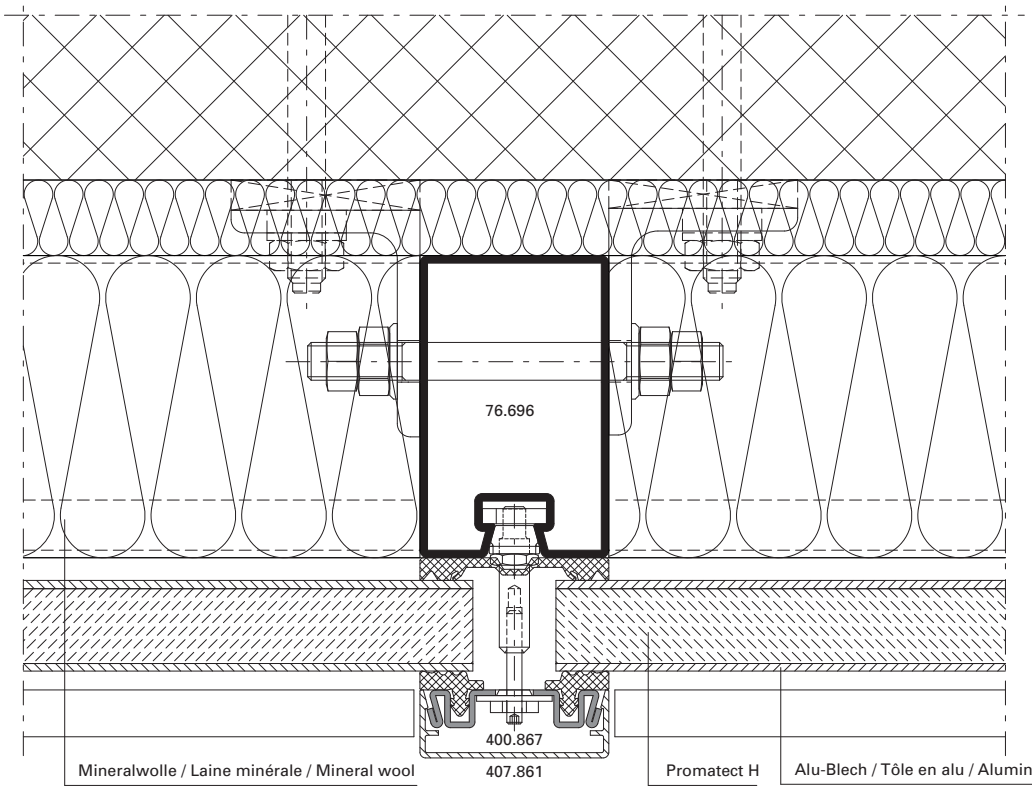

E30
E60

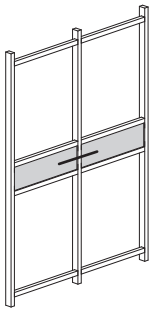

D-400-A-015

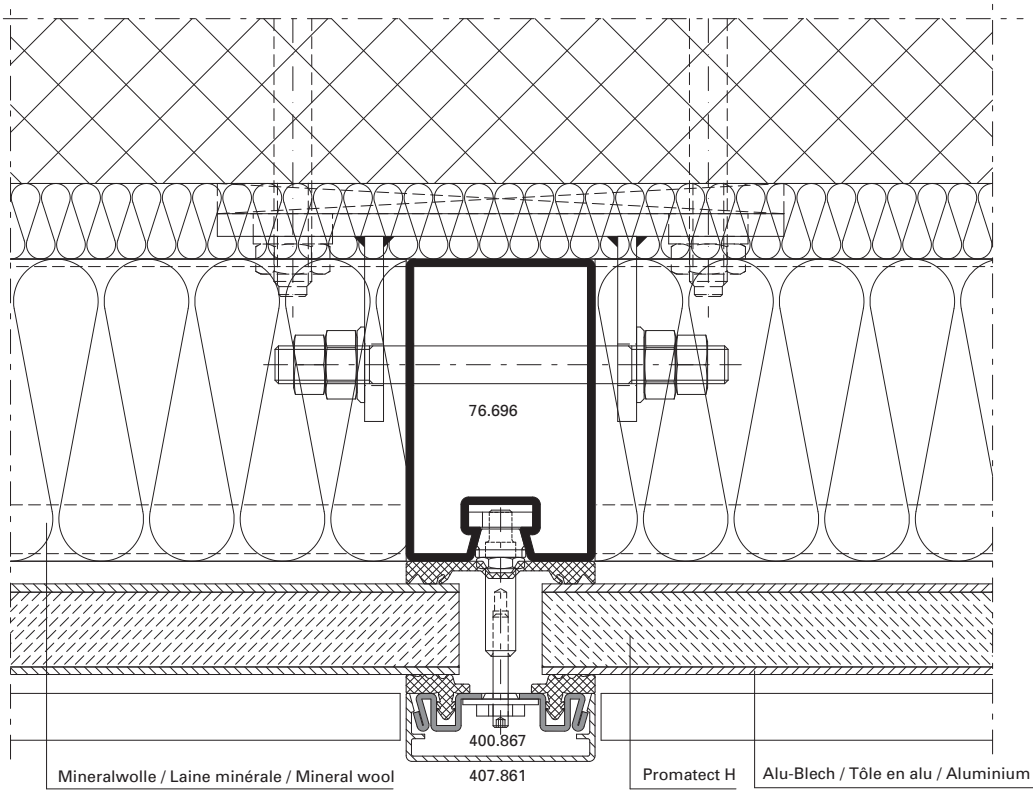

E30
E60

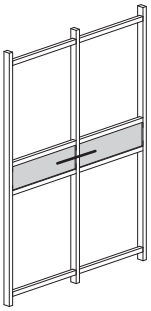

D-400-A-016

Anschlüsse am Bau im Massstab 1:2
Raccords au mur à l'échelle 1:2
Attachment to structure on scale 1:2

VISS Fire TV
VISS Fire TV
VISS Fire TV

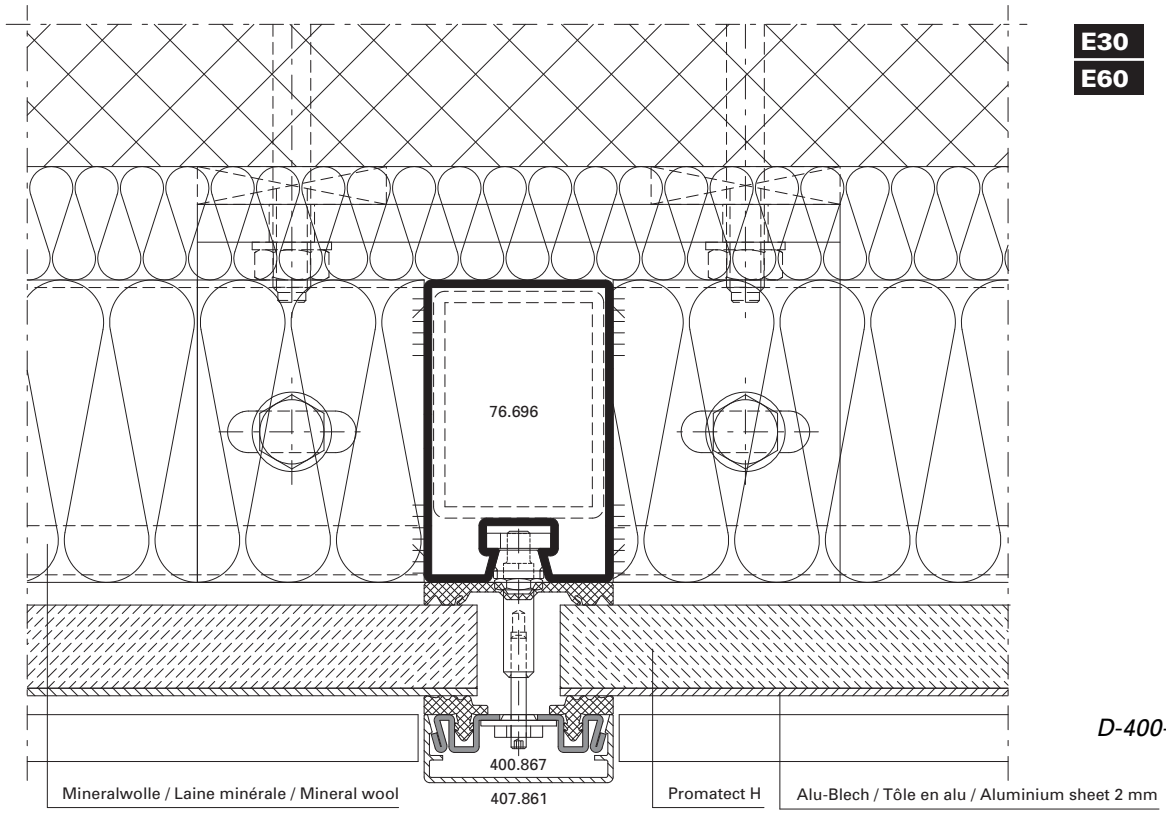

E30
E60

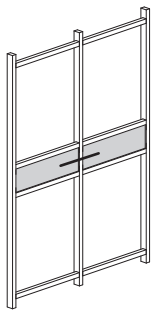

D-400-A-017

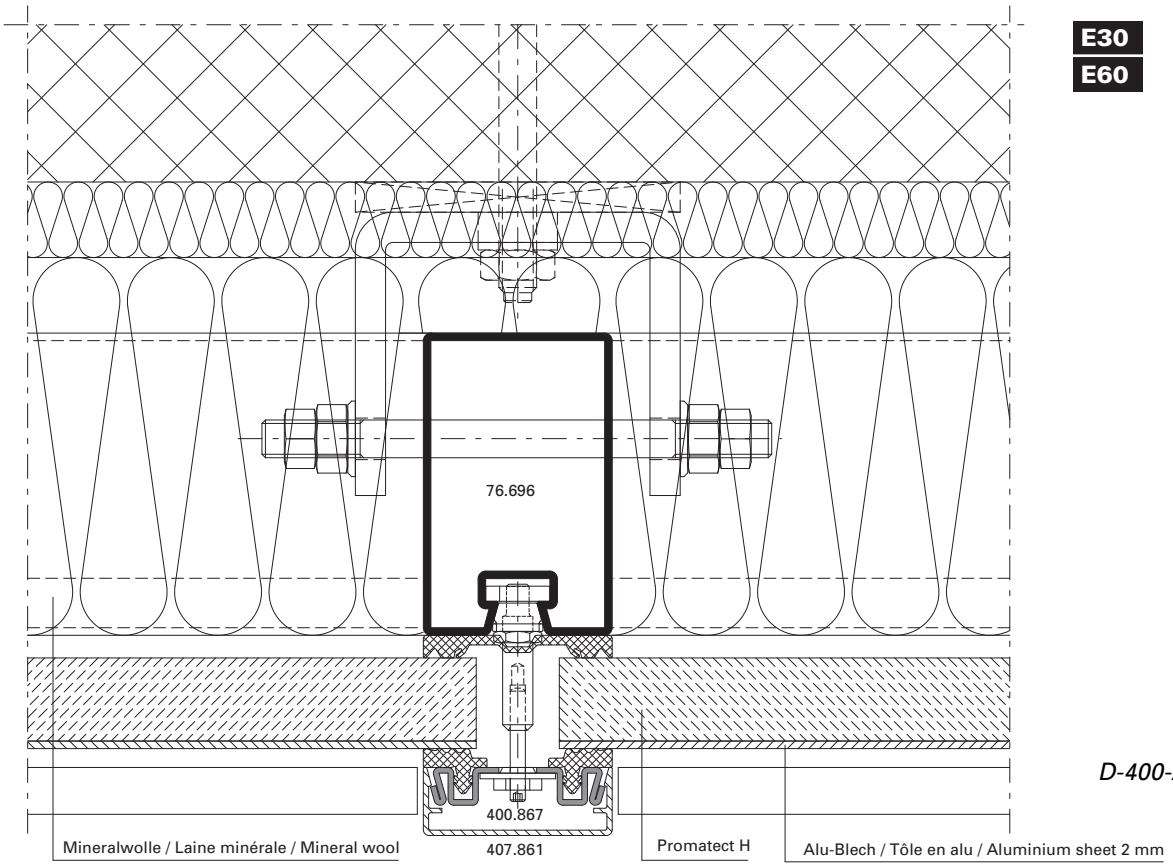

E30
E60

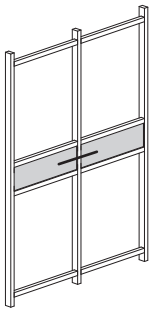

D-400-A-018

VISS Fire TV
Brandschutzverglasung
Klasse EI

Hinweis:

Bei der Auswahl von Schnittpunkten, Konstruktions-Details und Bauanschlüssen sind die landesspezifischen Brandschutz-Zulassungen und Vorschriften zwingend zu beachten!

VISS Fire TV
Vitrage coupe feu
Classe EI

Note:

Les certificats de protection incendie et les prescriptions spécifiques au pays doivent être impérativement respectés lors du choix des coupe de détails, des détails de construction et des raccordements au mur!

VISS Fire TV
Fire protection glazing
Class EI

Note:

When selecting section details, construction details and attachment to structure, the national fire-protection approvals and regulations must be observed (mandatory)!

Justizgebäude Antwerpen/BE (Architekten: Richard Rogers, Van Kerckhove, Ove Arup & Partners)



Pfosten-Detail **Détail du montant** **Detail of mullion**

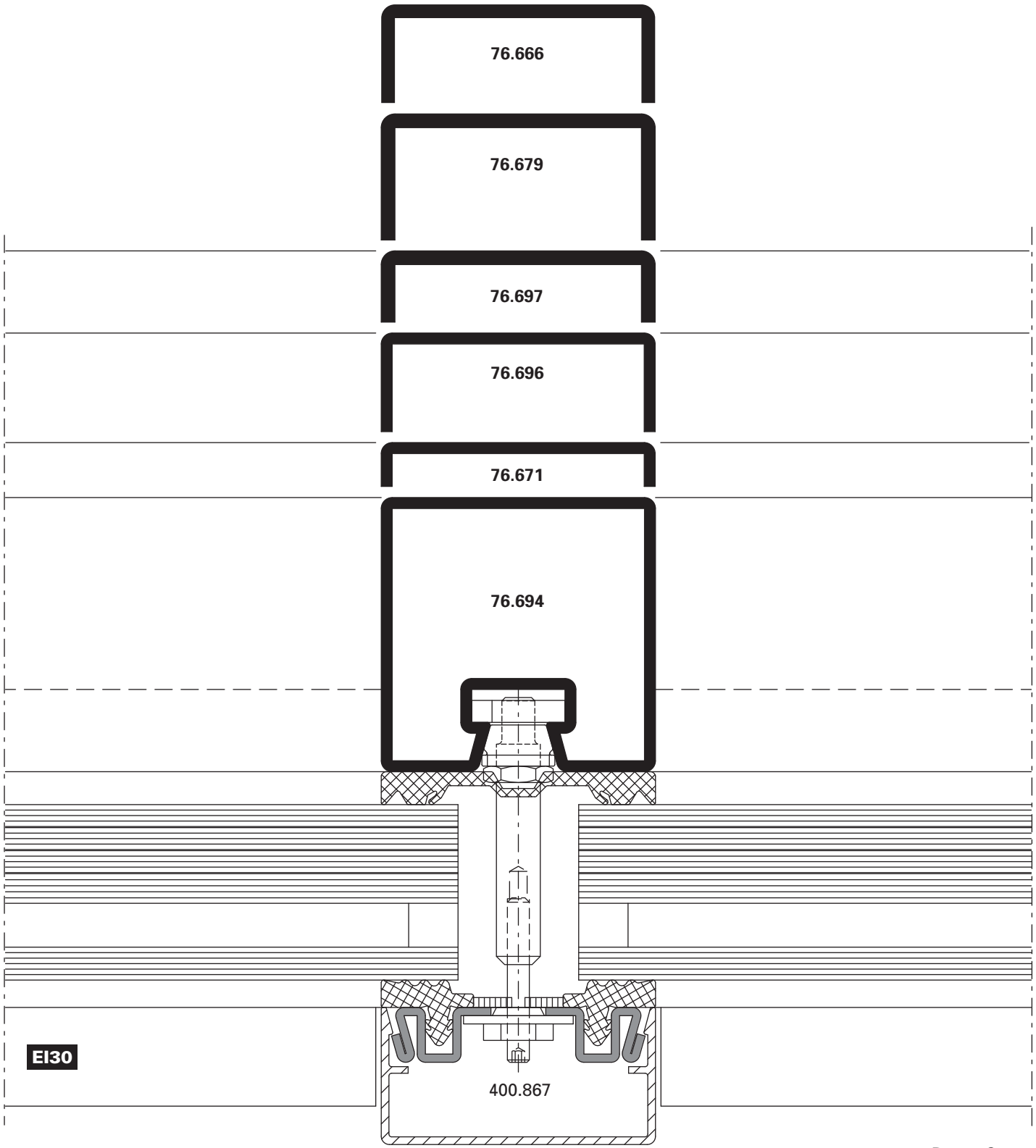

D-401-C-001

Riegel-Detail **Détail de la traverse** **Detail of transom**

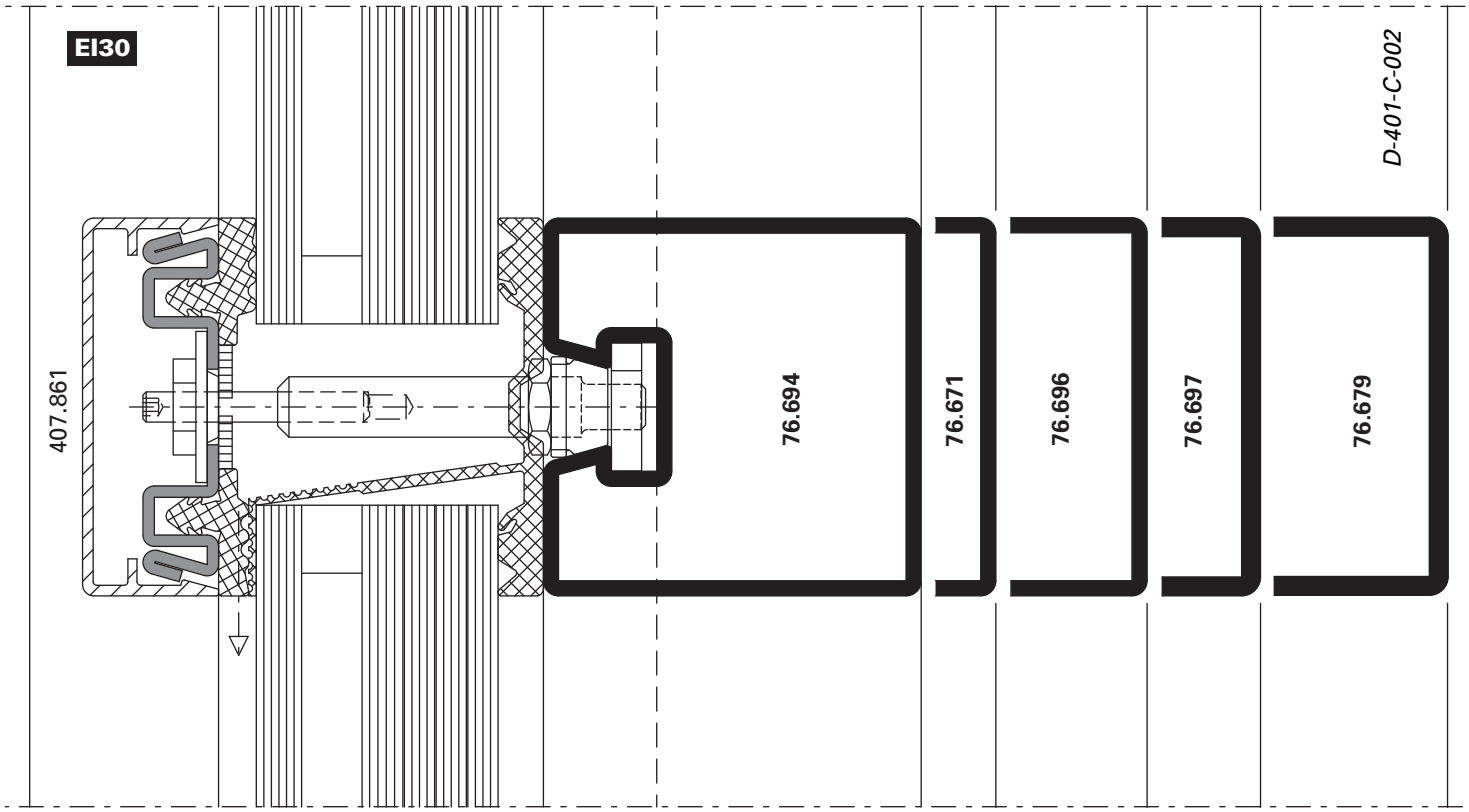

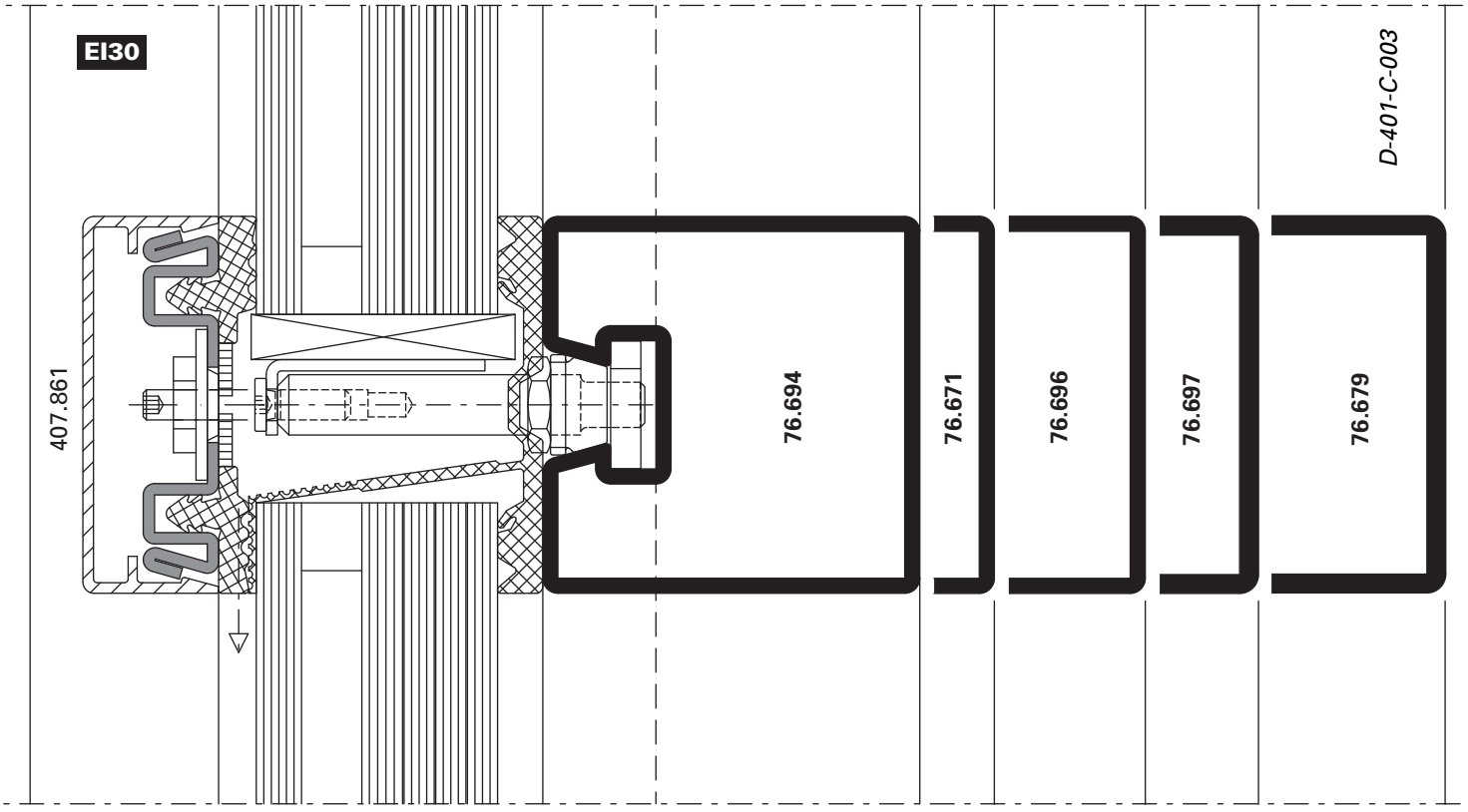

Pfosten-Detail **Détail du montant** **Detail of mullion**

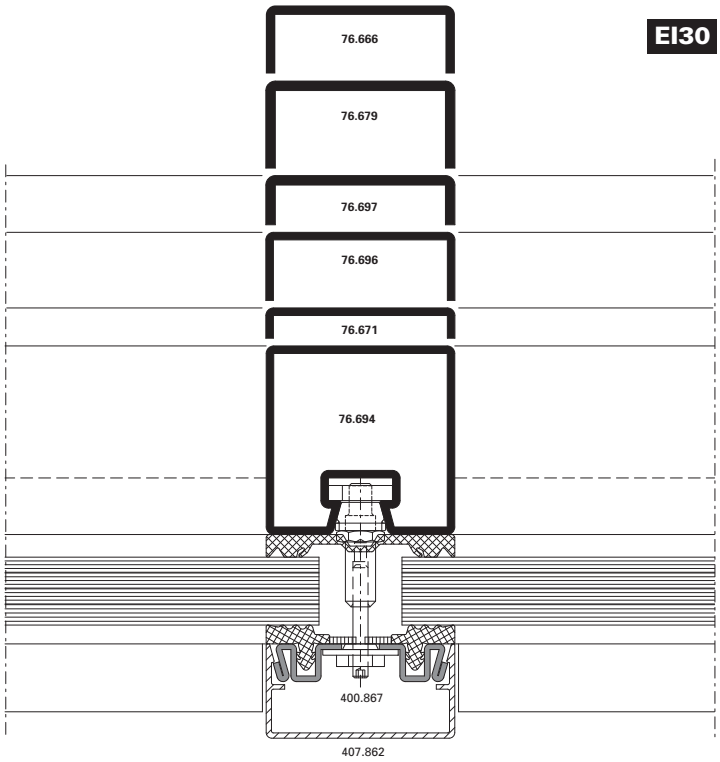

D-401-C-010

Riegel-Detail **Détail de la traverse** **Detail of transom**

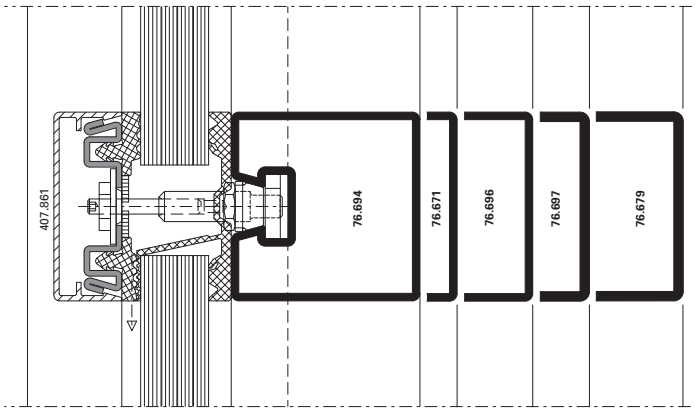

EI30

D-401-C-011

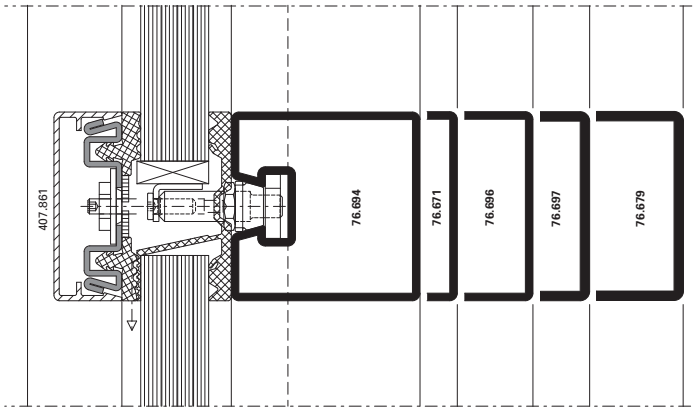

EI30

D-401-C-012

Pfosten-Detail **Détail du montant** **Detail of mullion**

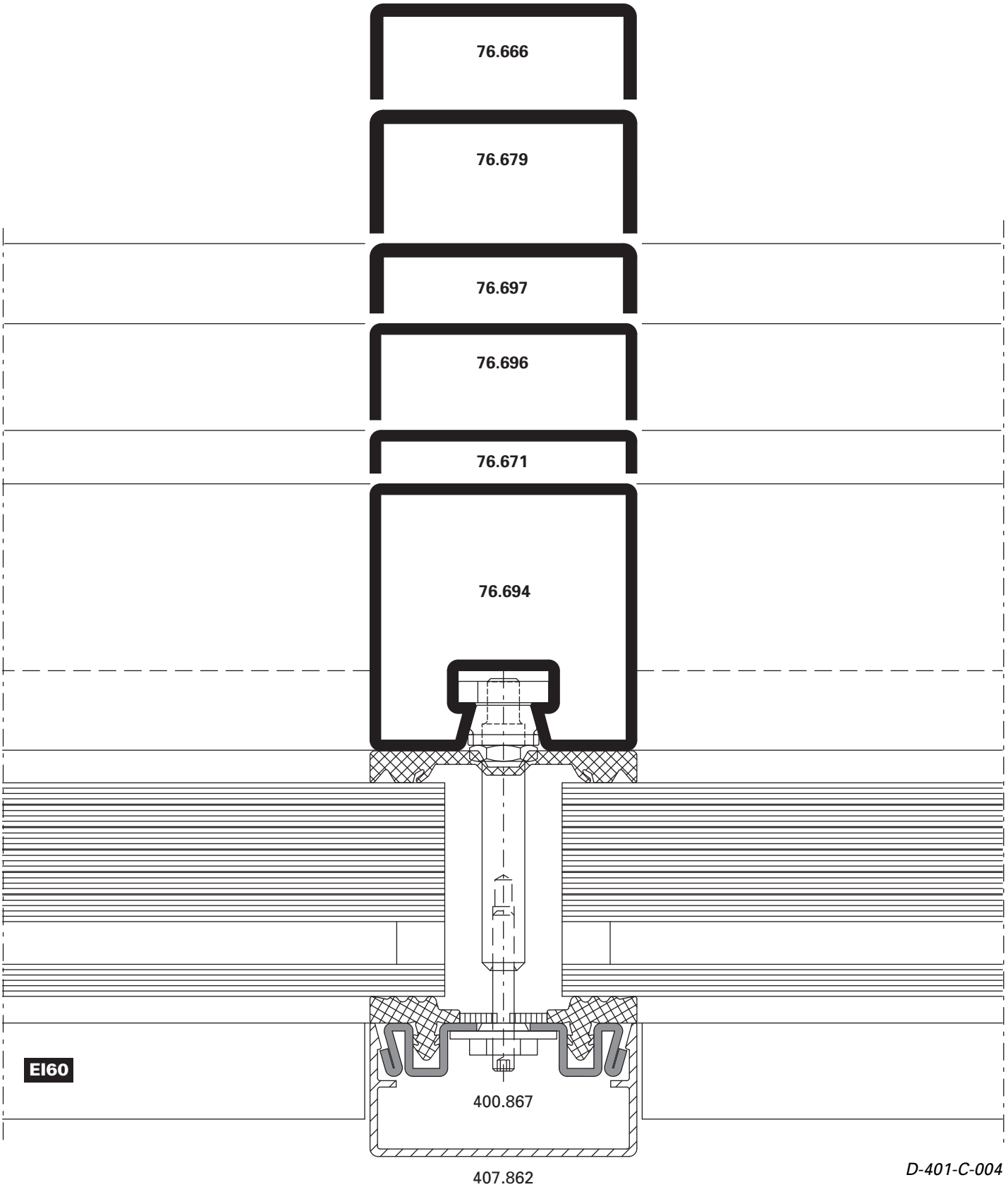

D-401-C-004

Riegel-Detail **Détail de la traverse** **Detail of transom**

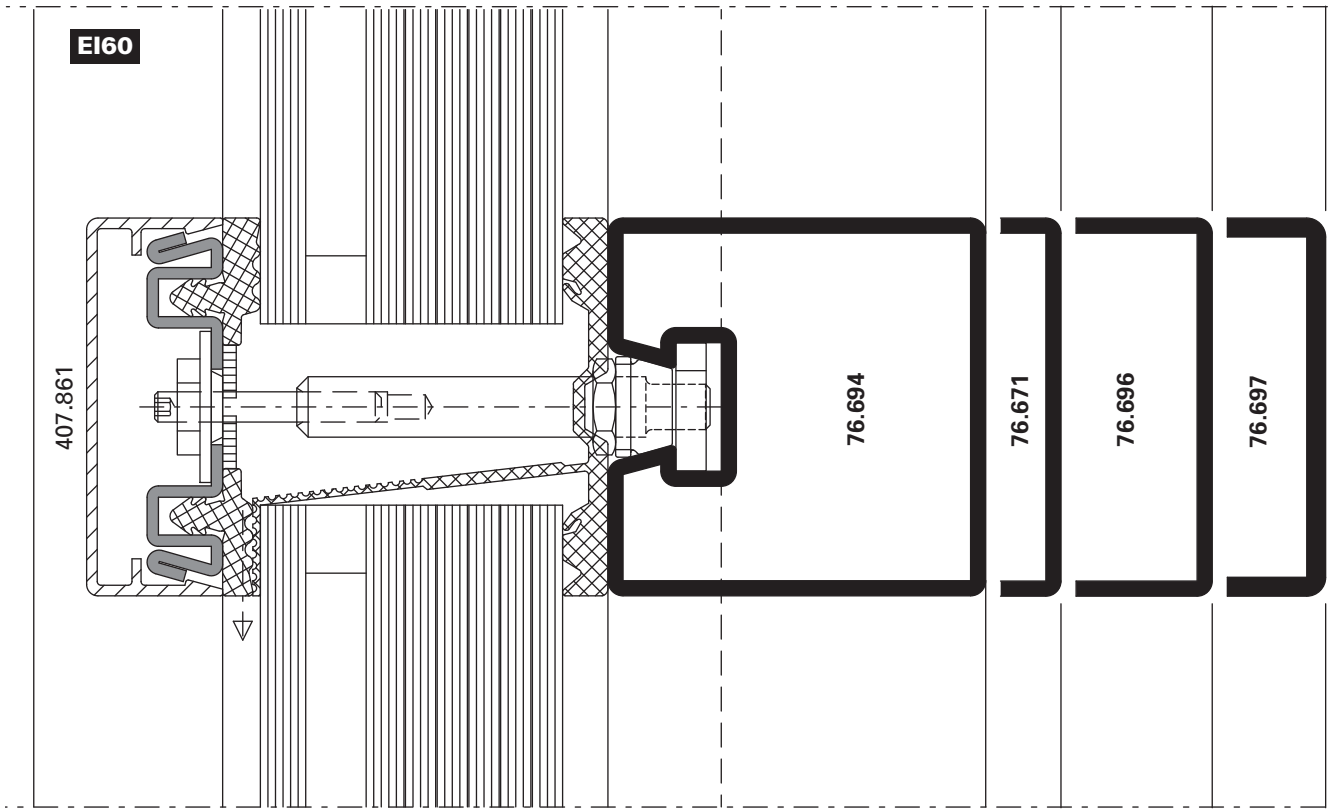

D-401-C-005

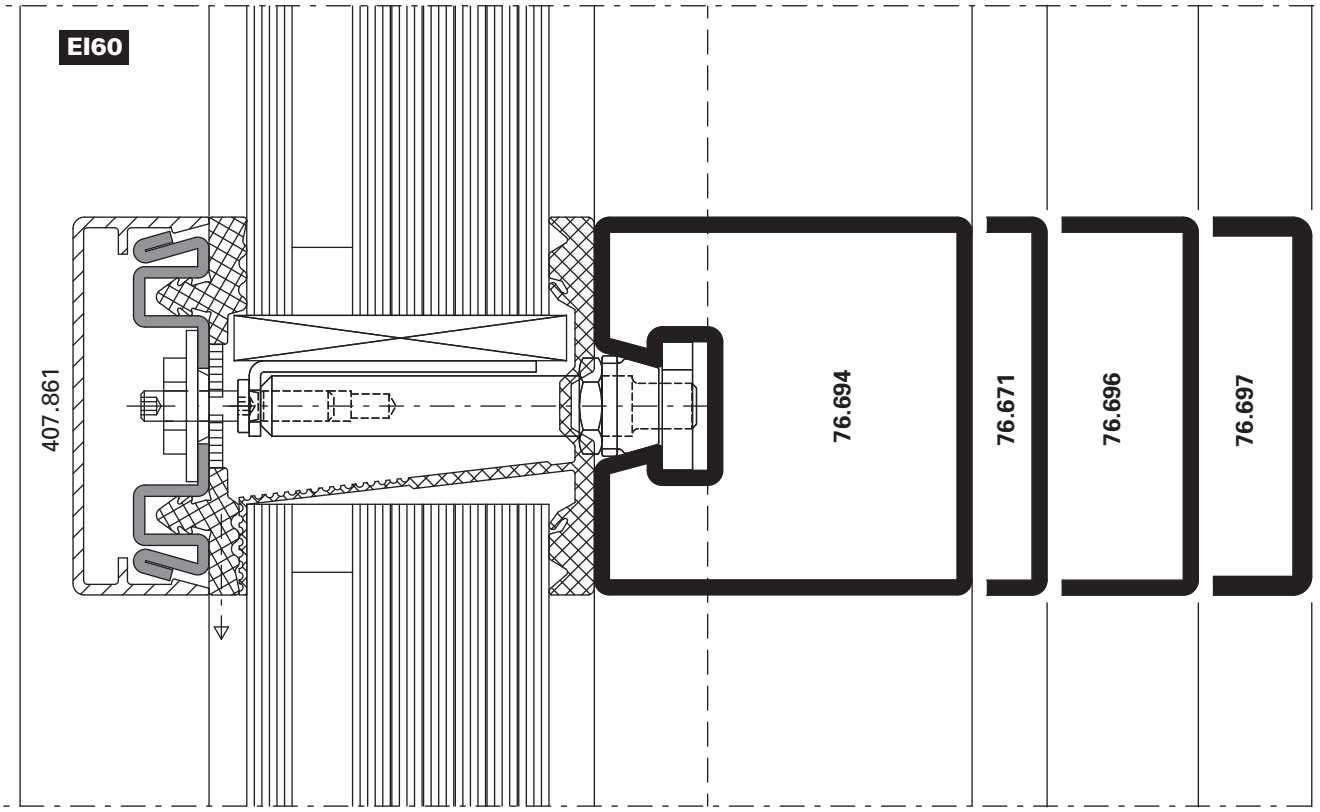

D-401-C-006

Pfosten-Detail **Détail du montant** **Detail of mullion**

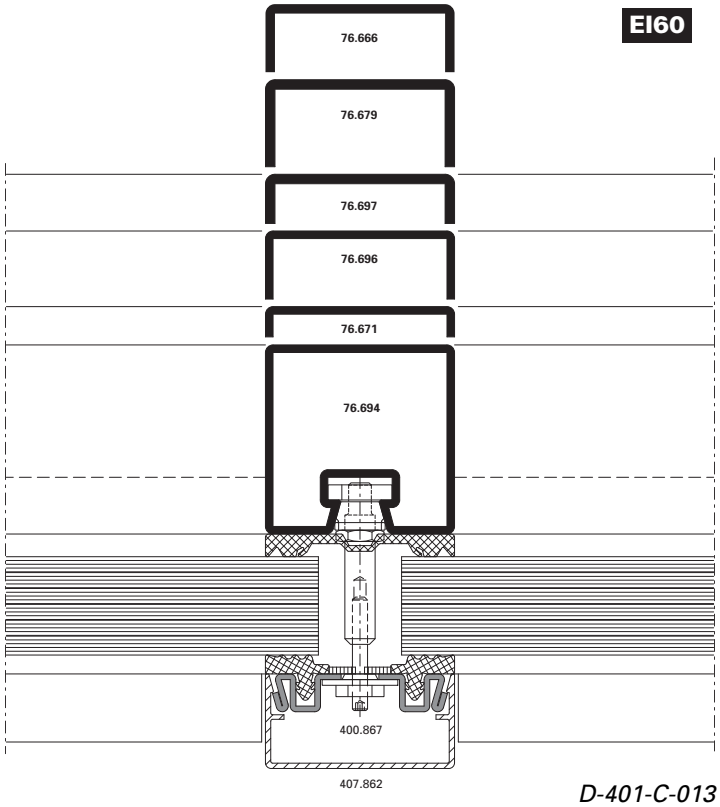

D-401-C-013

Riegel-Detail **Détail de la traverse** **Detail of transom**

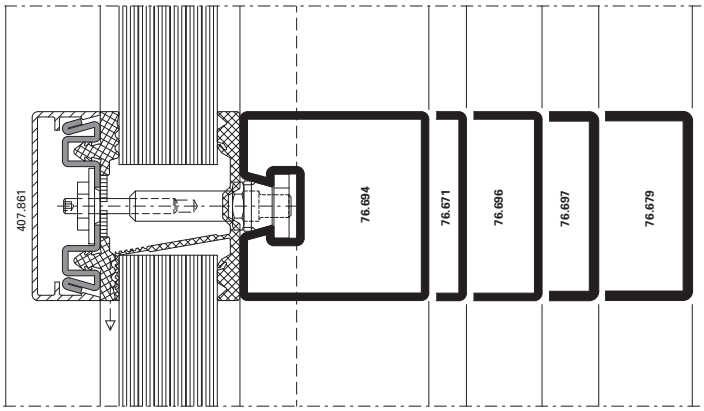

EI60 *D-401-C-014*

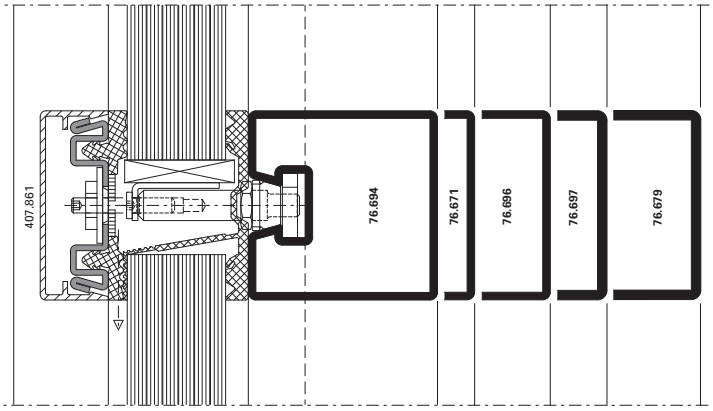

EI60 *D-401-C-015*

Pfosten-Detail **Détail du montant** **Detail of mullion**

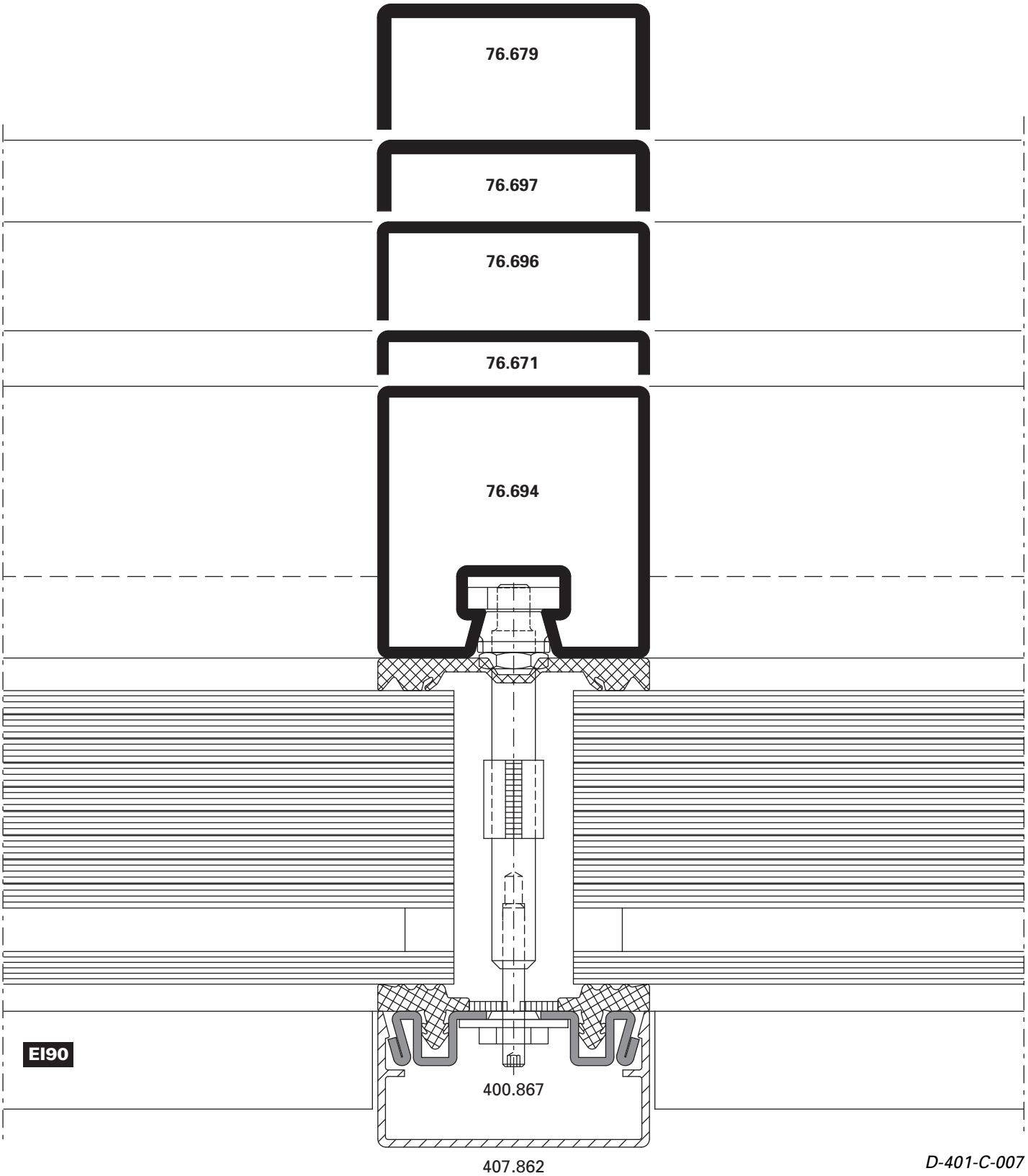

D-401-C-007

Riegel-Detail **Détail de la traverse** **Detail of transom**

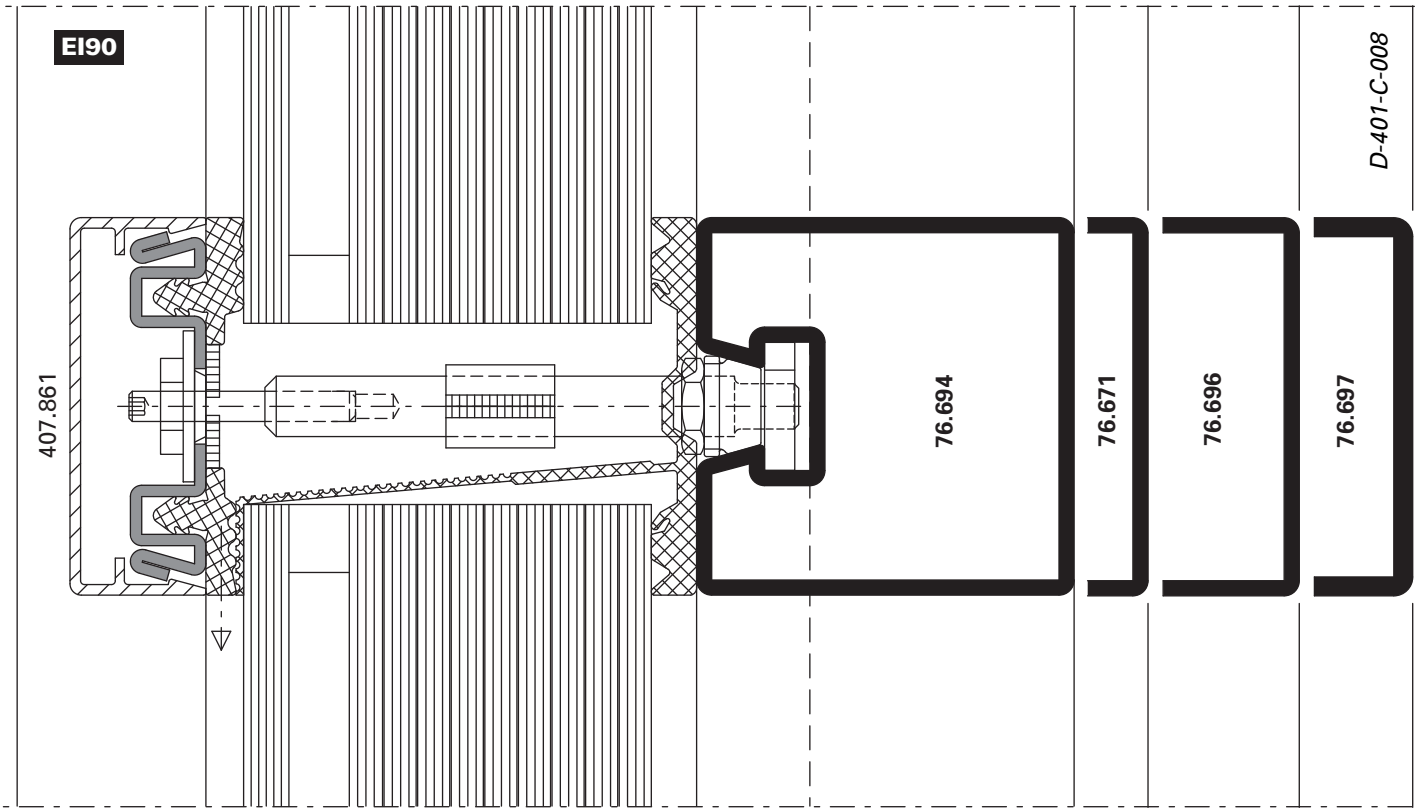

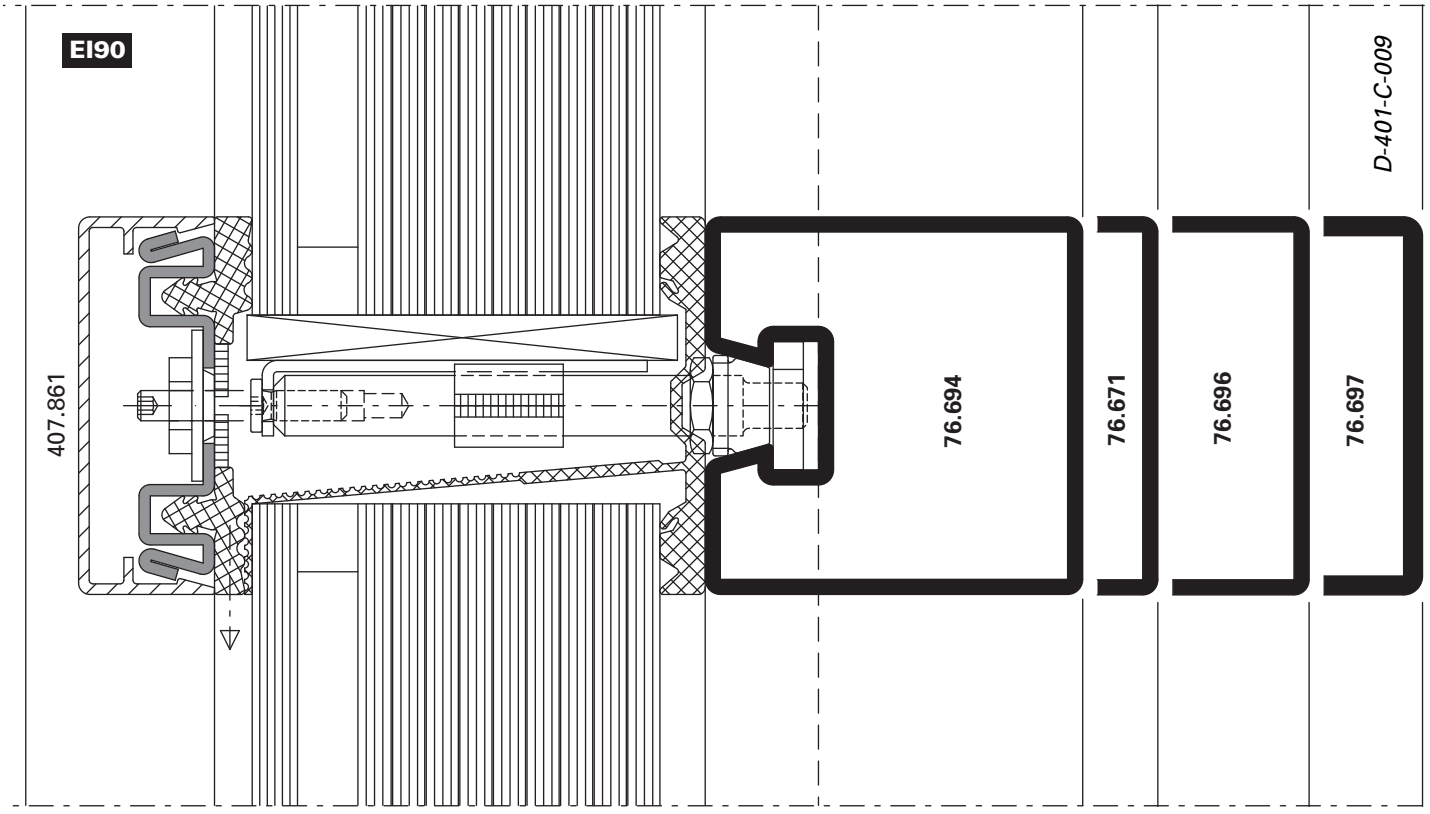

Pfosten-Detail **Détail du montant** **Detail of mullion**

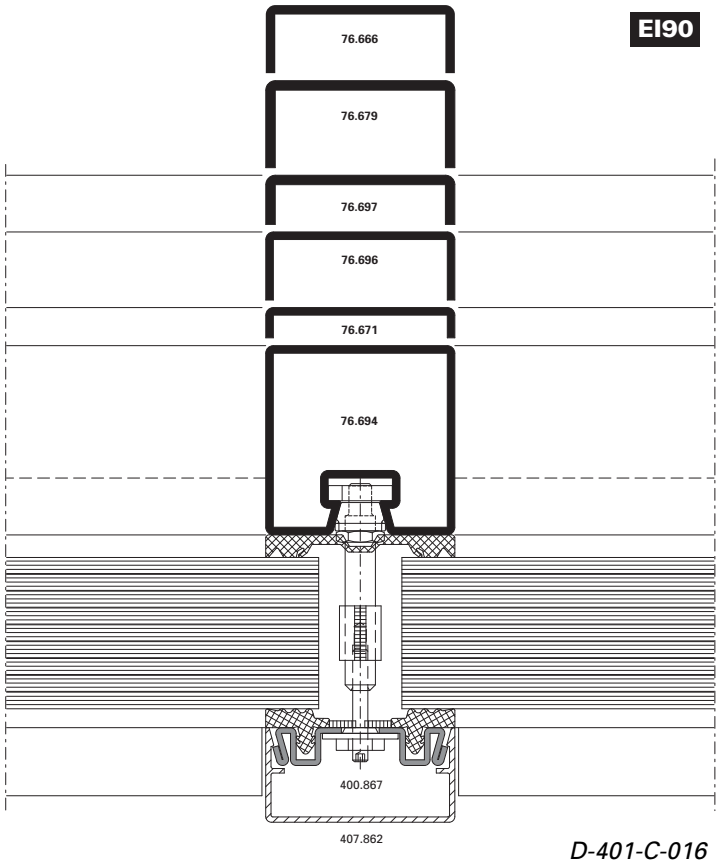

D-401-C-016

Riegel-Detail **Détail de la traverse** **Detail of transom**

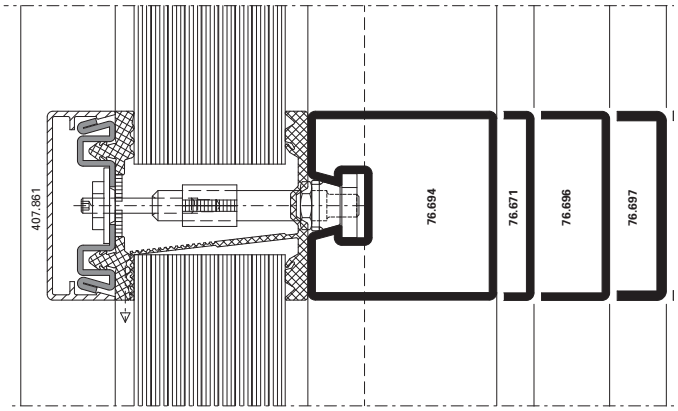

EI90 *D-401-C-017*

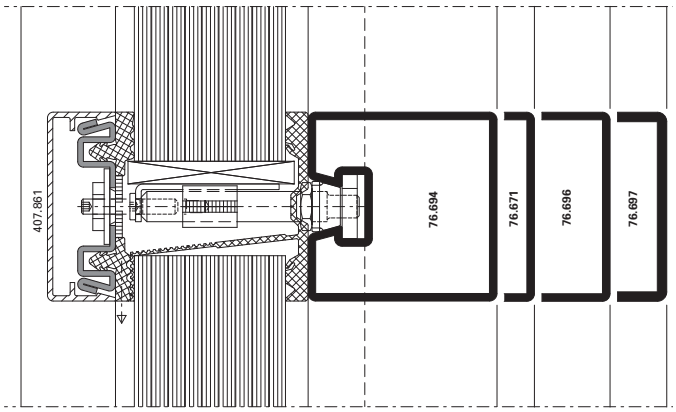

EI90 *D-401-C-018*

Eckausbildung 90° **Formation d'angle 90°** **90° corner construction**

EI30
EI60
EI90

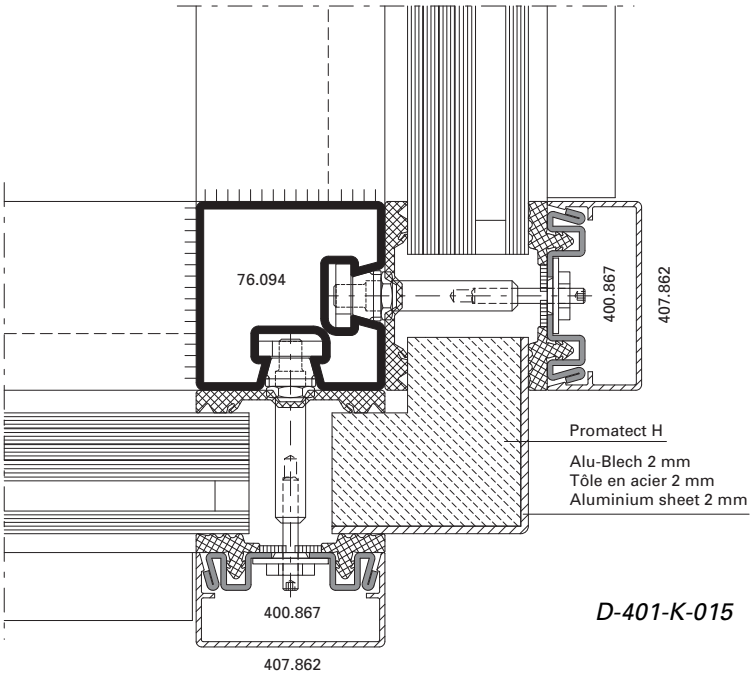

D-401-K-015

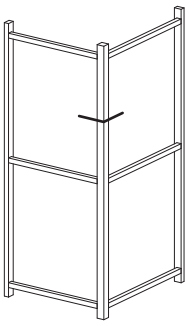

EI30
EI60
EI90

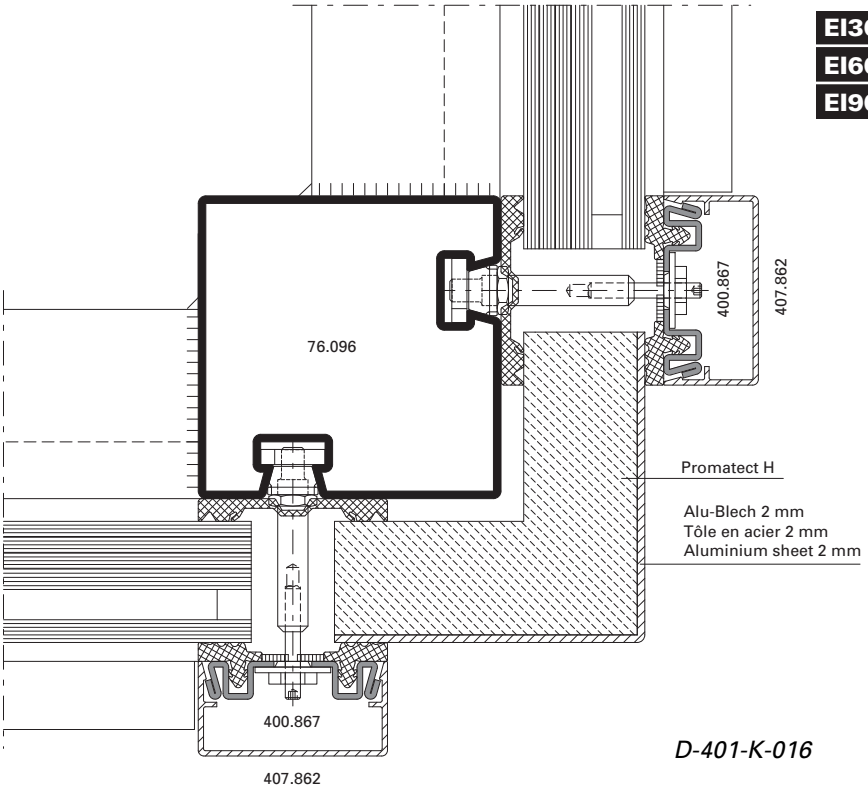

D-401-K-016

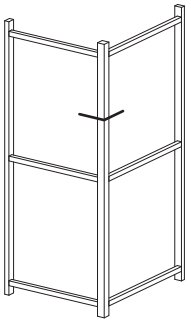

Eckausbildung 90° **Formation d'angle 90°** **90° corner construction**

EI30
EI60
EI90

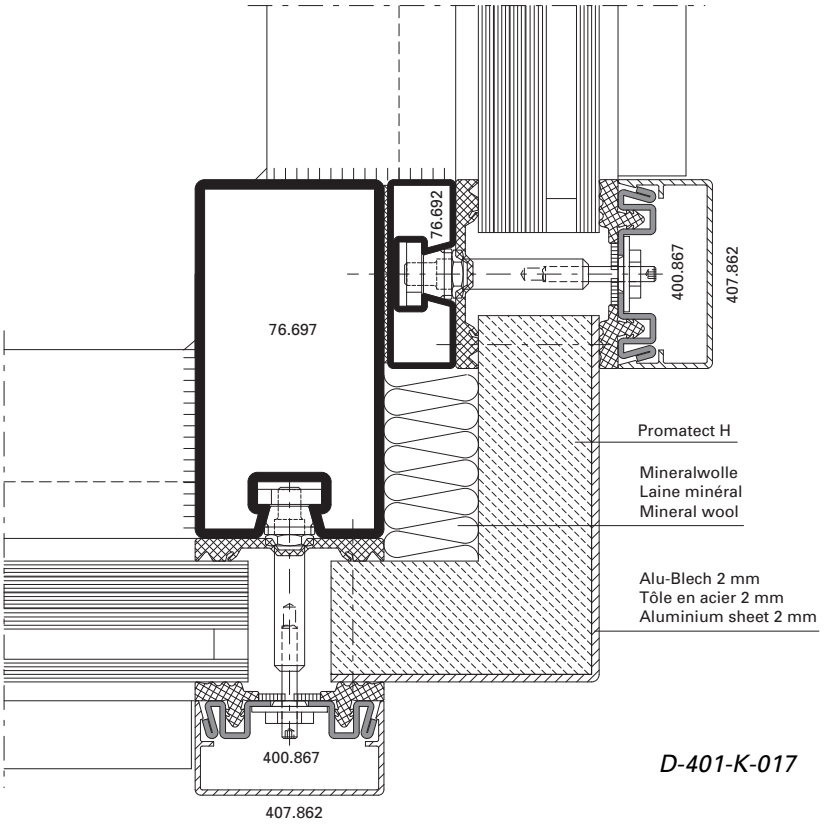

D-401-K-017

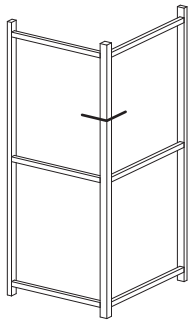

EI30
EI60
EI90

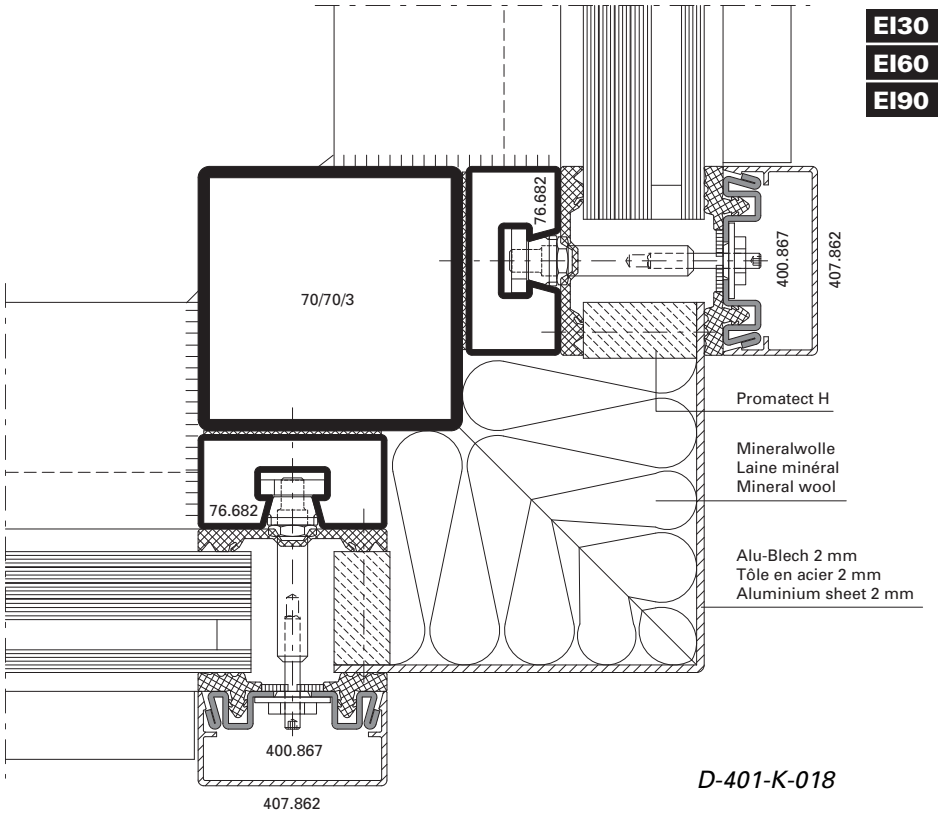

D-401-K-018

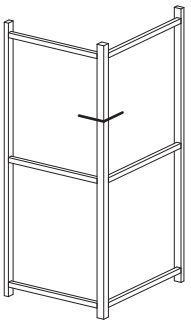

Aussenecke 135° **Angle extérieur 135°** **Outer corner 135°**

EI30
EI60
EI90

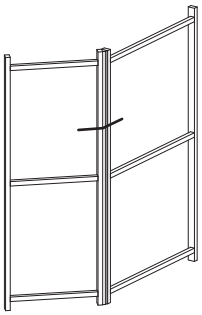

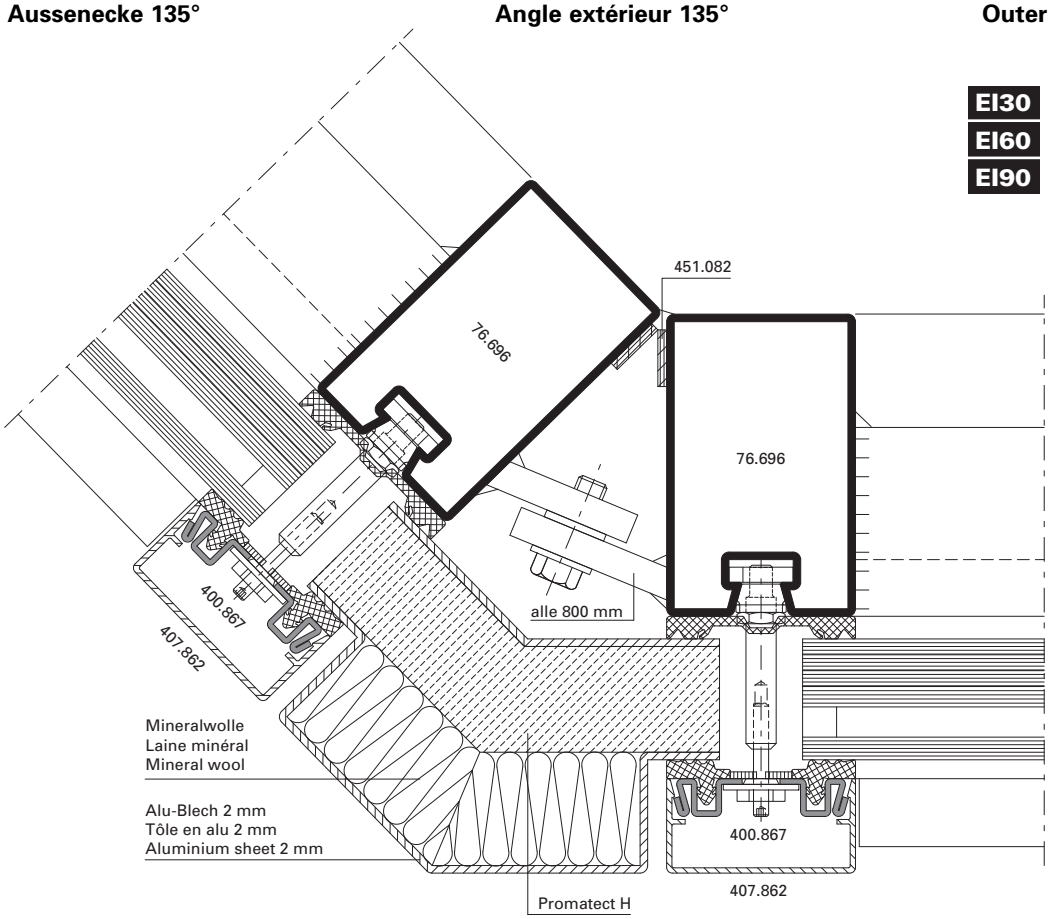

D-401-K-005

EI30
EI60
EI90

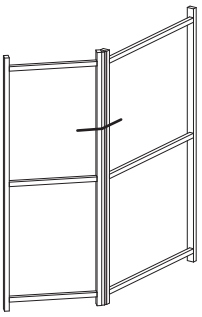

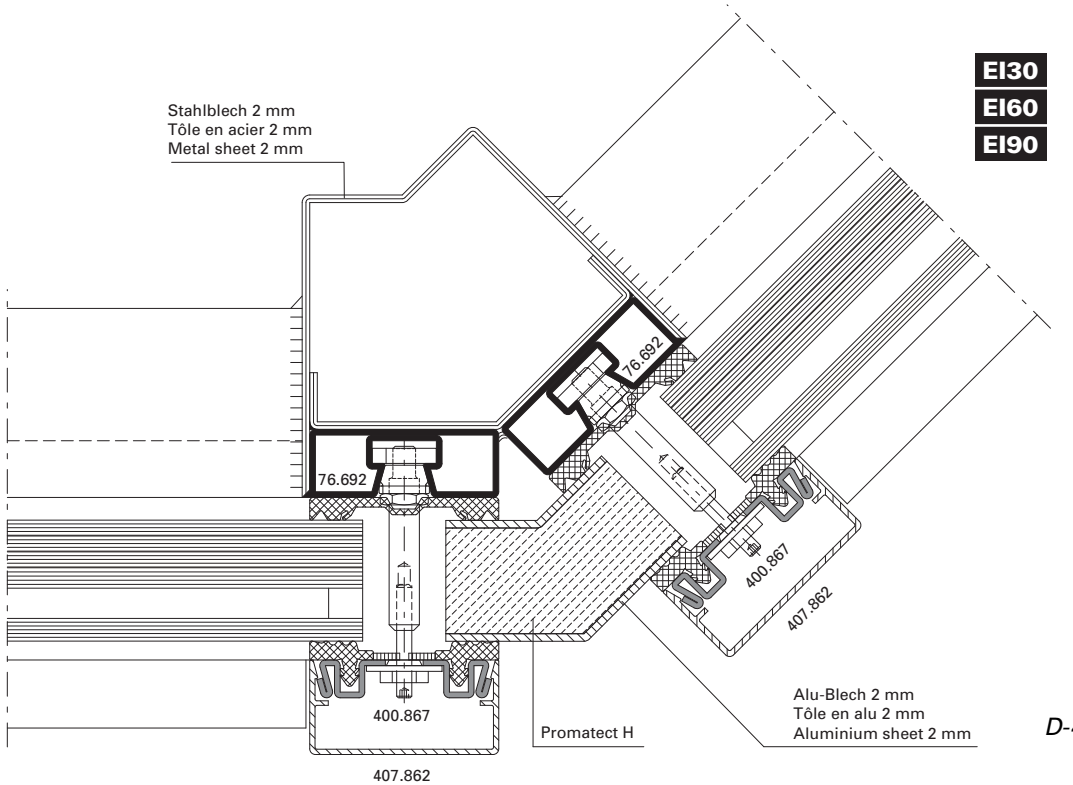

D-401-K-008

Innenecke 135° **Angle intérieur 135°** **Inner corner 135°**

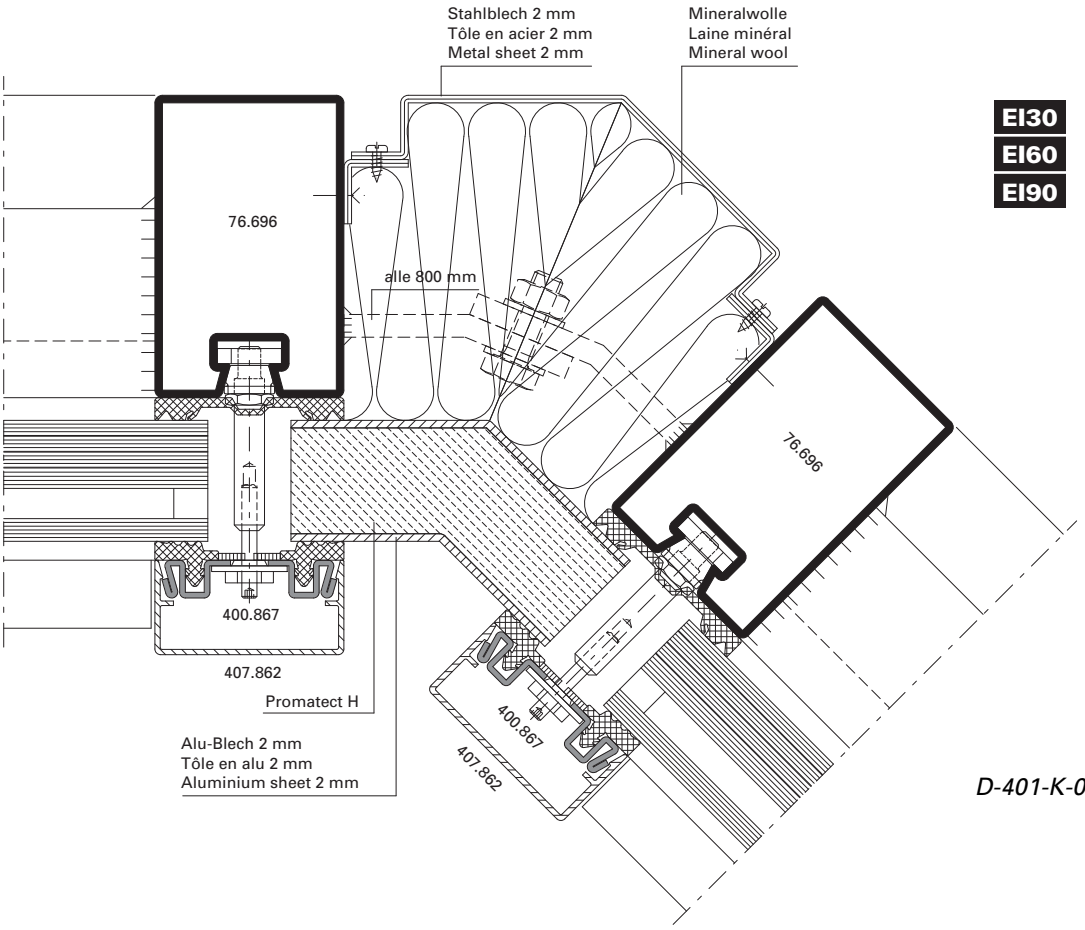

EI30
EI60
EI90

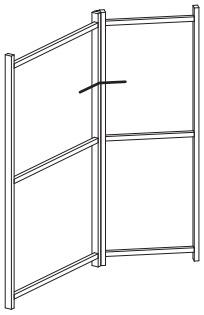

D-401-K-007

Paneel-Ausbildungen **Agencements de panneau** **Panel designs**

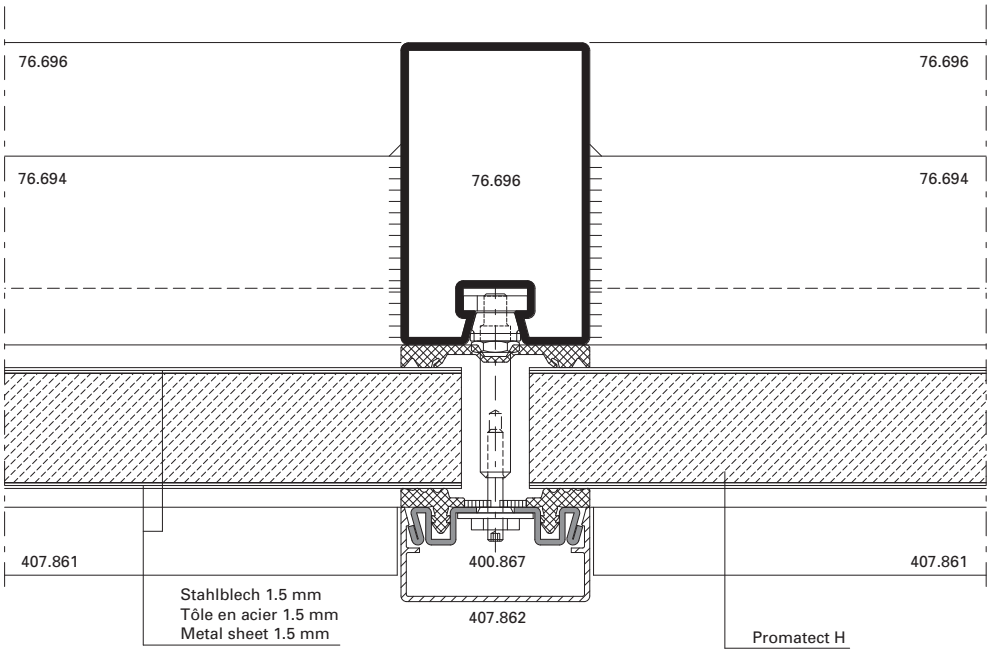

EI30
EI60
EI90

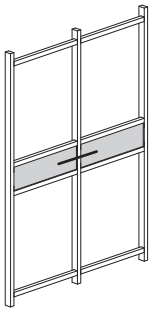

D-401-K-001

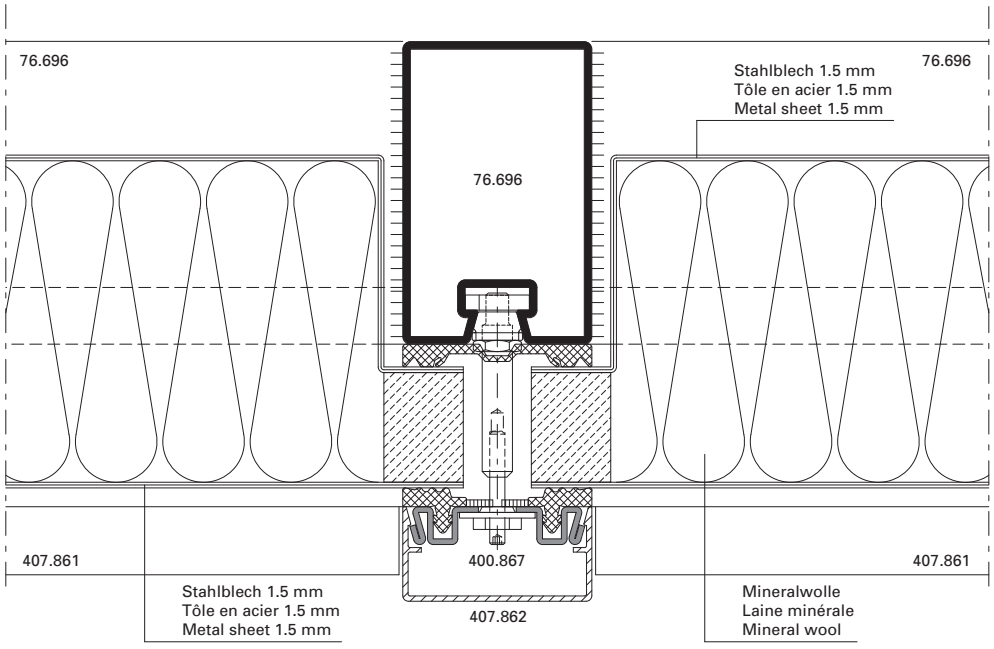

EI30
EI60
EI90

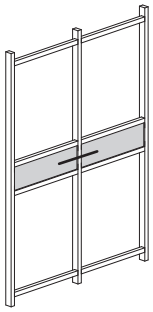

D-401-K-002

Einsatzelemente Türen — Eléments de remplissage portes — Infill elements doors

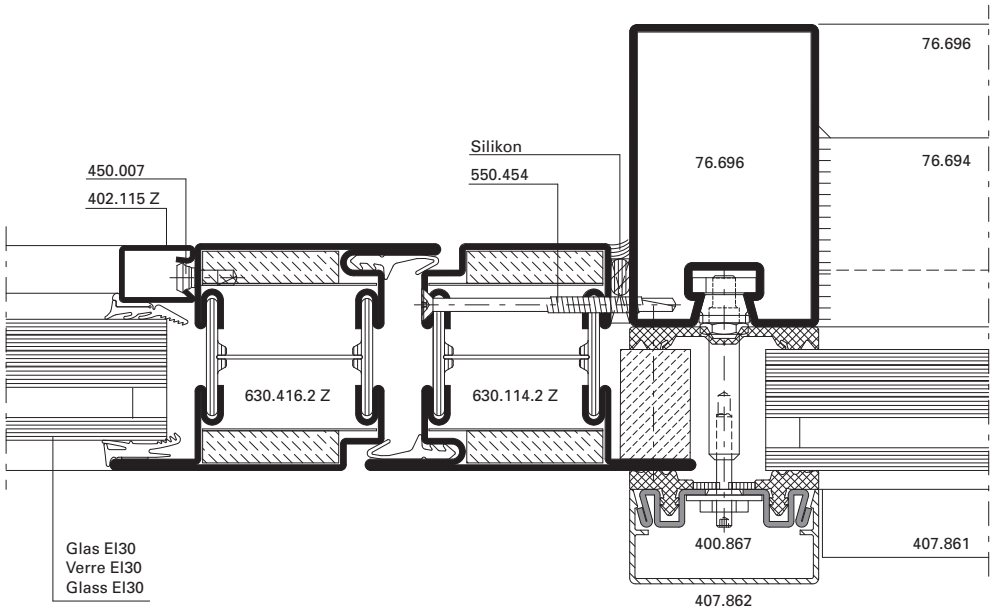

EI30

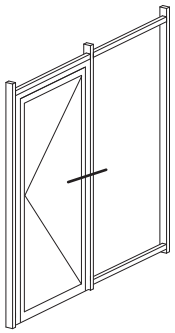

D-401-K-011

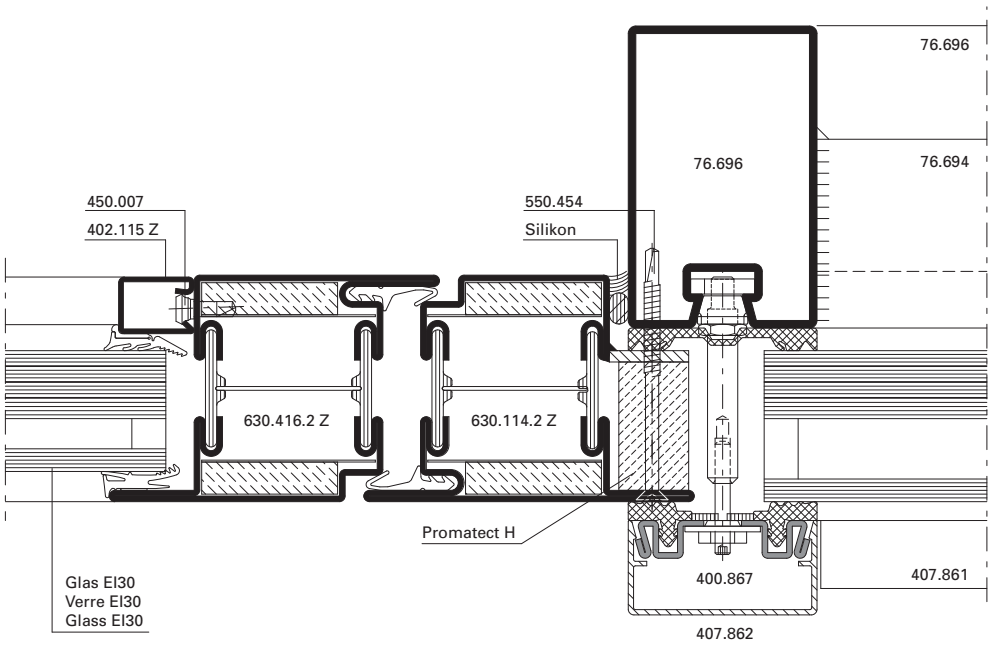

EI30

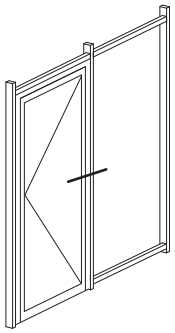

D-401-K-013

Einsatzelemente Türen **Eléments de remplissage portes** **Infill elements doors**

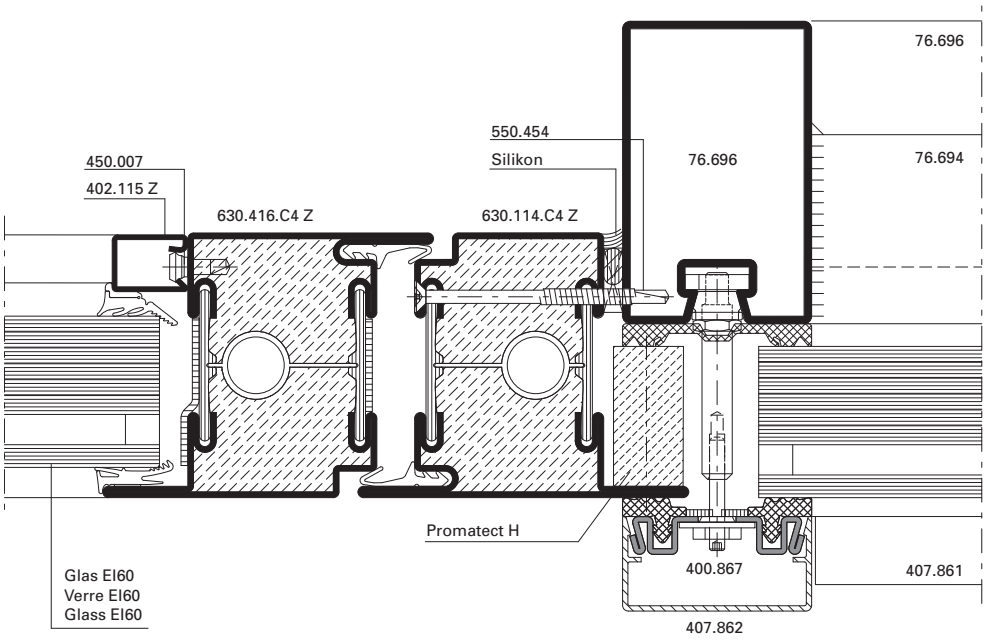

EI60
EI90

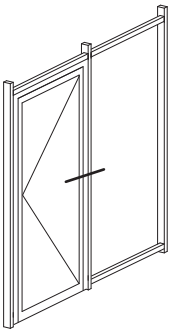

D-401-K-012

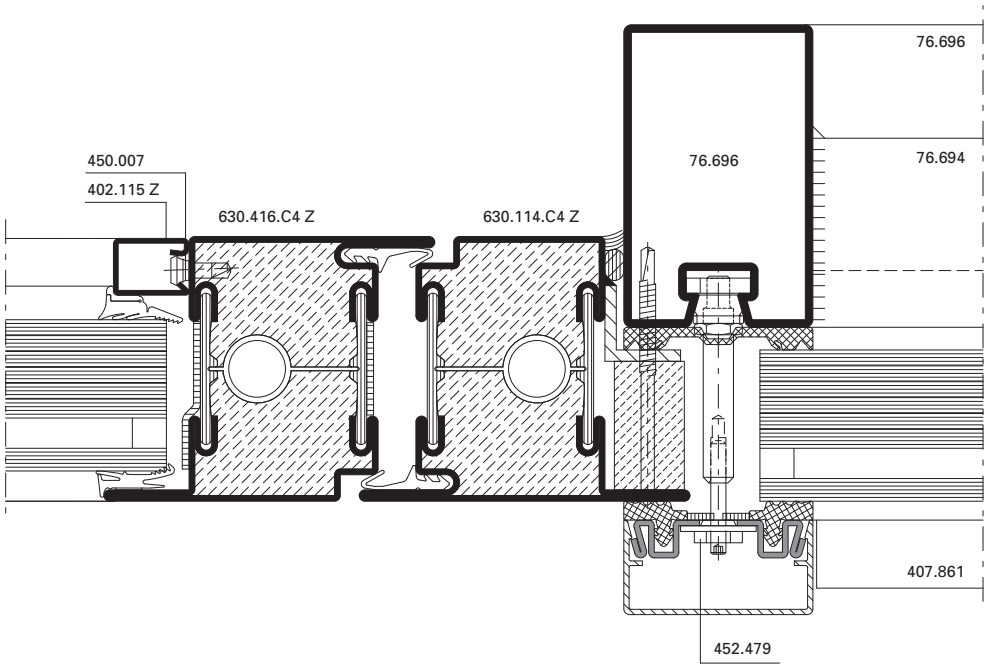

EI60
EI90

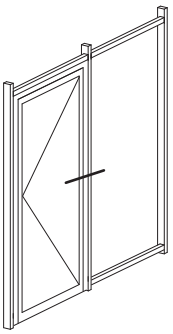

D-401-K-014

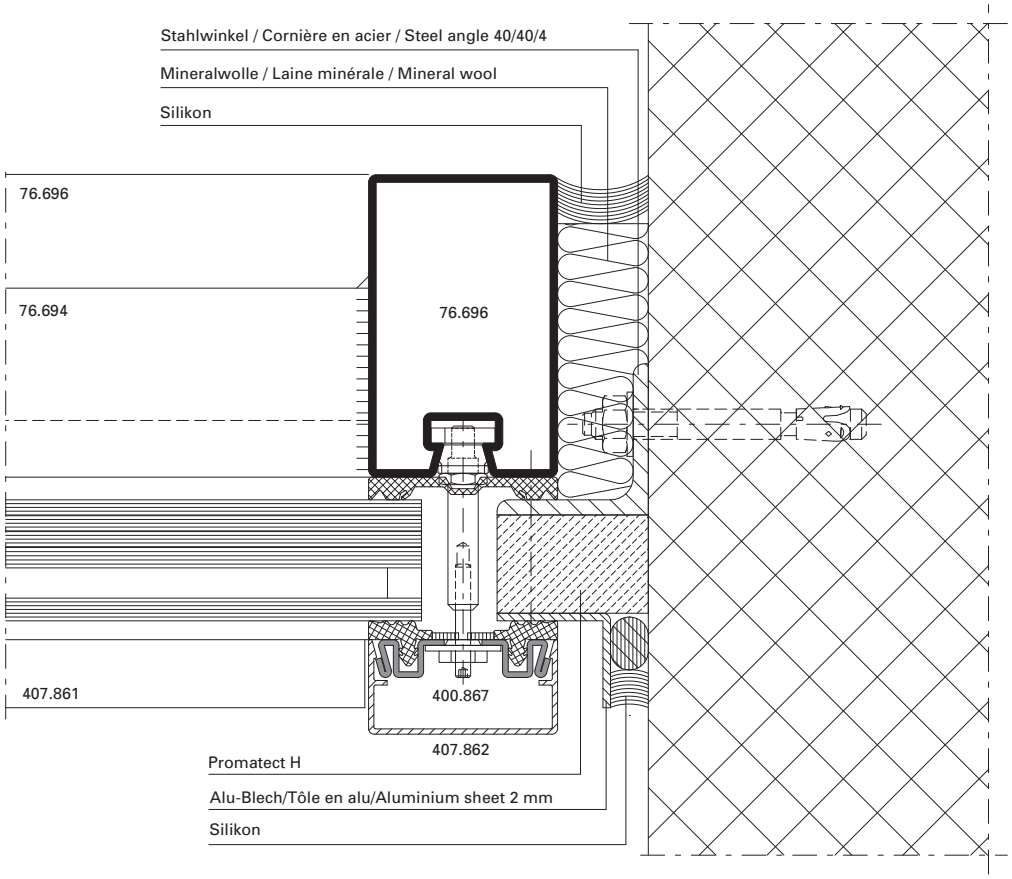

EI30
EI60
EI90

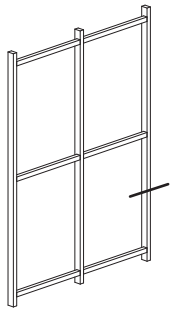

D-401-A-001

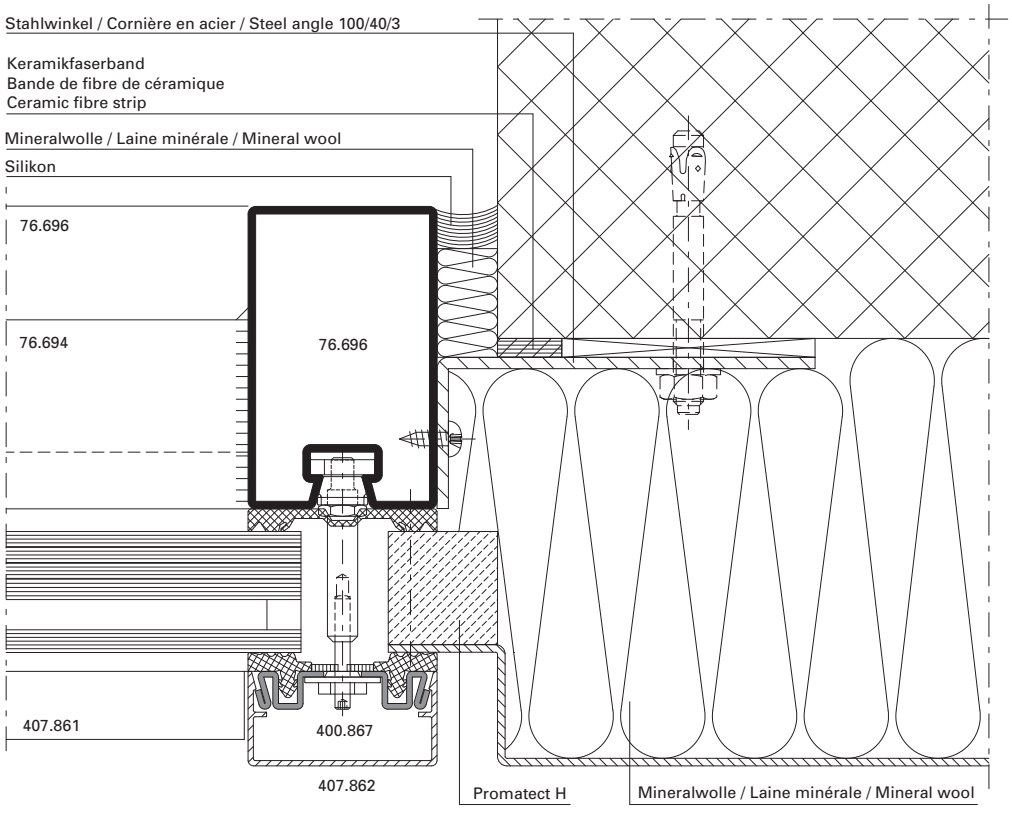

EI30
EI60
EI90

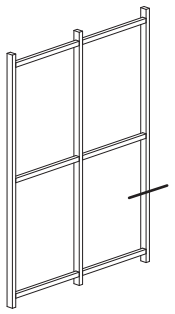

D-401-A-002

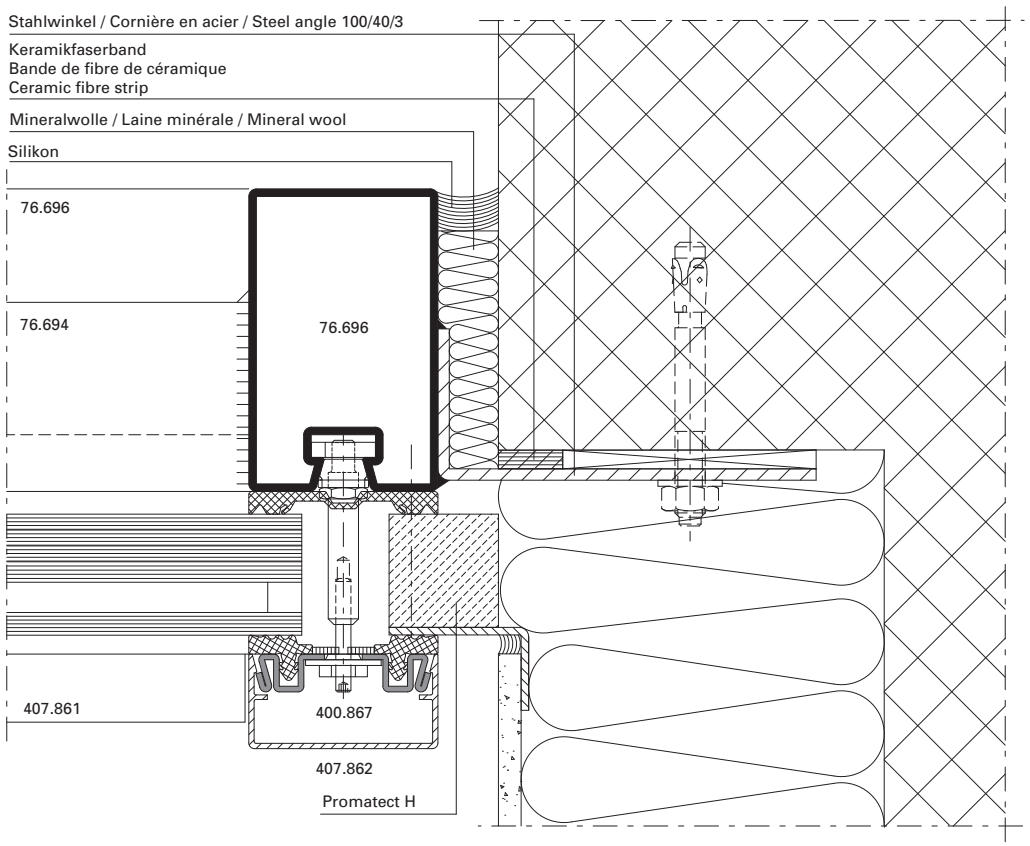

EI30
EI60
EI90

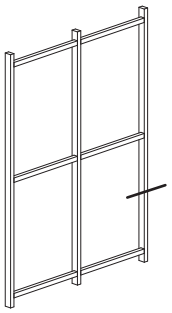

D-401-A-003

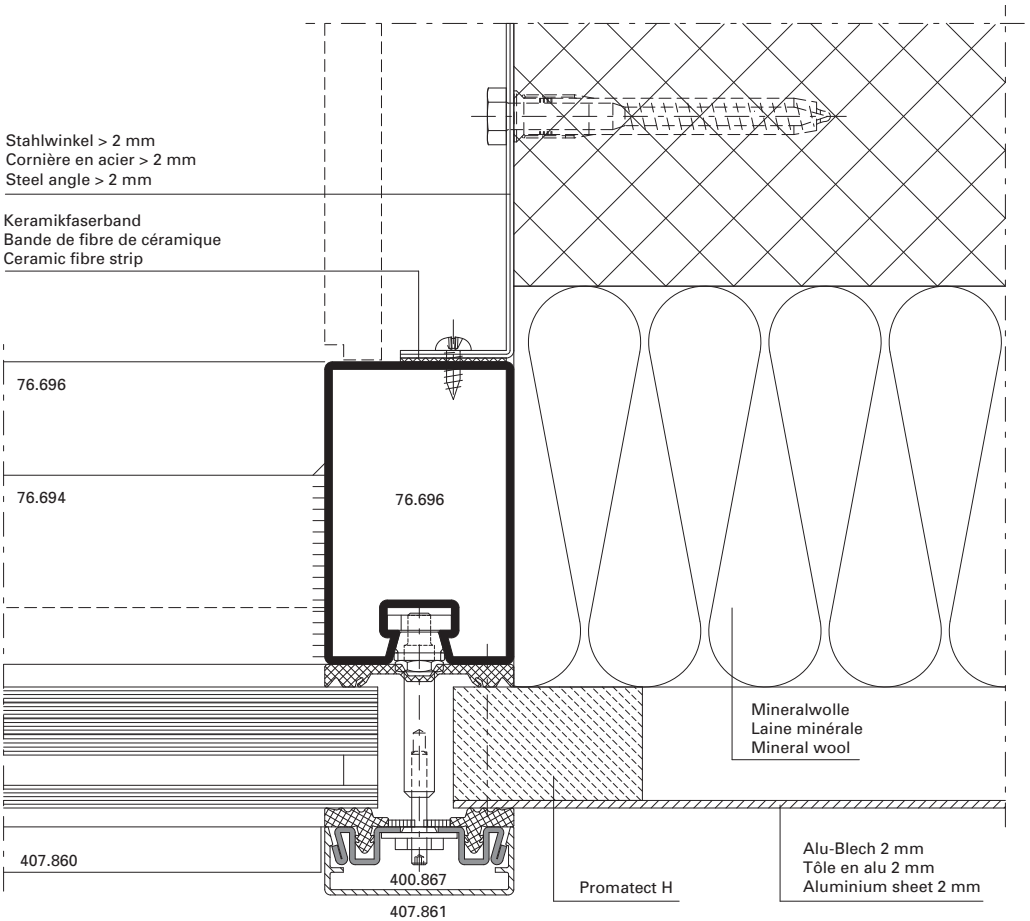

EI30
EI60
EI90

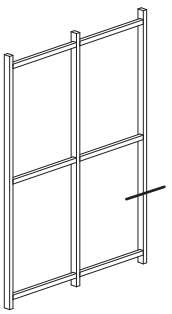

D-401-A-004

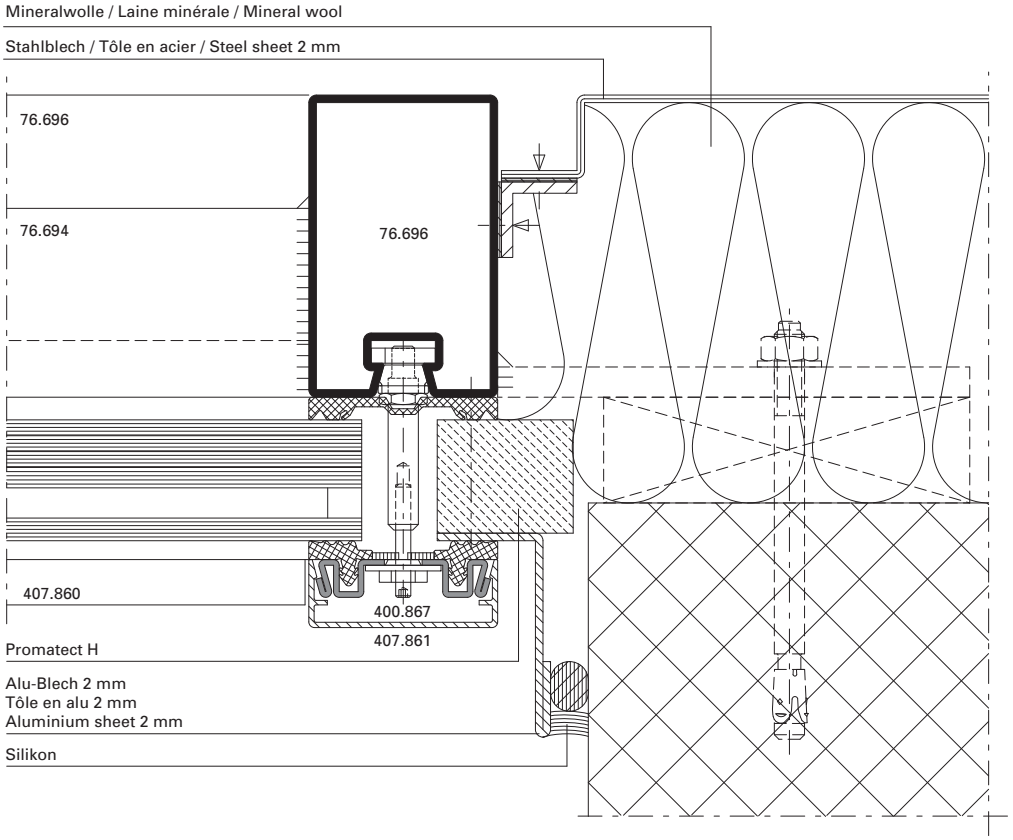

EI30
EI60
EI90

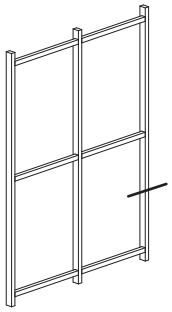

D-401-A-005

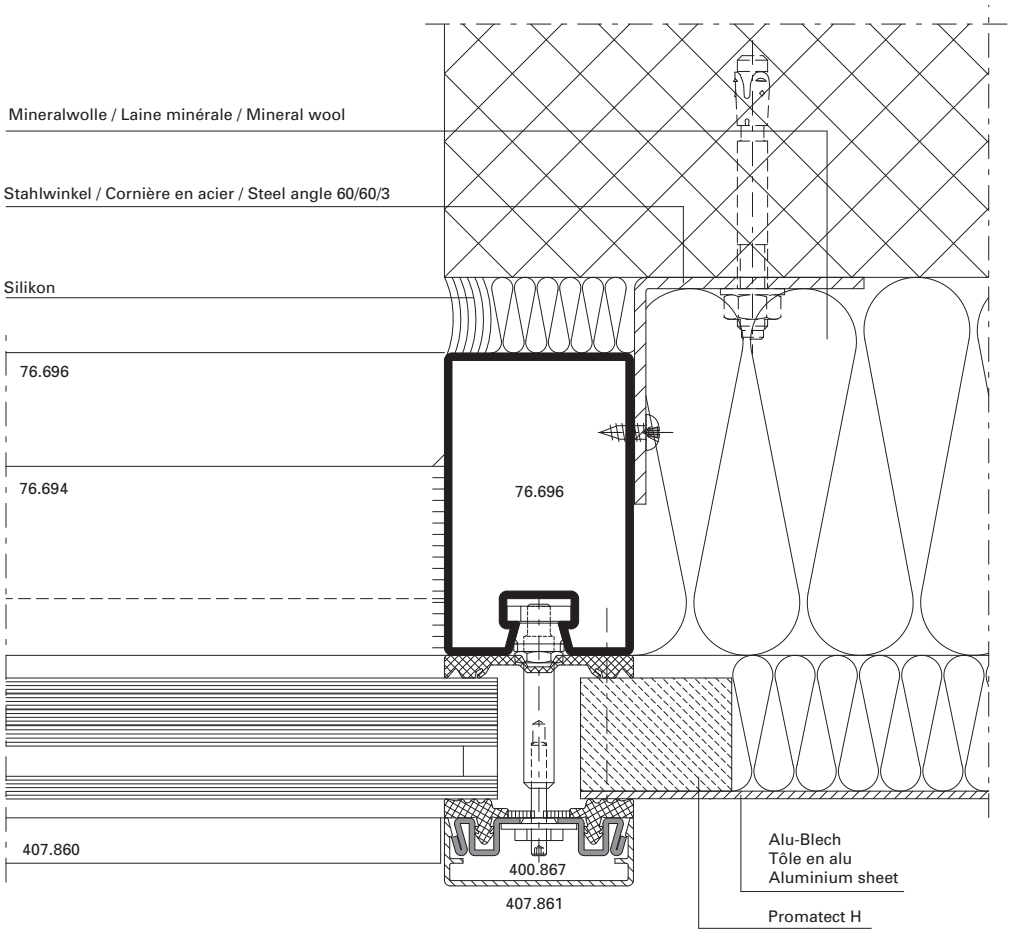

EI30
EI60
EI90

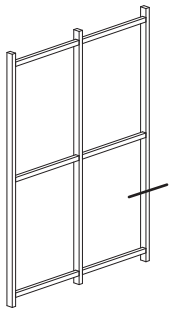

D-401-A-006

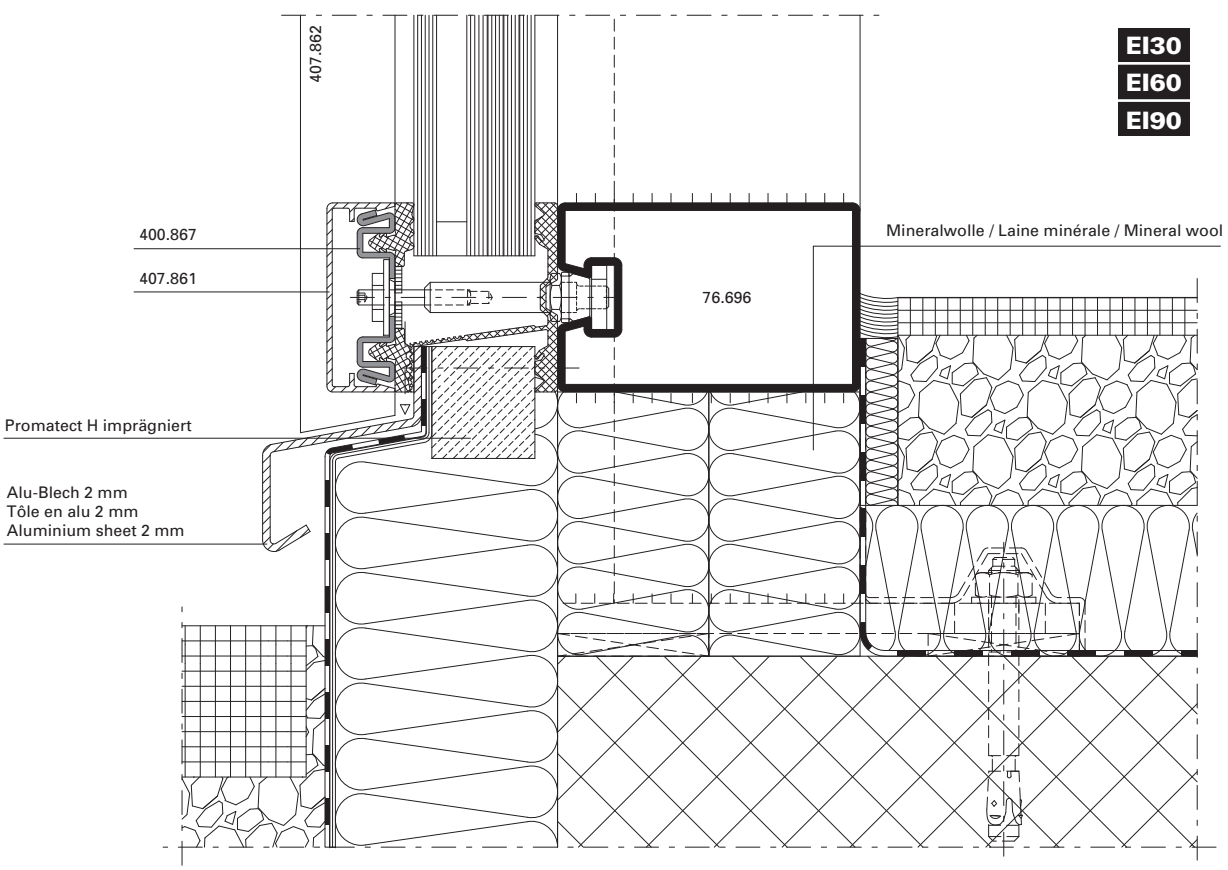

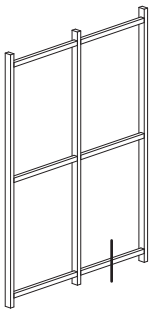

D-401-A-007

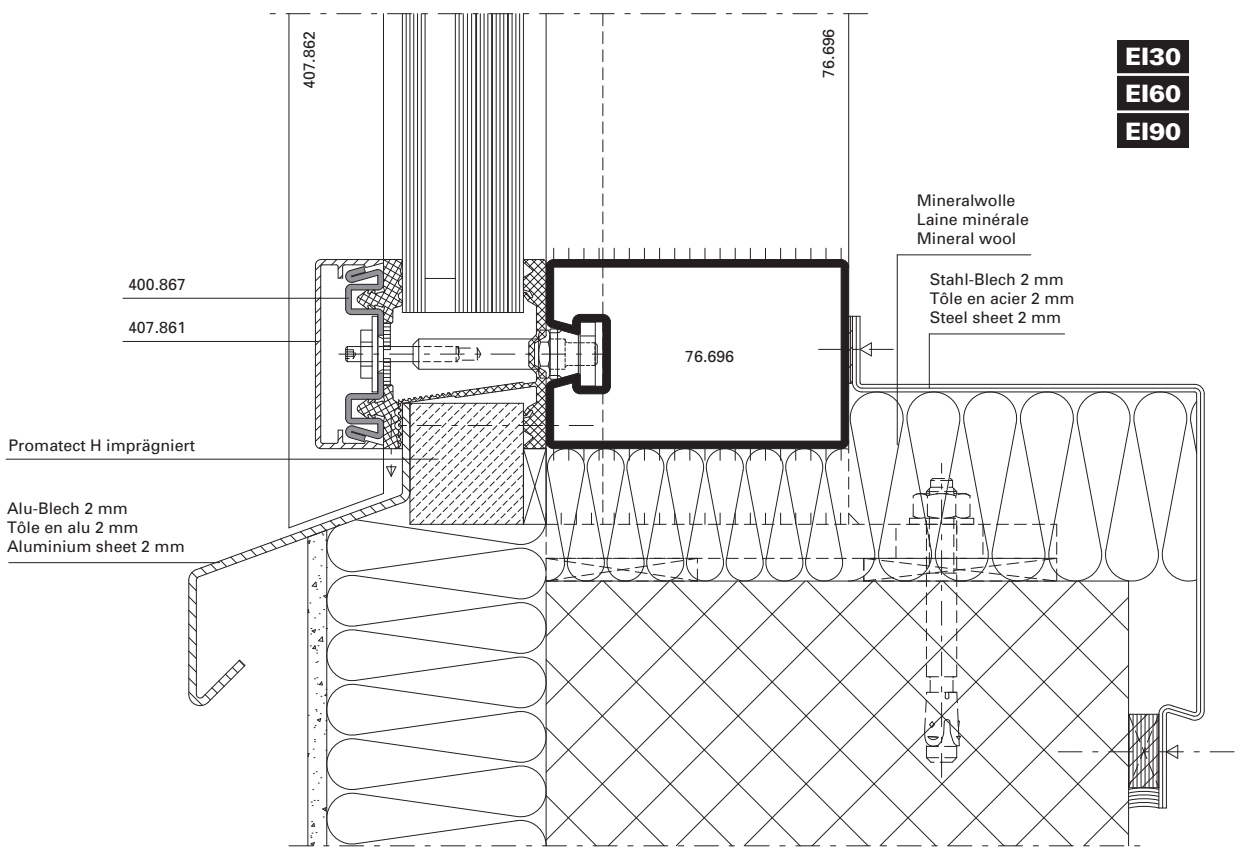

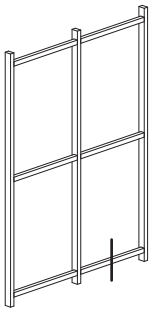

D-401-A-008

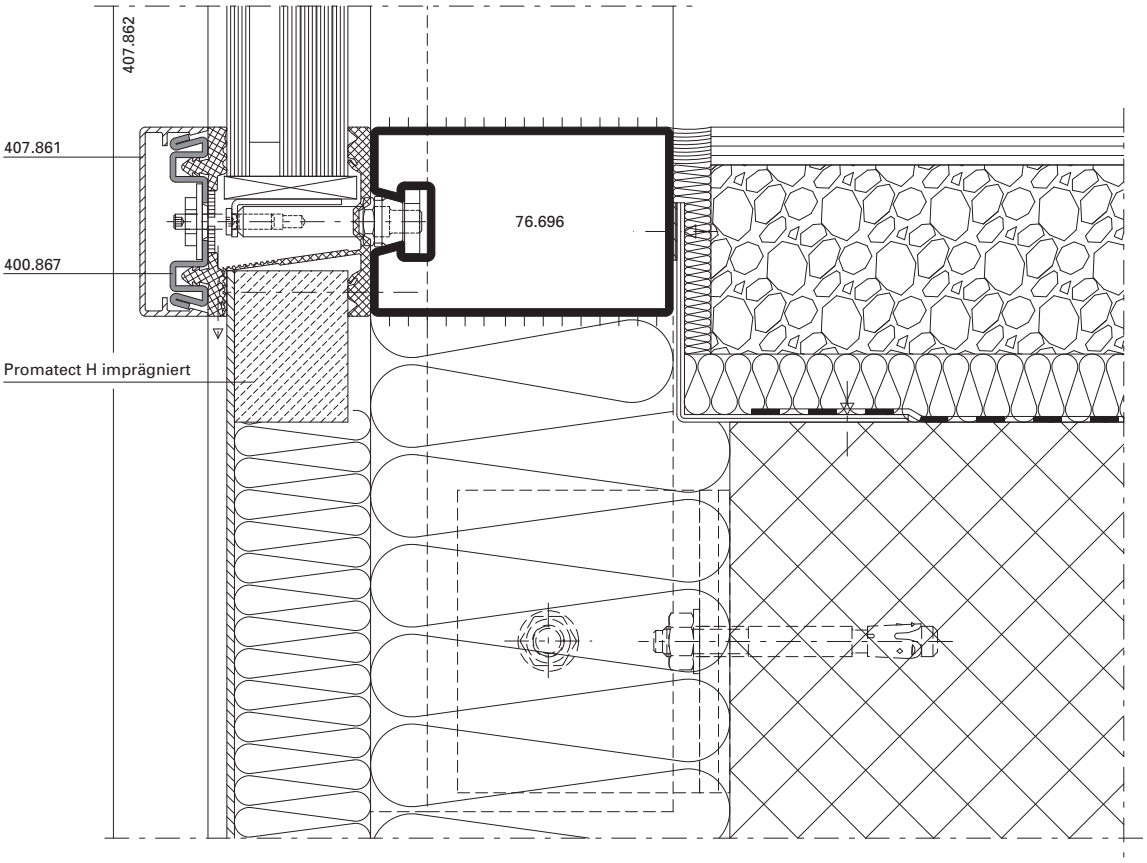

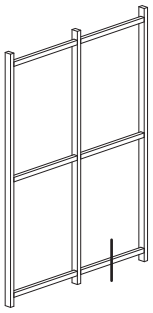

EI30
EI60
EI90

D-401-A-009

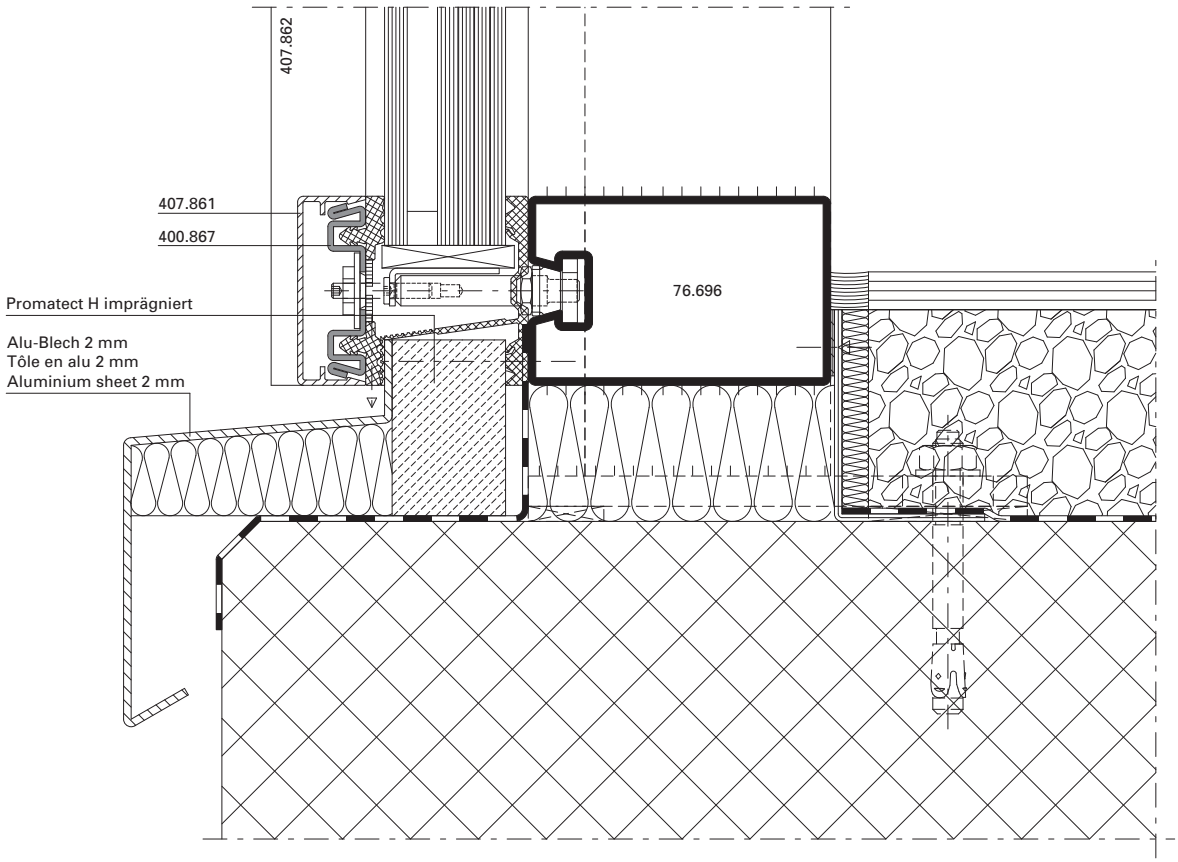

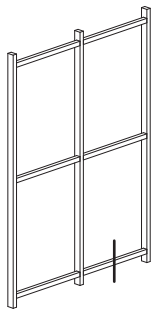

EI30
EI60
EI90

D-401-A-010

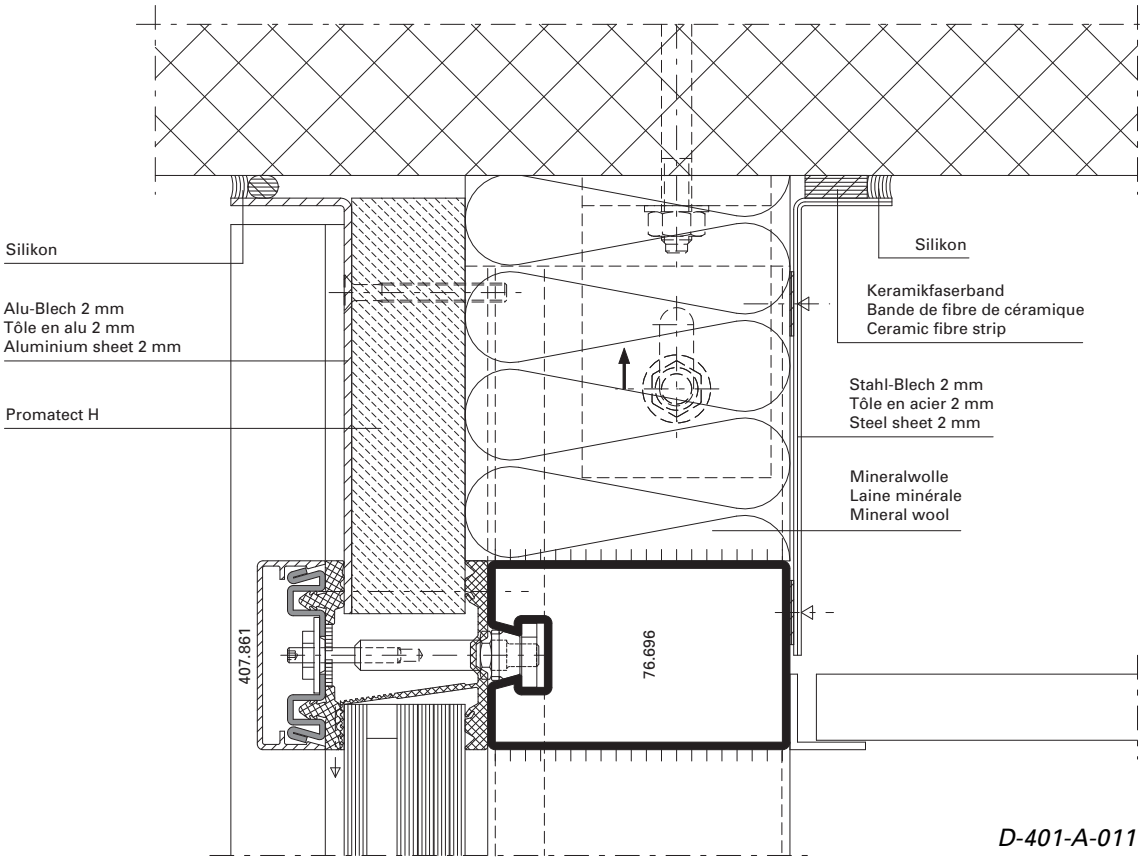

D-401-A-011

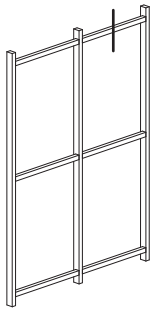

EI30
EI60
EI90

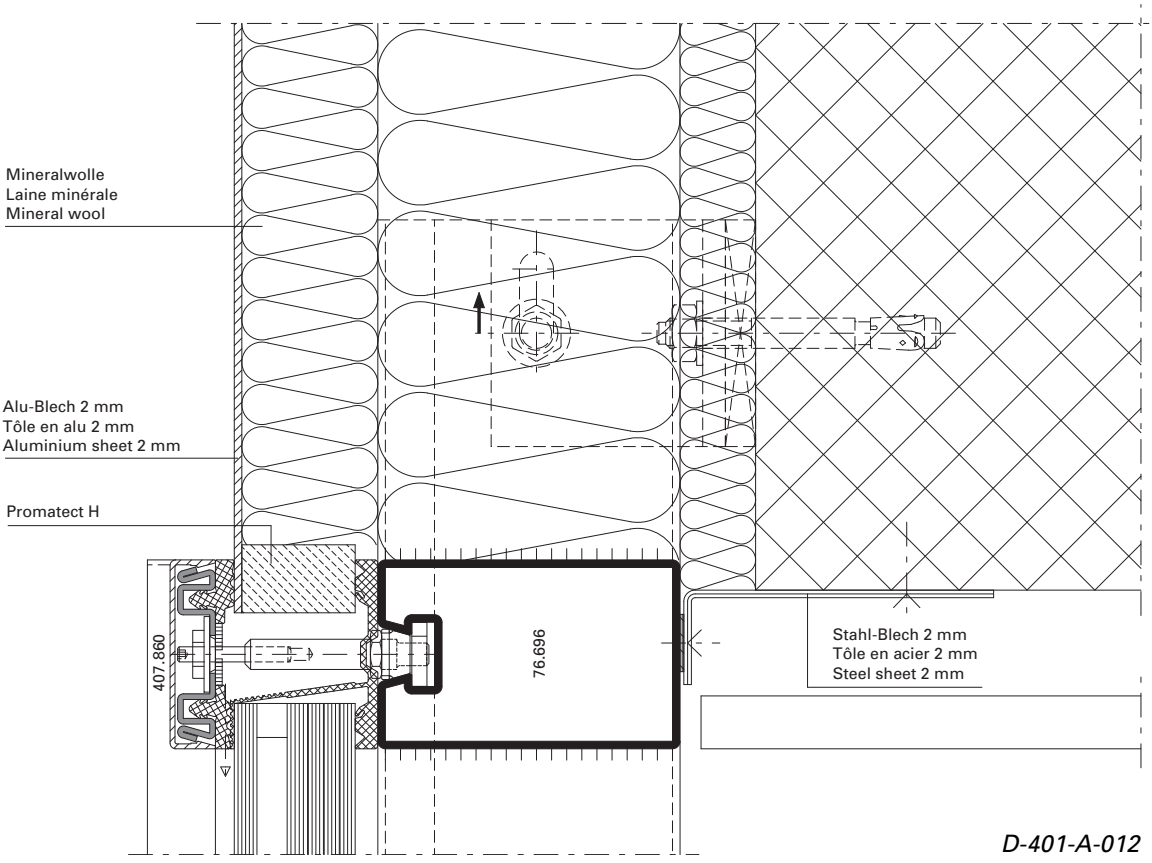

D-401-A-012

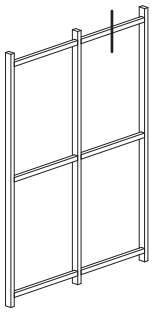

EI30
EI60
EI90

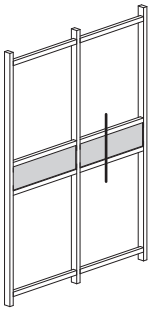

EI30
EI60
EI90

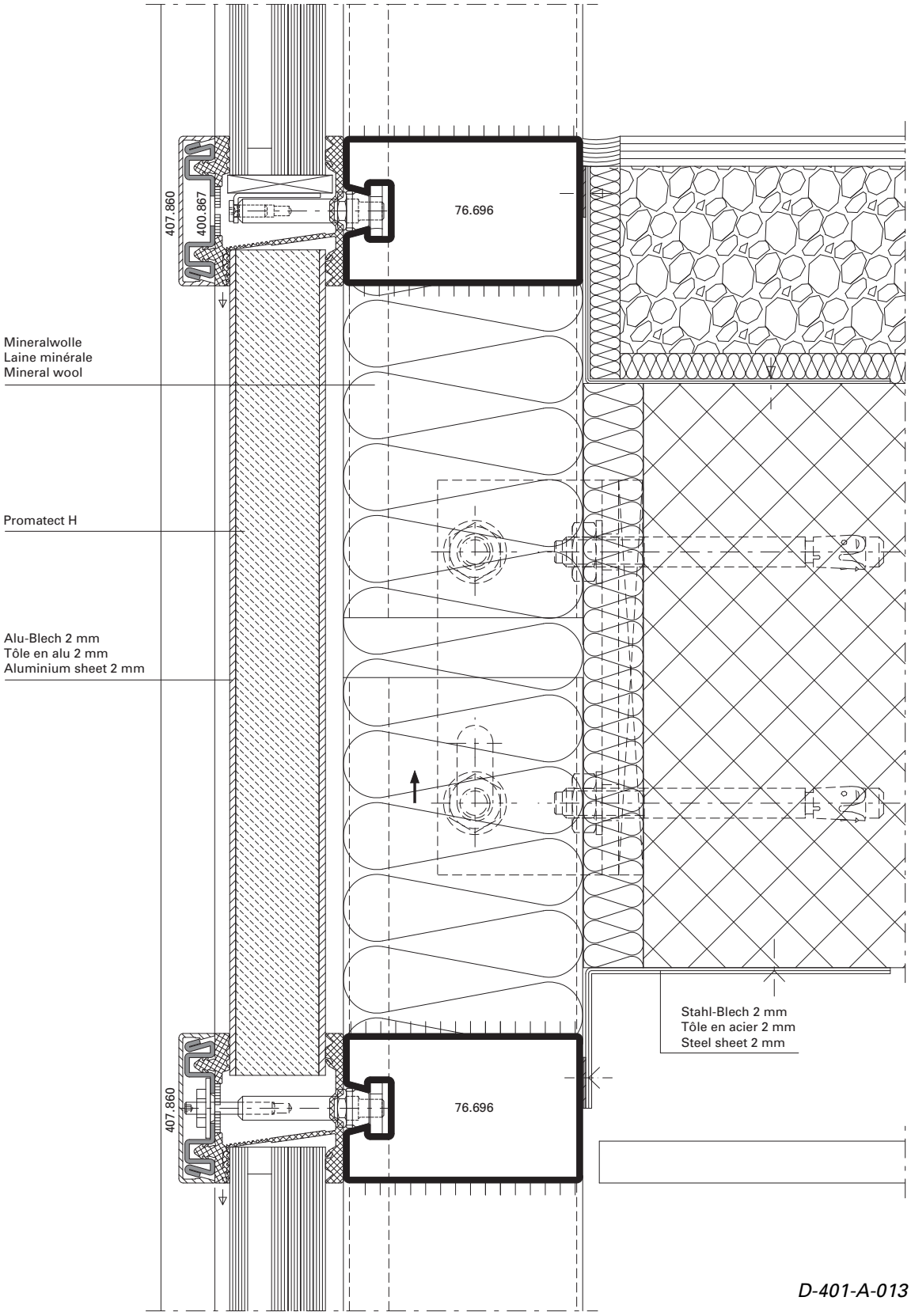

D-401-A-013

Anschlüsse am Bau im Massstab 1:2
Raccords au mur à l'échelle 1:2
Attachment to structure on scale 1:2

VISS Fire TV
VISS Fire TV
VISS Fire TV

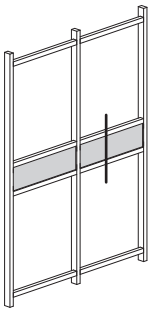

EI30
EI60
EI90

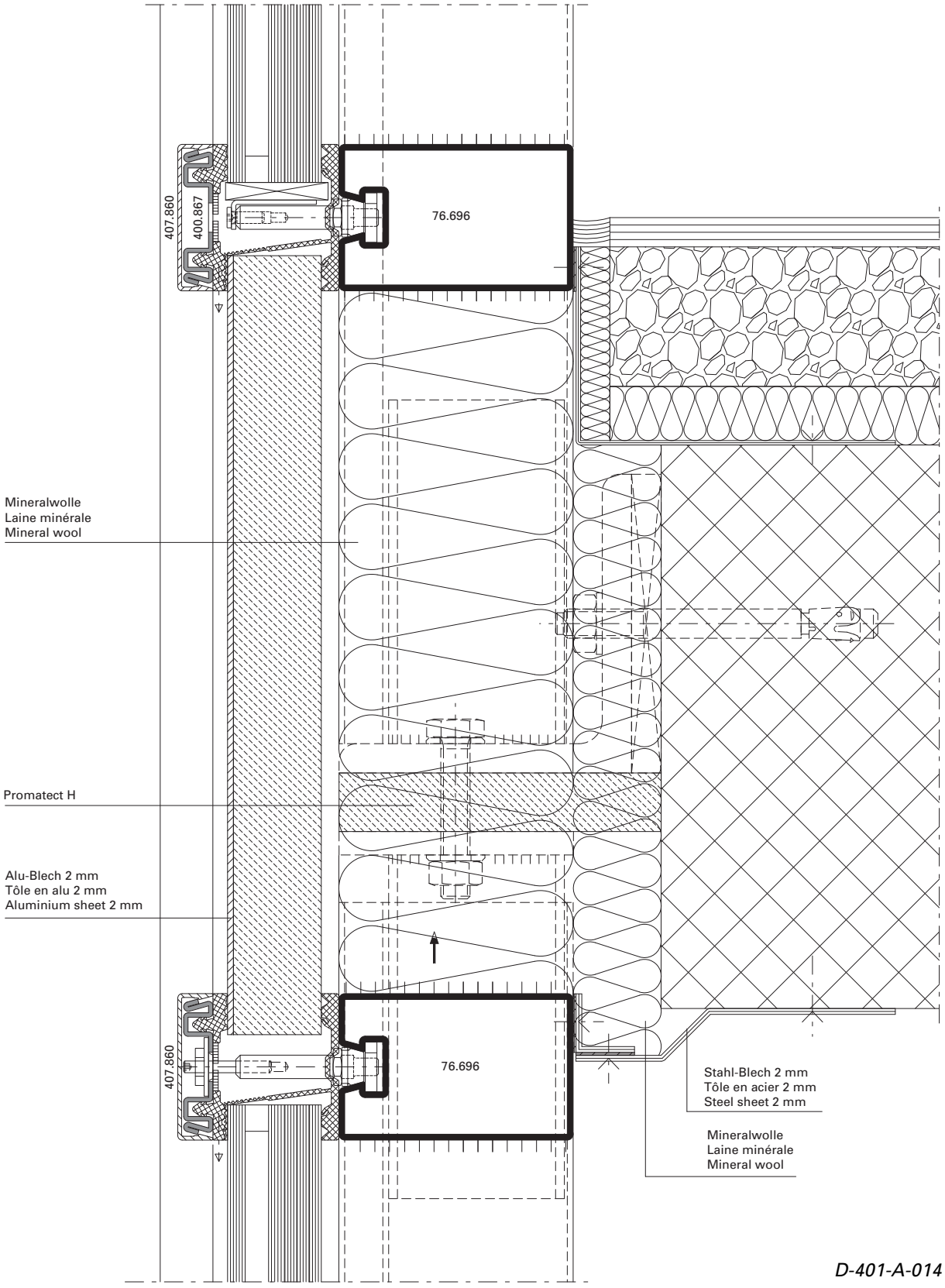

D-401-A-014

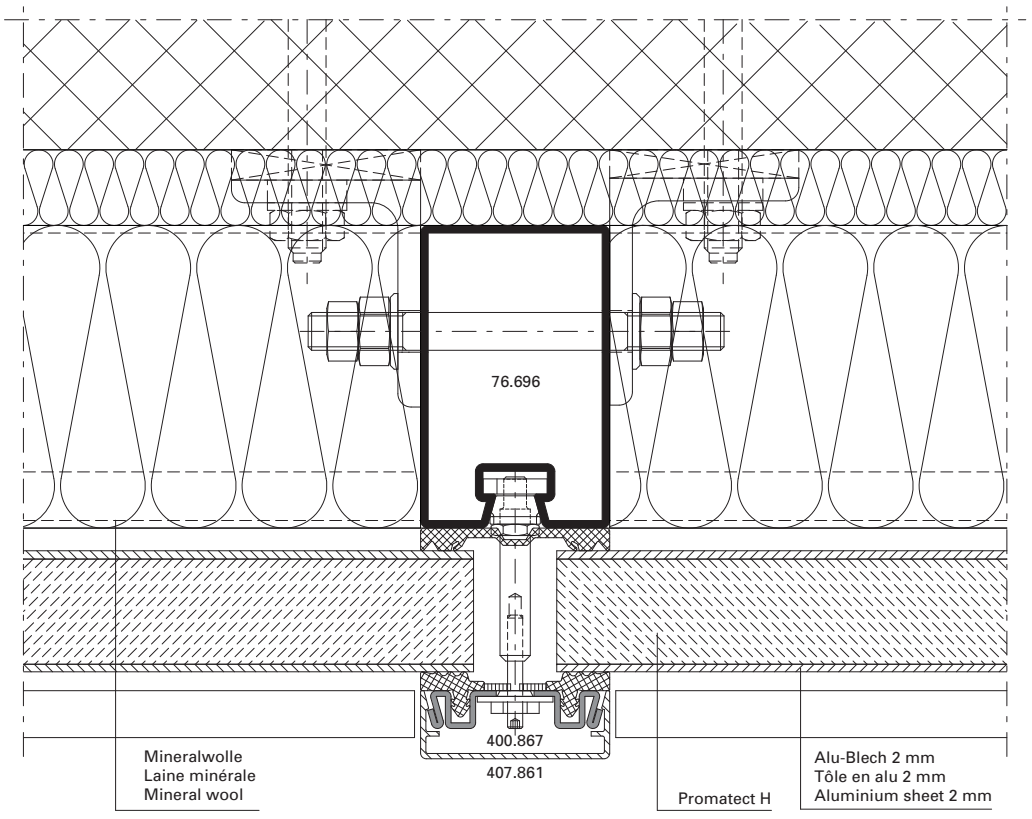

EI30
EI60
EI90

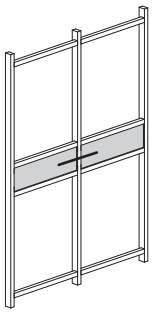

D-401-A-015

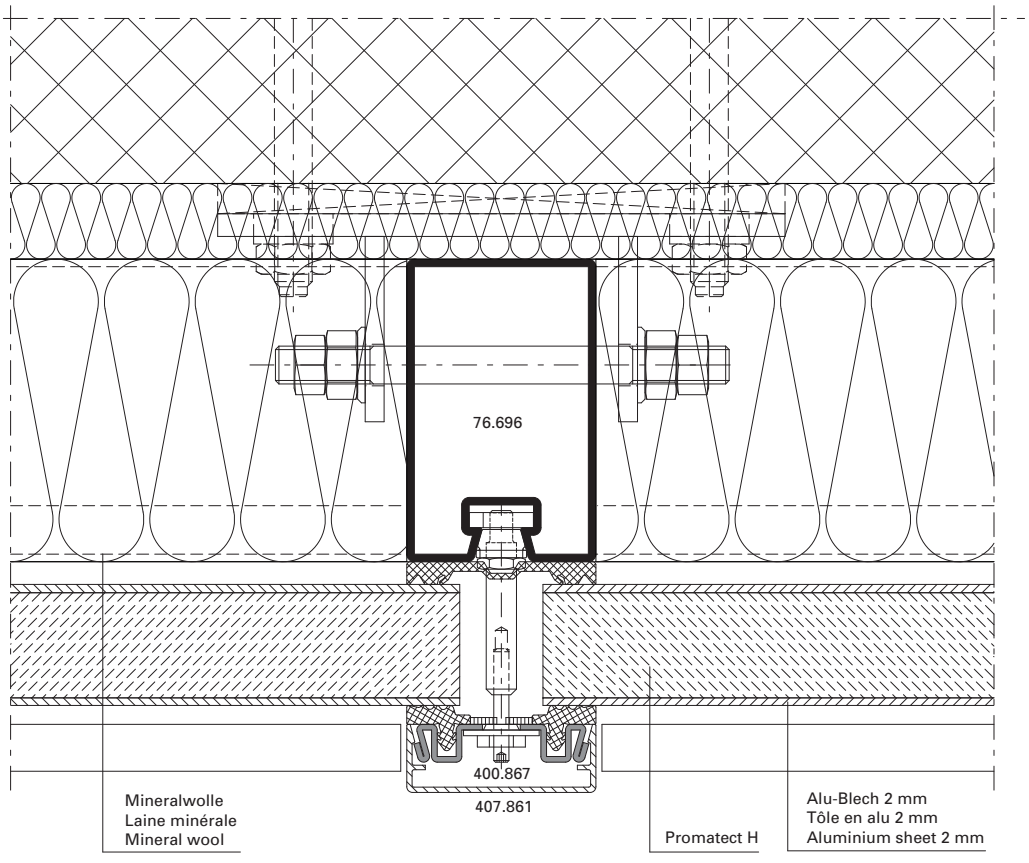

EI30
EI60
EI90

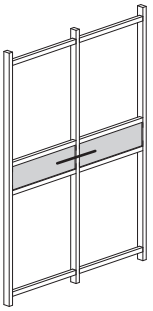

D-401-A-016

EI30
EI60
EI90

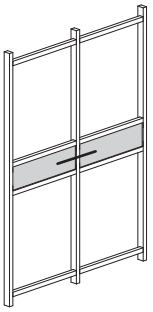

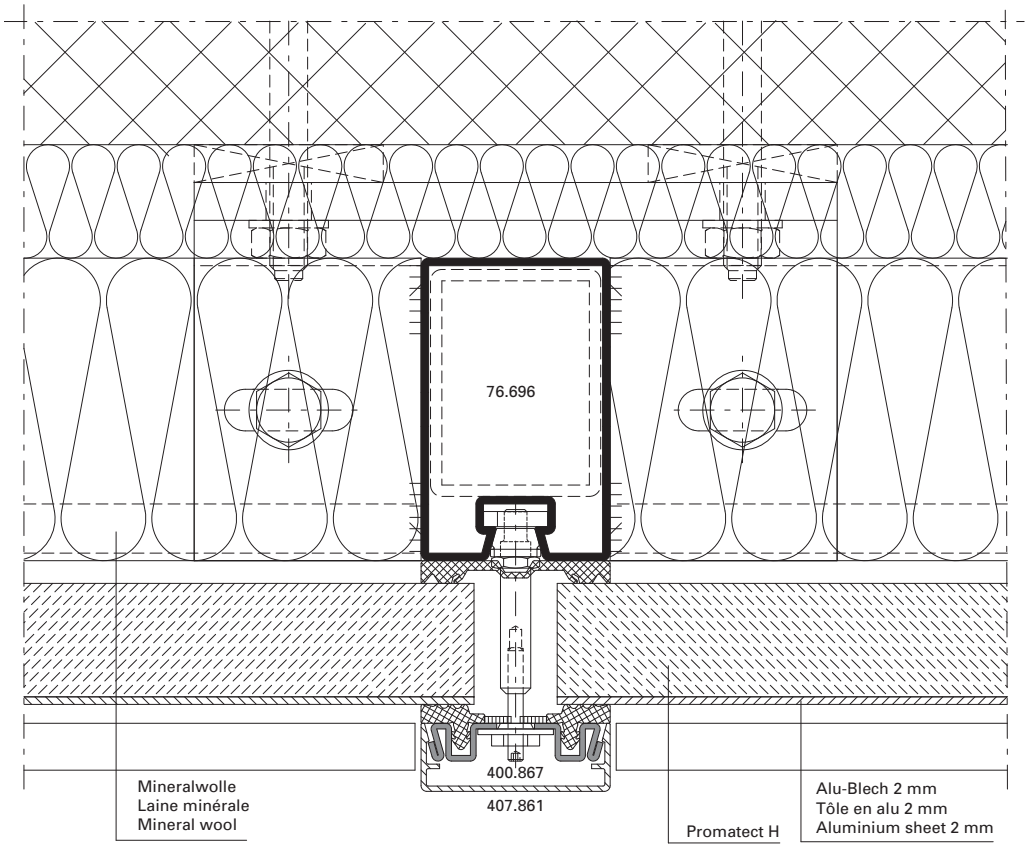

D-401-A-017

EI30
EI60
EI90

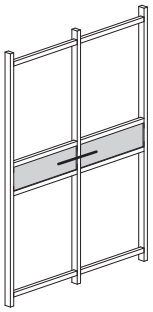

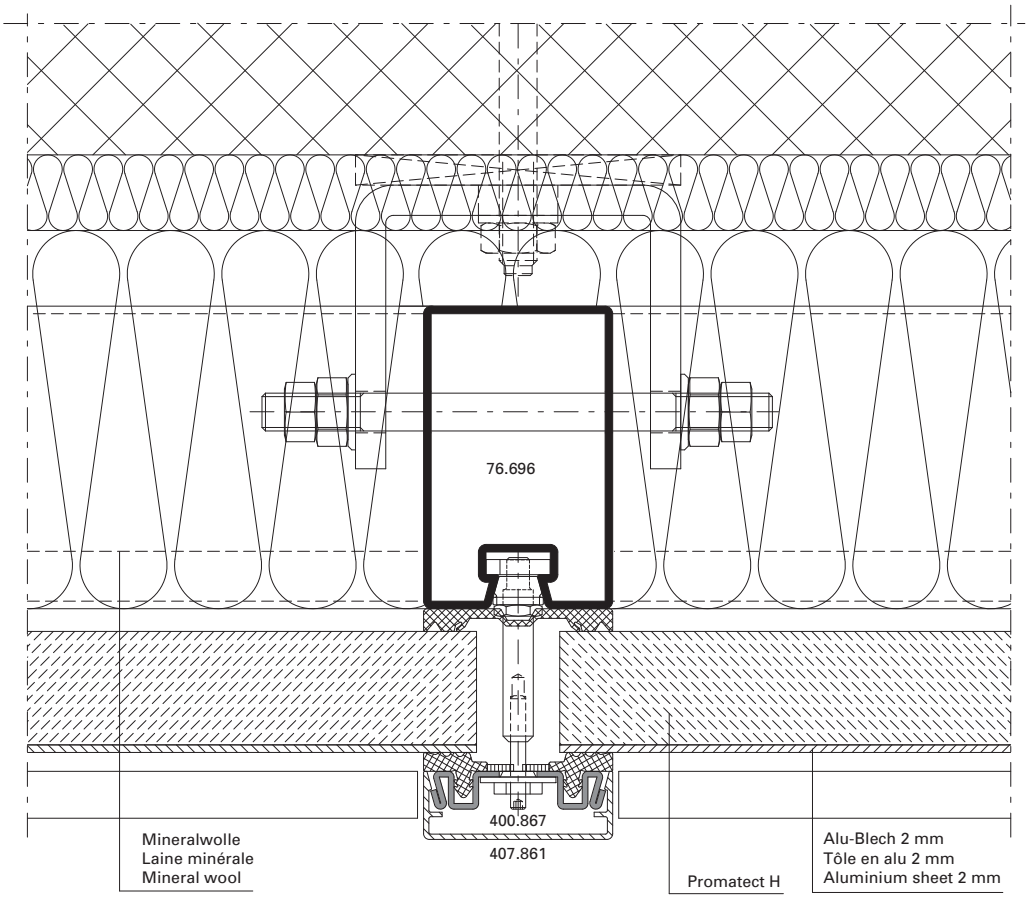

D-401-A-018

VISS Fire TVS (vertikal)
Brandschutzverglasung
Klasse E

Hinweis:

Bei der Auswahl von Schnittpunkten, Konstruktions-Details und Bauanschlüssen sind die landesspezifischen Brandschutz-Zulassungen und Vorschriften zwingend zu beachten!

VISS Fire TVS (vertical)
Vitrage pare-flammes
Classe E

Note:

Les certificats de protection incendie et les prescriptions spécifiques au pays doivent être impérativement respectés lors du choix des coupe de détails, des détails de construction et des raccordements au mur!

VISS Fire TVS (vertical)
Fire protection glazing
Class E

Note:

When selecting section details, construction details and attachment to structure, the national fire-protection approvals and regulations must be observed (mandatory)!

Ocean Terminal, Southampton/UK (Architekt: The Manser Practice, London/UK)



Pfosten-Detail **Détail du montant** **Detail of mullion**

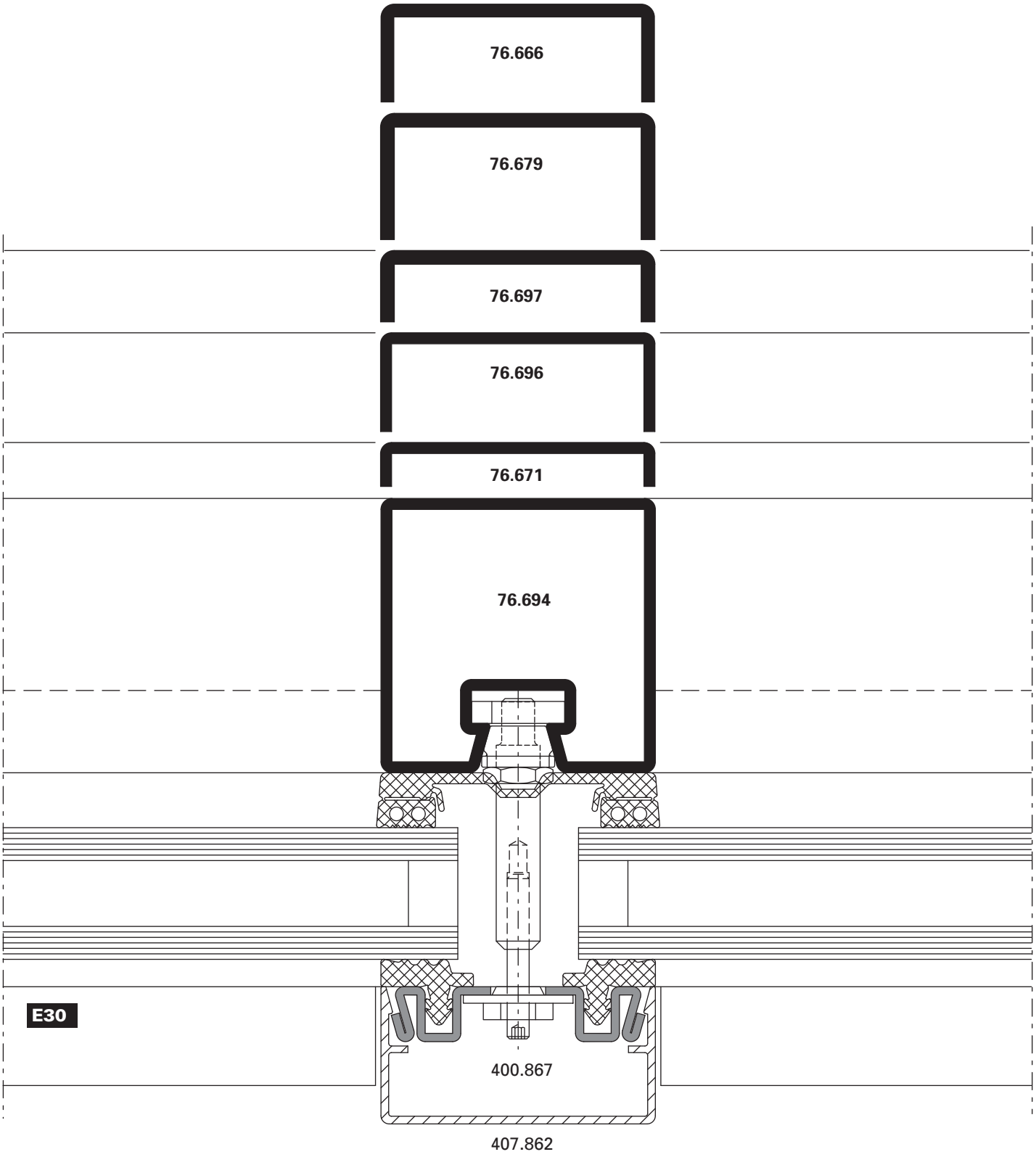

D-402-C-001

Riegel-Detail **Détail de la traverse** **Detail of transom**

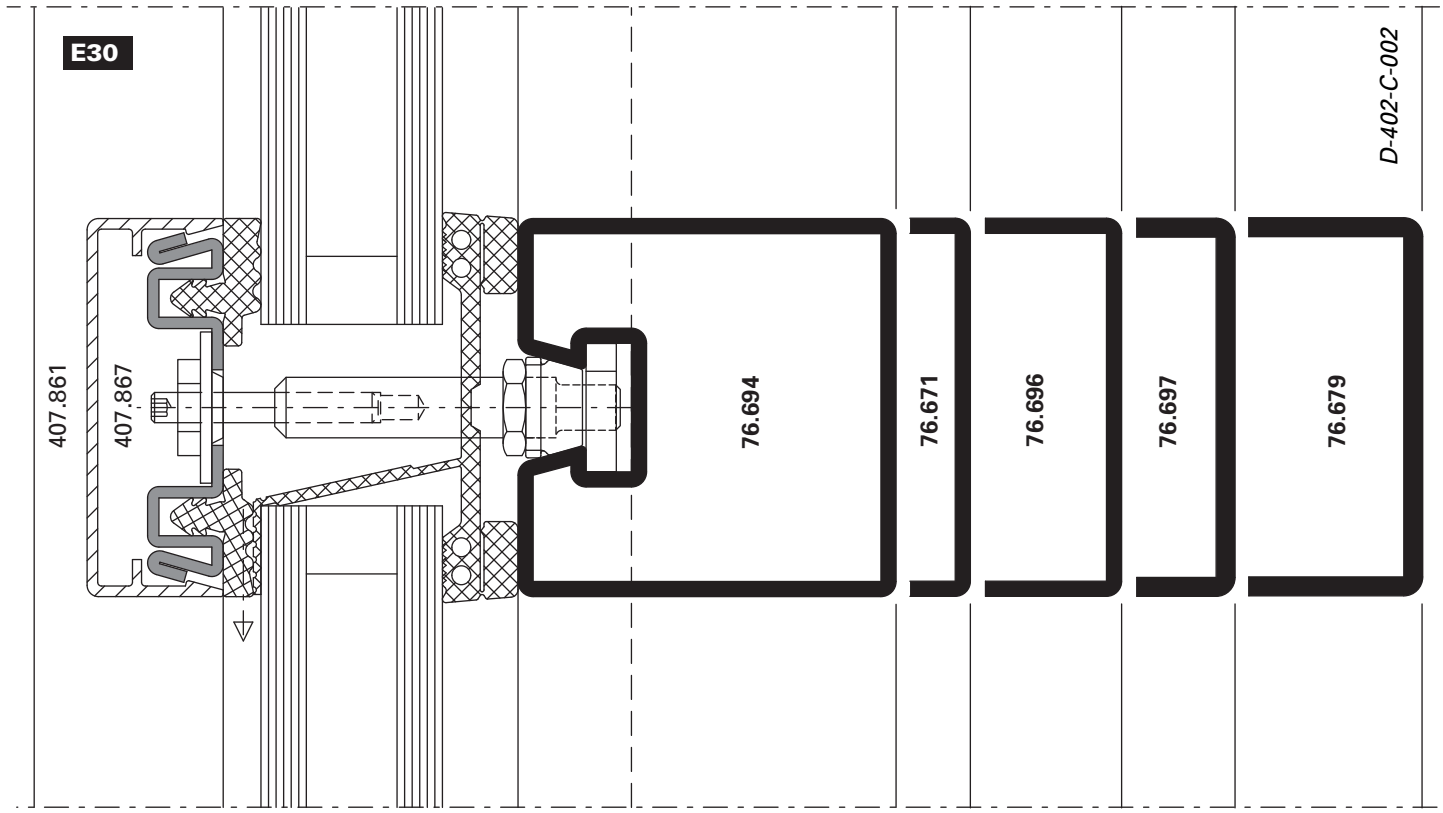

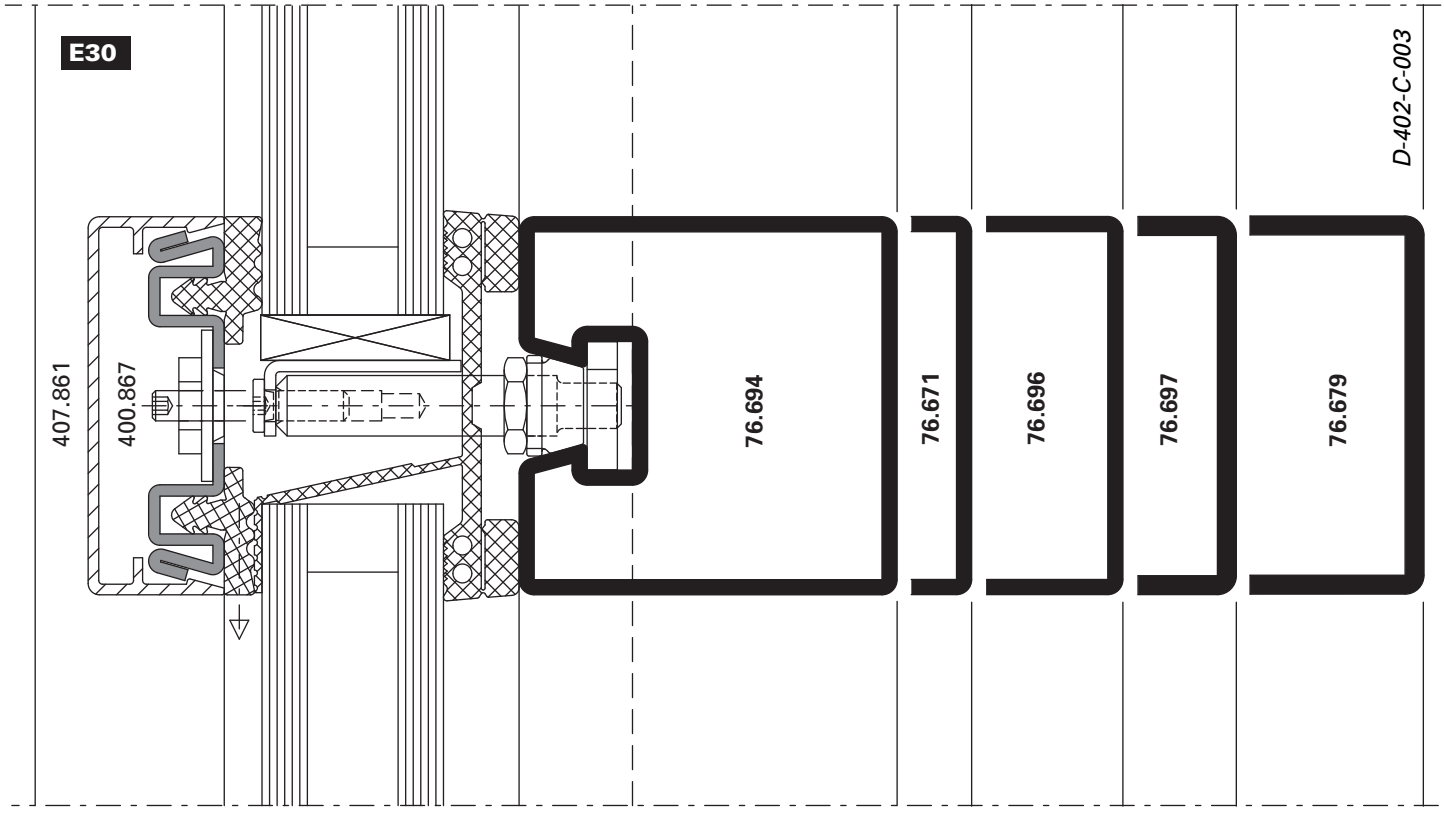

Eckausbildung 90° **Formation d'angle 90°** **90° corner construction**

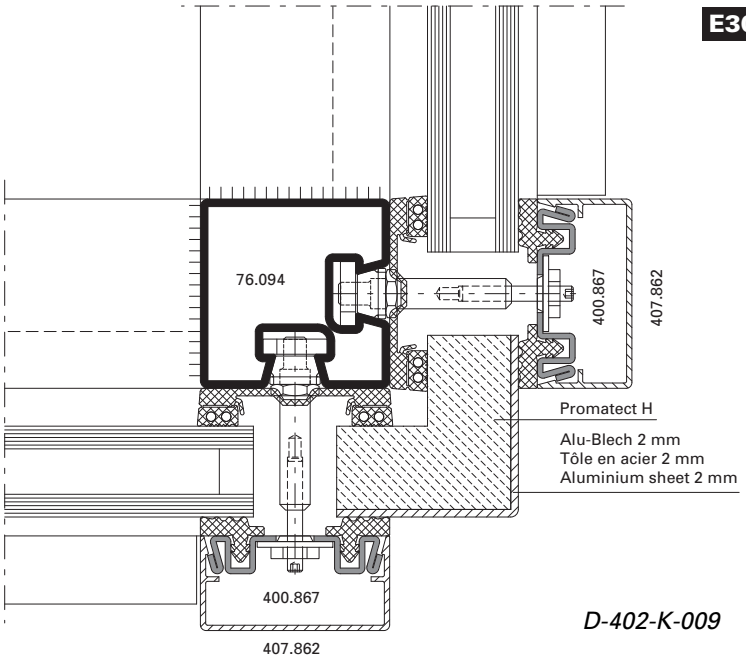

D-402-K-009

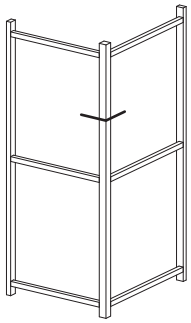

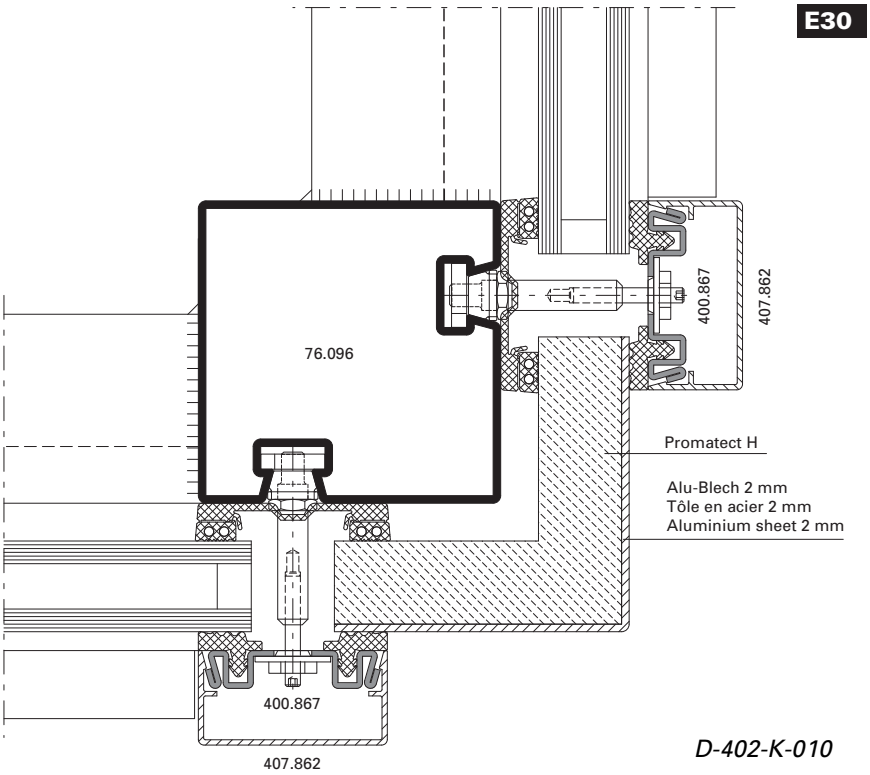

D-402-K-010

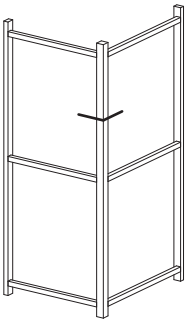

Eckausbildung 90° **Formation d'angle 90°** **90° corner construction**

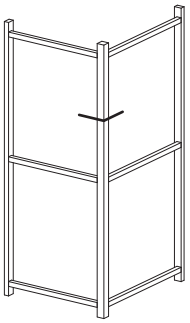

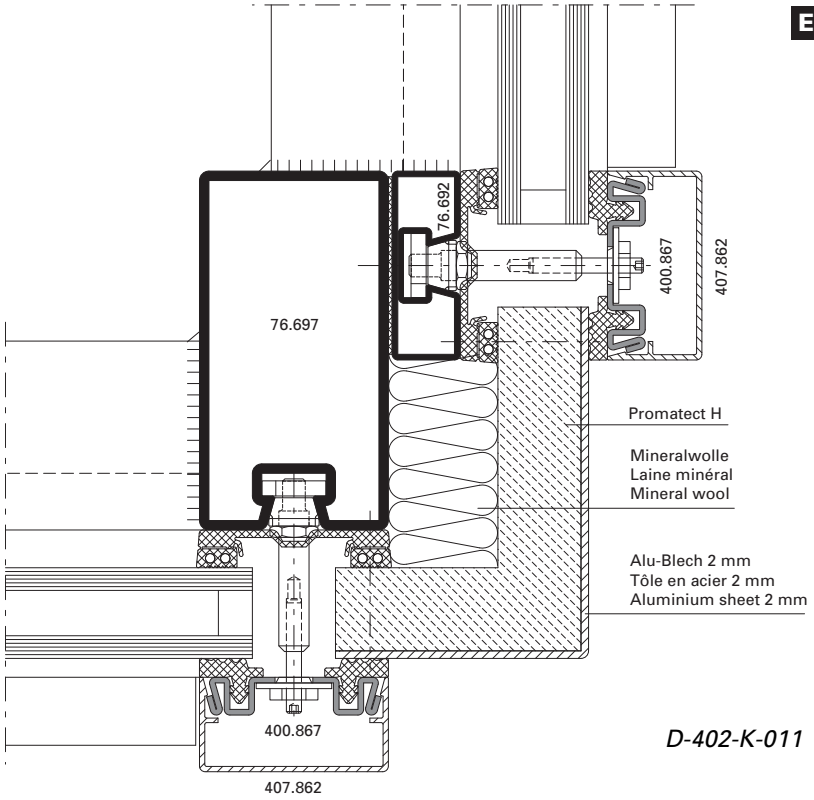

D-402-K-011

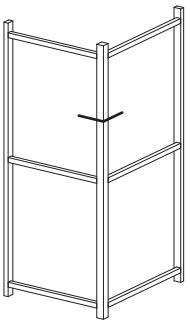

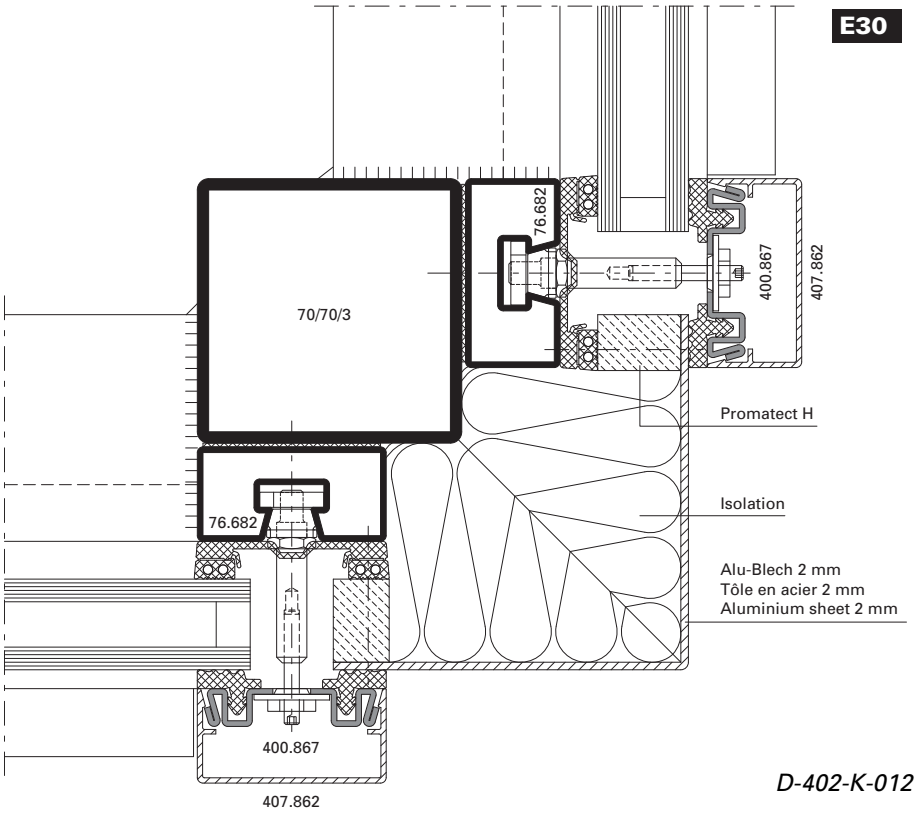

D-402-K-012

Aussenecke 135° **Angle extérieur 135°** **Outer corner 135°**

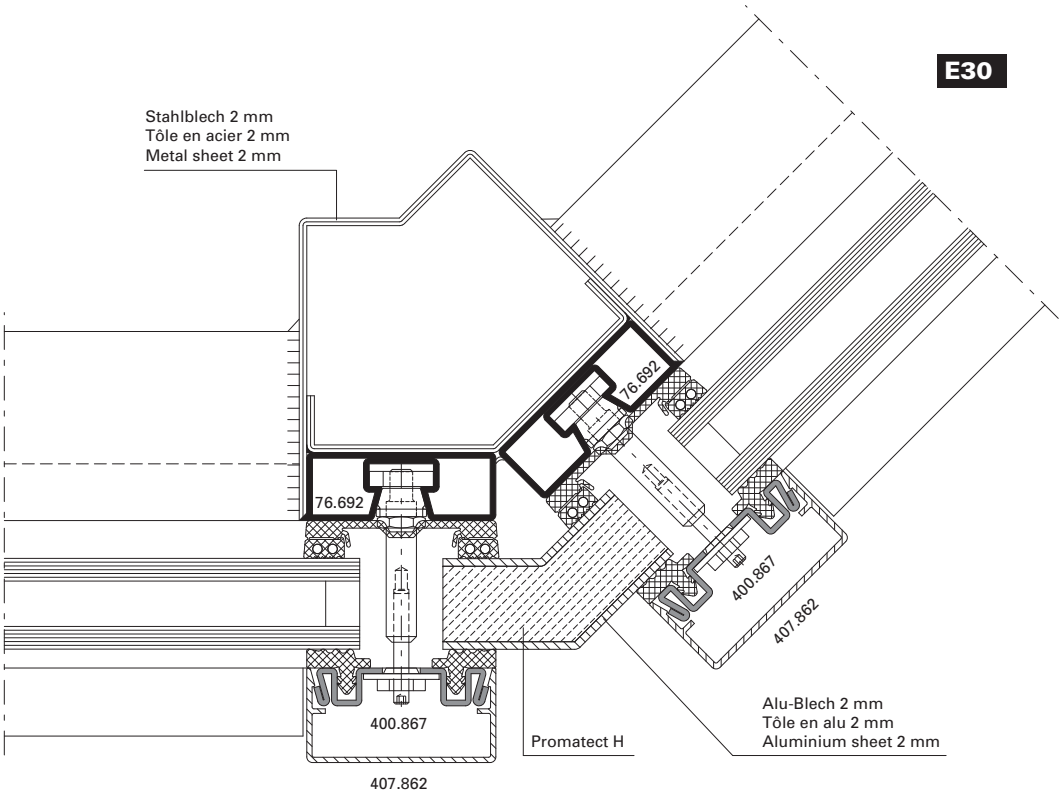

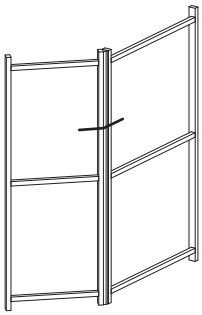

D-402-K-006

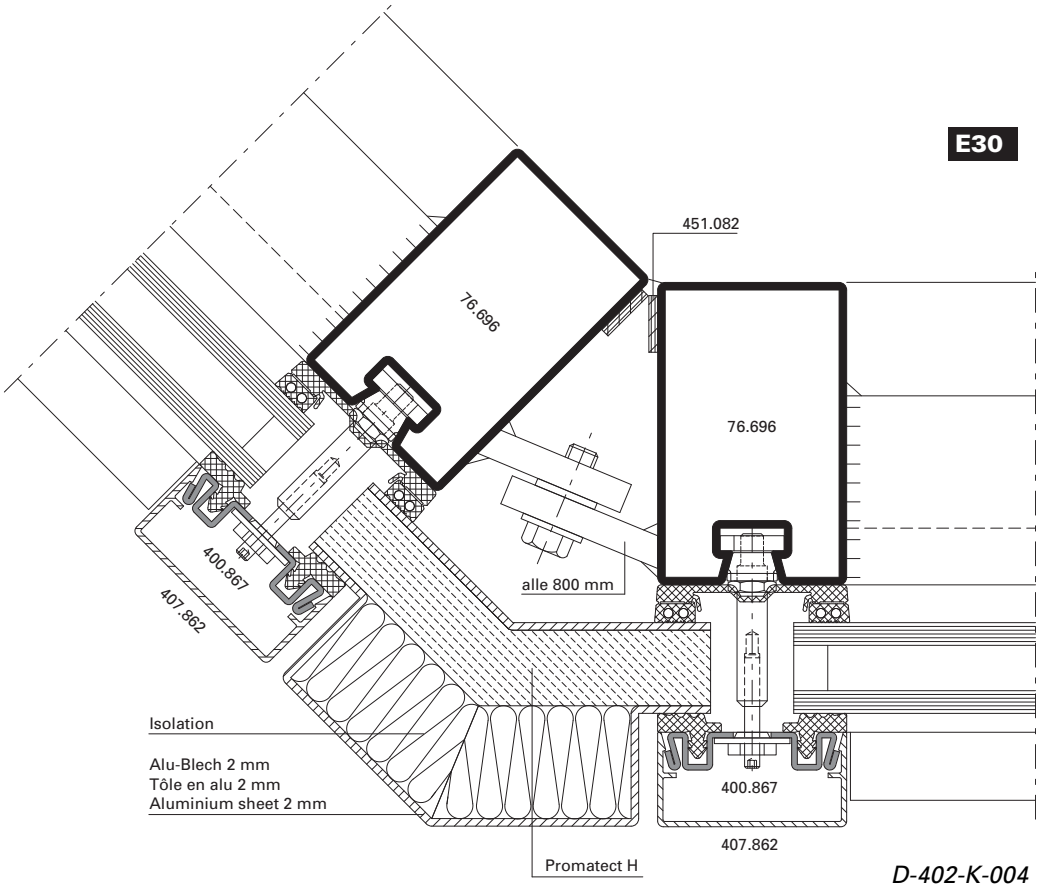

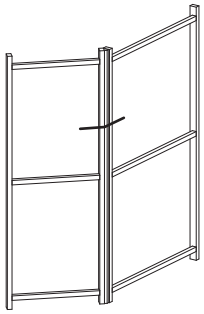

D-402-K-004

Innenecke 135° **Angle intérieur 135°** **Inner corner 135°**

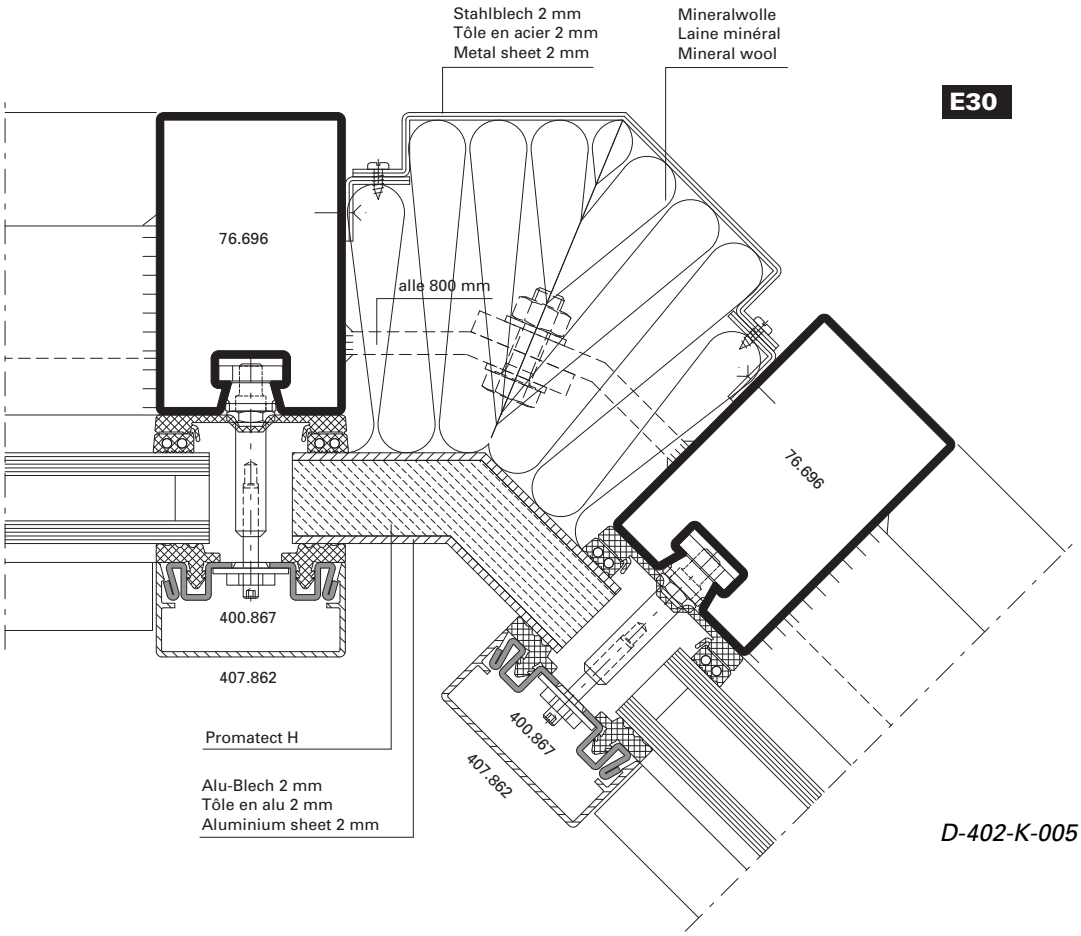

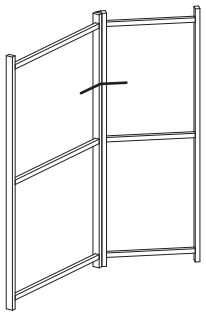

D-402-K-005

Paneel-Ausbildungen **Agencements de panneau** **Panel designs**

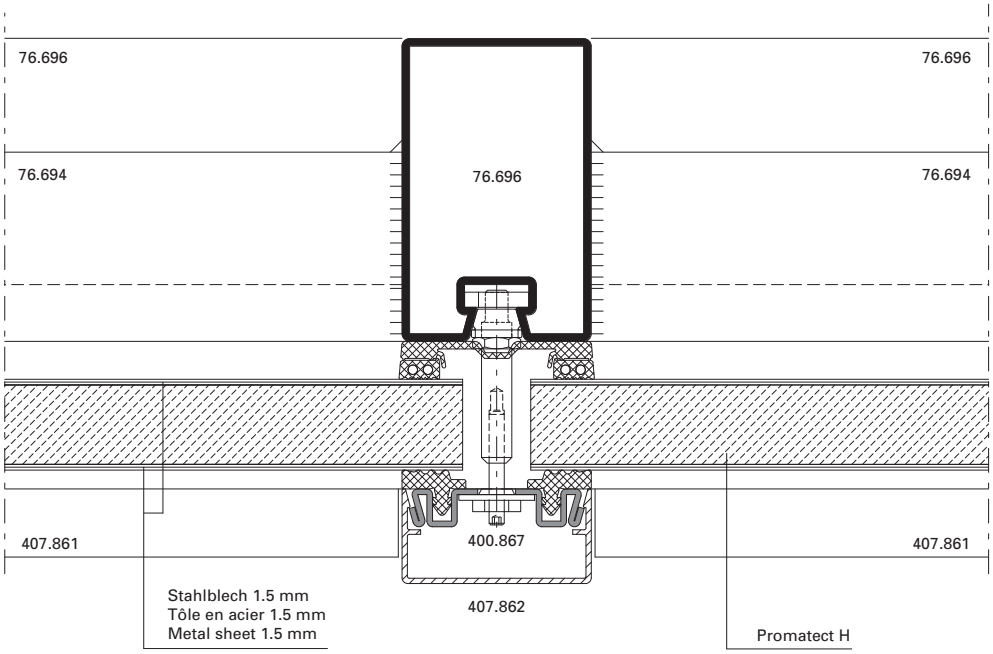

E30

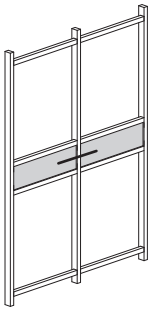

D-402-K-001

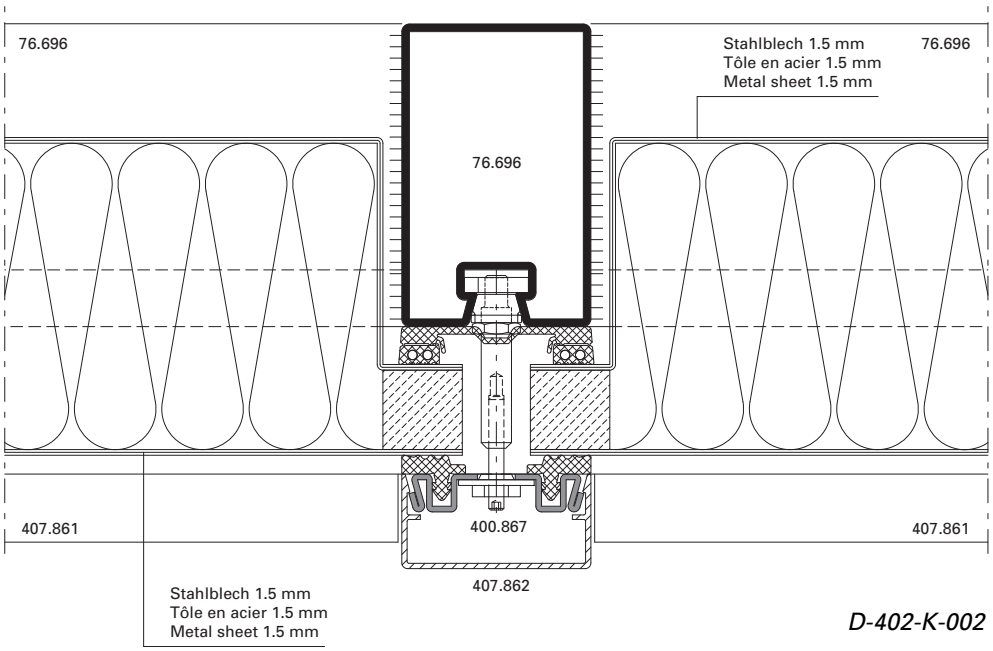

E30

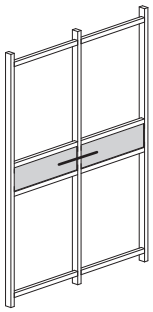

D-402-K-002

Segment-Pfosten **Montant segment** **Segmented mullion**

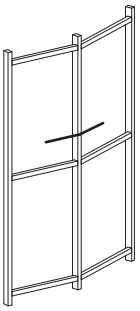

E30

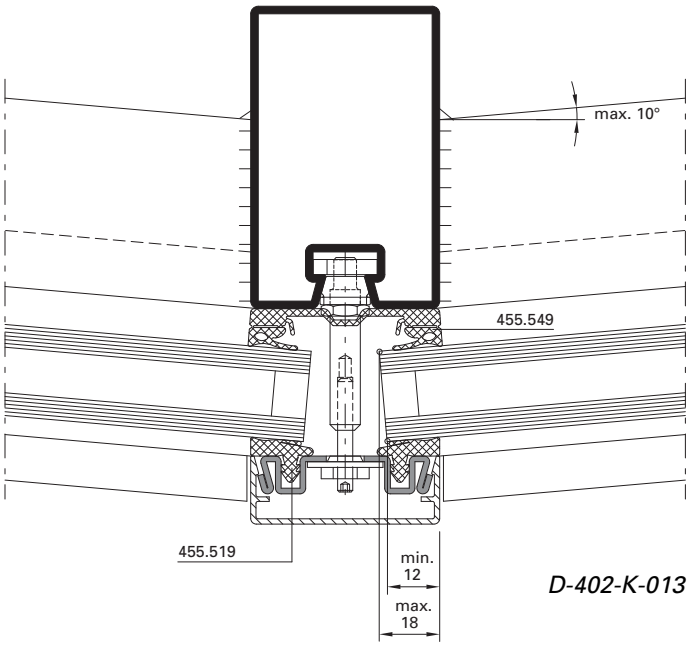

D-402-K-013

E30

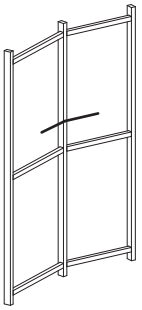

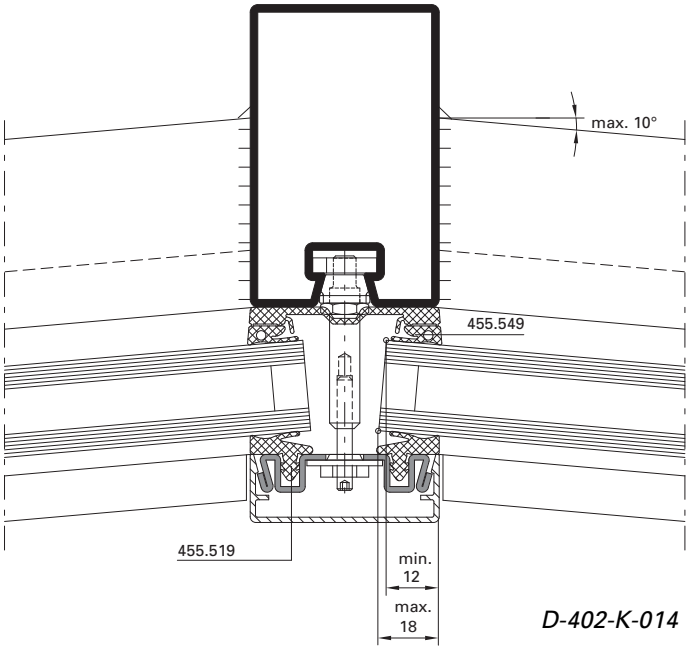

D-402-K-014

Einsatzelemente Türen **Eléments de remplissage portes** **Infill elements doors**

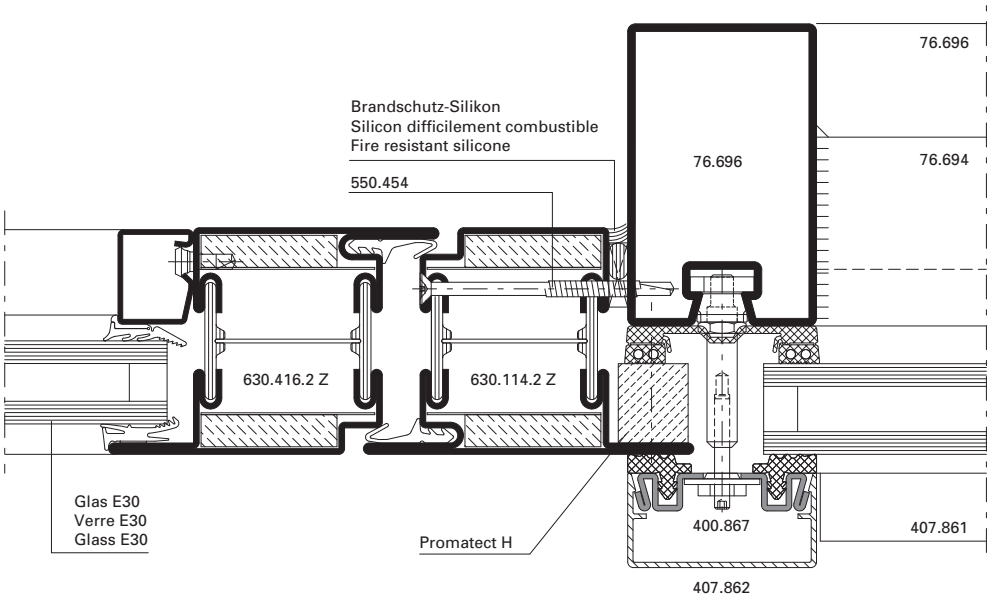

E30

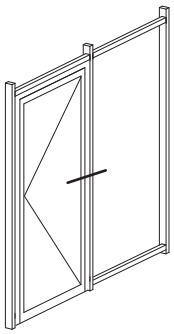

D-402-K-003

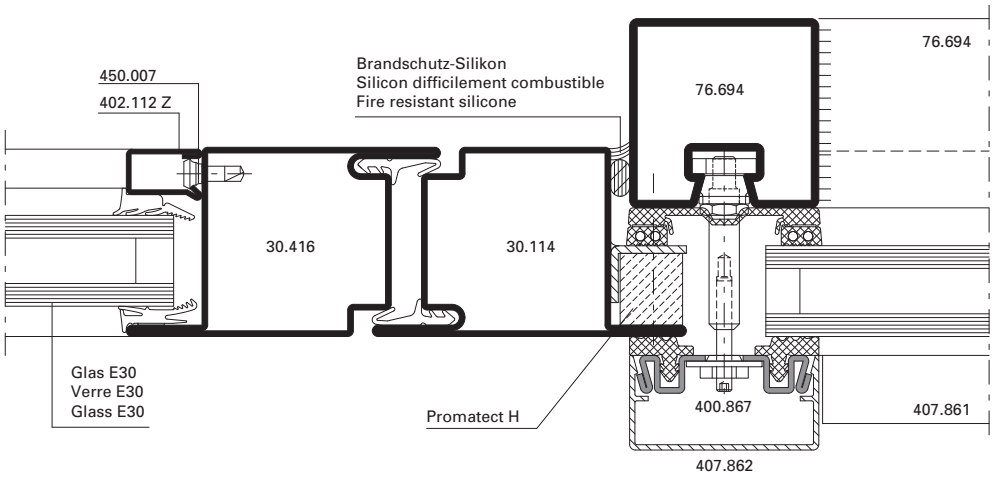

E30

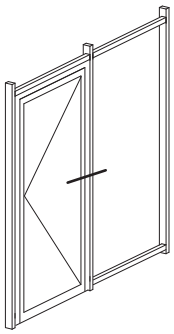

D-402-K-008

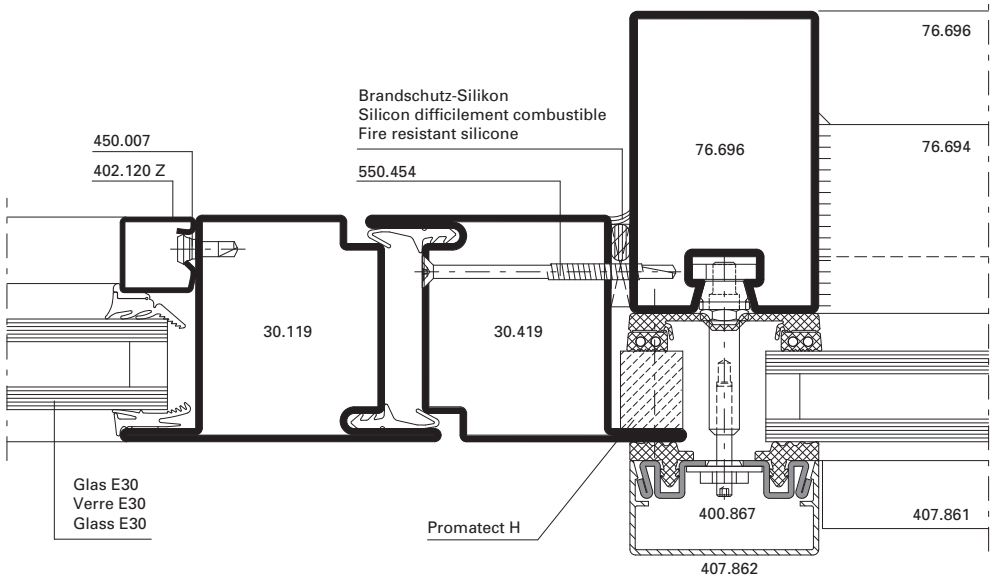

E30

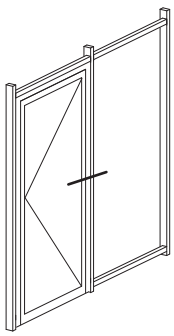

D-402-K-007

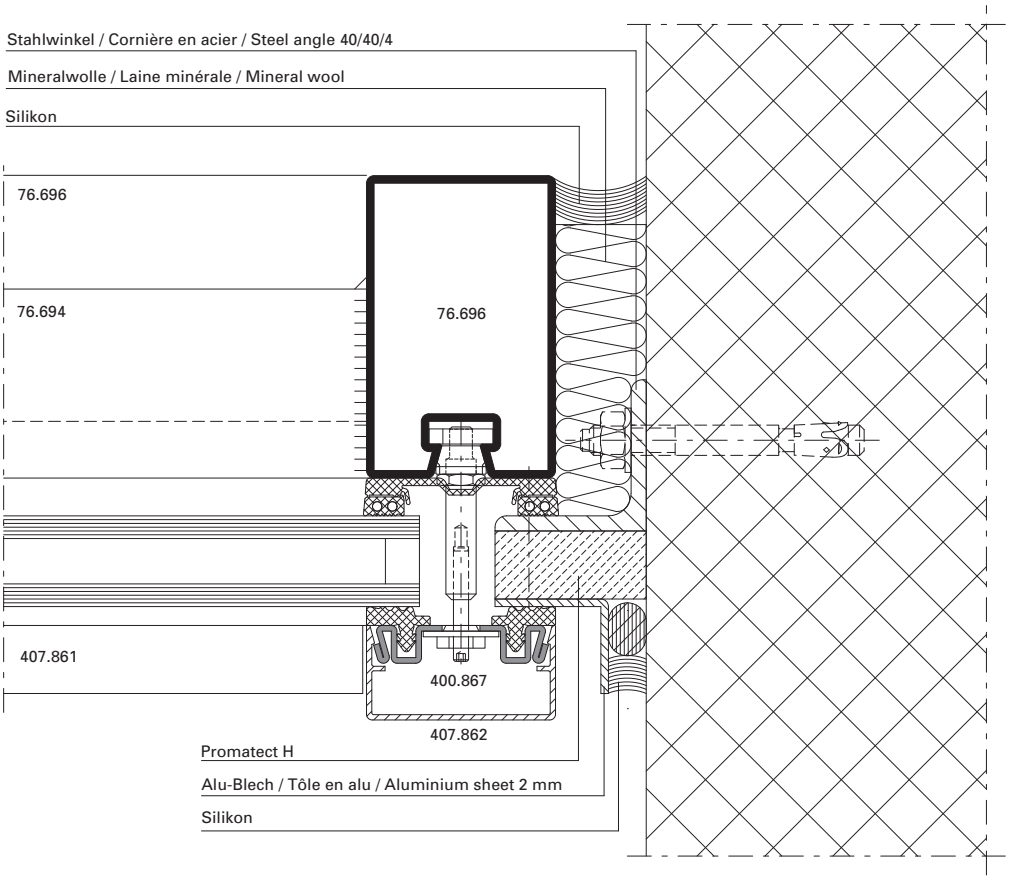

E30

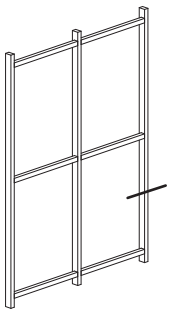

D-402-A-001

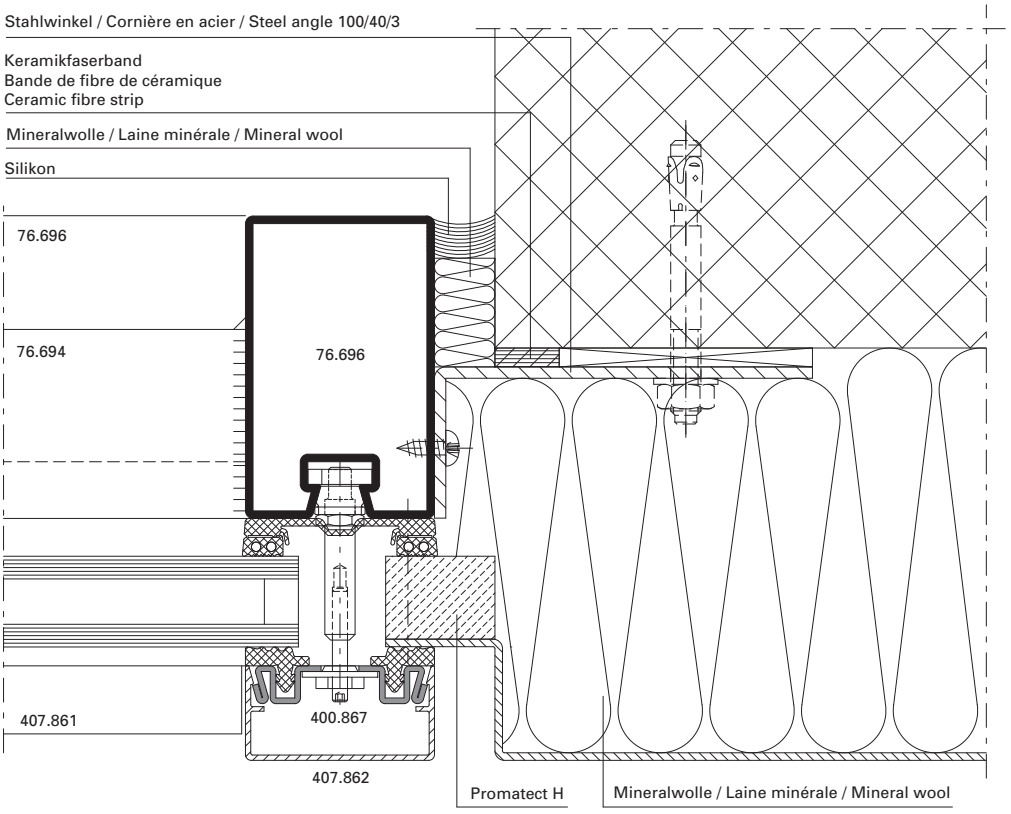

E30

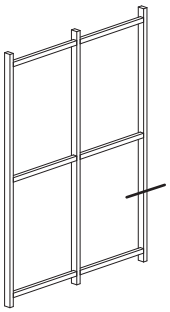

D-402-A-002

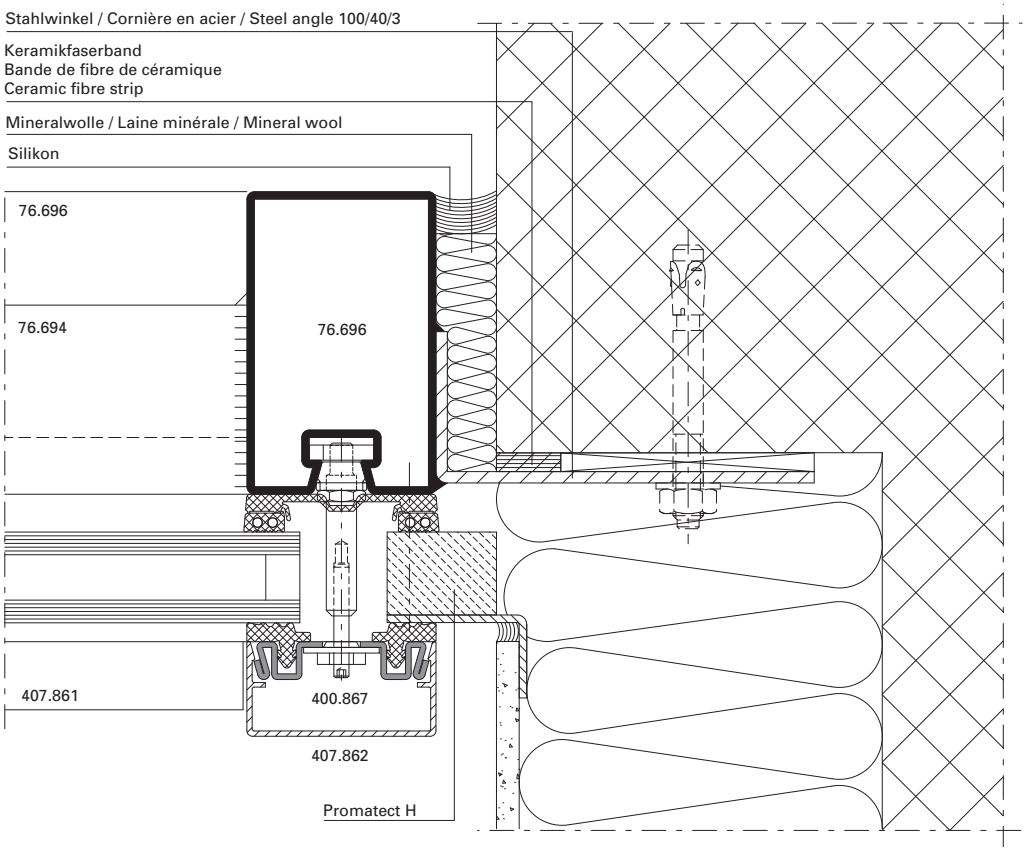

E30

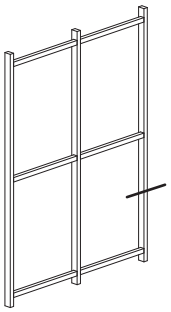

D-402-A-003

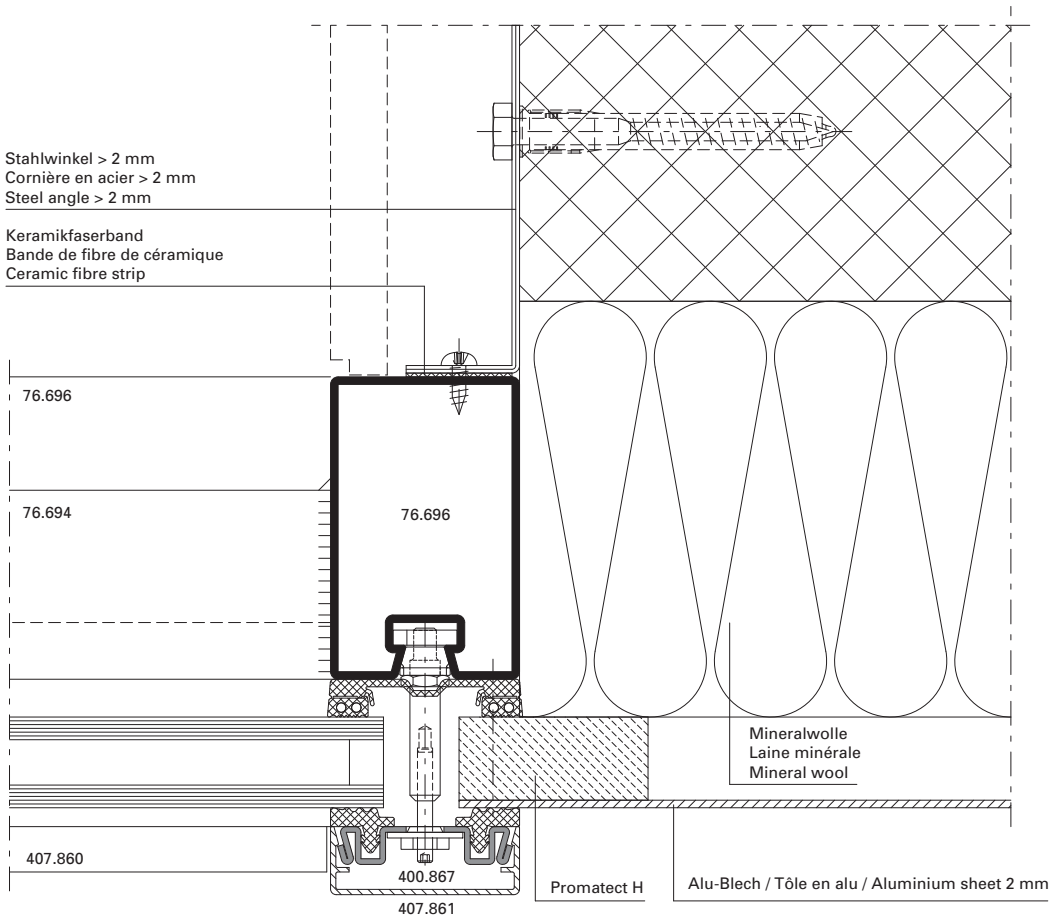

E30

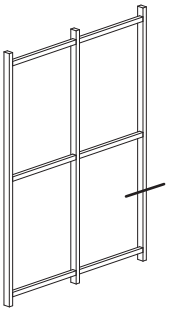

D-402-A-004

Anschlüsse am Bau im Massstab 1:2
Raccords au mur à l'échelle 1:2
Attachment to structure on scale 1:2

VISS Fire TVS (vertikal)
VISS Fire TVS (vertical)
VISS Fire TVS (vertical)

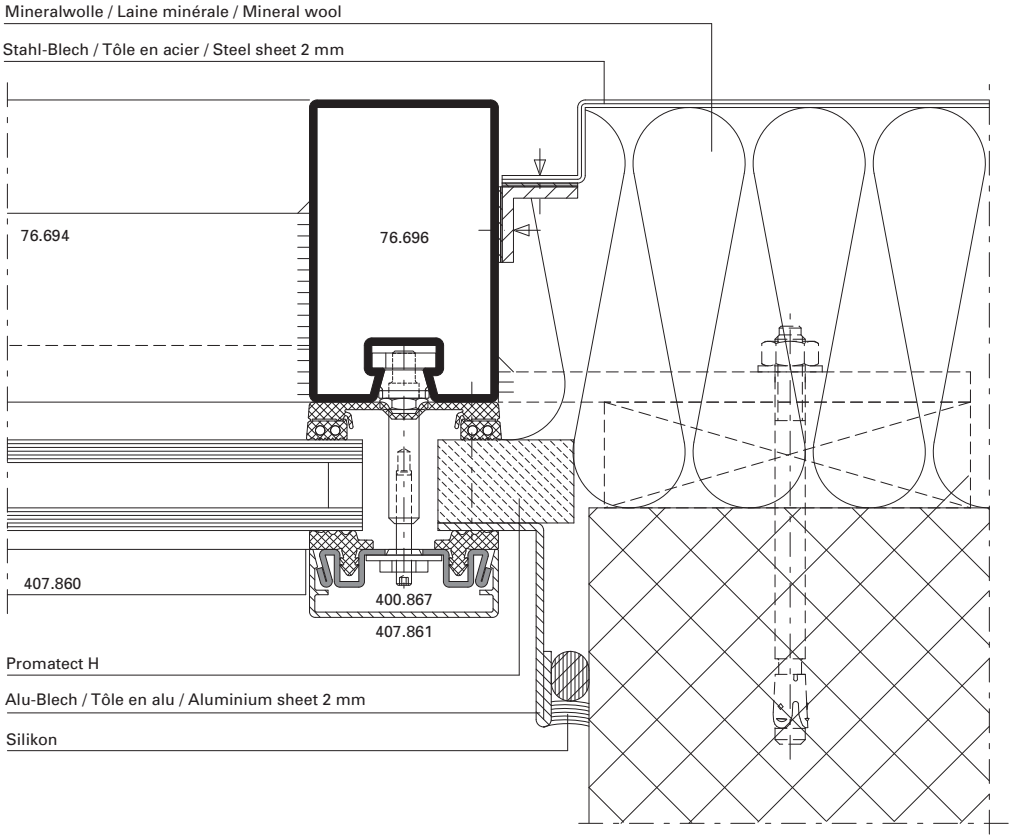

E30

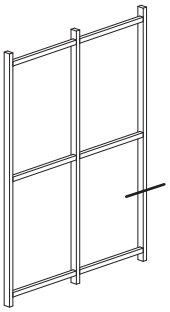

D-402-A-005

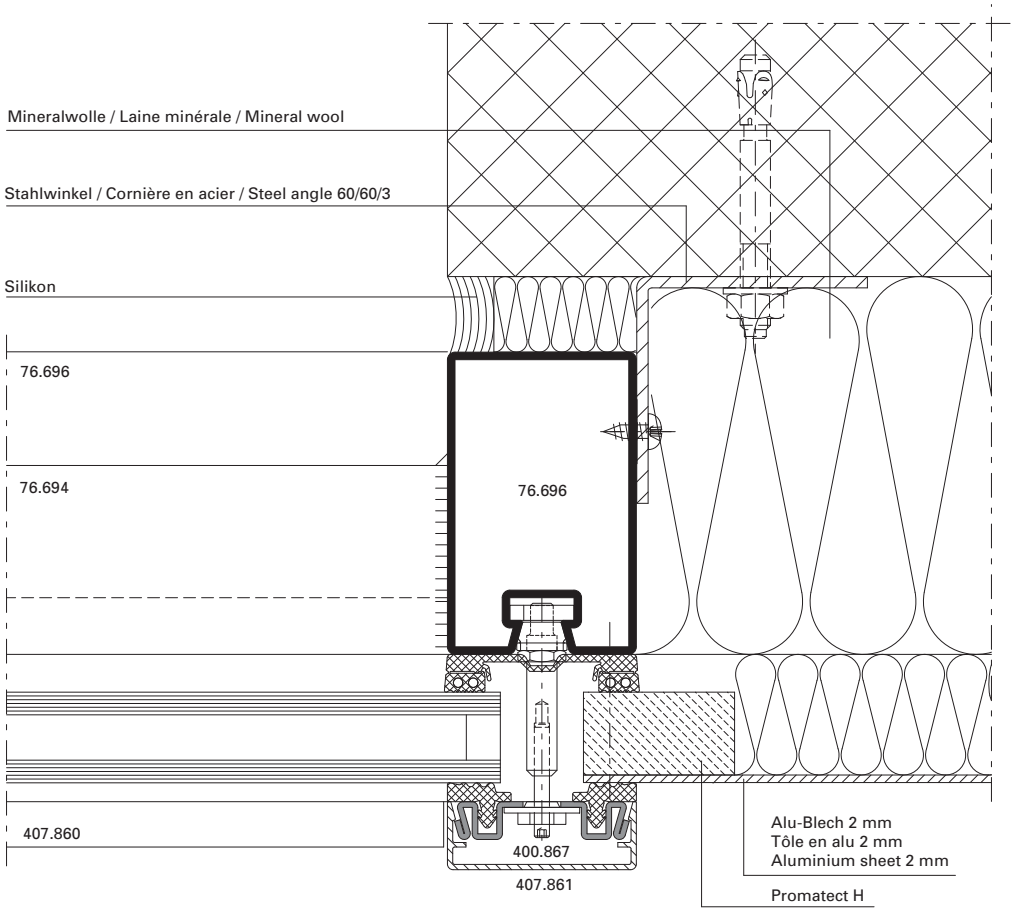

E30

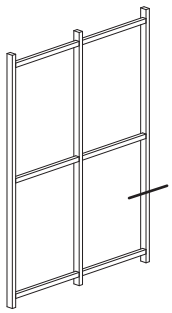

D-402-A-006

Anschlüsse am Bau im Massstab 1:2
Raccords au mur à l'échelle 1:2
Attachment to structure on scale 1:2

VISS Fire TVS (vertikal)
VISS Fire TVS (vertical)
VISS Fire TVS (vertical)

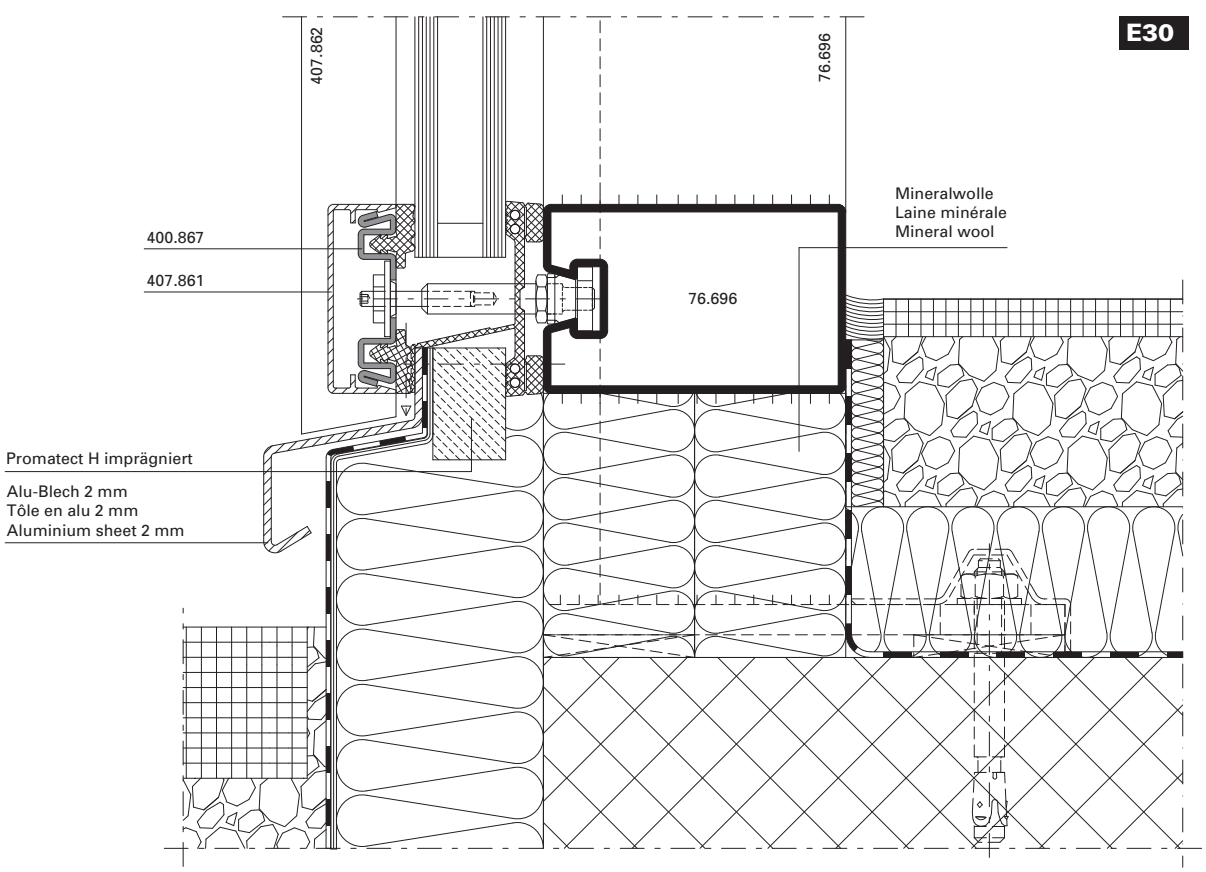

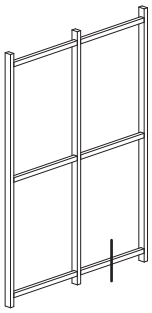

D-402-A-007

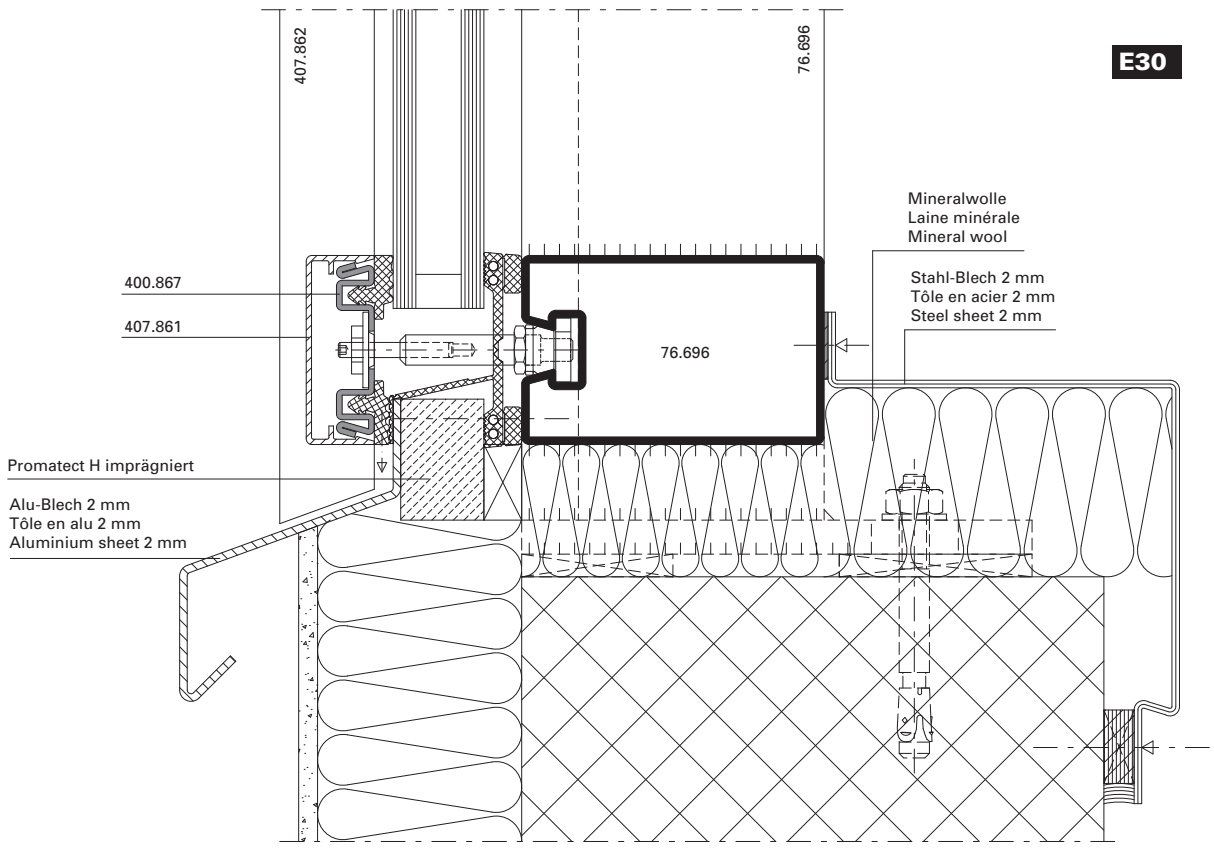

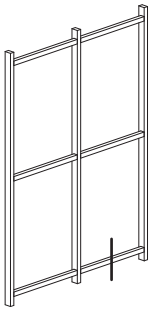

D-402-A-008

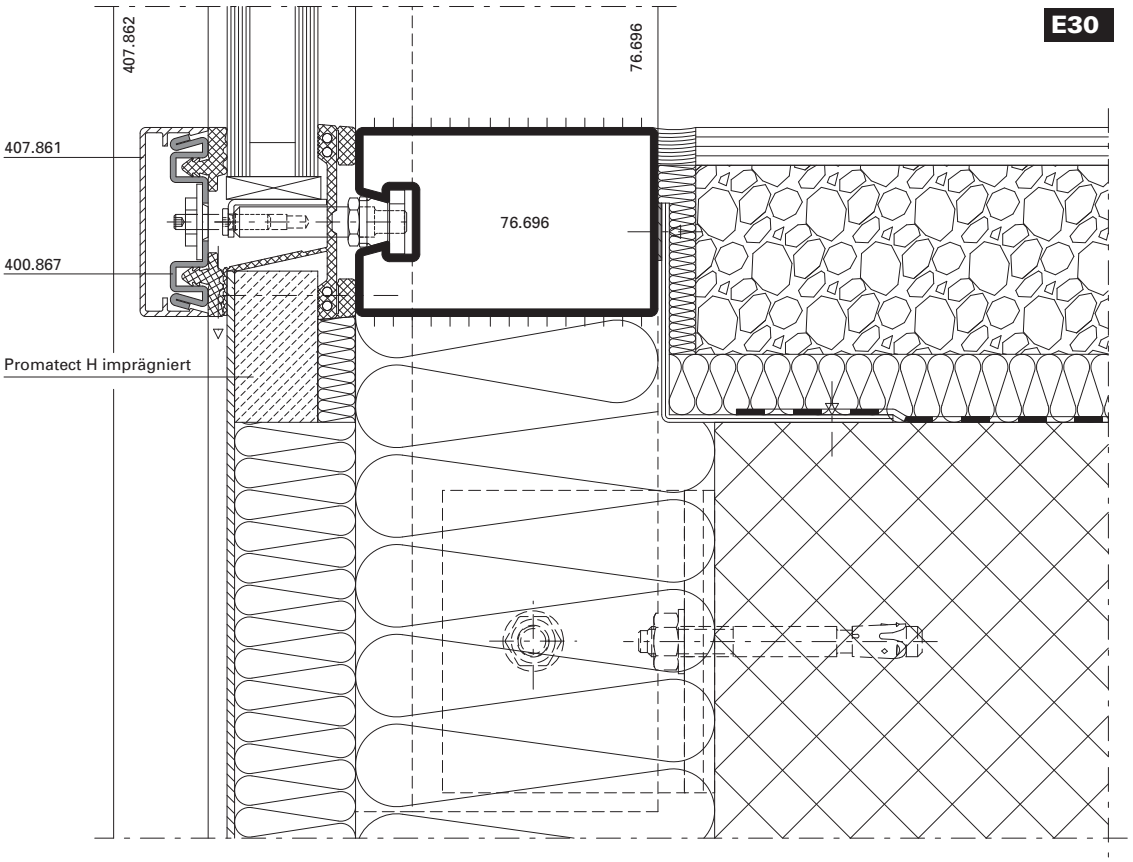

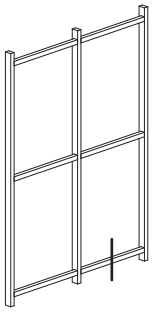

D-402-A-009

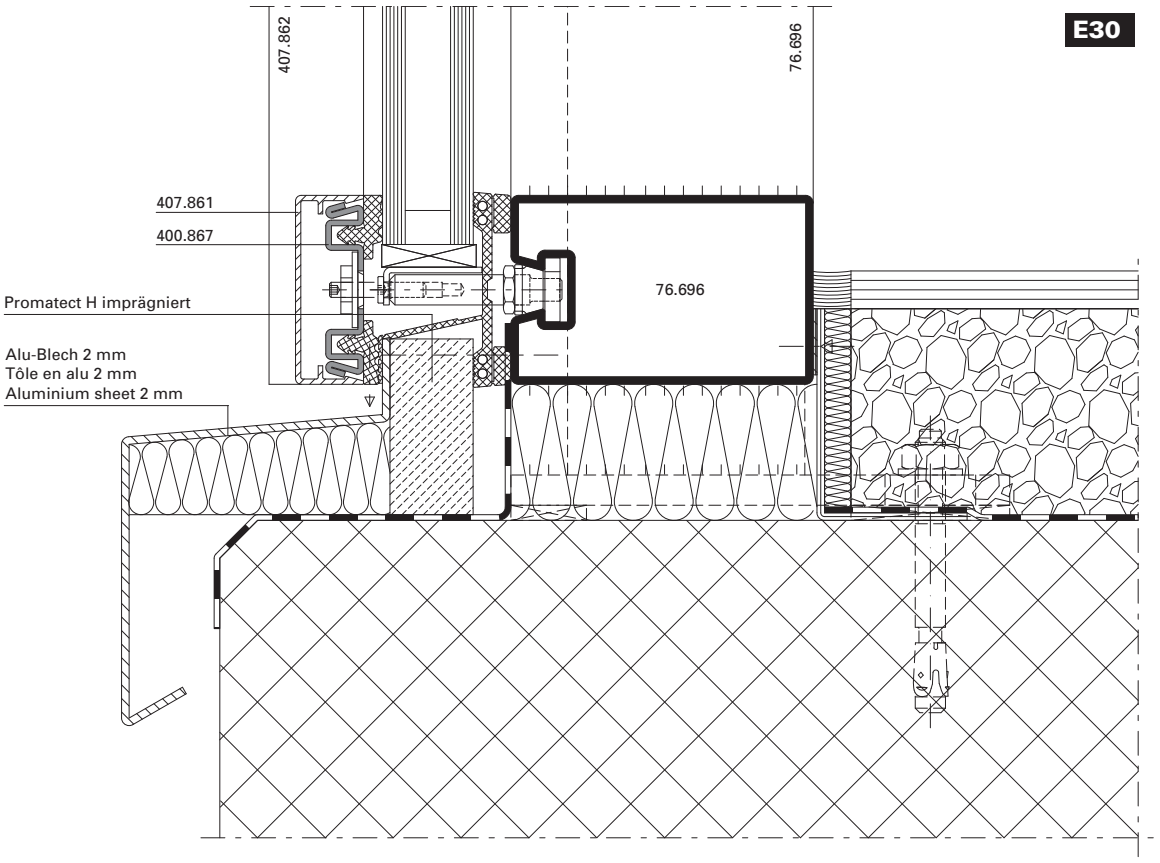

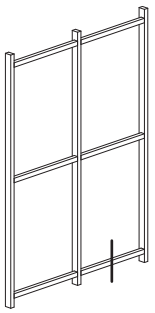

D-402-A-010

Anschlüsse am Bau im Massstab 1:2
Raccords au mur à l'échelle 1:2
Attachment to structure on scale 1:2

VISS Fire TVS (vertikal)
VISS Fire TVS (vertical)
VISS Fire TVS (vertical)

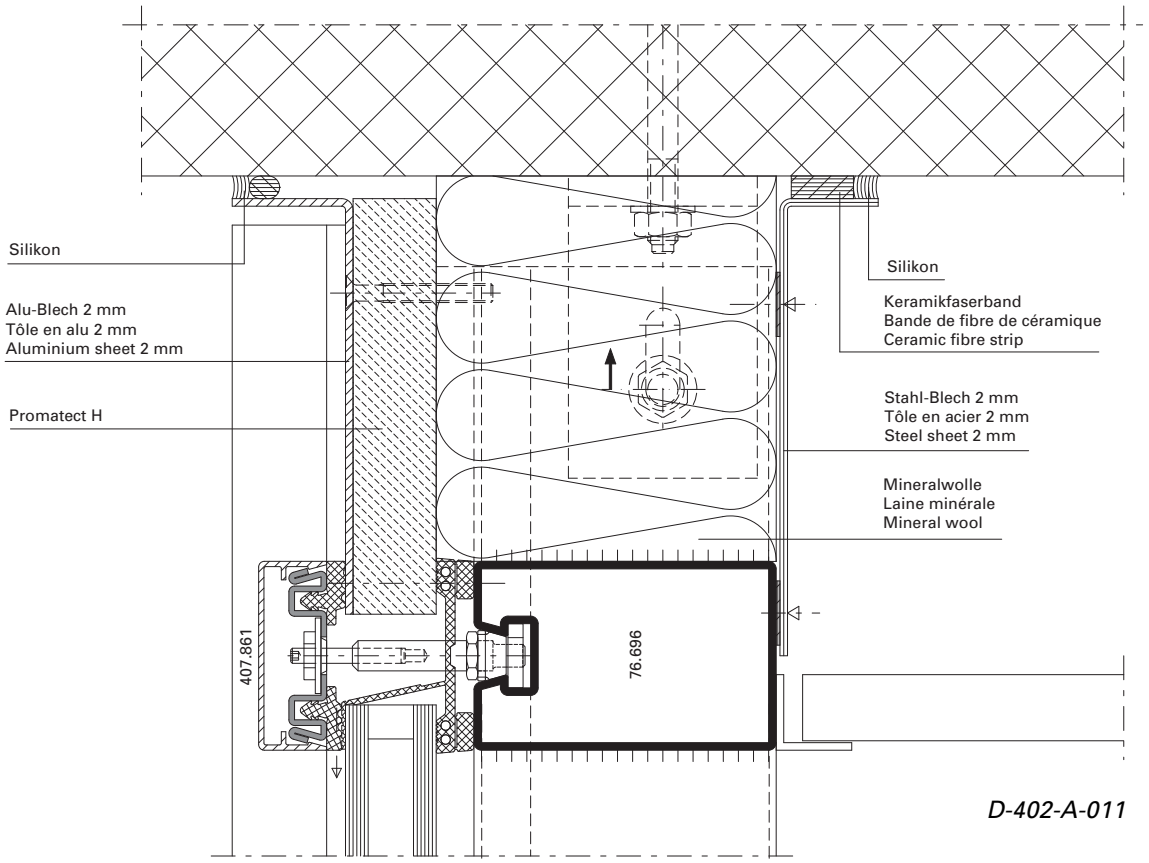

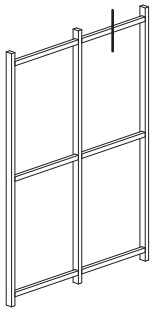

E30

D-402-A-011

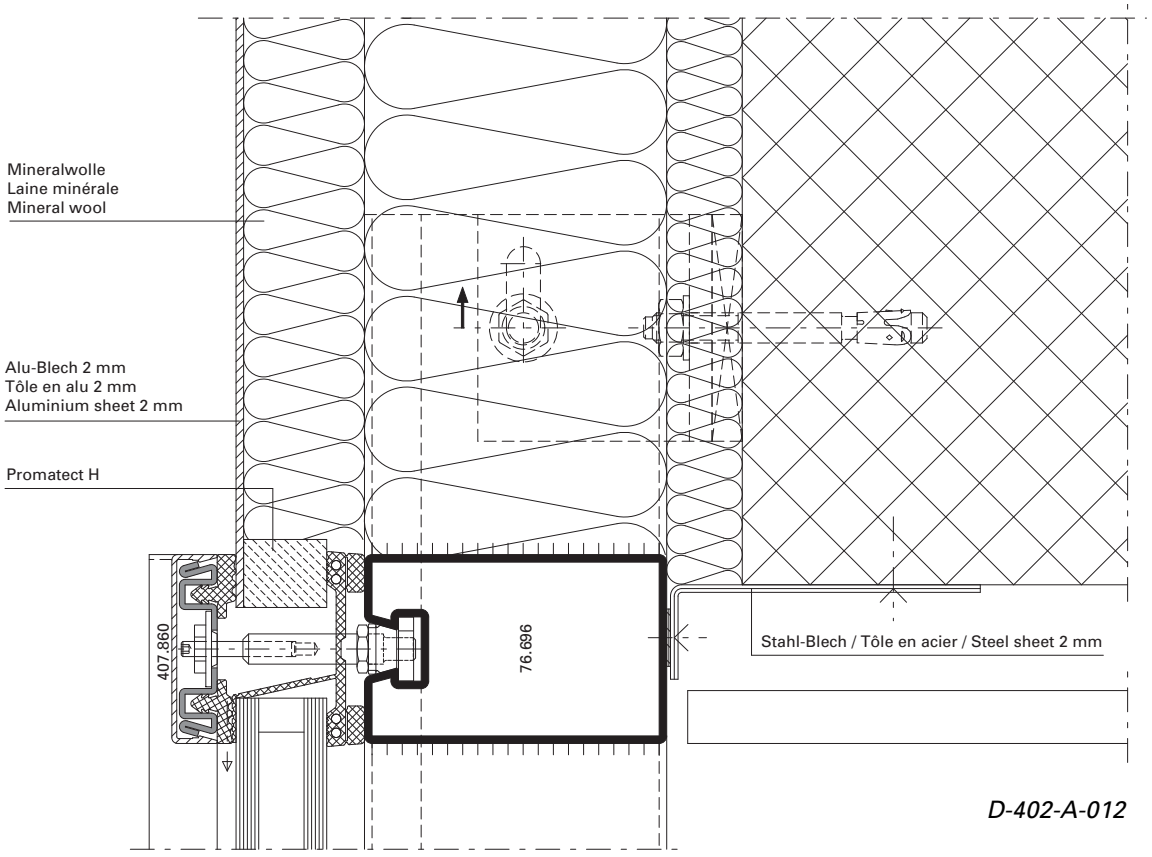

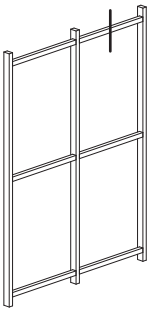

E30

D-402-A-012

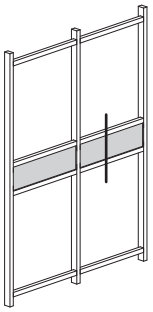

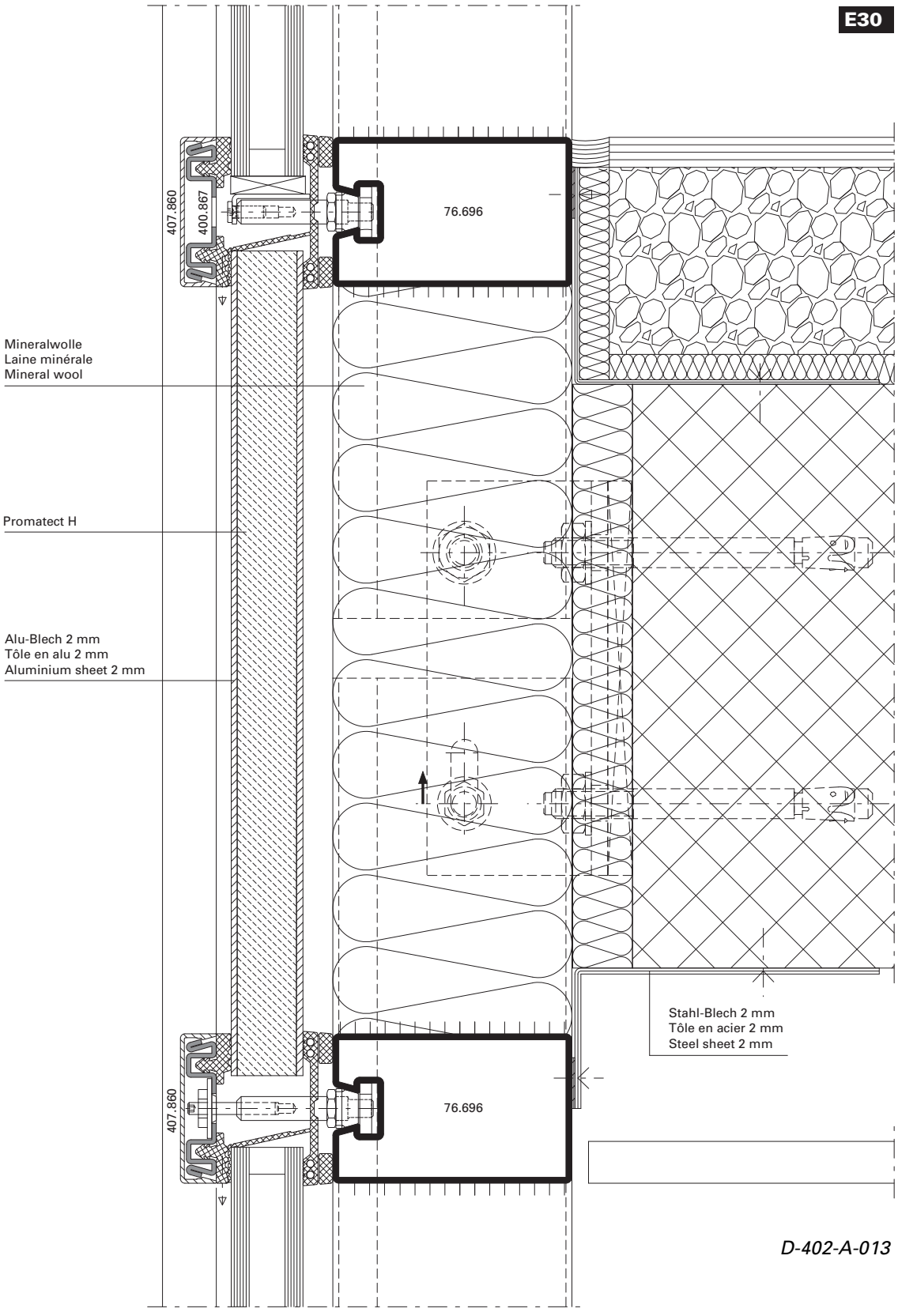
E30
407.860
400.867
76.696
Mineralwolle
Laine minérale
Mineral wool
Promatect H
Alu-Blech 2 mm
Tôle en alu 2 mm
Aluminium sheet 2 mm
Stahl-Blech 2 mm
Tôle en acier 2 mm
Steel sheet 2 mm
407.860
76.696

D-402-A-013

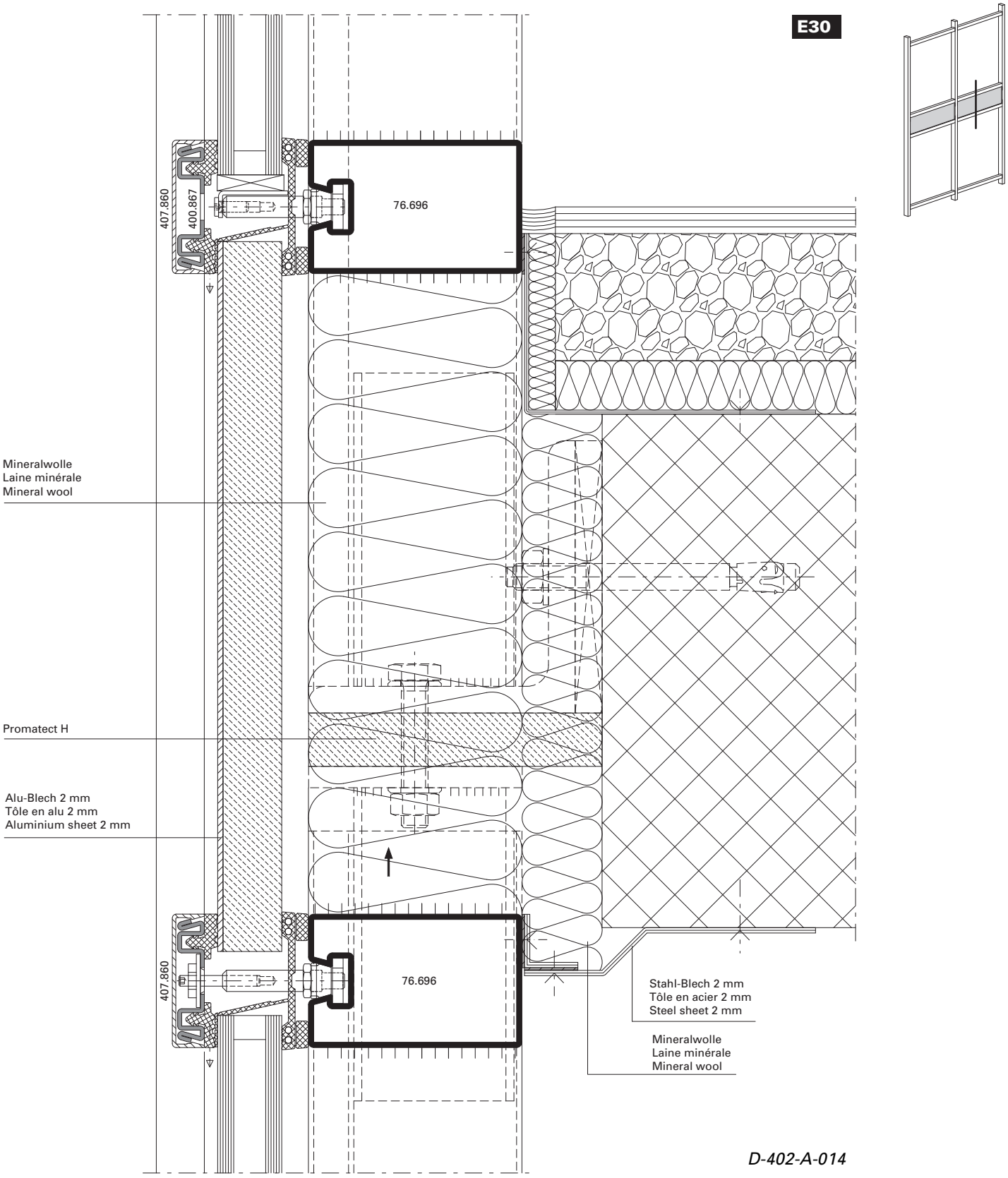
E30
407.860
400.867
76.696
Mineralwolle
Laine minérale
Mineral wool
Promatect H
Alu-Blech 2 mm
Tôle en alu 2 mm
Aluminium sheet 2 mm
407.860
76.696
Stahl-Blech 2 mm
Tôle en acier 2 mm
Steel sheet 2 mm
Mineralwolle
Laine minérale
Mineral wool

D-402-A-014

Anschlüsse am Bau im Massstab 1:2
Raccords au mur à l'échelle 1:2
Attachment to structure on scale 1:2

VISS Fire TVS (vertikal)
VISS Fire TVS (vertical)
VISS Fire TVS (vertical)

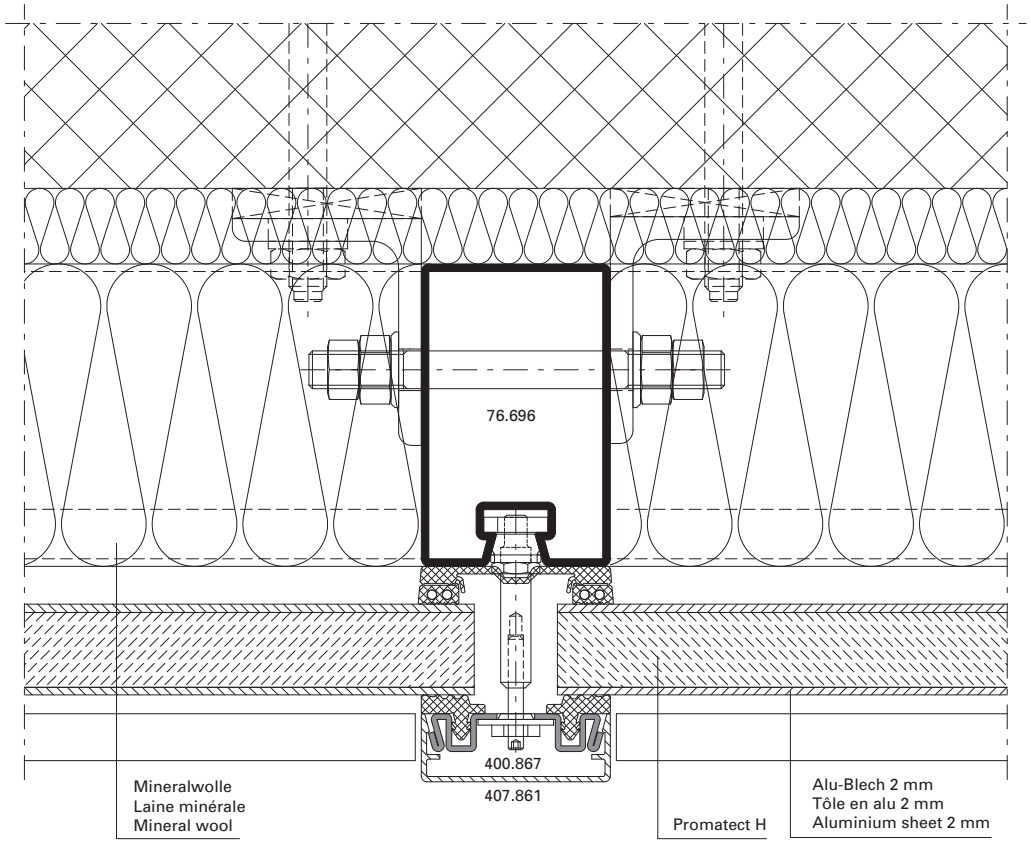

E30

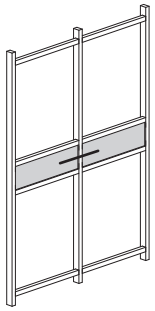

D-402-A-015

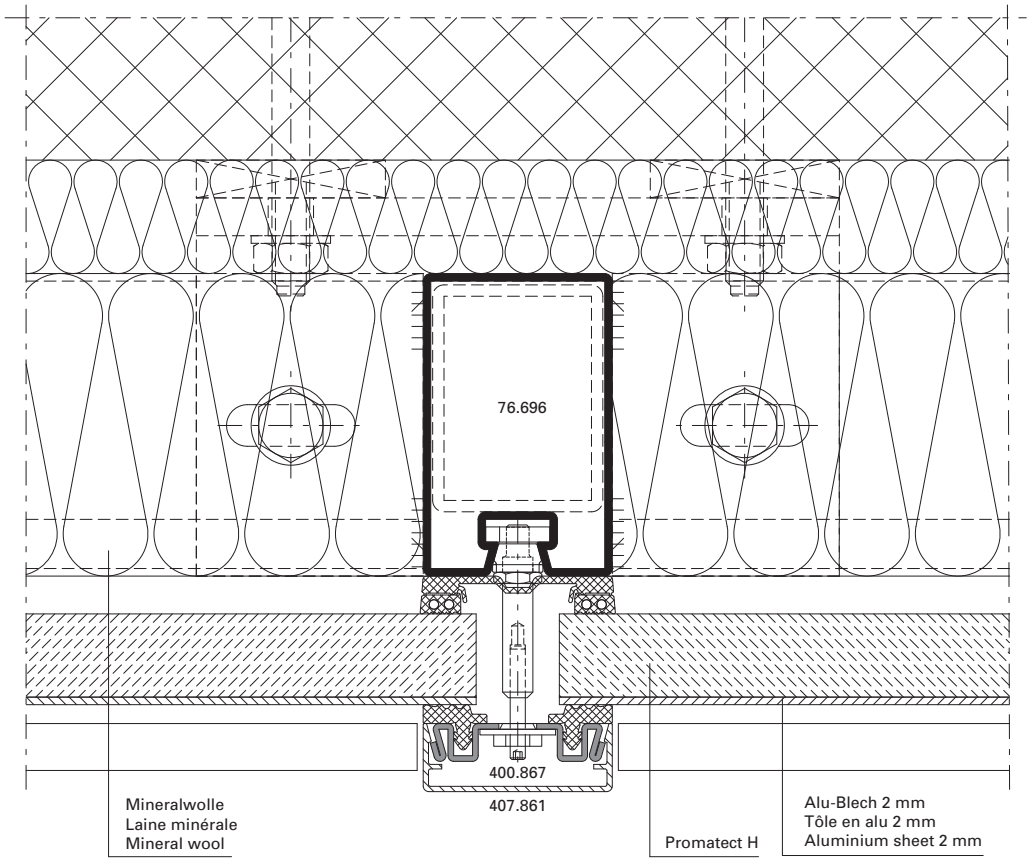

E30

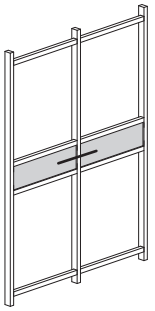

D-402-A-016

Anschlüsse am Bau im Massstab 1:2
Raccords au mur à l'échelle 1:2
Attachment to structure on scale 1:2

VISS Fire TVS (vertikal)
VISS Fire TVS (vertical)
VISS Fire TVS (vertical)

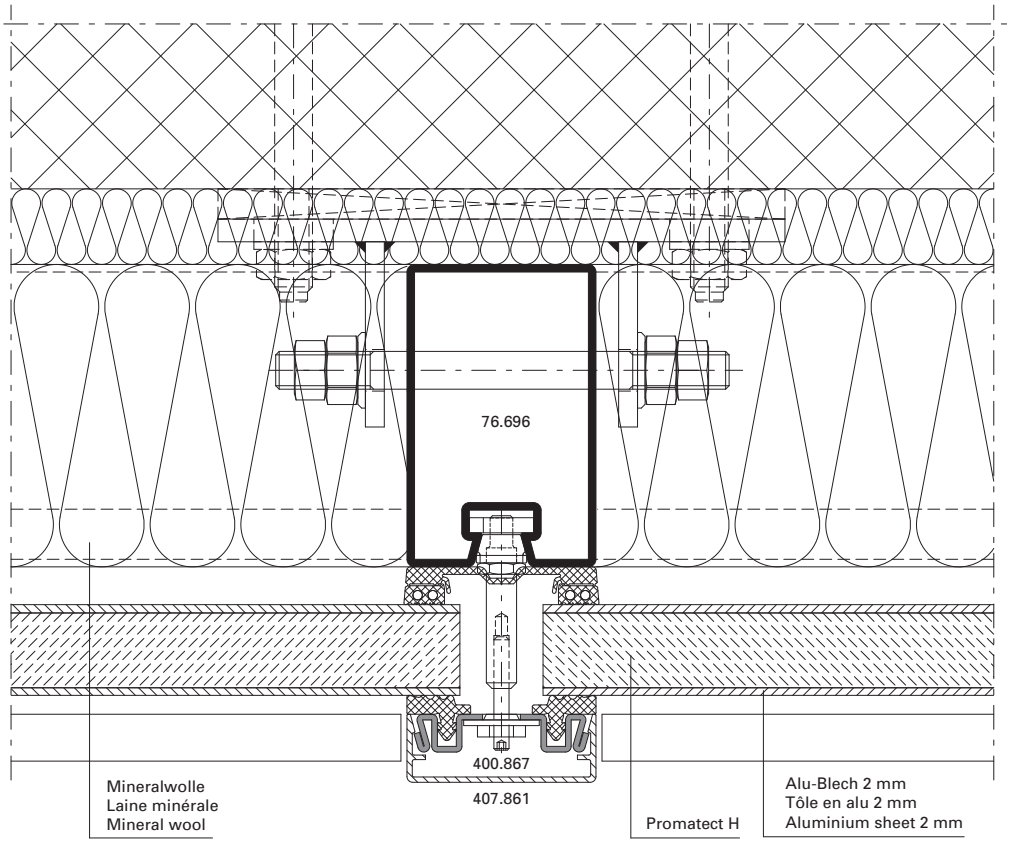

E30

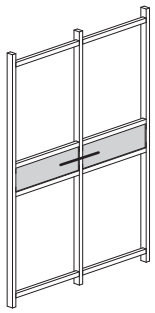

D-402-A-017

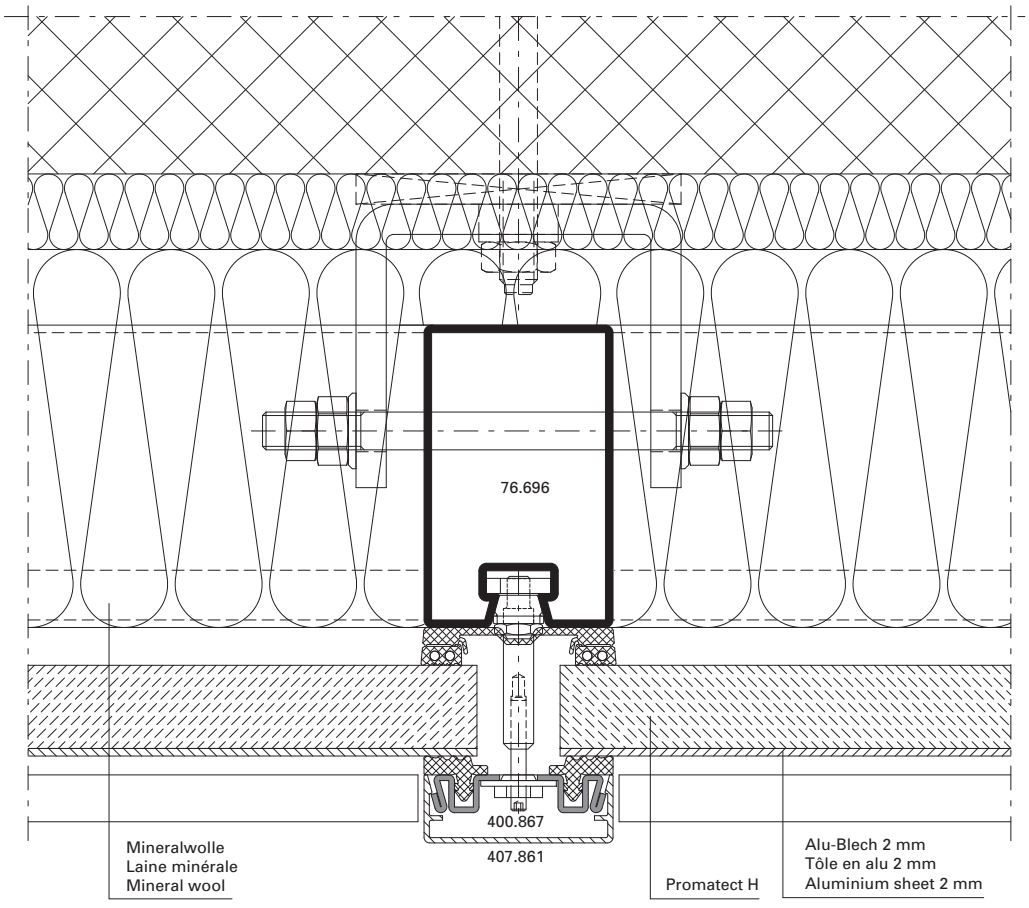

E30

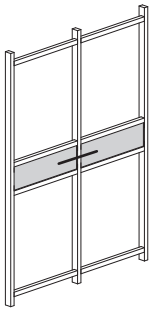

D-402-A-018

VISS Fire TVS (vertikal)
Brandschutzverglasung
Klasse EI

Hinweis:

Bei der Auswahl von Schnittpunkten, Konstruktions-Details und Bauanschlüssen sind die landesspezifischen Brandschutz-Zulassungen und Vorschriften zwingend zu beachten!

VISS Fire TVS (vertical)
Vitrage coupe feu
Classe EI

Note:

Les certificats de protection incendie et les prescriptions spécifiques au pays doivent être impérativement respectés lors du choix des coupe de détails, des détails de construction et des raccordements au mur!

VISS Fire TVS (vertical)
Fire protection glazing
Class EI

Note:

When selecting section details, construction details and attachment to structure, the national fire-protection approvals and regulations must be observed (mandatory)!

Messe- und Kongresszentrum MECC Maastricht/NL (Architekt: Henket + Partners Architekten, Esch/NL)



Pfosten-Detail **Détail du montant** **Detail of mullion**

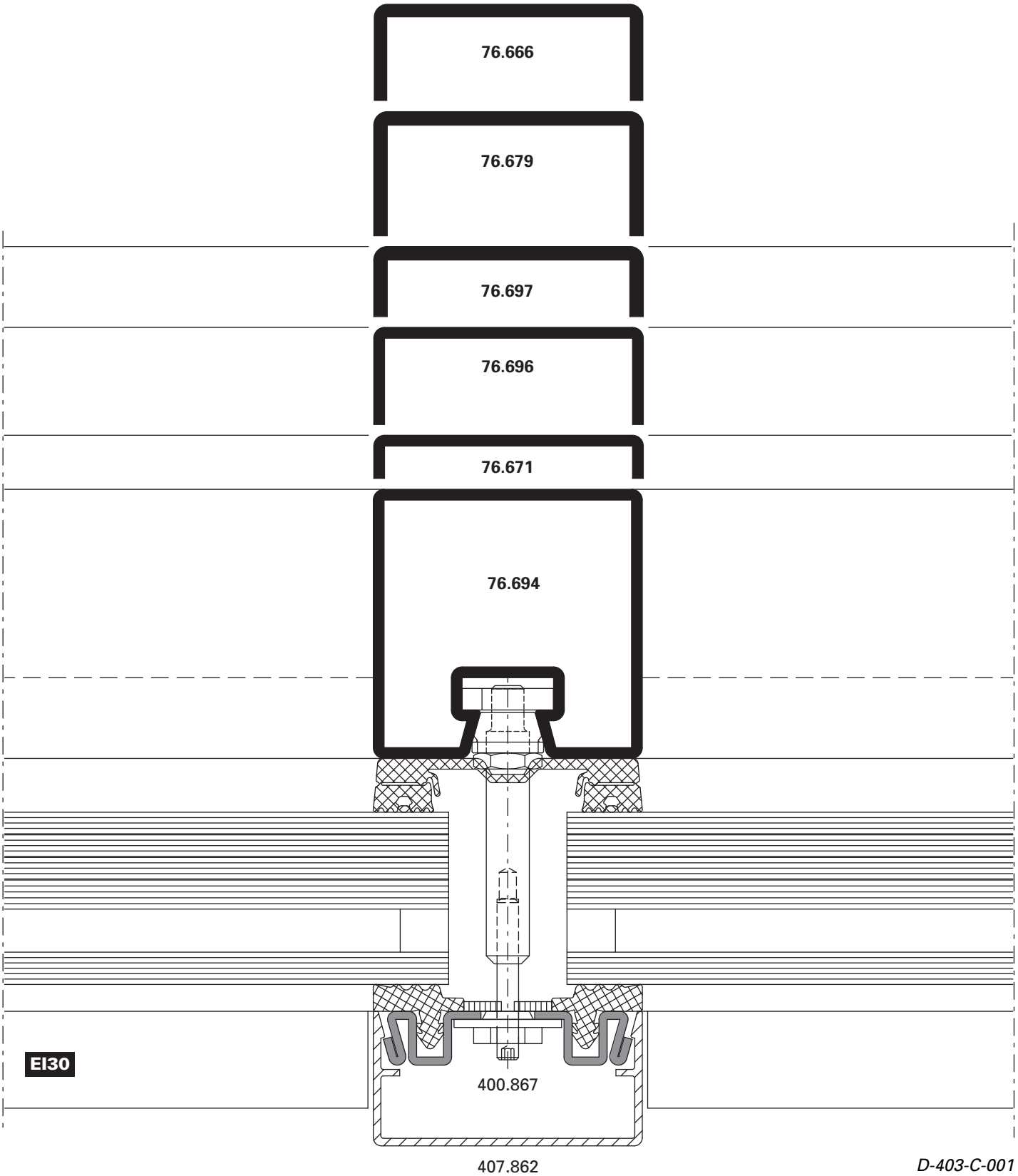

D-403-C-001

Riegel-Detail **Détail de la traverse** **Detail of transom**

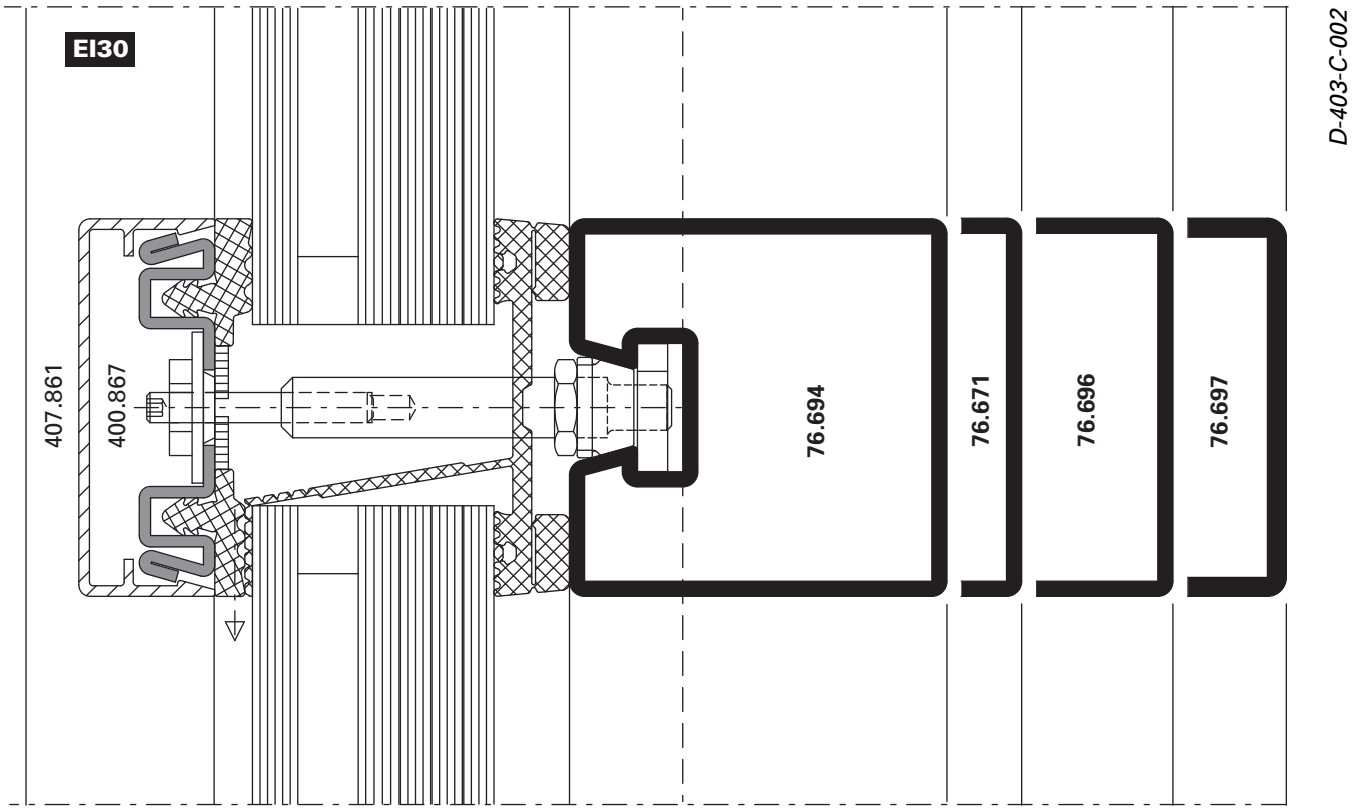

D-403-C-002

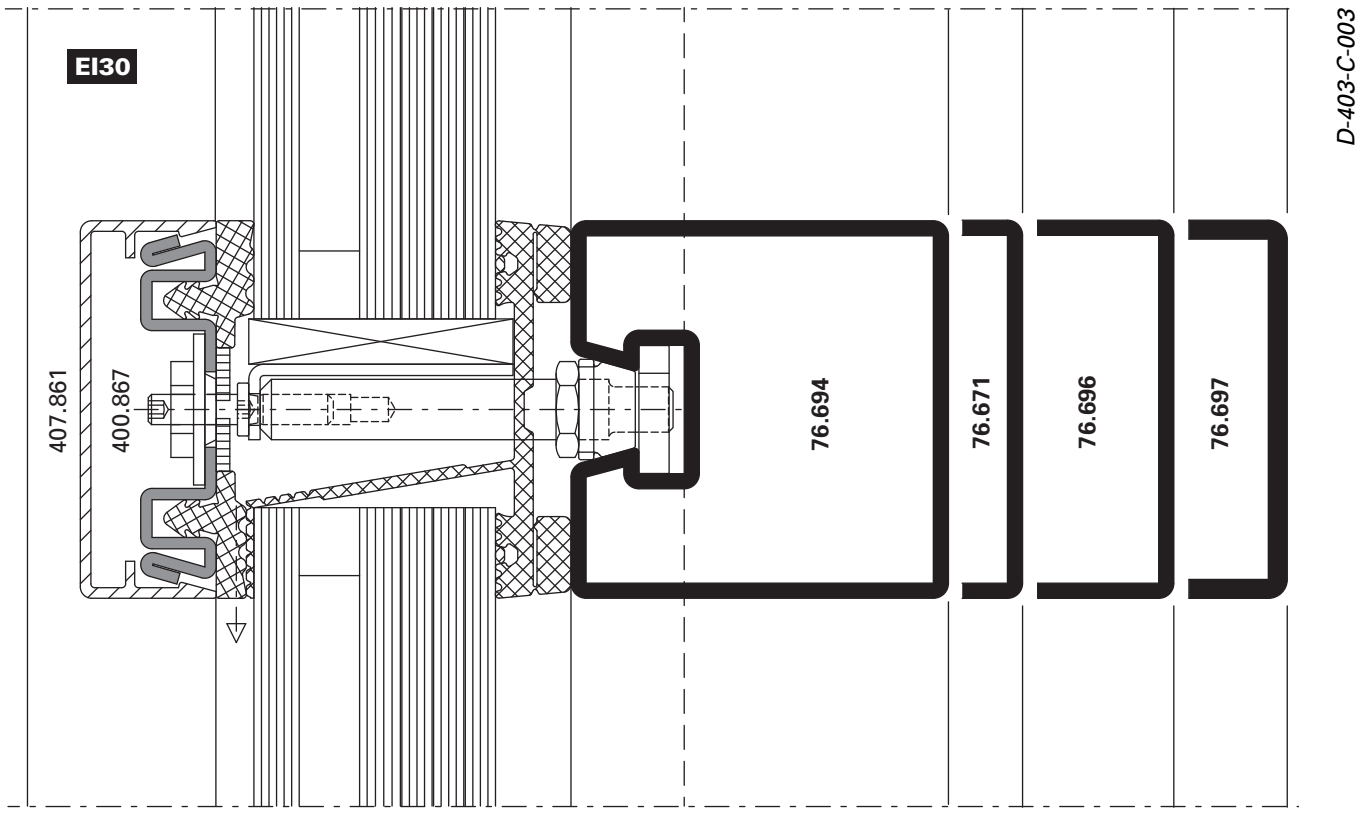

D-403-C-003

Pfosten-Detail **Détail du montant** **Detail of mullion**

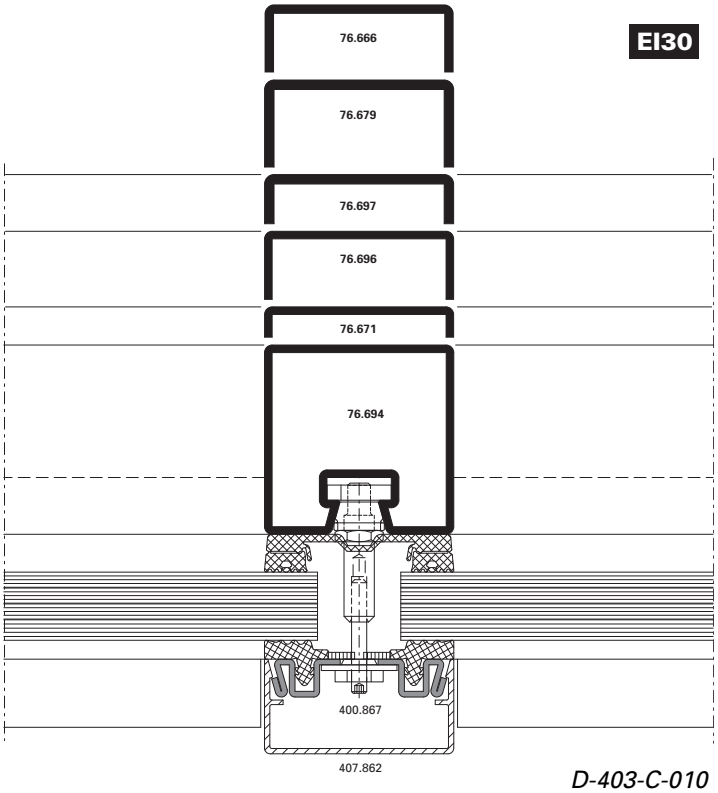

D-403-C-010

Riegel-Detail **Détail de la traverse** **Detail of transom**

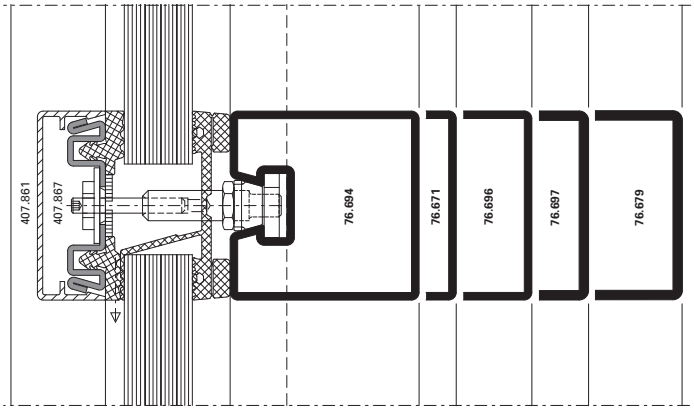

D-403-C-011

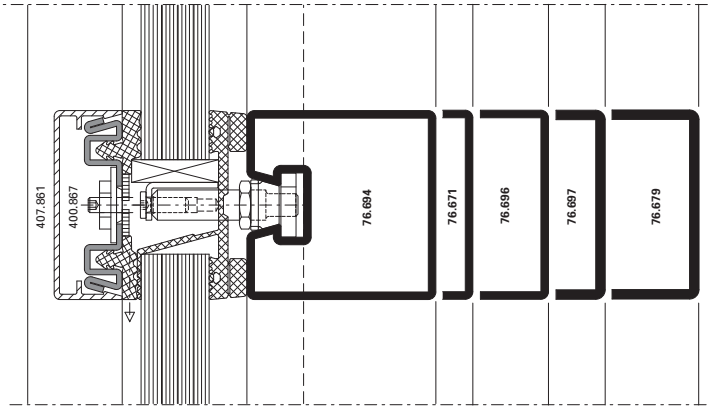

D-403-C-012

EI30

Pfosten-Detail **Détail du montant** **Detail of mullion**

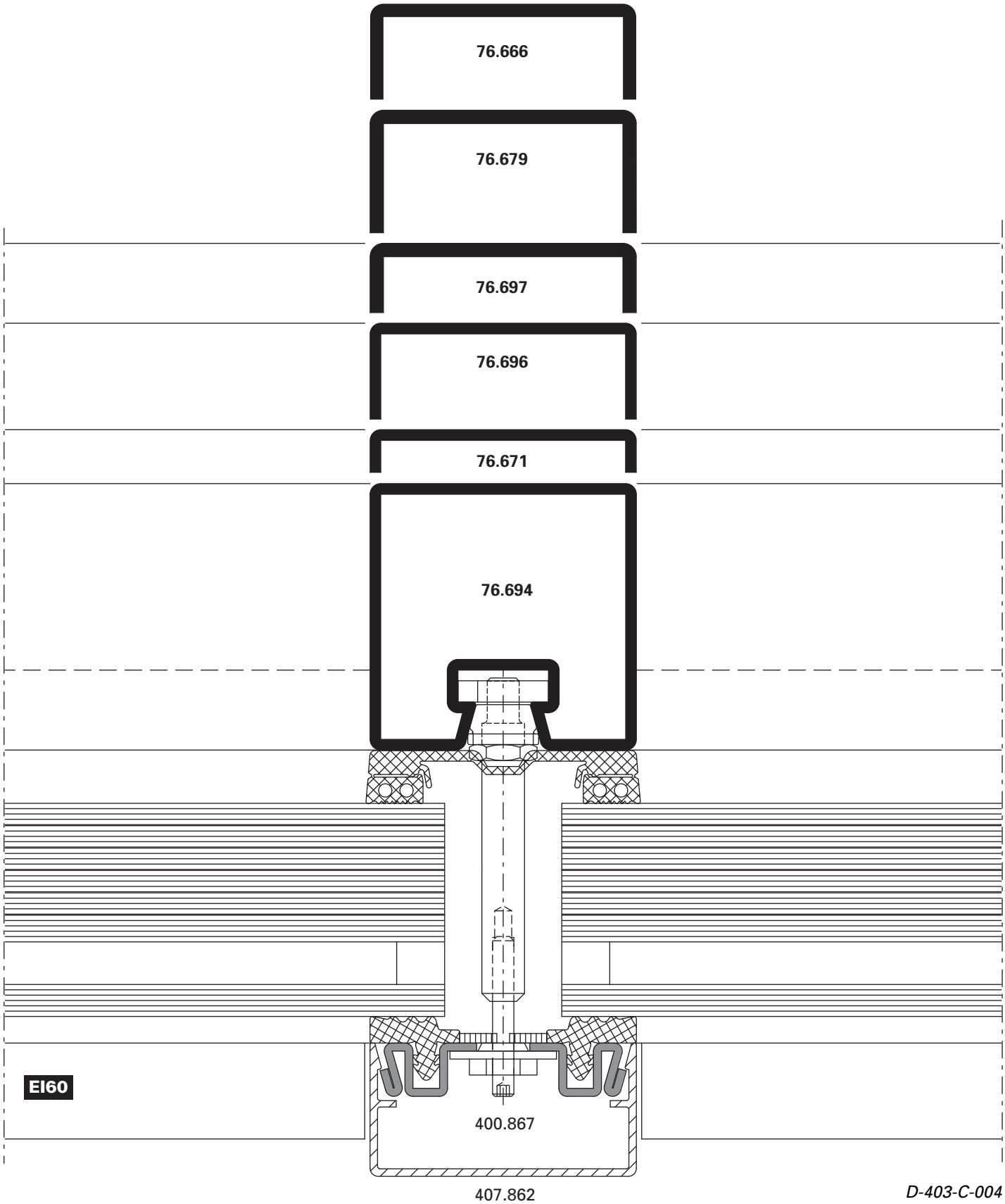

D-403-C-004

Riegel-Detail **Détail de la traverse** **Detail of transom**

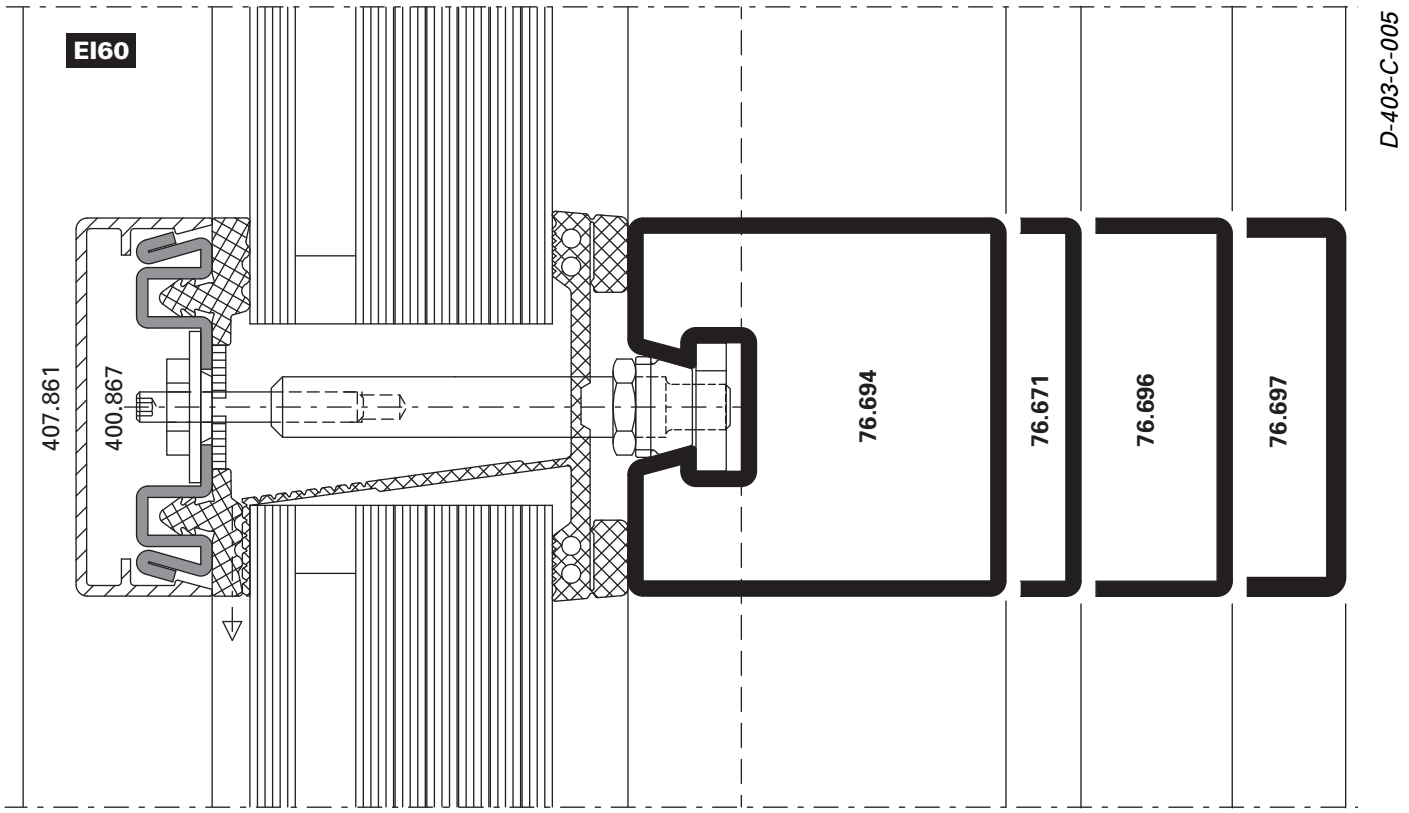

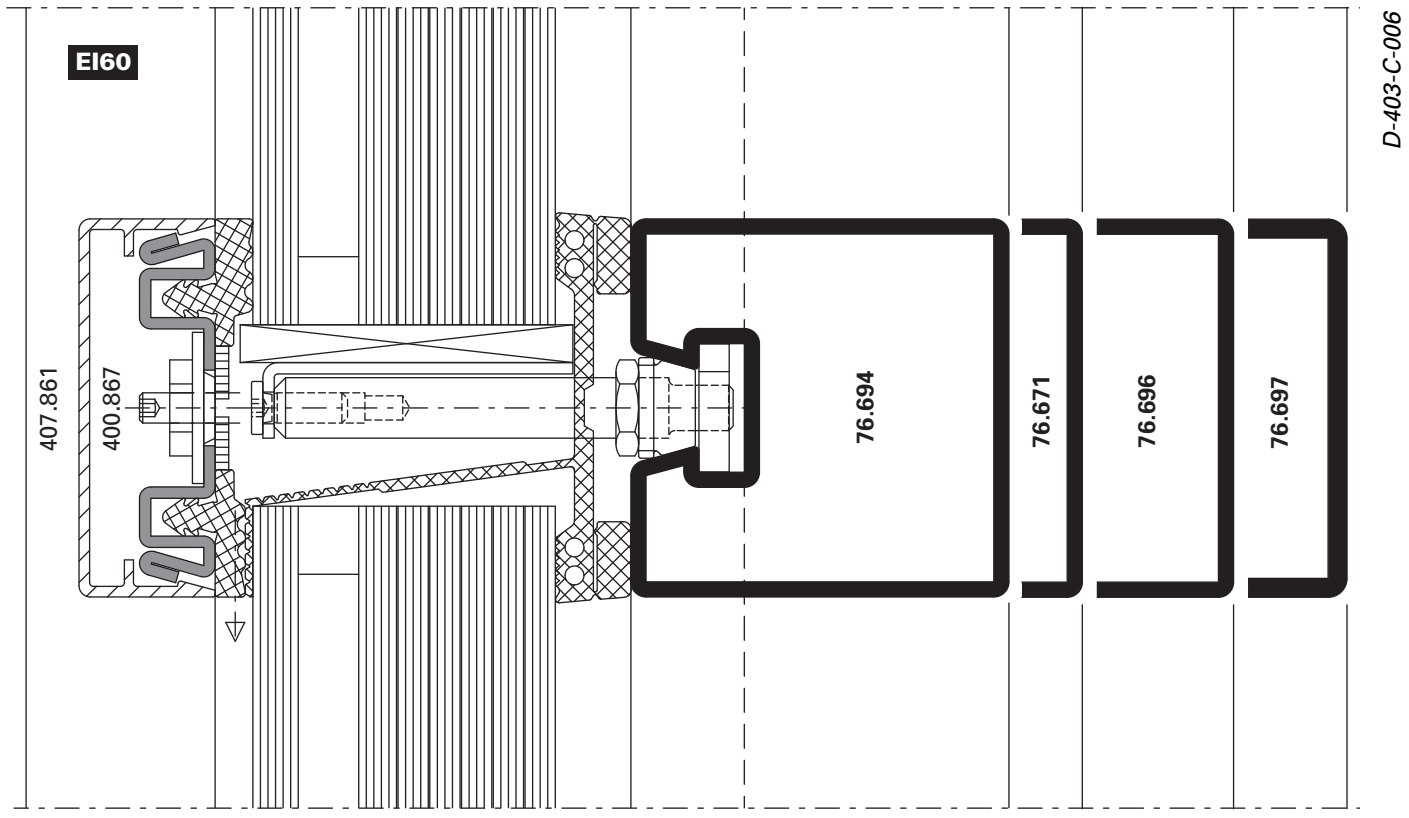

Pfosten-Detail **Détail du montant** **Detail of mullion**

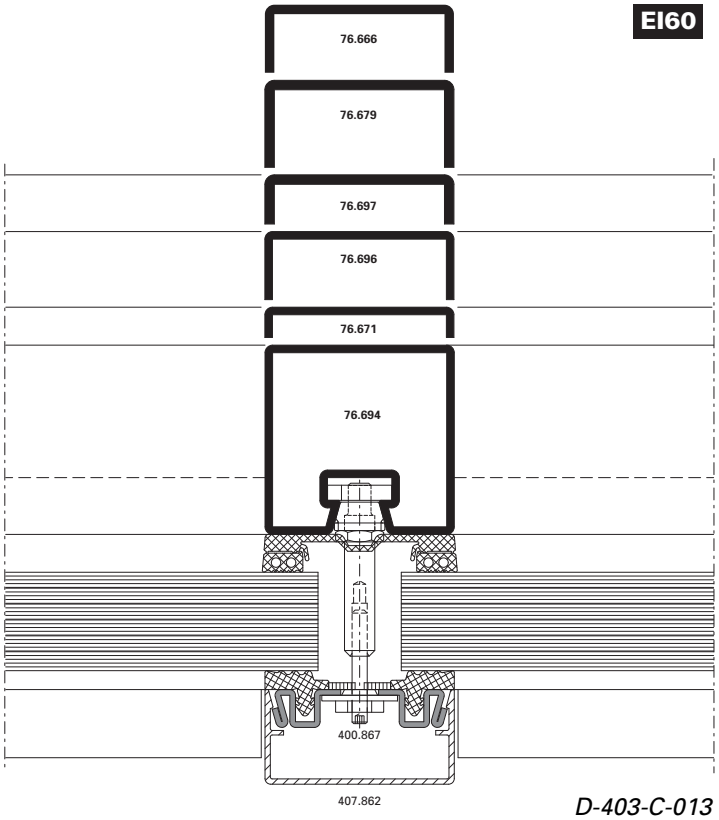

D-403-C-013

Riegel-Detail **Détail de la traverse** **Detail of transom**

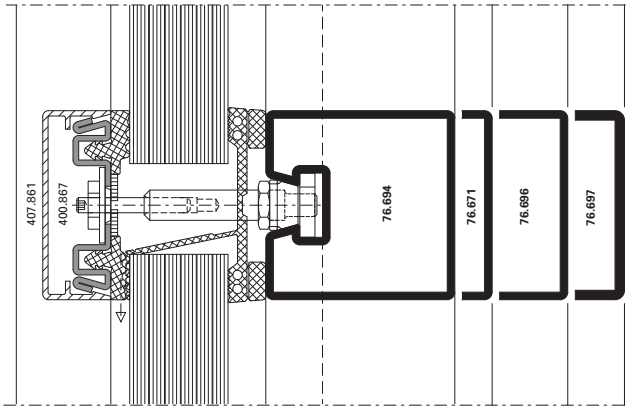

D-403-C-014

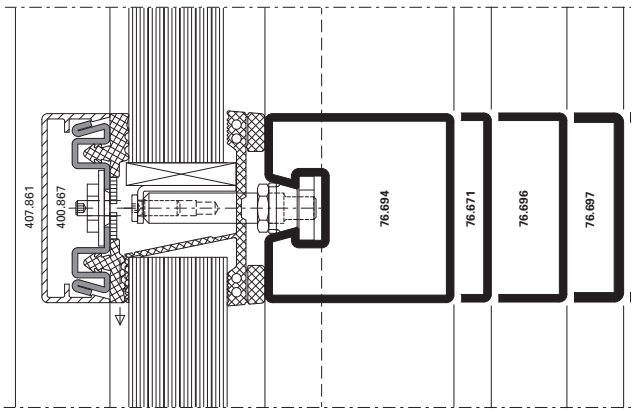

D-403-C-015

Pfosten-Detail **Détail du montant** **Detail of mullion**

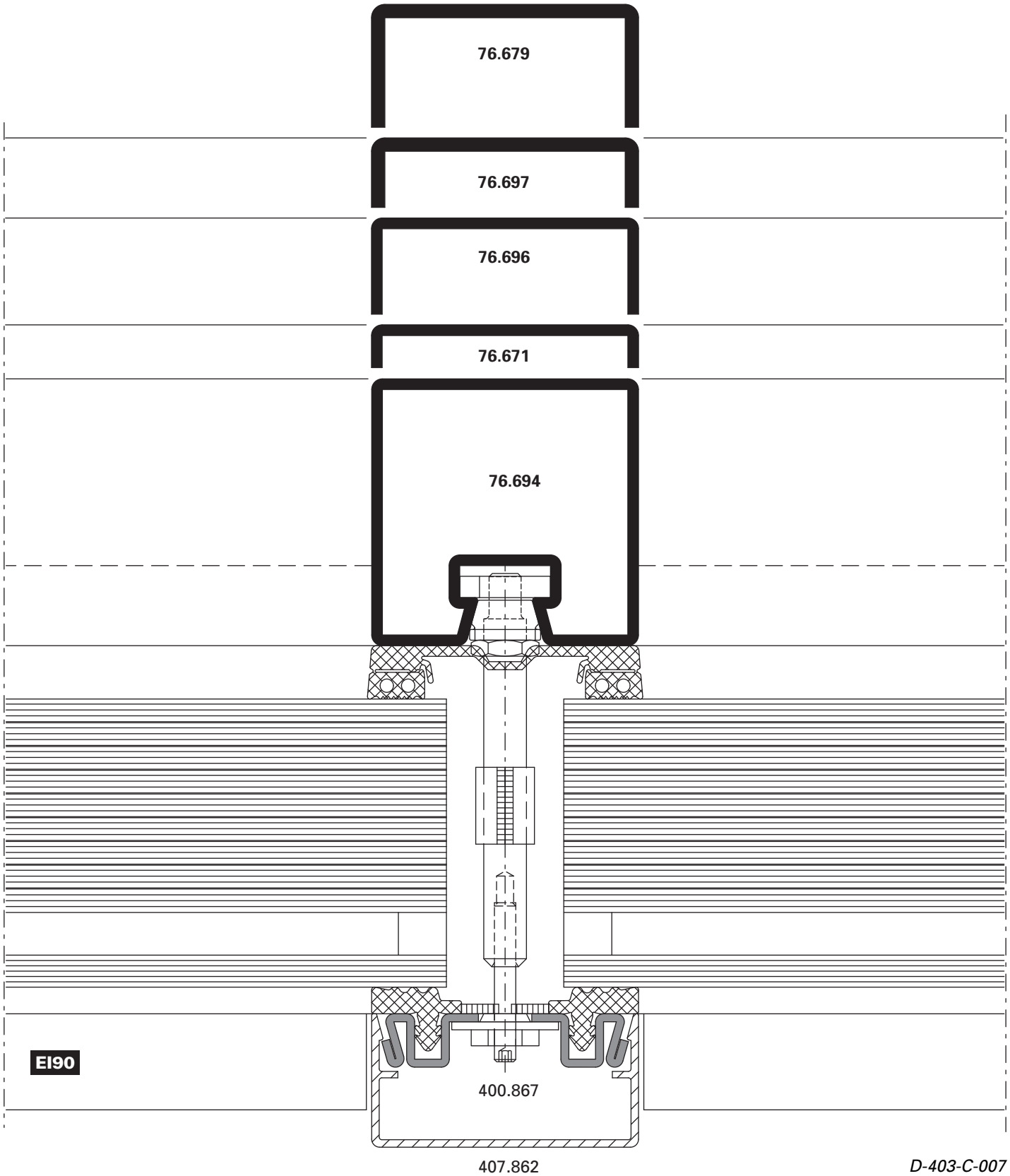

D-403-C-007

Riegel-Detail **Détail de la traverse** **Detail of transom**

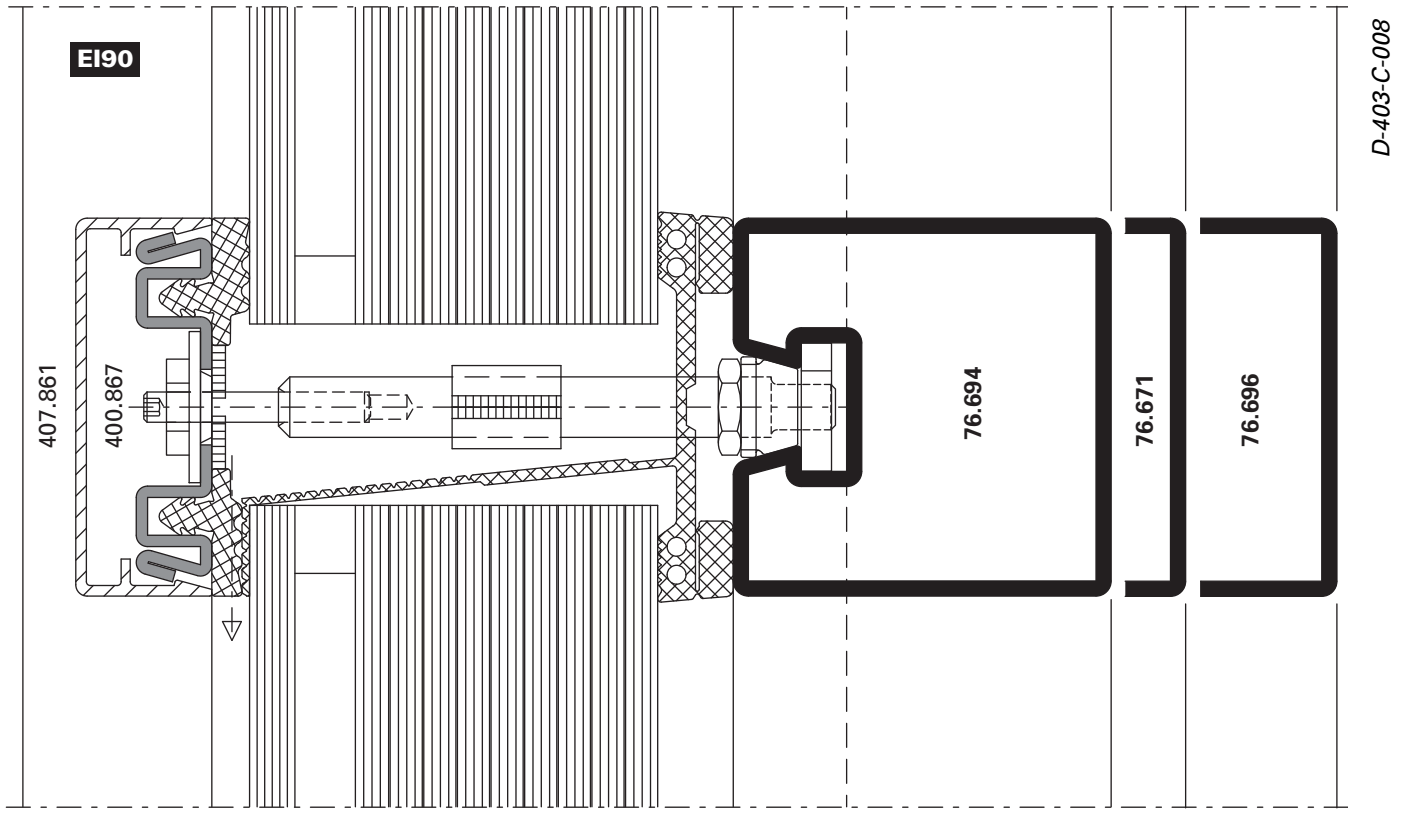

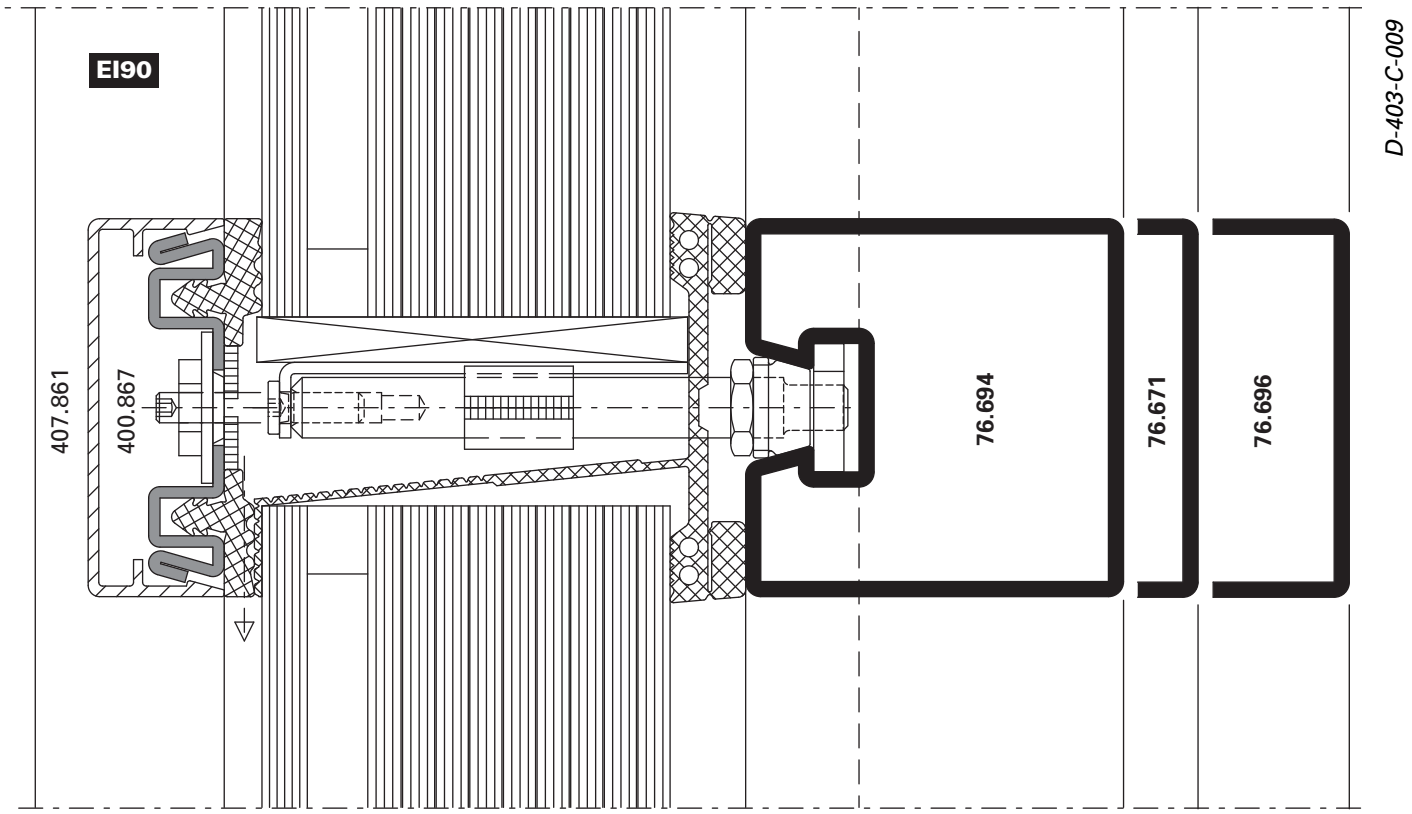

Pfosten-Detail **Détail du montant** **Detail of mullion**

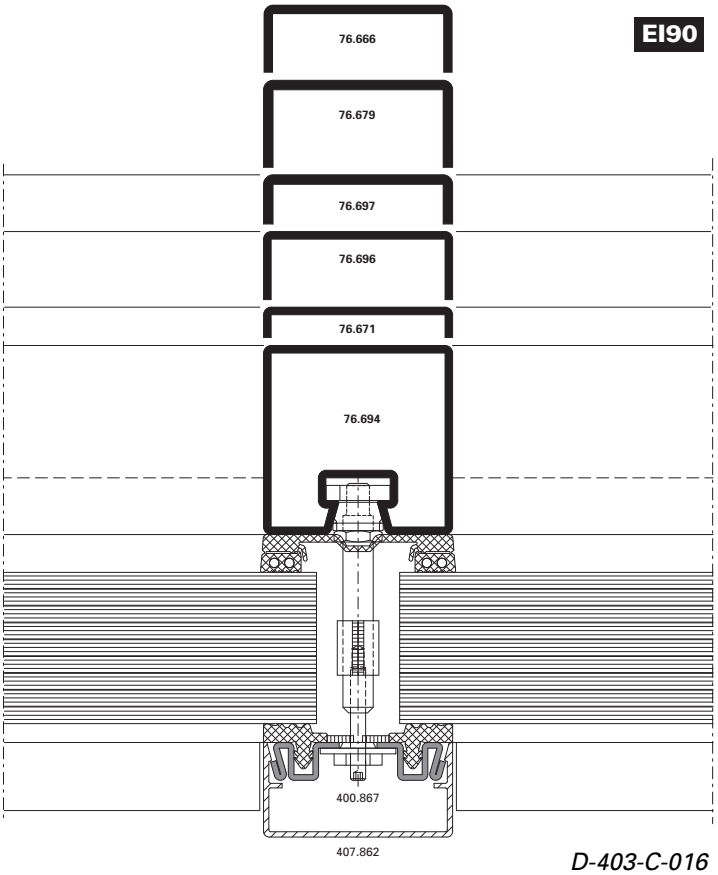

D-403-C-016

Riegel-Detail **Détail de la traverse** **Detail of transom**

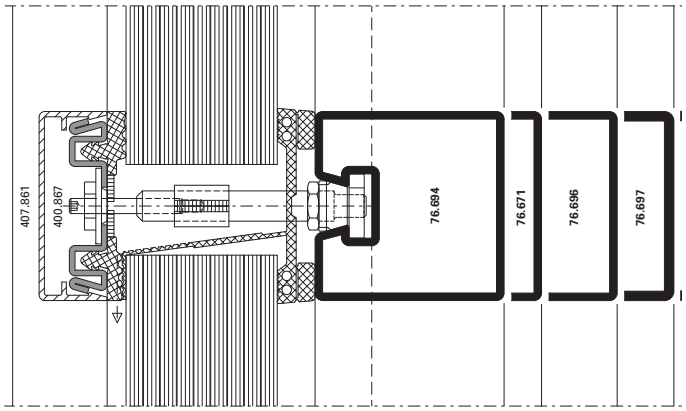

D-403-C-018

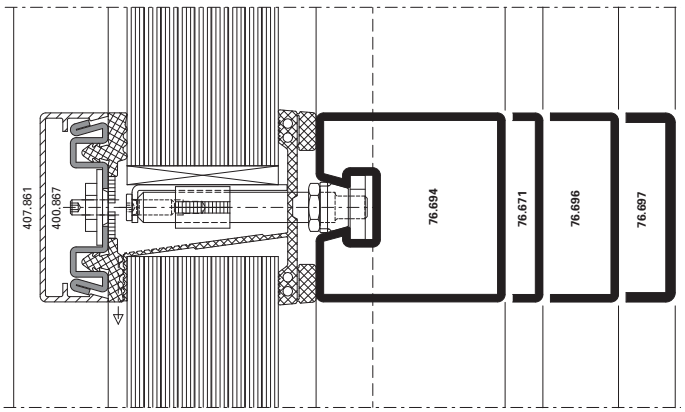

D-403-C-017

EI90

Bibliothek Universität, Posen/PL (Architekt: WPB, Tomasz Durniewicz, Posen/PL)



Eckausbildung 90° **Formation d'angle 90°** **90° corner construction**

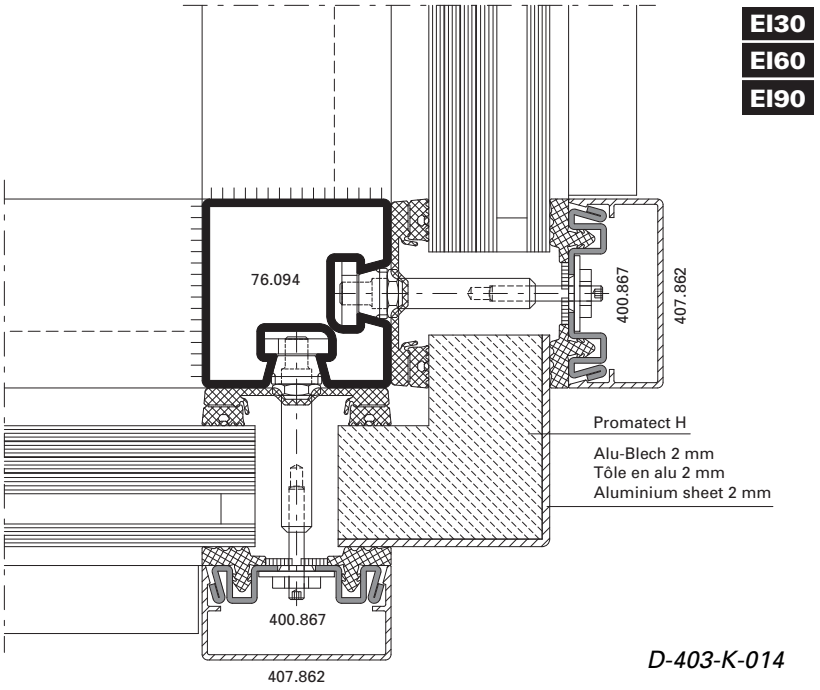

D-403-K-014

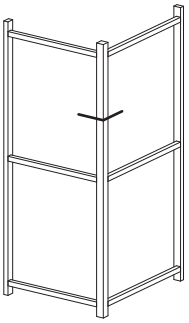

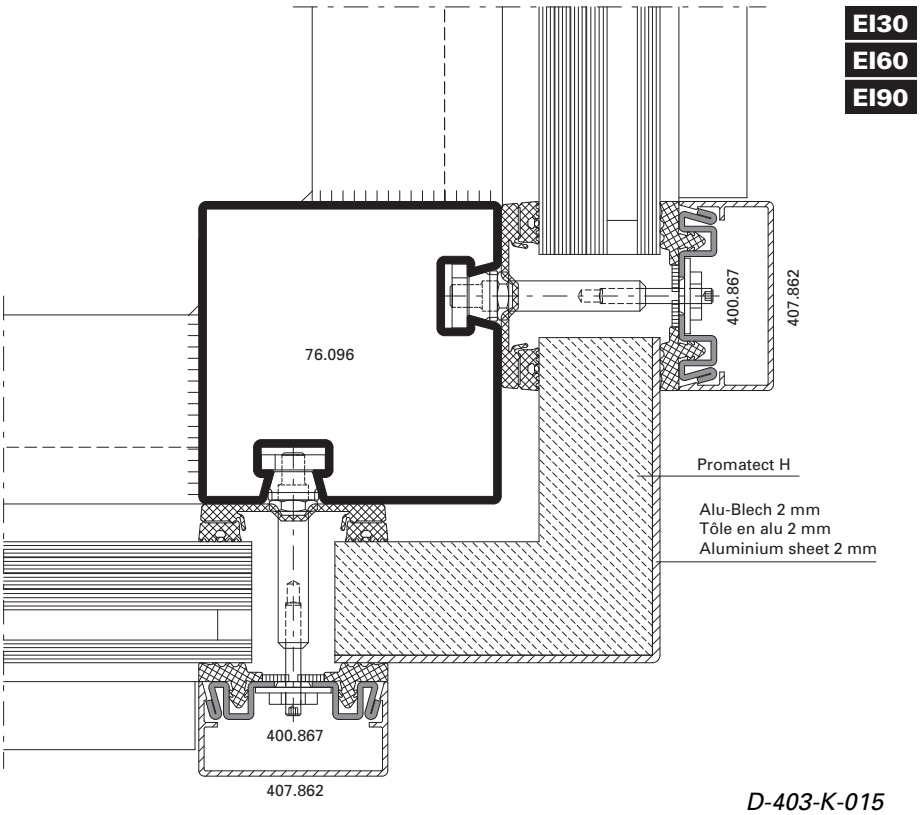

D-403-K-015

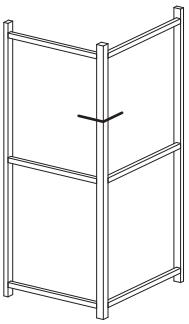

Eckausbildung 90° **Formation d'angle 90°** **90° corner construction**

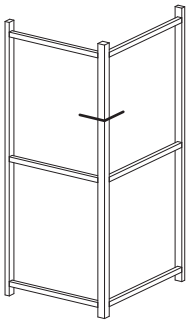

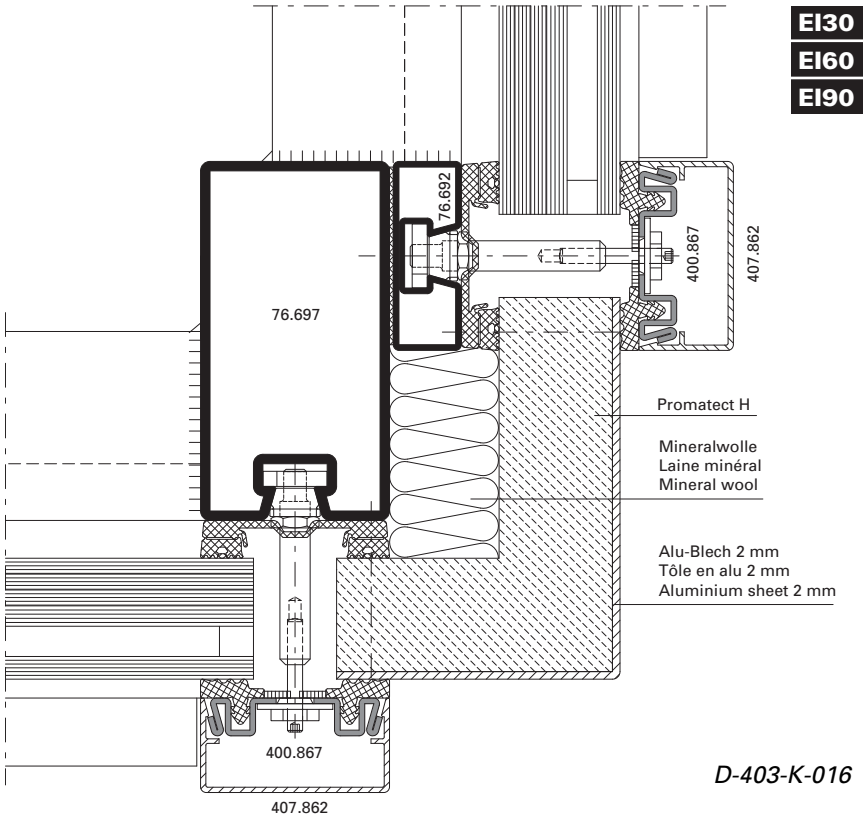

D-403-K-016

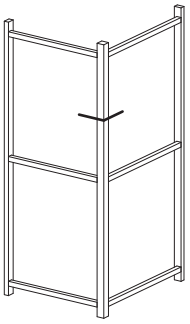

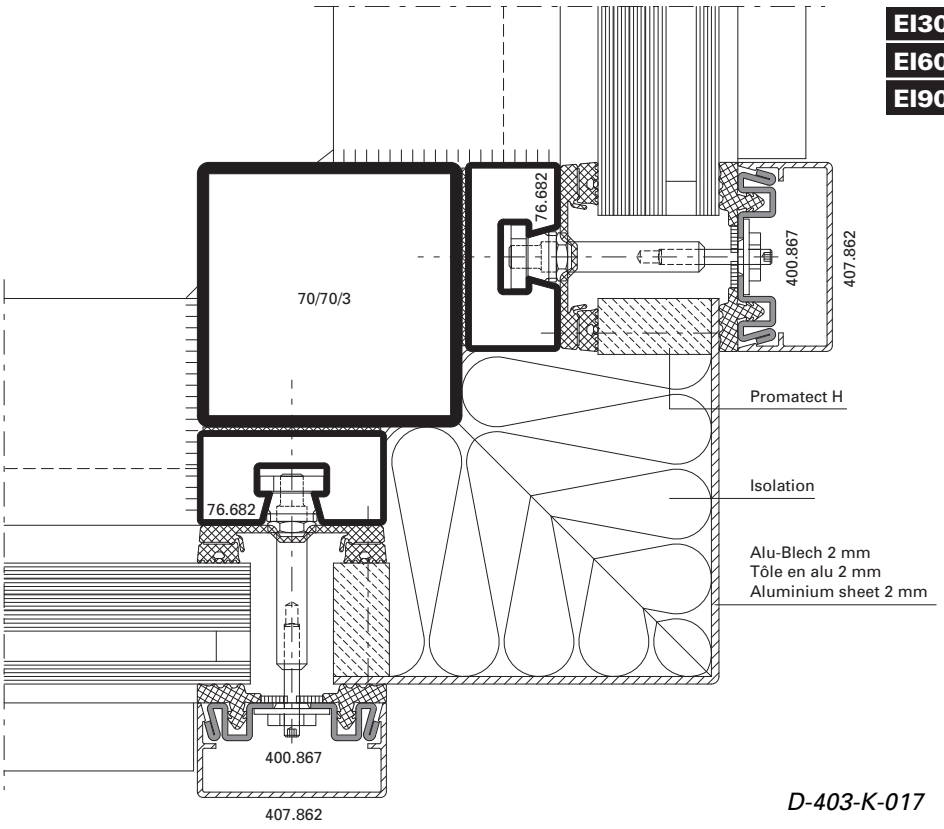

D-403-K-017

Aussenecke 135° **Angle extérieur 135°** **Outer corner 135°**

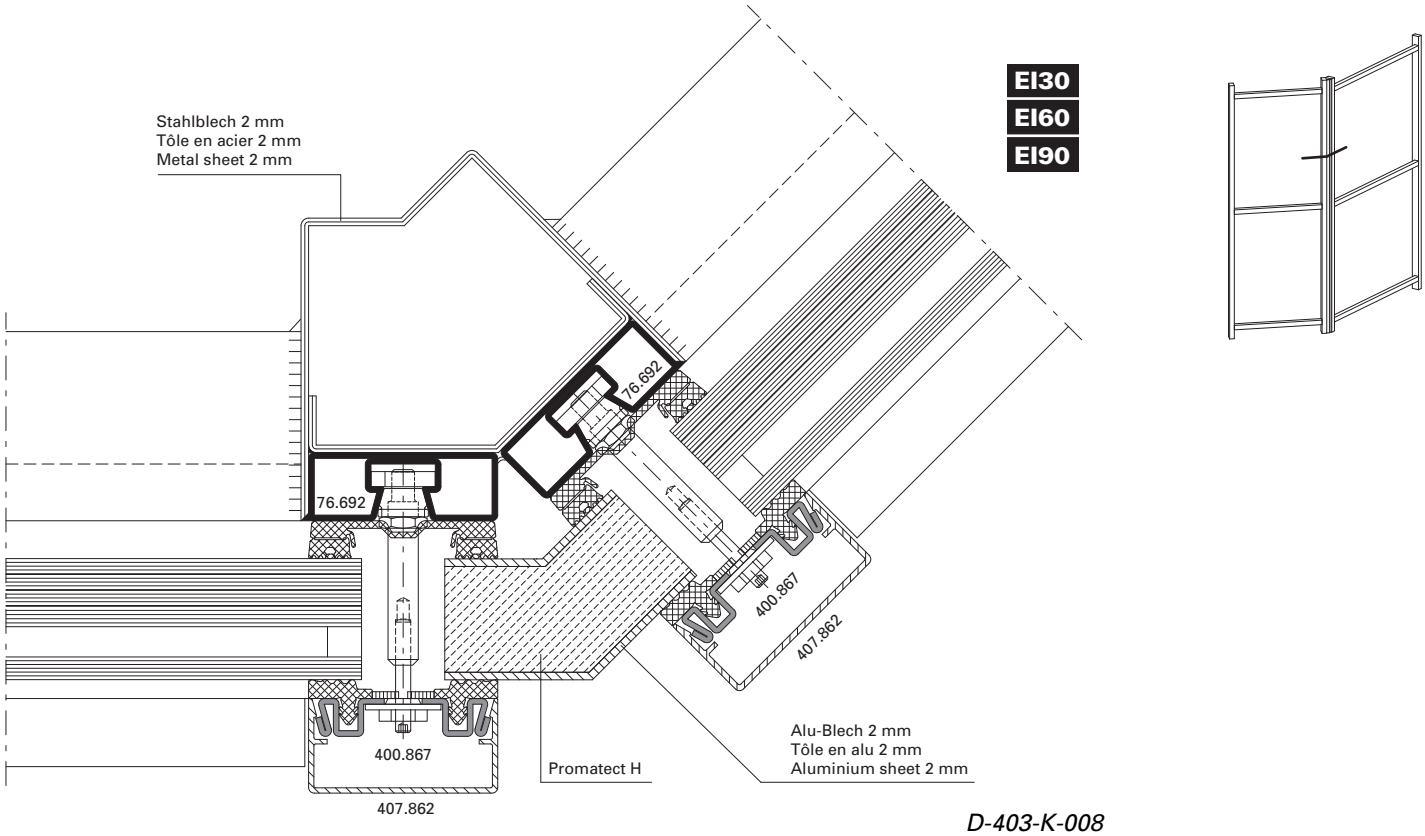

D-403-K-008

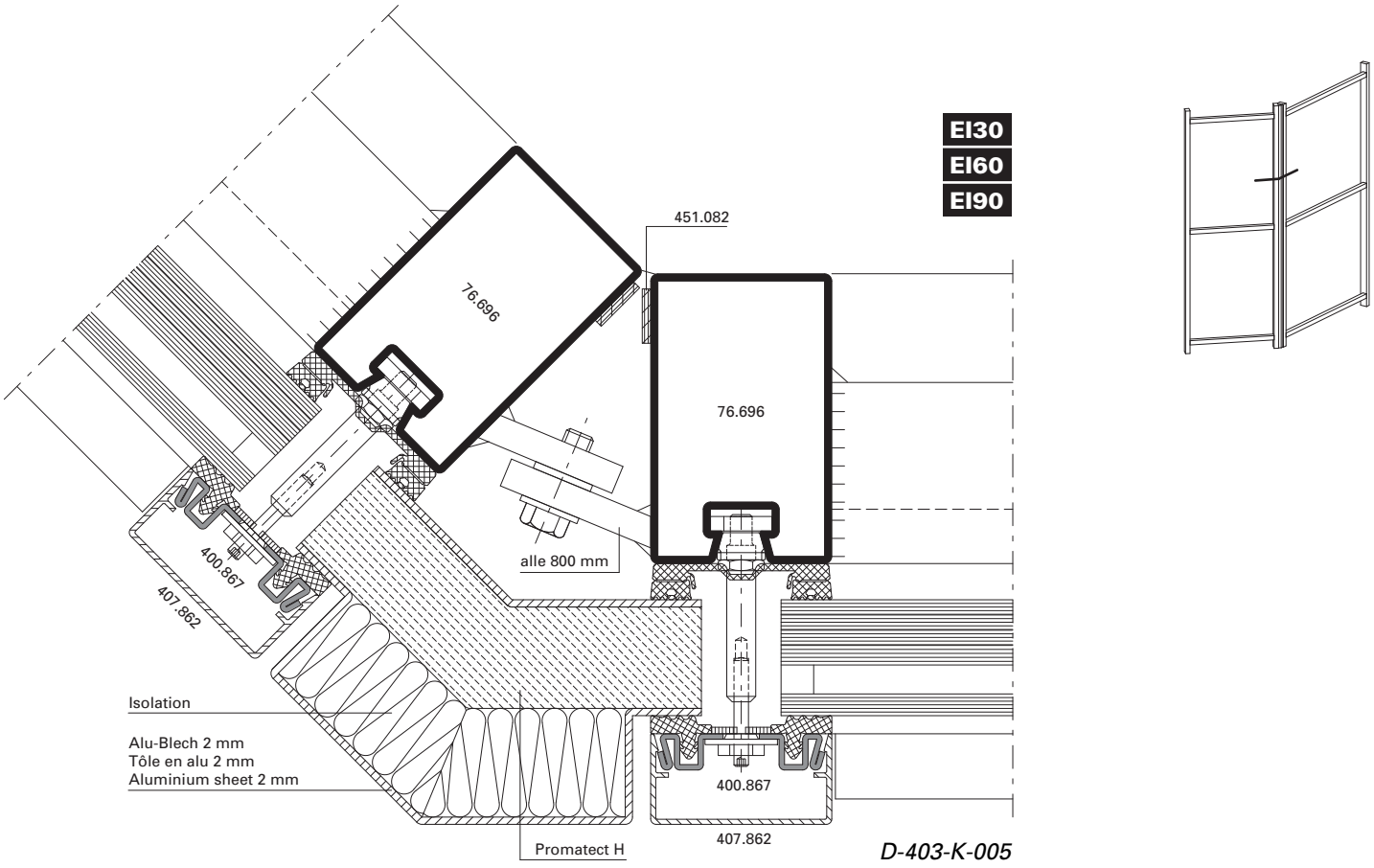

D-403-K-005

Innenecke 135°

Angle intérieur 135°

Inner corner 135°

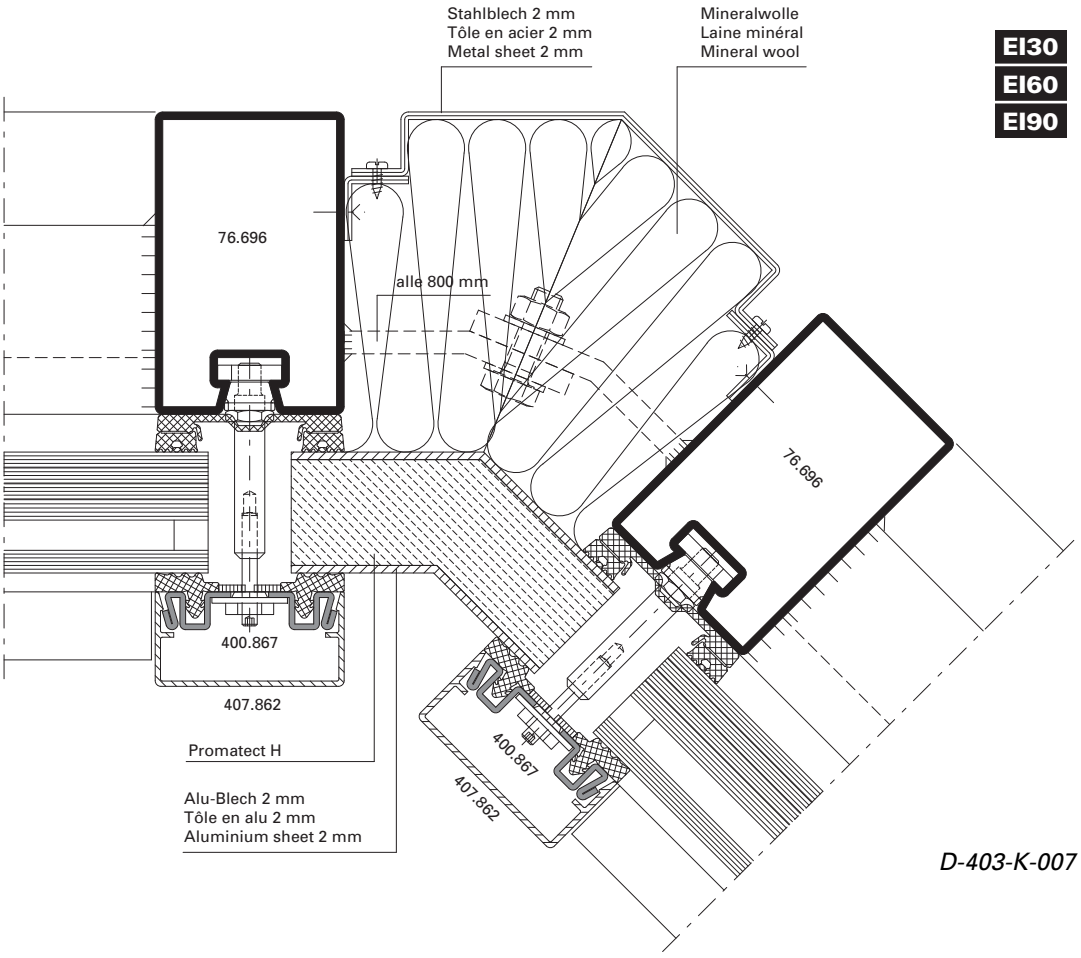

EI30
EI60
EI90

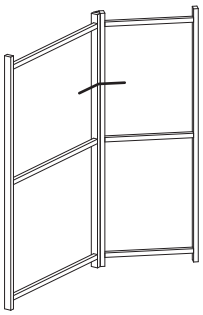

D-403-K-007

Paneel-Ausbildungen **Agencements de panneau** **Panel designs**

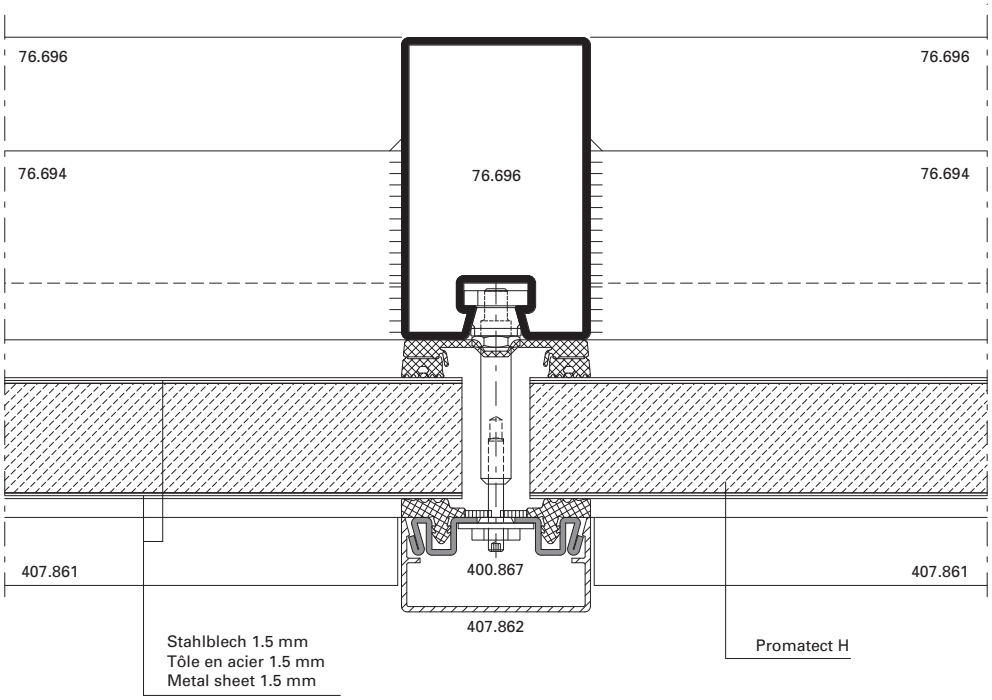

D-403-K-001

EI30
EI60
EI90

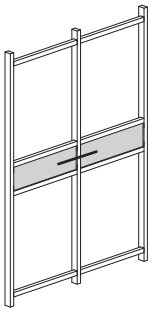

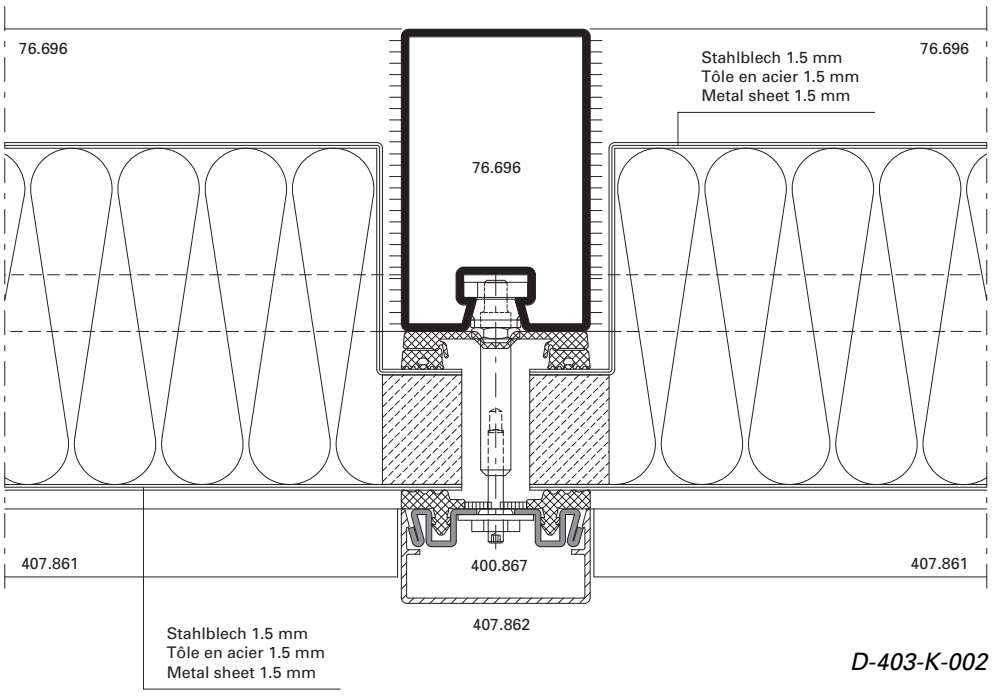

D-403-K-002

EI30
EI60
EI90

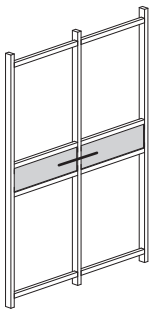

Segment-Pfosten **Montant segment** **Segmented mullion**

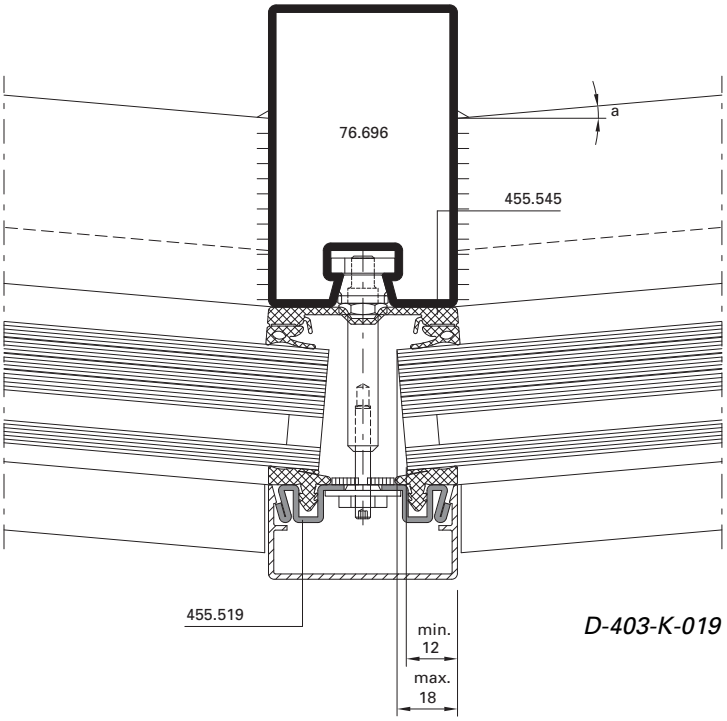

EI30
EI60
EI90

D-403-K-019

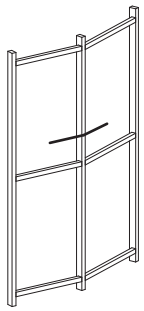

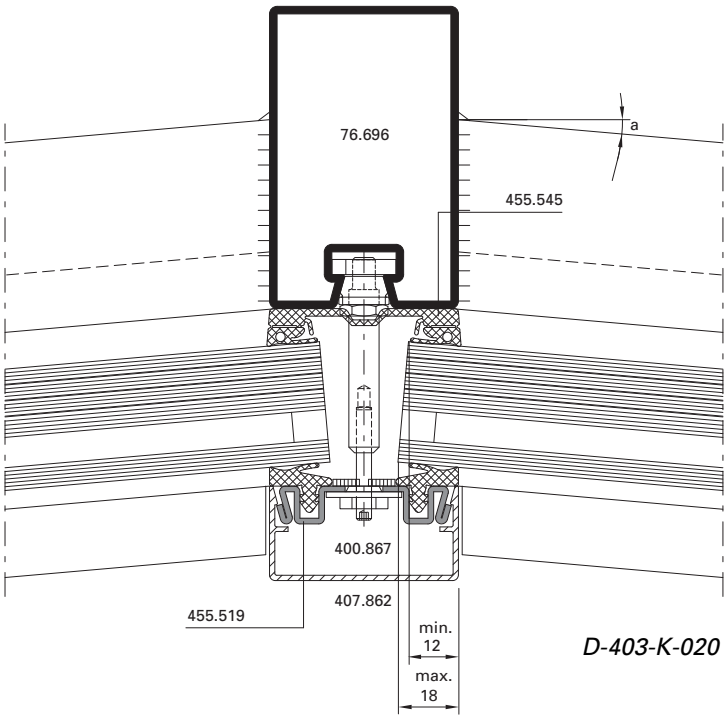

EI30
EI60
EI90

D-403-K-020

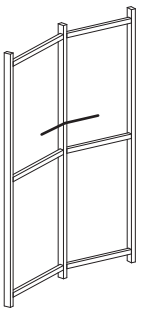

Einsatzelemente Türen **Eléments de remplissage portes** **Infill elements doors**

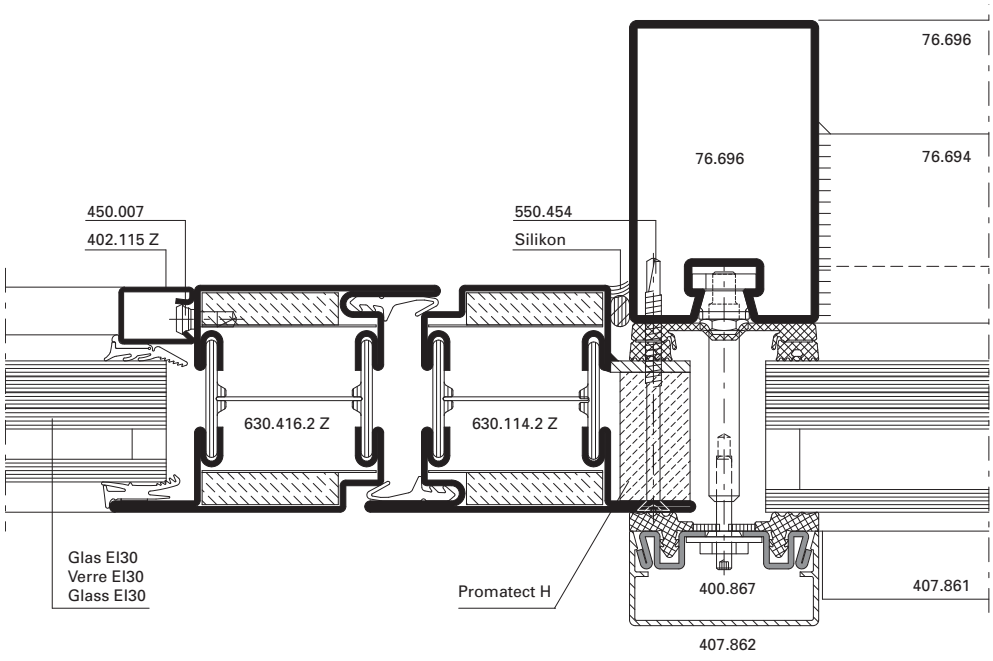

D-403-K-012

EI30

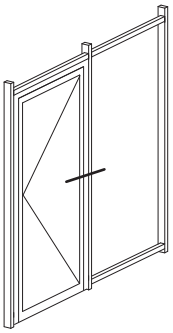

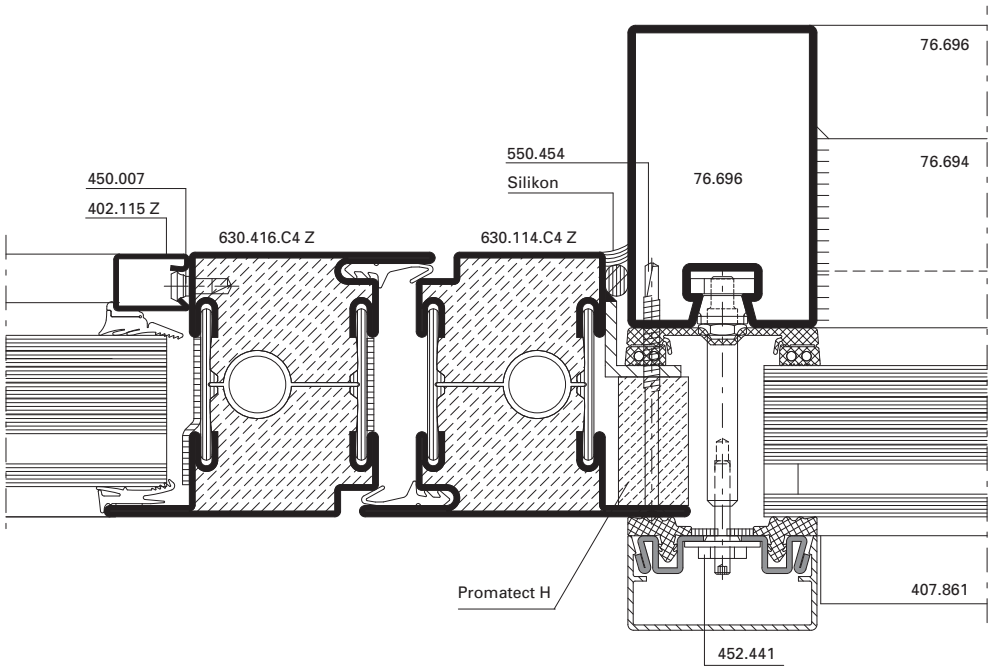

D-403-K-013

EI60
EI90

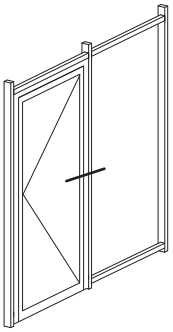

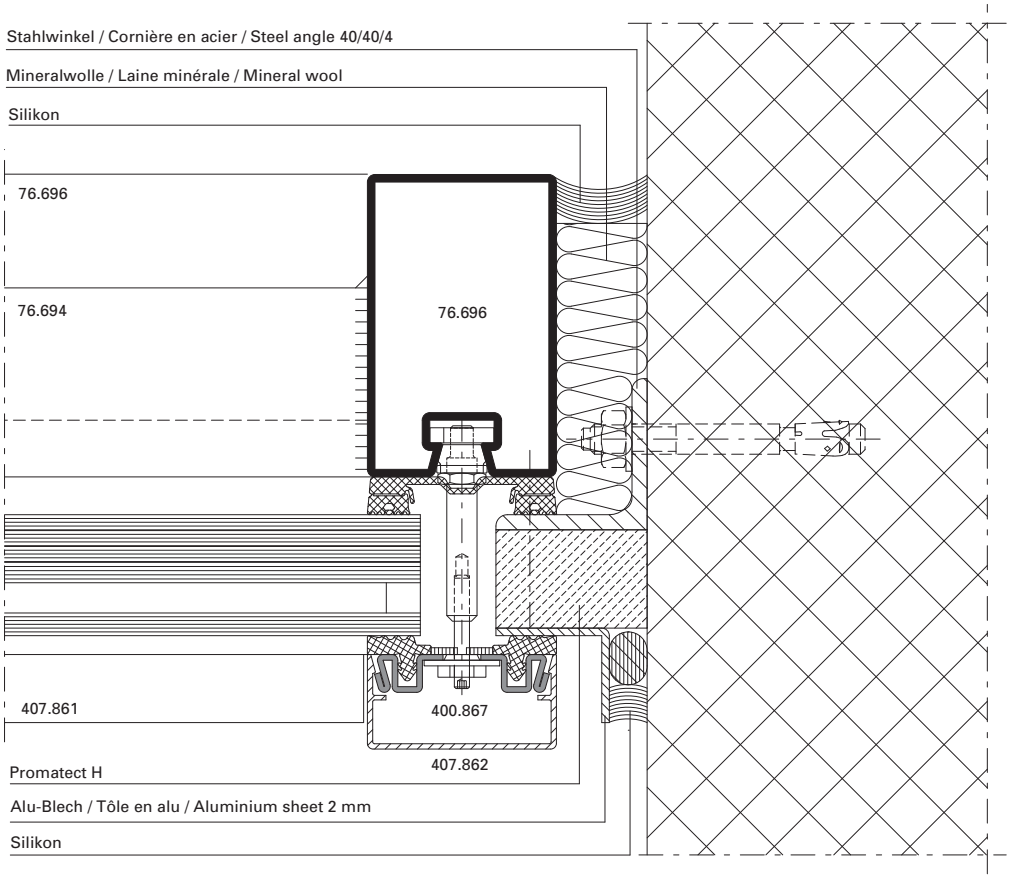

EI30
EI60
EI90

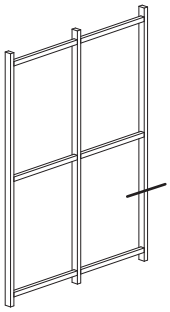

D-403-A-001

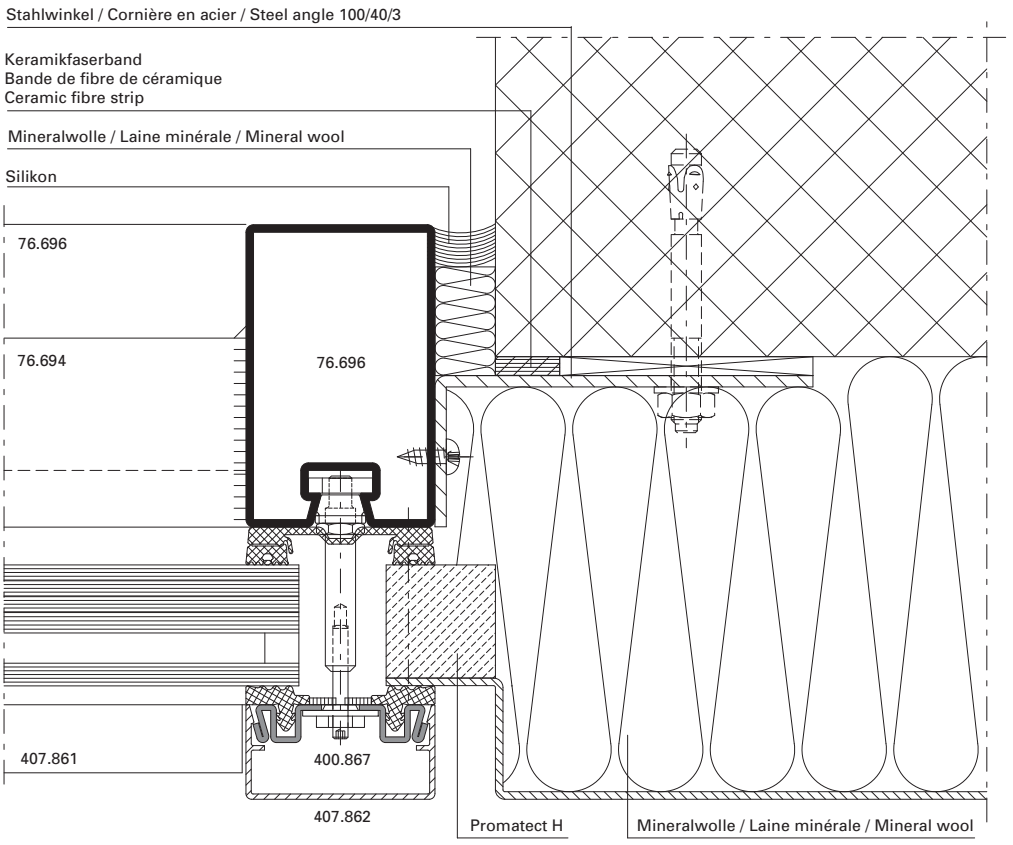

EI30
EI60
EI90

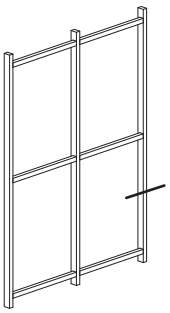

D-403-A-002

Anschlüsse am Bau im Massstab 1:2
Raccords au mur à l'échelle 1:2
Attachment to structure on scale 1:2

VISS Fire TVS (vertikal)
VISS Fire TVS (vertical)
VISS Fire TVS (vertical)

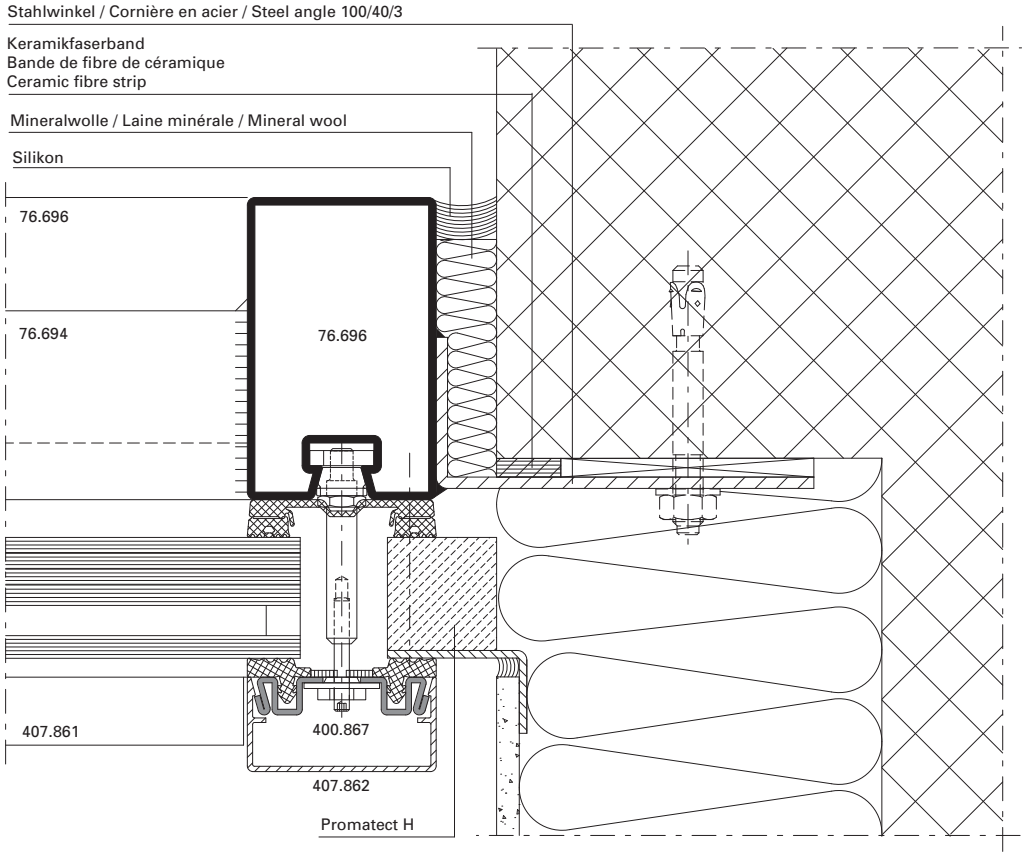

EI30
EI60
EI90

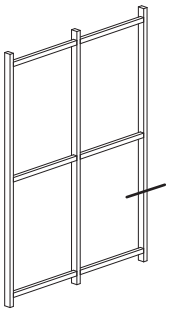

D-403-A-003

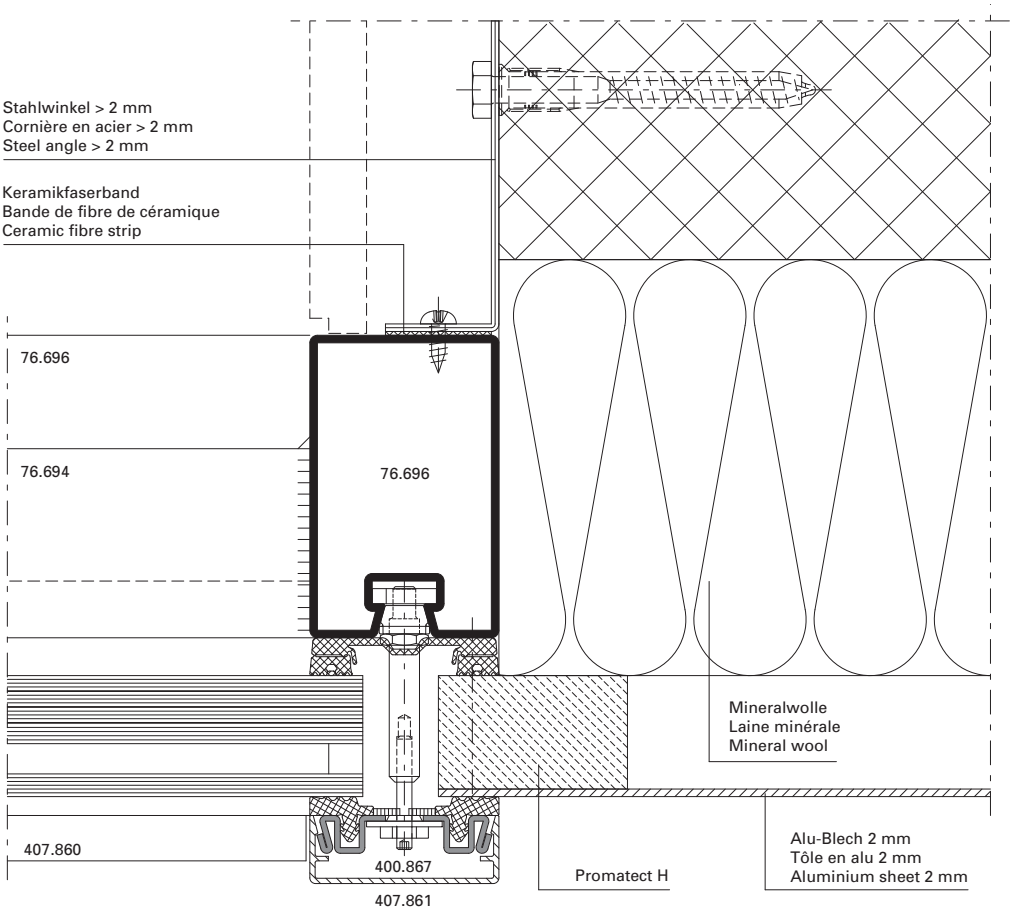

EI30
EI60
EI90

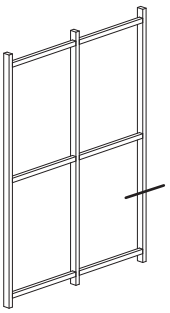

D-403-A-004

Anschlüsse am Bau im Massstab 1:2
Raccords au mur à l'échelle 1:2
Attachment to structure on scale 1:2

VISS Fire TVS (vertikal)
VISS Fire TVS (vertical)
VISS Fire TVS (vertical)

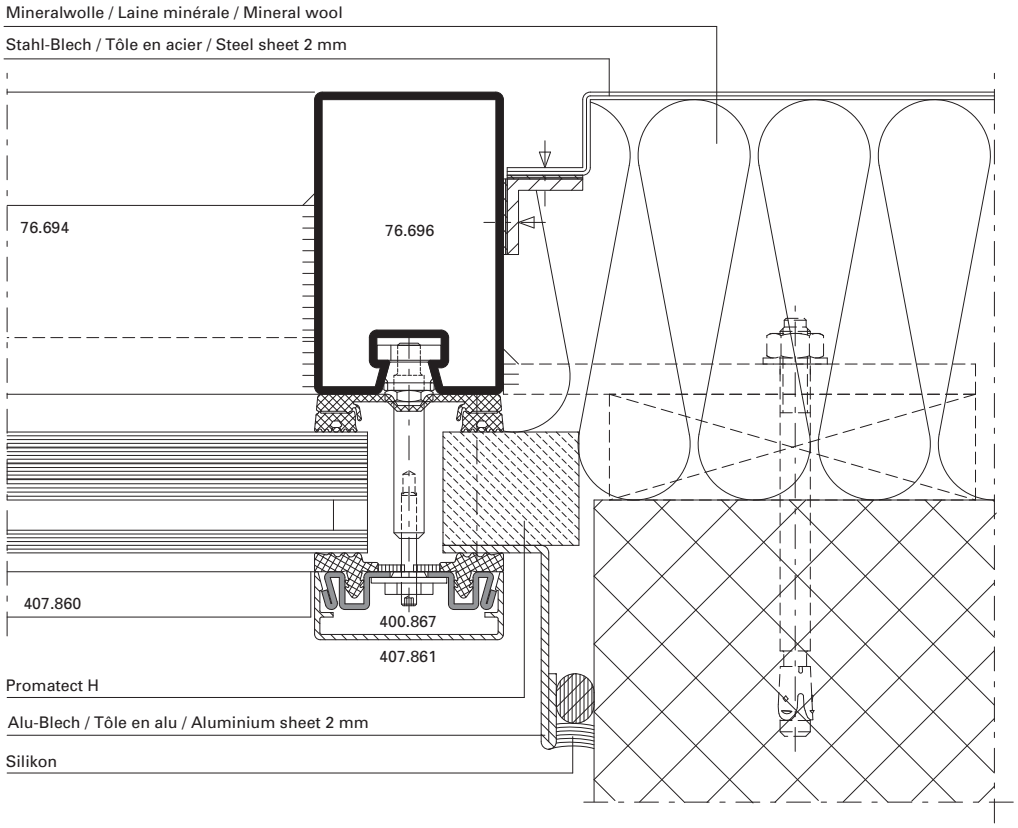

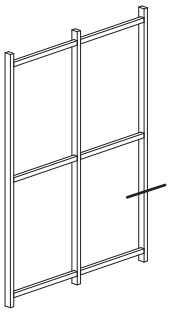

EI30
EI60
EI90

D-403-A-005

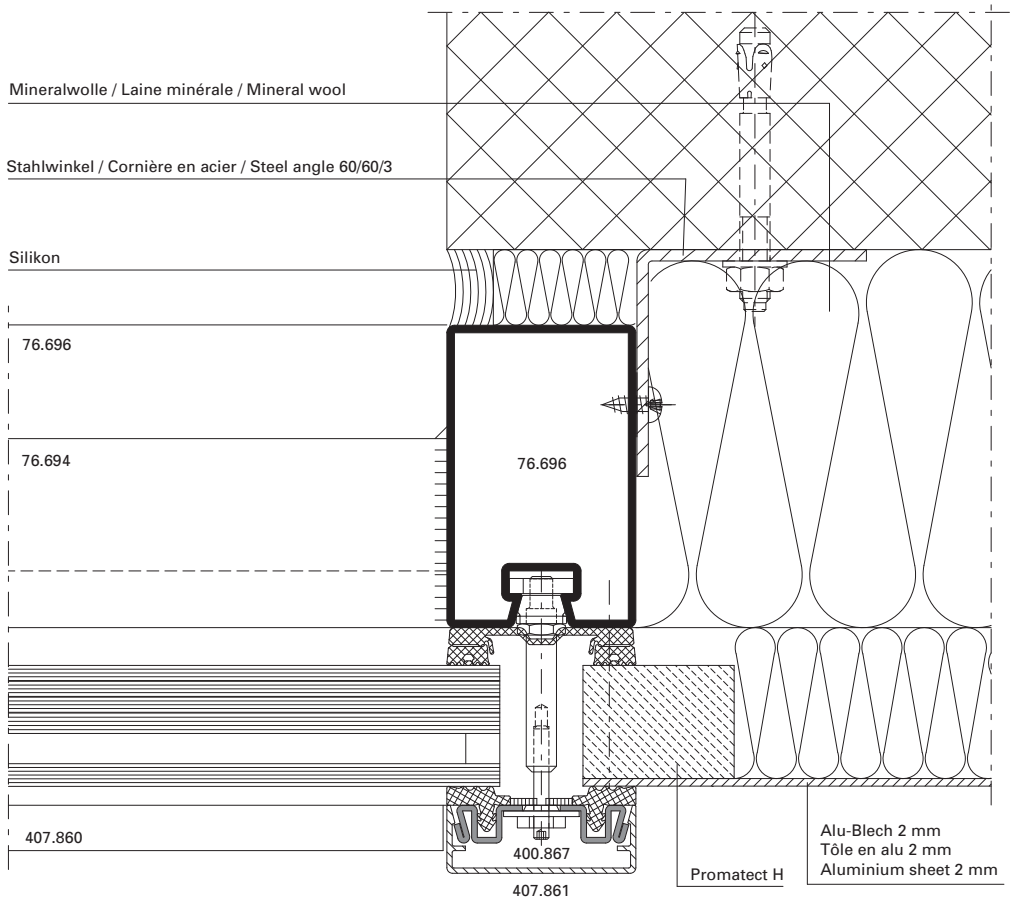

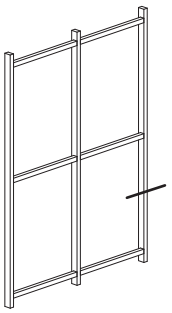

EI30
EI60
EI90

D-403-A-006

Anschlüsse am Bau im Massstab 1:2
Raccords au mur à l'échelle 1:2
Attachment to structure on scale 1:2

VISS Fire TVS (vertikal)
VISS Fire TVS (vertical)
VISS Fire TVS (vertical)

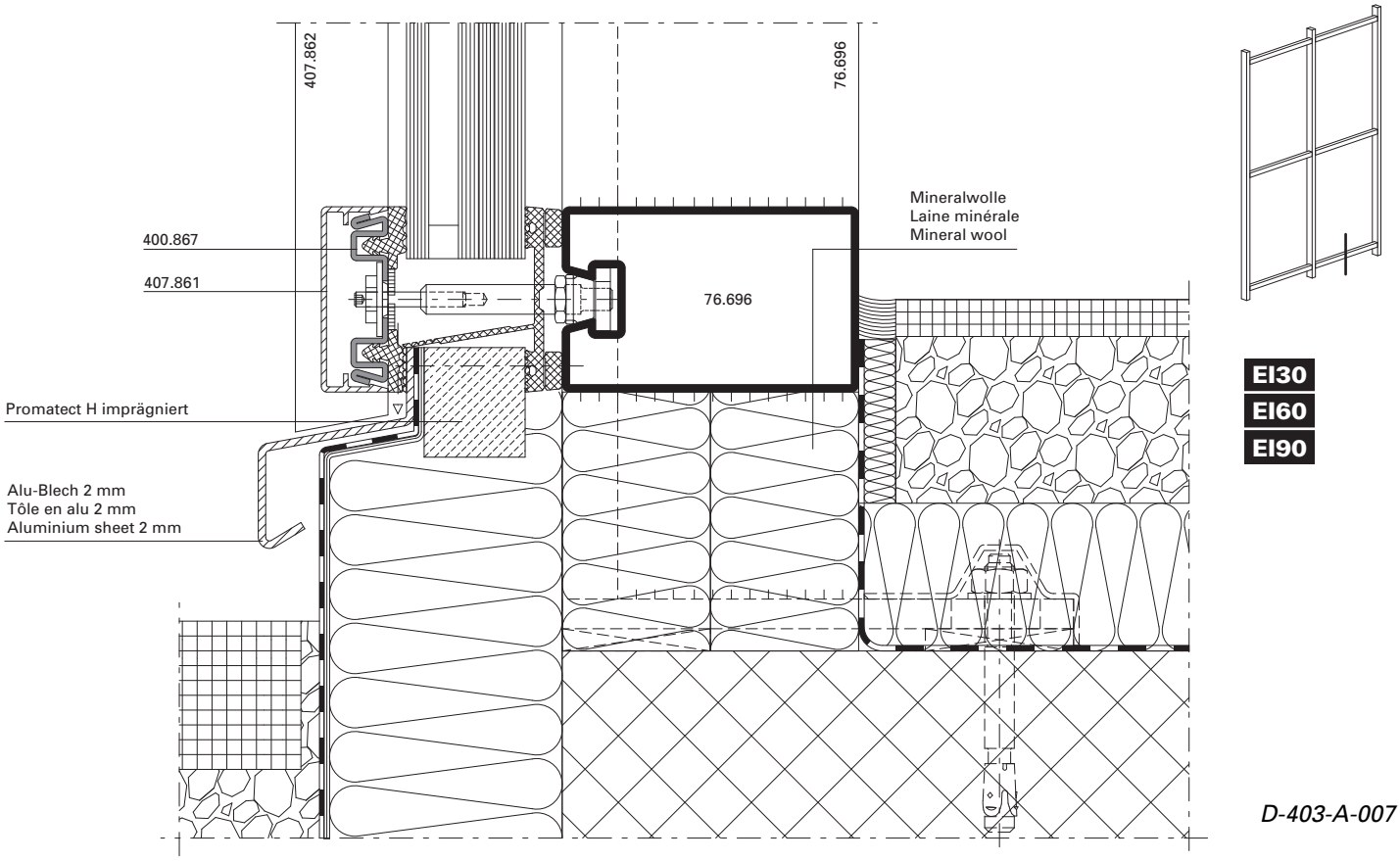

EI30
EI60
EI90

D-403-A-007

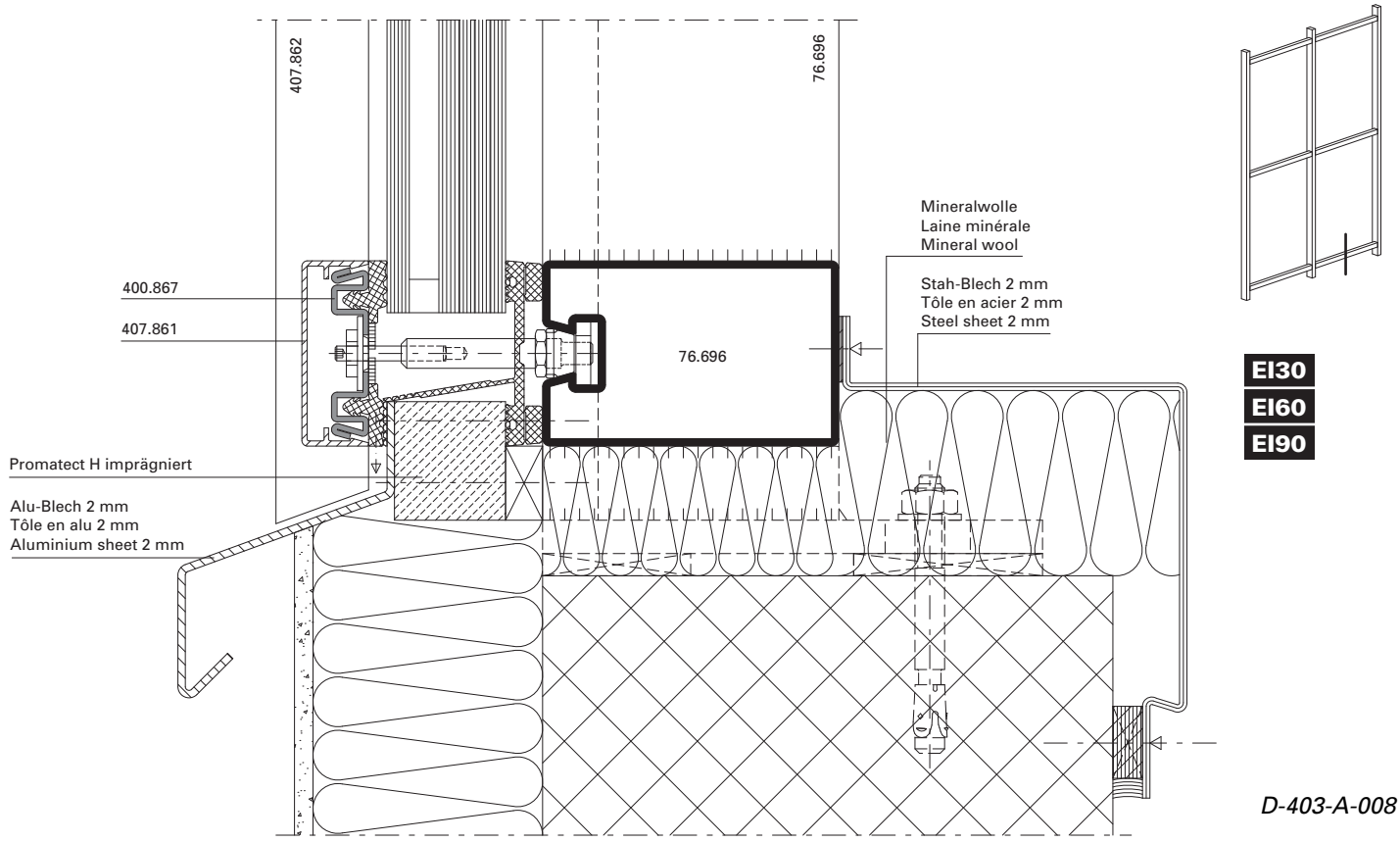

EI30
EI60
EI90

D-403-A-008

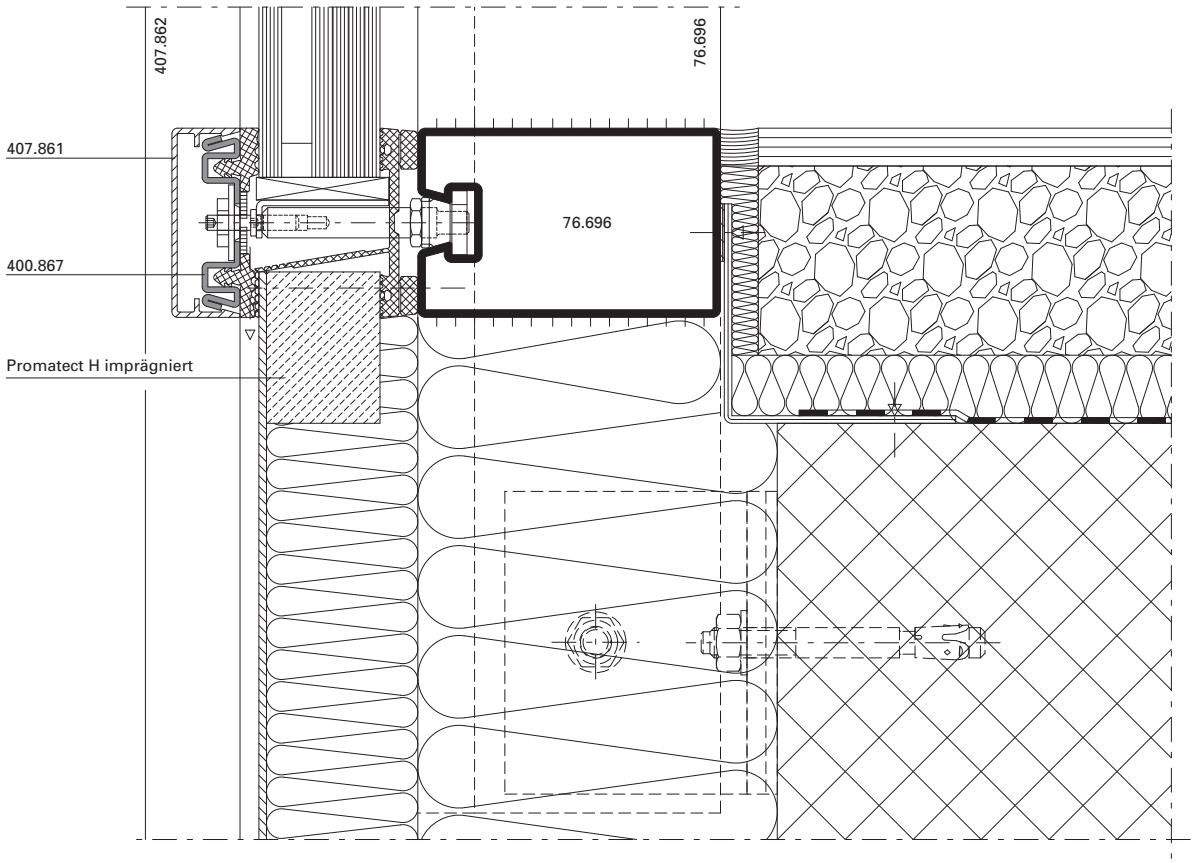

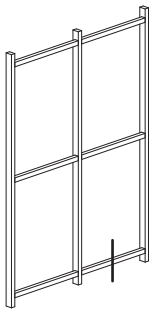

EI30
EI60
EI90

D-403-A-009

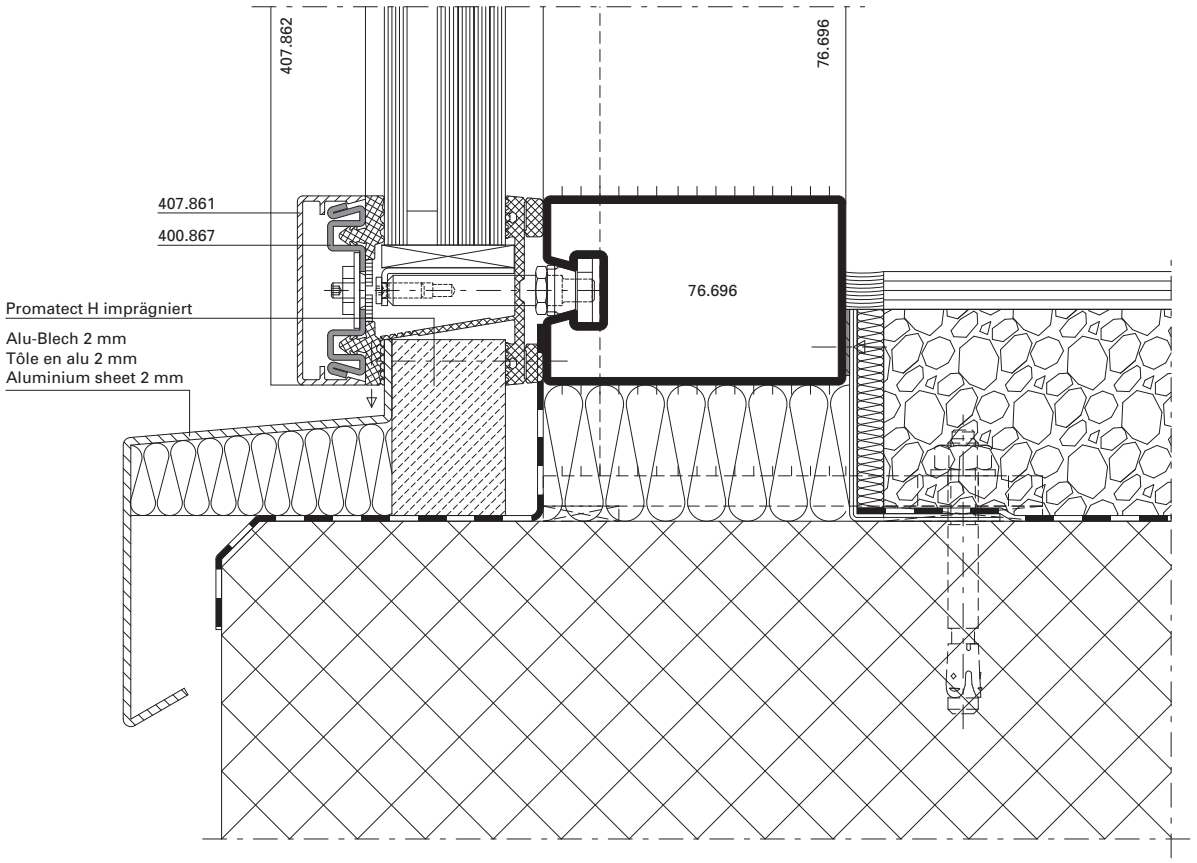

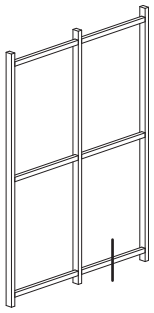

EI30
EI60
EI90

D-403-A-010

Anschlüsse am Bau im Massstab 1:2
Raccords au mur à l'échelle 1:2
Attachment to structure on scale 1:2

VISS Fire TVS (vertikal)
VISS Fire TVS (vertical)
VISS Fire TVS (vertical)

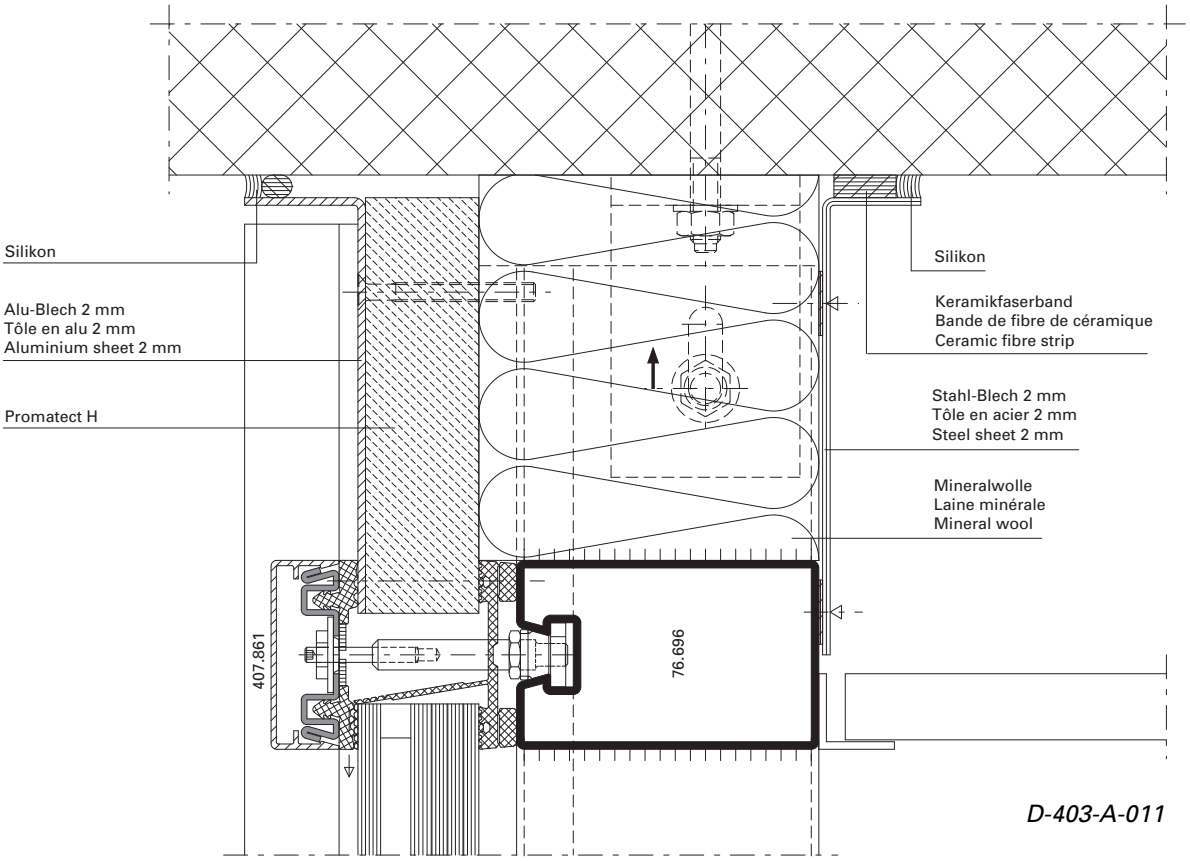

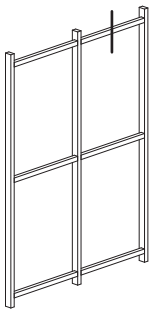

EI30
EI60
EI90

D-403-A-011

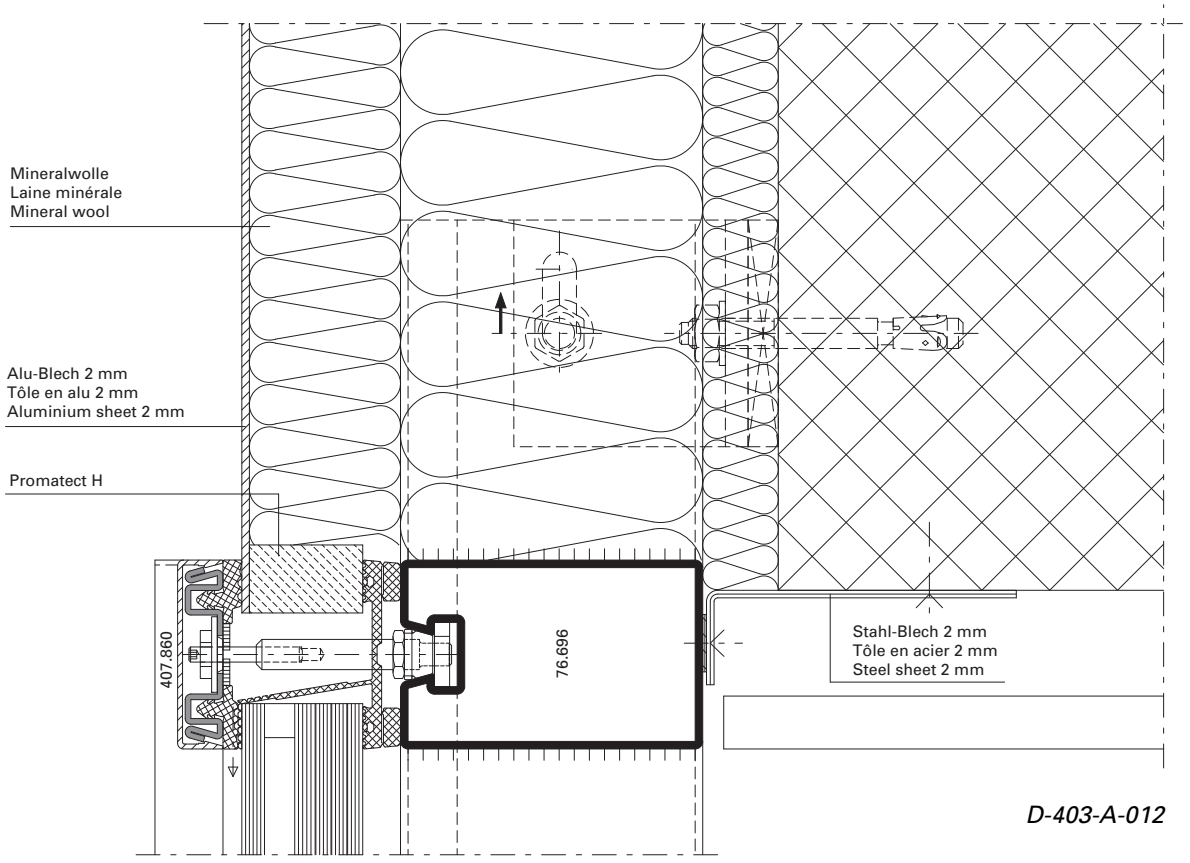

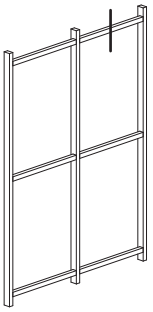

EI30
EI60
EI90

D-403-A-012

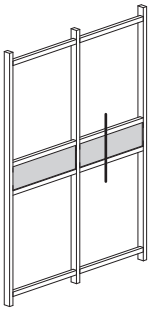

EI30
EI60
EI90

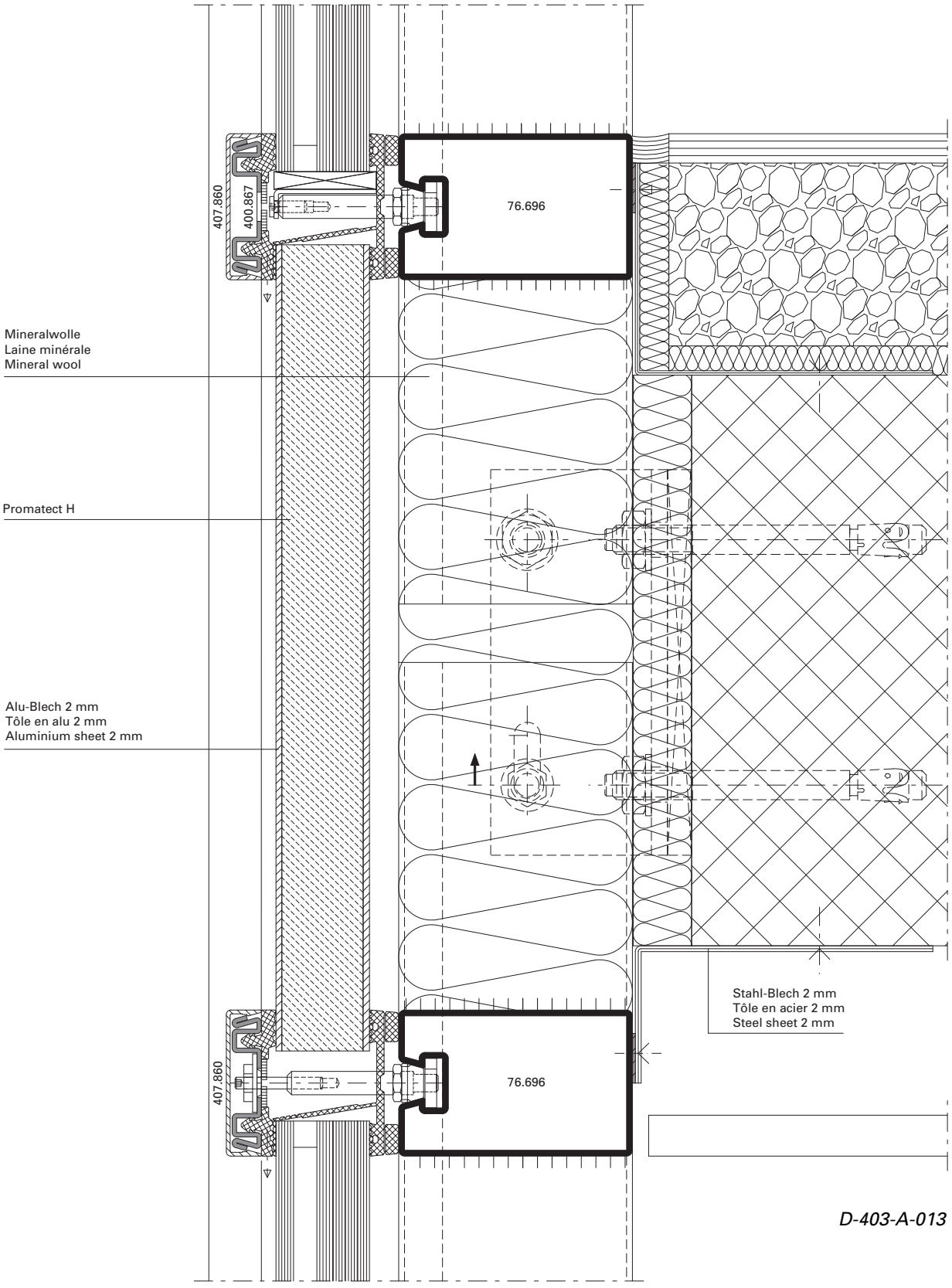

D-403-A-013

Anschlüsse am Bau im Massstab 1:2
Raccords au mur à l'échelle 1:2
Attachment to structure on scale 1:2

VISS Fire TVS (vertikal)
VISS Fire TVS (vertical)
VISS Fire TVS (vertical)

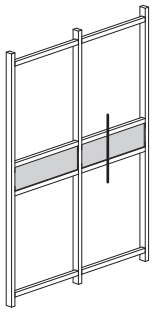

EI30
EI60
EI90

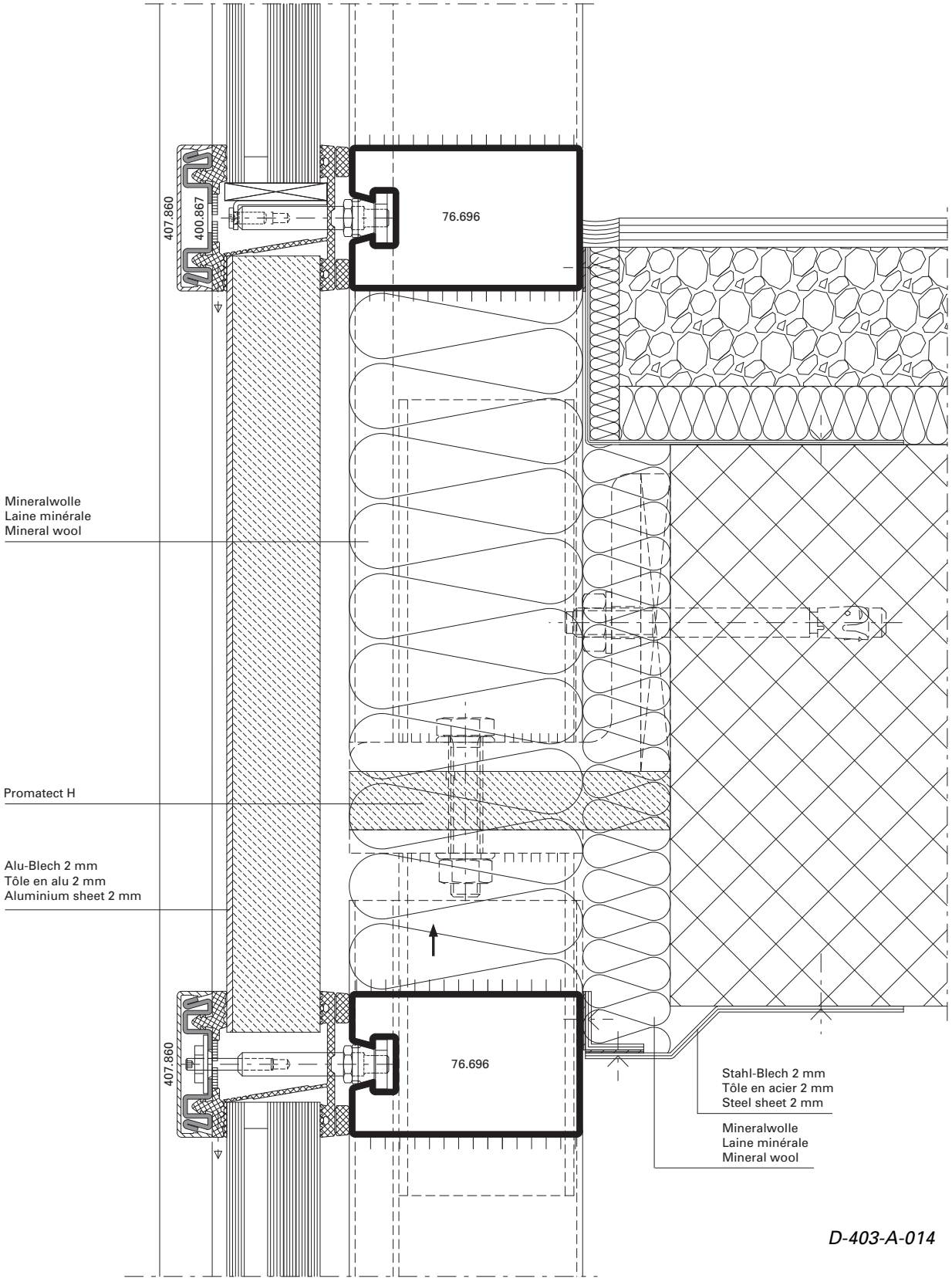

D-403-A-014

Anschlüsse am Bau im Massstab 1:2
Raccords au mur à l'échelle 1:2
Attachment to structure on scale 1:2

VISS Fire TVS (vertikal)
VISS Fire TVS (vertical)
VISS Fire TVS (vertical)

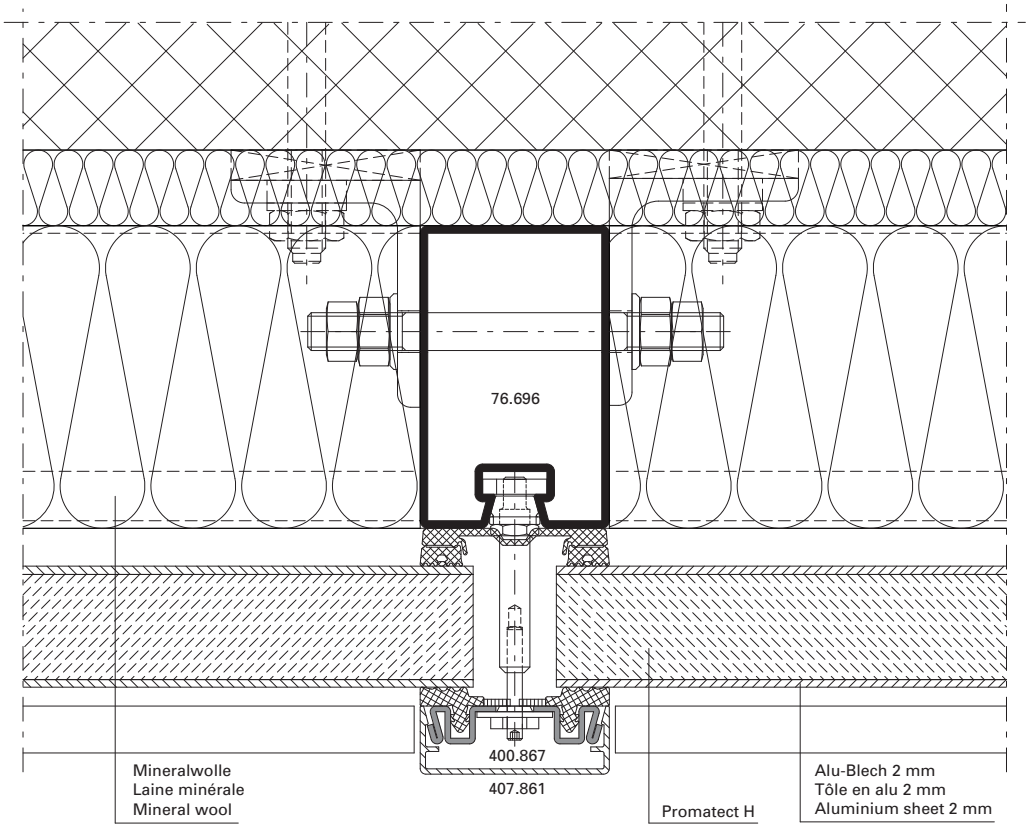

EI30
EI60
EI90

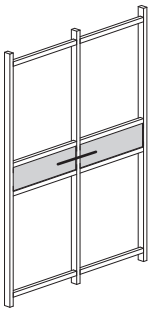

D-403-A-015

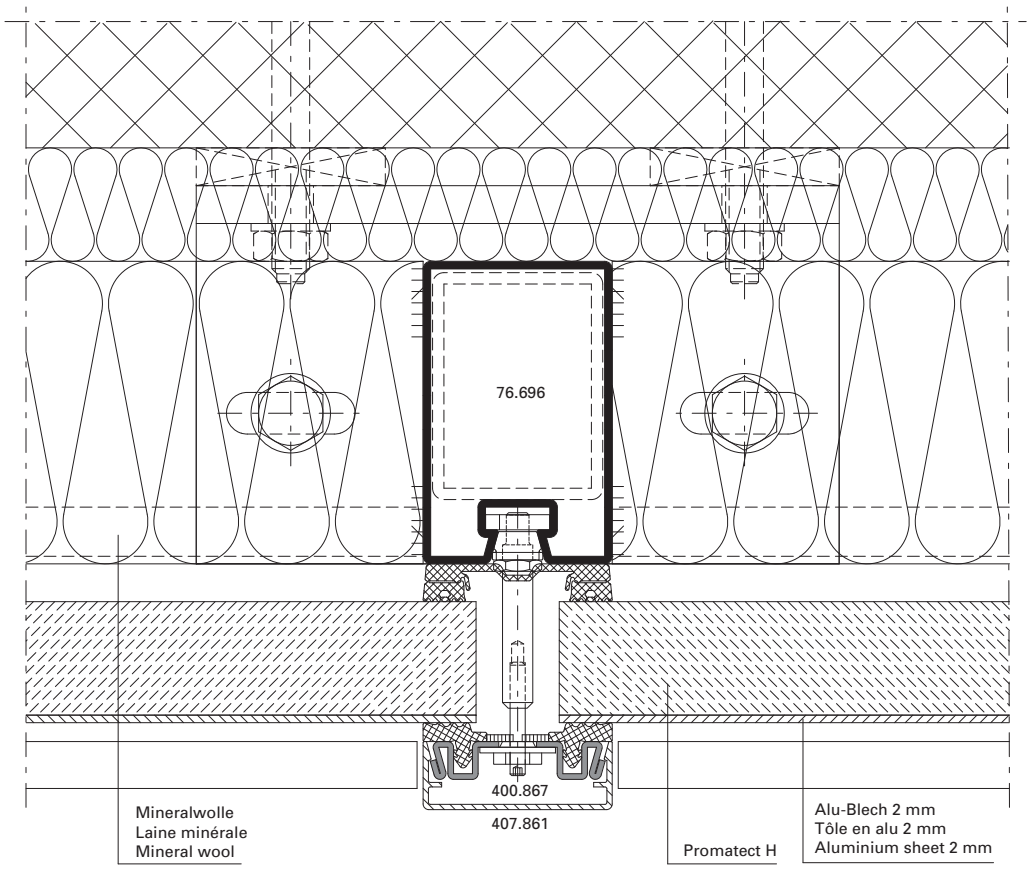

EI30
EI60
EI90

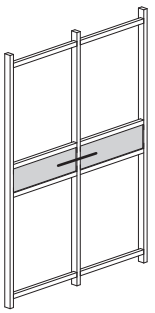

D-403-A-016

Anschlüsse am Bau im Massstab 1:2
Raccords au mur à l'échelle 1:2
Attachment to structure on scale 1:2

VISS Fire TVS (vertikal)
VISS Fire TVS (vertical)
VISS Fire TVS (vertical)

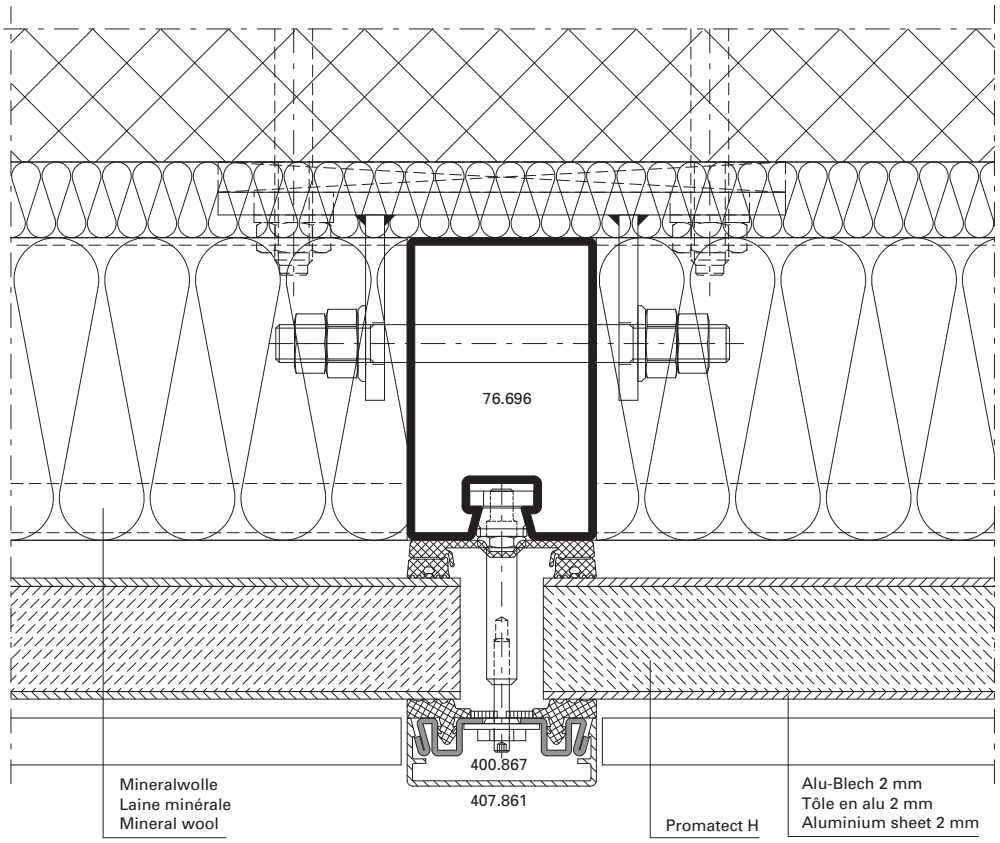

EI30
EI60
EI90

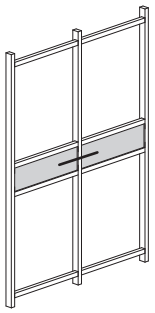

D-403-A-017

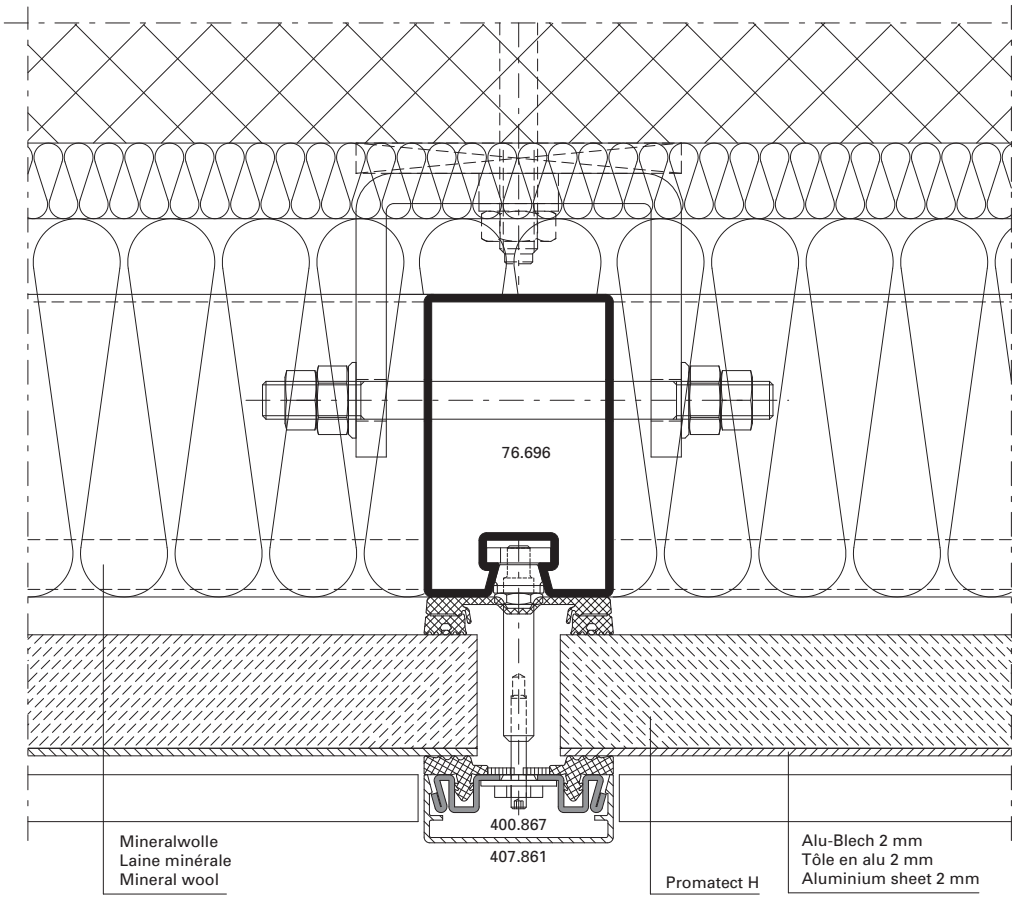

EI30
EI60
EI90

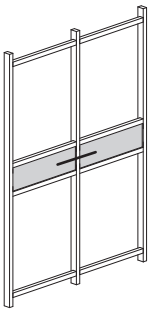

D-403-A-018

VISS Fire TVS (schräg)
Brandschutzverglasung
Klasse E / EI

Hinweis:

Bei der Auswahl von Schnittpunkten, Konstruktions-Details und Bauanschlüssen sind die landesspezifischen Brandschutz-Zulassungen und Vorschriften zwingend zu beachten!

VISS Fire TVS (oblique)
Vitrage
pare-flammes / coupe feu
Classe E / EI

Note:

Les certificats de protection incendie et les prescriptions spécifiques au pays doivent être impérativement respectés lors du choix des coupe de détails, des détails de construction et des raccordements au mur!

VISS Fire TVS (sloping)
Fire protection glazing
Class E / EI

Note:

When selecting section details, construction details and attachment to structure, the national fire-protection approvals and regulations must be observed (mandatory)!

Cerako Einkaufszentrum, Warschau/PL (Architekt: Bartlomiej Bielyszew, Warschau/PL)



Sparren-Detail **Détail du chevron** **Detail of rafter**

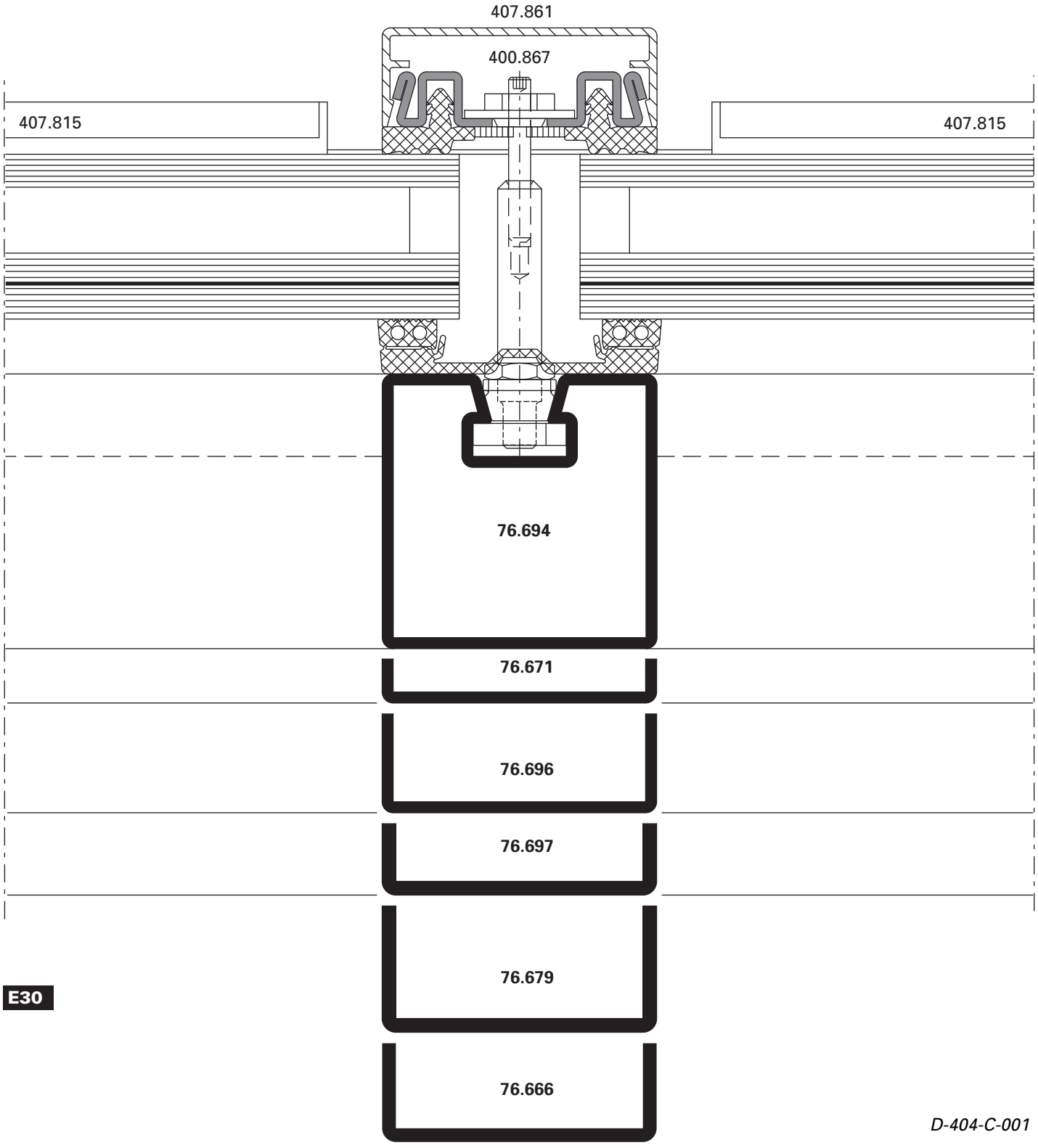

E30

D-404-C-001

Riegel-Detail **Détail de la traverse** **Detail of transom**

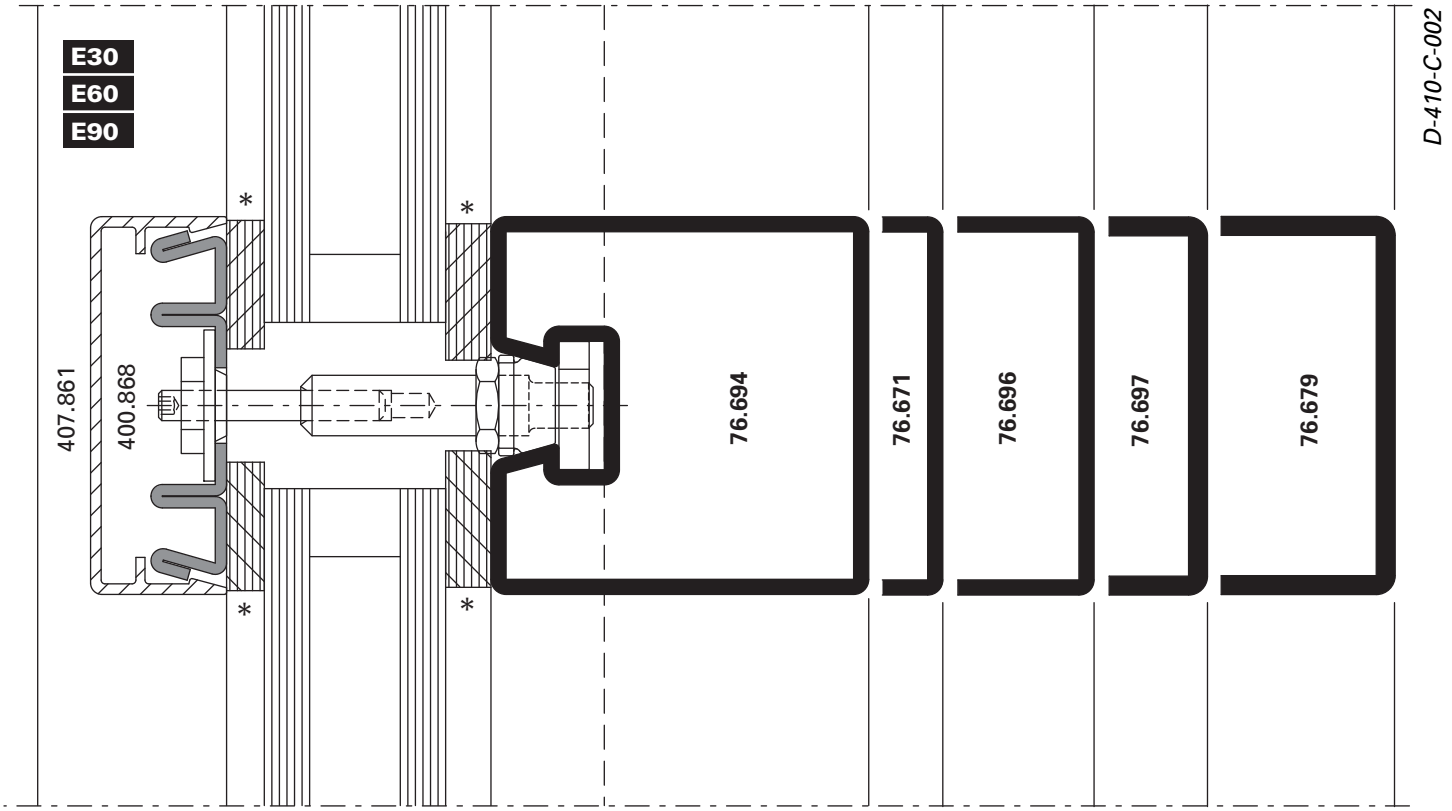

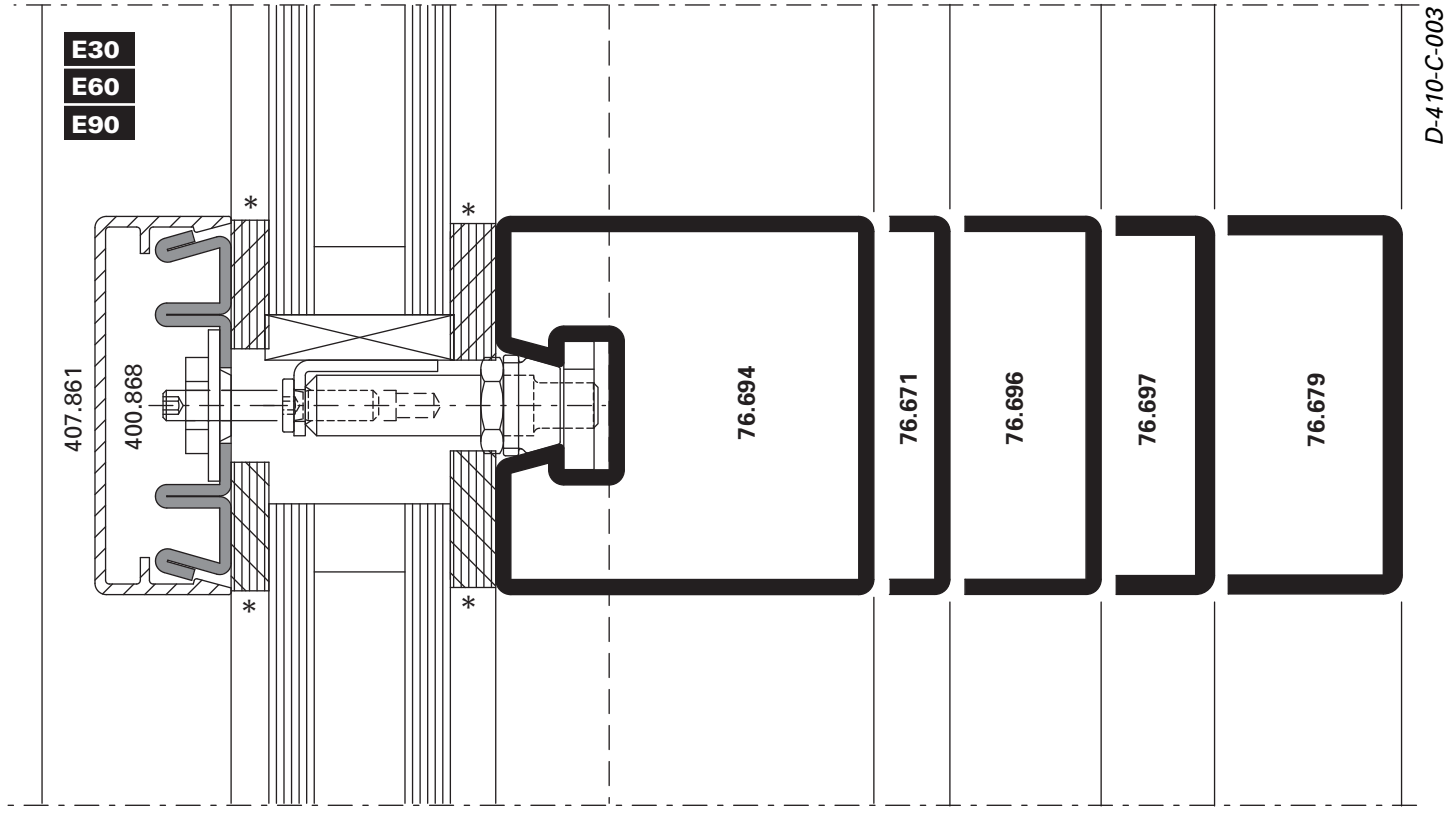

Pfosten-Detail **Détail du montant** **Detail of mullion**

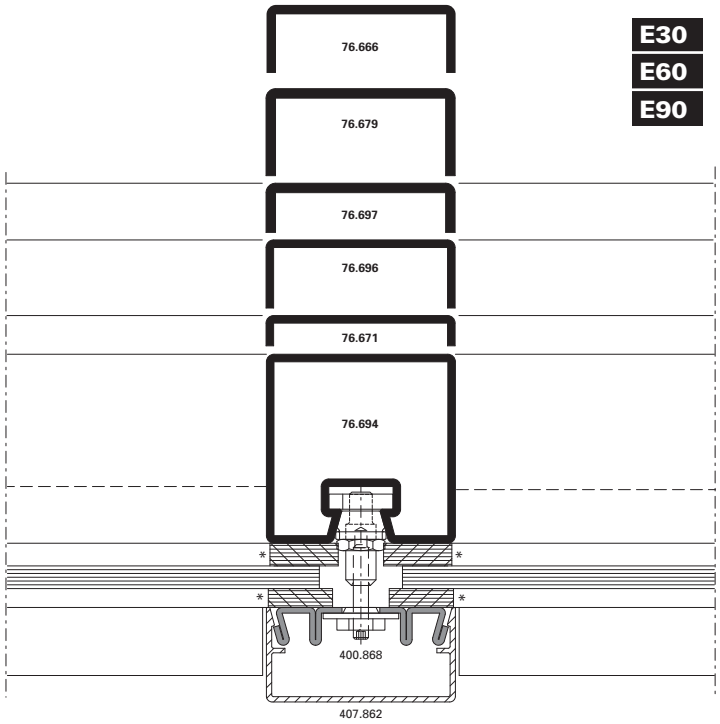

D-410-C-004

Riegel-Detail **Détail de la traverse** **Detail of transom**

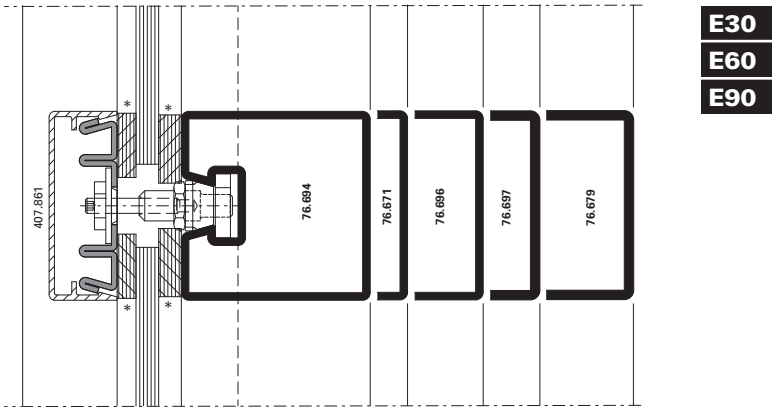

D-410-C-005

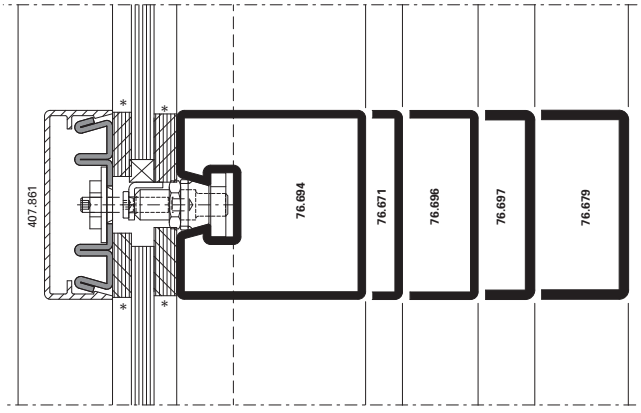

D-410-C-006

* wahlweise Silikon-Abdichtung (DIN 4102-B1)

* Au choix étanchéité silicone (DIN 4102-B1)

* Optional silicone seal (DIN 4102-B1)



VISS Fire DV
Brandschutzverglasung
Klasse EI

Hinweis:

Bei der Auswahl von Schnittpunkten, Konstruktions-Details und Bauanschlüssen sind die landesspezifischen Brandschutz-Zulassungen und Vorschriften zwingend zu beachten!



VISS Fire DV
Vitrage coupe feu
Classe EI

Note:

Les certificats de protection incendie et les prescriptions spécifiques au pays doivent être impérativement respectés lors du choix des coupe de détails, des détails de construction et des raccordements au mur!



VISS Fire DV
Fire protection glazing
Class EI

Note:

When selecting section details, construction details and attachment to structure, the national fire-protection approvals and regulations must be observed (mandatory)!

Pfosten-Detail | **Détail du montant** | **Detail of mullion**

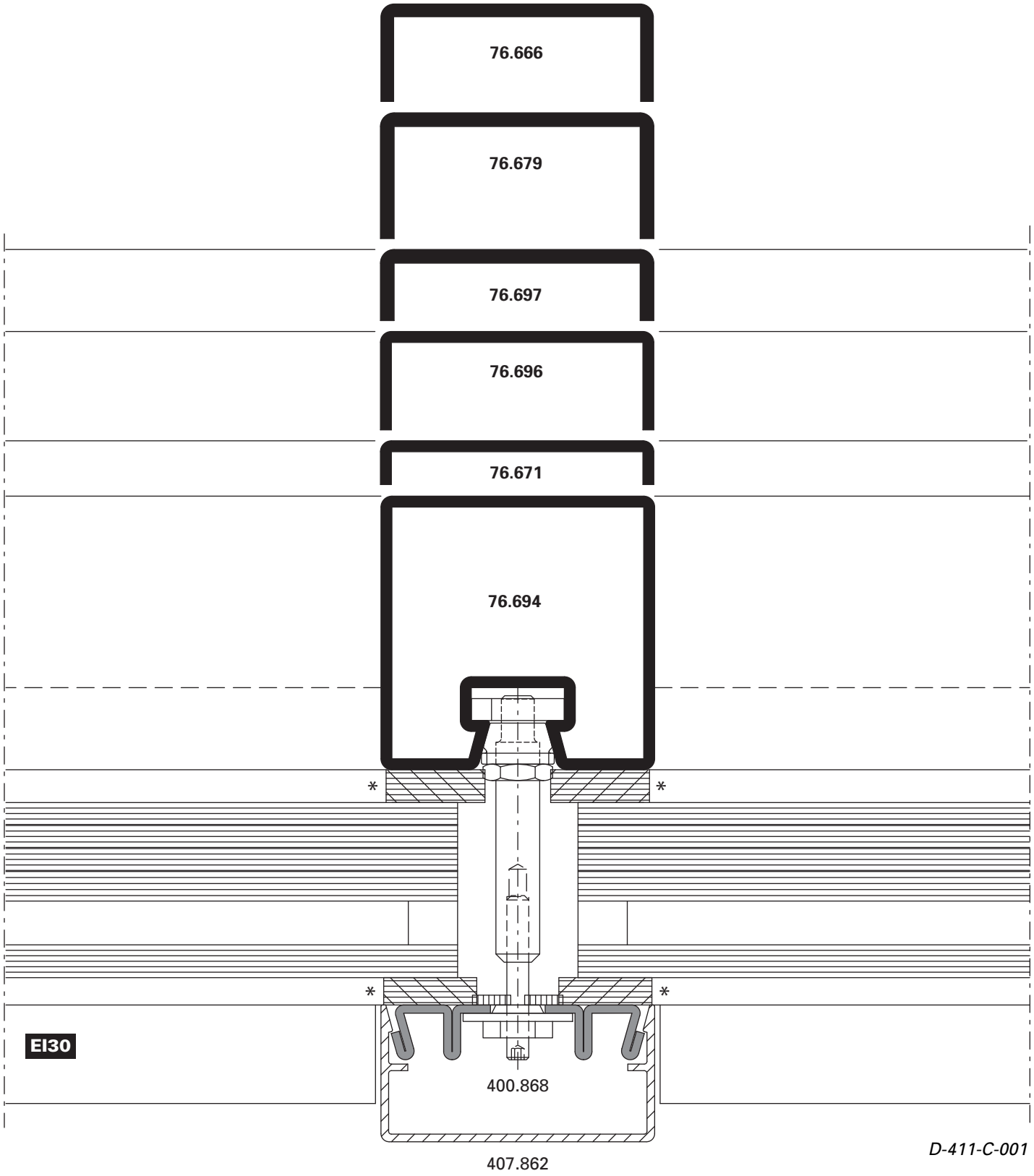

* wahlweise Silikon-Abdichtung (DIN 4102-B1)

* Au choix étanchéité silicone (DIN 4102-B1)

* Optional silicone seal (DIN 4102-B1)

Riegel-Detail **Détail de la traverse** **Detail of transom**

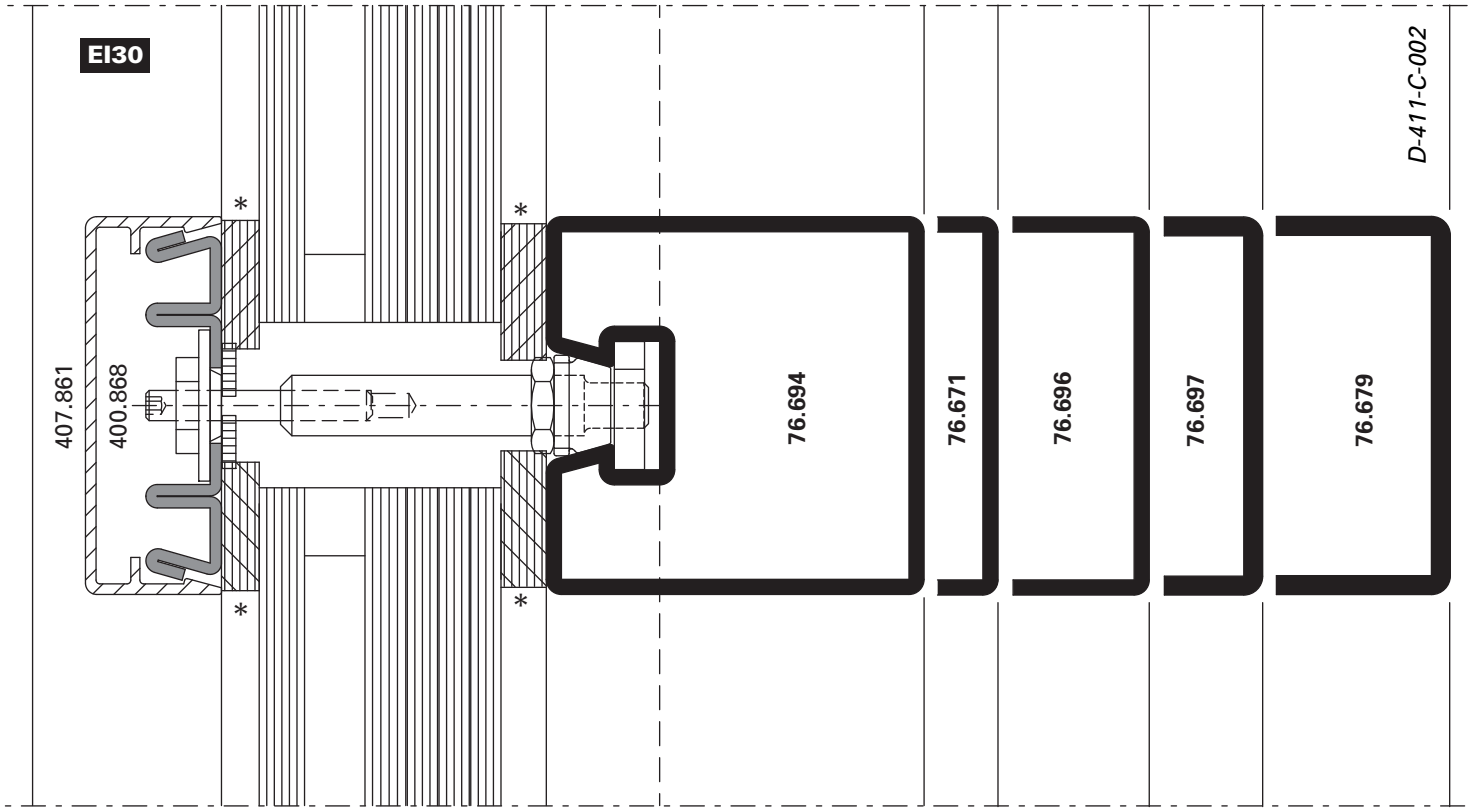

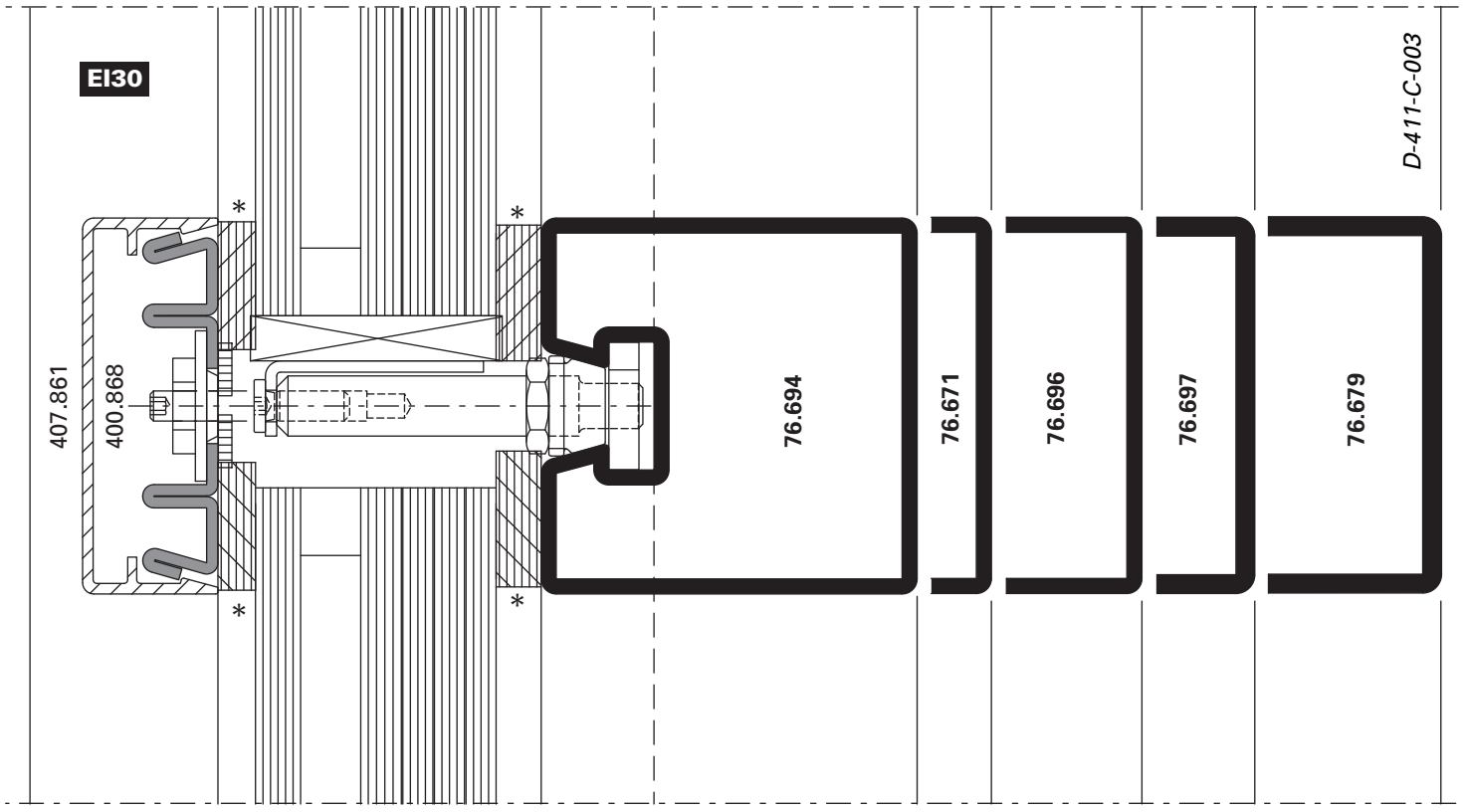

Pfosten-Detail **Détail du montant** **Detail of mullion**

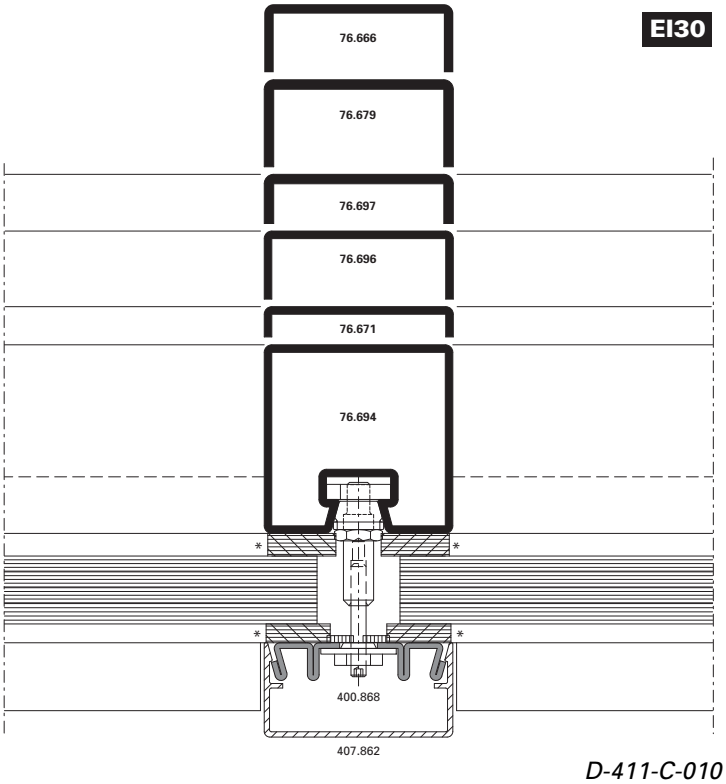

D-411-C-010

Riegel-Detail **Détail de la traverse** **Detail of transom**

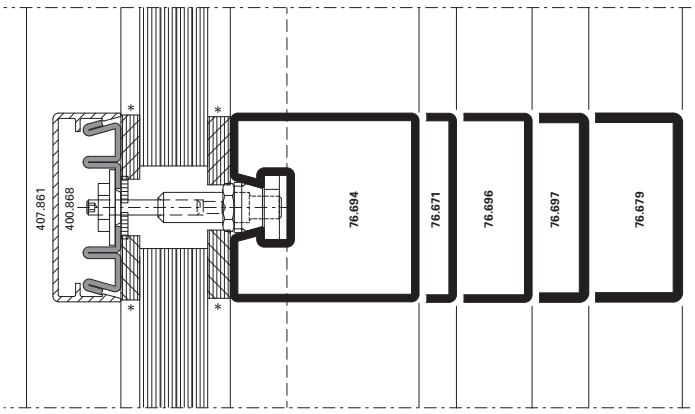

EI30

D-411-C-011

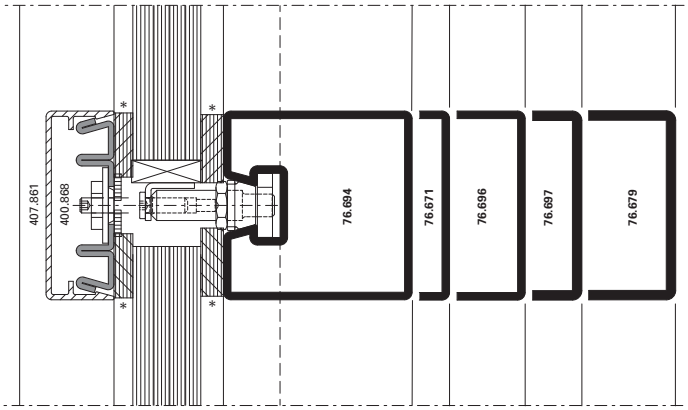

EI30

D-411-C-012

* wahlweise Silikon-Abdichtung (DIN 4102-B1)

* Au choix étanchéité silicone (DIN 4102-B1)

* Optional silicone seal (DIN 4102-B1)

Pfosten-Detail **Détail du montant** **Detail of mullion**

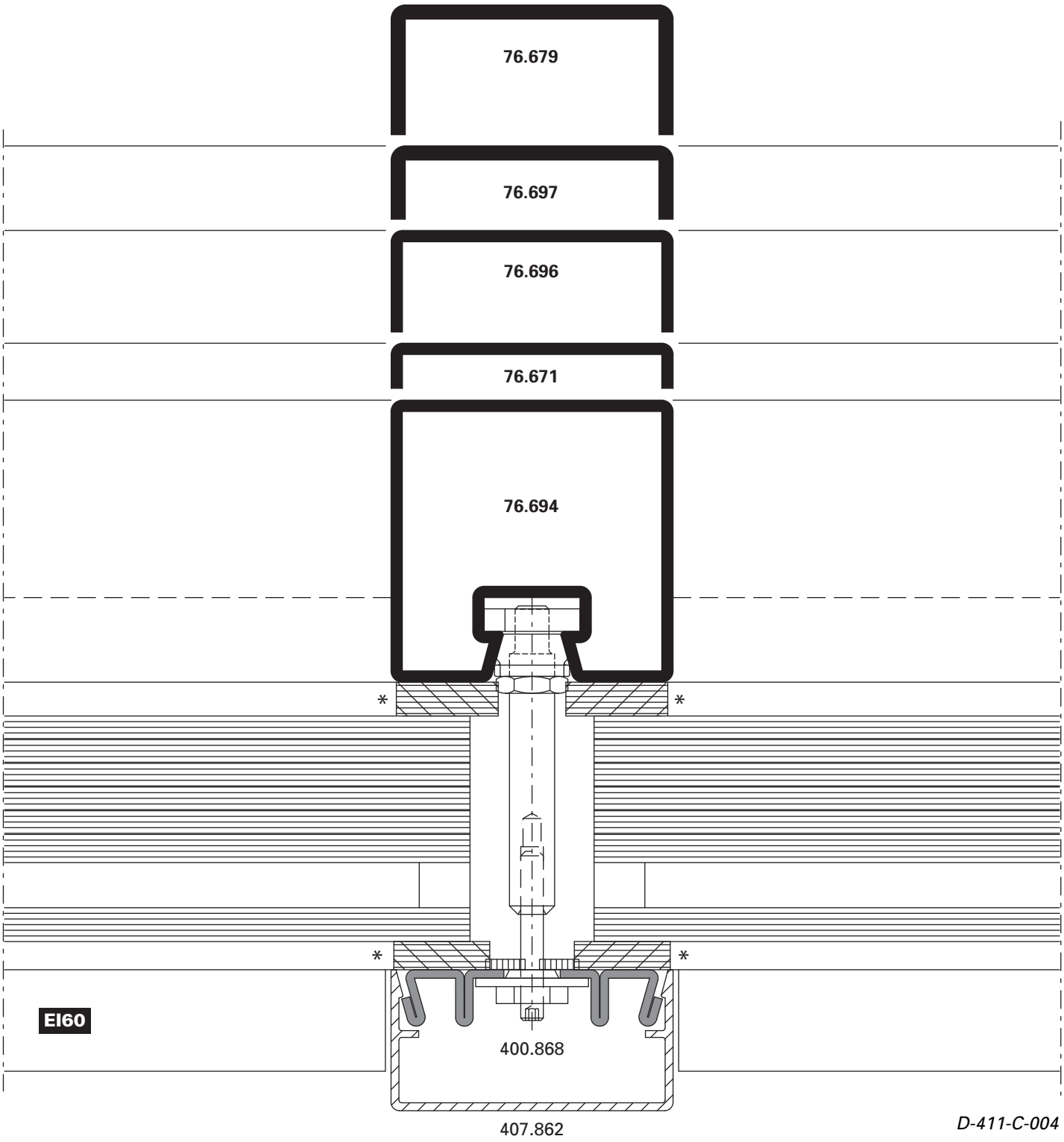

* wahlweise Silikon-Abdichtung (DIN 4102-B1)

* Au choix étanchéité silicone (DIN 4102-B1)

* Optional silicone seal (DIN 4102-B1)

Riegel-Detail **Détail de la traverse** **Detail of transom**

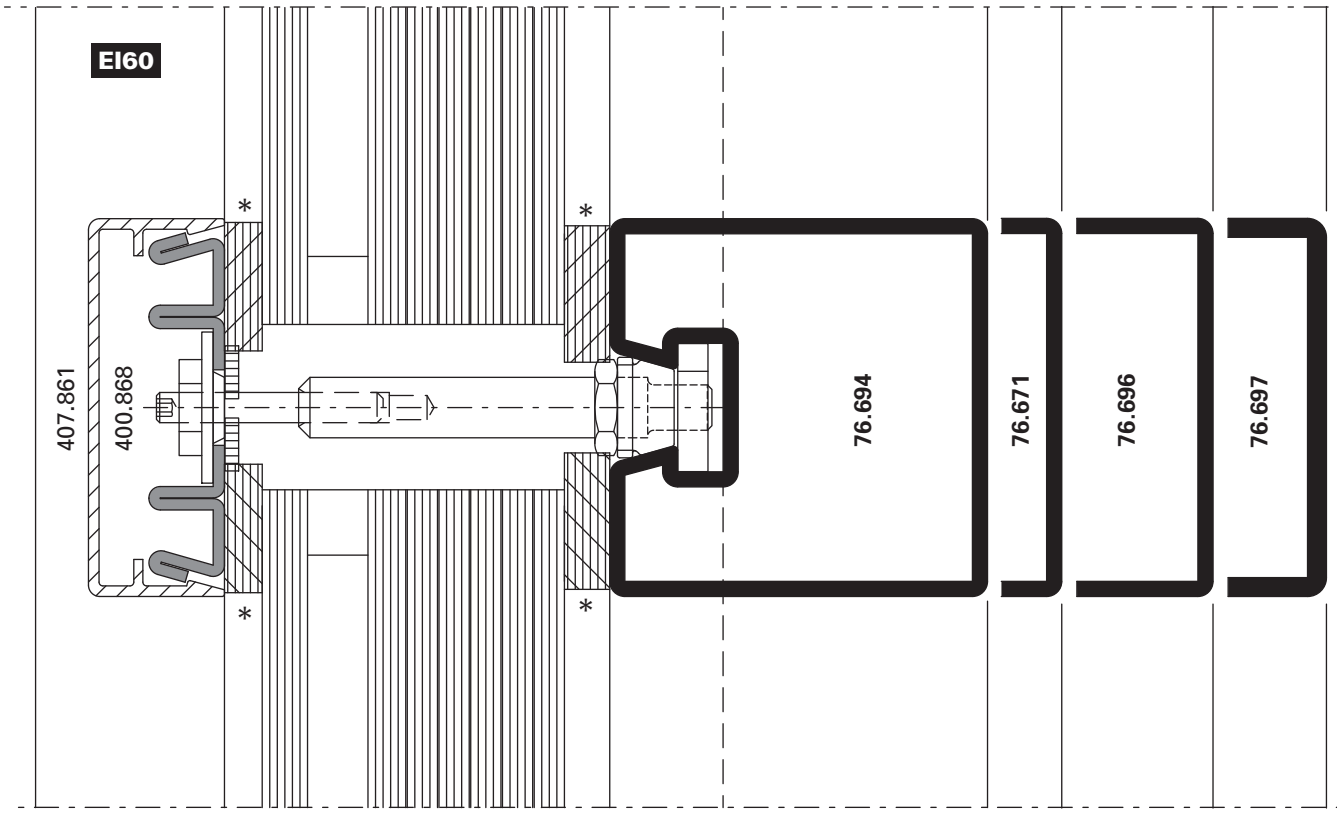

D-411-C-005

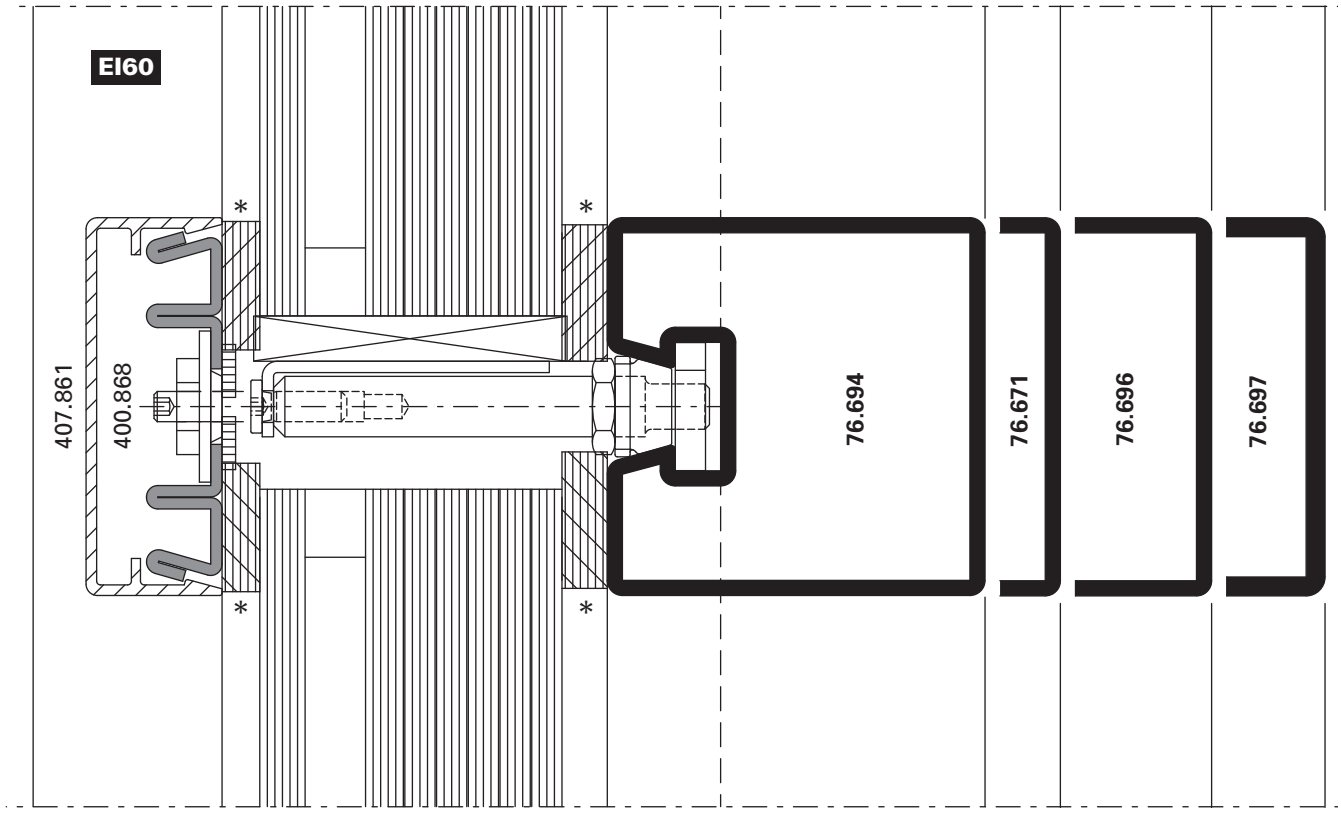

D-411-C-006

Pfosten-Detail **Détail du montant** **Detail of mullion**

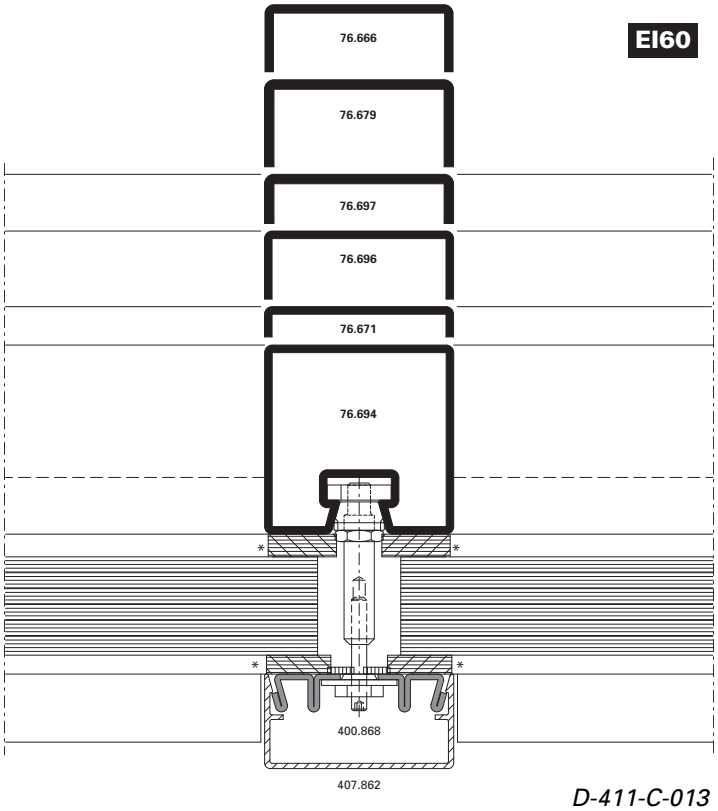

D-411-C-013

Riegel-Detail **Détail de la traverse** **Detail of transom**

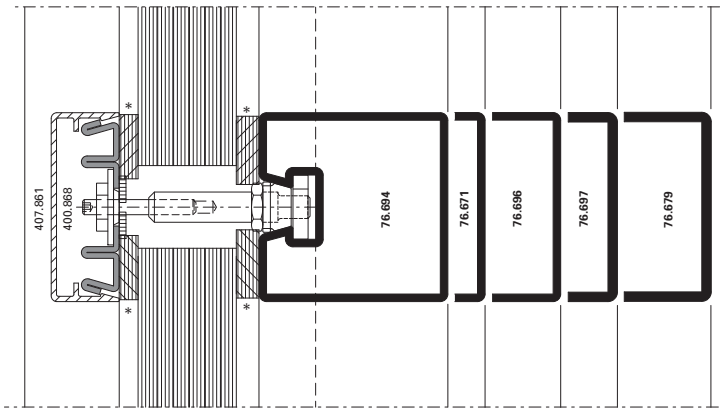

EI60

D-411-C-014

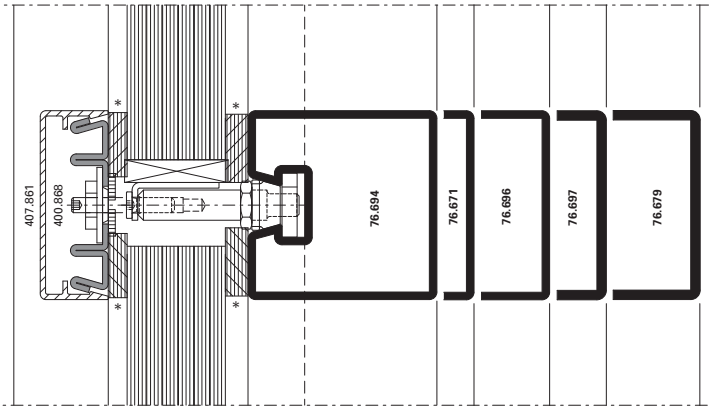

EI60

D-411-C-015

* wahlweise Silikon-Abdichtung (DIN 4102-B1)

* Au choix étanchéité silicone (DIN 4102-B1)

* Optional silicone seal (DIN 4102-B1)

Pfosten-Detail | **Détail du montant** | **Detail of mullion**

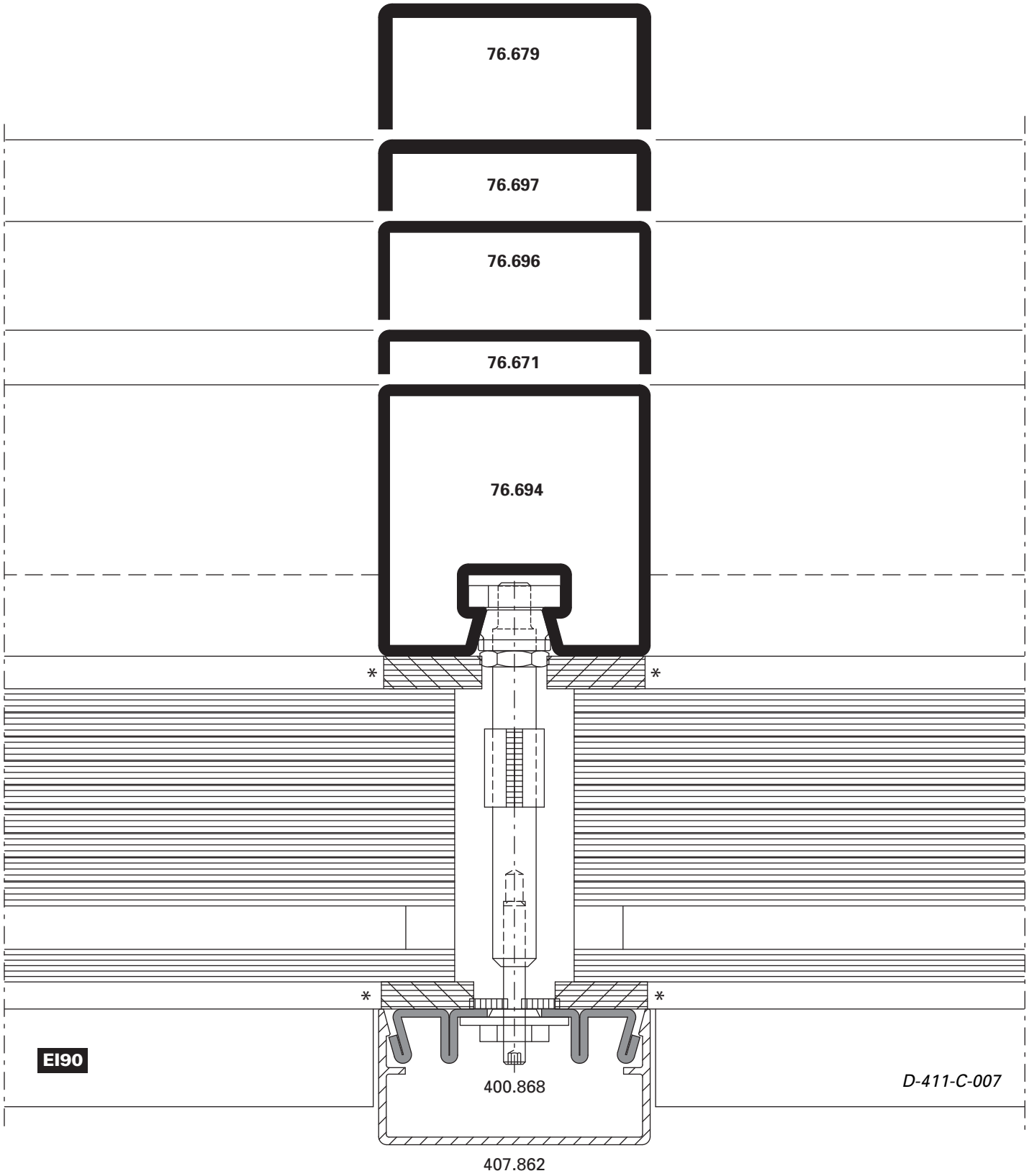

* wahlweise Silikon-Abdichtung (DIN 4102-B1)

* Au choix étanchéité silicone (DIN 4102-B1)

* Optional silicone seal (DIN 4102-B1)

Riegel-Detail **Détail de la traverse** **Detail of transom**

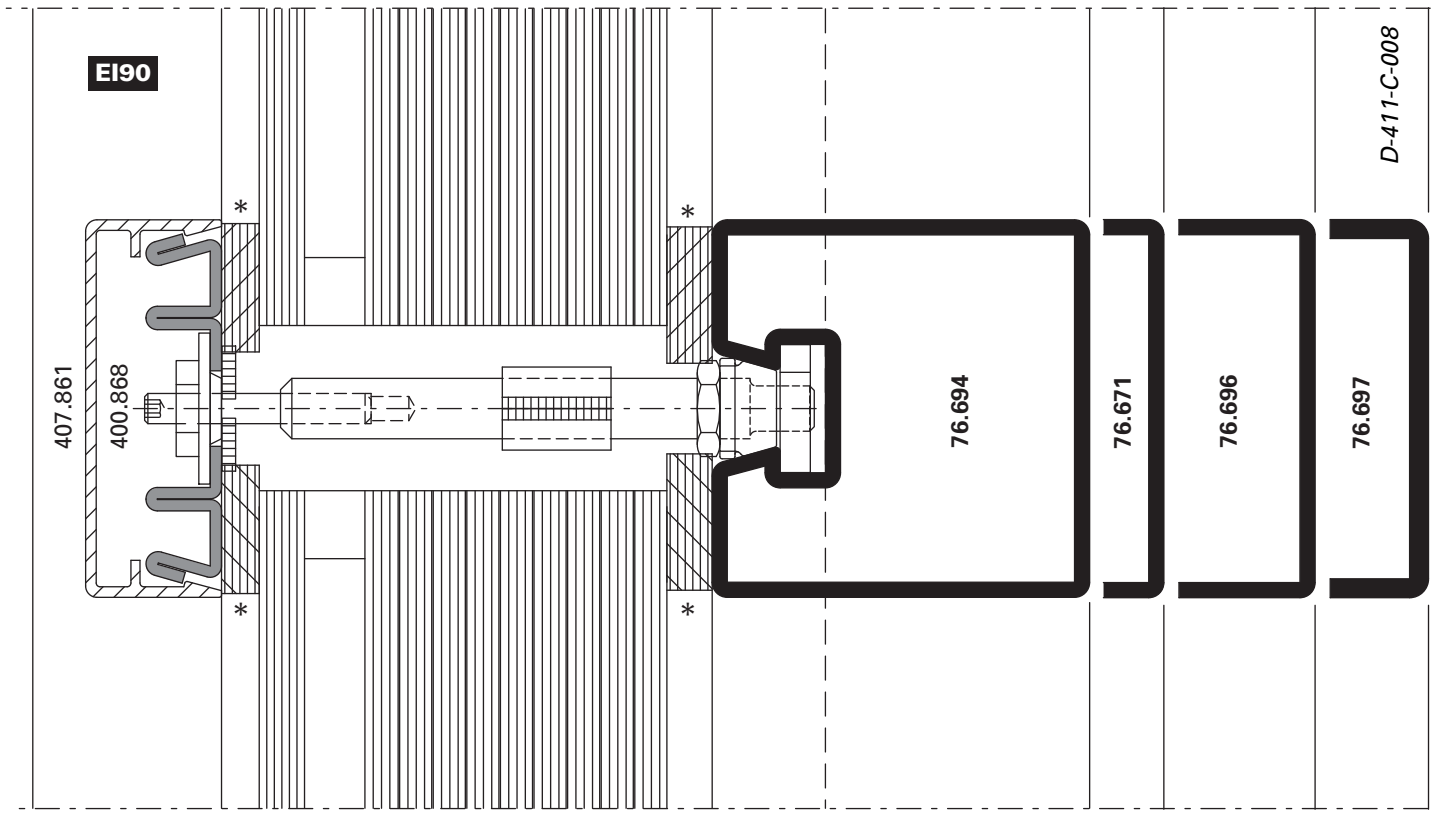

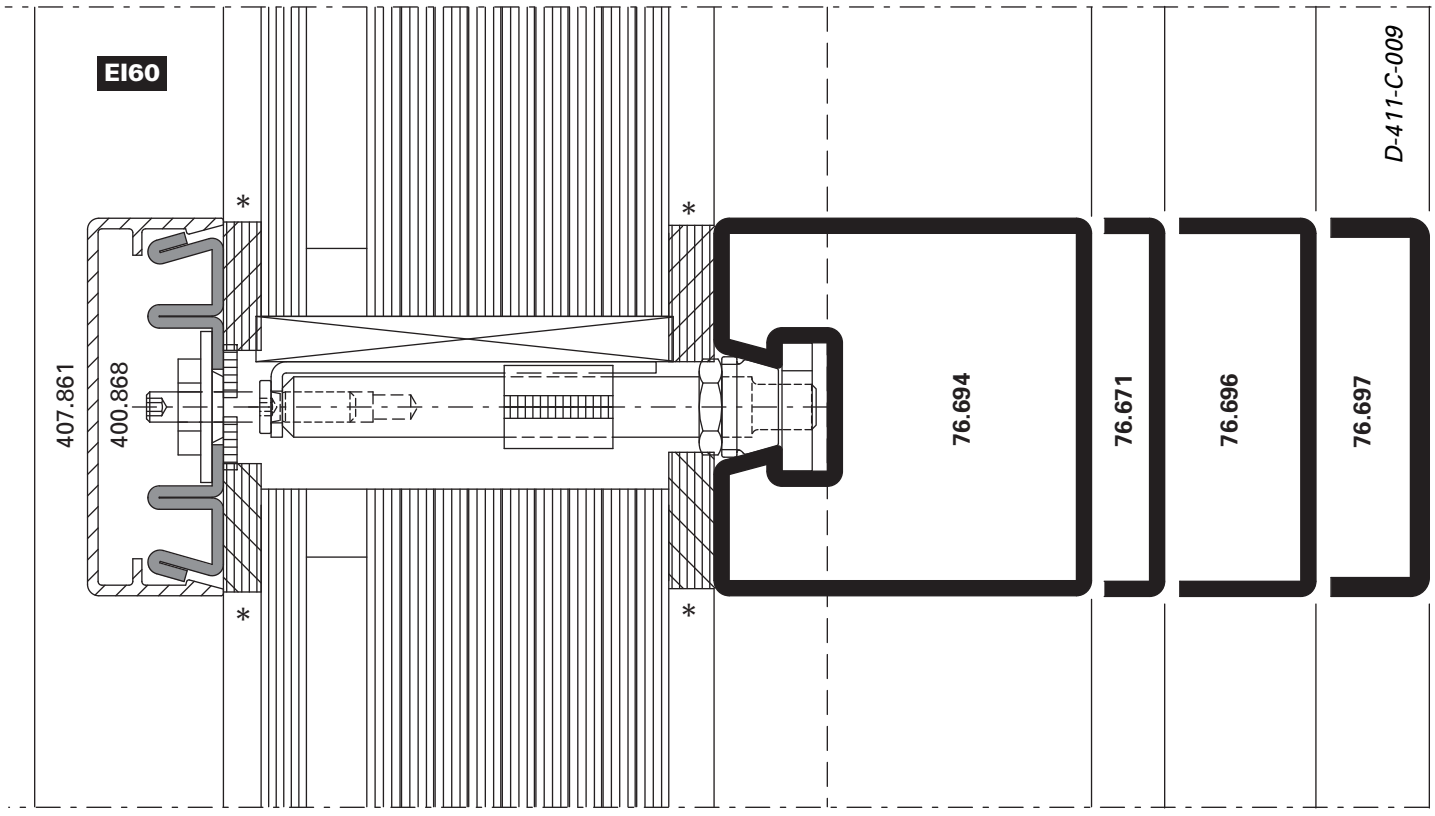

Pfosten-Detail **Détail du montant** **Detail of mullion**

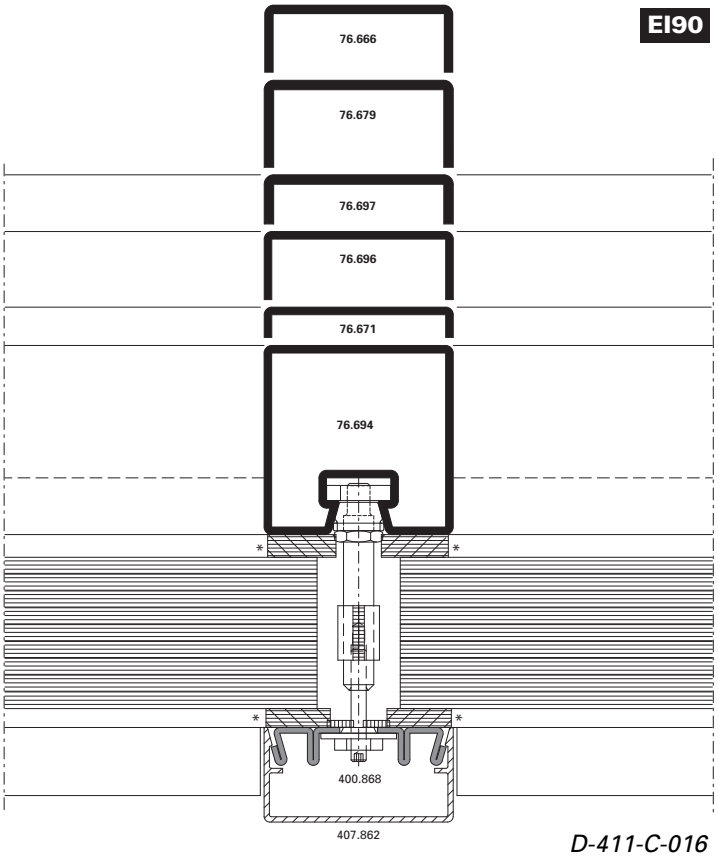

D-411-C-016

Riegel-Detail **Détail de la traverse** **Detail of transom**

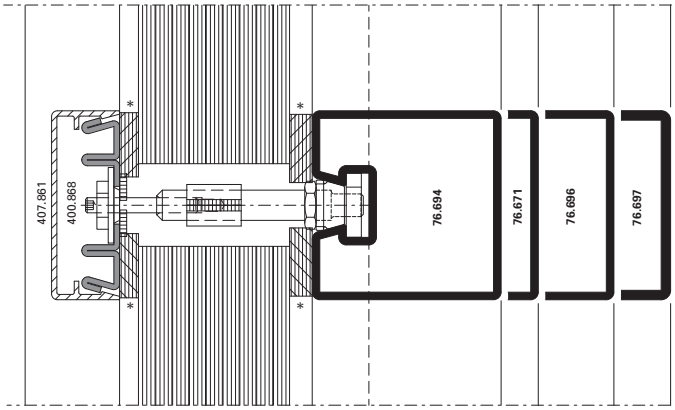

EI90 *D-411-C-017*

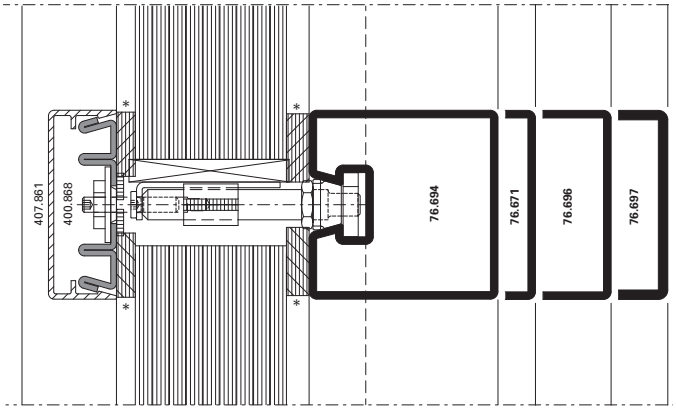

EI90 *D-411-C-018*

* wahlweise Silikon-Abdichtung (DIN 4102-B1)

* Au choix étanchéité silicone (DIN 4102-B1)

* Optional silicone seal (DIN 4102-B1)

Konstruktions-Details

Die Konstruktions-Details für das System VISS Fire DV sind mit den Details der Systeme VISS Fire TV und VISS Fire TVS weitgehend identisch.

Aus diesem Grund können die Konstruktions-Details sinngemäss entsprechend den **Kapitel 51 / 52**

– VISS Fire TV
– VISS Fire TVS (vertikal)

konstruiert werden

Détails de construction

Les détails de construction du système VISS Fire DV sont en grande partie identiques à ceux des systèmes VISS Fire TV et VISS Fire TVS.

Les détails de construction peuvent pour cette raison être construits par analogie conformément aux **chapitres 51 / 52**

– VISS Fire TV
– VISS Fire TVS (vertical)

Construction details

The construction details for the VISS Fire DV system are for the most part identical to the details of the VISS Fire TV and VISS Fire TVS systems.

For this reason, the construction details can be designed analagous to **chapters 51 / 52**

– VISS Fire TV
– VISS Fire TVS (vertical)

Anschlüsse am Bau

Die Bauanschlüsse für das System VISS Fire DV sind mit den Details der Systeme VISS Fire TV und VISS Fire TVS weitgehend identisch.

Aus diesem Grund können die Bauanschluss-Details sinngemäss entsprechend **Kapitel 51 / 52**

– VISS Fire TV
– VISS Fire TVS (vertikal)

konstruiert werden

Raccordements au mur

Les raccordements au mur du système VISS Fire DV sont en grande partie identiques à ceux des systèmes VISS Fire TV et VISS Fire TVS.

Les raccordements au mur peuvent pour cette raison être construits par analogie conformément aux **chapitres 51 / 52**

– VISS Fire TV
– VISS Fire TVS (vertical)

Attachment to structure

The attachment to structure for the VISS Fire DV system are for the most part identical to the details of the VISS Fire TV and VISS Fire TVS systems.

For this reason, the attachment to structure details can be designed analagous to **chapters 51 / 52**

– VISS Fire TV
– VISS Fire TVS (vertical)



VISS Fire DVS
Brandschutzverglasung
Klasse E30 / EI30

Hinweis:

Bei der Auswahl von Schnittpunkten, Konstruktions-Details und Bauanschlüssen sind die landesspezifischen Brandschutz-Zulassungen und Vorschriften zwingend zu beachten!



VISS Fire DVS
Vitrage coupe feu
Classe E30 / EI30

Note:

Les certificats de protection incendie et les prescriptions spécifiques au pays doivent être impérativement respectés lors du choix des coupe de détails, des détails de construction et des raccordements au mur!



VISS Fire DVS
Fire protection glazing
Class E30 / EI30

Note:

When selecting section details, construction details and attachment to structure, the national fire-protection approvals and regulations must be observed (mandatory)!

Sparren-Detail **Détail du chevron** **Detail of rafter**

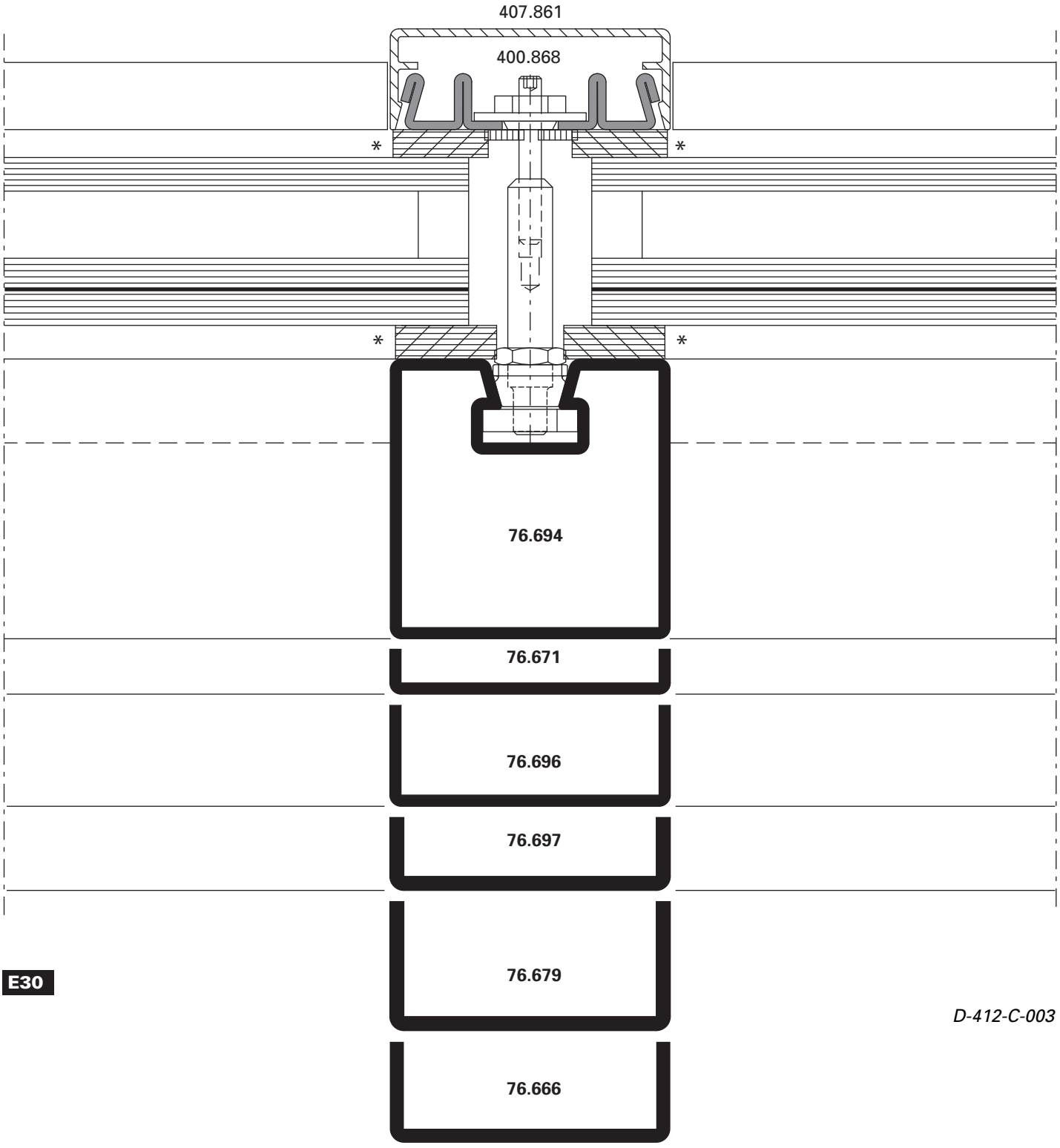

E30

D-412-C-003

* wahlweise Silikon-Abdichtung (DIN 4102-B1)

* Au choix étanchéité silicone (DIN 4102-B1)

* Optional silicone seal (DIN 4102-B1)

VISS FIRE
BRANDSCHUTZ-

VISS FIRE
FIRE RESISTANT



SCHÜCO
Stahlsysteme
JANSEN

- U_f Werte bis 1,49 W/m²K
- Ansichtsbreite 50 mm
- Füllelementstärken 21 bis 70 mm
- Standardprofile ab Lager
- Alle gängigen Dachtypen wie Pyramiden, Schrägdach, Pultdachverglasungen
- Schrägverglasungen mit Neigungswinkel von 10° bis 75° (Innenbereich von 0° bis 75°)

- Valeurs U_f jusqu'à 1,49 W/m²K
- Largeur de face 50 mm
- Éléments de remplissage de 21 à 70 mm d'épaisseur
- Profilés standard disponibles en magasin
- Tous les types usuels de toit tels que pyramide, vitrages de toit en appentis
- Vitrages inclinés avec angle d'inclinaison de 10° à 75° (intérieur de 0° à 75°)

- U_f values to 1,49 W/m²K
- 50 mm face width
- Infill panel thicknesses of 21 to 70 mm
- Standard profiles from stock
- All standard roof types such as pyramids, pitched roofs, mono-pitch roof glazing
- Sloped glazing with an angle of inclination of 10° to 75° (0° to 75° for inside area)

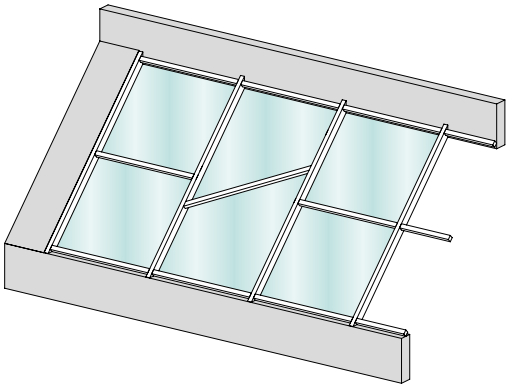

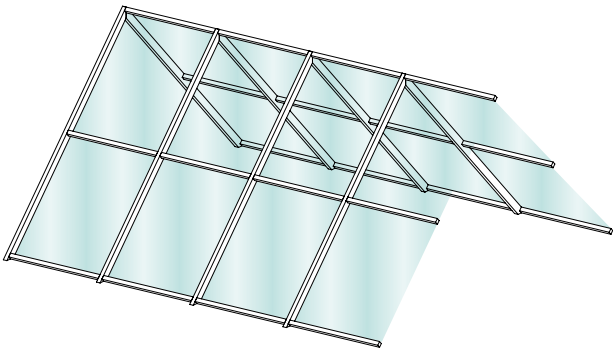

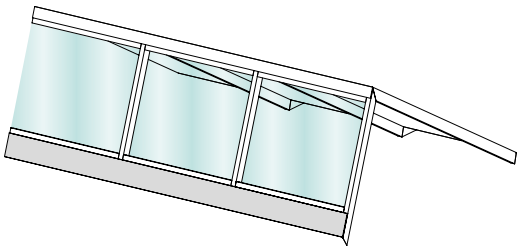

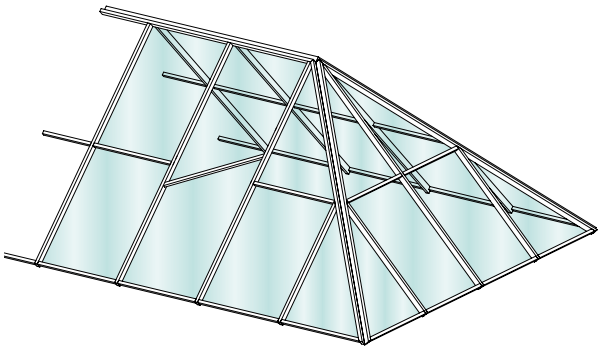

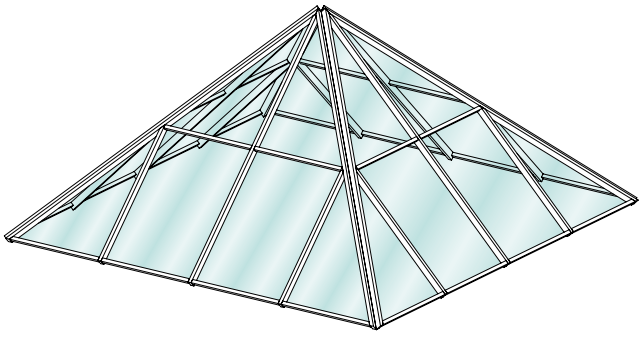

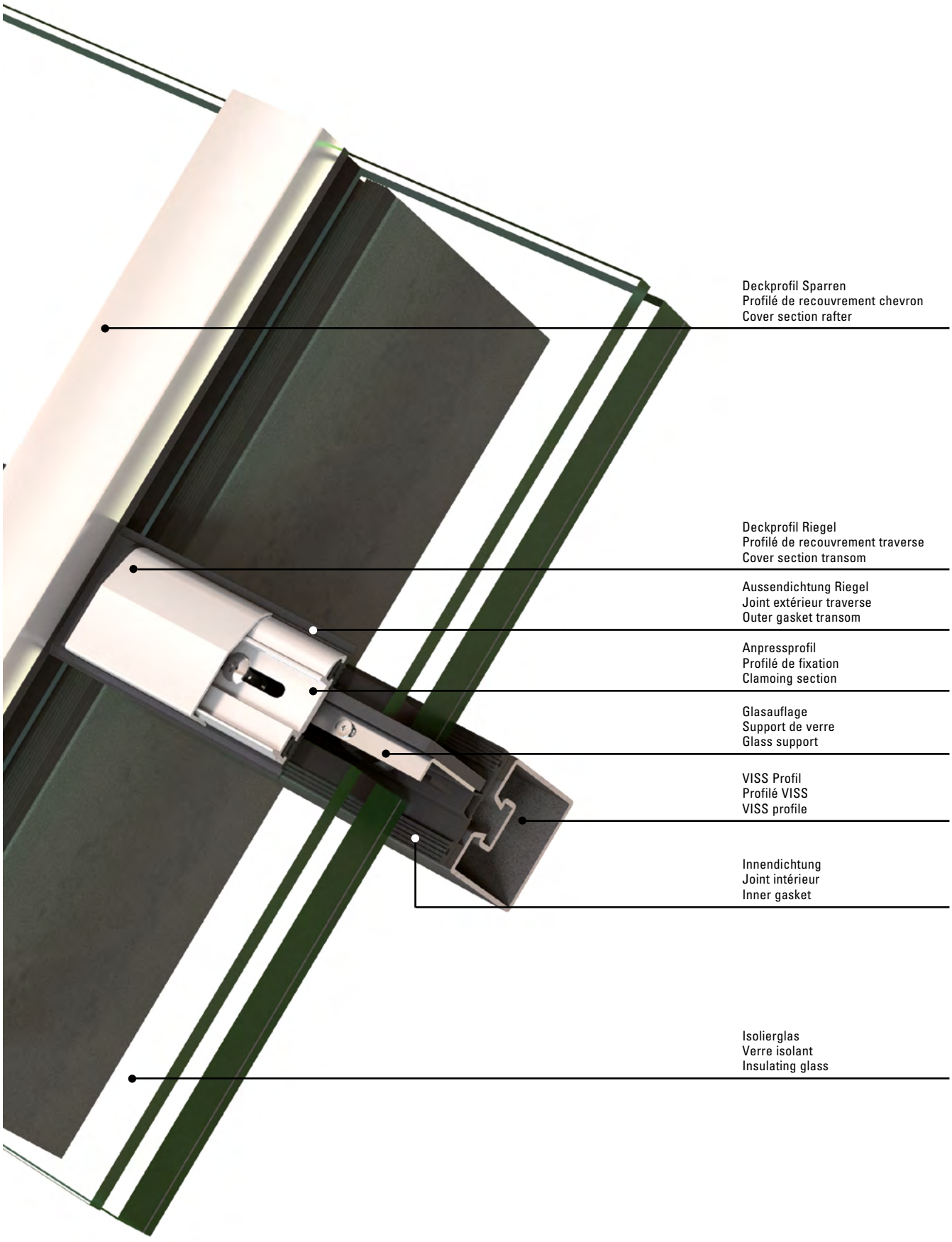
Deckprofil Sparren
Profilé de recouvrement chevron
Cover section rafter
Deckprofil Riegel
Profilé de recouvrement traverse
Cover section transom
Aussendichtung Riegel
Joint extérieur traverse
Outer gasket transom
Anpressprofil
Profilé de fixation
Clamoing section
Glasauflage
Support de verre
Glass support
VISS Profil
Profilé VISS
VISS profile
Innendichtung
Joint intérieur
Inner gasket
Isolierglas
Verre isolant
Insulating glass

Prüfungen (Prüfnorm) Essais (Norme d'essai) Tests (Test standard)		Klassifizierungsnorm Norme de classification Classification standard	Werte Valeurs Values
	Schlagregendichtheit (EN 12155) Etanchéité à la pluie battante (EN 12155) Watertightness (EN 12155)	**EN 12154**	RE 1200 Wassermenge 3 l/m²- min* Quantité d'eau 3 l/m²- min* Water quantity 3 l/m² - min*
	Widerstand bei Windlast (EN 12179) Résistance à la pression du vent (EN 12179) Resistance to wind load (EN 12179)	**EN 13116**	Bemessungslast 2 kN/m² Charge de calcul 2 kN/m² Designed load 2 kN/m²
	Luftdurchlässigkeit (EN 12153) Perméabilité à l'air (EN 12153) Air permeability (EN 12153)	**EN 12152**	AE 750
	Wärmedurchgangskoeffizient (EN 13947) Transmission thermique (EN 13947) Thermal production (EN 13947)	**EN ISO 10077-2**	ab U_f > 1,49 W/m²K dès U_f > 1,49 W/m²K from U_f > 1,49 W/m²K
	Sicherheitsprüfung Contrôle de sécurité Security test	**EN 13116**	3000 Pa
	Sicherheitsprüfung Aufpralllast Essai de choc de corps mou sur élément de verrière Soft body impact test on roof glazing element	**CSTB 3228**	Anforderung erfüllt Exigence remplie Requirement satisfied

* Werte geprüft in Anlehnung der Produktnorm für Vorhangfassaden EN 13830. Wassermenge 3 l/m² anstelle 2 l/m².

* Valeurs contrôlées en référence à la norme de produit sur les façades EN 13830.Quantité d'eau 3 l/m² au lieu de 2 l/m².

* Values tested on the basis of product standard EN 13830. Water quantity 3 l/m² instead of 2 l/m².

EU: **REI60**
Classification report no. EFR-17-001669
Efectis Frankreich

REI45 / E60
Classification report no. EFR-17-001670
Efectis Frankreich

REI30
Classification report no. EFR-17-001672

FR: **REI60**
Proces-Verbal de Classement
no EFR-17-001656
Efectis Frankreich

REI45 / E60
Proces-Verbal de Classement
no EFR-17-001661
Efectis Frankreich

REI30
Proces-Verbal de Classement
no EFR-17-001666
Efectis Frankreich

EU: **REW 30**
Classification report no. EFR-17-001673

FR: **REW30**
Proces Verbal de Classement
no EFR-17-001667

EU: **REI60**
Classification report no. EFR-17-001669
Efectis Frankreich

REI45 / E60
Classification report no. EFR-17-001670
Efectis Frankreich

REI30
Classification report no. EFR-17-001672

FR: **REI60**
Proces-Verbal de Classement
no EFR-17-001656
Efectis Frankreich

REI45 / E60
Proces-Verbal de Classement
no EFR-17-001661
Efectis Frankreich

REI30
Proces-Verbal de Classement
no EFR-17-001666
Efectis Frankreich

EU: **REW 30**
Classification report no. EFR-17-001673

FR: **REW30**
Proces Verbal de Classement
no EFR-17-001667

EU: **REI60**
Classification report no. EFR-17-001669
Efectis Frankreich

REI45 / E60
Classification report no. EFR-17-001670
Efectis Frankreich

REI30
Classification report no. EFR-17-001672

FR: **REI60**
Proces-Verbal de Classement
no EFR-17-001656
Efectis Frankreich

REI45 / E60
Proces-Verbal de Classement
no EFR-17-001661
Efectis Frankreich

REI30
Proces-Verbal de Classement
no EFR-17-001666
Efectis Frankreich

EU: **REW 30**
Classification report no. EFR-17-001673

FR: **REW30**
Proces Verbal de Classement
no EFR-17-001667

Die landesspezifischen Brandschutz-Zulassungen bzw. deren Bestimmungen und Vorschriften sind zu beachten.

Les certificats de protection incendie spécifiques au pays, leurs dispositions et leurs prescriptions doivent être respectés.

Fire-protection approvals or applicable national regulations and determinations must be observed.

Erlaubte Spannweiten gemäss Klassifizierungsbericht*

Portée autorisée selon le rapport de classification*

Allowed spam length according to classification report*

Brandschutzklassen Classes de protection incendie Fire protection classes	**30**		**45**
	RE/RW	REI	RE/REW/REI
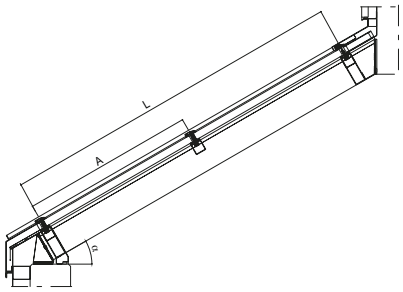	L = 4300 mm α = 0-80° A** = 2800 mm (P) A** = 3050 mm (S) A** = 2103 mm (A)	L = 4300 mm α = 0-80° A** = 2300 mm (P) A** = 2103 mm (A)	L = 4000 mm α = 0-80° A** = 2100 mm (A)
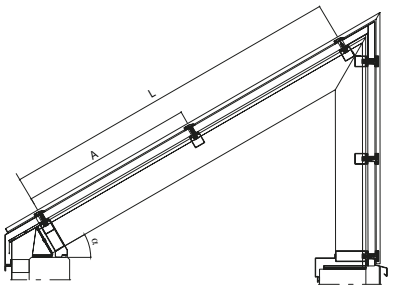	L = 4200 mm α = 10-40° A** = 2800 mm (P) A** = 3050 mm (S) A** = 2103 mm (A)	L = 4200 mm α = 10-40° A** = 2300 mm (P) A** = 2103 mm (A)	L = 4200 mm α = 10-30° A** = 2100 mm (A)
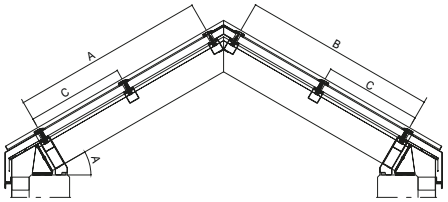	A+B = max. 4200 mm α = 10-40° A** = 2800 mm (P) A** = 3050 mm (S) A** = 2103 mm (A)	A+B = max. 4200 mm α = 10-40° A** = 2300 mm (P) A** = 2103 mm (A)	A+B = max. 4200 mm α = 10-30° A** = 2100 mm (A)
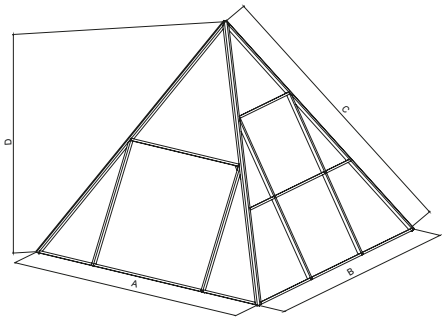			A = 4662 mm B = 3769 mm C = 2993 mm D = 1955 mm

* Diese können in den nationalen Zulassungen abweichen.
** Glashersteller:
(P) = Pilkington
(A) = AGC
(S) = Schott

* Ceux-ci peuvent varier dans les Avis Technique nationals.
** Fabricant de verre:
(P) = Pilkington
(A) = AGC
(S) = Schott

* These may vary in the national approvals.
** Glass manufacturer:
(P) = Pilkington
(A) = AGC
(S) = Schott

Erlaubte Spannweiten gemäss Klassifizierungsbericht*

Portée autorisée selon le rapport de classification*

Allowed spam length according to classification report*

Brandschutzklassen Classes de protection incendie Fire protection classes	**60**	
	REW	REI/RE
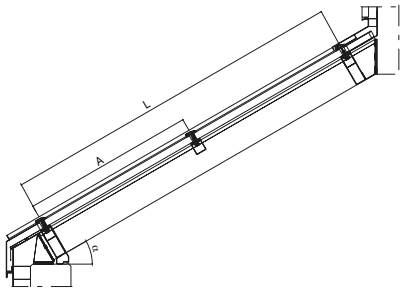	L = 4000 mm α = 0-80° A** = 2100 mm (A)	L = 4300 mm α = 0-80° A** = 2000 mm (P) A** = 2103 mm (A)
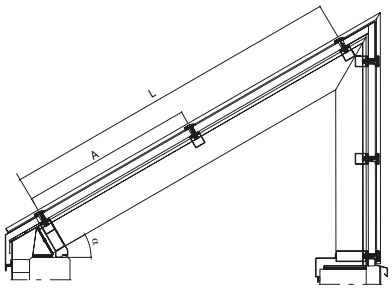	L = 4200 mm α = 10-30° A** = 2100 mm (A)	L = 4200 mm α = 10-30° A** = 2000 mm (P) A** = 2103 mm (A)
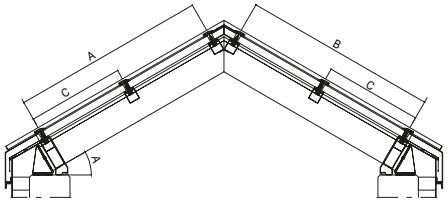	A+B = max. 4200 mm α = 10-30° A** = 2100 mm (A)	A+B = max. 4200 mm α = 10-30° A** = 2000 mm (P) A** = 2103 mm (A)
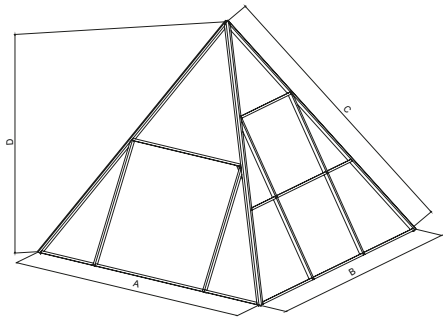		

* Diese können in den nationalen Zulassungen abweichen.
** Glashersteller Bezeichnung:
(P) = Pilkington
(A) = AGC
(S) = Schott

* Ceux-ci peuvent varier dans les Avis Technique nationals.
** Fabricant de verre:
(P) = Pilkington
(A) = AGC
(S) = Schott

* These may vary in the national approvals.
** Glass manufacturer:
(P) = Pilkington
(A) = AGC
(S) = Schott

Geprüfte Gläser/Paneele **Vitrages/panneaux contrôlés** **Tested glass/panels**

	Brandschutzklassen Classes de protection incendie Fire protection classes								
	30 min			**45 min**			**60 min**		
	RE	**REW***	**REI**	**RE***	**REW***	**REI**	**RE**	**REW***	**REI**
AGC	Pyrobel 19H DGU 1100 x 2103 mm (BxH)		Pyrobel 23H DGU 1100 x 2103 mm (BxH)	Pyrobel 28H DGU 1100 x 2100 mm (BxH)					Pyrobel 33H DGU 1100 x 2103 mm (BxH)
Pilkington	Pyroclear Plus 30-402 DGU 1200 x 2800 mm (BxH) Pyroclear Plus 30-403 DGU 1200 x 2800 mm (BxH)		Pyrostop 30-402 DGU 1200 x 2300 mm (BxH)	Pyrostop 60-401 DGU 1050 x 2000 mm (BxH)					
Schott	Pyran S DGU 1250 x 3050 mm (BxH)								
Aestuver	Dimension und Aufbau Paneel siehe nationale Zulassung und Klassifizierungsberichte Dimension et composition de panneau voir autorisation nationale et rapports de classification For dimension and design of panel, see national approval and classification reports								

* Keine Klassifizierung nach 13501-2 möglich. Klassifizierung nur nach länderspezifischen Brandschutz-Vorschriften möglich.

* Pas de classification possible selon 13501-2. Classification uniquement possible selon les autorisations de protection incendie spécifiques au pays.

* Classification in accordance with 13501-2 not possible. Classification only possible in accordance with country-specific regulations.

Die landesspezifischen Brandschutz-Zulassungen bzw. deren Bestimmungen und Vorschriften sind zu beachten.

Les certificats de protection incendie spécifiques au pays, leurs dispositions et leurs prescriptions doivent être respectés.

Fire-protection approvals or applicable national regulations and determinations must be observed.

VISS Fire Brandschutzverglasungen

Anforderungen Klasse (R)E

Als Brandschutzverglasungen der Feuerwiderstandsklasse E gelten raumabschliessende, lichtdurchlässige Bauteile in senkrechter, geneigter oder waagrechter Anordnung. Sie sind dazu bestimmt, entsprechend ihrer Widerstandsdauer den Durchgang von **Feuer** zu verhindern, der Durchgang von **Rauch** und der Temperaturanstieg auf der feuerabgewandten Seite, welche durch die Hitzestrahlung entsteht, wird nicht verhindert.
(R)E Brandschutzgläser behalten die Tragfähigkeit bis zur angegebenen Zeit bei.

VISS Fire Vitrages pare-flammes

Exigences classe (R)E

Les compartiments translucides disposés à la verticale, à l'horizontale ou inclinés sont considérés comme des vitrages pare-flammes de la classe de résistance au feu E. Ils ont, conformément à leur durée de résistance au **feu** pour objectif d'empêcher le passage des flammes, le passage de la **fumée** et l'accroissement de la température de l'autre côté, dus au rayonnement thermique, ne sont pas empêchés.
Les vitrages pare-flammes R(E) conservent la charge admissible jusqu'au moment donné.

VISS Fire Fire protection glazings

Requirements of class (R)E

Fire-resistant glazing in fire resistance class E refers to integrity-separating, transparent components arranged vertically, slanted or horizontally. It is designed to prevent the spread of **fire** in accordance with its fire resistance times; the spread of **smoke** and a rise in temperature on the side of the glass facing away from the fire owing to heat radiation is not prevented.
R(E) fire-resistant glass maintains its load-bearing capacity for the specified time.

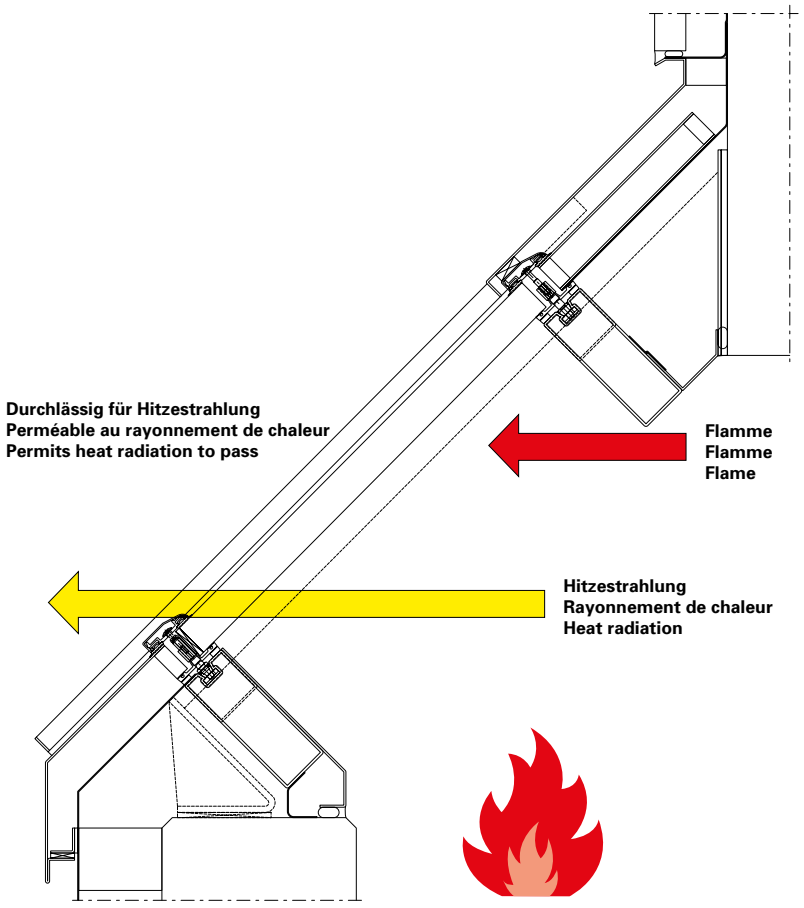

VISS Fire Brandschutzverglasungen

Anforderungen Klasse (R)EW

Als Brandschutzverglasungen der Feuerwiderstandsklasse EW gelten raumabschliessende, lichtdurchlässige Bauteile in senkrechter, geneigter oder waagrechter Anordnung. Sie sind dazu bestimmt, entsprechend ihrer Widerstandsdauer den Durchgang von **Feuer** zu verhindern, der Durchgang von **Rauch** wird nicht verhindert, der Temperaturanstieg auf der feuerabgewandten Seite, welche durch die Hitzestrahlung entsteht, wird begrenzt. (R)EW-Brandschutzgläser behalten die Tragfähigkeit bis zur angegebenen Zeit bei.

VISS Fire Vitrages coupe feu

Exigences classe (R)EW

Les compartiments translucides disposés à la verticale, à l'horizontale ou inclinés sont considérés comme des vitrages pare-flammes de la classe de résistance au feu EW. Ils ont, conformément à leur durée de résistance au **feu** pour objectif d'empêcher le passage des flammes, celui de la **fumée** n'est pas empêché, l'accroissement de la température de l'autre côté, dû au rayonnement thermique, est limité. Les vitrages pare-flamme R(EW) conservent la charge admissible jusqu'au moment donné.

VISS Fire Fire protection glazings

Requirements of class (R)EW

Fire-resistant glazing in fire resistance class EW refers to integrity-separating, transparent components arranged vertically, slanted or horizontally. It is designed to prevent the spread of fire in accordance with its **fire** resistance times; the spread of **smoke** is not prevented; a rise in temperature on the side of the glass facing away from the fire owing to heat radiation is limited. R(EW) fire-resistant glass maintains its load-bearing capacity for the specified time.

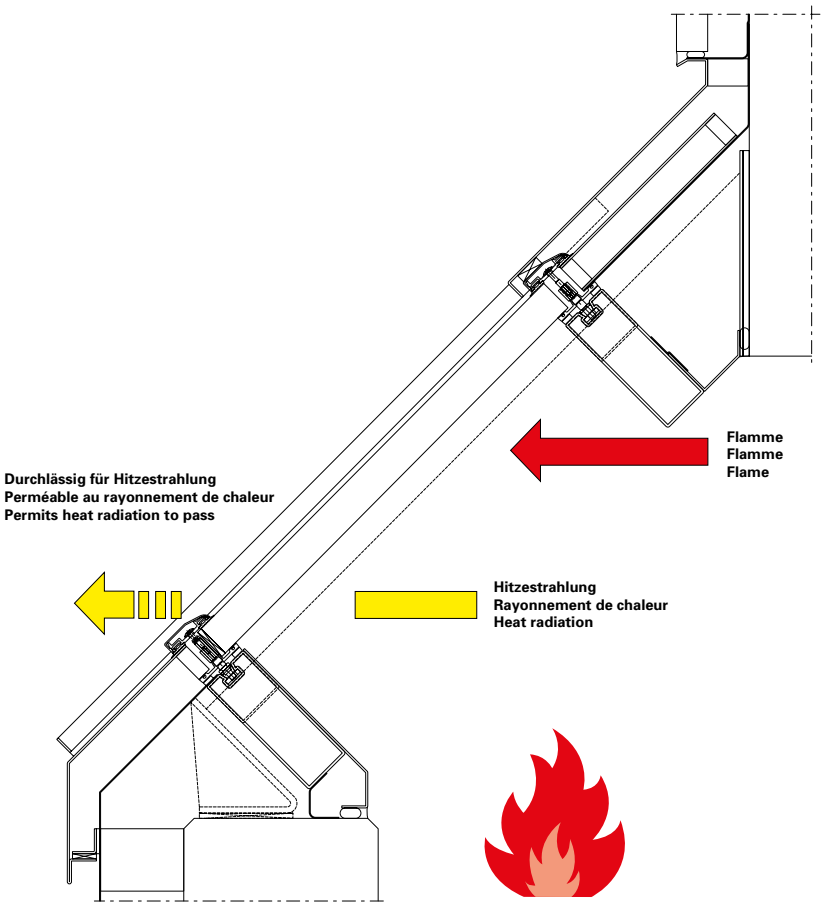

VISS Fire Brandschutzverglasungen

Anforderungen Klasse (R)EI

Als Brandschutzverglasungen der Feuerwiderstandsklasse EI gelten raumabschliessende, lichtdurchlässige Bauteile in senkrechter, geneigter oder waagrechter Anordnung. Sie sind dazu bestimmt, entsprechend ihrer Widerstandsdauer den Durchgang von **Feuer** zu verhindern, der Durchgang von **Rauch** wird nicht verhindert, der Temperaturanstieg auf der feuerabgewandten Seite, welche durch die Hitzestrahlung entsteht, wird verhindert. (R)EI-Brandschutzgläser behalten die Tragfähigkeit bis zur angegebenen Zeit bei.

VISS Fire Vitrages coupe feu

Exigences classe (R)EI

Les compartiments translucides disposés à la verticale, à l'horizontale ou inclinés sont considérés comme des vitrages coupe-feu de la classe de résistance au feu EI. Ils ont, conformément à leur durée de résistance au **feu** pour objectif d'empêcher le passage des flammes, le passage de la **fumée** n'est pas empêché, l'accroissement de la température de l'autre côté, dû au rayonnement thermique, est empêché. Les vitrages pare-flamme R(EI) conservent la charge admissible jusqu'au moment donné.

VISS Fire Fire protection glazings

Fire-resistant glazing in fire resistance class EI refers to integrity-separating, transparent components arranged vertically, slanted or horizontally. It is designed to prevent the spread of **fire** in accordance with its fire resistance times; the spread of **smoke** is not prevented; a rise in temperature on the side of the glass facing away from the fire owing to heat radiation is prevented.
(R)EI fire-resistant glass maintains its load-bearing capacity for the specified time.

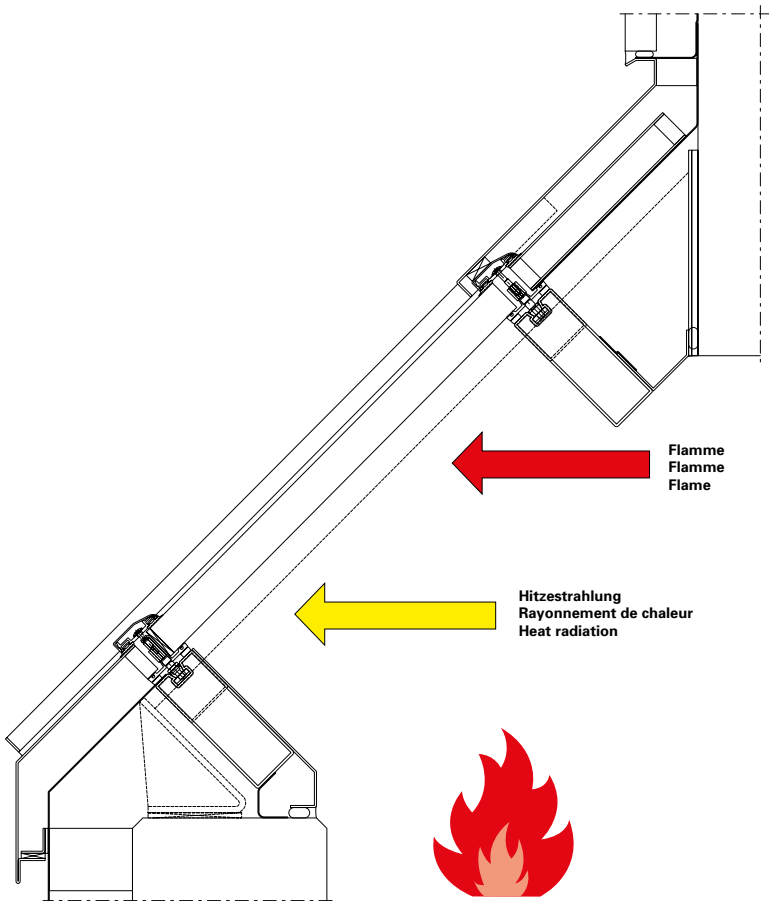

Pos.	Artikel
1	Innendichtung Sparren
2	Innendichtung Riegel
3	Brandschutzanker
4	Glas
5	Glasklotz
6	Glasauflager
7	Aussendichtung Sparren
8	Aussendichtung Riegel
9	Anpressprofil Sparren
10	Anpressprofil Riegel
11	Deckprofil Sparren
12	Deckprofil Riegel
13	Dichtmanschette
14	Befestigungsschraube Sparren
15	Befestigungsschraube Riegel
16	Brandschutzlaminat
17	Brandschutzplatten
18	Einlage Stahl (100x10*)

Pos.	Article
1	Joint intérieur chevron
2	Joint intérieur traverse
3	Boulon d’ancrage anti-incendie
4	Verre
5	Cale de verre
6	Support de vitrage
7	Joint extérieur chevron
8	Joint extérieur traverse
9	Profilé de fixation chevron
10	Profilé de fixation traverse
11	Profilé de recouvrement chevron
12	Profilé de recouvrement traverse
13	Manchette d’étanchéité
14	Vis de fixation chevron
15	Vis de fixation traverse
16	Bande de protection incendie
17	Plaque de protection incendie
18	Cale acier (100x10*)

Pos.	Item
1	Inner gasket rafter
2	Inner gasket transom
3	Fire-proof anchor
4	Glass
5	Glazing bridge
6	Glass support
7	Outer gasket rafter
8	Outer gasket transom
9	Clamping section rafter
10	Clamping section transom
11	Cover section rafter
12	Cover section transom
13	Sealing collar
14	Fixing screw rafter
15	Fixing screw transom
16	Fire protection laminate
17	Fire protection plate
18	Insert steel (100x10*)

* Durch Metallbauer zu fertigen

* Fabriquer par le métallier

* To be made by fabricator

Feuerwiderstand
RE30 / REW30 / REI30

Résistance au feu
RE30 / REW30 / REI30

Fire resistance
RE30 / REW30 / REI30

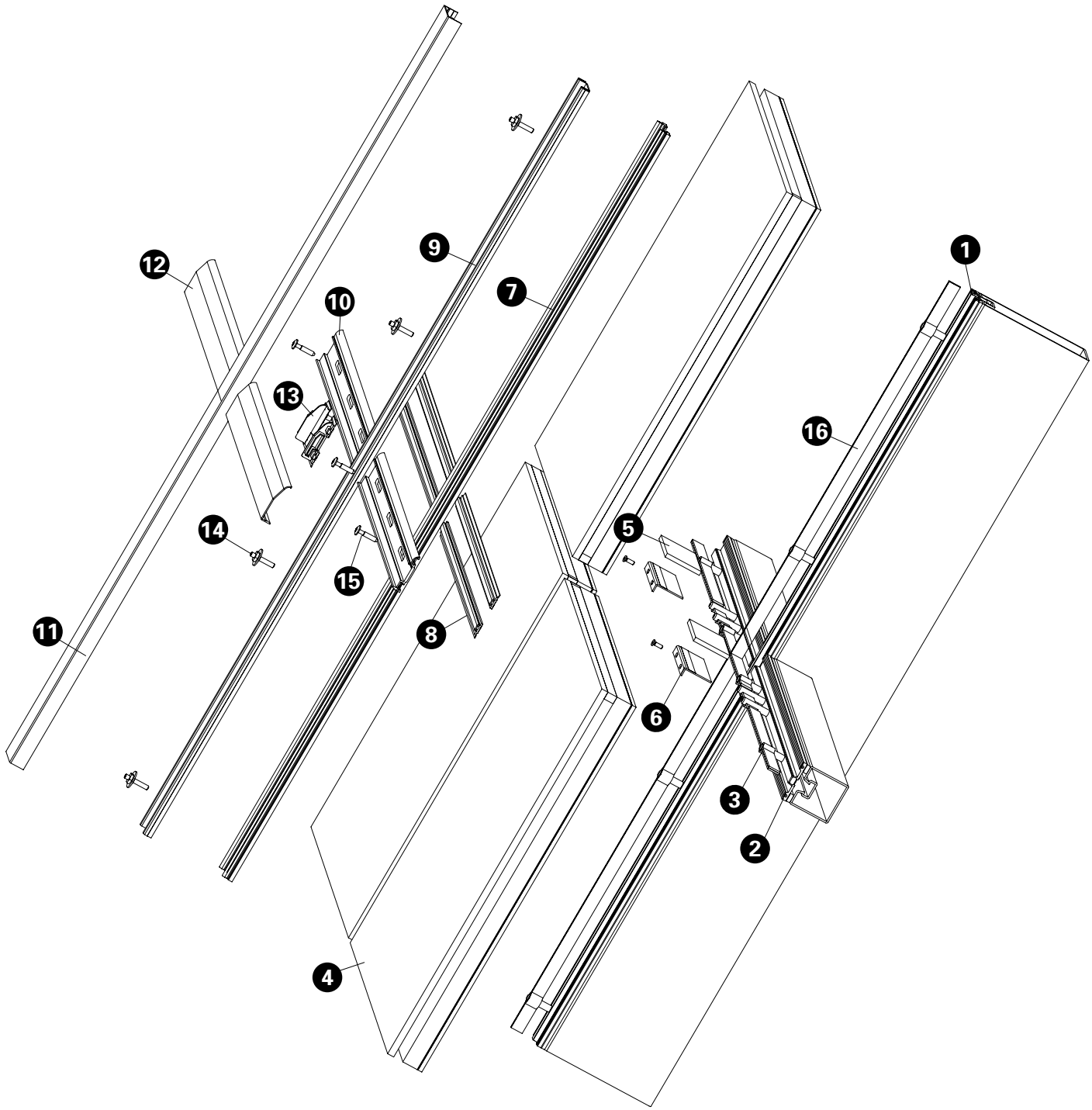

Feuerwiderstand
RE45-60 / REW45-60 / REI45-60

Résistance au feu
RE45-60 / REW45-60 / REI45-60

Fire resistance
RE45-60 / REW45-60 / REI45-60

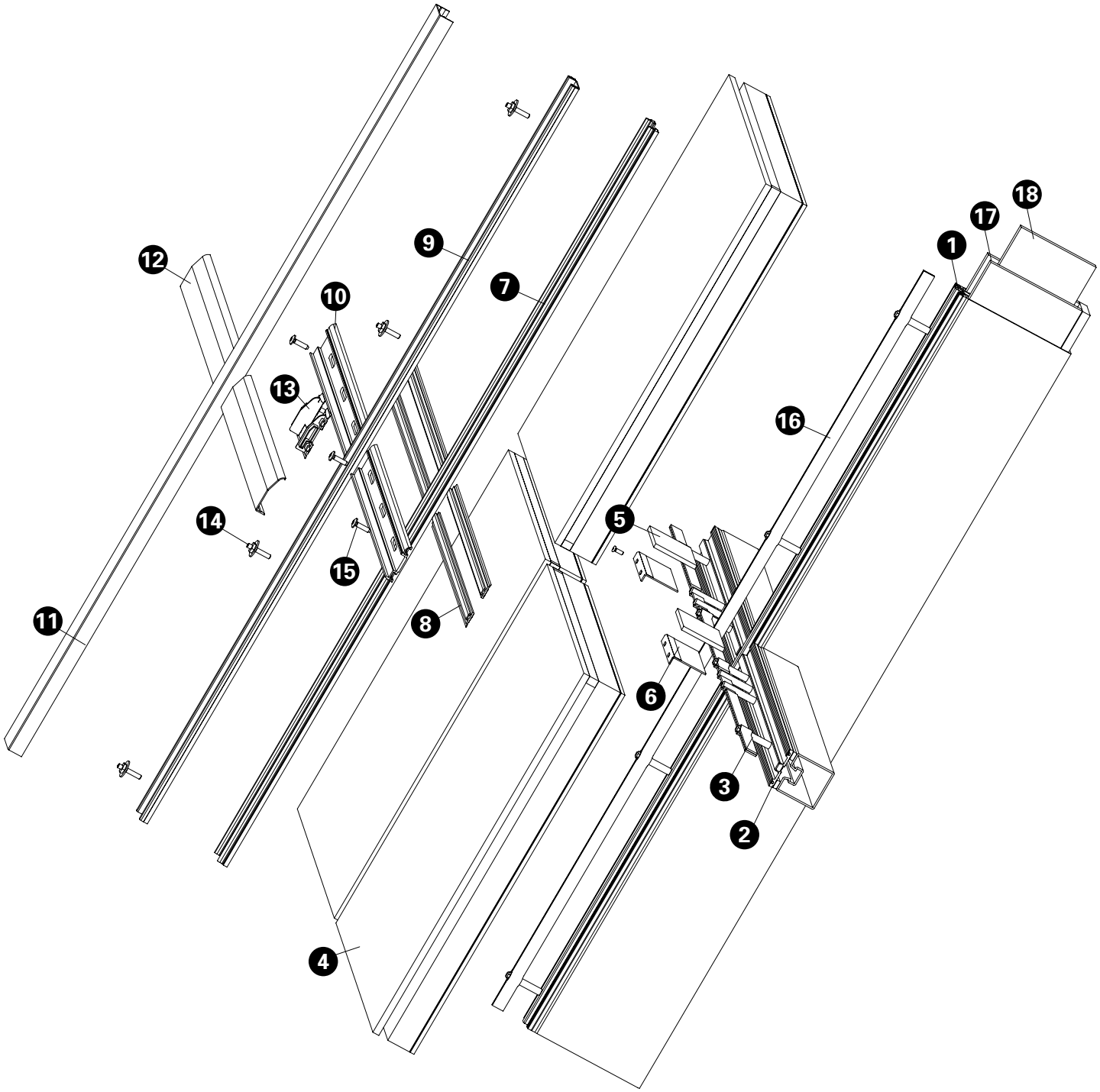

Sparren **Chevron** **Rafter**

RE30 / REW30 / REI30

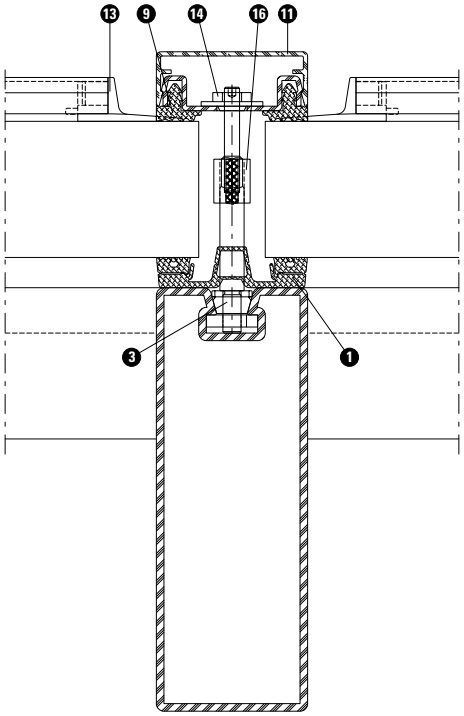

RE45-60 / REW45-60 / REI45-60

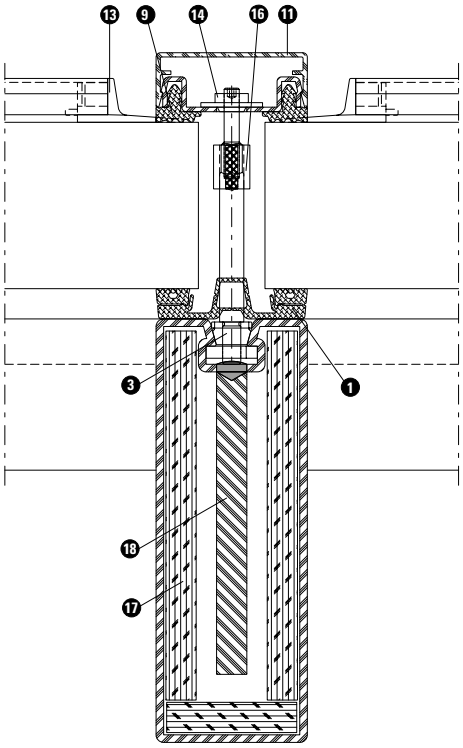

Riegel **Traverse** **Transom**

RE30-60 / REW30-60 / REI30-60

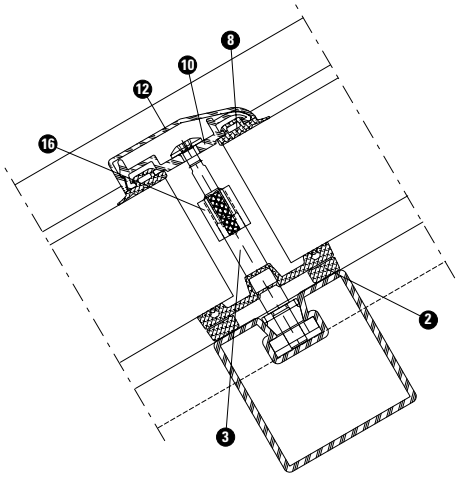

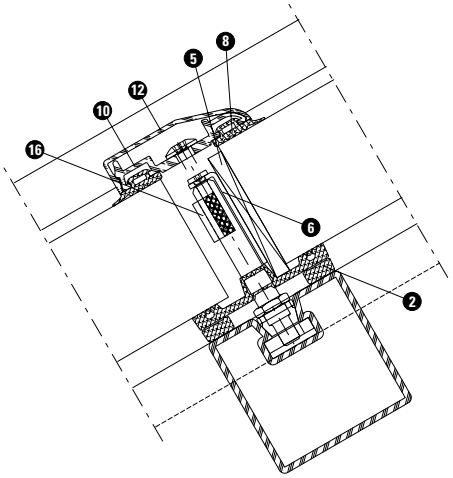

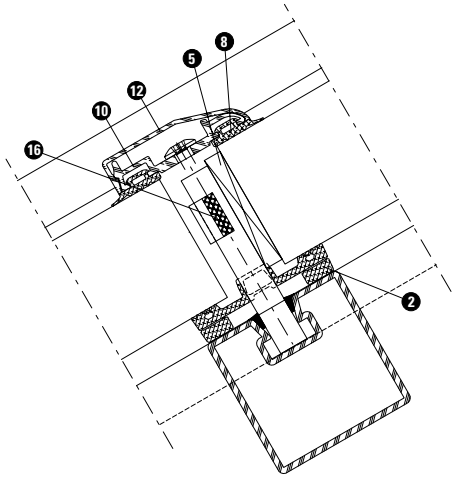

Riegelprofile

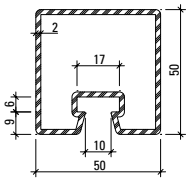

76.694
76.694 Z

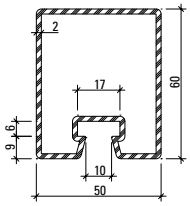

76.671
76.671 Z

Profilés de traverse

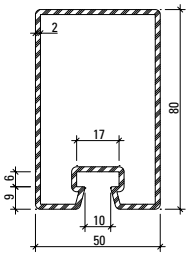

76.696
76.696 Z

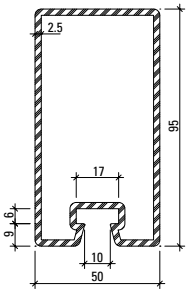

76.697
76.697 Z

Transom profiles

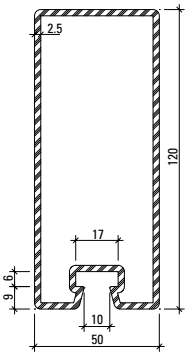

76.679
76.679 Z

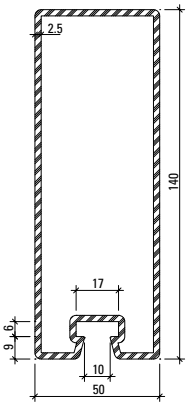

76.666
76.666 Z

Sparrenprofil

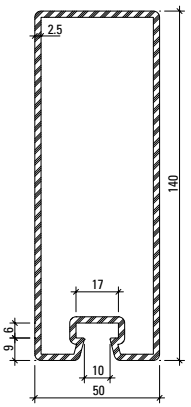

76.666
76.666 Z

Profilé de chevron

Rafter profile

Profil-Nr.	G kg/m	F cm²	Ix cm⁴	Wx cm³	Iy cm⁴	Wy cm³	U m²/m	L mm
76.666	7,910	10,1	241,3	32,3	43,7	17,5	0,412	6500
76.671	3,860	4,9	23,3	7,2	17,3	6,9	0,260	6500
76.679	7,120	9,1	162,2	25,2	37,9	15,2	0,373	6500
76.694	3,500	4,5	14,7	5,6	15,0	6,0	0,240	6500
76.696	4,450	5,7	47,6	11,1	21,9	8,8	0,300	6500
76.697	6,100	7,9	90,2	17,6	31,0	12,4	0,330	6500

Oberfläche/Werkstoff

Artikel-Nr.

ohne Zusatz = blank

mit Z = bandverzinkter Stahl

Surface/Matériau

No. d'article

sans supplément = brut

avec Z = bande d'acier zinguée

Surface/Material

Part no.

without addition = bright

with Z = strip galvanised steel

Anpress- und Deckprofil Riegel

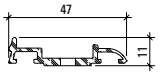

407.827

Profilé de fixation et de recouvrement Traverse

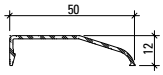

407.886

Clamping and cover section Transom

Anpress- und Deckprofile Sparren

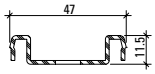

400.800 (1.4301/AISI 304)
400.800 Z

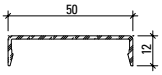

407.860

Profilé de fixation et de recouvrement Chevron

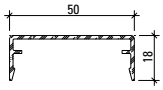

407.861

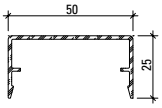

407.862

Clamping and cover sections Rafter

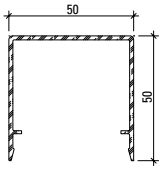

407.863

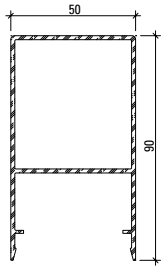

407.864

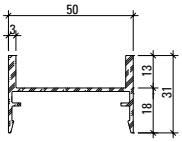

407.900

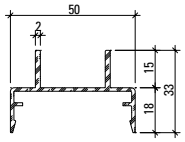

407.911

Werkstoff
Aluminium EN AW 6060 T66 roh, leicht eingeölt

Matériau
Aluminium EN AW 6060 T66 brut, légèrement huilé

Material
Aluminium EN AW 6060 T66 mill finish, slightly oiled

Profil-Nr.	G kg/m	U m²/m	P m²/m	L mm
400.800	0,940			6000
407.827	0,356			6000
407.860	0,266	0,147	0,072	6000
407.861	0,341	0,185	0,084	6000
407.862	0,394	0,213	0,098	6000

Profil-Nr.	G kg/m	U m²/m	P m²/m	L mm
407.863	0,660	0,313	0,148	6000
407.864	1,344	0,360	0,228	6000
407.886	0,230	0,131	0,062	6000
407.900	0,556	0,240	0,138	6000
407.911	0,510	0,245	0,146	6000

Edelstahl Deckprofile
Sparren

Werkstoff 1.4301 (AISI 304)
geschliffen, Korn 220/240,
mit Schutzfolie

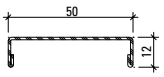

400.860

Profilés de recouvrement acier Inox
Chevron

Qualité 1.4301 (AISI 304)
meulé, degré 220/240,
avec feuille de protection

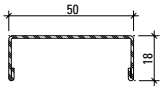

400.861

Stainless steel cover sections
Rafter

Material 1.4301 (AISI 304)
polished, grain 220/240,
with protective film

400.860

Werkstoff 1.4401 (AISI 316)
geschliffen, Korn 220/240,
mit Schutzfolie

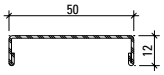

400.862

Qualité 1.4401 (AISI 316)
meulé, degré 220/240,
avec feuille de protection

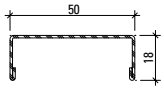

400.863

Material 1.4401 (AISI 316)
polished, grain 220/240,
with protective film

400.862

Profil-Nr.	G kg/m	L mm
400.860	0,644	6000
400.861	0,734	6000

Profil-Nr.	G kg/m	L mm
400.862	0,652	6000
400.863	0,744	6000

Auf den folgenden Seiten sind die verschiedenen Möglichkeiten des Brandschutzes abgebildet. Sie sind wie hier aufgezeigt aufgebaut.

Les différents types de protection incendie sont illustrés dans les pages suivantes. Leur structure est la même que celle indiquée ici.

The following pages illustrate the different fire protection options. They are constructed as shown here.

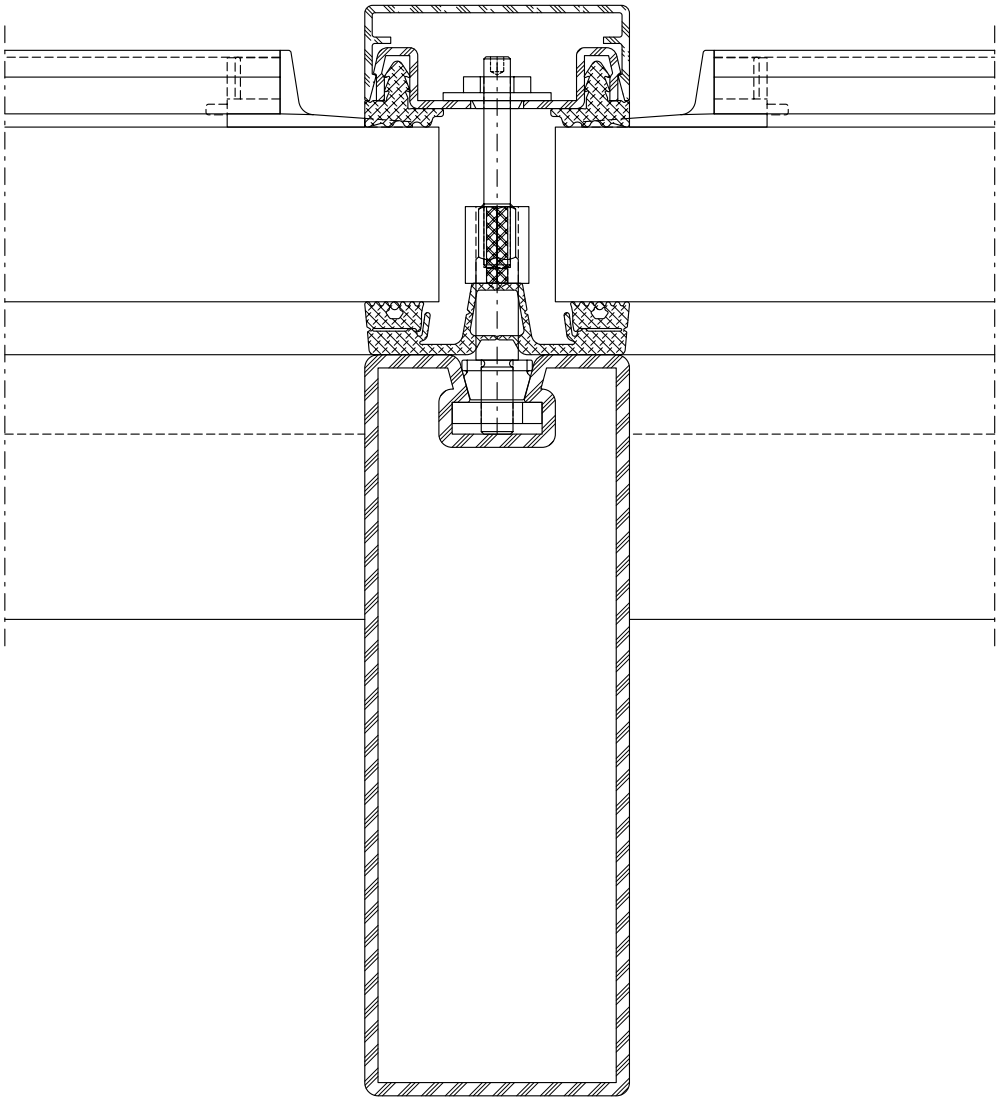

Feuerwiderstandsklassen und CAD-Daten
Die Zeichnungen der jeweiligen Brandschutzklassen sind hier im dxf- und dwg-Format hinterlegt.

RE30	**DXF**	DWG	51-0402-C-001
REW30			
REI30	**DXF**	DWG	51-0401-C-001

Classes de résistance au feu et données DAO
Les dessins des différentes classes de protection incendie sont mémorisés ici aux formats dxf et dwg.

RE30	**DXF**	DWG	51-0402-C-001
REW30			
REI30	**DXF**	DWG	51-0401-C-001

Fire resistance classes and CAD data
The drawings for the relevant fire resistance classes are stored in dxf and dwg format

RE30	**DXF**	DWG	51-0402-C-001
REW30			
REI30	**DXF**	DWG	51-0401-C-001

Sparrendetail
RE30 / REW30 / REI30

Détail du chevron
RE30 / REW30 / REI30

Detail of rafter
RE30 / REW30 / REI30

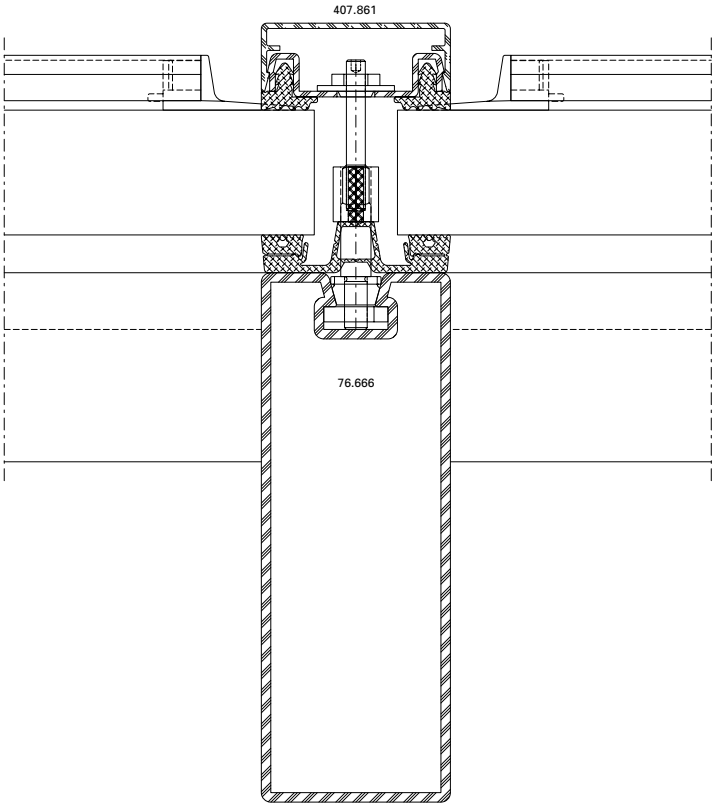

RE30	**DXF**	DWG	51-0402-C-001
REW30			
REI30	**DXF**	DWG	51-0401-C-001

Die landesspezifischen Brandschutz-Zulassungen, deren Bestimmungen und Vorschriften sind zu beachten.

Les certificats de protection incendie spécifiques au pays, leurs dispositions et leurs prescriptions doivent être respectés.

Fire-protection approvals, applicable national regulations and determinations must be observed.

Sparrendetail
RE45-60 / REW45-60 / REI45-60

Détail du chevron
RE45-60 / REW45-60 / REI45-60

Detail of rafter
RE45-60 / REW45-60 / REI45-60

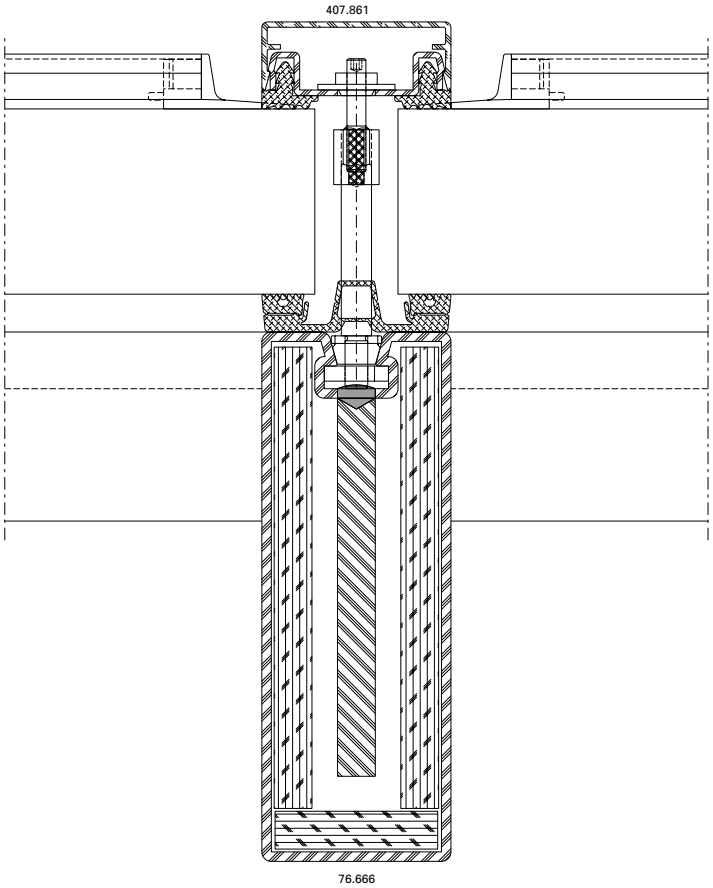

RE45	**DXF**	DWG	51-0404-C-001
REW45			
REI45	**DXF**	DWG	51-0403-C-001

RE60	**DXF**	DWG	51-0404-C-001
REW60			
REI60	**DXF**	DWG	51-0403-C-001

Die landesspezifischen Brandschutz-Zulassungen, deren Bestimmungen und Vorschriften sind zu beachten.

Les certificats de protection incendie spécifiques au pays, leurs dispositions et leurs prescriptions doivent être respectés.

Fire-protection approvals, applicable national regulations and determinations must be observed.

Riegeldetail
RE30-60 / REW30-60 / REI30-60

Détail de la traverse
RE30-60 / REW30-60 / REI30-60

Detail of transom
RE30-60 / REW30-60 / REI30-60

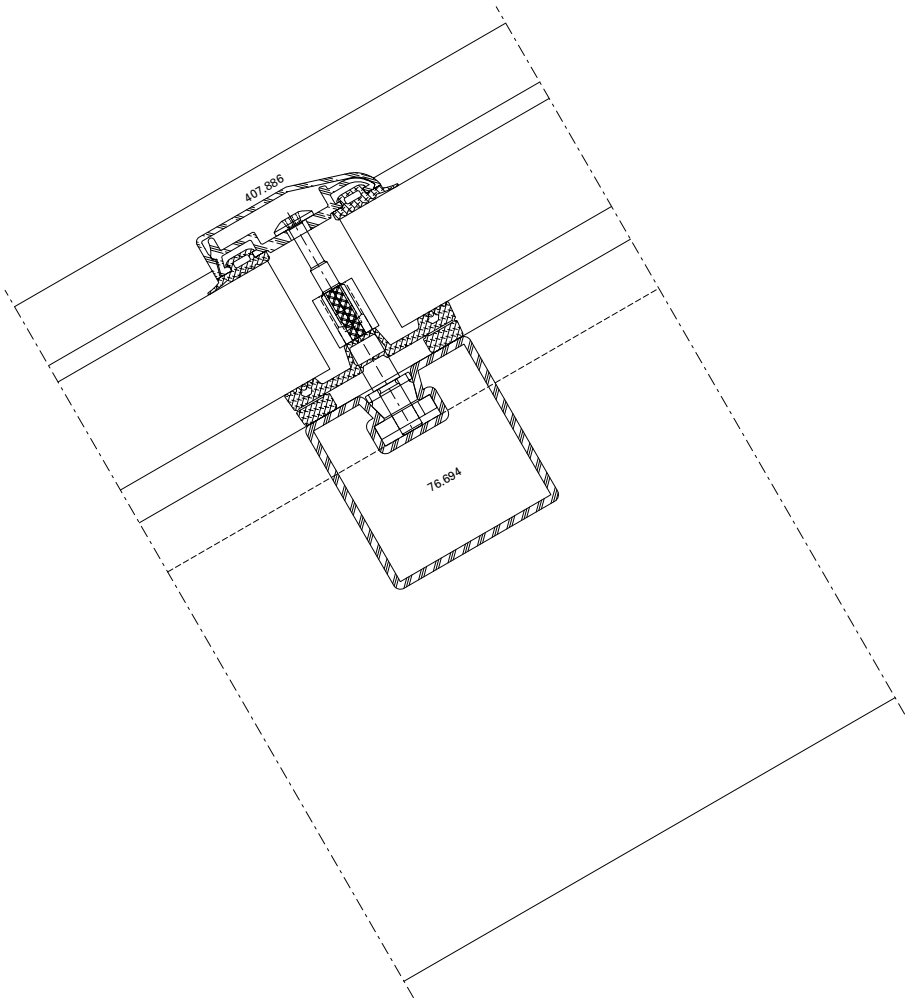

RE30	**DXF**	DWG	51-0402-C-002
REW30			
REI30	**DXF**	DWG	51-0401-C-002

RE45	**DXF**	DWG	51-0404-C-002
REW45			
REI45	**DXF**	DWG	51-0403-C-002

RE60	**DXF**	DWG	51-0404-C-002
REW60			
REI60	**DXF**	DWG	51-0403-C-002

Die landesspezifischen Brandschutz-Zulassungen, deren Bestimmungen und Vorschriften sind zu beachten.

Les certificats de protection incendie spécifiques au pays, leurs dispositions et leurs prescriptions doivent être respectés.

Fire-protection approvals, applicable national regulations and determinations must be observed.

Riegeldetail
RE30-60 / REW30-60 / REI30-60

Détail de la traverse
RE30-60 / REW30-60 / REI30-60

Detail of transom
RE30-60 / REW30-60 / REI30-60

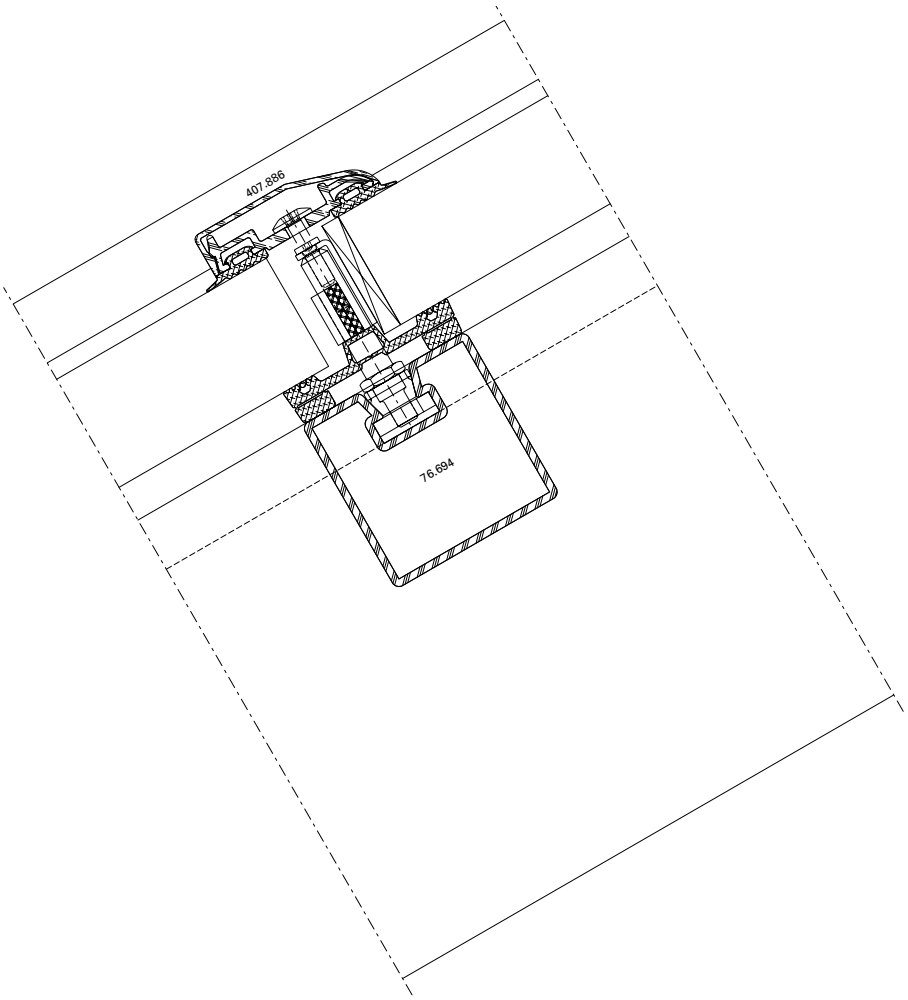

RE30	**DXF**	DWG	51-0402-C-003
REW30			
REI30	**DXF**	DWG	51-0401-C-003

RE45	**DXF**	DWG	51-0404-C-003
REW45			
REI45	**DXF**	DWG	51-0403-C-003

RE60	**DXF**	DWG	51-0404-C-003
REW60			
REI60	**DXF**	DWG	51-0403-C-003

Die landesspezifischen Brandschutz-Zulassungen, deren Bestimmungen und Vorschriften sind zu beachten.

Les certificats de protection incendie spécifiques au pays, leurs dispositions et leurs prescriptions doivent être respectés.

Fire-protection approvals, applicable national regulations and determinations must be observed.

First-Detail mit Mineralwolle
RE30-60 / REW30-60 / REI30-60

Détail du faîte avec laine minérale
RE30-60 / REW30-60 / REI30-60

Ridge detail with mineral wool
RE30-60 / REW30-60 / REI30-60

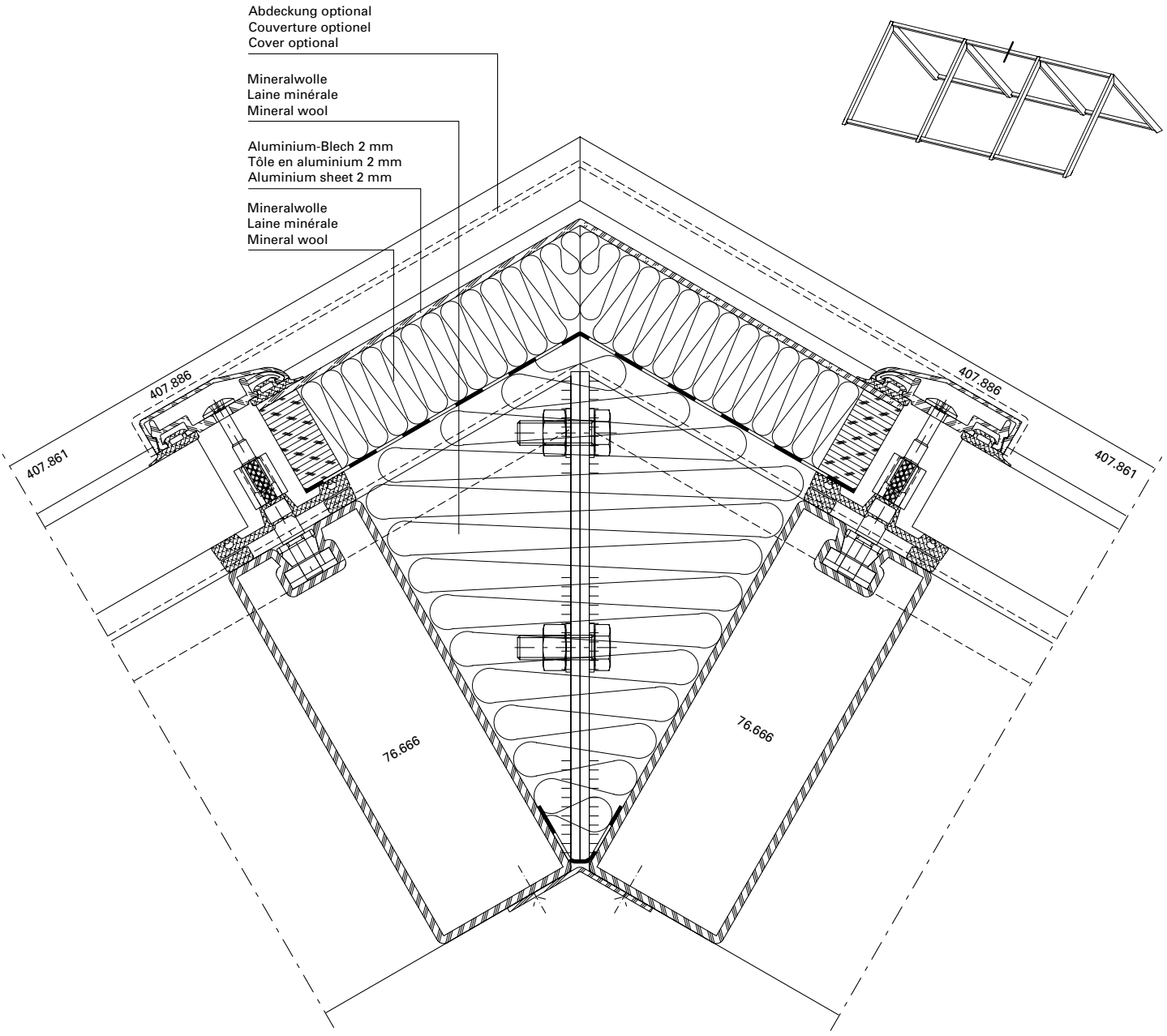

RE30	**DXF**	DWG	51-0402-K-006
REW30			
REI30	**DXF**	DWG	51-0401-K-006

RE45	**DXF**	DWG	51-0404-K-006
REW45			
REI45	**DXF**	DWG	51-0403-K-006

RE60	**DXF**	DWG	51-0404-K-006
REW60			
REI60	**DXF**	DWG	51-0403-K-006

Die landesspezifischen Brandschutz-Zulassungen, deren Bestimmungen und Vorschriften sind zu beachten.

Les certificats de protection incendie spécifiques au pays, leurs dispositions et leurs prescriptions doivent être respectés.

Fire-protection approvals, applicable national regulations and determinations must be observed.

First-Detail mit Aestuver-Platte
RE30-60 / REW30-60 / REI30-60

Détail du faîte avec plaque Aestuver
RE30-60 / REW30-60 / REI30-60

Ridge detail with Aestuver plate
RE30-60 / REW30-60 / REI30-60

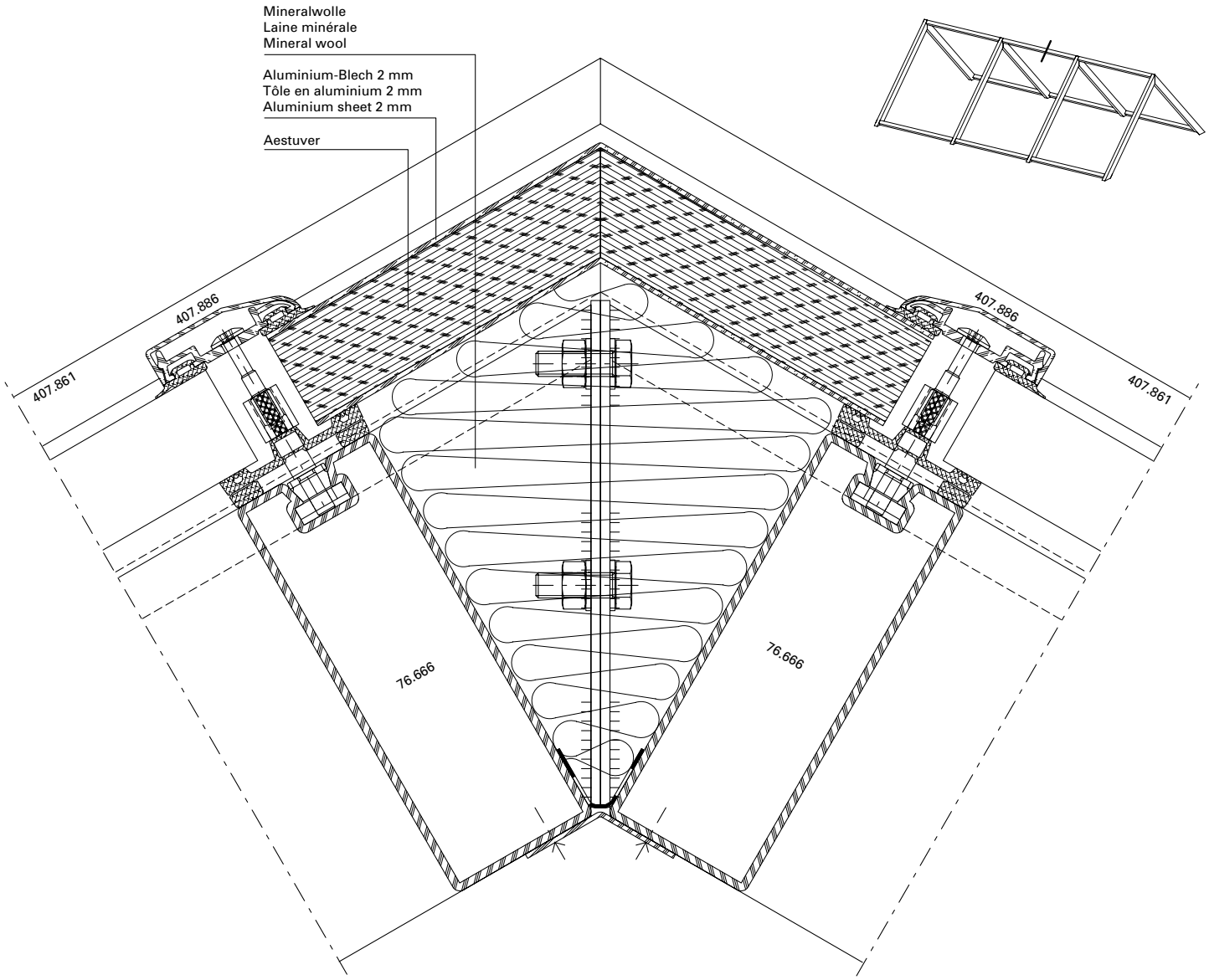

RE30	**DXF**	DWG	51-0402-K-004
REW30			
REI30	**DXF**	DWG	51-0401-K-004

RE45	**DXF**	DWG	51-0404-K-004
REW45			
REI45	**DXF**	DWG	51-0403-K-004

RE60	**DXF**	DWG	51-0404-K-004
REW60			
REI60	**DXF**	DWG	51-0403-K-004

Die landesspezifischen Brandschutz-Zulassungen, deren Bestimmungen und Vorschriften sind zu beachten.

Les certificats de protection incendie spécifiques au pays, leurs dispositions et leurs prescriptions doivent être respectés.

Fire-protection approvals, applicable national regulations and determinations must be observed.

First-Detail mit Aestuver-Platte
RE30-60 / REW30-60 / REI30-60

Détail du faîte avec plaque Aestuver
RE30-60 / REW30-60 / REI30-60

Ridge detail with Aestuver plate
RE30-60 / REW30-60 / REI30-60

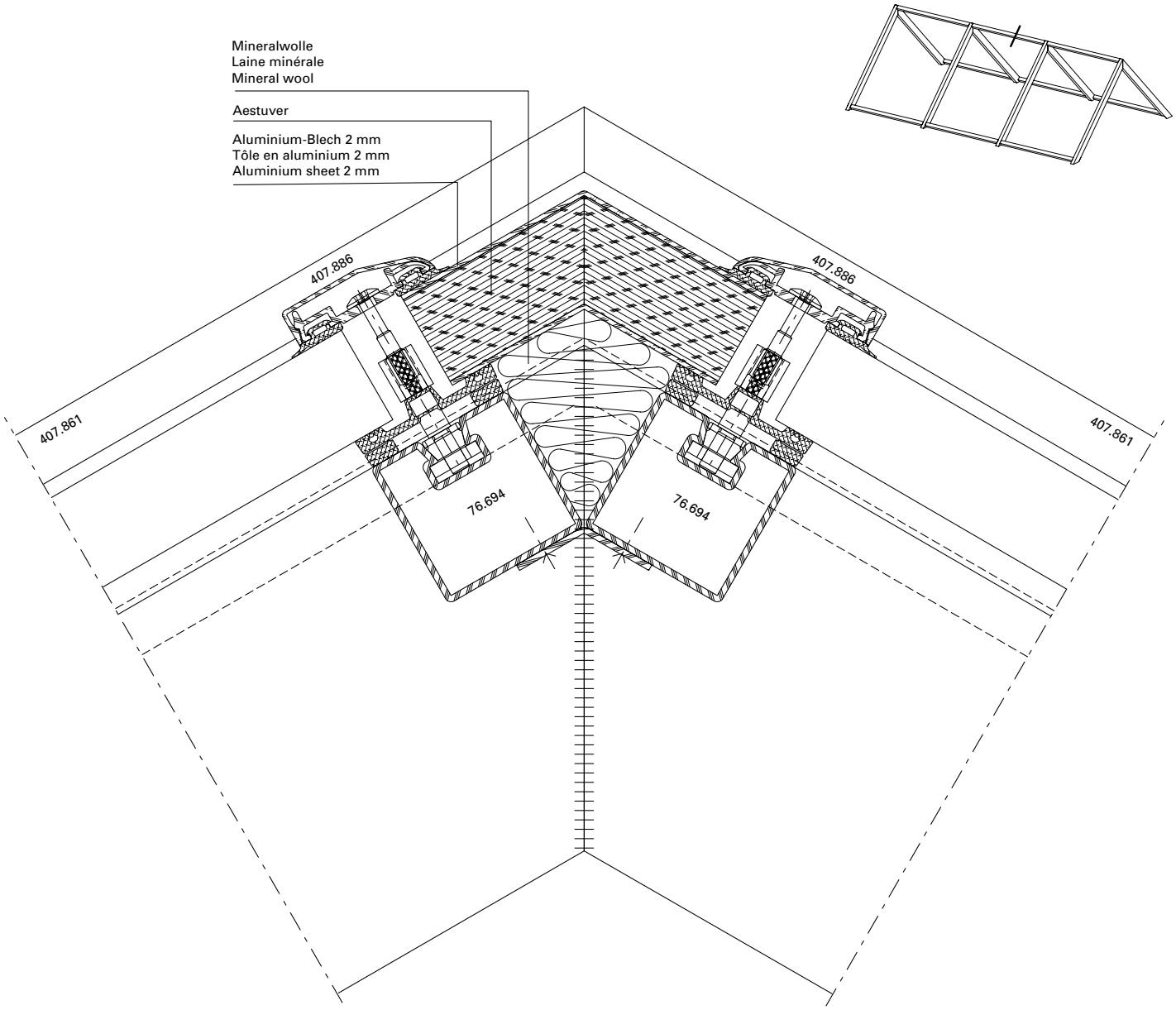

RE30	**DXF**	DWG	51-0402-K-003
REW30			
REI30	**DXF**	DWG	51-0401-K-003

RE45	**DXF**	DWG	51-0404-K-003
REW45			
REI45	**DXF**	DWG	51-0403-K-003

RE60	**DXF**	DWG	51-0404-K-003
REW60			
REI60	**DXF**	DWG	51-0403-K-003

Die landesspezifischen Brandschutz-Zulassungen, deren Bestimmungen und Vorschriften sind zu beachten.

Les certificats de protection incendie spécifiques au pays, leurs dispositions et leurs prescriptions doivent être respectés.

Fire-protection approvals, applicable national regulations and determinations must be observed.

Gratdetail
RE30 / REW30 / REI30

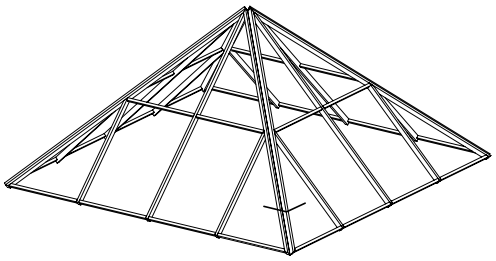

Albalétriers
RE30 / REW30 / REI30

Angle rafter
RE30 / REW30 / REI30

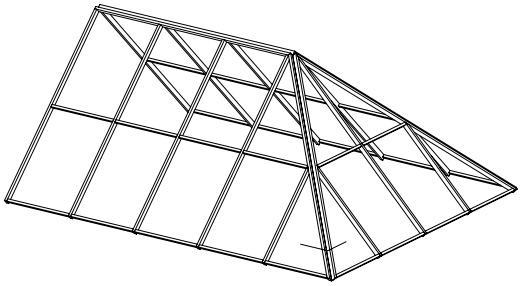

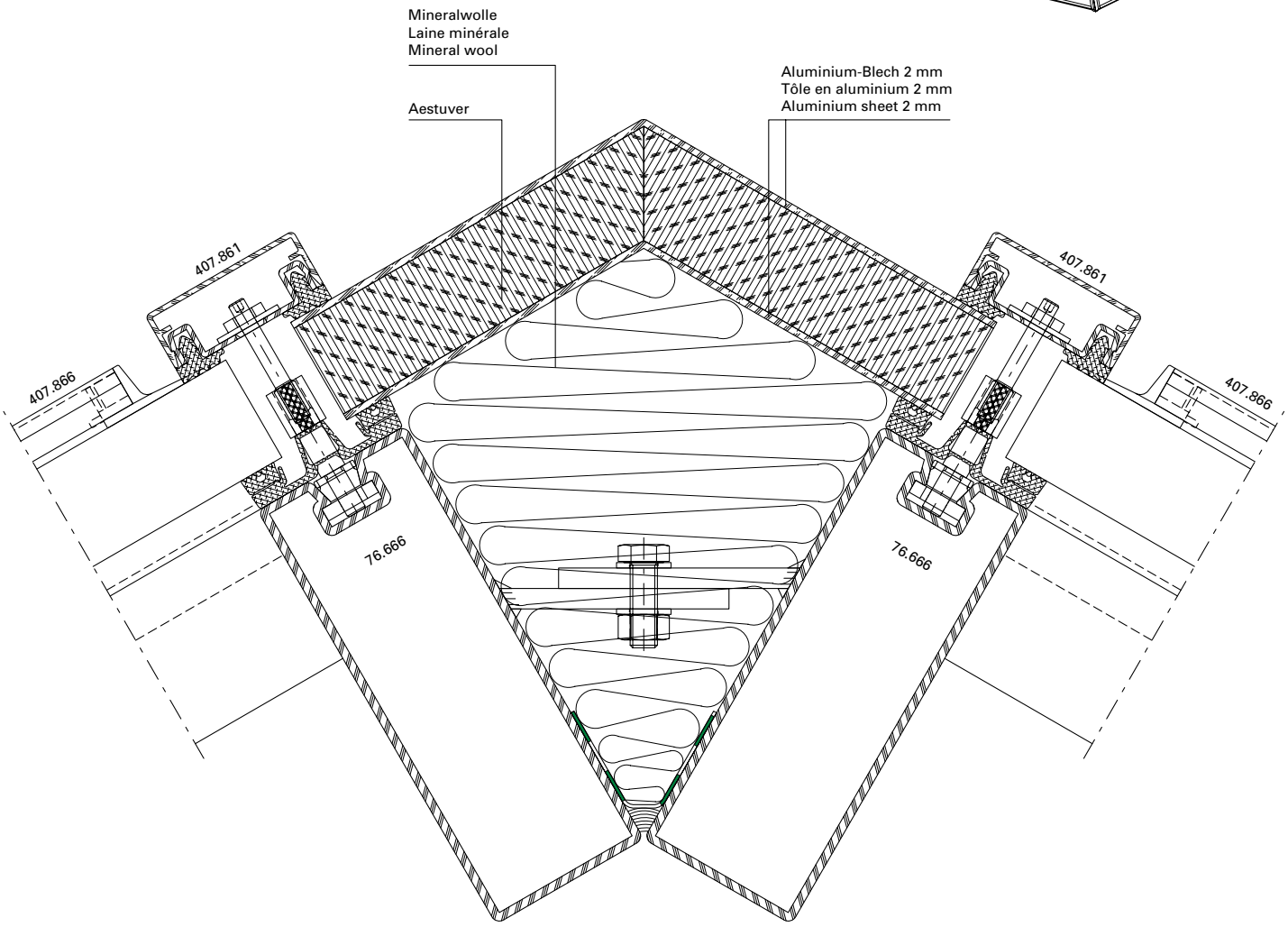

RE30	**DXF**	DWG	51-0402-K-002
REW30			
REI30	**DXF**	DWG	51-0401-K-002

Die landesspezifischen Brandschutz-Zulassungen, deren Bestimmungen und Vorschriften sind zu beachten.

Les certificats de protection incendie spécifiques au pays, leurs dispositions et leurs prescriptions doivent être respectés.

Fire-protection approvals, applicable national regulations and determinations must be observed.

Gratdetail
RE45-60 / REW45-60 / REI45-60

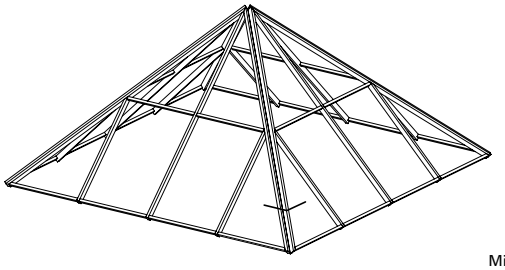

Albalétriers
RE45-60 / REW45-60 / REI45-60

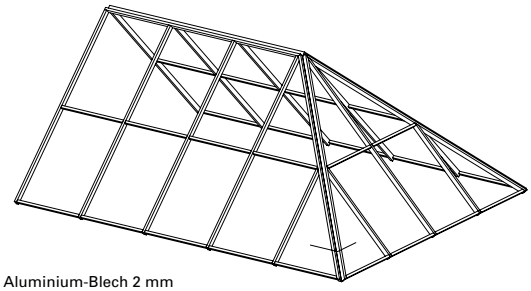

Angle rafter
RE45-60 / REW45-60 / REI45-60

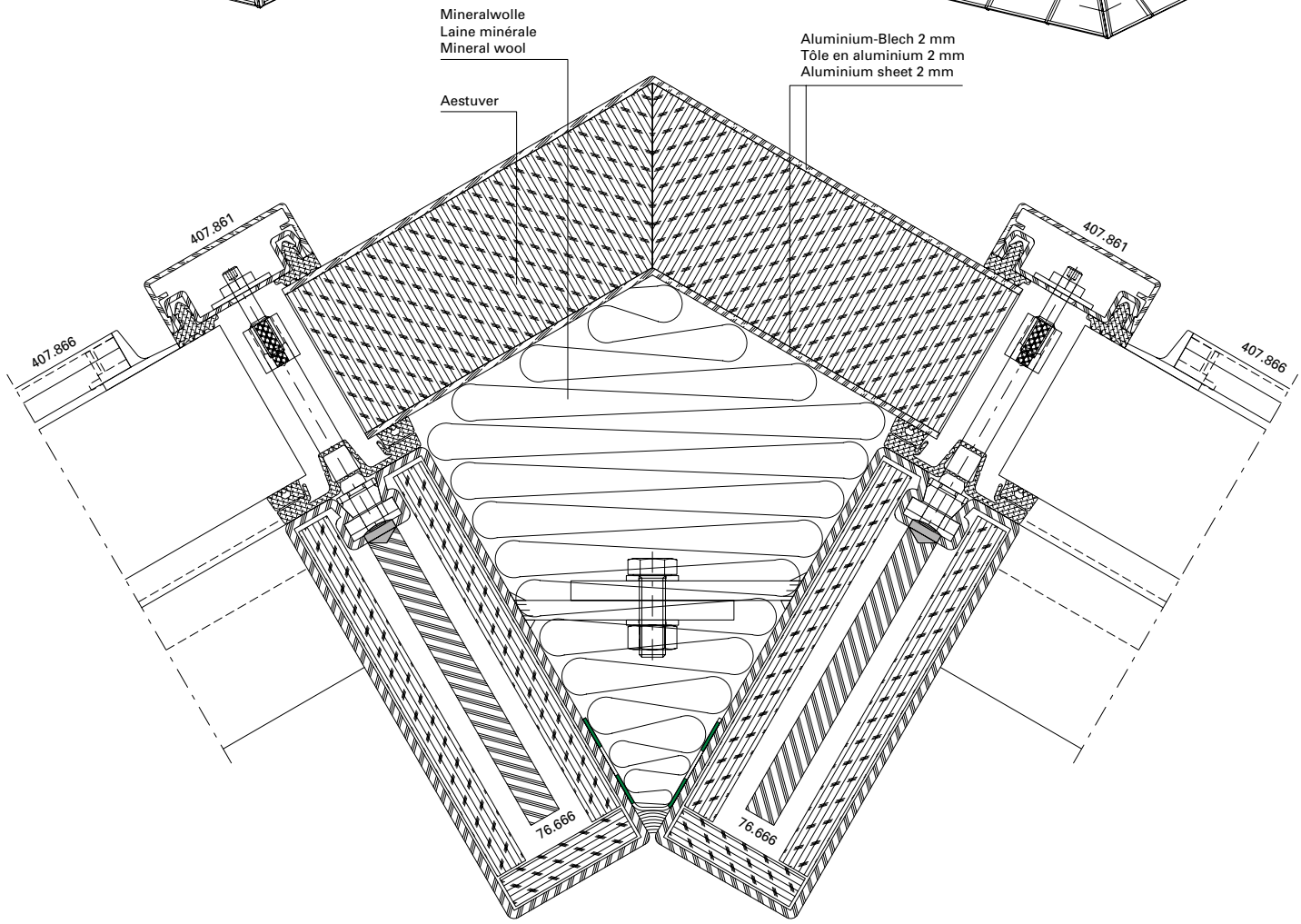

RE45	**DXF**	DWG	51-0404-K-002
REW45			
REI45	**DXF**	DWG	51-0403-K-002

RE60	**DXF**	DWG	51-0404-K-002
REW60			
REI60	**DXF**	DWG	51-0403-K-002

Die landesspezifischen Brandschutz-Zulassungen, deren Bestimmungen und Vorschriften sind zu beachten.

Les certificats de protection incendie spécifiques au pays, leurs dispositions et leurs prescriptions doivent être respectés.

Fire-protection approvals, applicable national regulations and determinations must be observed.

Firstdetail
RE30-60 / REW30-60 / REI30-60

Détail du faite
RE30-60 / REW30-60 / REI30-60

Ridge detail
RE30-60 / REW30-60 / REI30-60

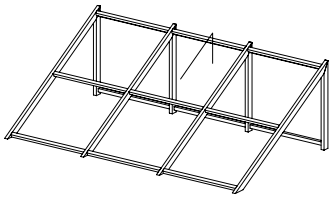

RE30	**DXF**	DWG	51-0402-K-005
REW30			
REI30	**DXF**	DWG	51-0401-K-005

Die landesspezifischen Brandschutz-Zulassungen, deren Bestimmungen und Vorschriften sind zu beachten.

RE45	**DXF**	DWG	51-0404-K-005
REW45			
REI45	**DXF**	DWG	51-0403-K-005

Les certificats de protection incendie spécifiques au pays, leurs dispositions et leurs prescriptions doivent être respectés.

RE60	**DXF**	DWG	51-0404-K-005
REW60			
REI60	**DXF**	DWG	51-0403-K-005

Fire-protection approvals, applicable national regulations and determinations must be observed.

Traufpunktdetail
RE30-60 / REW30-60 / REI30-60

Détail du larmier
RE30-60 / REW30-60 / REI30-60

Detail of eave
RE30-60 / REW30-60 / REI30-60

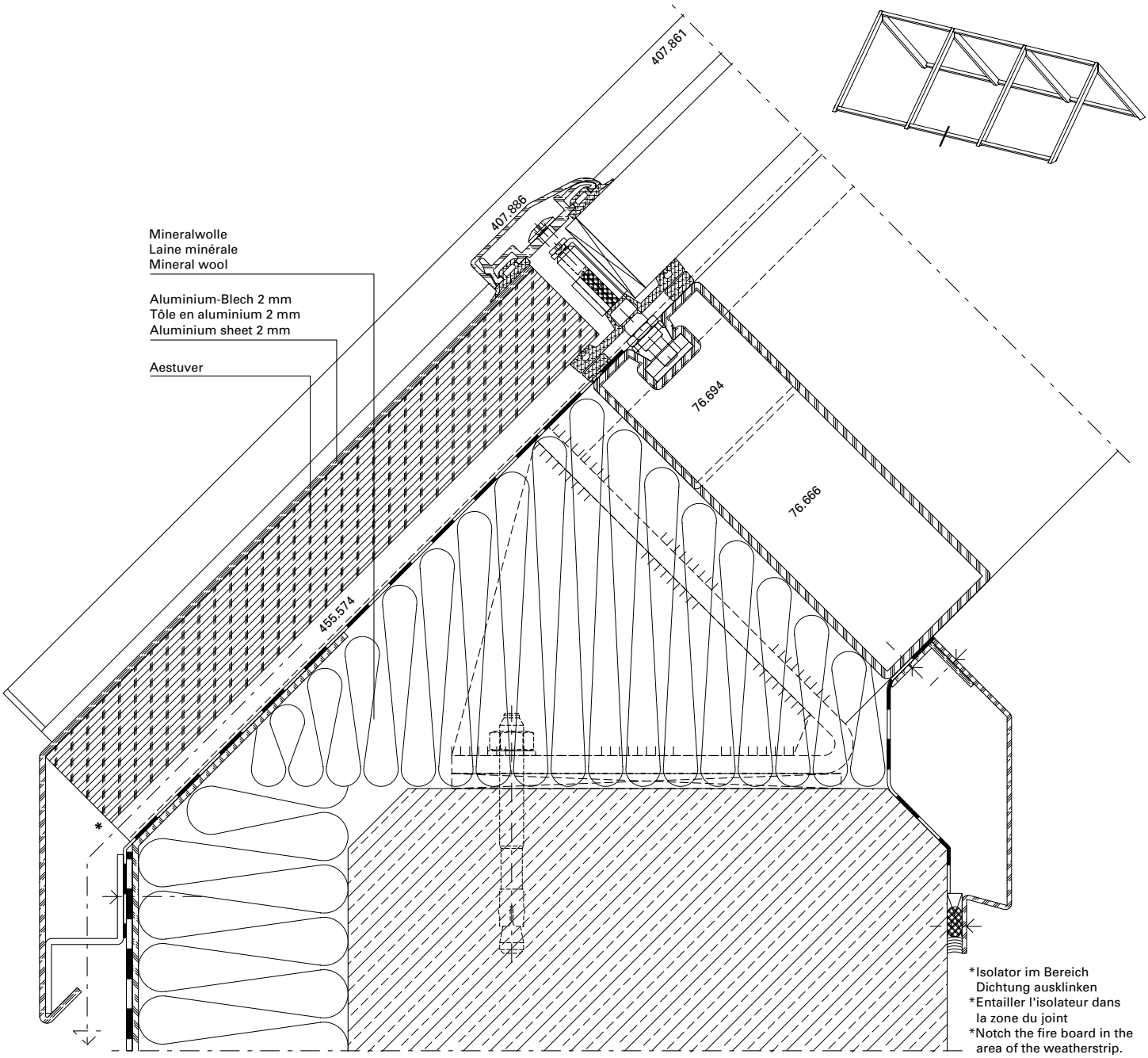

RE30	**DXF**	DWG	51-0402-A-001
REW30			
REI30	**DXF**	DWG	51-0401-A-001

Die landesspezifischen Brandschutz-Zulassungen, deren Bestimmungen und Vorschriften sind zu beachten.

RE45	**DXF**	DWG	51-0404-A-001
REW45			
REI45	**DXF**	DWG	51-0403-A-001

Les certificats de protection incendie spécifiques au pays, leurs dispositions et leurs prescriptions doivent être respectés.

RE60	**DXF**	DWG	51-0404-A-001
REW60			
REI60	**DXF**	DWG	51-0403-A-001

Fire-protection approvals, applicable national regulations and determinations must be observed.

Traufpunktdetail
RE30-60 / REW30-60 / REI30-60

Détail du larmier
RE30-60 / REW30-60 / REI30-60

Detail of eave
RE30-60 / REW30-60 / REI30-60

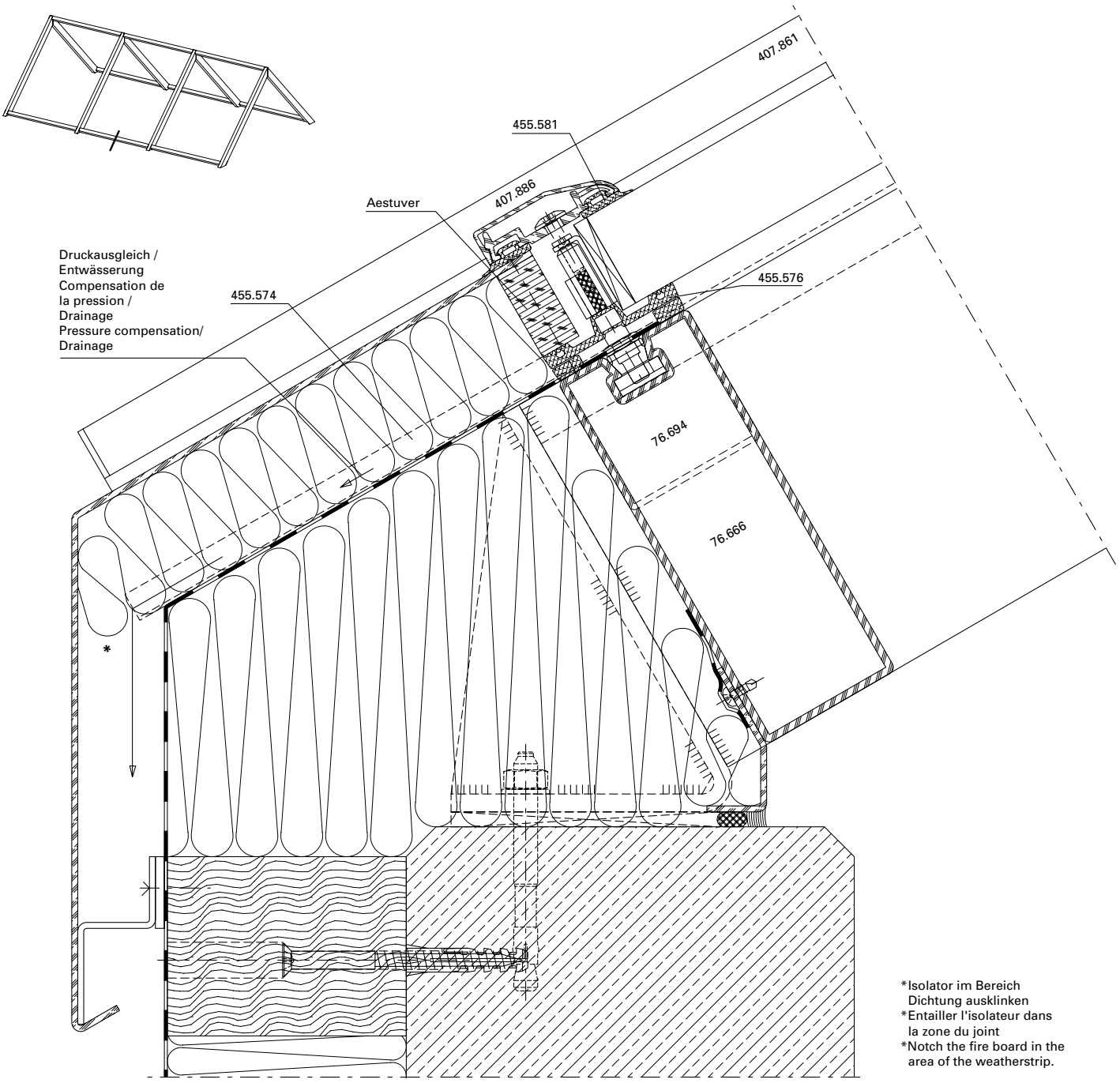

*Isolator im Bereich Dichtung ausklinken
*Entailler l'isolateur dans la zone du joint
*Notch the fire board in the area of the weatherstrip.

RE30	**DXF**	DWG	51-0402-A-002
REW30			
REI30	**DXF**	DWG	51-0401-A-002

Die landesspezifischen Brandschutz-Zulassungen, deren Bestimmungen und Vorschriften sind zu beachten.

RE45	**DXF**	DWG	51-0404-A-002
REW45			
REI45	**DXF**	DWG	51-0403-A-002

Les certificats de protection incendie spécifiques au pays, leurs dispositions et leurs prescriptions doivent être respectés.

RE60	**DXF**	DWG	51-0404-A-002
REW60			
REI60	**DXF**	DWG	51-0403-A-002

Fire-protection approvals, applicable national regulations and determinations must be observed.

Traufpunktdetail
RE30-60 / REW30-60 / REI30-60

Détail du larmier
RE30-60 / REW30-60 / REI30-60

Detail of eave
RE30-60 / REW30-60 / REI30-60

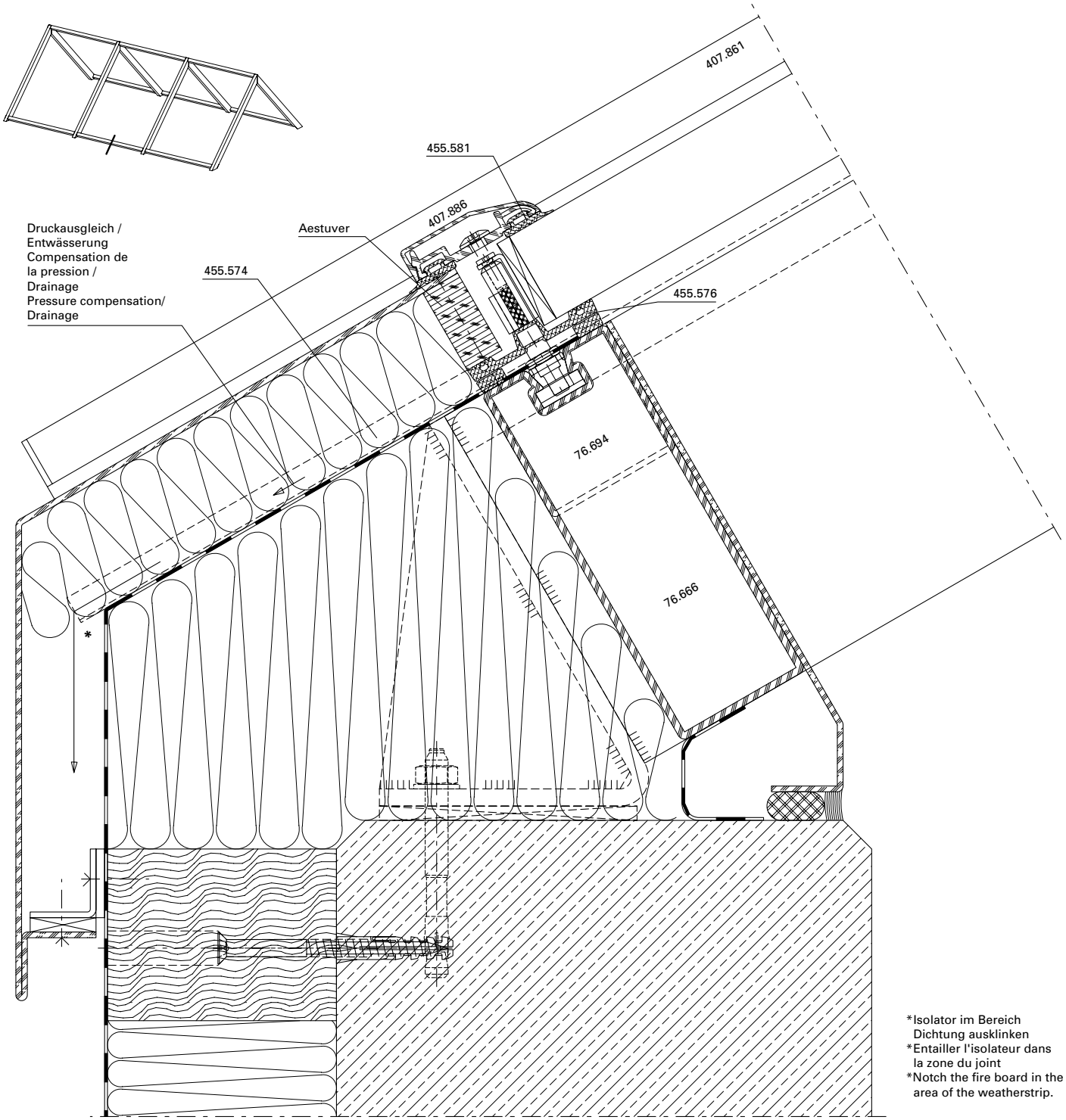

*Isolator im Bereich Dichtung ausklinken
*Entailler l'isolateur dans la zone du joint
*Notch the fire board in the area of the weatherstrip.

RE30	**DXF**	DWG	51-0402-A-009
REW30			
REI30	**DXF**	DWG	51-0401-A-009

RE45	**DXF**	DWG	51-0404-A-009
REW45			
REI45	**DXF**	DWG	51-0403-A-009

RE60	**DXF**	DWG	51-0404-A-009
REW60			
REI60	**DXF**	DWG	51-0403-A-009

Wandanschlussdetail
RE30-60 / REW30-60 / REI30-60

Détail raccordement au mur
RE30-60 / REW30-60 / REI30-60

Detail of wall abutment
RE30-60 / REW30-60 / REI30-60

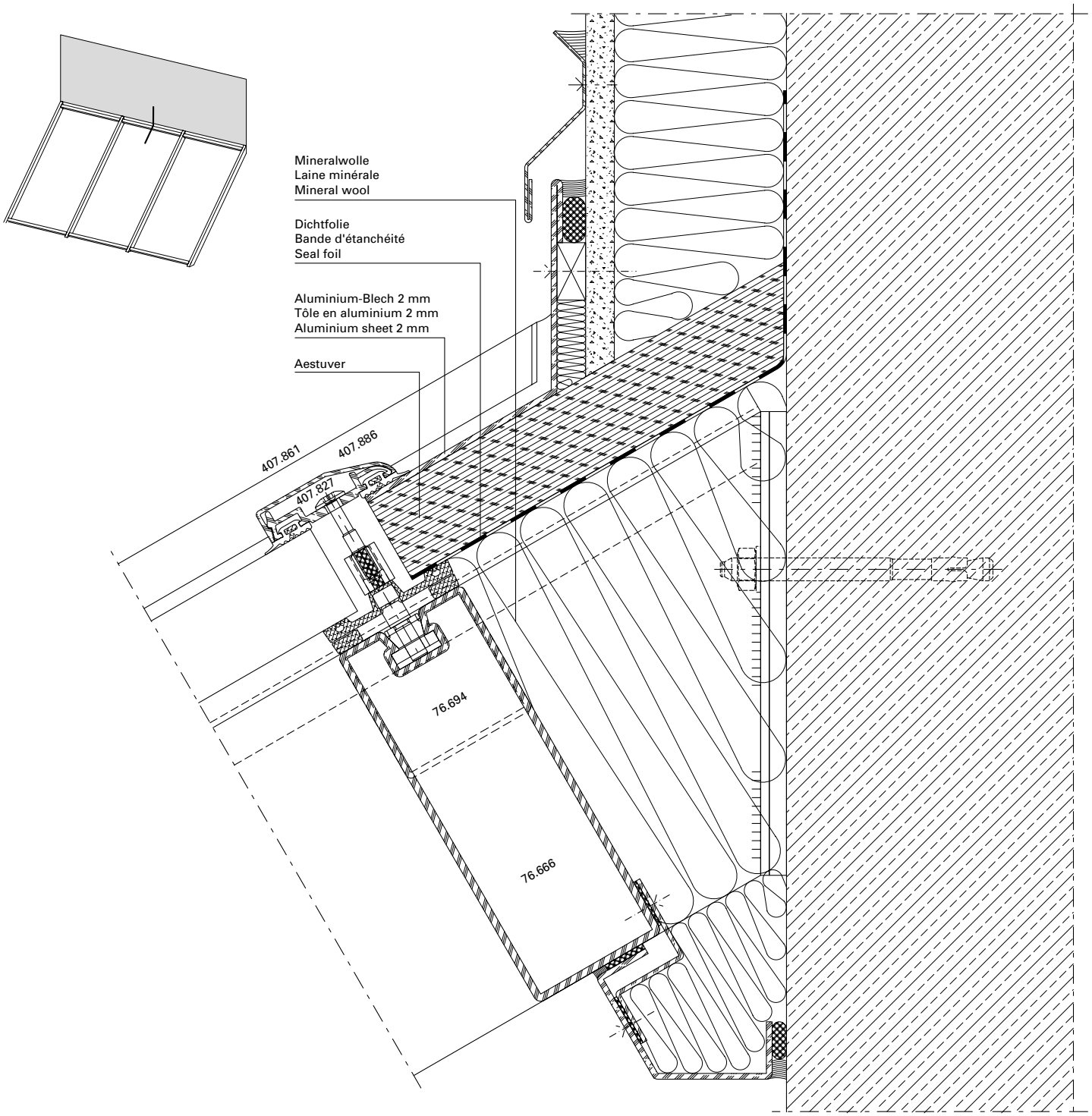

RE30	**DXF**	DWG	51-0402-A-007
REW30			
REI30	**DXF**	DWG	51-0401-A-007

RE45	**DXF**	DWG	51-0404-A-007
REW45			
REI45	**DXF**	DWG	51-0403-A-007

RE60	**DXF**	DWG	51-0404-A-007
REW60			
REI60	**DXF**	DWG	51-0403-A-007

Wandanschlussdetail
RE30-60 / REW30-60 / REI30-60

Détail raccordement au mur
RE30-60 / REW30-60 / REI30-60

Detail of wall abutment
RE30-60 / REW30-60 / REI30-60

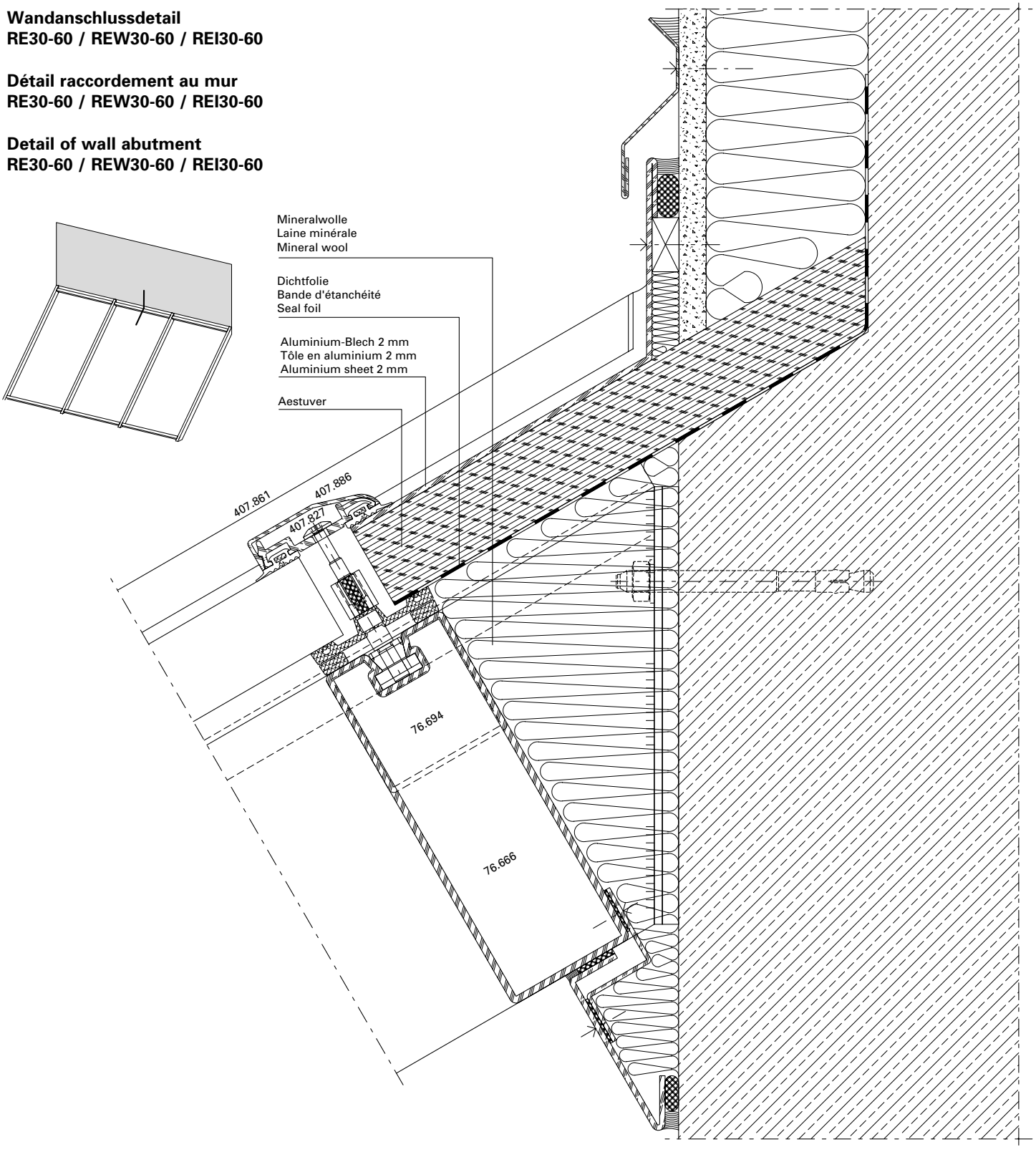

RE30	**DXF**	DWG	51-0402-A-008
REW30			
REI30	**DXF**	DWG	51-0401-A-008

RE45	**DXF**	DWG	51-0404-A-008
REW45			
REI45	**DXF**	DWG	51-0403-A-008

RE60	**DXF**	DWG	51-0404-A-008
REW60			
REI60	**DXF**	DWG	51-0403-A-008

Wandanschlussdetail
RE30-60 / REW30-60 / REI30-60

Détail raccordement au mur
RE30-60 / REW30-60 / REI30-60

Detail of wall abutment
RE30-60 / REW30-60 / REI30-60

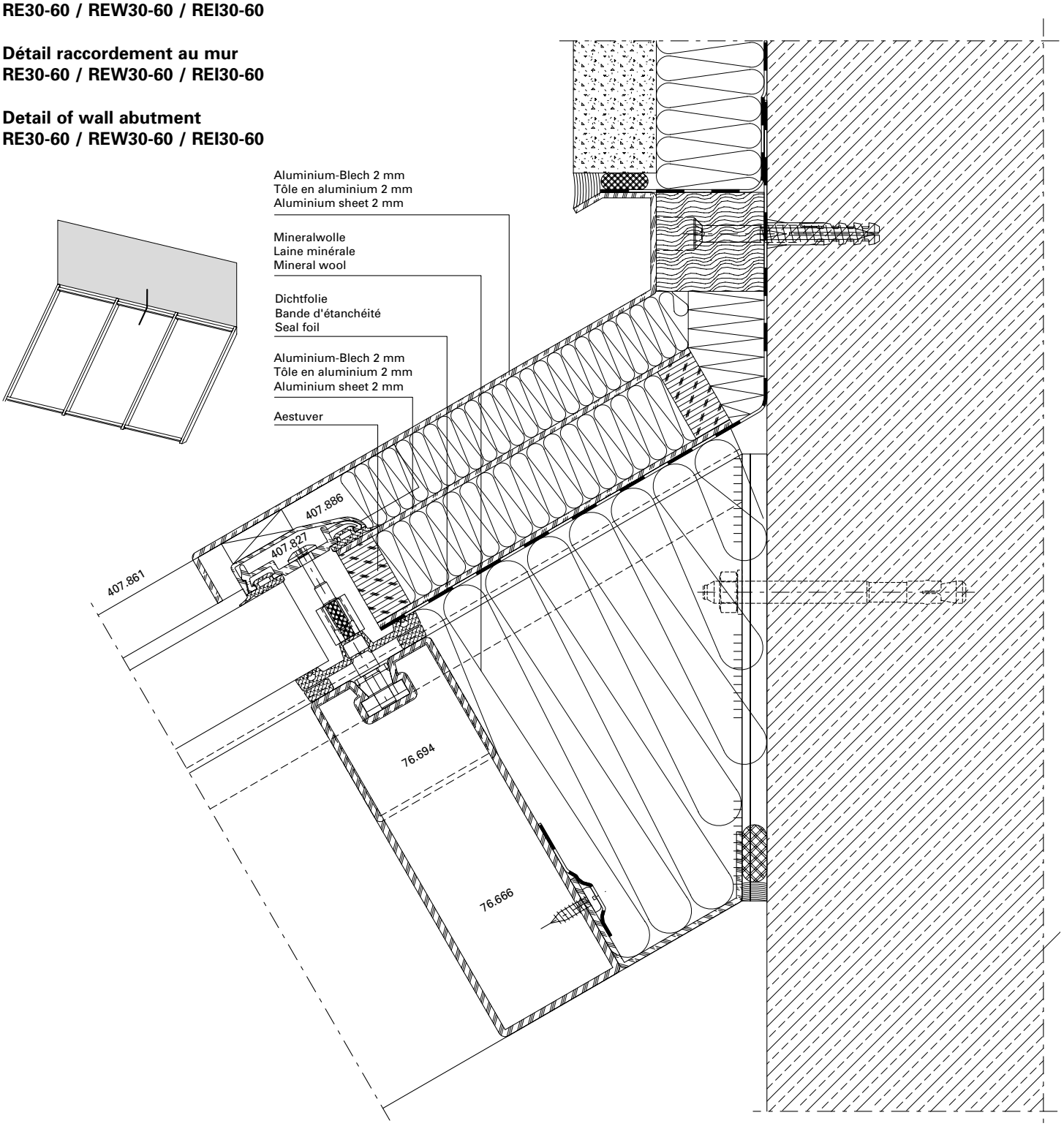

RE30	**DXF**	DWG	51-0402-A-010
REW30			
REI30	**DXF**	DWG	51-0401-A-010

RE45	**DXF**	DWG	51-0404-A-010
REW45			
REI45	**DXF**	DWG	51-0403-A-010

RE60	**DXF**	DWG	51-0404-A-010
REW60			
REI60	**DXF**	DWG	51-0403-A-010

Wandanschlussdetail
RE30 / REW30 / REI30

Détail raccordement au mur
RE30 / REW30 / REI30

Detail of wall abutment
RE30 / REW30 / REI30

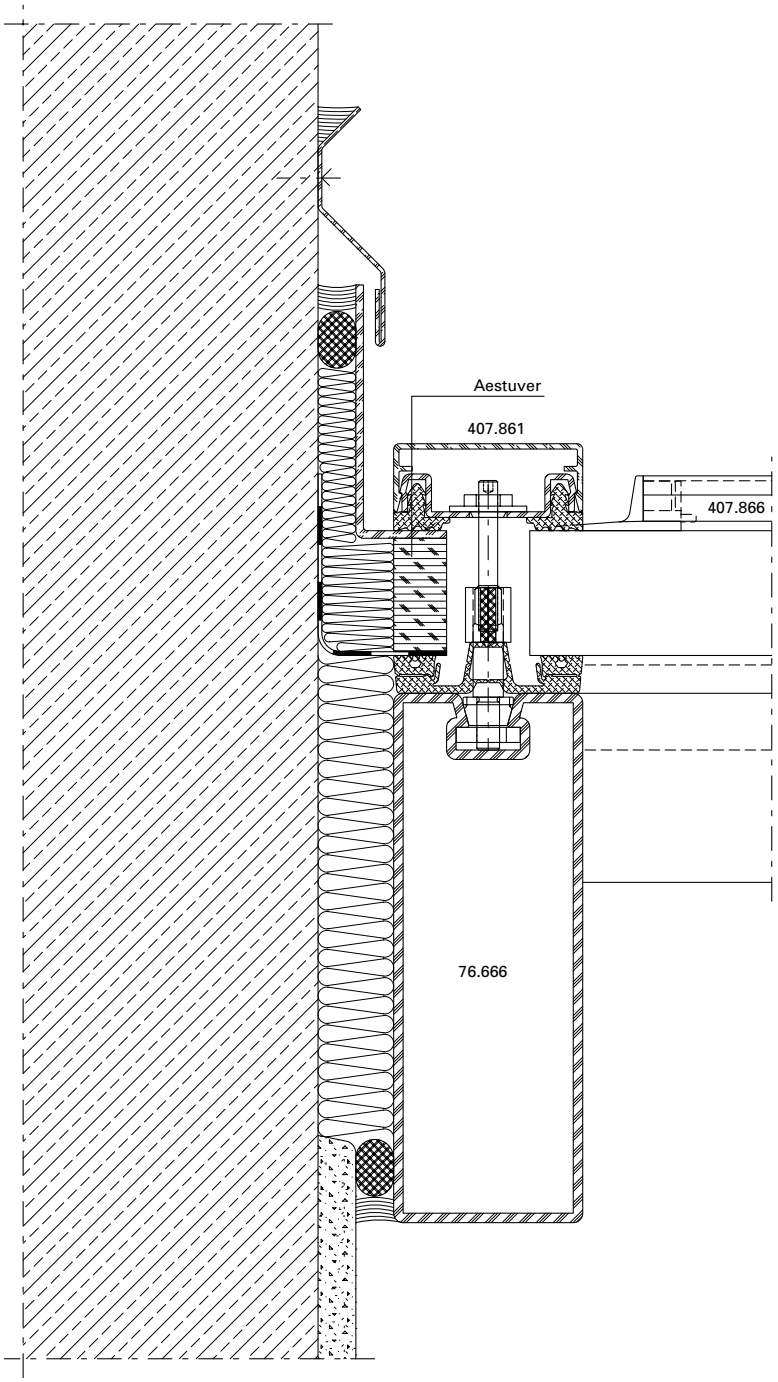

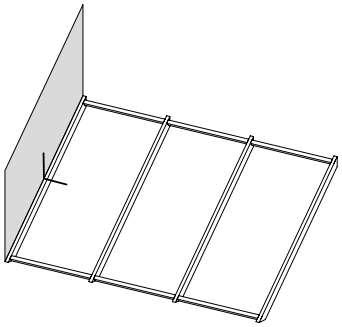

RE30	**DXF**	DWG	51-0402-A-003
REW30			
REI30	**DXF**	DWG	51-0401-A-003

Die landesspezifischen Brandschutz-Zulassungen, deren Bestimmungen und Vorschriften sind zu beachten.

Les certificats de protection incendie spécifiques au pays, leurs dispositions et leurs prescriptions doivent être respectés.

Fire-protection approvals, applicable national regulations and determinations must be observed.

Wandanschlussdetail
RE45-60 / REW45-60 / REI45-60

Détail raccordement au mur
RE45-60 / REW45-60 / REI45-60

Detail of wall abutment
RE45-60 / REW45-60 / REI45-60

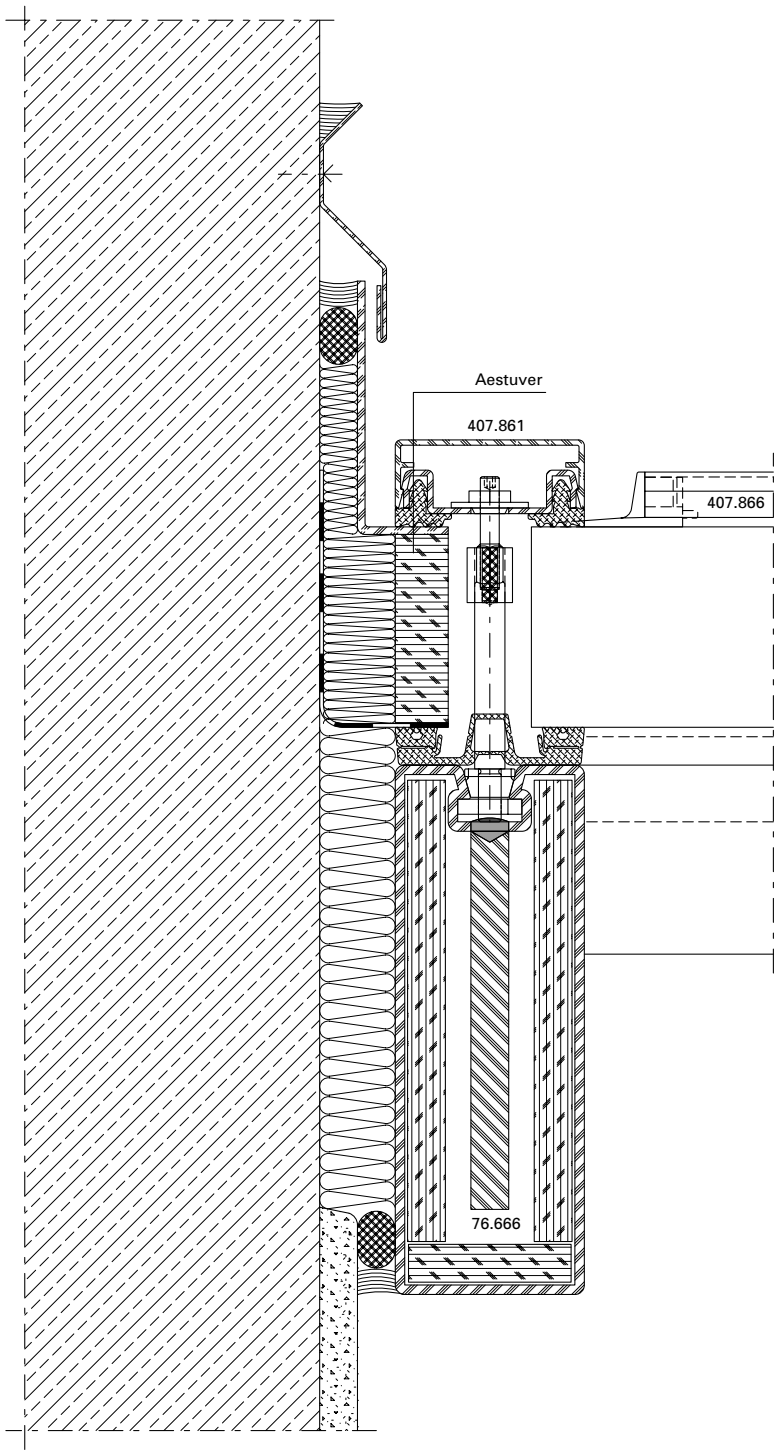

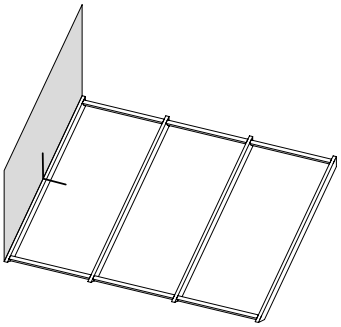

RE45	**DXF**	DWG	51-0404-A-003
REW45			
REI45	**DXF**	DWG	51-0403-A-003

RE60	**DXF**	DWG	51-0404-A-003
REW60			
REI60	**DXF**	DWG	51-0403-A-003

Wandanschlussdetail
RE30 / REW30 / REI30

Détail raccordement au mur
RE30 / REW30 / REI30

Detail of wall abutment
RE30 / REW30 / REI30

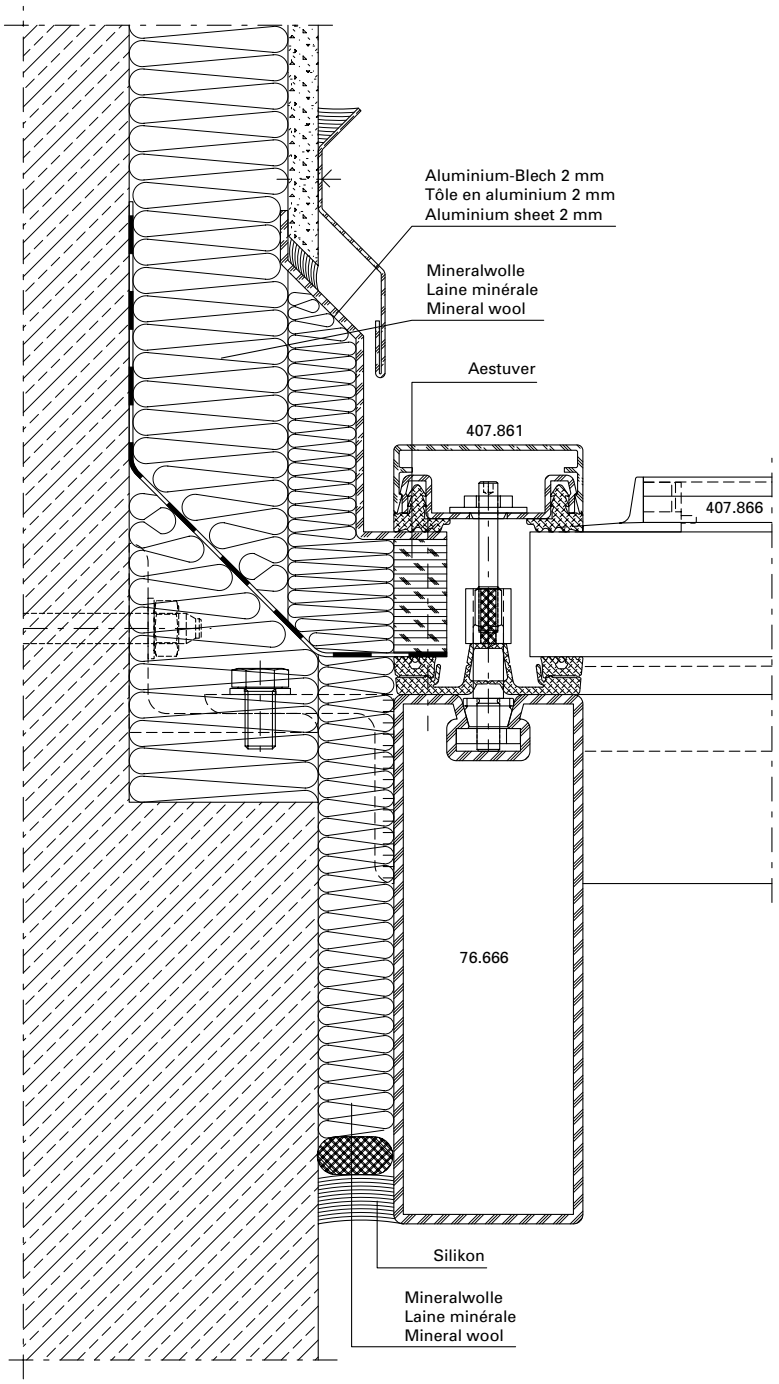

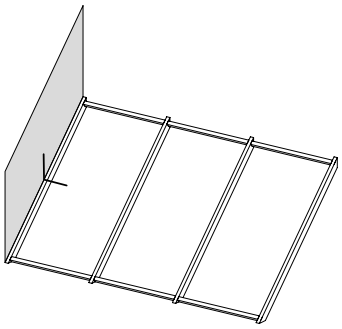

RE30	**DXF**	DWG	51-0402-A-004
REW30			
REI30	**DXF**	DWG	51-0401-A-004

Die landesspezifischen Brandschutz-Zulassungen, deren Bestimmungen und Vorschriften sind zu beachten.

Les certificats de protection incendie spécifiques au pays, leurs dispositions et leurs prescriptions doivent être respectés.

Fire-protection approvals, applicable national regulations and determinations must be observed.

Wandanschlussdetail
RE45-60 / REW45-60 / REI45-60

Détail raccordement au mur
RE45-60 / REW45-60 / REI45-60

Detail of wall abutment
RE45-60 / REW45-60 / REI45-60

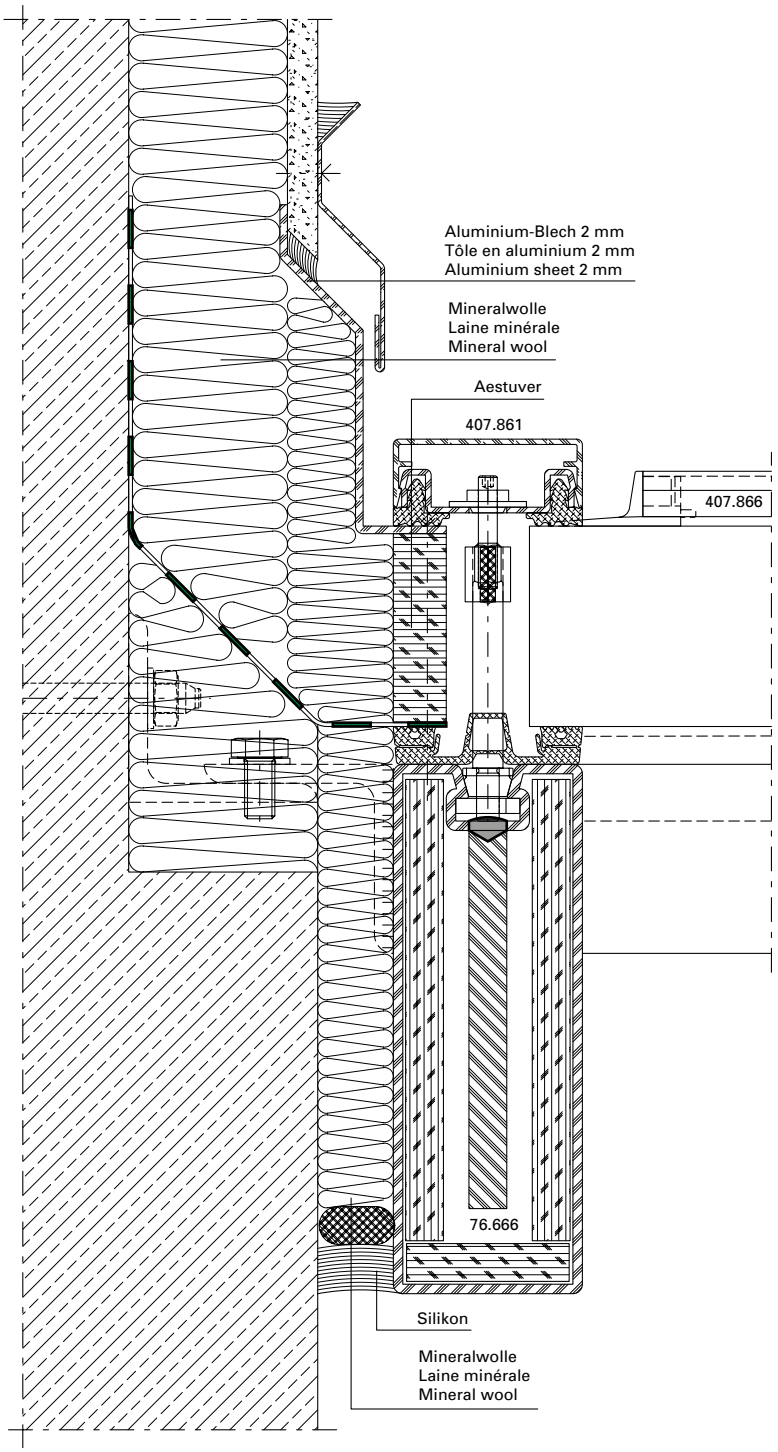

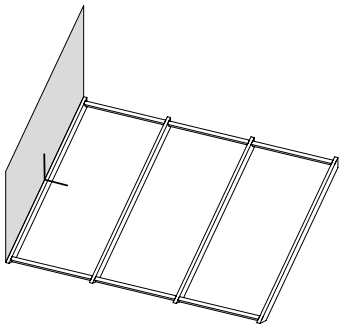

RE45	**DXF**	DWG	51-0404-A-004
REW45			
REI45	**DXF**	DWG	51-0403-A-004

RE60	**DXF**	DWG	51-0404-A-004
REW60			
REI60	**DXF**	DWG	51-0403-A-004

Wandanschlussdetail
RE30 / REW30 / REI30

Détail raccordement au mur
RE30 / REW30 / REI30

Detail of wall abutment
RE30 / REW30 / REI30

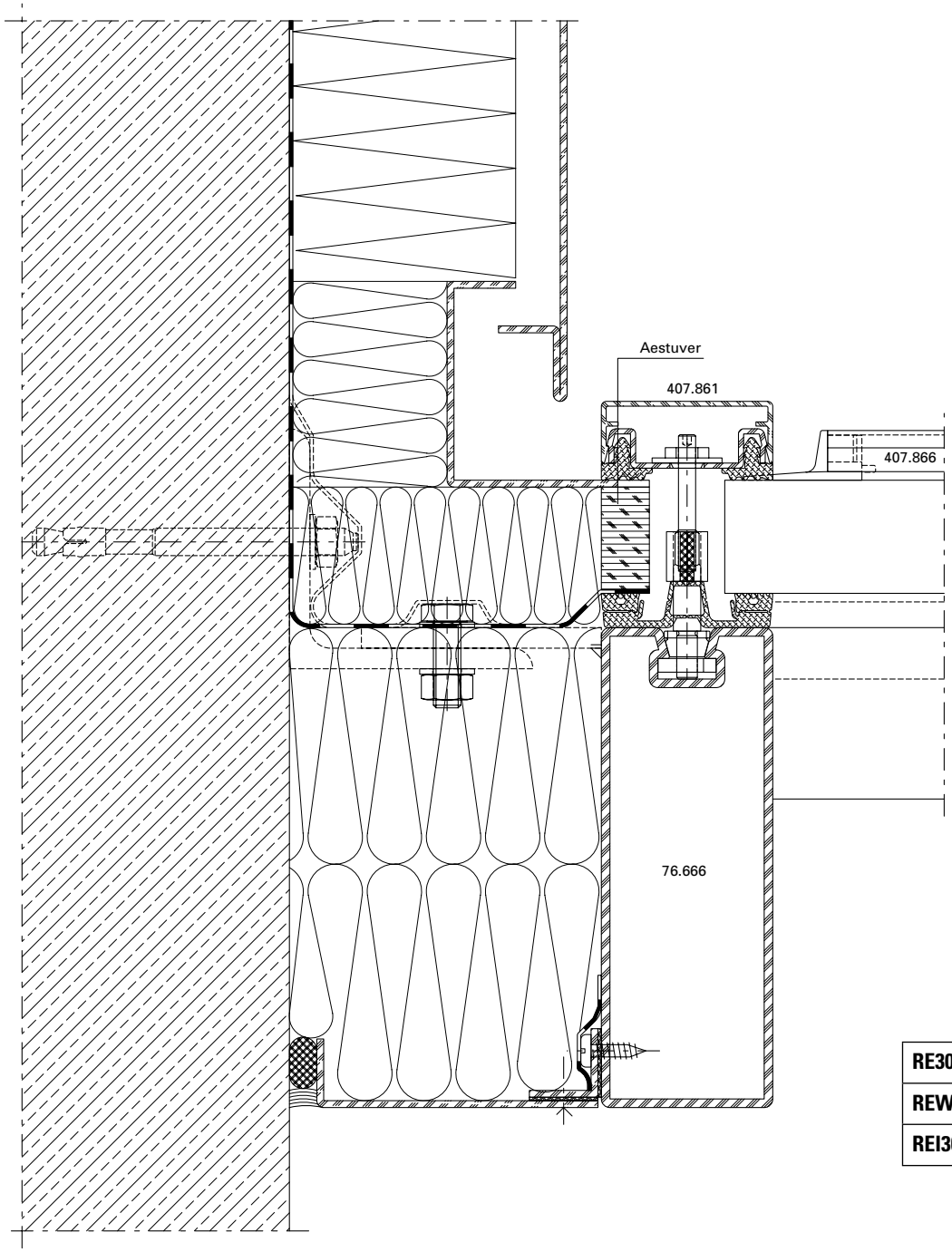

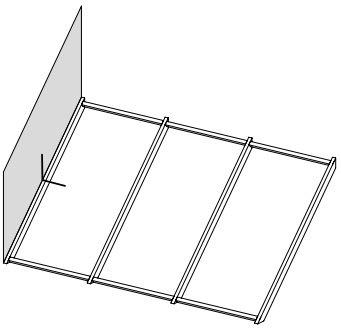

RE30	**DXF**	**DWG**	51-0402-A-011
REW30			
REI30	**DXF**	**DWG**	51-0401-A-011

Die landesspezifischen Brandschutz-Zulassungen, deren Bestimmungen und Vorschriften sind zu beachten.

Les certificats de protection incendie spécifiques au pays, leurs dispositions et leurs prescriptions doivent être respectés.

Fire-protection approvals, applicable national regulations and determinations must be observed.

Wandanschluss seitlich
RE30 / REW30 / REI30

Raccordement au mur latéral
RE30 / REW30 / REI30

Wall abutment lateral
RE30 / REW30 / REI30

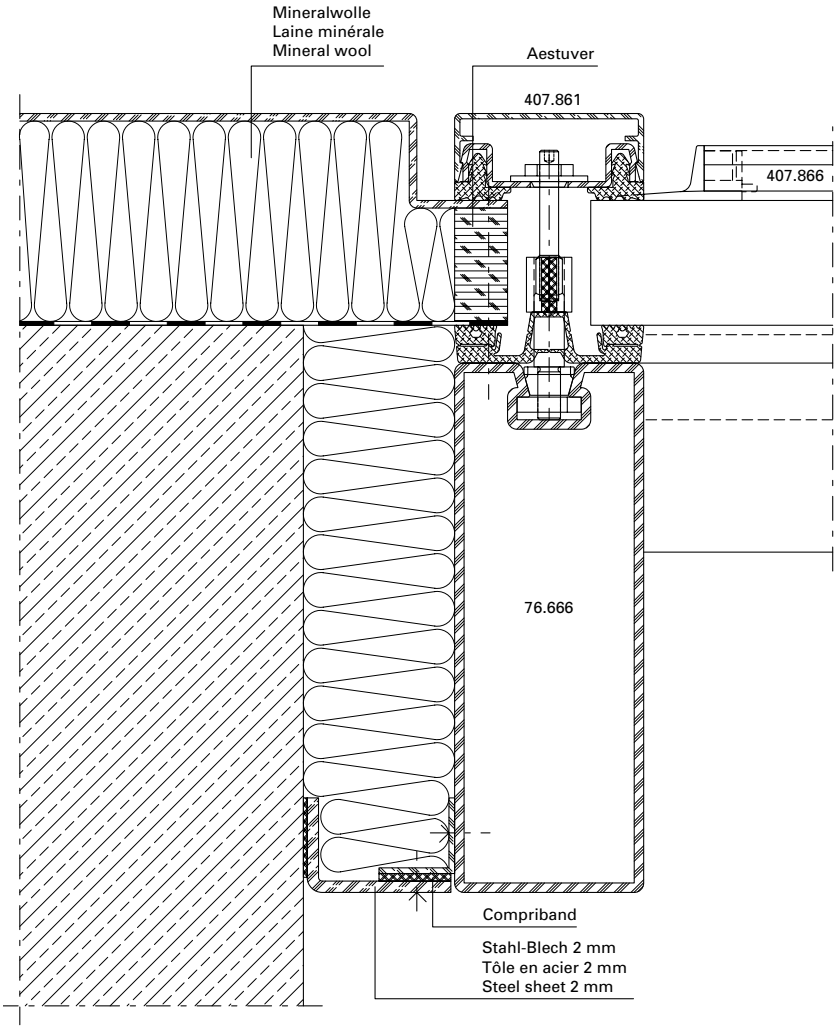

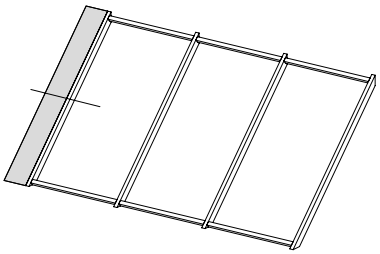

RE30	**DXF**	DWG	51-0402-A-005
REW30			
REI30	**DXF**	DWG	51-0401-A-005

Die landesspezifischen Brandschutz-Zulassungen, deren Bestimmungen und Vorschriften sind zu beachten.

Les certificats de protection incendie spécifiques au pays, leurs dispositions et leurs prescriptions doivent être respectés.

Fire-protection approvals, applicable national regulations and determinations must be observed.

Wandanschluss seitlich
RE45-60 / REW45-60 / REI45-60

Raccordement au mur latéral
RE45-60 / REW45-60 / REI45-60

Wall abutment lateral
RE45-60 / REW45-60 / REI45-60

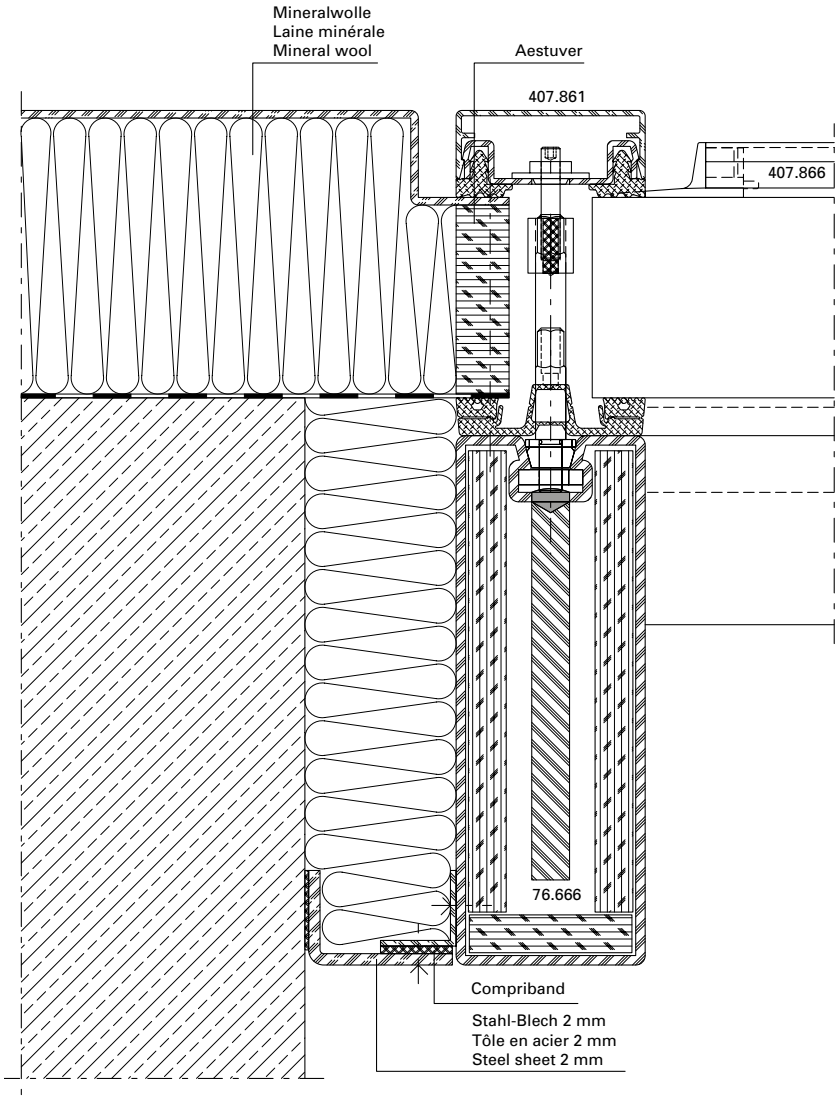

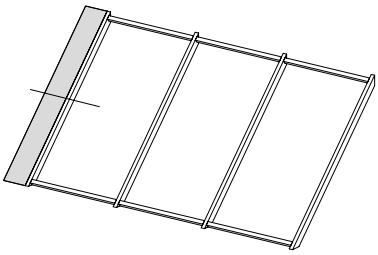

RE45	**DXF**	DWG	51-0404-A-005
REW45			
REI45	**DXF**	DWG	51-0403-A-005

RE60	**DXF**	DWG	51-0404-A-005
REW60			
REI60	**DXF**	DWG	51-0403-A-005

Die landesspezifischen Brandschutz-Zulassungen, deren Bestimmungen und Vorschriften sind zu beachten.

Les certificats de protection incendie spécifiques au pays, leurs dispositions et leurs prescriptions doivent être respectés.

Fire-protection approvals, applicable national regulations and determinations must be observed.

Wandanschluss seitlich
RE30 / REW30 / REI30

Raccordement au mur latéral
RE30 / REW30 / REI30

Wall abutment lateral
RE30 / REW30 / REI30

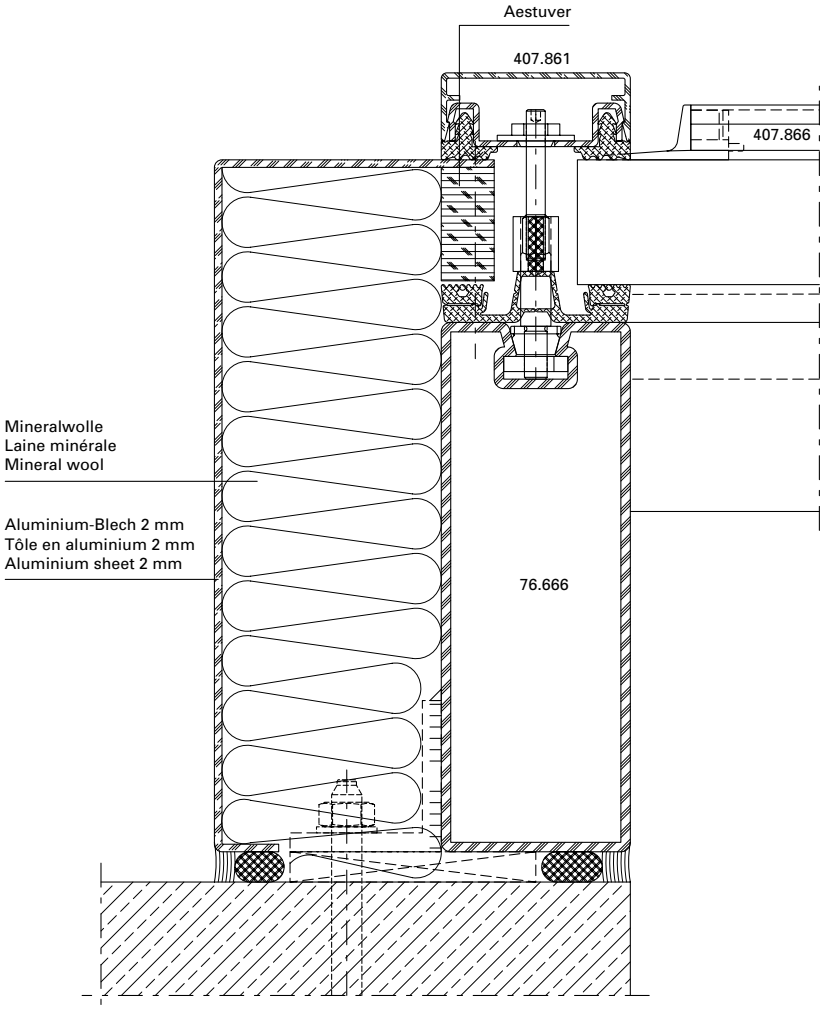

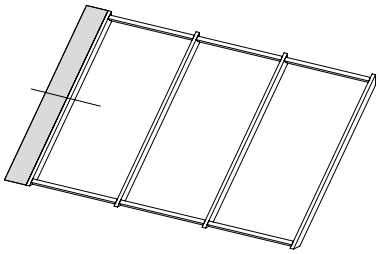

RE30	**DXF**	DWG	51-0402-A-006
REW30			
REI30	**DXF**	DWG	51-0401-A-006

Die landesspezifischen Brandschutz-Zulassungen, deren Bestimmungen und Vorschriften sind zu beachten.

Les certificats de protection incendie spécifiques au pays, leurs dispositions et leurs prescriptions doivent être respectés.

Fire-protection approvals, applicable national regulations and determinations must be observed.

Wandanschluss seitlich
RE45-60 / REW45-60 / REI45-60

Raccordement au mur latéral
RE45-60 / REW45-60 / REI45-60

Wall abutment lateral
RE45-60 / REW45-60 / REI45-60

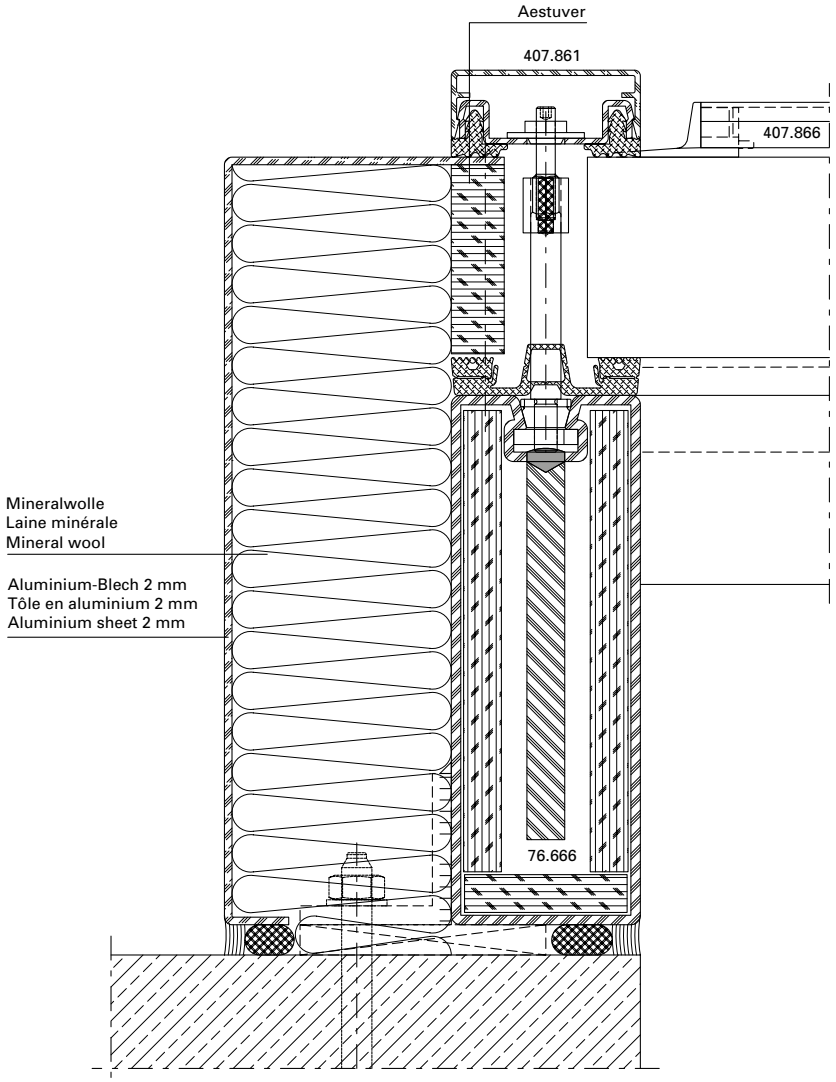

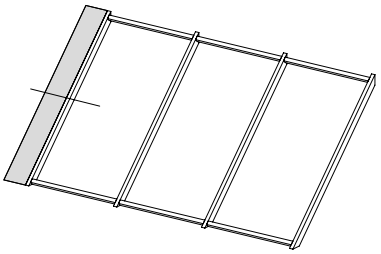

RE45	**DXF**	DWG	51-0404-A-006
REW45			
REI45	**DXF**	DWG	51-0403-A-006

RE60	**DXF**	DWG	51-0404-A-006
REW60			
REI60	**DXF**	DWG	51-0403-A-006

Die landesspezifischen Brandschutz-Zulassungen, deren Bestimmungen und Vorschriften sind zu beachten.

Les certificats de protection incendie spécifiques au pays, leurs dispositions et leurs prescriptions doivent être respectés.

Fire-protection approvals, applicable national regulations and determinations must be observed.

Glaseinstand

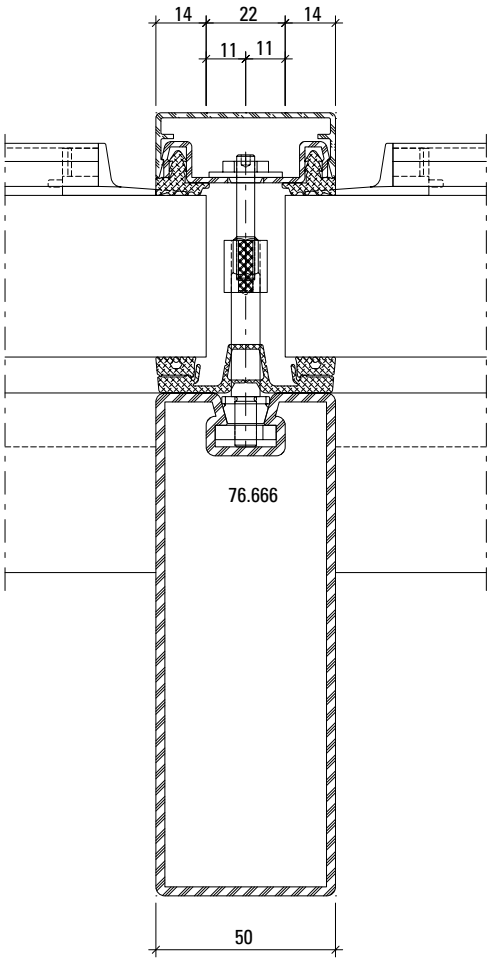

Prise en feuillure

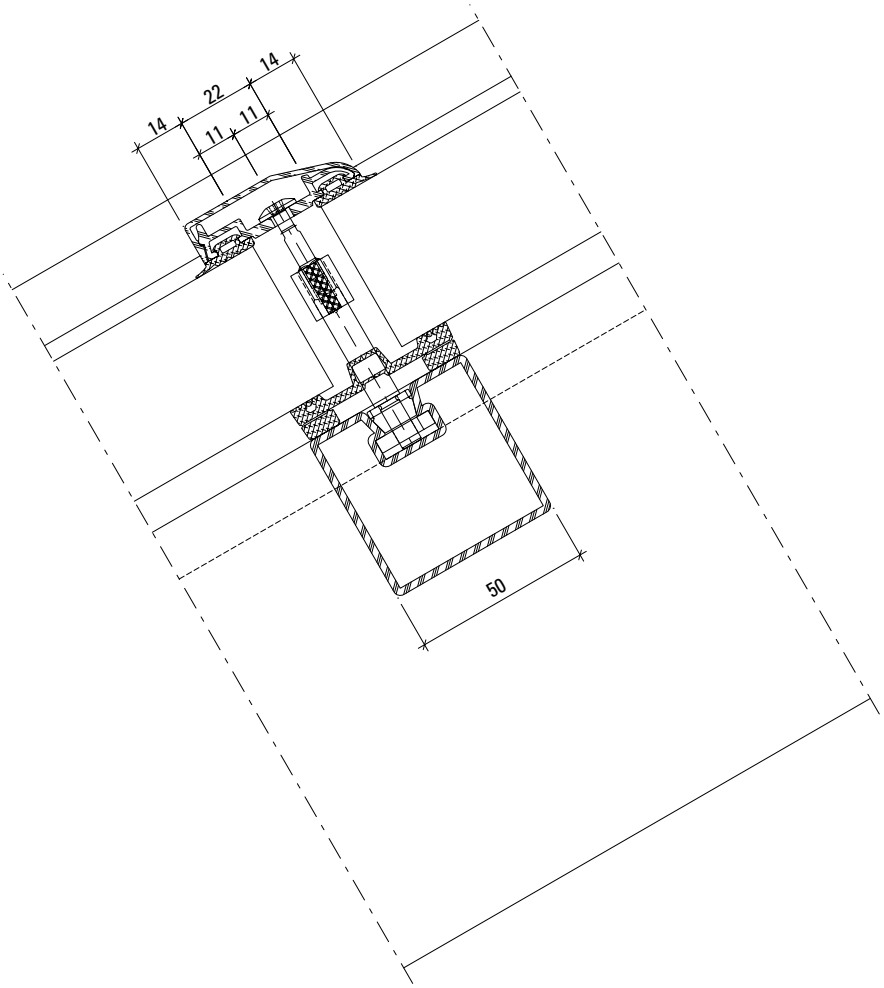

Glass edge cover

Verlangen Sie für die Verarbeitung und Montage der VISS-Systeme unsere ausführlichen Verarbeitungs- und Montage-Richtlinien.

Demandez notre brochure détaillée sur les directives d'usinage et de montage du systèmes VISS.

For processing and assembling the VISS systems, ask for our detailed Fabrication and Assembly Instructions.

U_f-Werte
(nach EN ISO
10077-2:2012-02 + AC 2017-07)

Valeurs U_f
(selon EN ISO
10077-2:2012-02 + AC 2017-07)

U_f values
(according to EN ISO
10077-2:2012-02 + AC 2017-07)

	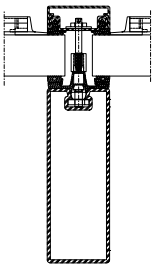	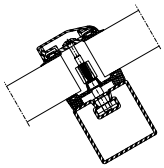	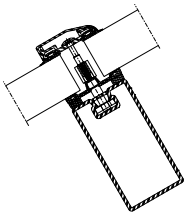	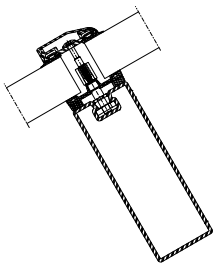
Glas **Verre** **Glass**	Sparren 50/140 Chevron 50/140 Rafter 50/140	Riegel 50/50 Traverse 50/50 Transom 50/50	Riegel 50/120 Traverse 50/120 Transom 50/120	Riegel 50/140 Traverse 50/140 Transom 50/140
30 mm	**1,96 W/m²K**	**1,82 W/m²K**	**1,85 W/m²K**	**1,85 W/m²K**
40 mm	**1,81 W/m²K**	**1,68 W/m²K**	**1,71 W/m²K**	**1,71 W/m²K**
50 mm	**1,71 W/m²K**	**1,59 W/m²K**	**1,62 W/m²K**	**1,62 W/m²K**
60 mm	**1,64 W/m²K**	**1,53 W/m²K**	**1,56 W/m²K**	**1,56 W/m²K**
70 mm	**1,60 W/m²K**	**1,49 W/m²K**	**1,51 W/m²K**	**1,51 W/m²K**

Der Einfluss der Schrauben-befestigung in Höhe von 0.30 W/m²K ist berücksichtigt.

L'influence de la fixation à vis de 0.30 W/m²K est prise en compte.

The 0.30 W/m²K influence of the screw fixing is taken into account.

AUSGEFÜHRTE OBJEKTE

WÄRMEGEDÄMMTE TÜR- UND FENSTERSYSTEME

COMPLETED PROJECTS

THERMALLY INSULATED DOOR AND WINDOW SYSTEMS

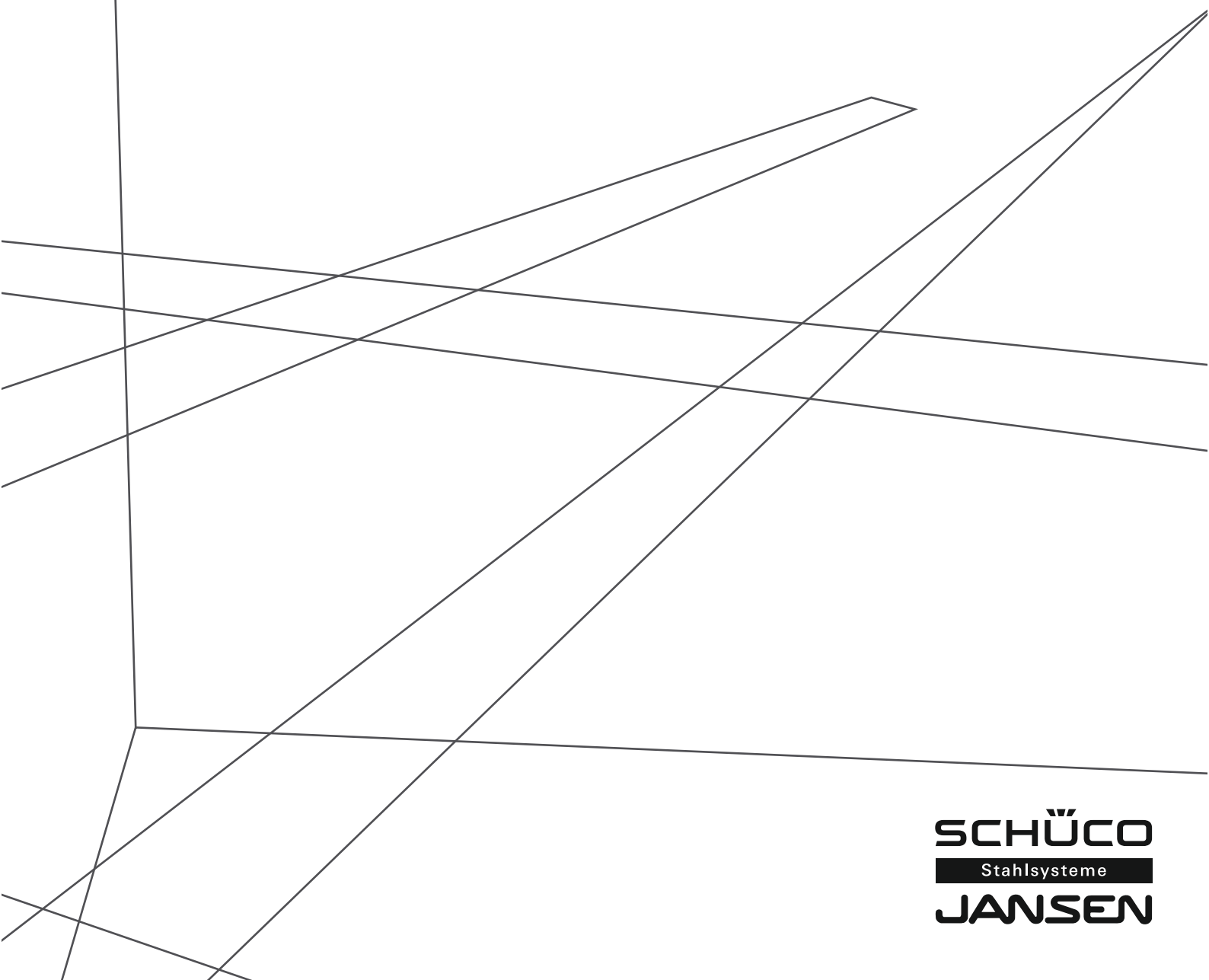

SCHÜCO
Stahlsysteme
JANSEN

Inhaltsverzeichnis
Sommaire
Content



2 Villa Welpeloo, Enschede/NL



3 Dreifeld-Sporthalle, Remseck/DE



4 Burg Perchtoldsdorf, Perchtoldsdorf/AT



5 Schule, Gais/CH



6 Umbau Bürogebäude «Diagonal», Zürich/CH



8 Mügelsbergschule, Saarbrücken/DE



9 Gebäudesanierung, Regent Street, London/GB



10 Pumpwerk Schönau, WVRB AG, Bern/CH



12 «Haus B» der Landesregierung Schleswig-Holstein, Kiel/DE



14 Regent Street, London/GB



15 Universität Saarbrücken, Gebäude B41, Saarbrücken/DE.



16 Villa V in T



18 Renovation «Alte Post», Pirmasens/DE



20 Technische Hochschule, Wildau/DE



22 Mehrzweckhalle, Sant Jaume de Moja/ES



23 MAS: Museum aan de Stroom, Antwerpen/BE



24 Universität St.Gallen, St.Gallen/CH



26 Kulturpark, Košice/SK



28 Heizhaus Brosswaldengasse, Bregenz/AT



29 Schloss Ettersburg (UNESCO Weltkulturerbe), Weimar/DE



30 Picasso Center, Basel/CH



32 Bibliothek Mercè Rodoreda, Sant Joan Despi/ES



33 Erweiterung Reinhold-Würth Hochschule, Künzelsau/DE



34 Garnfärberei Steinebach, Dornbirn/AT



36 Herminenhof, Wels/AT



37 Cerveceria Moritz, Barcelona/ES



38 Griesbach'sches Gartenhaus, Imre-Kertesz-Forschungskolleg, Jena/DE



40 Geschäftshaus, Zürcherstrasse, St.Gallen/CH



42 Vorarlberger Landesmuseum, Bregenz/AT

Ausgeführte Objekte
Objets réalisés
Completed projects

Objekt:
Villa Welpeloo, Enschede/NL

System:
Janisol Fenster und Türen

Architekt:
Superuse-Studios, Rotterdam/NL

Objet:
Villa Welpeloo, Enschede/NL

Système:
Portes et fenêtres Janisol

Architecte:
Superuse-Studios, Rotterdam/NL

Project:
Villa Welpeloo, Enschede/NL

System:
Janisol doors and windows

Architect:
Superuse-Studios, Rotterdam/NL







Fotos: Allard van der Hoek/NL

Objekt:
3-Feld-Sporthalle, Remseck/DE

System:
Janisol Türen, VISS TVS

Architekt:
Hein, Hüttel und Lindenberger, Ludwigsburg/DE

Objet:
Salle de sport triple, Remseck/DE

Système:
Portes Janisol, VISS TVS

Architecte:
Hein, Hüttel und Lindenberger, Ludwigsburg/DE

Project:
3-field sports hall, Remseck/DE

System:
Janisol doors, VISS TVS

Architect:
Hein, Hüttel und Lindenberger, Ludwigsburg/DE



Fotos: Bernhard Lattner, Heilbronn



Ausgeführte Objekte
Objets réalisés
Completed projects



Objekt:
Burg Perchtoldsdorf, Perchtoldsdorf/AT

System:
Janisol Türen Edelstahl

Architekt:
Moosbrugger Ziviltechnik, Dornbirn/AT



Objet:
Château fort de Perchtoldsdorf, Perchtoldsdorf/AT

Système:
Janisol portes acier Inox

Architecte:
Moosbrugger Ziviltechnik, Dornbirn/AT

Project:
Perchtoldsdorf castle, Perchtoldsdorf/AT

System:
Janisol stainless steel doors

Architect:
Moosbrugger Ziviltechnik, Dornbirn/AT



Objekt:
Schule, Gais/CH

System:
Janisol-Fingerschutztüren

Objet:
École, Gais/CH

Système:
Janisol portes anti-pince-doigts

Project:
School, Gais/CH

System:
Janisol anti-finger-trap doors





Ausgeführte Objekte
Objets réalisés
Completed projects

Objekt:
Umbau Bürogebäude «Diagonal», Zürich/CH

System:
Janisol Primo Fenster, Janisol Türen

Architekt:
Gigon / Guyer Architekten, Zürich/CH

Objet:
Transformation d'immeuble de bureau «Diagonal», Zurich/CH

Système:
Fenêtres Janisol Primo, portes Janisol

Architecte:
Gigon / Guyer Architekten, Zurich/CH

Project:
Conversion of «Diagonal» office building, Zurich/CH

System:
Janisol Primo windows, Janisol doors

Architect:
Gigon / Guyer Architekten, Zurich/CH



Fotos: Thies Wachter, Zürich

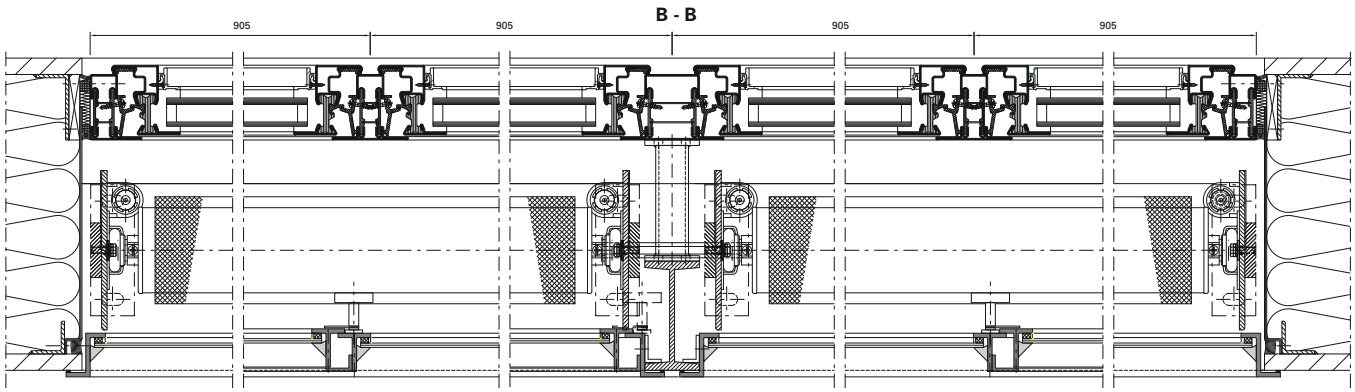

A - A

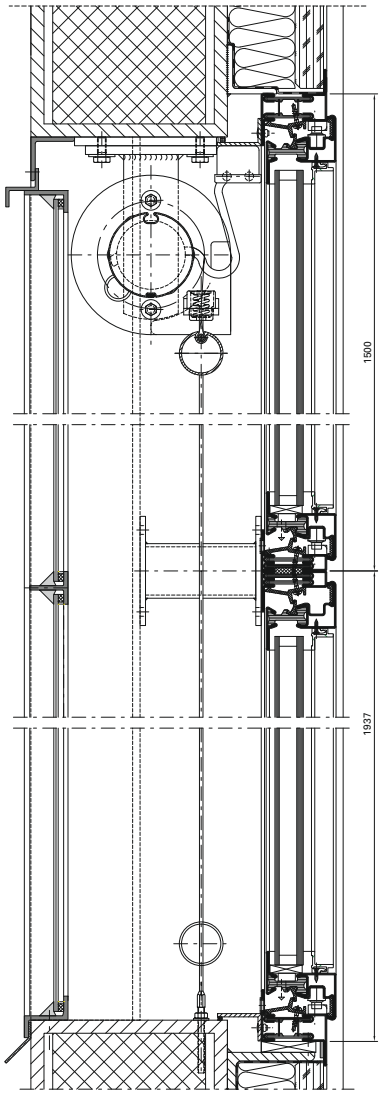

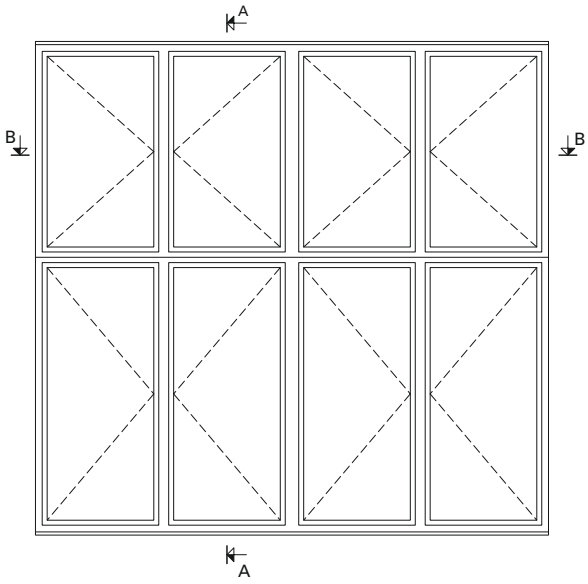

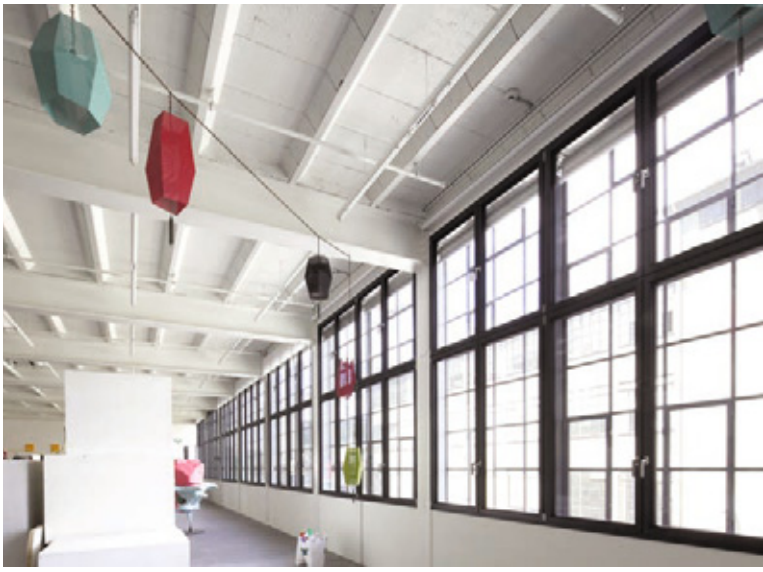



Ausgeführte Objekte
Objets réalisés
Completed projects



Objekt:
Mügelsbergschule, Saarbrücken/DE

System:
Janisol Türen und Fenster

Architekt:
Arus GmbH, Püttlingen/DE

Objet:
Ecole Mügelsberg, Saarbruck/DE

Système:
Portes et fenêtres Janisol

Architecte:
Arus GmbH, Püttlingen/DE

Project:
School Mügelsberg, Saarbrücken/DE

System:
Janisol doors and windows

Architect:
Arus GmbH, Püttlingen/DE



Fotos: Bernhard Lattner, Heilbronn



Objekt:
Gebäudesanierung, Regent Street, London/GB

System:
Janisol Fenster

Architekt:
Allies & Morrison Architects, London/GB

Objet:
Rénovation de bâtiment, Regent Street, Londres/GB

Système:
Fenêtres Janisol

Architecte:
Allies & Morrison Architects, Londres/GB

Project:
Building refurbishment, Regent Street, London/GB

System:
Janisol windows

Architect:
Allies & Morrison Architects, London/GB



Ausgeführte Objekte
Objets réalisés
Completed projects

Objekt:
Pumpwerk Schönau,
WVRB AG, Bern/CH

System:
Janisol Arte

Architekt:
Tschantré Architekten AG, Bern/CH

Objet:
Station de pompage Schönau,
WVRB AG, Berne/CH

Système:
Janisol Arte

Architecte:
Tschantré Architekten AG, Berne/CH

Project:
Pumping station Schönau,
WVRB AG, Bern/CH

System:
Janisol Arte

Architect:
Tschantré Architekten AG, Bern/CH



B - B

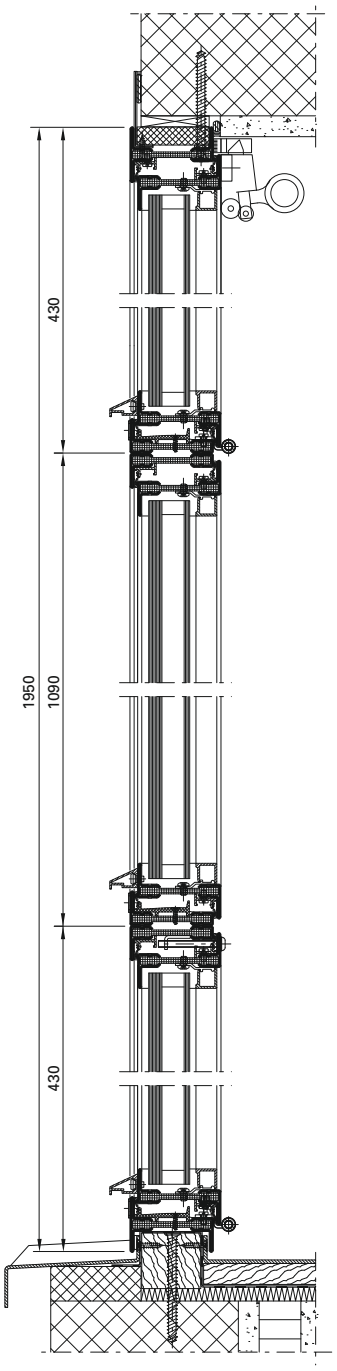

A - A

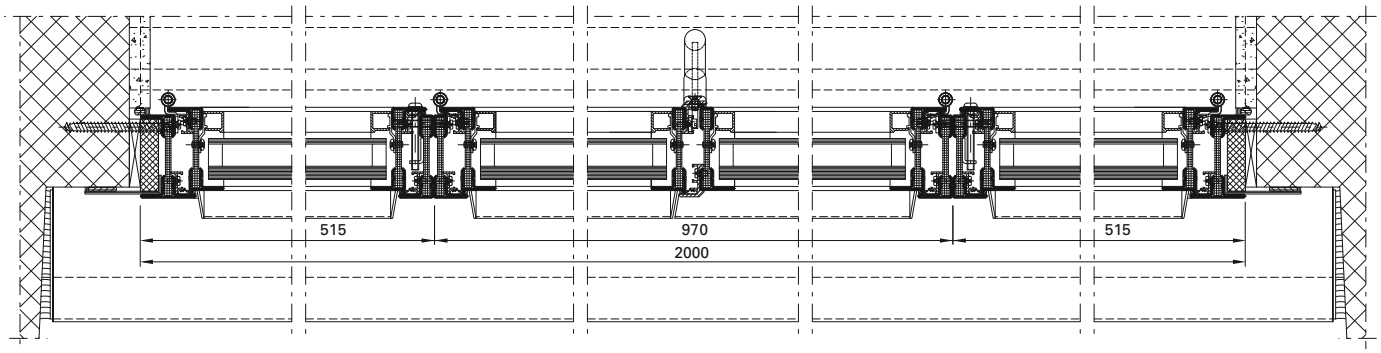

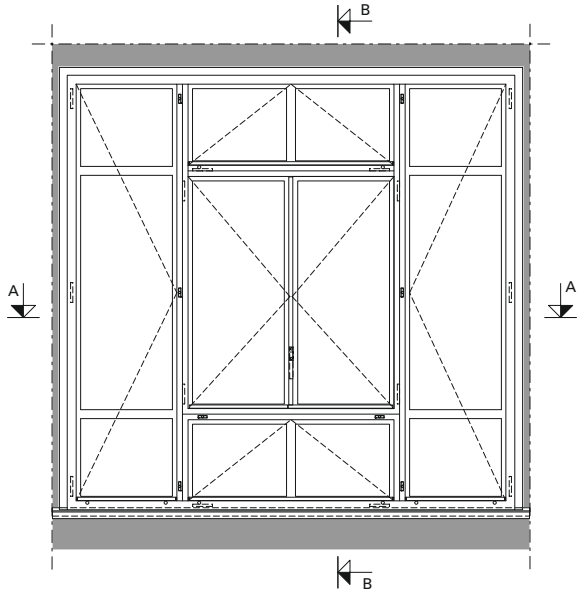





Ausgeführte Objekte
Objets réalisés
Completed projects

Objekt:
«Haus B» der Landesregierung Schleswig-Holstein, Kiel/DE

System:
Janisol Primo, Janisol Türen, VISS $I_x$tra,

Architekt:
Schmieder Dau Architekten, Kiel/DE

Objet:
«Haus B» du gouvernement du land de Schleswig-Holstein, Kiel/DE

Système:
Janisol Primo, portes Janisol, VISS $I_x$tra

Architecte:
Schmieder Dau Architekten, Kiel/DE

Project:
«Haus B» of the Schleswig-Holstein federal state government, Kiel/DE

System:
Janisol Primo, Janisol doors, VISS $I_x$tra

Architect:
Schmieder Dau Architekten, Kiel/DE





B - B

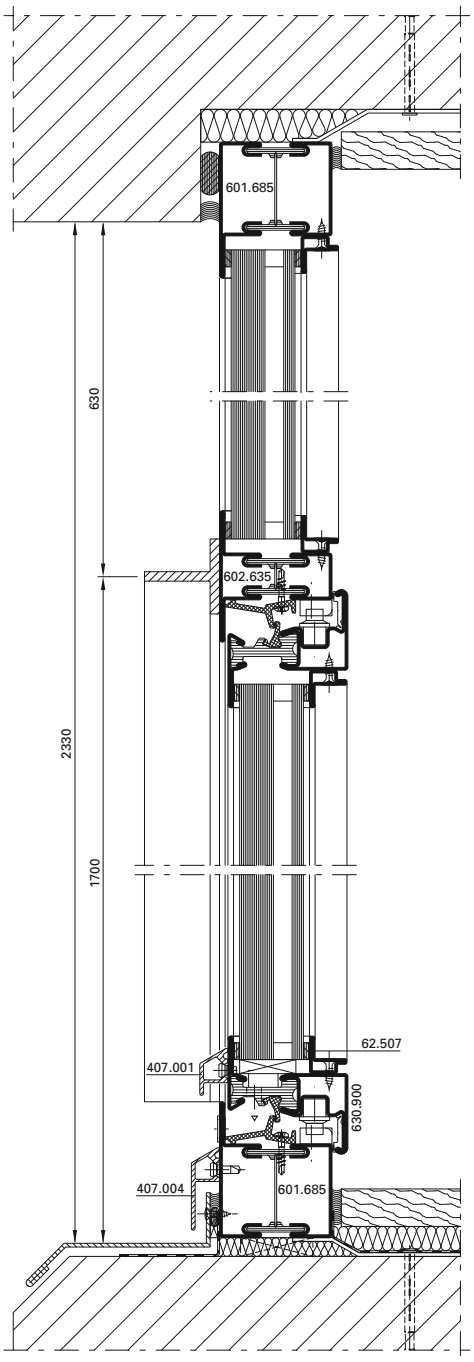



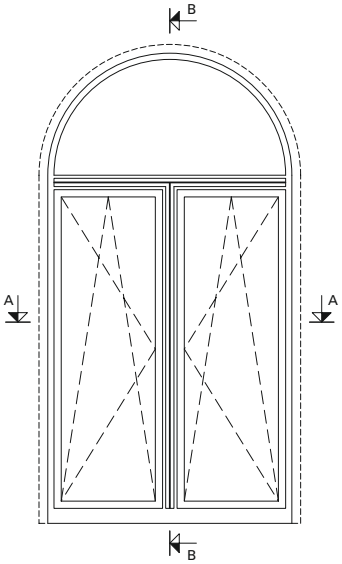


Fotos: Christoph Edelhoff, Kiel

A - A

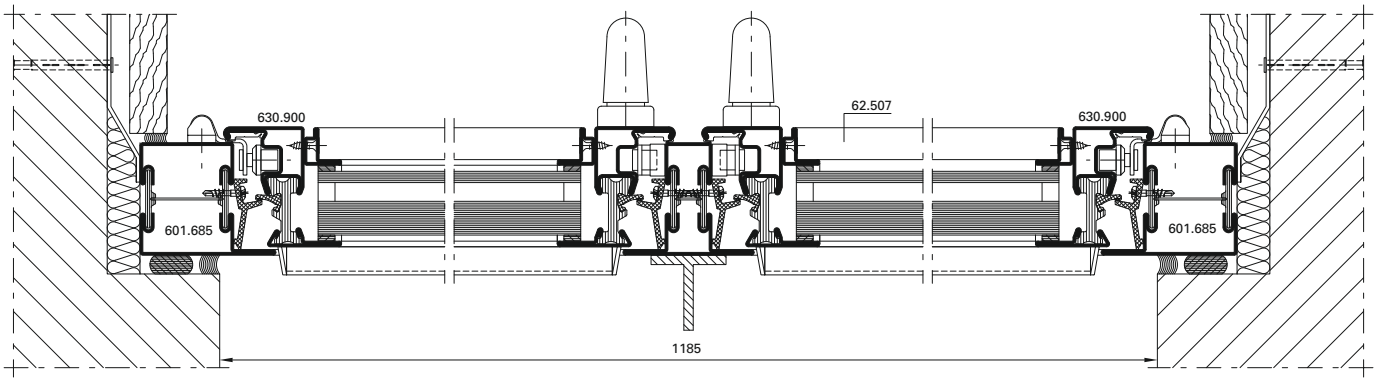

Ausgeführte Objekte
Objets réalisés
Completed projects

Objekt:
27 Regent Street, London/GB

System:
Janisol Arte

Architekt:
Eric Parry, London/GB



Objet:
27 Regent Street, Londres/GB

Système:
Janisol Arte

Architecte:
Eric Parry, Londres/GB

Project:
27 Regent Street, London/GB

System:
Janisol Arte

Architect:
Eric Parry, London/GB





Objekt:
Universität Saarbrücken,
Gebäude B41, Saarbrücken/DE

System:
Janisol Fenster und Türen

Architekt:
Bernhardt + Partner, Darmstadt/DE

Objet:
Université de Saarbruck,
bâtiment B41, Saarbruck/DE

Système:
Portes et fenêtres Janisol

Architecte:
Bernhardt + Partner, Darmstadt/DE

Project:
University of Saarbrücken,
building B41, Saarbrücken/DE

System:
Janisol doors and windows

Architect:
Bernhardt + Partner, Darmstadt/DE



Fotos: Bernhard Lattner, Heilbronn





Fotos: Lattner, Heilbronn

Ausgeführte Objekte
Objets réalisés
Completed projects

Objekt:
Villa V in T

System:
Janisol

Architekt:
Beel & Achtergael Architects,
Gent/BE

Objet:
Villa V in T

Système:
Janisol

Architecte:
Beel & Achtergael Architects,
Gent/BE

Project:
Villa V in T

System:
Janisol

Architect:
Beel & Achtergael Architects,
Gent/BE







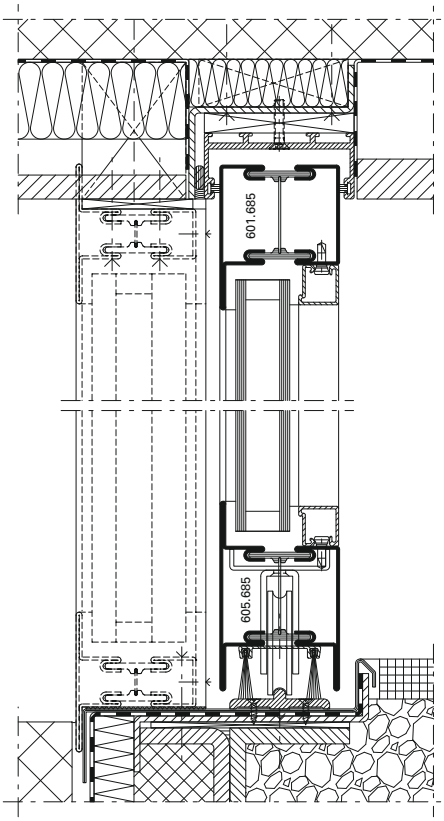
601.685
605.685





Ausgeführte Objekte
Objets réalisés
Completed projects

Objekt:
Renovation «Alte Post», Pirmasens/DE

System:
Janisol Türen und Fenster,
VISS TVS

Architekt:
Arnold + Partner, Pirmasens/DE

Objet:
Rénovation «Alte Post», Pirmasens/DE

Système:
Portes et fenêtres Janisol,
VISS TVS

Architecte:
Arnold + Partner, Pirmasens/DE

Project:
Renovation «Alte Post», Pirmasens/DE

System:
Janisol doors and windows,
VISS TVS

Architect:
Arnold + Partner, Pirmasens/DE

B-B

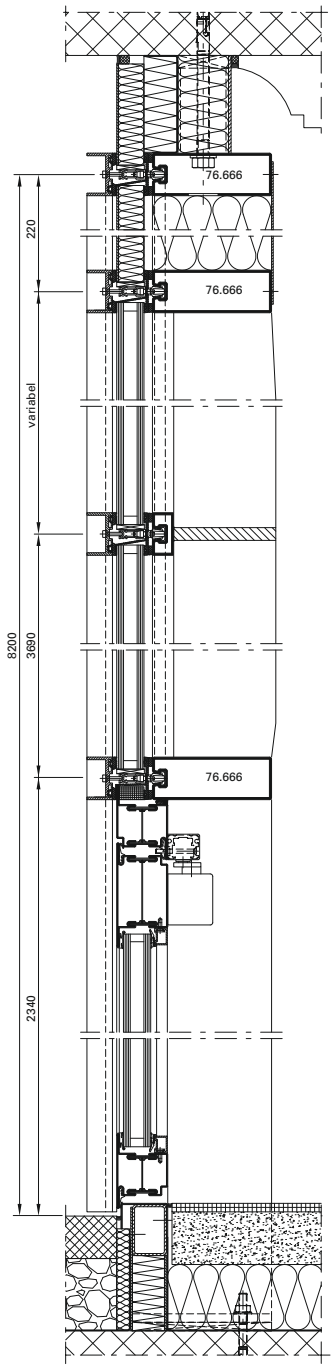



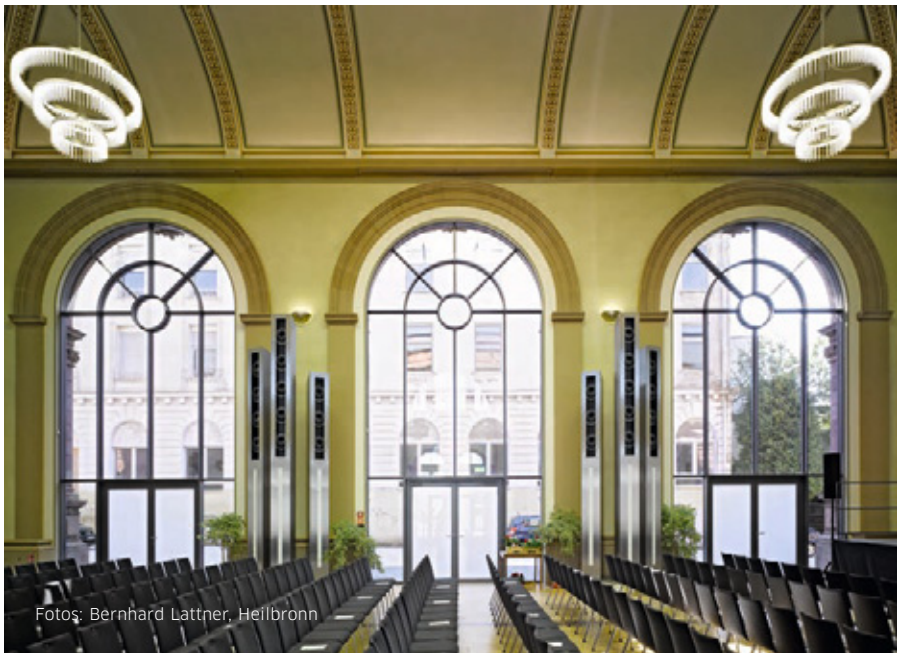

Fotos: Bernhard Lattner, Heilbronn

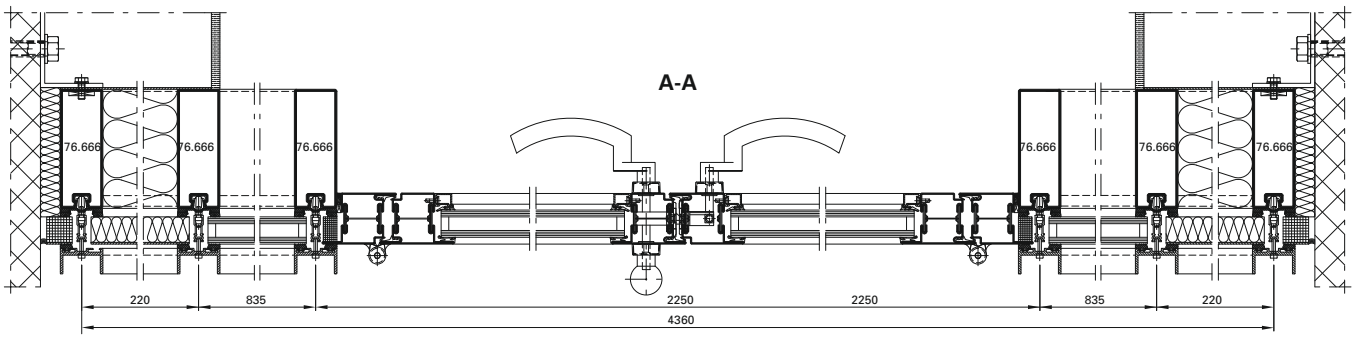
A-A
76.666
76.666
76.666
76.666
76.666
76.666
220
835
2250
2250
835
220
4360

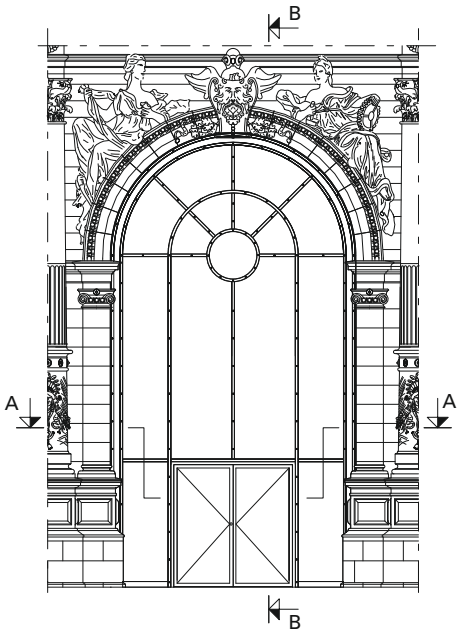
B
A
A
B





Ausgeführte Objekte
Objets réalisés
Completed projects



Objekt:
Technische Hochschule,
Info-, Kommunikations- und
Medienzentrum, Wildau/DE

System:
Janisol, Janisol Primo, VISS TVS Linea,
Jansen-Economy 60 RS

Architekt:
Chestnutt_Niess Architekten BDA,
Berlin/DE

Objet:
Université technique, centre
d'information, de communication et
de média, Wildau/DE

Système:
Janisol, Janisol Primo, VISS TVS Linea,
Jansen-Economy 60 RS

Architecte:
Chestnutt_Niess Architekten BDA,
Berlin/DE



Fotos: Stephan Falk, Berlin

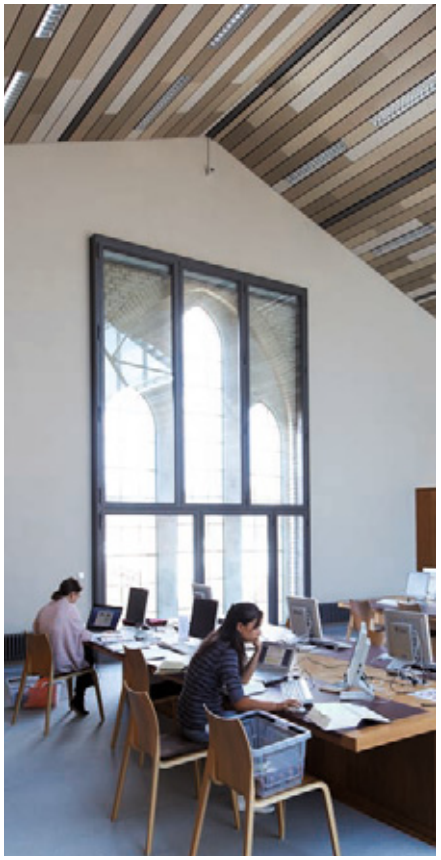

Project:
University of Technology,
information, communication and
media center, Wildau/DE

System:
Janisol, Janisol Primo, VISS TVS Linea,
Jansen-Economy 60 RS

Architect:
Chestnutt_Niess Architekten BDA,
Berlin/DE



Objekt:
Technische Hochschule,
Hörsaal und Labor, Wildau/DE

System:
Jansen-Economy 60 RS, Janisol
Janisol 2 RS, VISS Basic

Architekt:
Anderhalten Architekten, Berlin/DE



Objet:
Université technique,
amphithéâtre et laboratoire,
Wildau/DE

Système:
Jansen-Economy 60 RS, Janisol
Janisol 2 RS, VISS Basic

Architecte:
Anderhalten Architekten, Berlin/DE

Project:
University of Technology,
auditorium and laboratory,
Wildau/DE

System:
Jansen-Economy 60 RS, Janisol
Janisol 2 RS, VISS Basicc

Architect:
Anderhalten Architekten, Berlin/DE







Ausgeführte Objekte
Objets réalisés
Completed projects



Objekt:
Mehrzweckhalle,
Sant Jaume de Moja/ES

System:
Janisol Türen

Architekt:
STEM arquitectos,
Sant Jaume de Moja/ES

Objet:
Salle polyvalente,
Sant Jaume de Moja/ES

Système:
Portes Janisol

Architecte:
STEM arquitectos,
Sant Jaume de Moja/ES

Project:
Multi-purpose hall,
Sant Jaume de Moja/ES

System:
Janisol doors

Architect:
STEM arquitectos,
Sant Jaume de Moja/ES



Objekt:
MAS: Museum aan de Stroom, Antwerpen/BE

System:
Janisol Fenster, Janisol 2 EI30

Architekt:
Neutelings Riedijk Architects, Rotterdam/NL

Objet:
MAS: Museum aan de Stroom, Anvers/BE

Système:
Fenêtres Janisol, Janisol 2 EI30

Architecte:
Neutelings Riedijk Architects, Rotterdam/NL

Project:
MAS: Museum aan de Stroom, Antwerp/BE

System:
Janisol windows, Janisol 2 EI30

Architect:
Neutelings Riedijk Architects, Rotterdam/NL



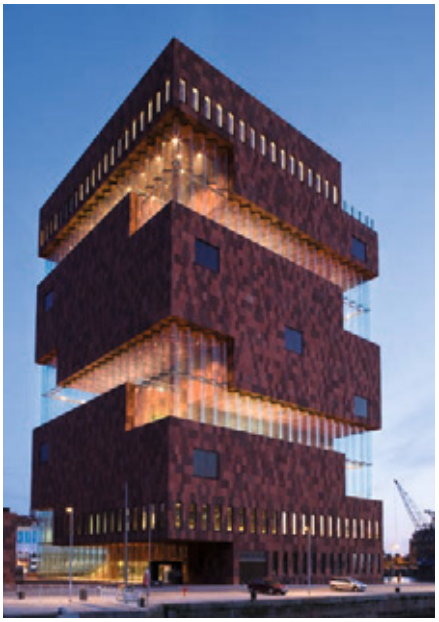

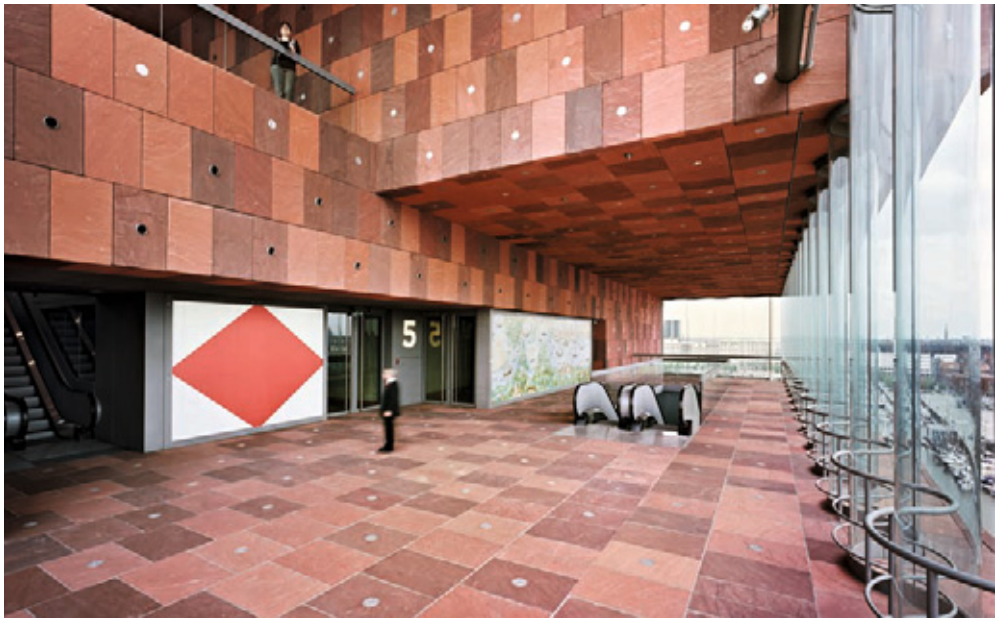

Ausgeführte Objekte
Objets réalisés
Completed projects

Objekt:
Universität St.Gallen, St.Gallen/CH

System:
Janisol Primo Fenster

Architekt:
architekten : rlc ag, Rheineck/CH

Objet:
Université de Saint-Gall, Saint-Gall/CH

Système:
Fenêtres Janisol Primo

Architecte:
architekten : rlc ag, Rheineck/CH

Project:
University of St. Gallen, St. Gallen/CH

System:
Janisol Primo windows

Architect:
architekten : rlc ag, Rheineck/CH



B - B

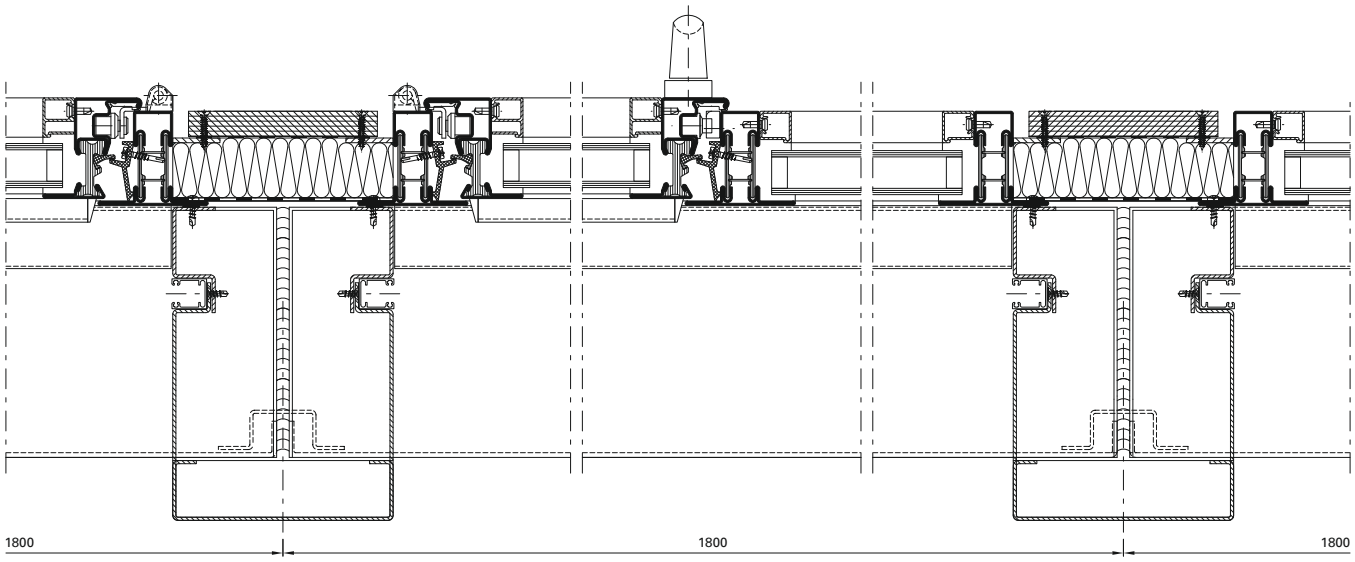

A - A

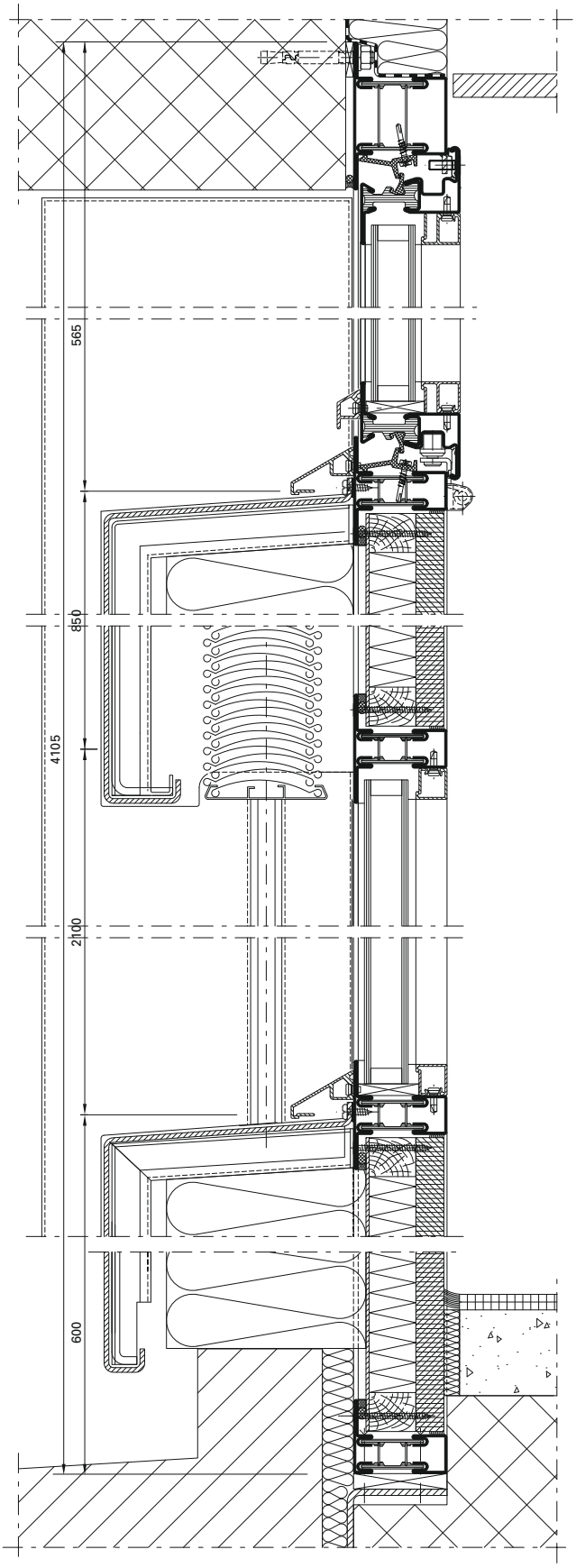



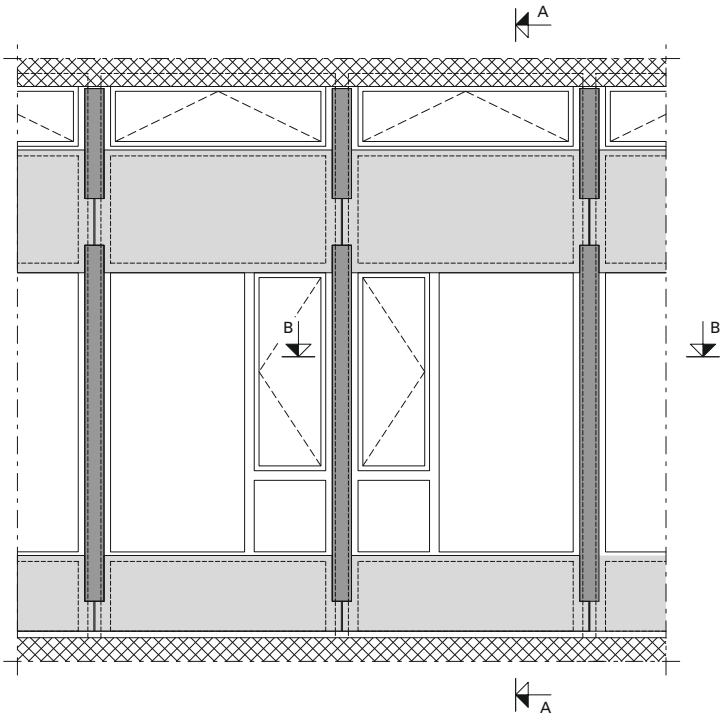

Ausgeführte Objekte
Objets réalisés
Completed projects

Objekt:
Kulturpark, Košice/SK

System:
Janisol Türen und Fenster

Architekt:
zerozero architekti, Prešov/SK

Objet:
Parc culturel, Košice/SK

Système:
Portes et fenêtres Janisol

Architecte:
zerozero architekti, Prešov/SK

Project:
Culture park, Košice/SK

System:
Janisol doors and windows

Architect:
zerozero architekti, Prešov/SK







A - A

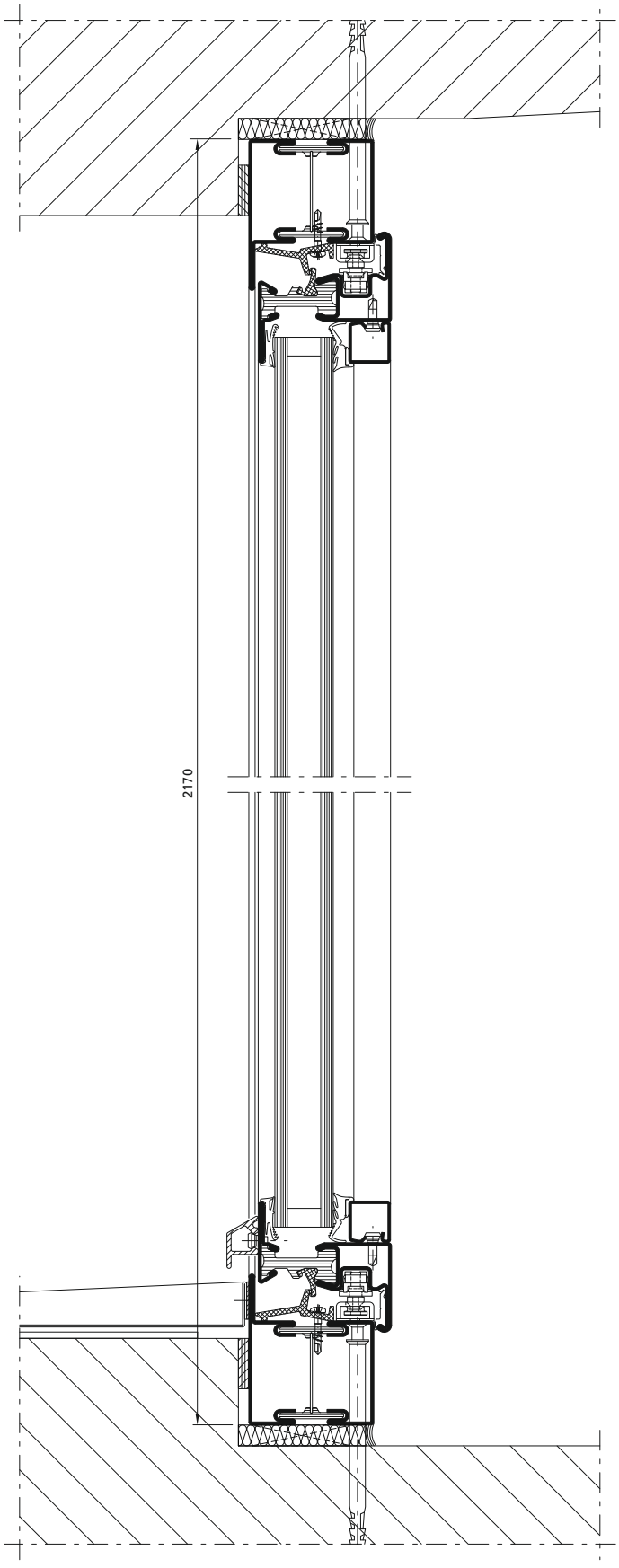





Ausgeführte Objekte
Objets réalisés
Completed projects



Objekt:
Heizhaus Brosswaldengasse, Bregenz/AT

System:
Janisol Arte

Architekt:
Dorner Matt Architekten, Bregenz/AT

Objet:
Chaufferie Brosswaldengasse, Bregenz/AT

Système:
Janisol Arte

Architecte:
Dorner Matt Architekten, Bregenz/AT

Project:
Boiler house Brosswaldengasse, Bregenz/AT

System:
Janisol Arte

Architect:
Dorner Matt Architekten, Bregenz/AT



Objekt:
Schloss Ettersburg (UNESCO Weltkulturerbe), Weimar/DE

System:
Janisol Türen und Fenster, Janisol 2 EI30

Architekt:
gildehaus.reich architekten, Weimar/DE

Objet:
Château d'Ettersburg (site du patrimoine mondial UNESCO), Weimar/DE

Système:
Janisol portes et fenêtres, Janisol 2 EI30

Architecte:
gildehaus.reich architekten, Weimar/DE

Project:
Ettersburg castle (UNESCO World Heritage Site), Weimar/DE

System:
Janisol doors and windows, Janisol 2 EI30

Architect:
gildehaus.reich architekten, Weimar/DE



Fotos: Jochen Helle, Dortmund





Ausgeführte Objekte
Objets réalisés
Completed projects

Objekt:
Picasso Center, Basel/CH

System:
Janisol Primo Personal Profiles,
VISS TV

Architekt:
Peter Märkli, Zürich/CH

Objet:
Centre Picasso, Bâle/CH

Système:
Janisol Primo Personal Profiles,
VISS TV

Architecte:
Peter Märkli, Zurich/CH

Project:
Picasso Center, Basle/CH

System:
Janisol Primo Personal Profiles,
VISS TV

Architect:
Peter Märkli, Zurich/CH





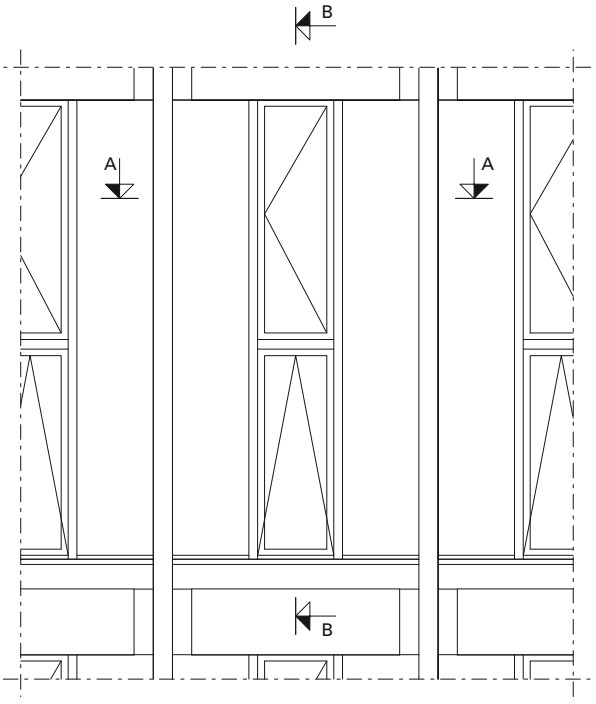



B - B

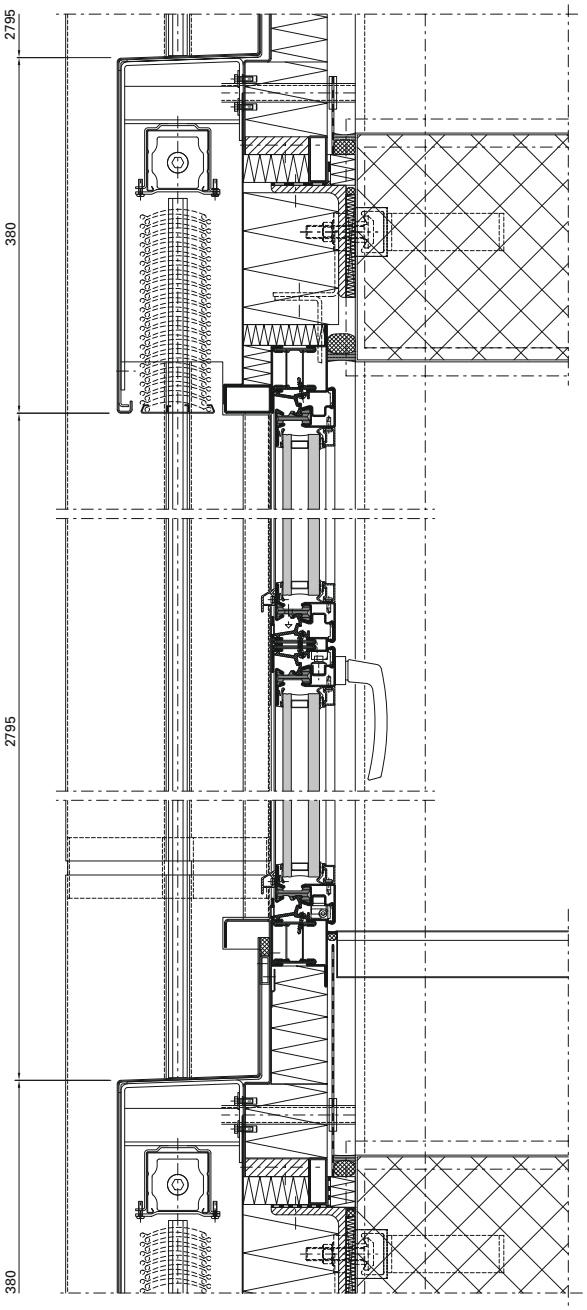

A - A

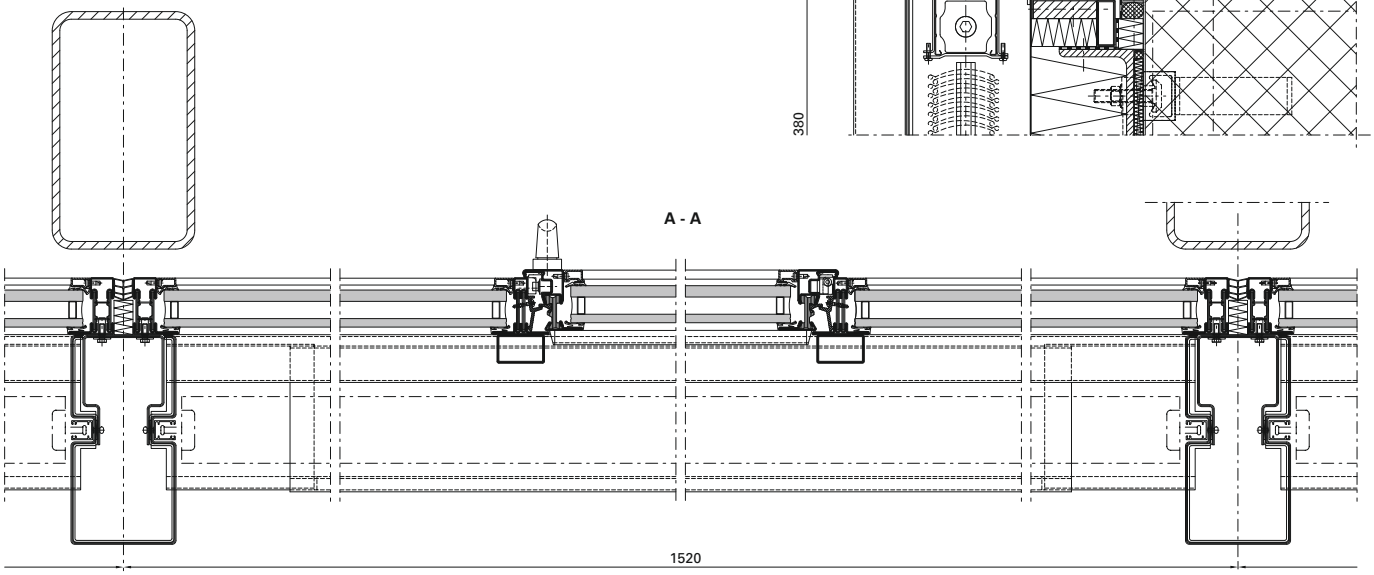

Ausgeführte Objekte
Objets réalisés
Completed projects



Objekt:
Bibliothek Mercè Rodoreda,
Sant Joan Despi/ES

System:
Janisol Fenster und Türen

Architekt:
Carles Llinás Arquitecto, Barcelona/ES

Objet:
Bibliothèque Mercè Rodoreda,
Sant Joan Despi/ES

Système:
Portes et fenêtres Janisol

Architecte:
Carles Llinás Arquitecto, Barcelone/ES

Project:
Library Mercè Rodoreda,
Sant Joan Despi/ES

System:
Janisol doors and windows

Architect:
Carles Llinás Arquitecto, Barcelona/ES



Objekt:
Erweiterung Reinhold-Würth Hochschule, Künzelsau/DE

System:
Janisol Türen, VISS TVS

Architekt:
Hein, Hüttel und Lindenberger, Ludwigsburg/DE

Objet:
Agrandissement de l'école Reinhold-Würth, Künzelsau/DE

Système:
Portes Janisol, VISS TVS

Architecte:
Hein, Hüttel und Lindenberger, Ludwigsburg/DE

Project:
Extension of Reinhold-Würth University, Künzelsau/DE

System:
Janisol doors, VISS TVS

Architect:
Hein, Hüttel und Lindenberger, Ludwigsburg/DE






Fotos: Bernhard Lattner, Heilbronn

Ausgeführte Objekte
Objets réalisés
Completed projects

Objekt:
Garnfärberei Steinebach,
Dornbirn/AT

System:
Janisol Arte

Architekt:
Heim + Müller, Dornbirn/AT

Objet:
Teinturerie de fils Steinebach,
Dornbirn/AT

Système:
Janisol Arte

Architecte:
Heim + Müller, Dornbirn/AT

Project:
Yarn dyeing plant Steinebach,
Dornbirn/AT

System:
Janisol Arte

Architect:
Heim + Müller, Dornbirn/AT



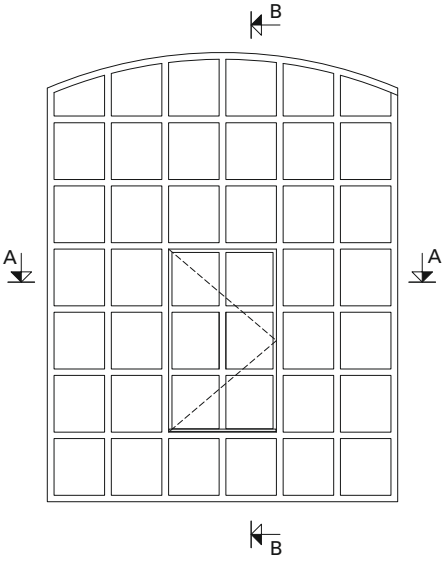



B - B

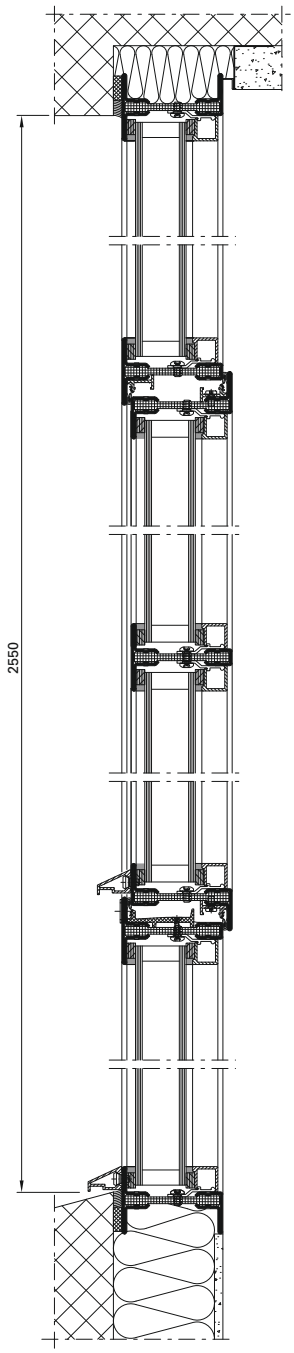



A - A

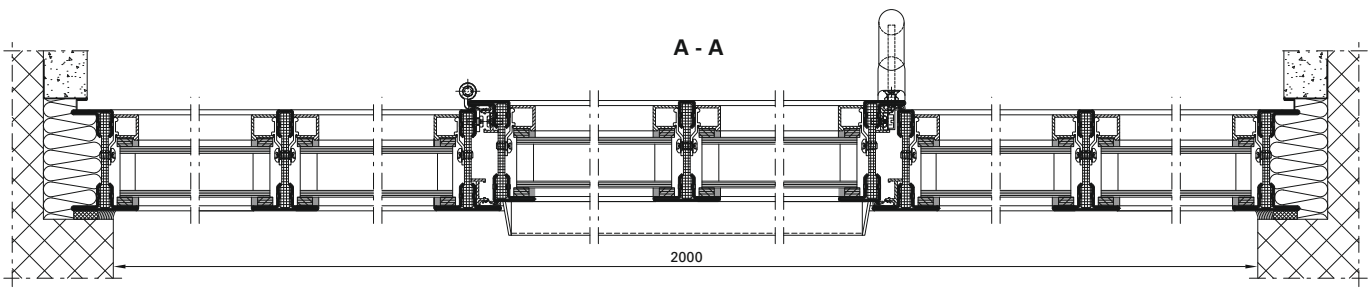

Ausgeführte Objekte
Objets réalisés
Completed projects

Objekt:
Herminenhof, Wels/AT

System:
Janisol Türen, Janisol 2 EI30, Jansen-Economy 60 E30

Architekt:
Zinterl Architekten ZT GmbH, Graz/AT

Objet:
Herminenhof, Wels/AT

Systèmе:
Portes Janisol, Janisol 2 EI30, Jansen-Economy 60 E30

Architecte:
Zinterl Architekten ZT GmbH, Graz/AT

Project:
Herminenhof, Wels/AT

System:
Janisol doors, Janisol 2 EI30, Jansen-Economy 60 E30

Architect:
Zinterl Architekten ZT GmbH, Graz/AT









Objekt:
Cerveceria Moritz, Barcelona/ES

System:
Janisol Edelstahl,
Jansen-Economy 60 Edelstahl

Architekt:
Atéliers Jean Nouvel, Paris/FR

Objet:
Cerveceria Moritz, Barcelone/ES

Système:
Janisol acier Inox,
Jansen-Economy 60 acier Inox

Architecte:
Atéliers Jean Nouvel, Paris/FR

Project:
Cerveceria Moritz, Barcelona/ES

System:
Janisol stainless steel,
Jansen-Economy 60 stainless steel

Architect:
Atéliers Jean Nouvel, Paris/FR







Ausgeführte Objekte
Objets réalisés
Completed projects

Objekt:
Griesbach'sches Gartenhaus,
Imre-Kertesz-Forschungskolleg,
Jena/DE

System:
Janisol Arte

Architekt:
Aschenbach Architekten BDA,
Weimar/DE

Objet:
Griesbach'sches Gartenhaus,
Imre-Kertesz-Forschungskolleg,
Jena/DE

Système:
Janisol Arte

Architecte:
Aschenbach Architekten BDA,
Weimar/DE

Project:
Griesbach'sches Gartenhaus,
Imre-Kertesz-Forschungskolleg,
Jena/DE

System:
Janisol Arte

Architect:
Aschenbach Architekten BDA,
Weimar/DE







Fotos: Claus Bach, Weimar

B - B

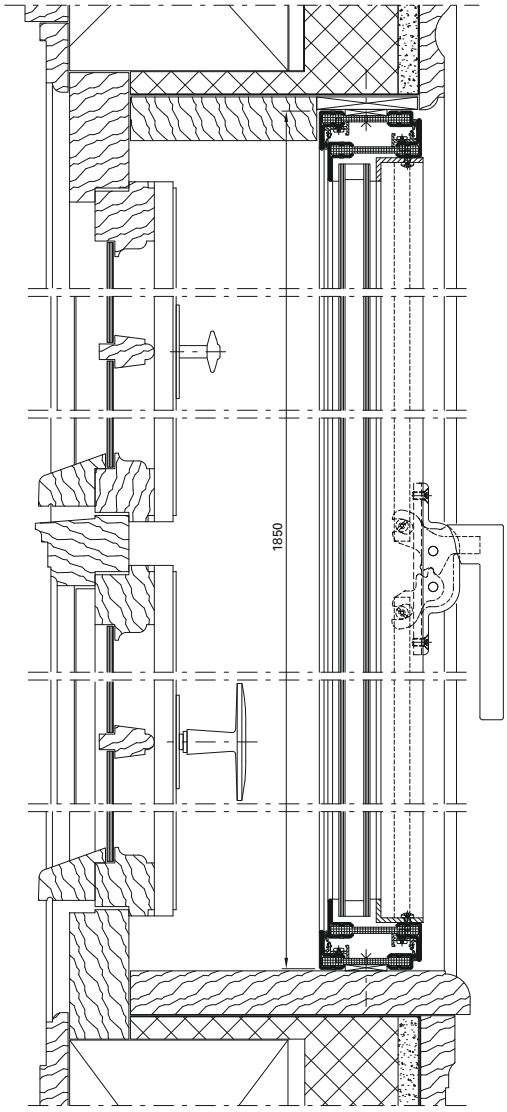



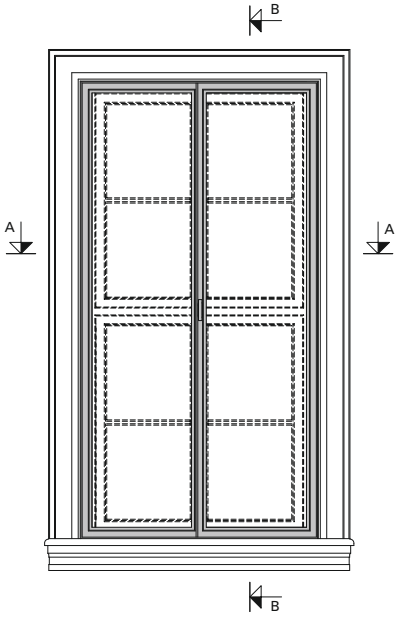

A - A

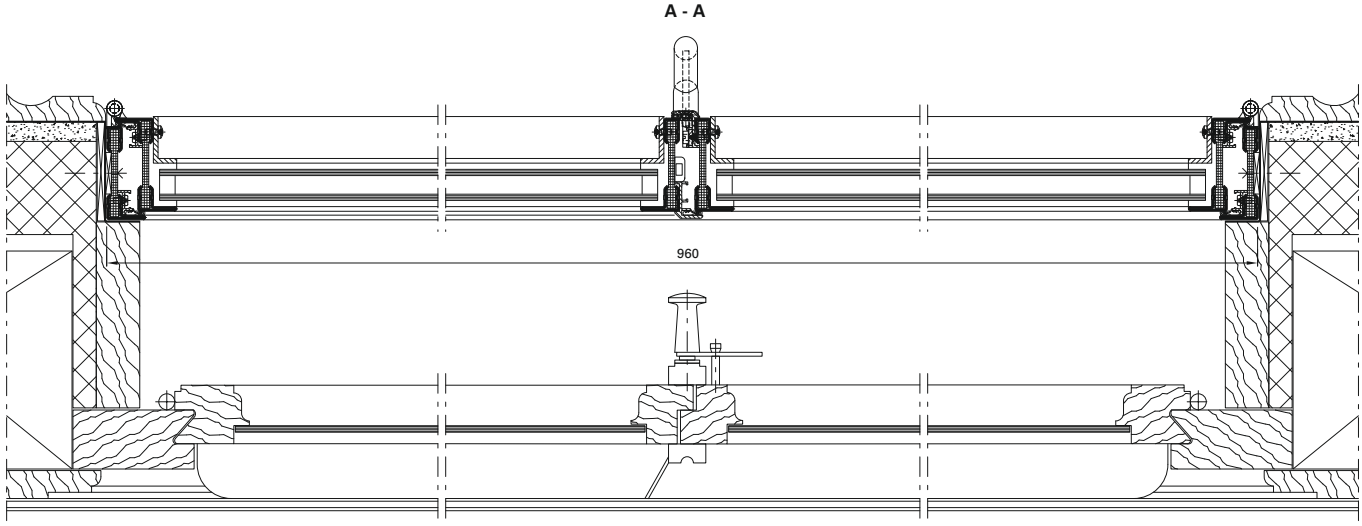

Ausgeführte Objekte
Objets réalisés
Completed projects



Objekt:
Geschäftshaus, Zürcherstrasse, St.Gallen/CH

System:
Janisol Arte

Architekt:
Wehrli Architekten AG, St.Gallen/CH

Objet:
Immeuble de commerce, Zürcherstrasse, Saint-Gall/CH

Système:
Janisol Arte

Architecte:
Wehrli Architekten AG, Saint-Gall/CH

Project:
Business premises, Zürcherstrasse, St.Gallen/CH

System:
Janisol Arte

Architect:
Wehrli Architekten AG, St.Gallen/CH

A - A

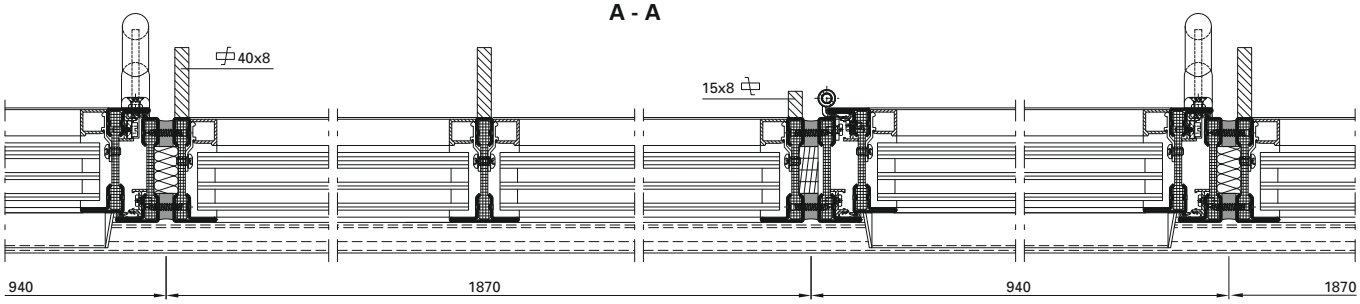

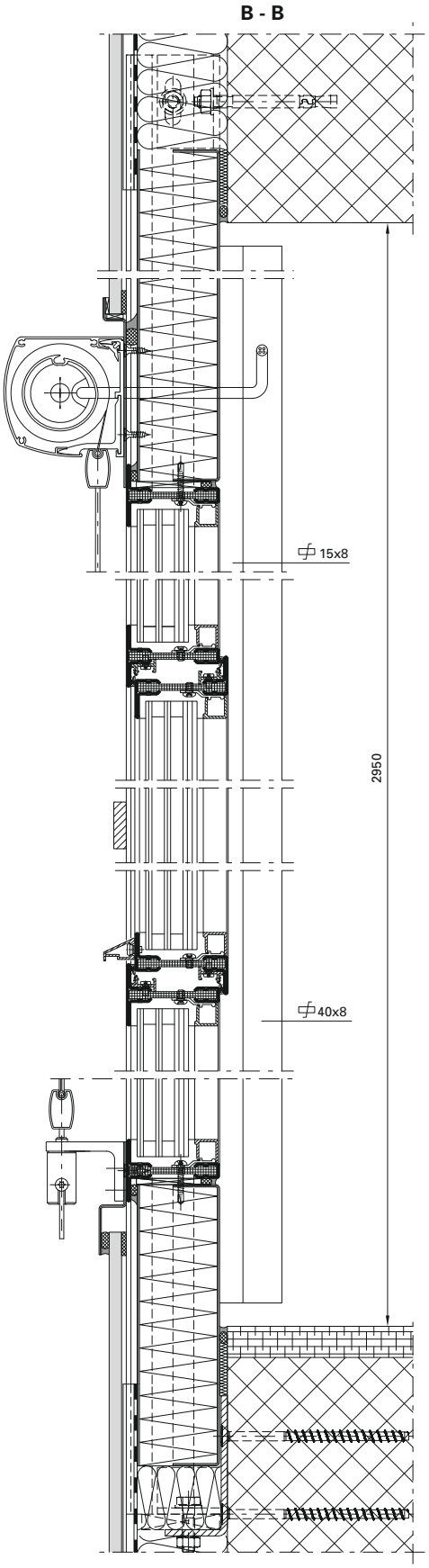
B - B
15x8
40x8
2950

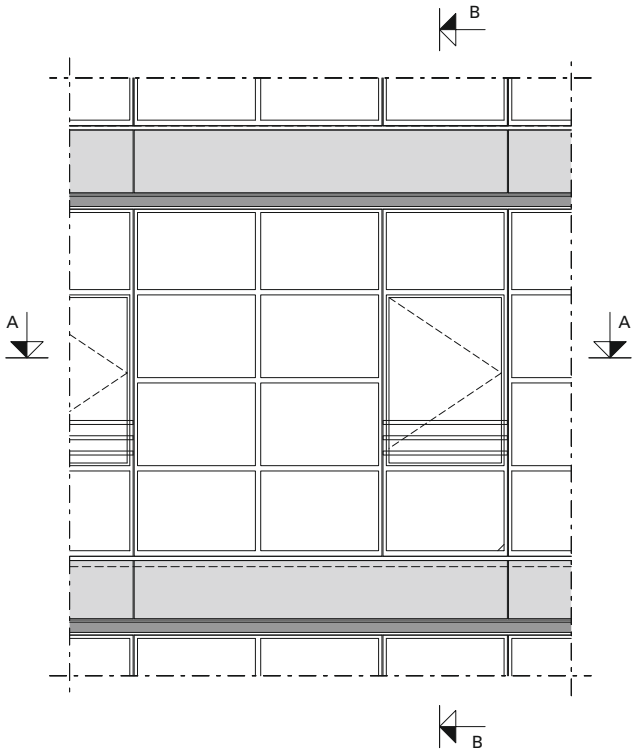
B
A
A
B



Ausgeführte Objekte
Objets réalisés
Completed projects

Objekt:
Vorarlberger Landesmuseum,
Bregenz/AT

System:
Janisol Türen, Janisol 2 EI30

Architekt:
Cukrowicz Nachbaur Architekten,
Bregenz/AT

Objet:
Musée régional du Vorarlberg,
Bregenz/AT

Système:
Portes Janisol, Janisol 2 EI30

Architecte:
Cukrowicz Nachbaur Architekten,
Bregenz/AT

Project:
Vorarlberg museum,
Bregenz/AT

System:
Janisol doors, Janisol 2 EI30

Architect:
Cukrowicz Nachbaur Architekten,
Bregenz/AT







JANISOL TÜREN

WÄRMEGEDÄMMTE TÜREN AUS STAHL UND EDELSTAHL

JANISOL DOORS

THERMALLY INSULATED DOORS IN STEEL AND STAINLESS STEEL

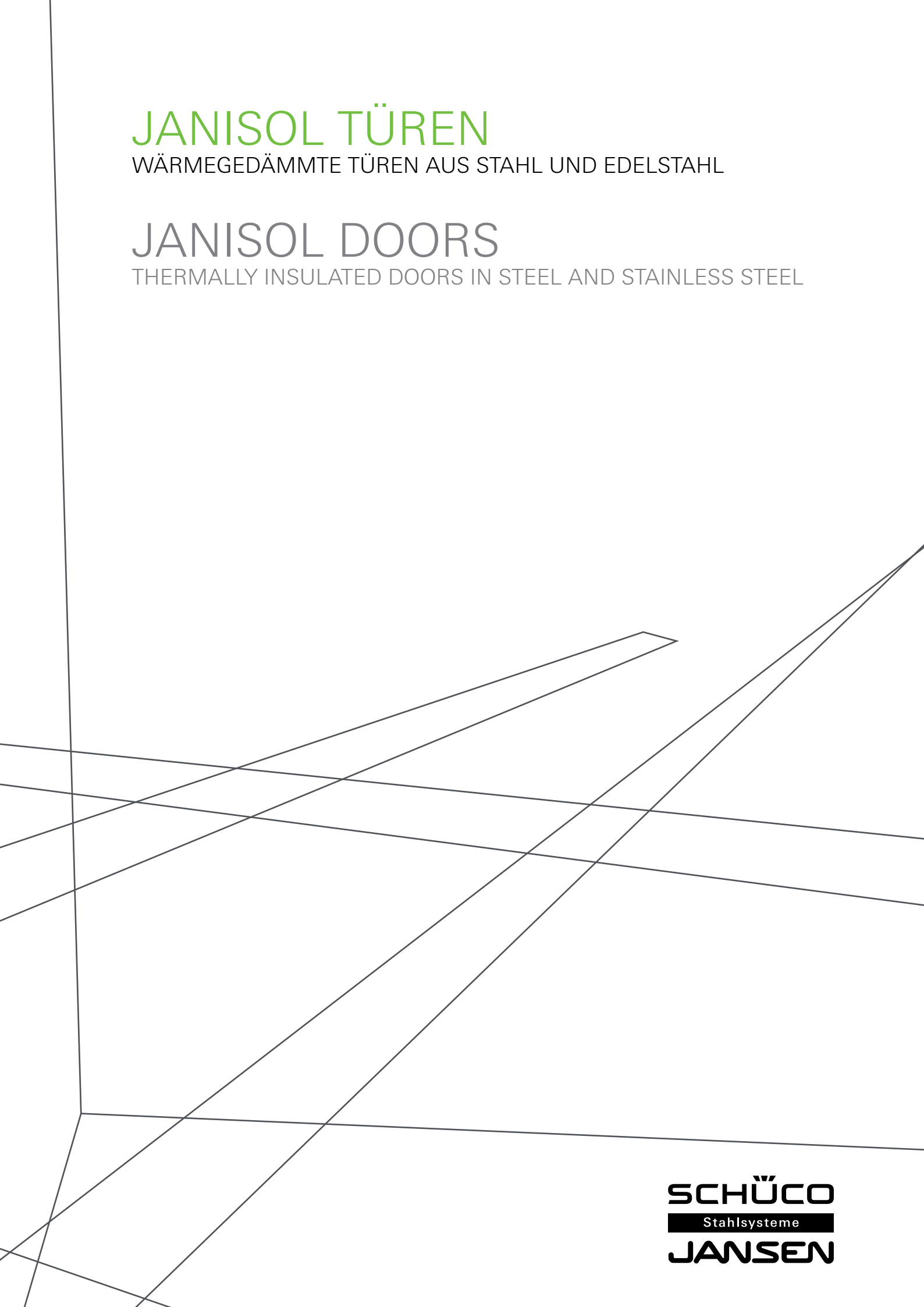

SCHÜCO
Stahlsysteme
JANSEN

Janisol Türen

- Wärmegedämmtes Stahlsystem für Türen und Festverglasungen
- Bautiefe 60 mm, innen und aussen flächenbündig
- Schmale Ansichtsbreiten: Rahmen und Flügel ab 107,5 mm Stulppartie 155 mm
- Ein- und zweiflüglige Türen, nach innen und aussen öffnend, mit Oberlicht oder Festverglasung kombinierbar
- Türflügel bis 1465 x 3000 mm (BxH), Flügelgewicht bis 230 kg
- Füllelementstärke von 15 bis 37 mm, Glaseinbau mittels Trocken- oder Nassverglasung
- Systemprüfungen nach Produktnorm EN 14351-1
- Profil-Verbundtechnik nach EN 14024 geprüft
- Festigkeitsanforderung nach EN 1192 (Klasse 4)
- Stahlprofile blank oder bandverzinkt, qualitativ hochwertiger Isoliersteg aus glasfaserverstärktem Polyester
- Grosses Sortiment an systemgeprüften Türbeschlägen
- Barrierefreie Schwellenausbildungen
- Geeignet für Pulver- und Nasslackbeschichtungen

Janisol portes

- Système en acier à rupture de pont thermique pour portes et vitrages fixes
- Profondeur de montage 60 mm, montage à fleur à l'intérieur et à l'extérieur
- Fines largeurs de face: Cadre et vantaux à partir de 107,5 mm Partie têtière 155 mm
- Portes à un et deux vantaux, ouverture vers l'intérieur et vers l'extérieur, combinables avec imposte ou vitrage fixe
- Vantaux de porte jusqu'à 1465 x 3000 mm (LaxH), poids du vantail jusqu'à 230 kg
- Élément de remplissage de 15 à 37 mm d'épaisseur, Montage du vitrage à sec ou à silicone
- Contrôles des systèmes selon la norme produit EN 14351-1
- Technique d'assemblage de profilés contrôlée selon EN 14024
- Exigence de résistance selon EN 1192 (classe 4)
- Profilés en acier brut ou galvanisé en continu, traverse isolante de grande qualité en polyester renforcé par fibres de verre
- Grand assortiment de ferrures de porte homologuées
- Formes de seuil sans barrière
- Convient aux revêtements par poudre ou peinture liquide

Janisol doors

- Thermally insulated steel system for doors and fixed glazing
- 60 mm basic depth, flush-fitted on the inside and outside
- Narrow face widths: Frame and leaf from 107.5 mm Meeting stile assembly 155 mm
- Single and double-leaf doors, inward and outward-opening, can be combined with toplight or fixed glazing
- Door leaf up to 1465 x 3000 mm (WxH), leaf weight up to 230 kg
- Infill unit thickness of 15 to 37 mm, Glazing installed by means of dry or wet glazing
- System tests in accordance with the product standard EN 14351-1
- Profile bonding technology tested in accordance with EN 14024
- Strength requirements in accordance with EN 1192 (Class 4)
- Raw finish or pre-galvanised steel profiles, high-quality insulating bar made of glass fibre-reinforced polyester
- Large range of system-tested door fittings
- Easy-access thresholds
- Suitable for powder and wet paint coating

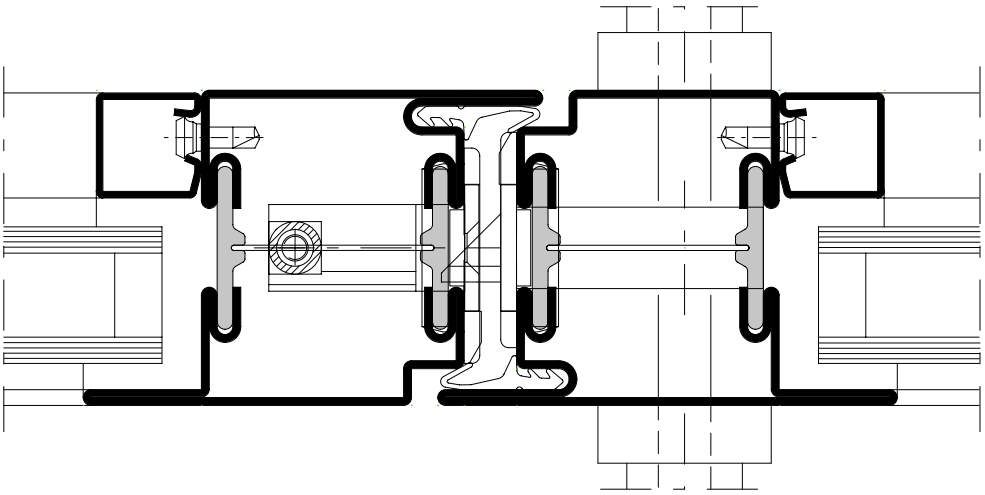

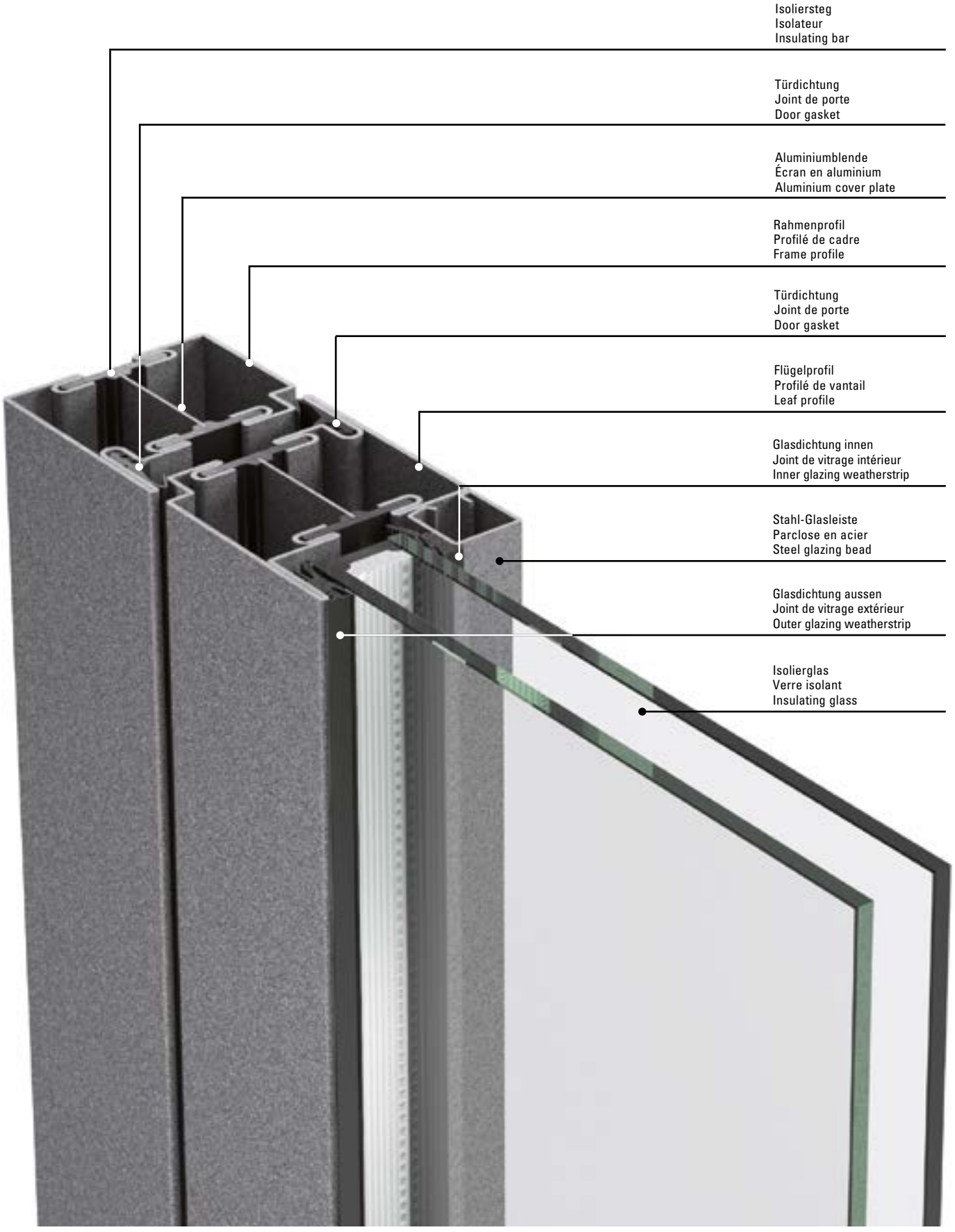
Isoliersteg
Isolateur
Insulating bar
Türdichtung
Joint de porte
Door gasket
Aluminiumblende
Écran en aluminium
Aluminium cover plate
Rahmenprofil
Profilé de cadre
Frame profile
Türdichtung
Joint de porte
Door gasket
Flügelprofil
Profilé de vantail
Leaf profile
Glasdichtung innen
Joint de vitrage intérieur
Inner glazing weatherstrip
Stahl-Glasleiste
Parclose en acier
Steel glazing bead
Glasdichtung aussen
Joint de vitrage extérieur
Outer glazing weatherstrip
Isolierglas
Verre isolant
Insulating glass

Janisol Türen Edelstahl

- Wärmegedämmtes Edelstahlsystem für Türen und Festverglasungen
- Bautiefe 60 mm, innen und aussen flächenbündig
- Schmale Ansichtsbreiten: Rahmen und Flügel ab 107,5 mm Stulppartie 155 mm
- Ein- und zweiflüglige Türen, nach innen und aussen öffnend, mit Oberlicht oder Festverglasung kombinierbar
- Türflügel bis 1465 x 3000 mm (BxH), Flügelgewicht bis 230 kg
- Füllelementstärke von 15 bis 34 mm, Glaseinbau mittels Trocken- oder Nassverglasung
- Systemprüfungen nach Produktnorm EN 14351-1
- Profil-Verbundtechnik nach EN 14024 geprüft
- Festigkeitsanforderung nach EN 1192 (Klasse 4)
- Edelstahlprofile aus Werkstoff 1.4301 (AISI 304) oder 1.4401 (AISI 316) geeignet für Industriegebiete und Küstennähe
- Ausführung blank oder geschliffen (Korn 220-240)
- Barrierefreie Schwellenausbildungen

Janisol portes acier Inox

- Système en acier Inox à rupture de pont thermique pour portes et vitrages fixes
- Profondeur de montage 60 mm, montage à fleur à l'intérieur et à l'extérieur
- Fines largeurs de face: Cadre et vantaux à partir de 107,5 mm Partir têtière 155 mm
- Portes à un et deux vantaux, ouverture vers l'intérieur et vers l'extérieur, combinables avec imposte ou vitrage fixe
- Vantaux de porte jusqu'à 1465 x 3000 mm (LaxH), poids du vantail jusqu'à 230 kg
- Élément de remplissage de 15 à 34 mm d'épaisseur, Montage du vitrage à sec ou à silicone
- Contrôles des systèmes selon la norme produit EN 14351-1
- Technique d'assemblage de profilés contrôlée selon EN 14024
- Exigence de résistance selon EN 1192 (classe 4)
- Profilés en acier Inox en matériau 1.4301 (AISI 304) ou 1.4401 (AISI 316), conviennent aux zones industrielles et à proximité des côtes
- Exécution brut ou polie (grain 220 à 240)
- Formes de seuil sans barrière

Janisol stainless steel doors

- Thermally insulated stainless steel system for doors and fixed glazing
- 60 mm basic depth, flush-fitted on the inside and outside
- Narrow face widths: Frame and leaf from 107.5 mm Meeting stile assembly 155 mm
- Single and double-leaf doors, inward and outward-opening, can be combined with toplight or fixed glazing
- Door leaf up to 1465 x 3000 mm (WxH), leaf weight up to 230 kg
- Infill unit thickness of 15 to 34 mm Glazing installed by means of dry or wet glazing
- System tests in accordance with product standard EN 14351-1
- Profile bonding technology tested in accordance with EN 14024
- Strength requirements in accordance with EN 1192 (Class 4)
- Stainless steel profiles made from the material 1.4301 (AISI 304) or 1.4401 (AISI 316) suitable for industrial and coastal areas
- Execution bright or polished (grain 220-240)
- Easy-access thresholds

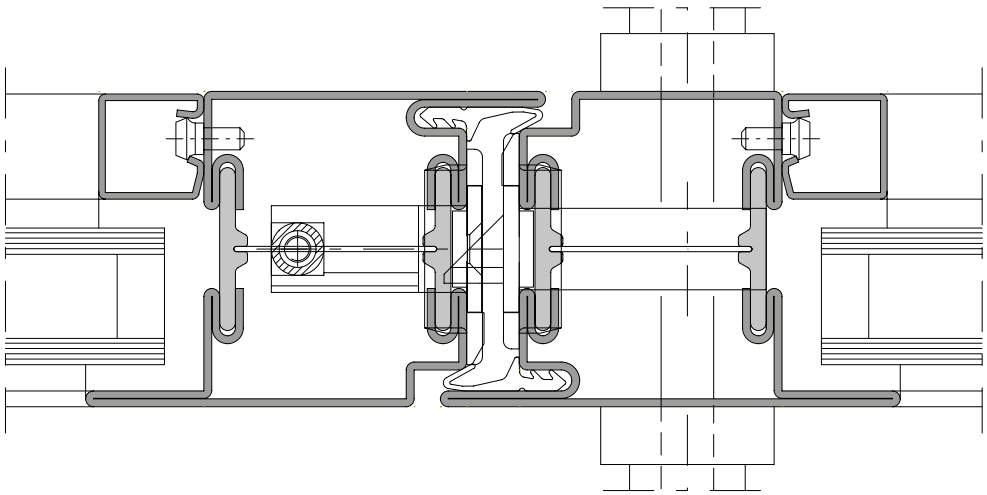


Isoliersteg
Isolateur
Insulating bar
Türdichtung
Joint de porte
Door gasket
Aluminiumblende
Écran en aluminium
Aluminium cover plate
Rahmenprofil
Profilé de cadre
Frame profile
Türdichtung
Joint de porte
Door gasket
Flügelprofil
Profilé de vantail
Leaf profile
Glasdichtung innen
Joint de vitrage intérieur
Inner glazing weatherstrip
Edelstahl-Glasleiste
Parclose en acier Inox
Stainless steel glazing bead
Glasdichtung aussen
Joint de vitrage extérieur
Outer glazing weatherstrip
Isolierglas
Verre isolant
Insulating glass

Verblechte Janisol Türen

- Wärmegedämmtes Stahlsystem für Türen und Festverglasungen
- Bautiefe 60 mm, innen und aussen flächenbündig
- Ein- und zweiflüglige vollflächige Türen, nach innen und aussen öffnend, mit Festverglasung kombinierbar
- Türflügel bis 1465 x 3000 mm (BxH), Flügelgewicht bis 230 kg
- Vielfältige Gestaltungsmöglichkeiten mit oder ohne Glasausschnitte
- Systemprüfungen nach Produktnorm EN 14351-1
- Profil-Verbundtechnik nach EN 14024 geprüft
- Einfache und kostengünstige Verarbeitung
- Verschiedene Ausführungsvarianten bezüglich Blechverkleidung (geschweisst und/oder geklebt)r
- Grosses Sortiment an system-geprüften Türbeschlägen
- Barrierefreie Schwellenausbildungen
- Bautiefe wie Janisol 2 EI30
- Geeignet für Pulver- und Nasslackbeschichtungen

Janisol portes tôlées

- Système en acier à rupture de pont thermique pour portes et vitrages fixes
- Profondeur de montage 60 mm, montage à fleur à l'intérieur et à l'extérieur
- Portes à un et deux vantaux, ouverture vers l'intérieur et vers l'extérieur, combinables avec vitrage fixe
- Vantaux de porte jusqu'à 1465 x 3000 mm (LaxH), Poids de vantail jusqu'à 230 kg
- Nombreuses conceptions possibles avec ou sans panneaux en verre
- Contrôles des systèmes selon la norme produit EN 14351-1
- Technique d'assemblage de profilés contrôlée selon EN 14024
- Transformation simple et économique
- Différentes exécutions quant au revêtement en tôle soudé et/ou collé)
- Grand assortiment de ferrures de porte homologuées
- Formes de seuil sans barrière
- Profondeur de montage comme Janisol 2 EI30
- Convient aux revêtements par poudre ou peinture liquide

Janisol sheet metal clad doors

- Thermally insulated steel system for doors and fixed glazing
- 60 mm basic depth, flush-fitted on the inside and outside
- Single and double-leaf doors, inward and outward-opening, can be combined with fixed glazing
- Door leaf up to 1465 x 3000 mm (WxH), Leaf weight up to 230 kg
- Wide range of design possibilities with or without vision panels
- System tests in accordance with the product standard EN 14351-1
- Profile bonding technology tested in accordance with EN 14024
- Simple and cost-effective processing
- Various configurations of sheet metal panelling (welded and/or glued on)
- Large range of system-tested door fittings
- Easy-access thresholds
- Basic depth same as Janisol 2 EI30
- Suitable for powder and wet paint coating

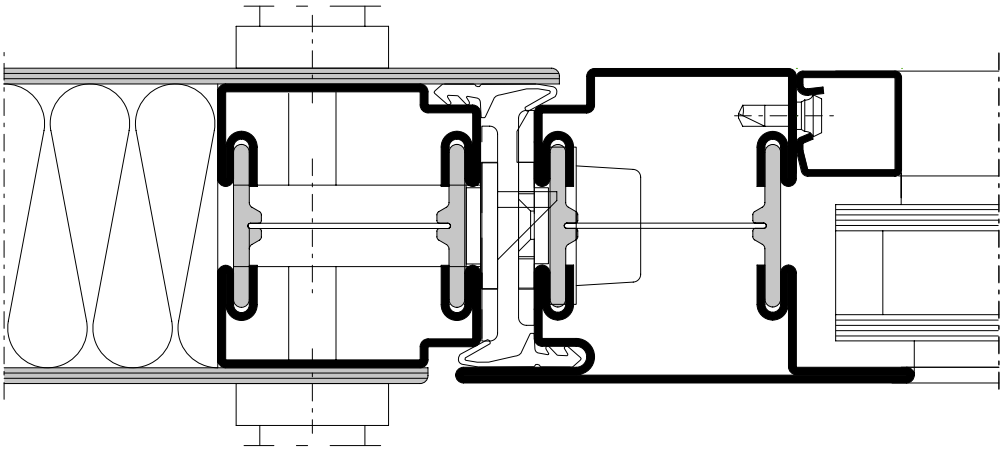

Norm	Eigenschaft Caractéristique Characteristic	Klassifizierung/Wert Classification / Valeur Classification / Value									
 EN 12210	**Widerstandsfähigkeit bei Windlast** **Résistance à la pression du vent** **Resistance to wind load**	npd	1 (400)	2 (800)	3 (1200)	4 (1600)	5 (2000)	Exxx (>2000)			
 EN 12208	**Schlagregendichtheit** **Etanchéité à la pluie battante** **Watertightness**	npd	1A (0)	2A (50)	3A (100)	4A (150)	5A (200)	6A (250)	7A (300)	8A (450	9A (600)	Exxx (>750
 EN ISO 10140	**Schalldämmung** R_w (C, C_{tr}) (dB) **Isolation phonique** R_w (C, C_{tr}) (dB) **Sound insulation** R_w (C, C_{tr}) (dB)	npd	bis R_w 45 dB (-2; -5) jusqu'à R_w 45 dB (-2; -5) up to R_w 45 dB (-2; -5)								
 EN ISO 10077-2	**Wärmedurchgangskoeffizient** U_f (W/(m²·K)) **Transmission thermique** U_f (W/(m²·K)) **Thermal production** U_f (W/(m²·K))	npd	ab 1.5 W/m²K à partir de 1.5 W/m²K from 1.5 W/m²K								
 EN 12207	**Luftdurchlässigkeit** **Perméabilité à l'air** **Air permeability**	npd	1 (150)	2 (300)	3 (600)	4 (600)					
 EN 1192	**Klassifizierung der Festigkeitsanforderungen** **Classification des exigences de résistance méc.** **Classification of strength requirements**	npd	1	2	3	4					
 EN 12219	**Differenzklimaverhalten** **Résistance aux changements de température** **Resistance to change in temperature**	npd	bis / jusqu'à / up to 3(d) / 3(e) Technische Hinweise / Conseils techniques / Technical data: «Verhalten zwischen unterschiedlichen Klimaten nach EN 1121» «Comportement entre différents climats selon EN 1121» «Behaviour between different climates in accordance with EN 1121»								
 EN 1627	**Einbruchhemmung** **Anti-effraction** **Burglar resistance**	npd	1	2	3	4	5	6			
 EN 1522	**Durchschusshemmung** **Résistance aux balles** **Bullet proofing**	npd	FB1	FB2	FB3	FB4	FB5	FB6	FB7	FSG	
 EN 14024	**Metallprofile mit thermischer Trennung** **Profilés en métal. avec rupture de pont thermique** **Metal profiles with thermal barrier**		CW / TC2								
 EN 12400	**Dauerfunktionsprüfung** **Durabilité mécanique** **Mechanical durability**		D	1 5'000	2 10'000	3 20'000	4 50'000	5 100'000	6 200'000	7 500'000	8 1'000'000
 EN 12217	**Bedienkräfte** **Forces de manœuvre** **Operating forces**	npd	0		1		2				

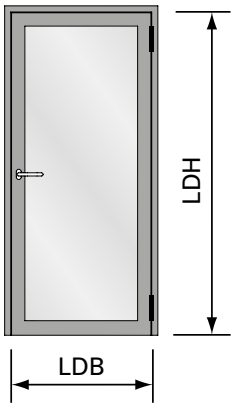

Elementgrössen (Empfehlung für CE-Kennzeichen)		**Dimensions des éléments (Recommandation pour le label CE)**		**Size of elements (Recommendation for CE marking)**	
LDB	Lichte Durchgangsbreite max. 1425 mm min. 600 mm	LDB	Largeur libre de passage max. 1425 mm min. 600 mm	LDB	Inside width max. 1425 mm min. 600 mm
LDH	Lichte Durchgangshöhe max. 2985 mm min. 1900 mm	LDH	Hauteur libre de passage max. 2985 mm min. 1900 mm	LDH	Inside height max. 2985 mm min. 1900 mm
	Flügelgewicht max. 230 kg		Poids de vantail max. 230 kg		Weight of leaf max. 230 kg

Empfehlung Türflügelgewichte für Jansen-Bänder und Tabelle «Zwängungsfreies Öffnen» siehe Kapitel Technische Hinweise

Recommandation poids du vantail pour les paumelles Jansen et «Ouvertures sans collision des vantaux» voir chapitre Conseils techniques

Recommendation leaf weight for the Jansen hinges and tables «Door alignment when opening» see chapter Technical data

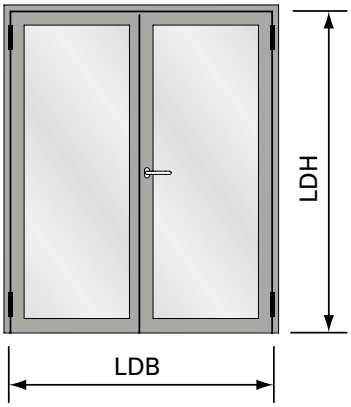

Elementgrössen (Empfehlung für CE-Kennzeichen)		**Dimensions des éléments (Recommandation pour le label CE)**		**Size of elements (Recommendation for CE marking)**	
LDB	Lichte Durchgangsbreite max. 2870 mm min. 1200 mm	LDB	Largeur libre de passage max. 2870 mm min. 1200 mm	LDB	Inside width max. 2870 mm min. 1200 mm
LDH	Lichte Durchgangshöhe max. 2985 mm min. 1900 mm	LDH	Hauteur libre de passage max. 2985 mm min. 1900 mm	LDH	Inside height max. 2985 mm min. 1900 mm
	Flügelgewicht max. 230 kg		Poids de vantail max. 230 kg		Weight of leaf max. 230 kg

Empfehlung Türflügelgewichte für Jansen-Bänder und Tabelle «Zwängungsfreies Öffnen» siehe Kapitel Technische Hinweise

Recommandation poids du vantail pour les paumelles Jansen et «Ouvertures sans collision des vantaux» voir chapitre Conseils techniques

Recommendation leaf weight for the Jansen hinges and tables «Door alignment when opening» see chapter Technical data

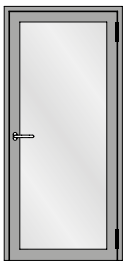

Einflügelige Türe
Porte à un vantail
Single leaf door

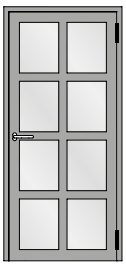

Einflügelige Türe mit Riegel
Porte à un vantail avec traverses
Single leaf door with transoms



Einflügelige Türe mit festem Seitenteil
Porte à un vantail avec partie latérale fixe
Single leaf door with fixed side light

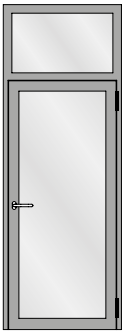

Einflügelige Türe mit festem Oberlicht
Porte à un vantail avec imposte fixe
Single leaf door with fixed top light

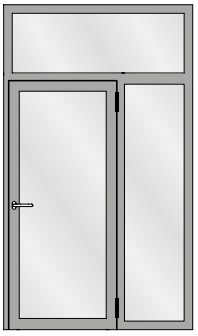

Einflügelige Türe mit festem Seitenteil und festem Oberlicht
Porte à un vantail avec partie latérale fixe et imposte fixe
Single leaf door with fixed side light and fixed top light

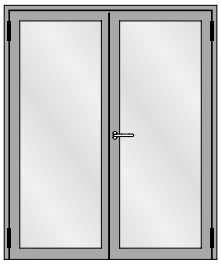

Zweiflügelige Türe
Porte à deux vantaux
Double leaf door

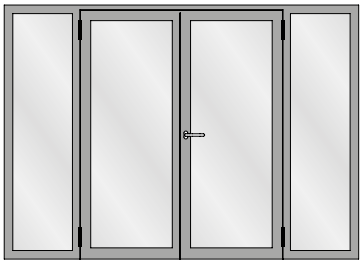

Zweiflügelige Türe mit zwei festen Seitenteilen
Porte à deux vantaux avec deux parties latérales fixes
Double leaf door with two fixed side lights

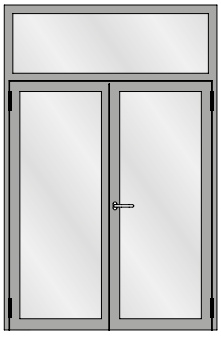

Zweiflügelige Türe mit festem Oberlicht
Porte à deux vantaux avec imposte fixe
Double leaf door with fixed top light

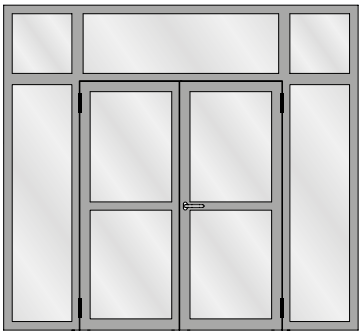

Zweiflügelige Türe mit zwei festen Seitenteilen und festen Oberlichtern
Porte à deux vantaux avec deux parties latérales fixes et impostes fixes
Double leaf door with two fixed side lights and fixed top lights

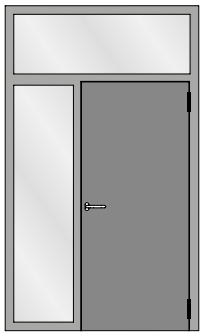

Verblechte Türe mit festem Seitenteil und festem Oberlicht
Porte tôlée à un vantail avec avec partie latérale fixe et imposte fixe
Sheet metal single leaf door with fixed side light and fixed top light

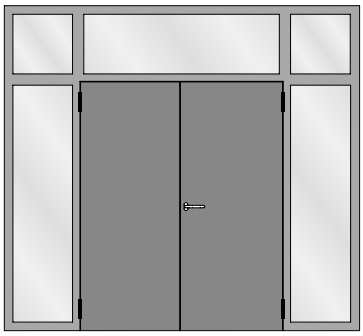

Verblechte zweiflügelige Türe mit zwei festen Seitenteilen und festen Oberlichtern
Porte tôlée à deux vantaux avec deux parties latérales fixes et impostes fixes
Sheet metal double leaf door with two fixed side lights and fixed top lights

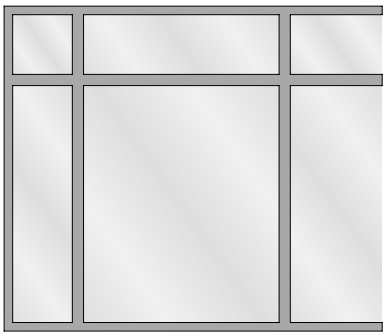

Festverglasung
Vitrage fixe
Fixed glazing

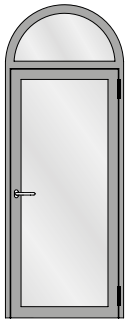

Einflügelige Türe mit Rundbogen-Oberlicht
Porte à un vantail avec imposte demi-ronde
Single leaf door with round arched top light

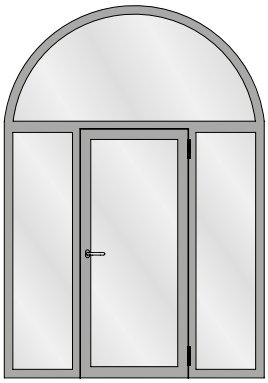

Einflügelige Türe mit zwei festen Seitenteilen und Rundbogen-Oberlicht
Porte à un vantail avec deux parties latérales fixes et imposte demi-ronde
Single leaf door with two fixed side lights and round arched top light

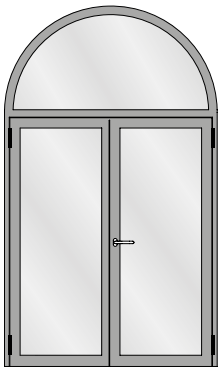

Zweiflügelige Türe mit Rundbogen-Oberlicht
Porte à deux vantaux avec imposte demi-ronde
Double leaf door with round arched top light

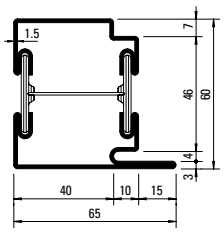

630.013
630.013 Z
630.013.01
630.013.05

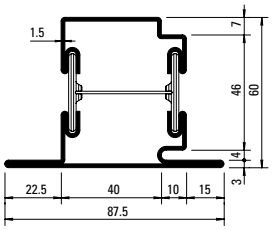

630.114
630.114 Z
630.114.01
630.114.05

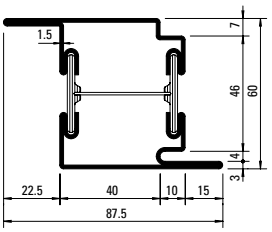

630.416
630.416 Z
630.416.01
630.416.05

Artikelbibliothek
Bibliothèque des articles
Article library

DXF DWG

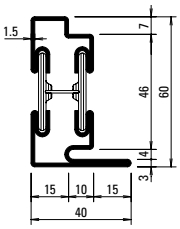

630.010
630.010 Z

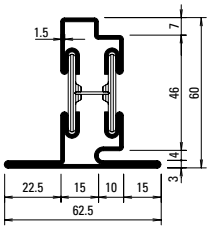

630.110
630.110 Z

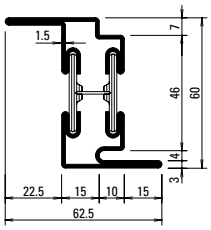

630.411
630.411 Z

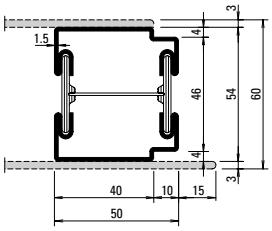

600.010 Z

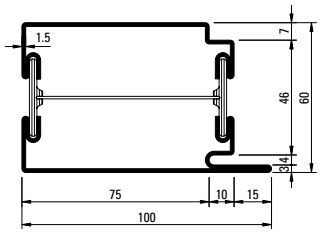

630.016
630.016 Z
630.016.01
630.016.05

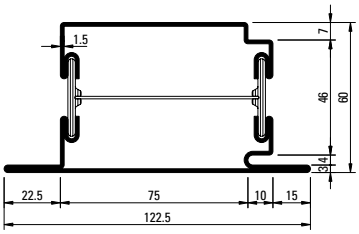

630.115
630.115 Z
630.115.01
630.115.05

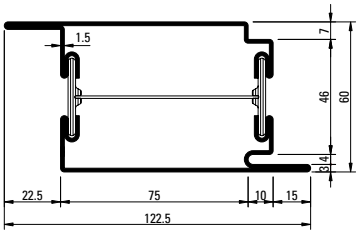

630.417
630.417 Z
630.417.01
630.417.05

Profil-Nr.	G kg/m	Ix cm⁴	Wx cm³	Iy cm⁴	Wy cm³	U m²/m
630.013	4,090	18,6	5,08	18,7	5,14	0,273
630.114	4,610	21,4	5,36	27,4	5,93	0,317
630.416	4,610	23,7	7,32	27,4	5,93	0,317
630.010	3,420	13,18	3,56	4,14	1,63	0,228
630.110	3,940	15,64	3,88	7,88	2,34	0,272

Profil-Nr.	G kg/m	Ix cm⁴	Wx cm³	Iy cm⁴	Wy cm³	U m²/m
630.411	3,940	18,35	5,66	7,88	2,34	0,272
630.016	5,020	25,8	7,23	61,00	11,63	0,343
630.115	5,540	28,7	7,48	79.60	12,42	0,387
630.417	5,540	30,5	9,47	79,60	12,42	0,387
600.010 Z	3,360	11,94	4,15	13,15	5,17	0,217

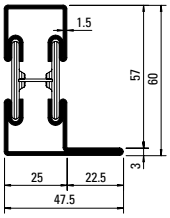

601.635
601.635 Z
601.635.01
601.635.05

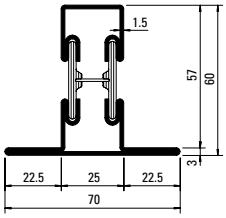

602.635
602.635 Z
602.635.01
602.635.05

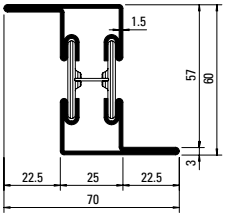

603.635
603.635 Z

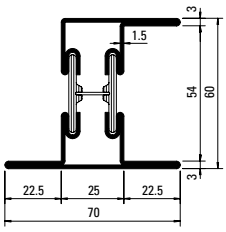

605.635
605.635 Z

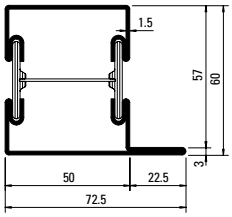

601.685
601.685 Z
601.685.01
601.685.05

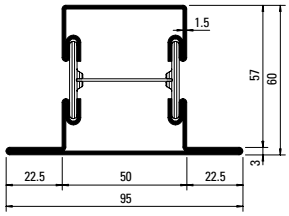

602.685
602.685 Z
602.685.01
602.685.05

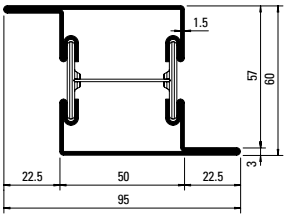

603.685
603.685 Z

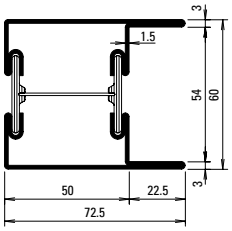

604.685
604.685 Z

Gewichte für Edelstahl-Profile siehe Seite 16
Poids pour profilés en acier Inox voir page 16
Weights for stainless steel profiles see page 16

Stabachse
Axe de la barre
Bar axis

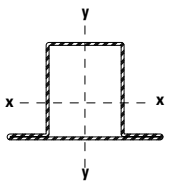

Profil-Nr.	G kg/m	Ix cm⁴	Wx cm³	Iy cm⁴	Wy cm³	U m²/m
601.635	3,345	14,0	3,78	5,84	1,88	0,215
602.635	3,865	16,6	4,07	10,10	2,88	0,260
603.635	3,865	19,1	5,97	10,10	2,88	0,260
605.635	4,380	22,9	6,39	13,30	3,50	0,304

Profil-Nr.	G kg/m	Ix cm⁴	Wx cm³	Iy cm⁴	Wy cm³	U m²/m
601.685	3,890	19,3	5,31	21,7	5,12	0,265
602.685	4,410	22,1	5,58	31,1	6,54	0,310
603.685	4,410	24,2	7,57	31,1	6,54	0,310
604.685	4,600	24,1	7,53	27,16	7,03	0,321

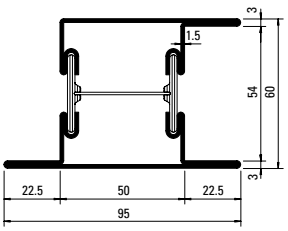

605.685
605.685 Z
605.685.01
605.685.05

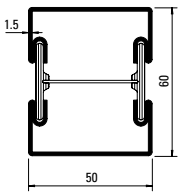

600.005
600.005 Z

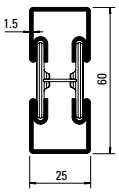

600.006
600.006 Z

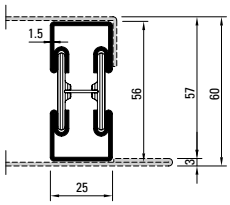

600.002
600.002 Z

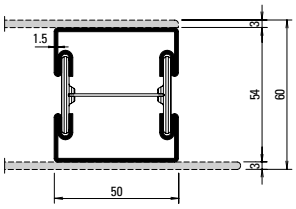

600.007 Z

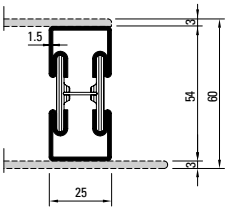

600.008 Z

Profil-Nr.	G kg/m	Ix cm⁴	Wx cm³	Iy cm⁴	Wy cm³	U m²/m
605.685	4,930	28,1	7,94	38,40	7,46	0,354
600.002	2,735	9,06	3,03	2,60	2,08	0,163
600.005	3,370	15,6	4,87	14,60	5,84	0,221
600.006	2,830	10,40	3,26	2,76	2,20	0,171
600.007 Z	3,400	12,49	4,34	13,65	5,46	0,220
600.008 Z	2,800	10,12	3,75	2,80	2,24	0,170

*** Gewichte für Edelstahl-Profile**
*** Poids pour profilés en acier Inox**
*** Weights for stainless steel profiles**

630.013.0x	= 4,070 kg/m
630.114.0x	= 4,590 kg/m
630.416.0x	= 4,590 kg/m
630.016.0x	= 5,080 kg/m
630.115.0x	= 5,540 kg/m
630.417.0x	= 5,540 kg/m
601.635.0x	= 3,400 kg/m
602.635.0x	= 3,920 kg/m
601.685.0x	= 4,060 kg/m
602.685.0x	= 4,580 kg/m
605.685.0x	= 5,100 kg/m

Oberfläche/Werkstoff

Artikel-Nr.

ohne Zusatz = blank

mit Z = bandverzinkter Stahl

Werkstoff 1.4401 (AISI 316)
mit 01 = blank
mit 03 = geschliffen, Korn 220-240
mit 04 = geschliffen, Korn 320-400

Werkstoff 1.4301 (AISI 304)
mit 05 = blank
mit 07 = geschliffen, Korn 220-240
mit 08 = geschliffen, Korn 320-400

Edelstahl geschliffen auf Anfrage

Surface/Matériau

No. d'article

sans supplément = brut

avec Z = bande d'acier zinguée

Matériau 1.4401 (AISI 316)
avec 01 = brut
avec 03 = polies, grain 220-240
avec 04 = polies, grain 320-400

Matériau 1.4301 (AISI 304)
avec 05 = brut
avec 07 = polies, grain 220-240
avec 08 = polies, grain 320-400

Acier Inox polie sur demande

Surface/Material

Part no.

without addition = bright

with Z = galvanised strip

Material 1.4401 (AISI 316)
with 01 = bright
with 03 = polished, grain 220-240
with 04 = polished, grain 320-400

Material 1.4301 (AISI 304)
with 05 = bright
with 07 = polished, grain 220-240
with 08 = polished, grain 320-400

Stainless steel polished on request

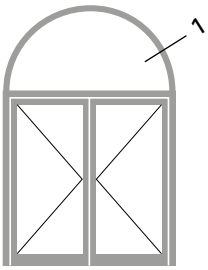

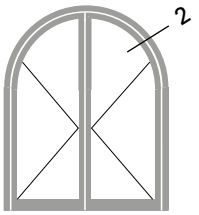

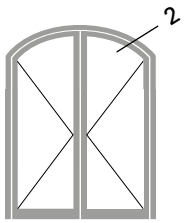

1.0

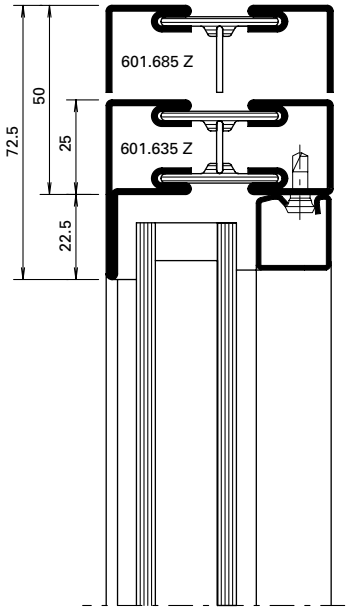

1.1

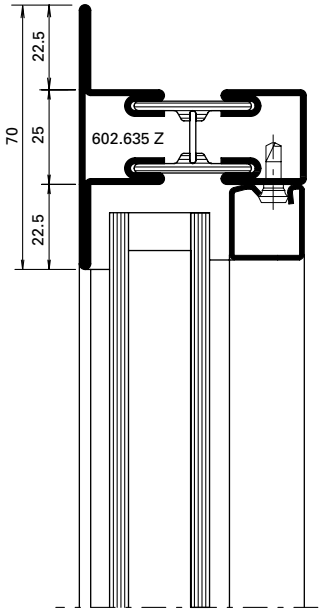

2.0

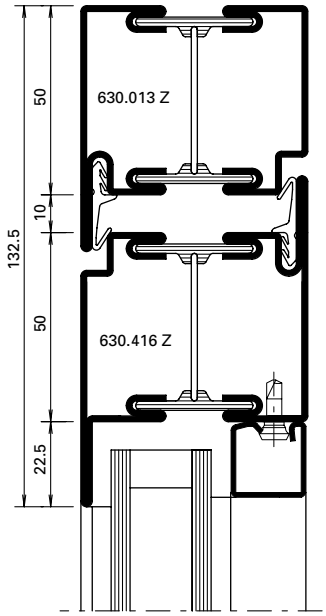

Edelstahl-Profile auf Anfrage!

Die Radien-Angaben beziehen sich auf die Fertigung im Hause Jansen.

Profilés acier Inox sur demande!

Les rayons indiqués concernent la fabrication des cintres par la société Jansen.

Stainless steel profiles on request!

The radius information refers to the production of the arches at the Jansen.

Profil Profilé Profile	Min. Radius Rayon min. Min. radius R
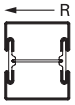	
600.002 Z	350 mm
600.005 Z	700 mm
600.006 Z	300 mm
600.007 Z	900 mm
600.008 Z	300 mm
600.010 Z	600 mm
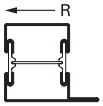	
601.635 Z	300 mm
601.685 Z	600 mm
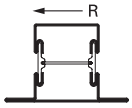	
602.635 Z	600 mm
602.685 Z	1100 mm
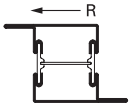	
603.635 Z	600 mm
603.685 Z	850 mm
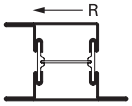	
605.635 Z	600 mm
605.685 Z	900 mm

Profil Profilé Profile	Min. Radius Rayon min. Min. radius R
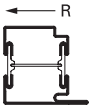	
630.010 Z	600 mm
630.013 Z	900 mm
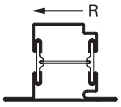	
630.110 Z	800 mm
630.114 Z	1000 mm
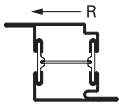	
630.411 Z	800 mm
630.416 Z	1300 mm

Stahl-Glasleisten Parcloses en acier Steel glazing beads	Min. Radius Rayon min. Min. radius R
	
402.112 Z	500 mm
402.115 Z	500 mm
402.120 Z	600 mm
402.125 Z	750 mm
402.130 Z	1000 mm

Stahl-Glasleisten Parcloses en acier Steel glazing beads	Min. Radius Rayon min. Min. radius R
	
62.507 GV+GC	300 mm
62.508 GV+GC	300 mm
62.509 GV+GC	300 mm

Aluminium-Glasleisten Parcloses en aluminium Aluminium glazing beads	Min. Radius Rayon min. Min. radius R
	
404.112	400 mm
404.115	400 mm
404.120	400 mm
404.125	450 mm
404.130	500 mm
405.115	500 mm
405.120	500 mm
405.125	800 mm
406.903	500 mm
406.905	500 mm
406.907	500 mm
406.909	600 mm

Andere Profiltypen sowie im Grundriss gebogene Profile auf Anfrage.

Bitte benutzen Sie unsere Bestellvorlagen auf extranet.jansen.com

Autres types de profilés et profilés au tracé cintré sur demande.

Veuillez utiliser nos formulaires de commande sur extranet.jansen.com

Other profile types and profiles curved in the floor plan are available on request.

Please use our order forms on extranet.jansen.com

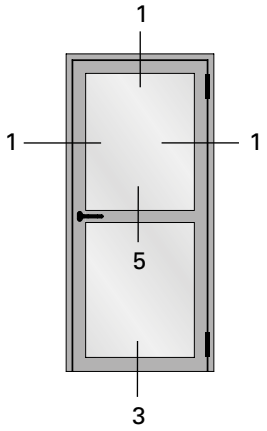
1
1
1
5
3

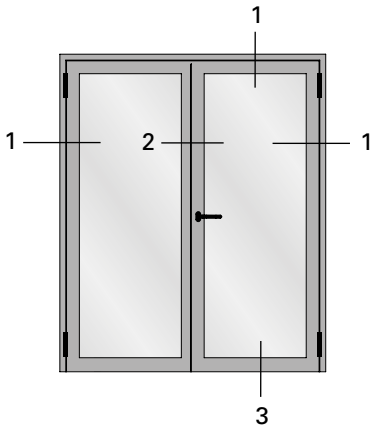
1
1
2
1
3

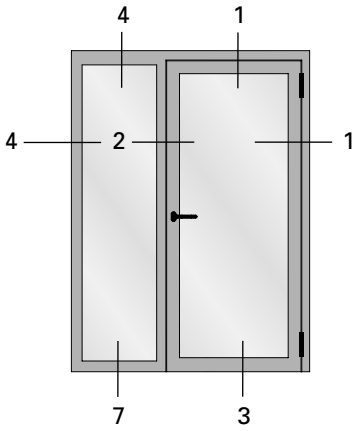
4
1
4
2
1
7
3

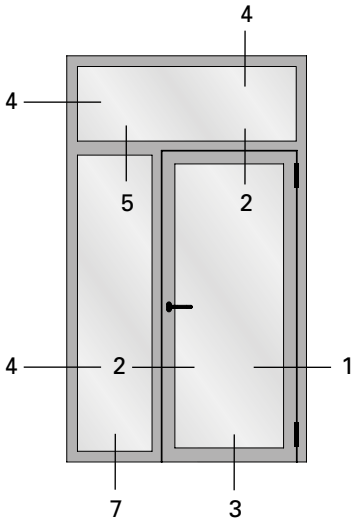
4
4
5
2
4
2
1
7
3

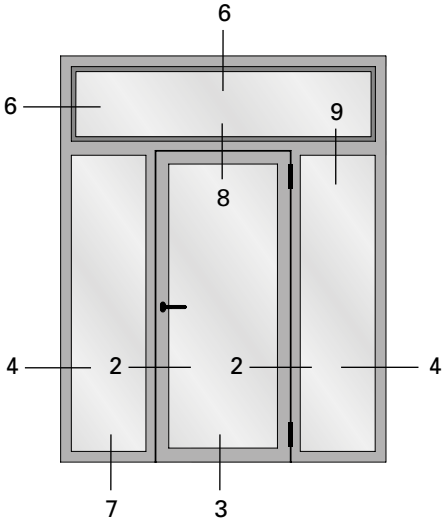
6
6
9
8
4
2
2
4
7
3

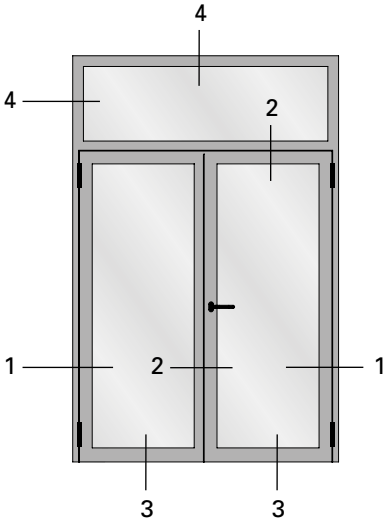
4
4
2
1
2
1
3
3

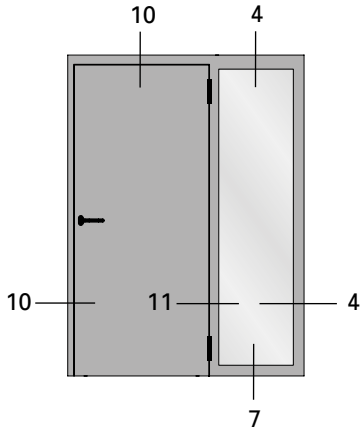
10
4
10
11
4
7

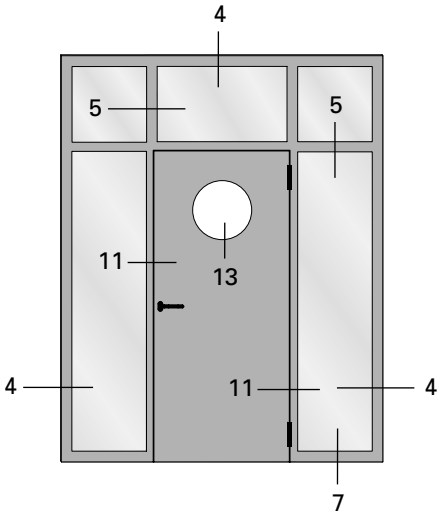
4
5
5
11
13
4
11
4
7

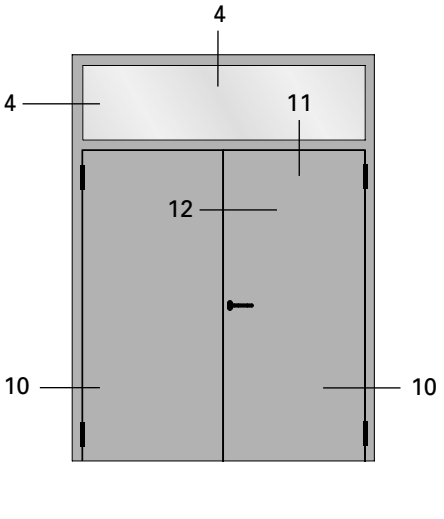
4
4
11
12
10
10

1.0

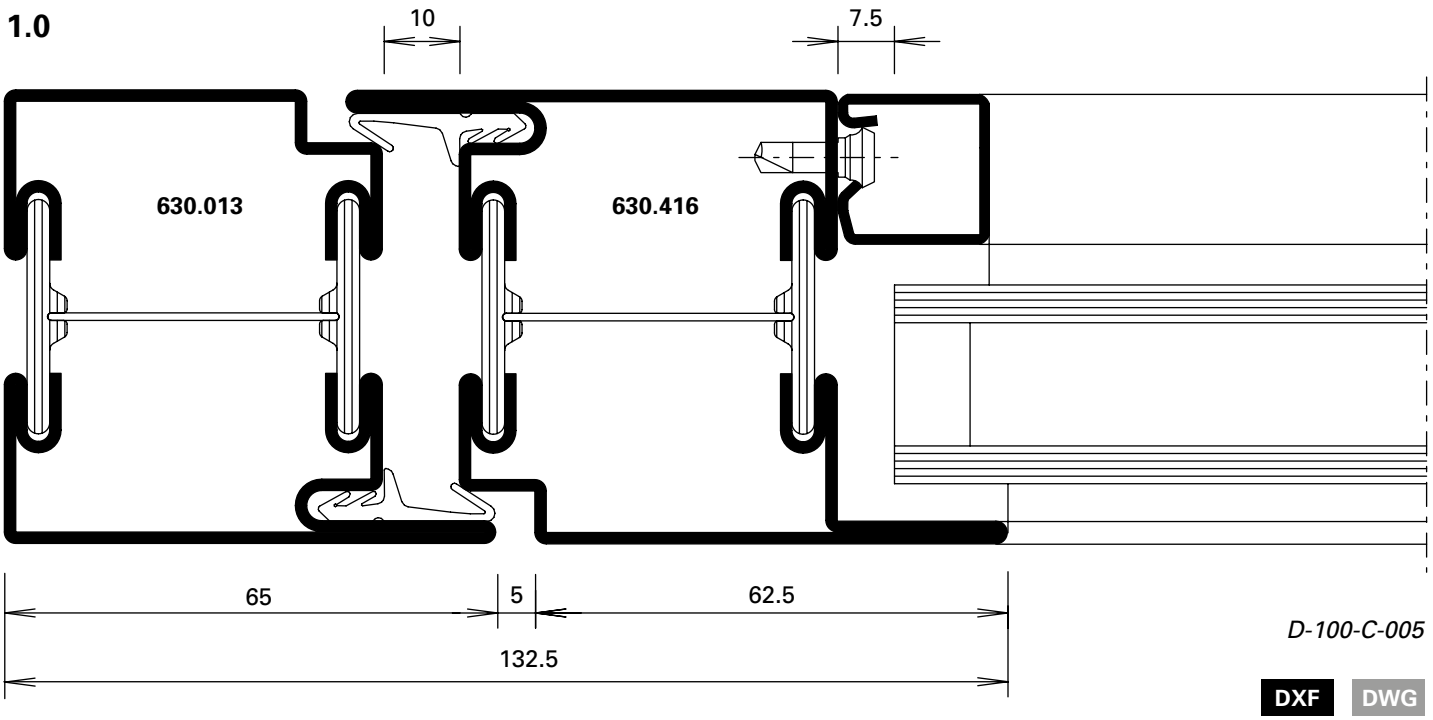

D-100-C-005

DXF DWG

1.1

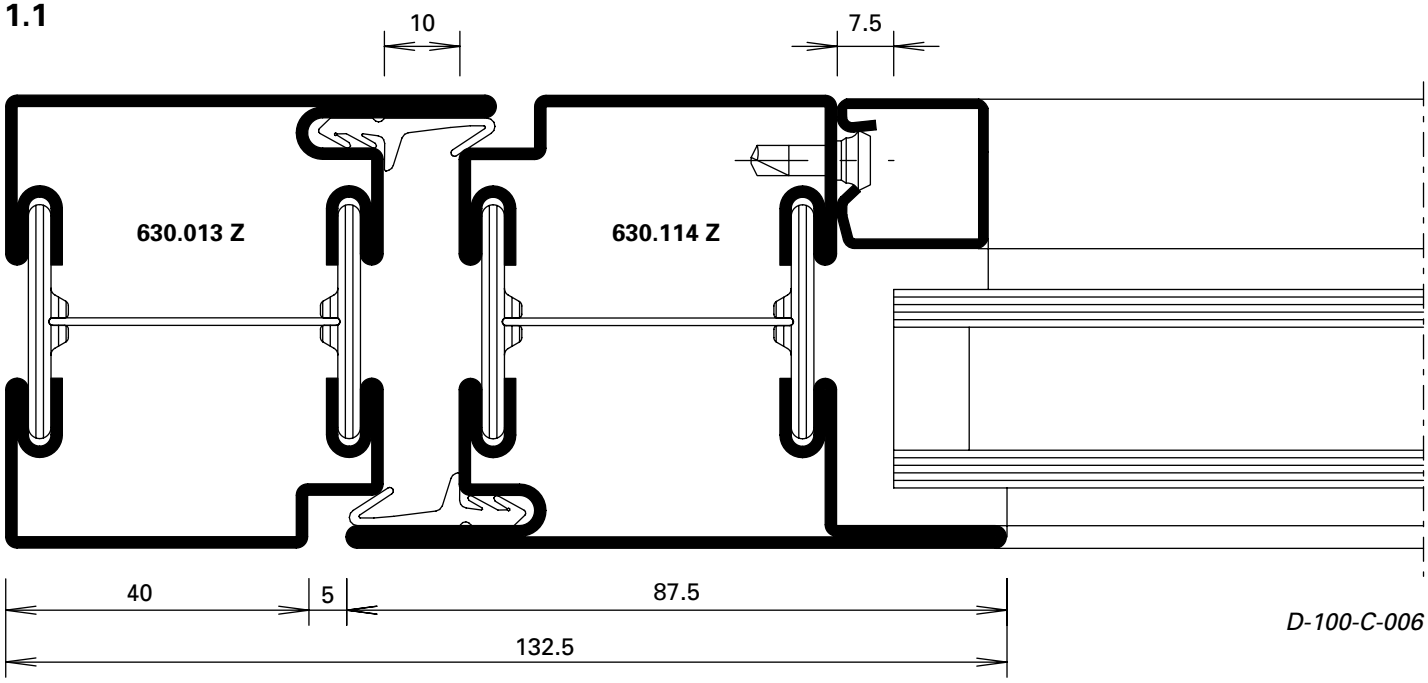

D-100-C-006

DXF DWG

1.2

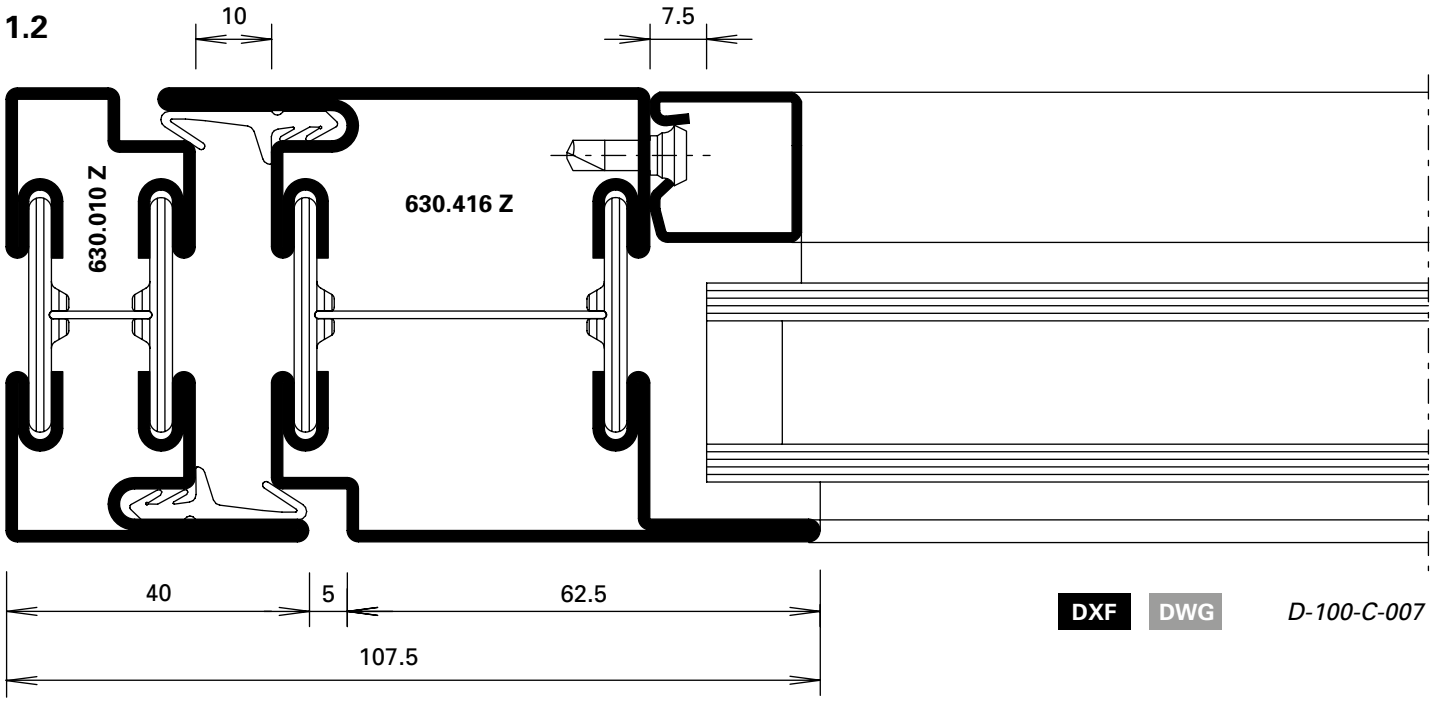

DXF DWG *D-100-C-007*

1.3

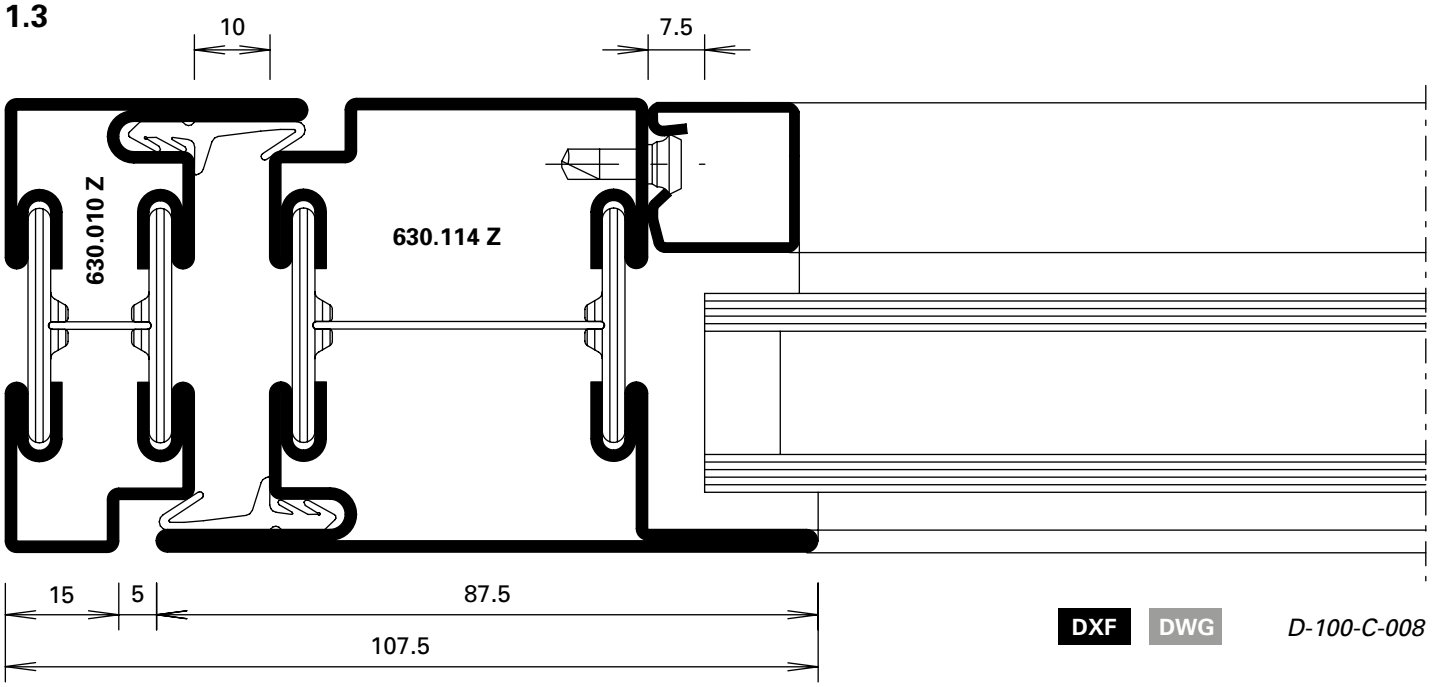

DXF DWG *D-100-C-008*

1.4

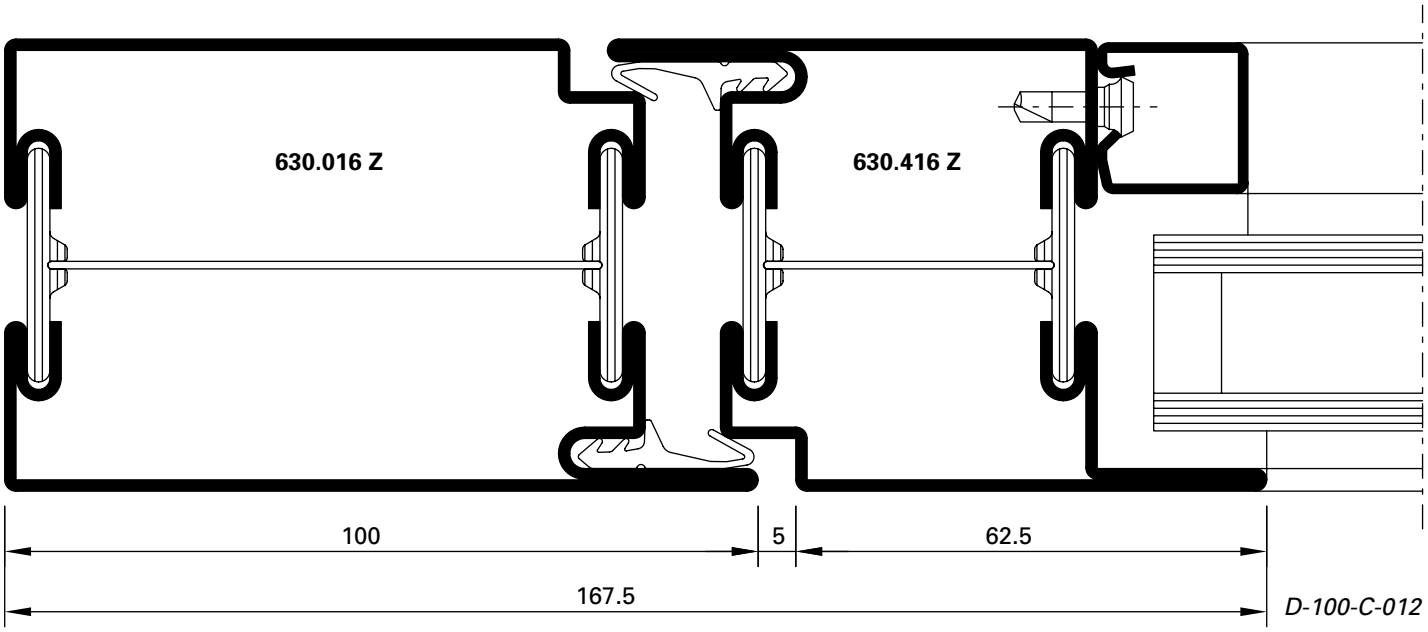

D-100-C-012

DXF DWG

10.0

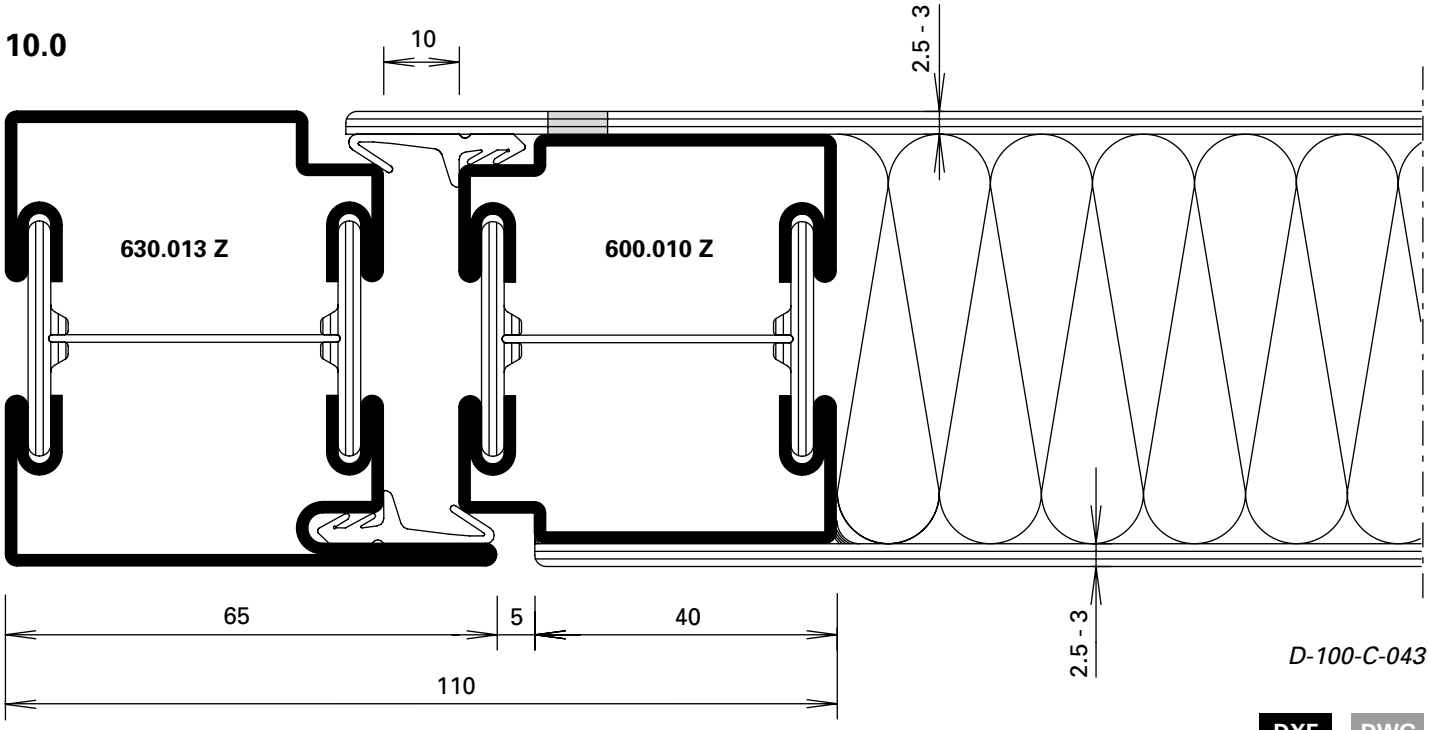

D-100-C-043

DXF DWG

2.0

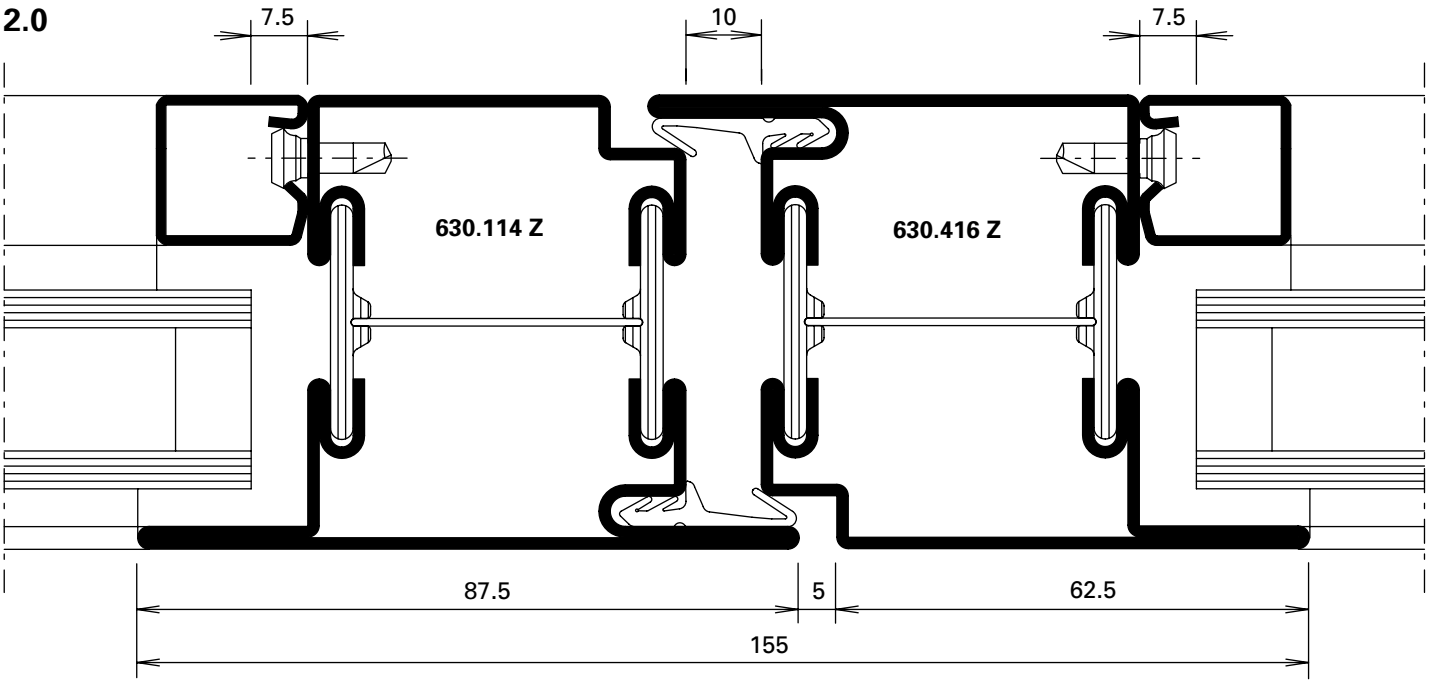

DXF DWG *D-100-C-009*

2.1

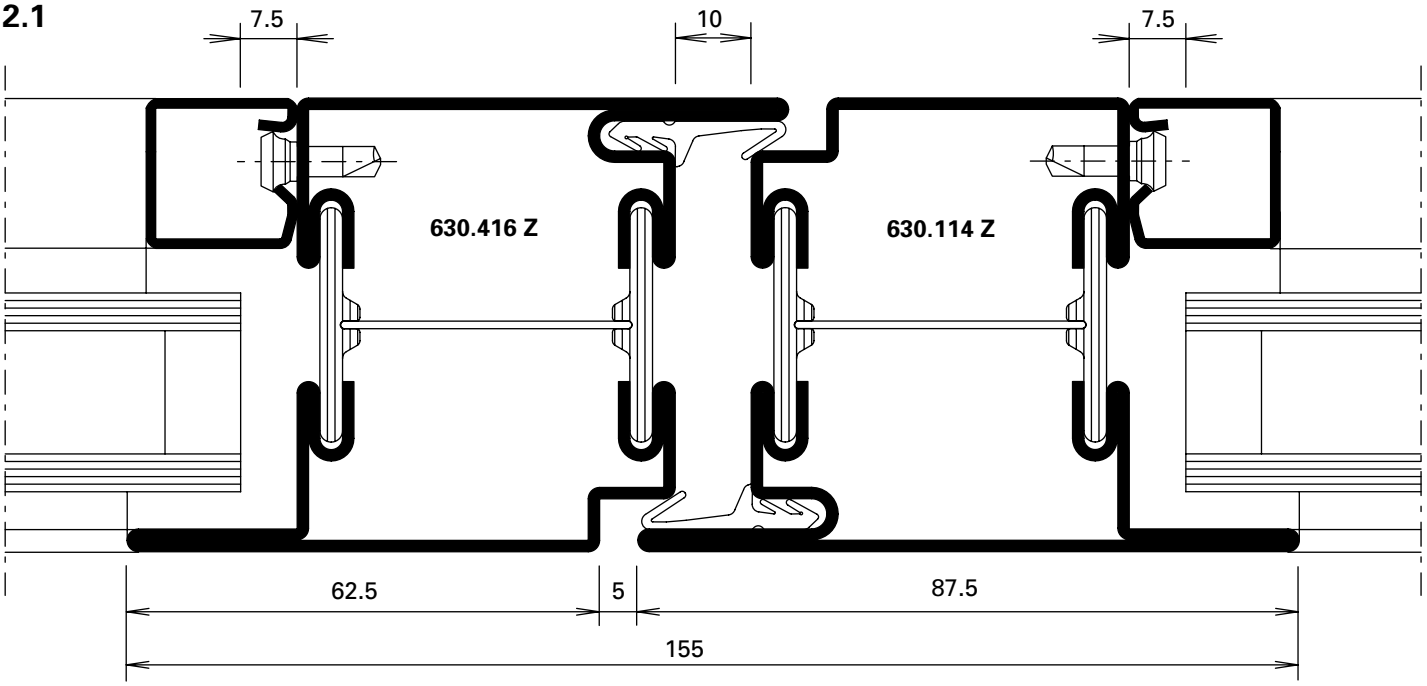

DXF DWG *D-100-C-010*

3.0

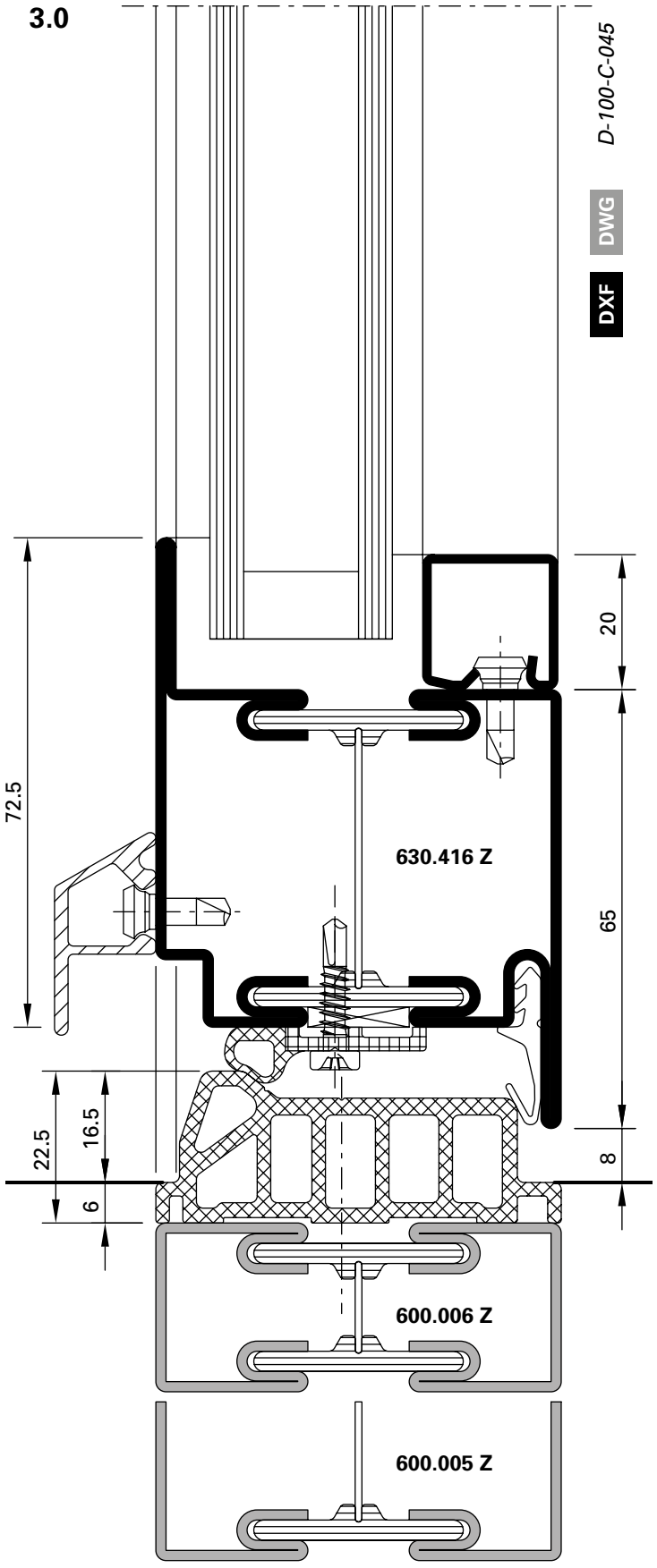
D-100-C-045
DWG
DXF
72.5
20
65
8
22.5
16.5
6
630.416 Z
600.006 Z
600.005 Z

3.1

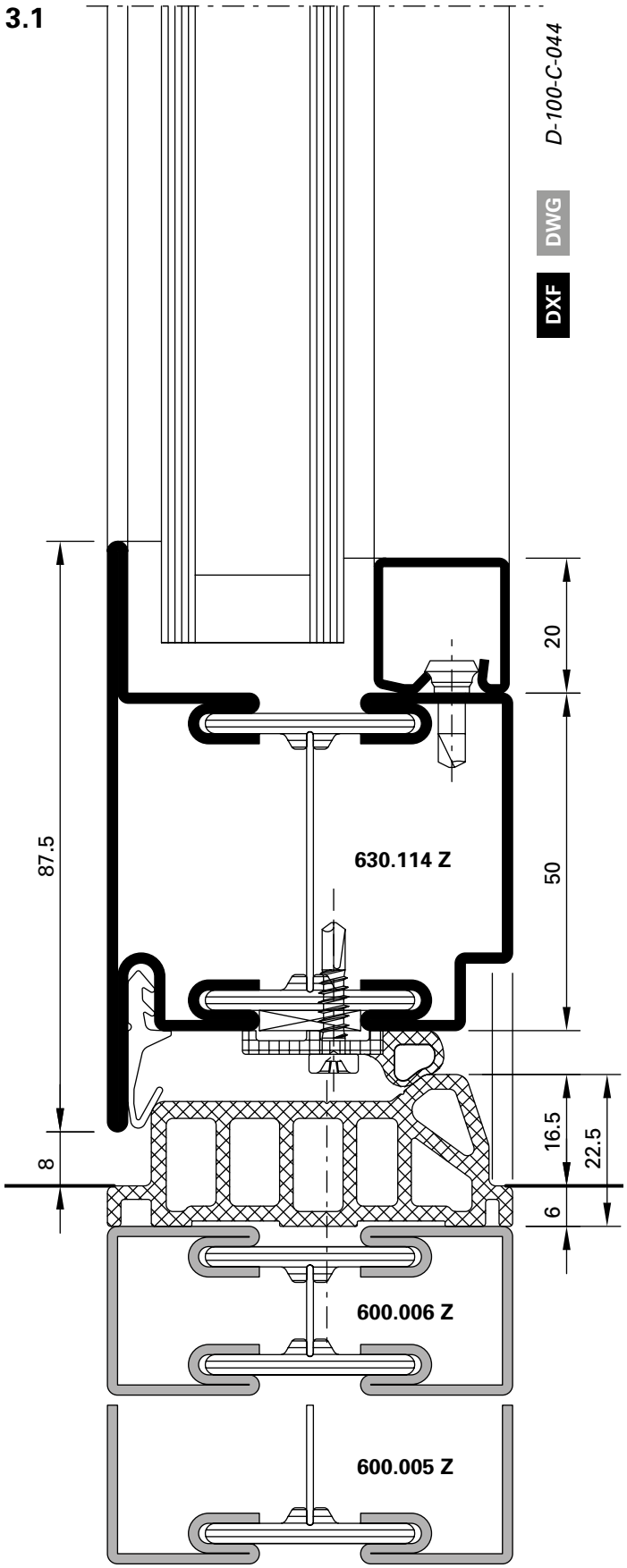
D-100-C-044
DWG
DXF
87.5
20
50
8
16.5
22.5
6
630.114 Z
600.006 Z
600.005 Z

3.2

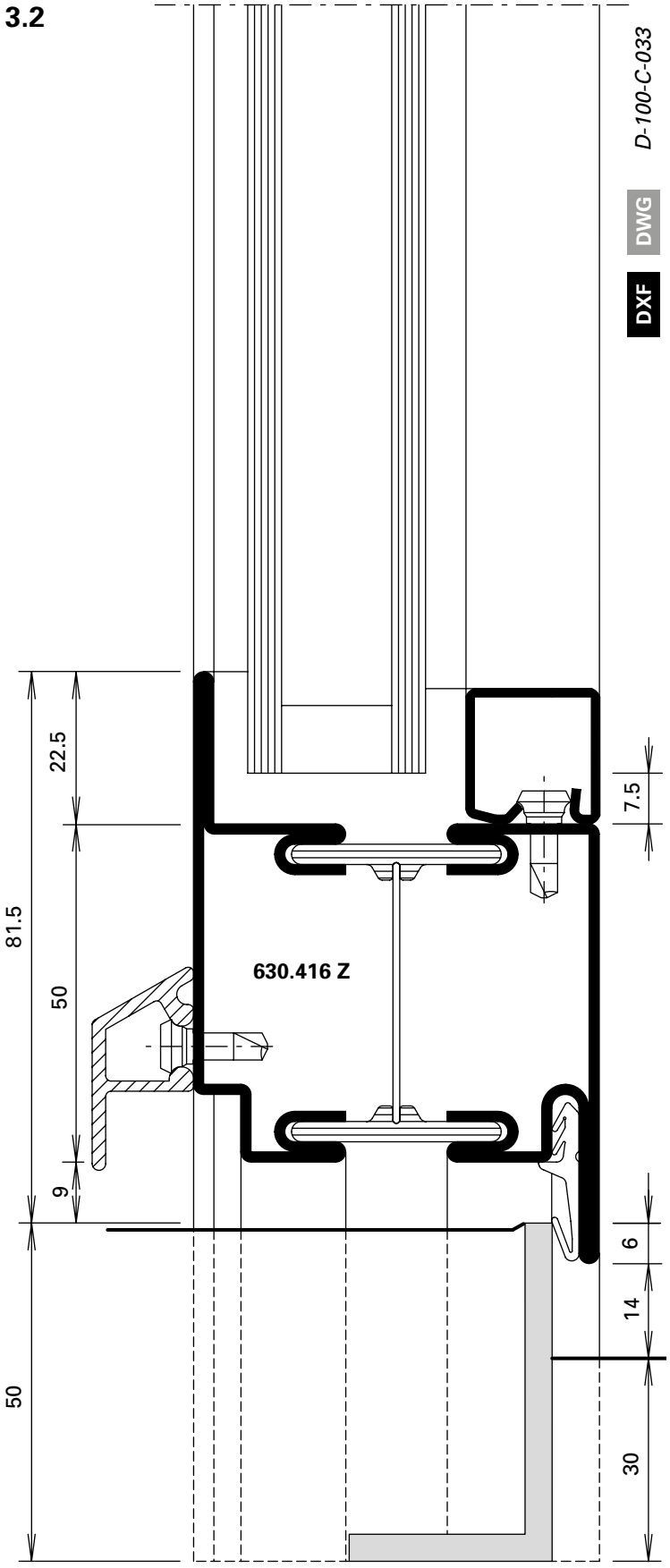
D-100-C-033
DWG
DXF
22.5
81.5
50
9
50
7.5
630.416 Z
6
14
30

3.4

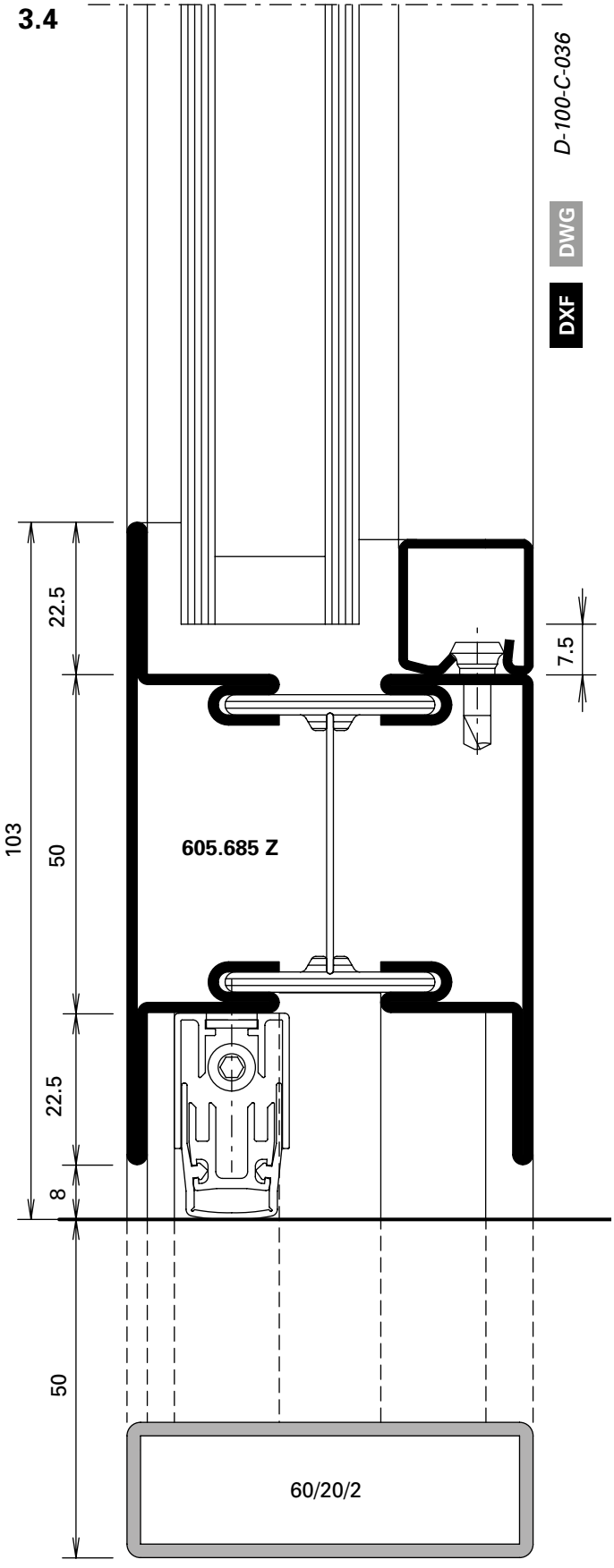
D-100-C-036
DWG
DXF
22.5
103
50
22.5
8
50
7.5
605.685 Z
60/20/2

3.5

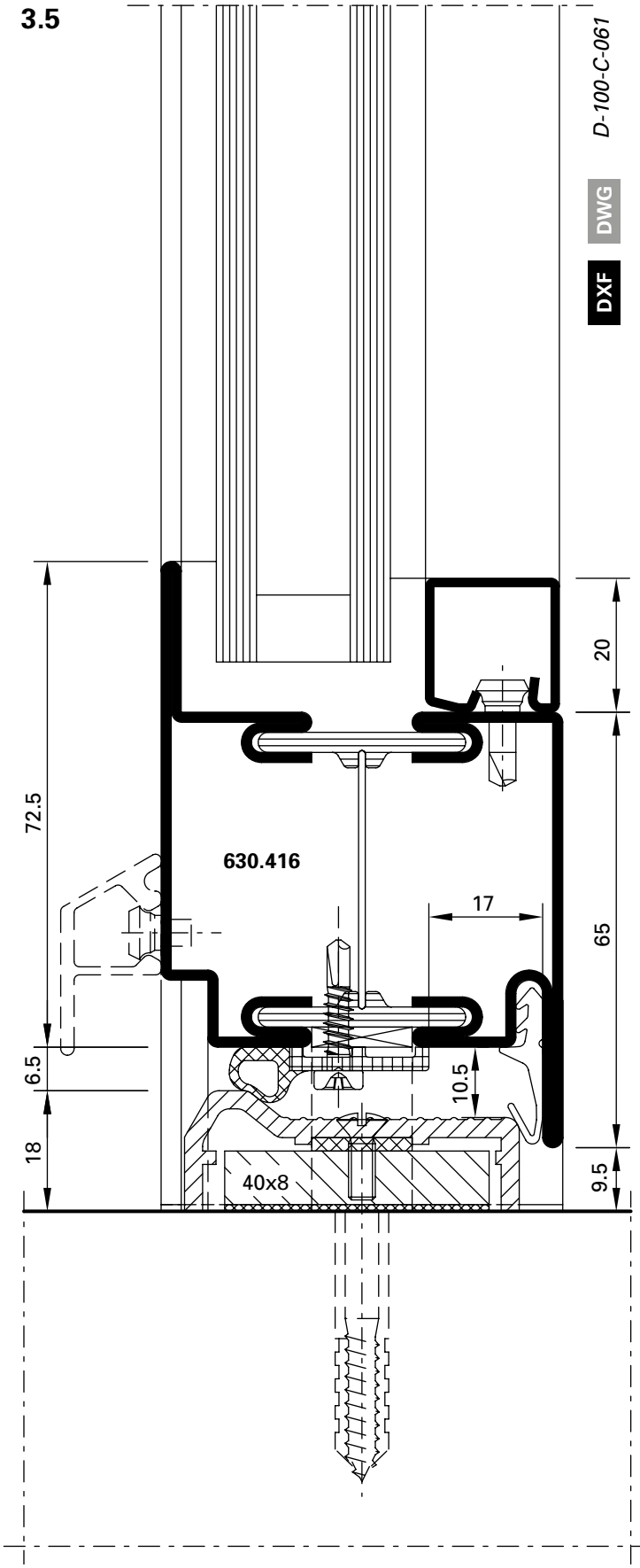
D-100-C-061
DWG
DXF
72.5
630.416
17
20
65
6.5
10.5
18
9.5
40x8

3.6

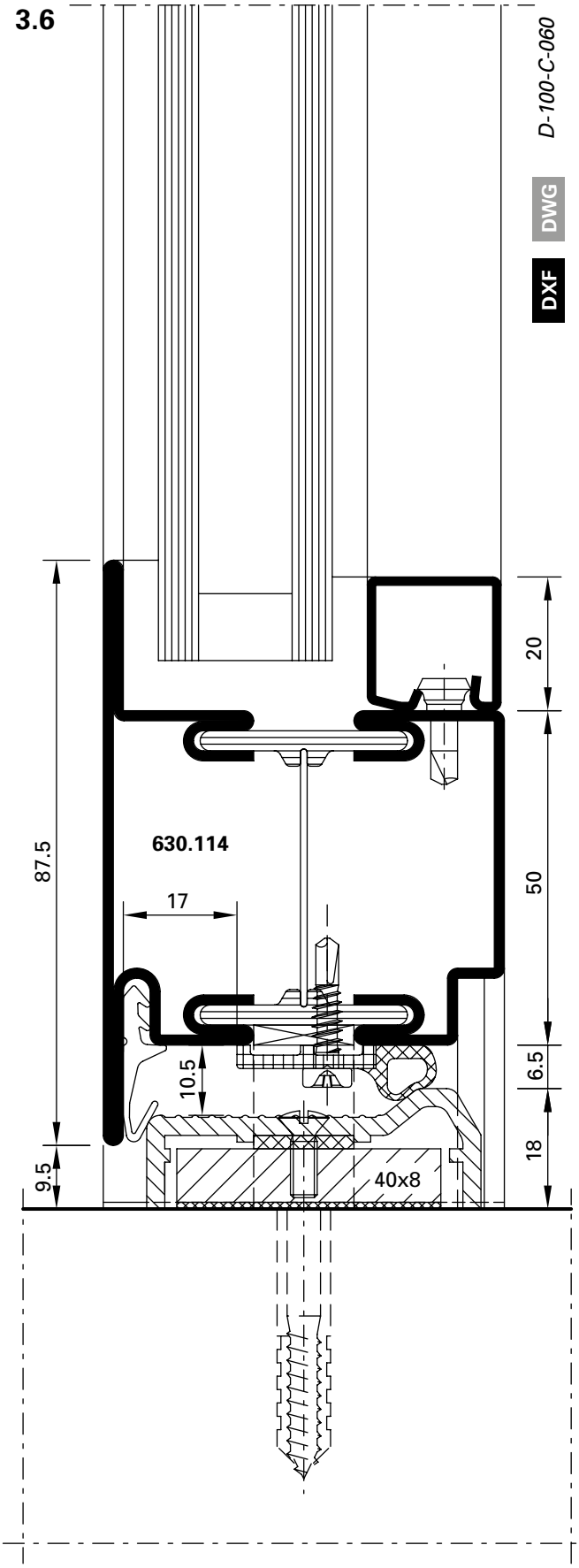
D-100-C-060
DWG
DXF
87.5
630.114
17
20
50
6.5
10.5
18
9.5
40x8

1.5

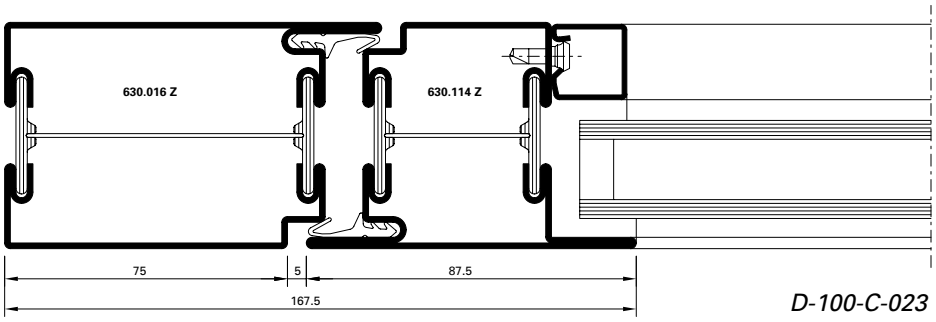

D-100-C-023

DXF DWG

1.6

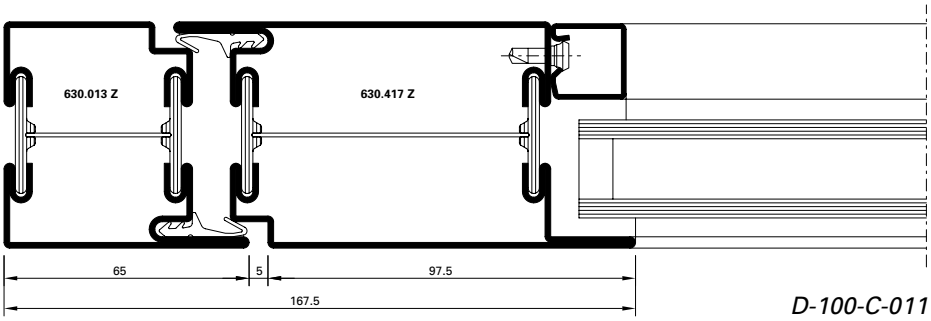

D-100-C-011

DXF DWG

1.7

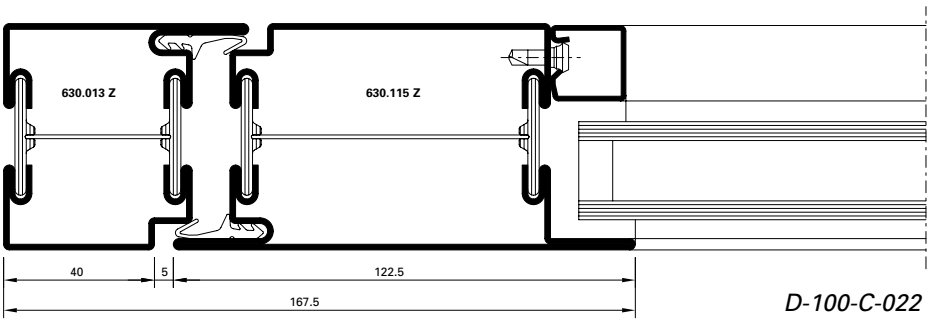

D-100-C-022

DXF DWG

2.2

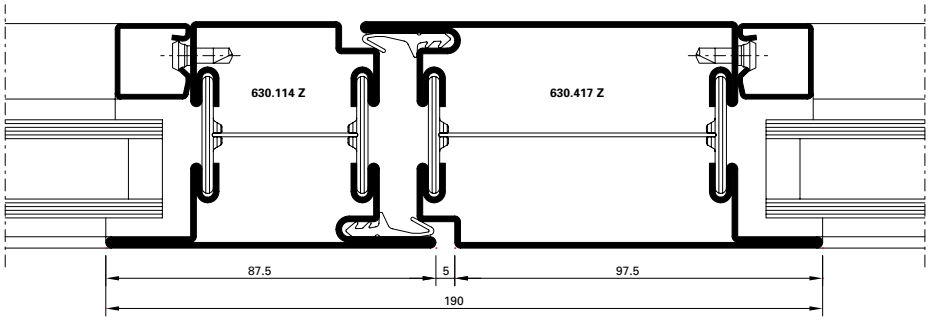

DXF DWG *D-100-C-024*

2.3

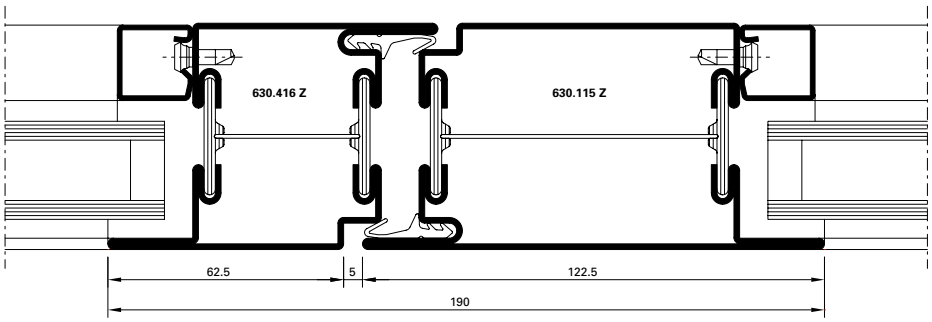

DXF DWG *D-100-C-025*

2.4

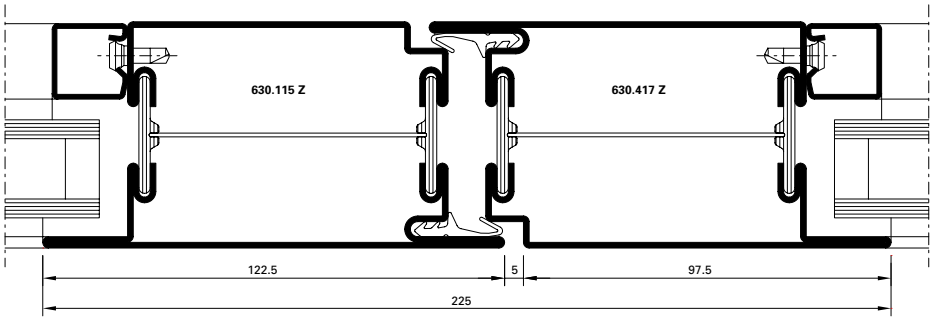

DXF DWG *D-100-C-026*

2.5

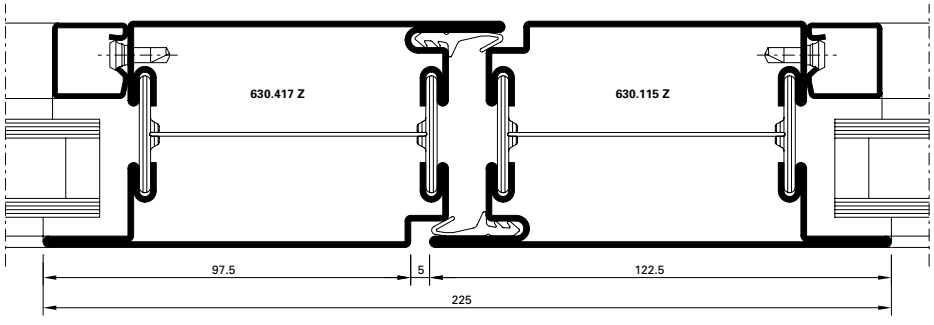

DXF DWG *D-100-C-027*

2.6

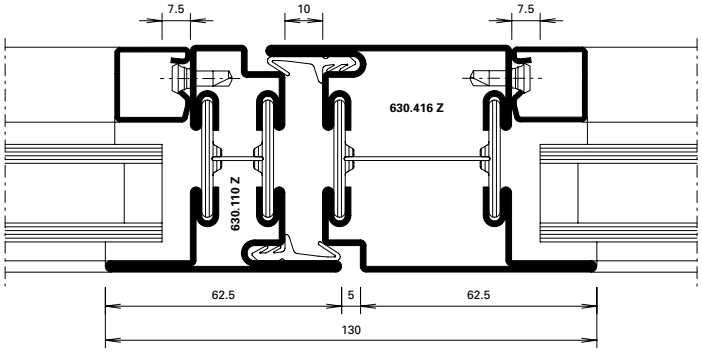

DXF DWG *D-100-C-014*

2.7

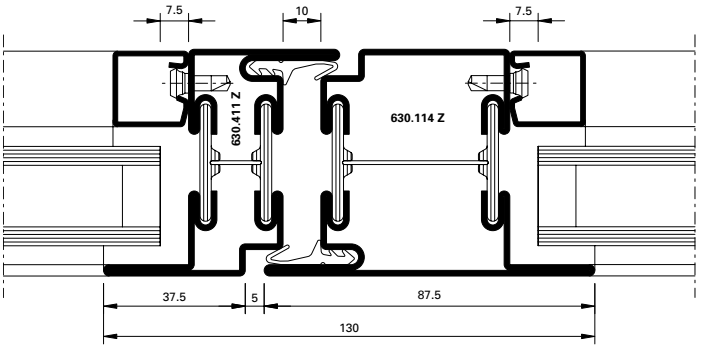

DXF DWG *D-100-C-013*

10.1

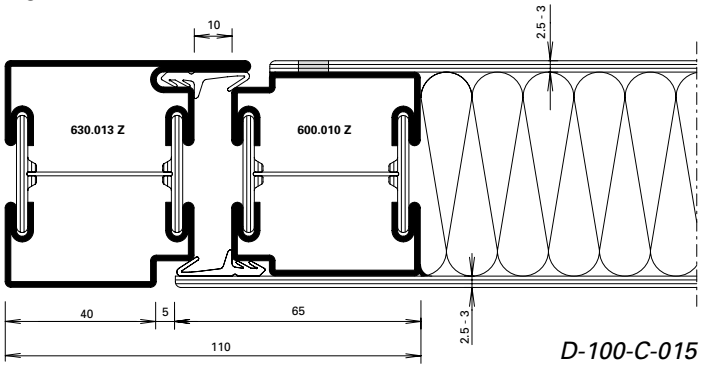

D-100-C-015

DXF DWG

10.2

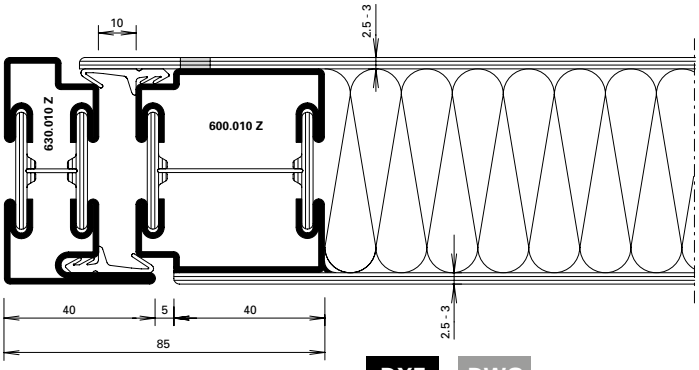

DXF DWG *D-100-C-018*

10.3

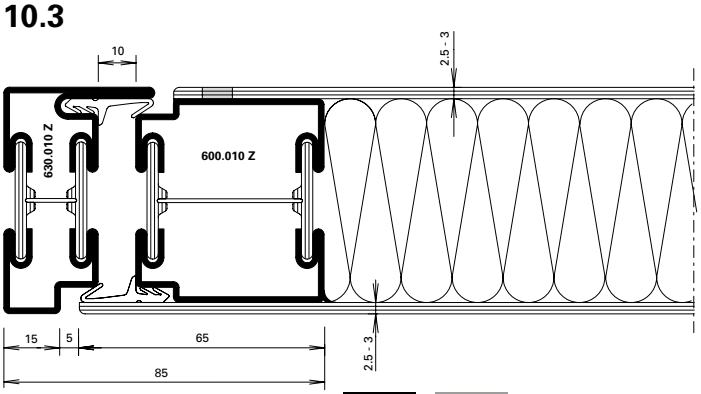

DXF DWG *D-100-C-019*

Aufgrund möglicher Deformationen von verblechten Türen in exponierten Lagen mit Sonneneinstrahlung sollte diese Anwendung nicht eingesetzt werden, ansonsten ist eine Beschattung vorzusehen.

Hinweis Oberflächenbehandlung:
Wegen der Lochschweissungen empfehlen wir eine Nasslackierung mit vorgängigem Spachteln.

Au vu de déformations possibles, ne pas exposer les portes tôles au rayonnement direct du soleil (effet bimétal). Si possible prévoir une protection solaire.

Indications sur le traitement de surface:
En raison des soudures bouchons, nous recommandons un laquage avec vernis liquide précédé d'un rebouchage.

Due to potential deformations of sheet metal clad doors in exposed locations with sunlight this application should not be used otherwise a shading must be provided.

Surface treatment note:
We recommend wet lacquering preceded by priming, due to the plug welds.

11.0

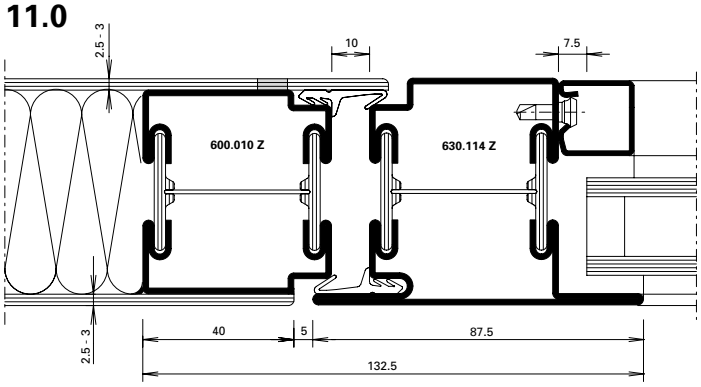

DXF **DWG** *D-100-C-016*

11.1

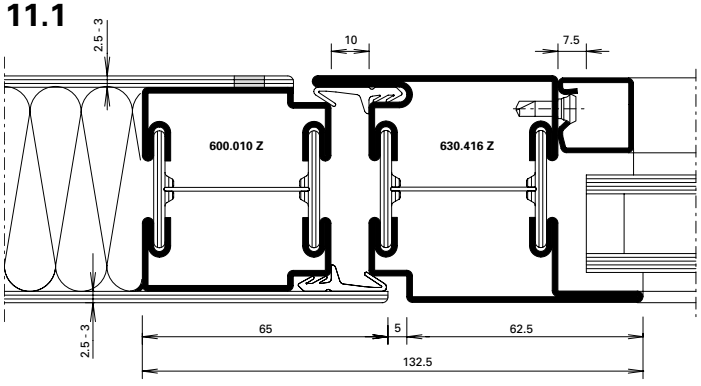

DXF **DWG** *D-100-C-017*

11.2

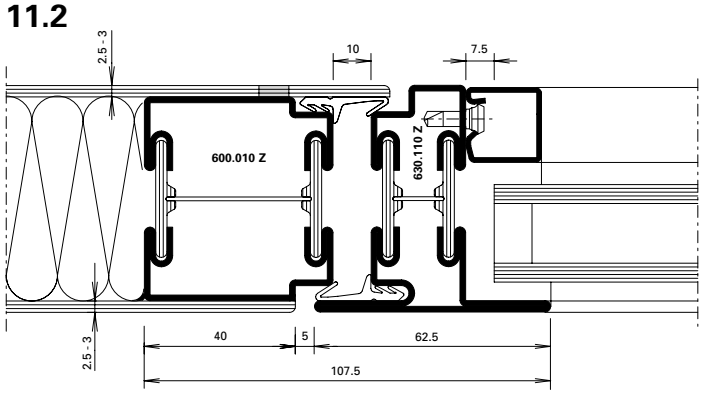

DXF **DWG** *D-100-C-020*

11.3

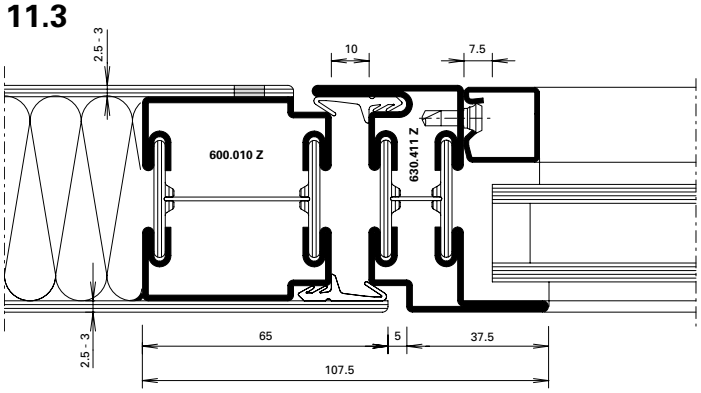

DXF **DWG** *D-100-C-021*

12.0

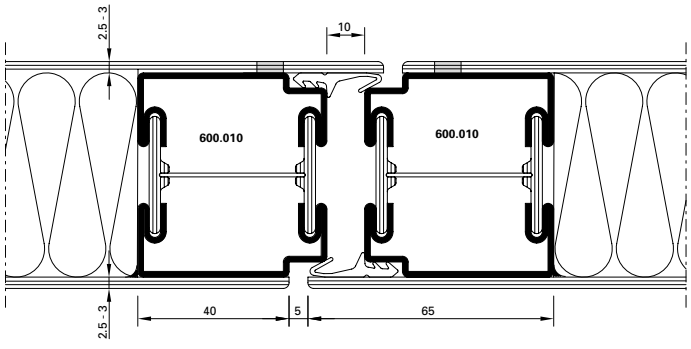

DXF **DWG** *D-100-C-065*

12.1

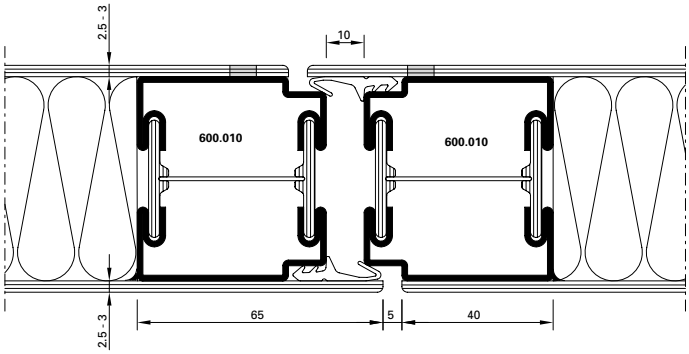

DXF **DWG** *D-100-C-066*

4.0

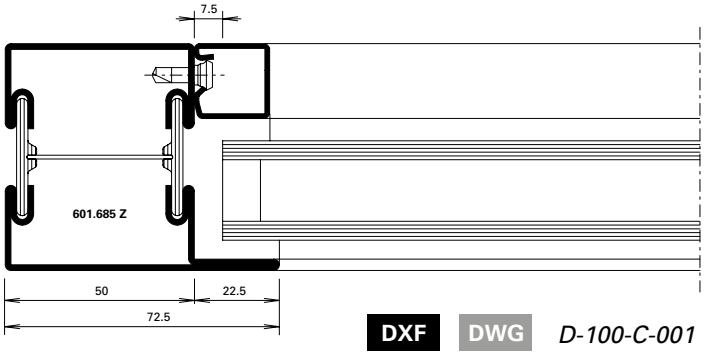

DXF **DWG** *D-100-C-001*

5.0

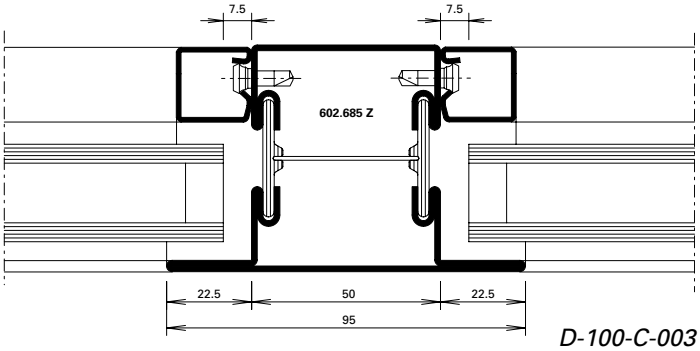

D-100-C-003

DXF **DWG**

4.1



DXF **DWG** *D-100-C-002*

5.1

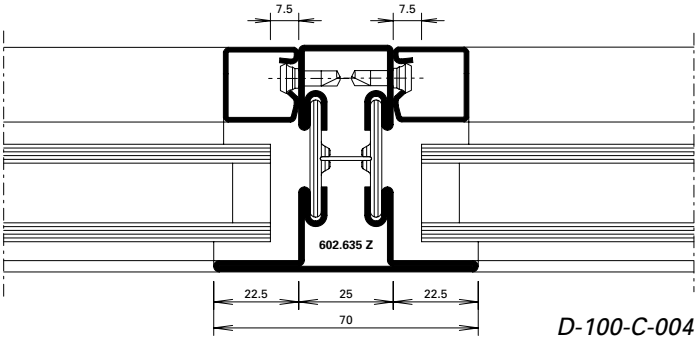

D-100-C-004

DXF **DWG**

13.0

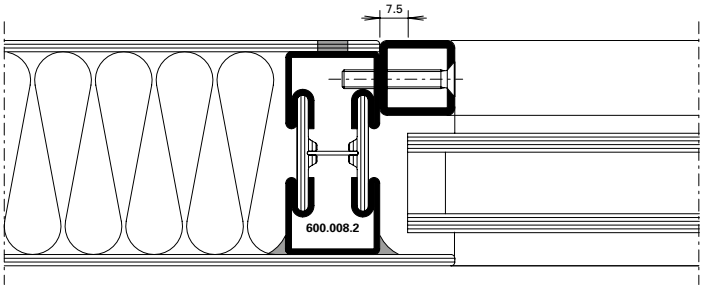

DXF **DWG** *D-100-C-067*

6.0

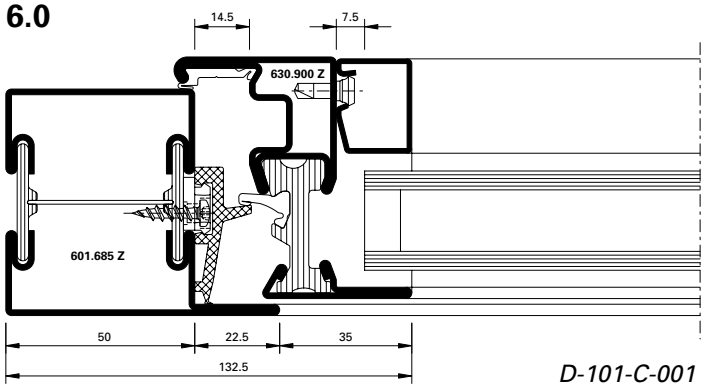

D-101-C-001

DXF **DWG**

6.1

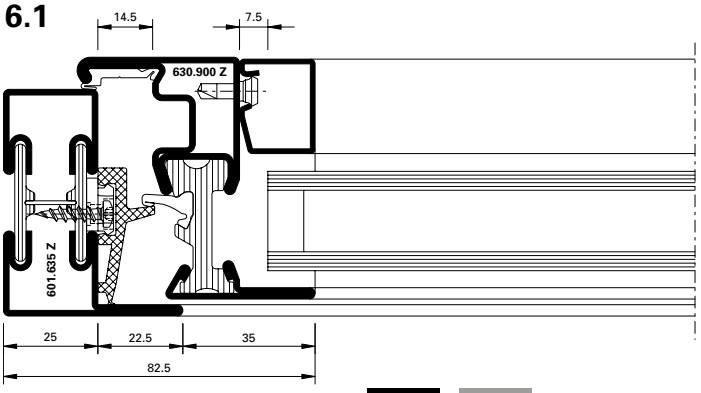

DXF **DWG** *D-101-C-002*

3.7

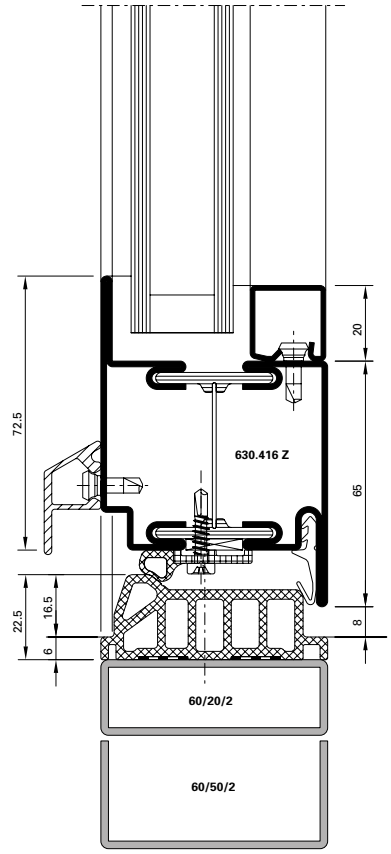

D-100-C-047

DWG

DXF

3.8

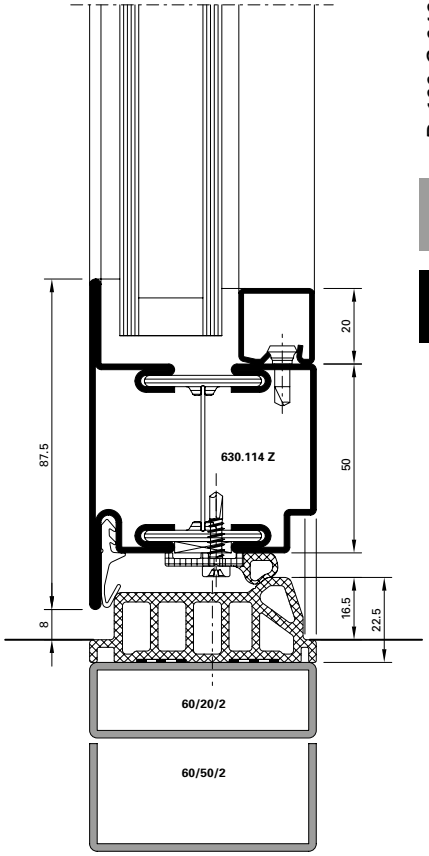

D-100-C-046

DWG

DXF

3.9

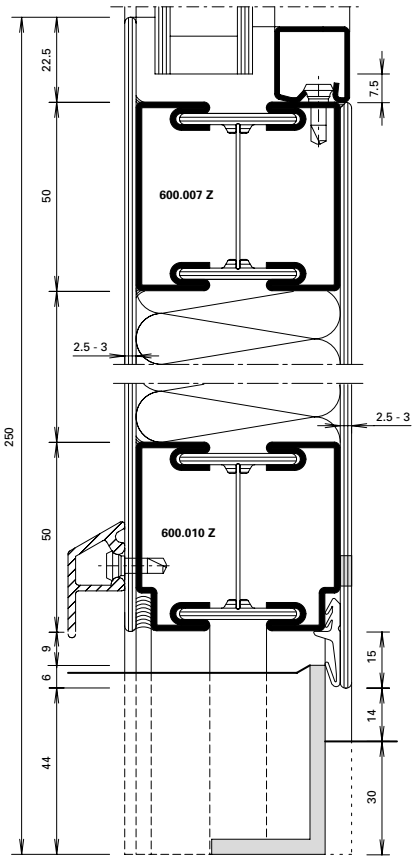

D-100-C-040

DWG

DXF

3.10

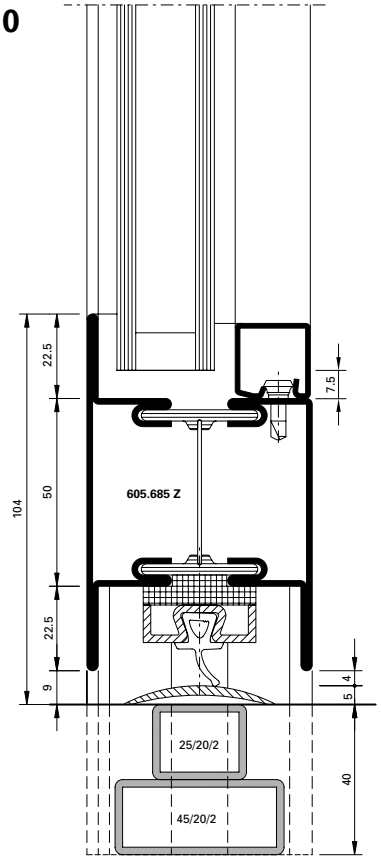

D-100-C-041

DWG

DXF

3.11

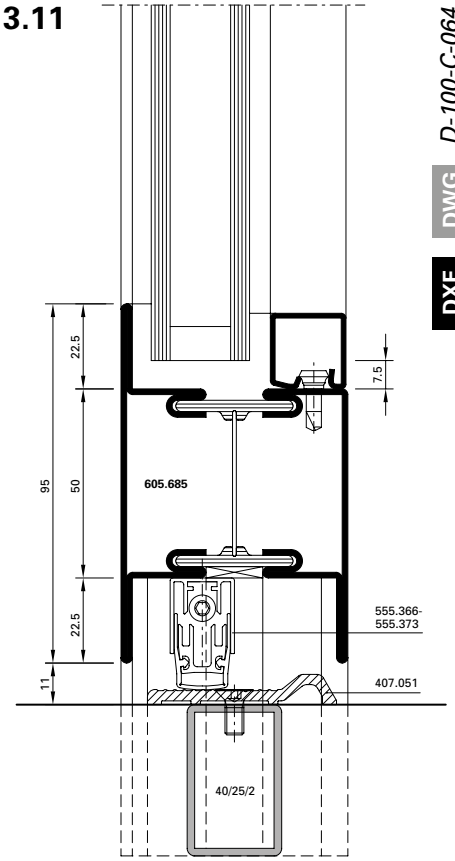

D-100-C-064

DWG

DXF

3.12

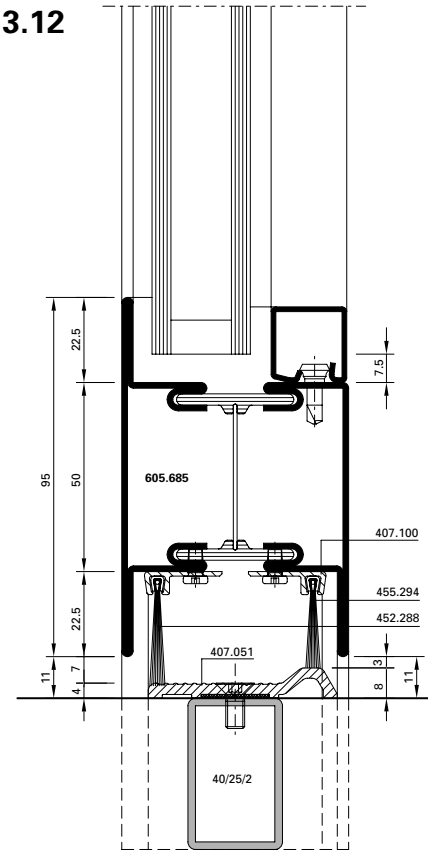

D-100-C-063

DWG

DXF

3.13

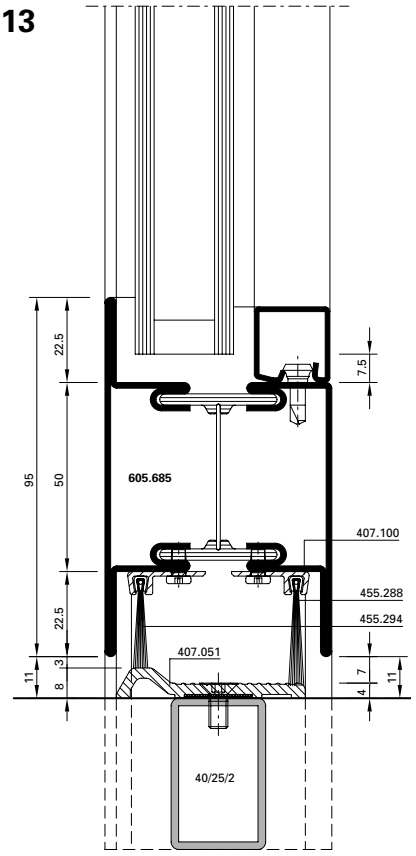

D-100-C-062

DWG

DXF

3.3

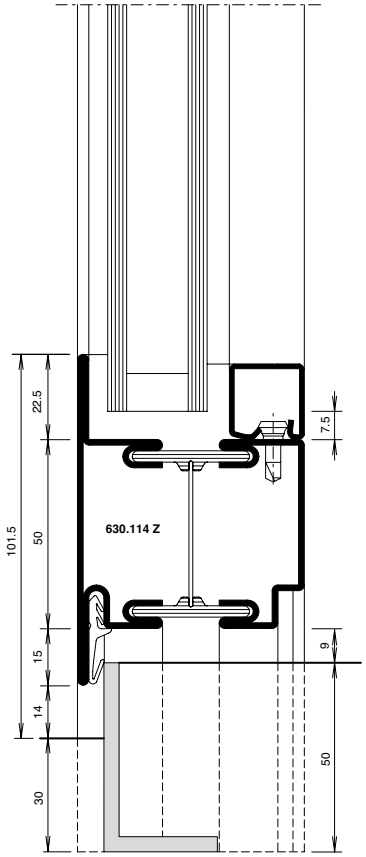

D-100-C-035

DWG

DXF

3.14

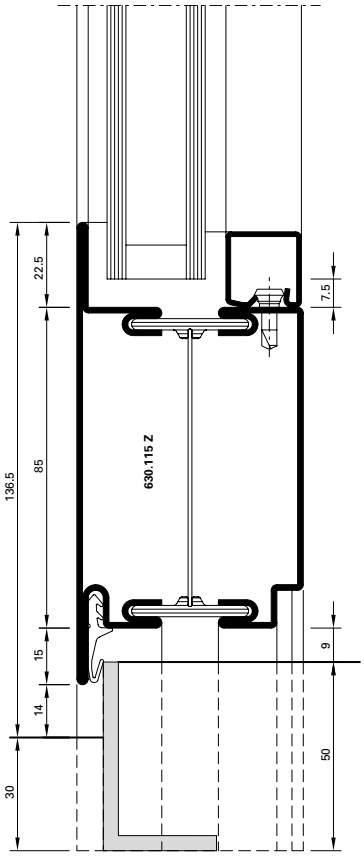

D-100-C-039

DWG

DXF

7.3

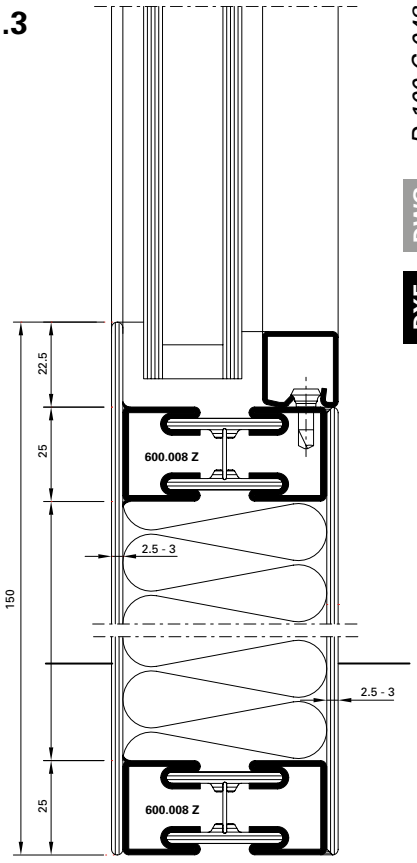

D-100-C-048

DWG

DXF

7.4

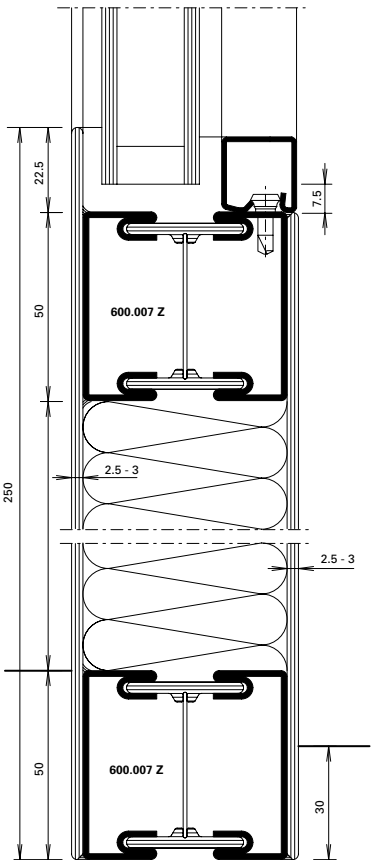

D-100-C-037

DWG

DXF

7.0

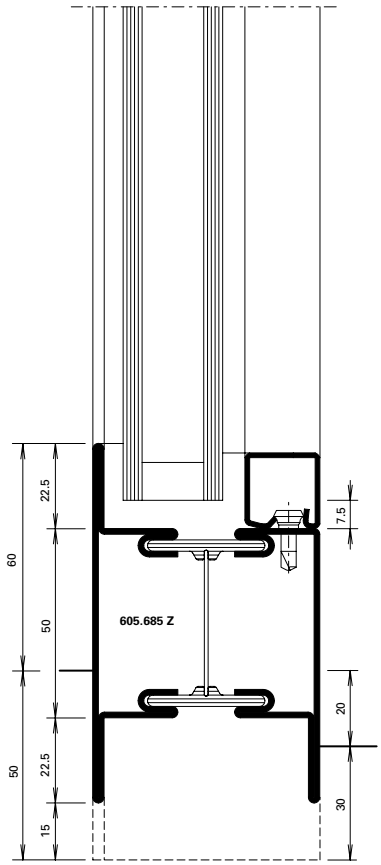

D-100-C-032

DWG

DXF

7.1

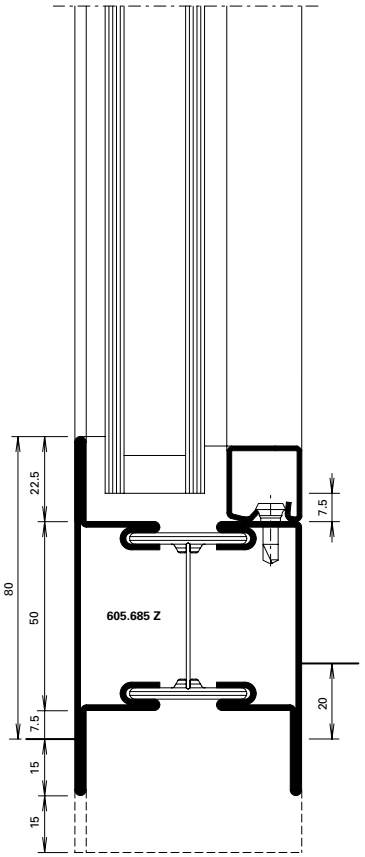

D-100-C-034

DWG

DXF

7.2

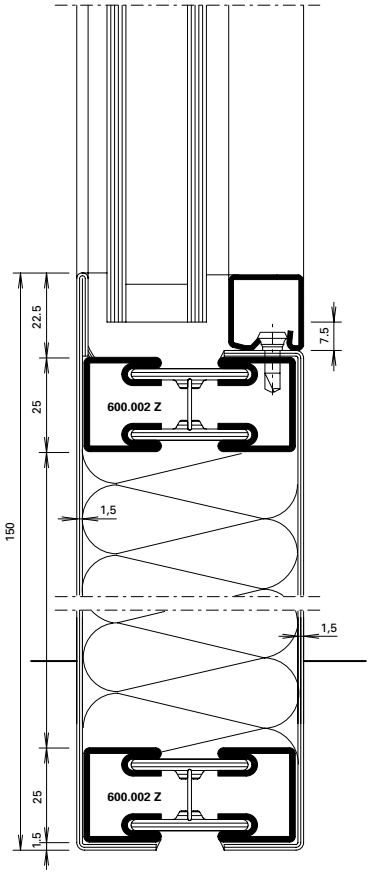

D-100-C-038

DWG

DXF

8.0

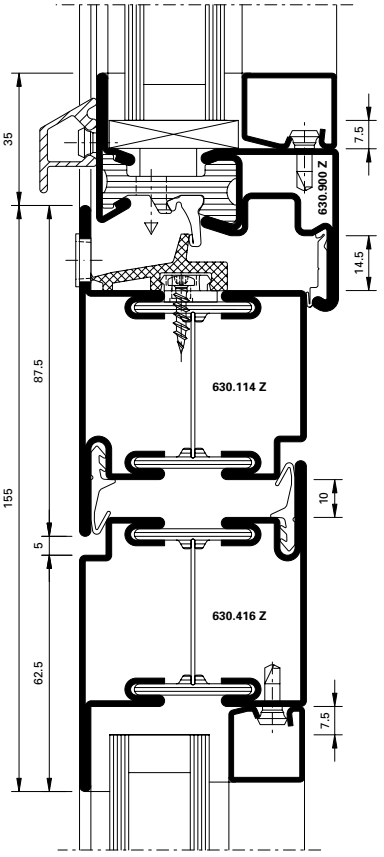

D-100-C-030

DWG

DXF

8.1

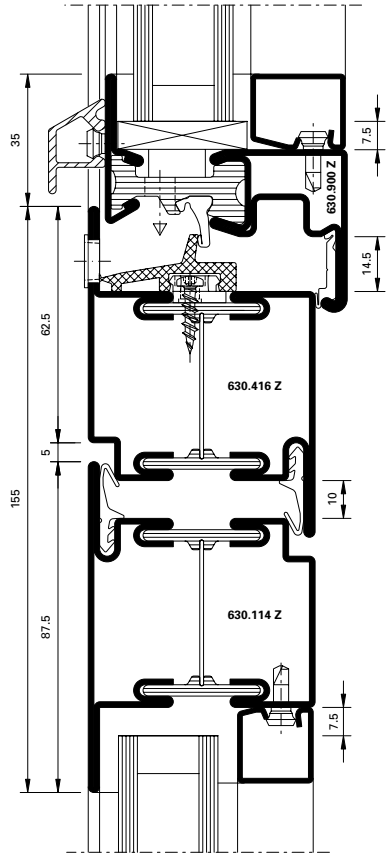

D-100-C-031

DWG

DXF

9.0

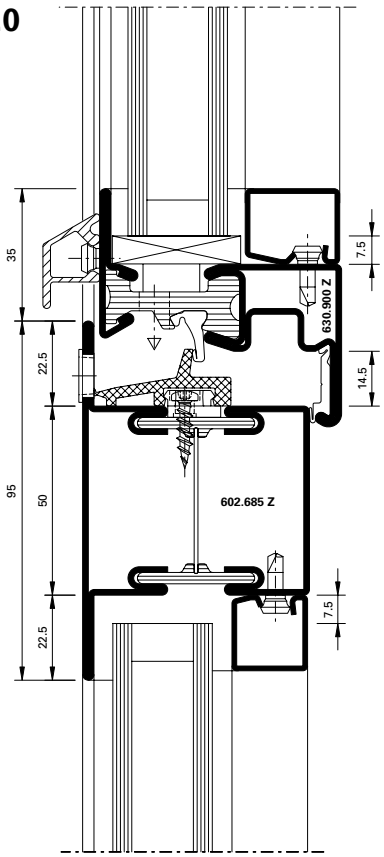

D-101-C-014

DWG

DXF

B-B

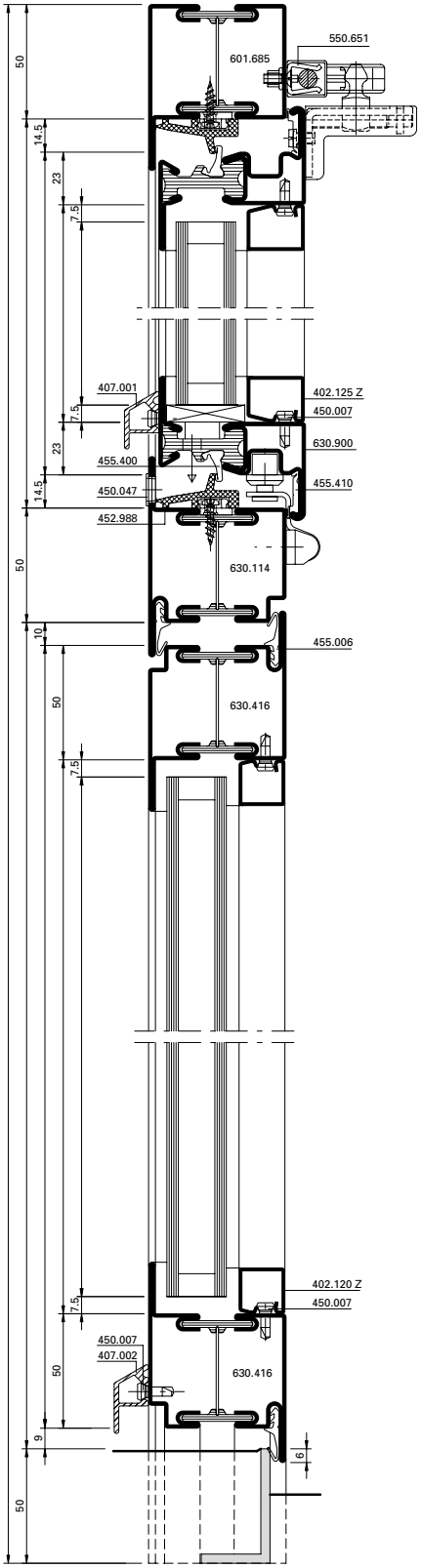

D-D

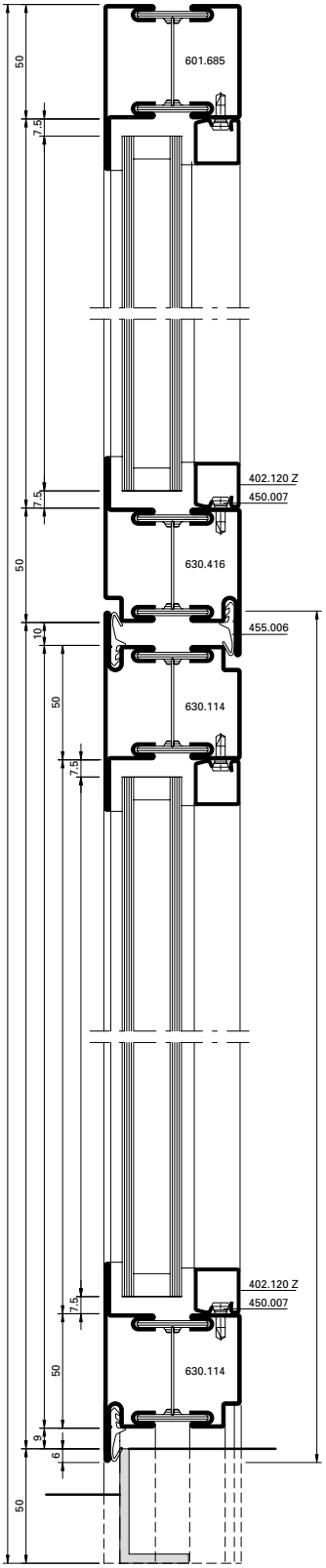

Alternative

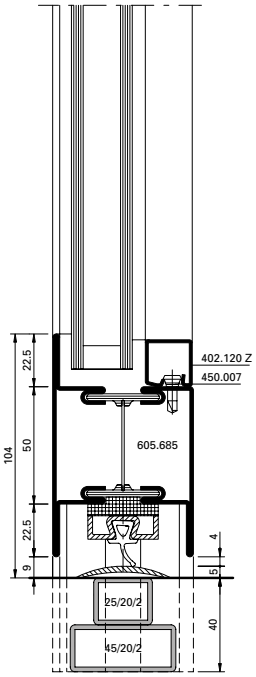

Alternative

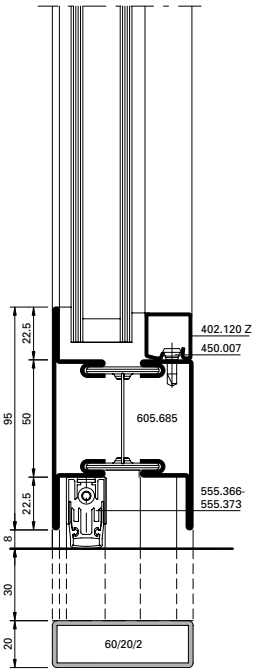

Detail A'

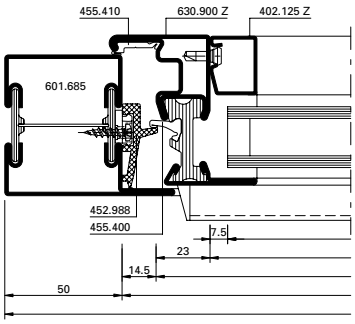

A-A

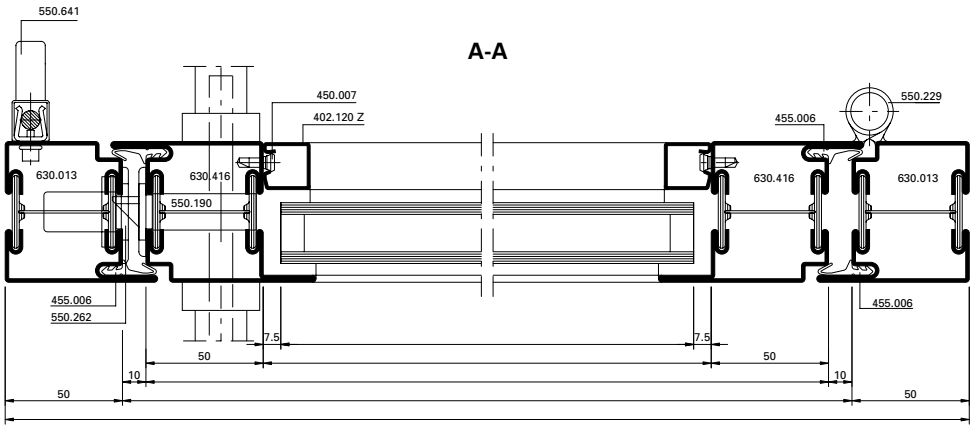

C-C

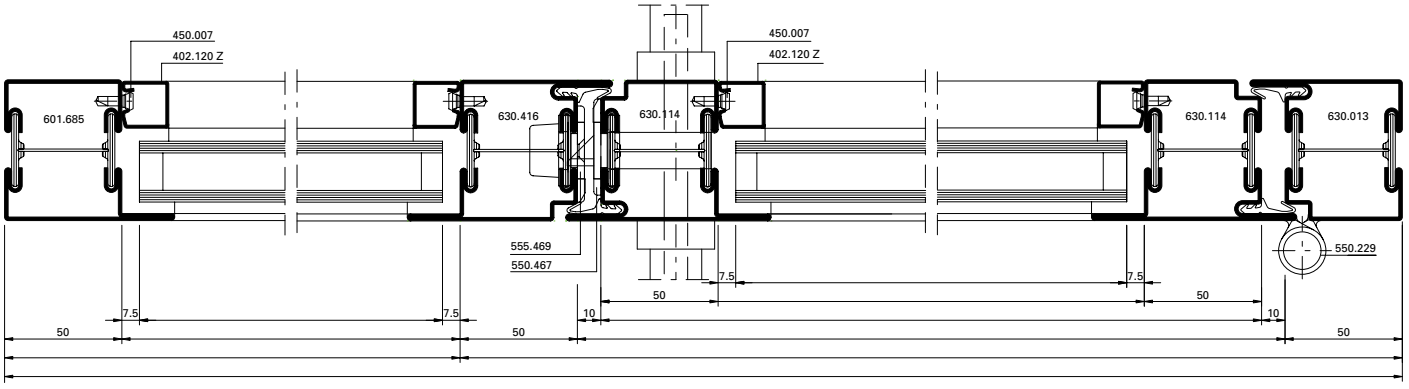

Alternative

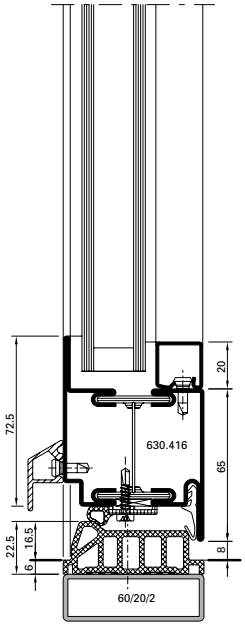

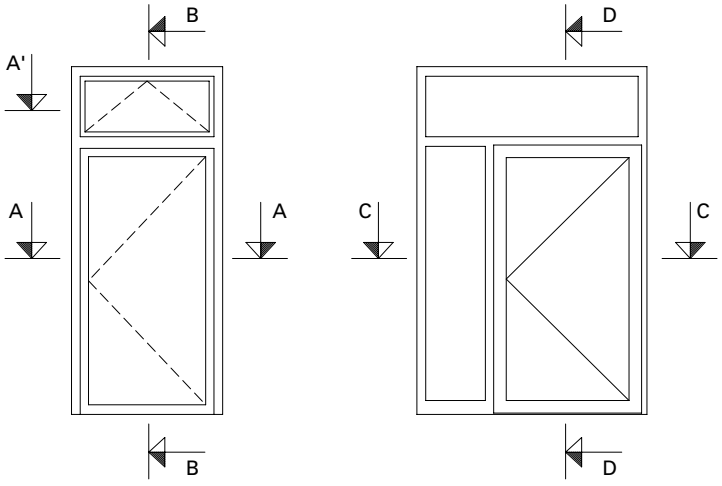



Anwendungsbeispiele (D-100-S-002)
Exemples de construction (D-100-S-002)
Examples of applications (D-100-S-002)

DXF DWG

Janisol Türen
Janisol portes
Janisol doors

B-B

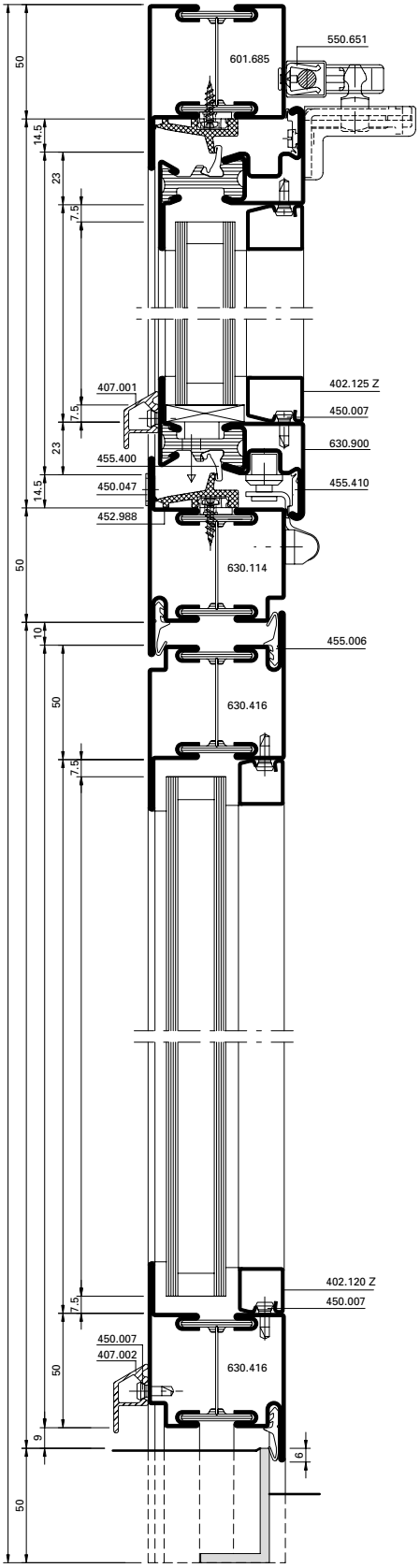

D-D

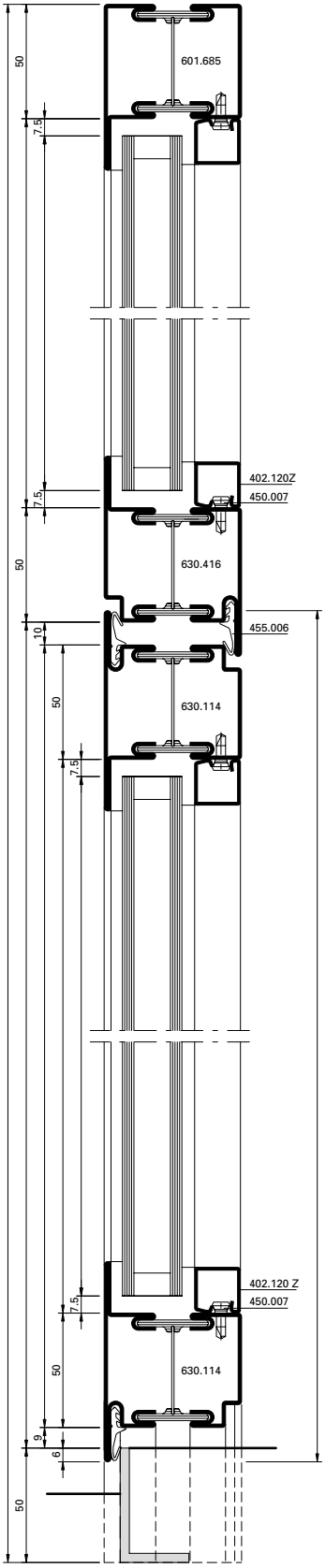

Detail A'

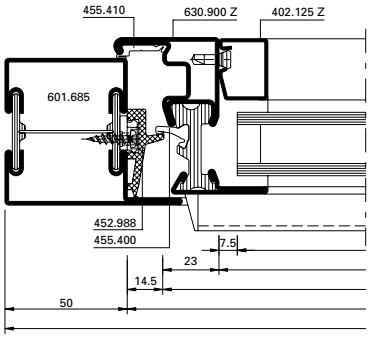

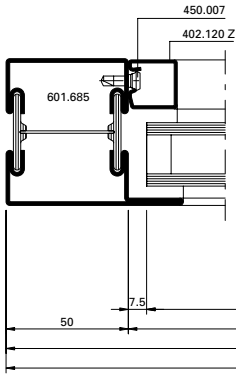

Alternative

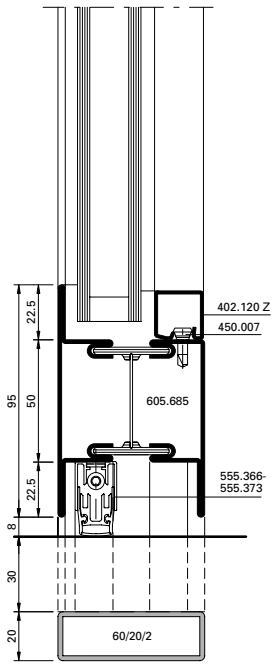

A-A

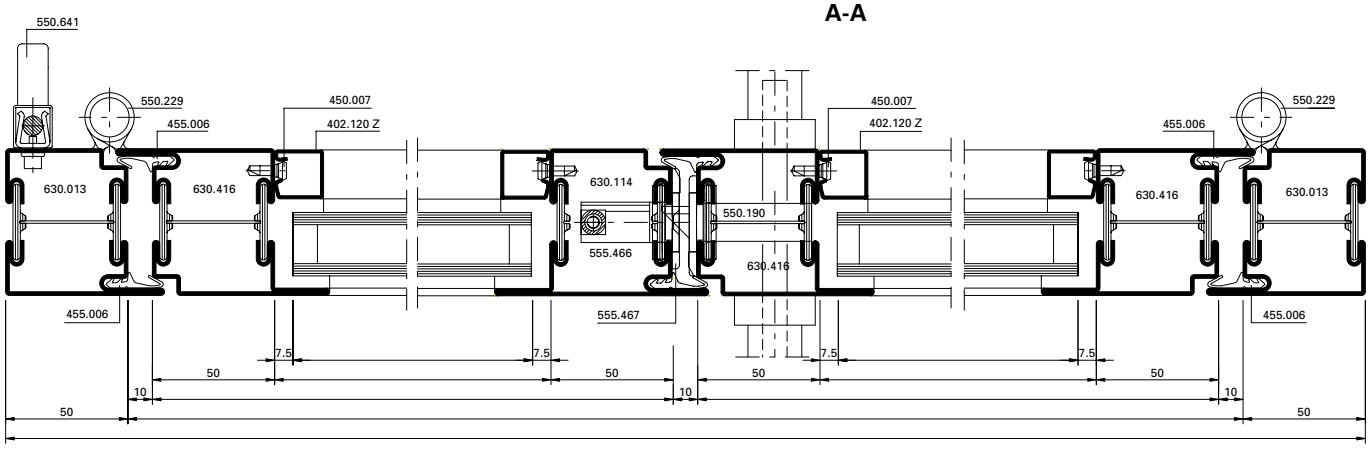

C-C

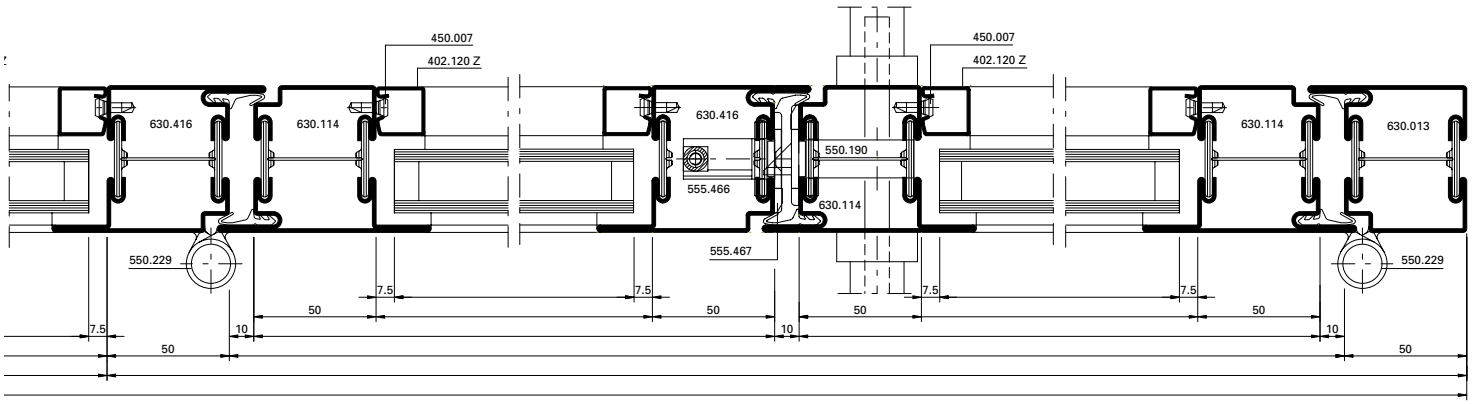

Alternative

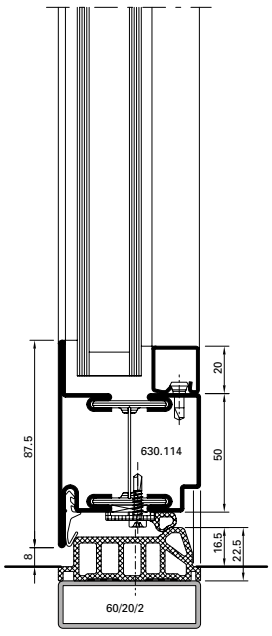

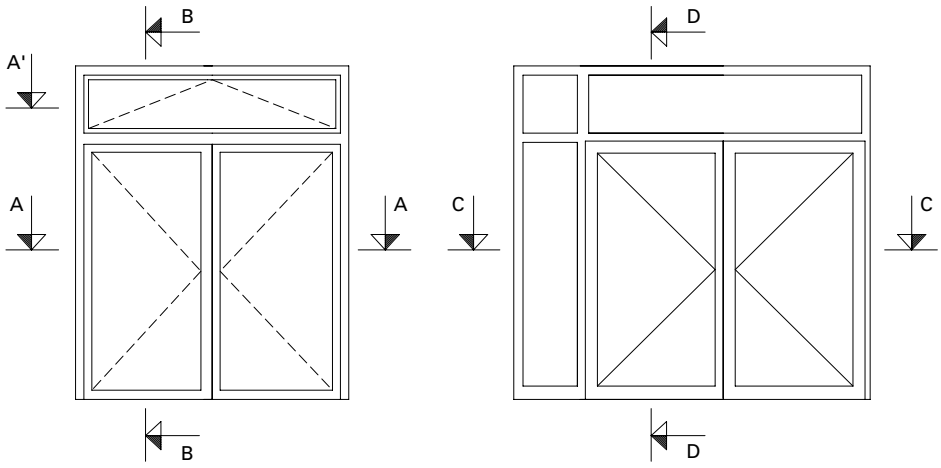



B - B

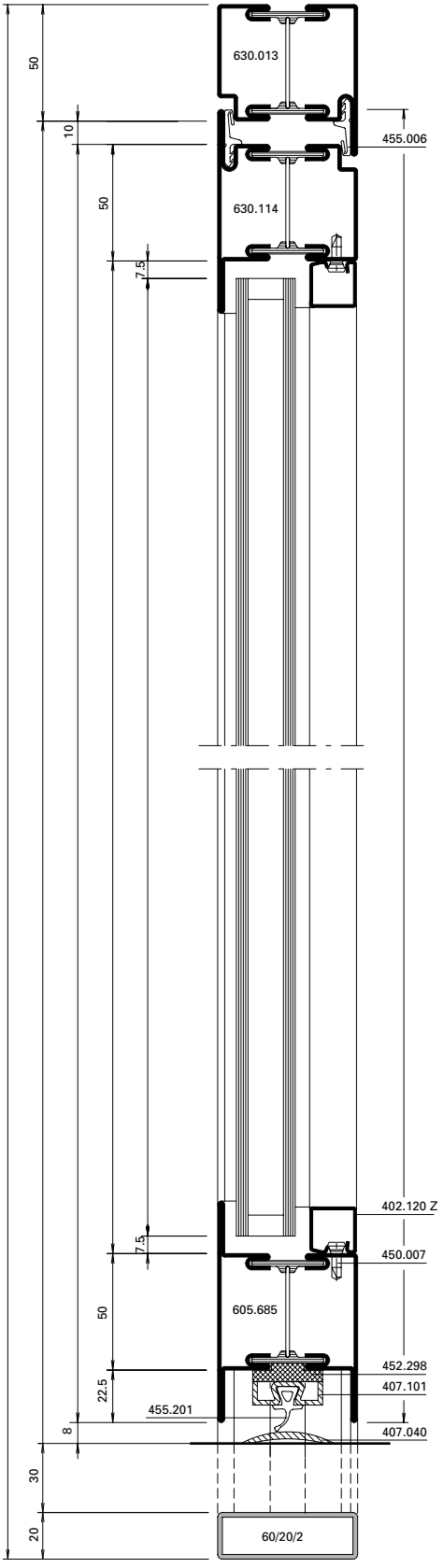
630.013
455.006
630.114
402.120 Z
450.007
605.685
452.298
407.101
455.201
407.040
60/20/2
50
10
50
7.5
7.5
50
22.5
8
30
20

C - C

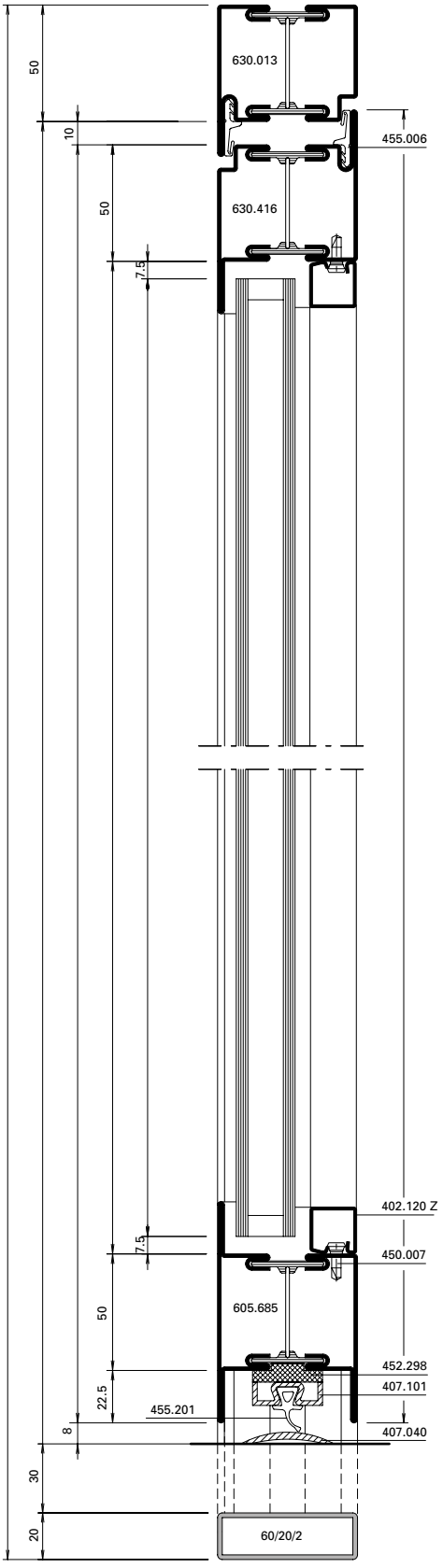
630.013
455.006
630.416
402.120 Z
450.007
605.685
452.298
407.101
455.201
407.040
60/20/2
50
10
50
7.5
7.5
50
22.5
8
30
20

A - A

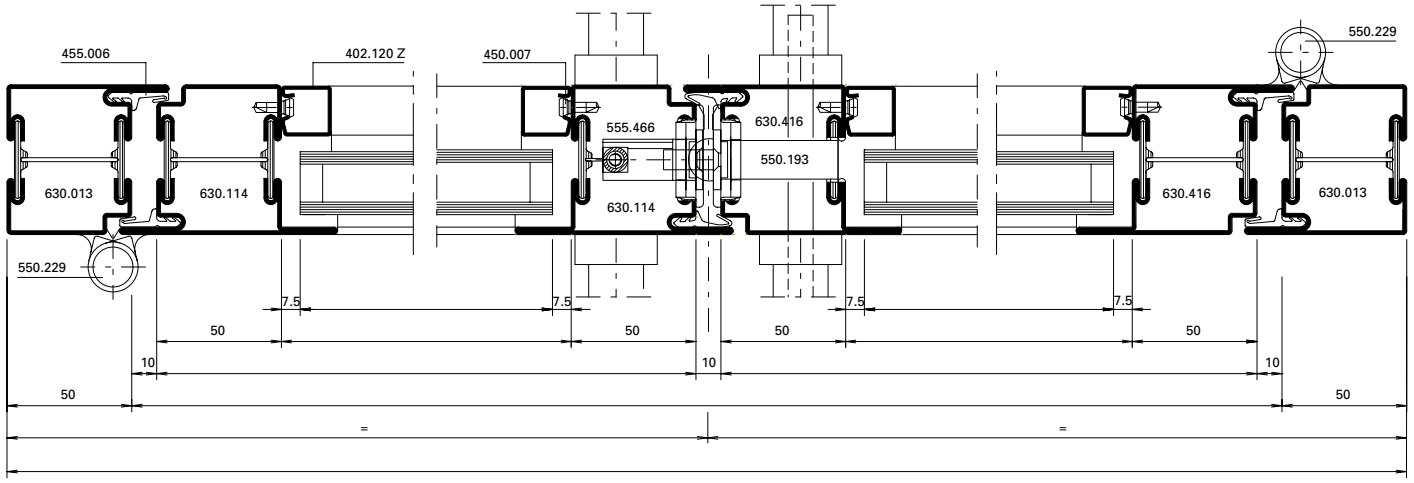
455.006
402.120 Z
450.007
555.466
630.416
550.193
550.229
630.013
630.114
630.114
630.416
630.013
550.229
7.5
7.5
7.5
7.5
50
50
50
50
10
10
10
50
50
=
=

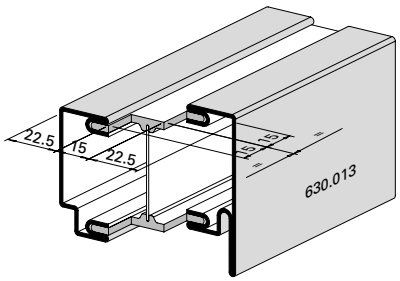
22.5
15
22.5
630.013

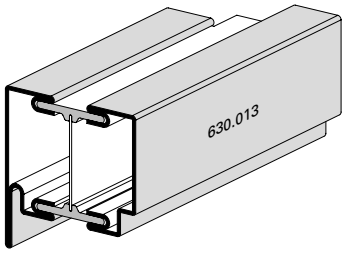
630.013

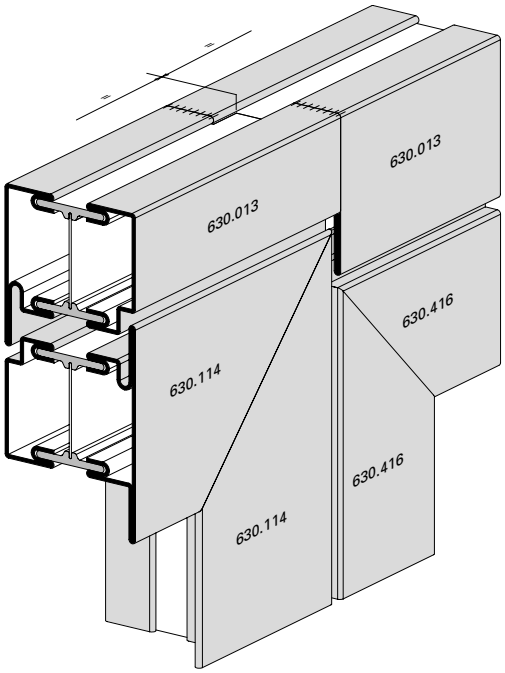
630.013
630.013
630.416
630.114
630.416
630.114

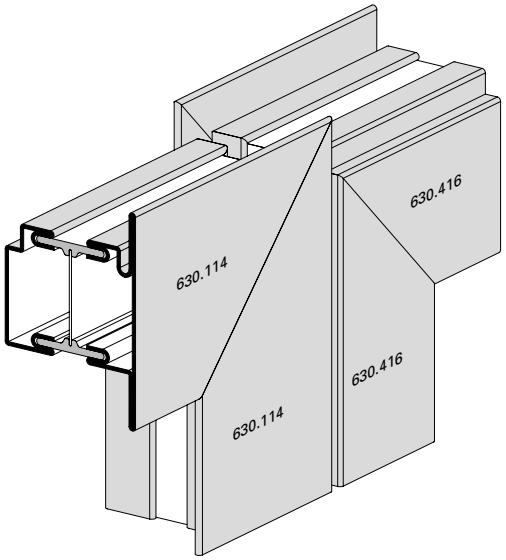
630.416
630.114
630.416
630.114

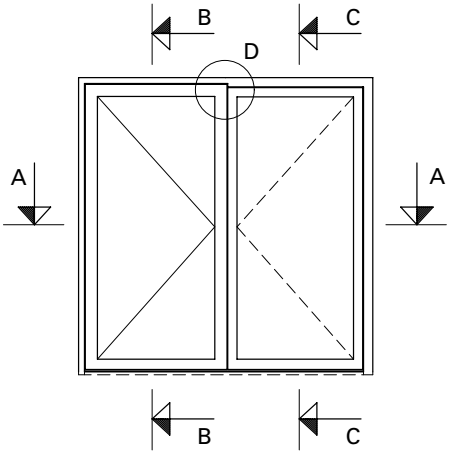
B
C
D
A
A
B
C


0 10 20 30 40 50
mm

D-D

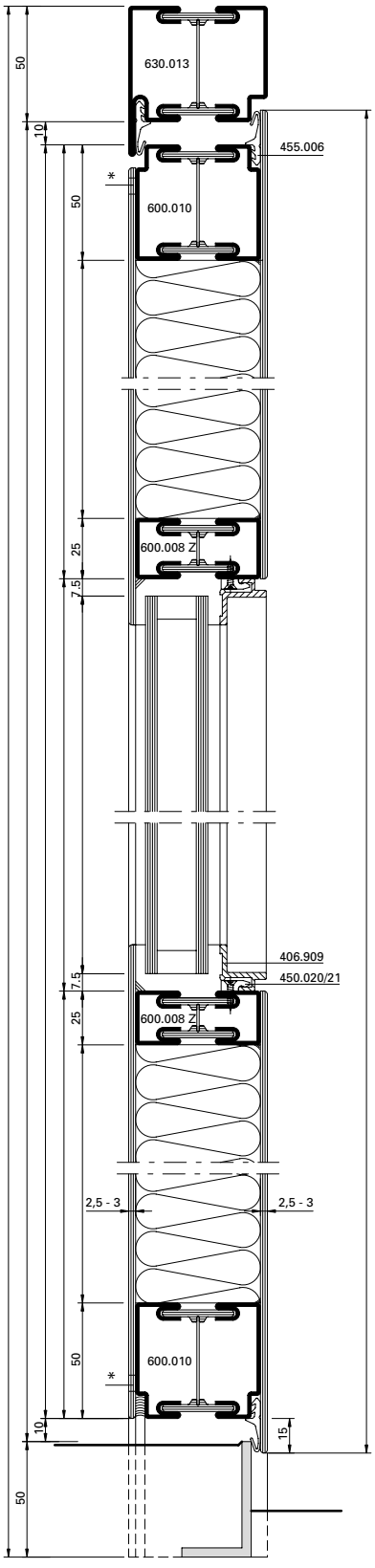

B-B

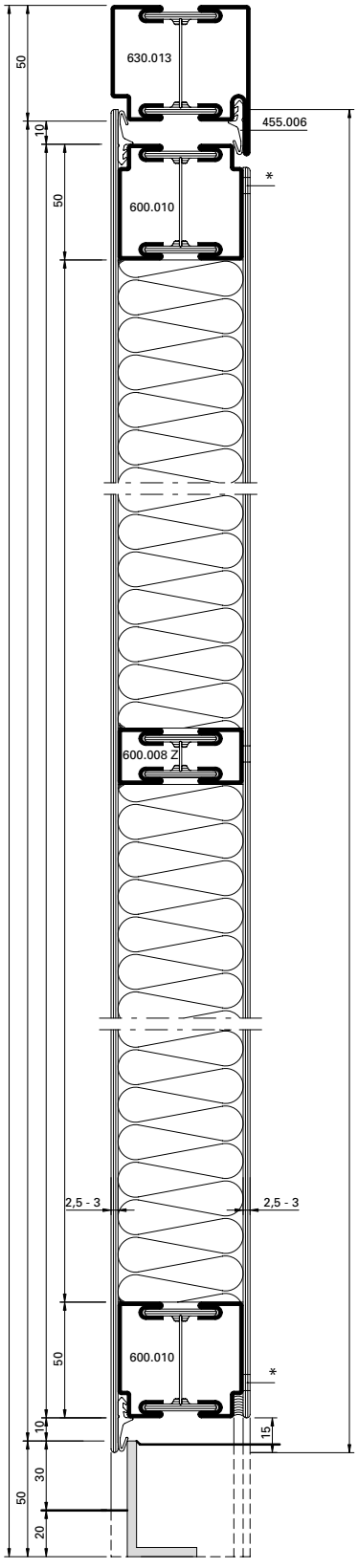

*** Lochschweissung**

Hinweis Oberflächenbehandlung:
Wegen der Lochschweissungen empfehlen wir eine Nasslackierung mit vorgängigem Spachteln.

*** Soudure bouchon**

Indications sur le traitement de surface:
En raison des soudure bouchon, nous recommandons un laquage avec vernis liquide précédé d'un rebouchage.

*** Plug welding**

Surface treatment note:
We recommend wet lacquering preceded by priming, due to the plug weldings.

Aufgrund möglicher Deformationen von verblechten Türen in exponierten Lagen mit Sonneneinstrahlung sollte diese Anwendung nicht eingesetzt werden, ansonsten ist eine Beschattung vorzusehen.

Au vu de déformations possibles, ne pas exposer les portes tôles au rayonnement direct du soleil (effet bimétal). Si possible prévoir une protection solaire.

Due to potential deformations of sheet metal clad doors in exposed locations with sunlight this application should not be used otherwise a shading must be provided.

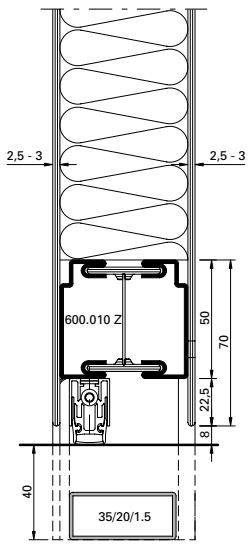

A-A

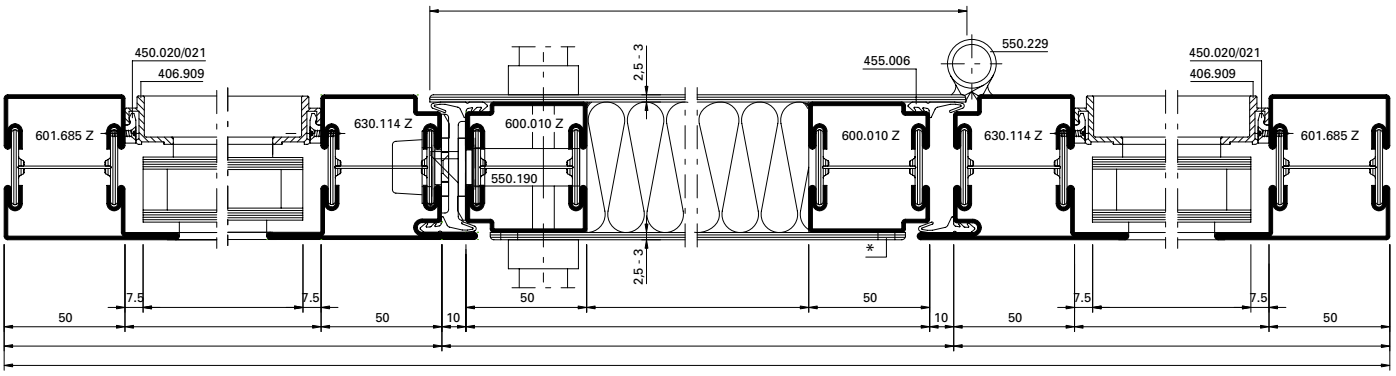

C-C

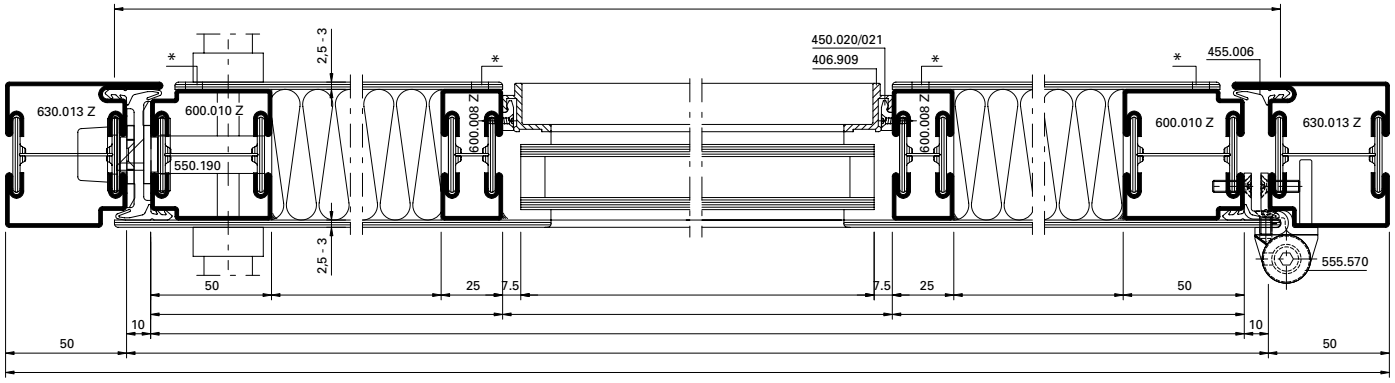

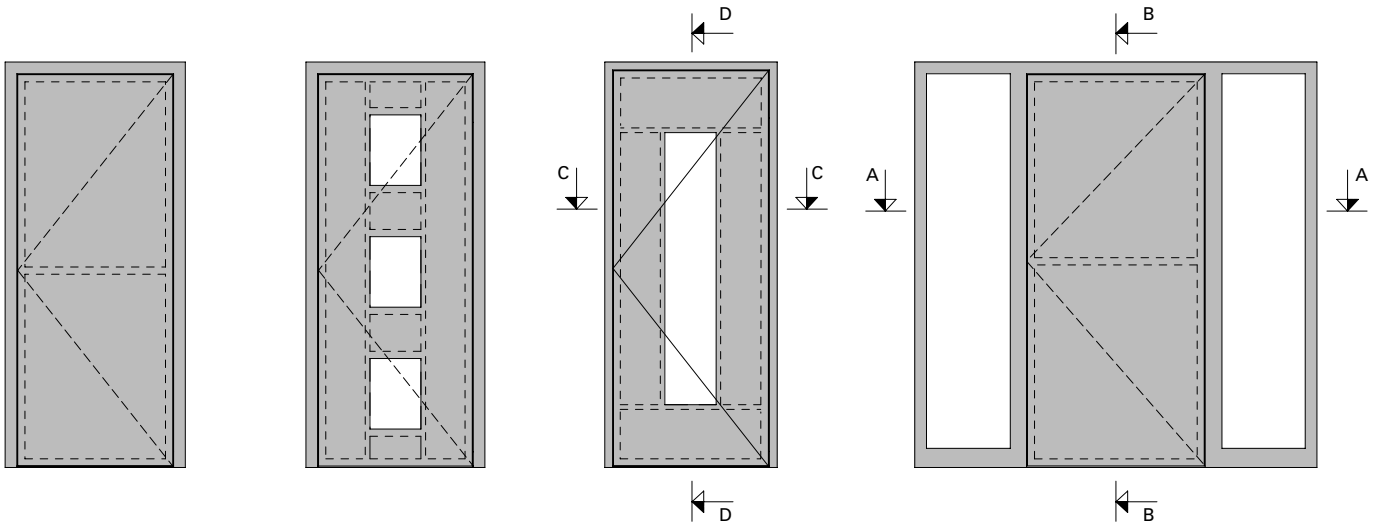

0 10 20 30 40 50 mm

B-B

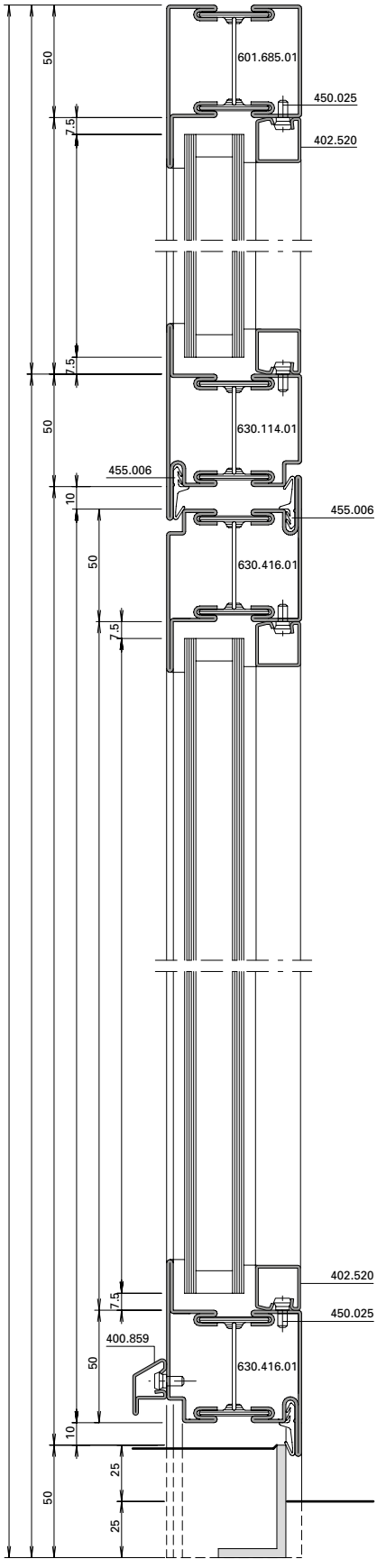
601.685.01
450.025
402.520
630.114.01
455.006
455.006
630.416.01
402.520
450.025
400.859
630.416.01
50
7.5
50
7.5
50
10
50
7.5
50
7.5
50
10
50
25
25

C-C

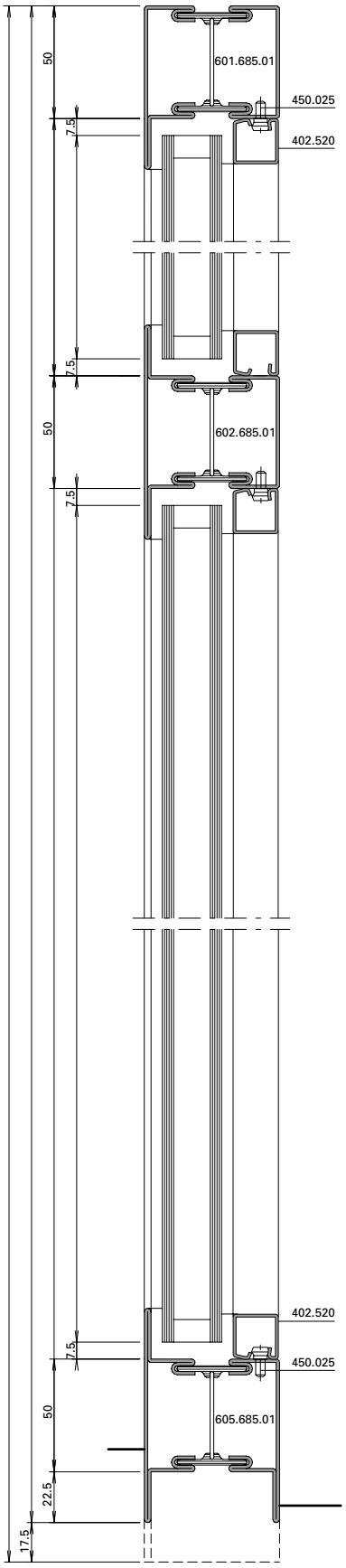
601.685.01
450.025
402.520
602.685.01
402.520
450.025
605.685.01
50
7.5
50
7.5
50
7.5
50
22.5
17.5

E-E

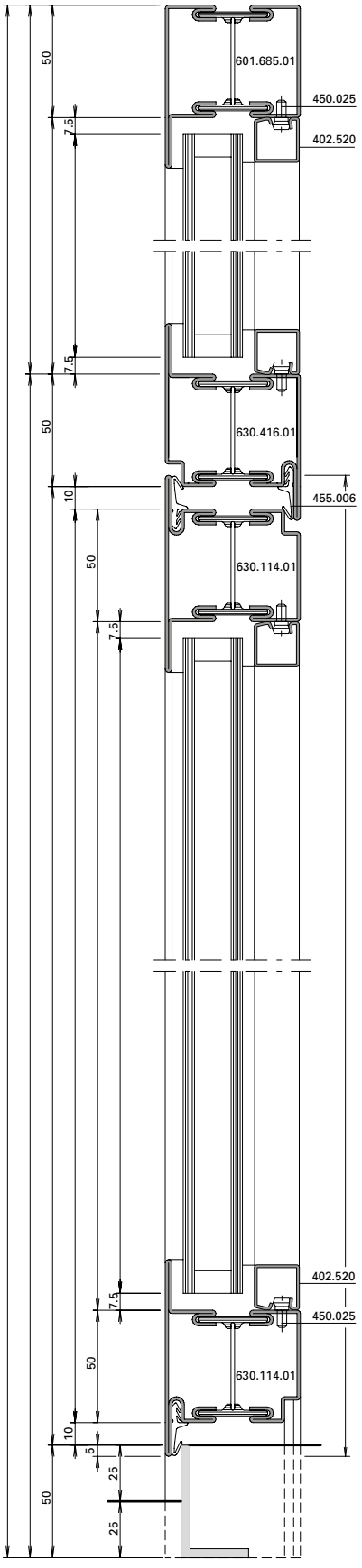
601.685.01
450.025
402.520
630.416.01
455.006
630.114.01
402.520
450.025
630.114.01
50
7.5
50
7.5
50
10
50
7.5
50
10
5
50
25
25

A-A

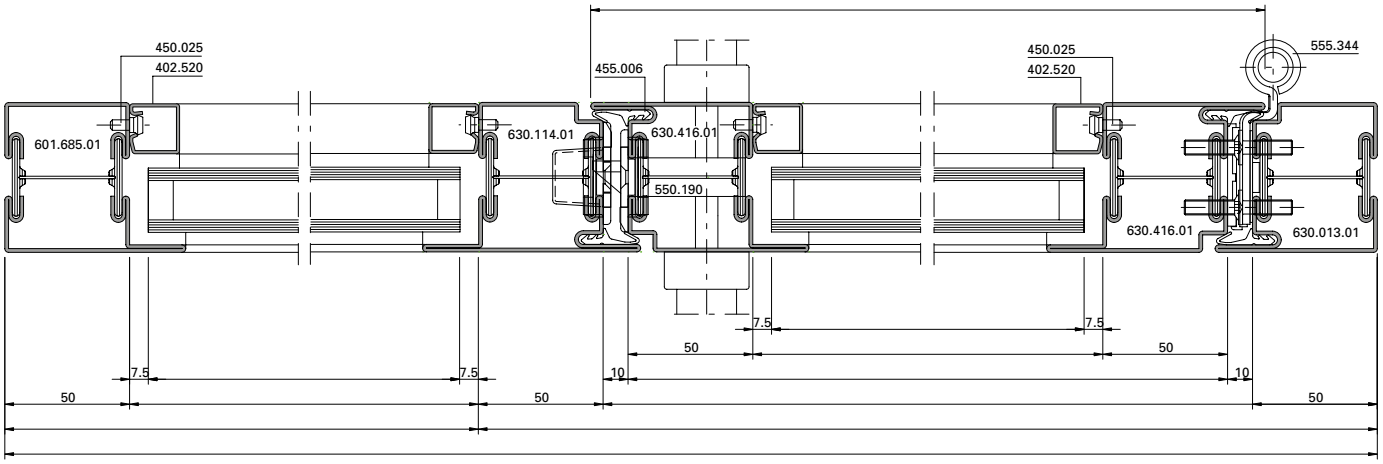

D-D

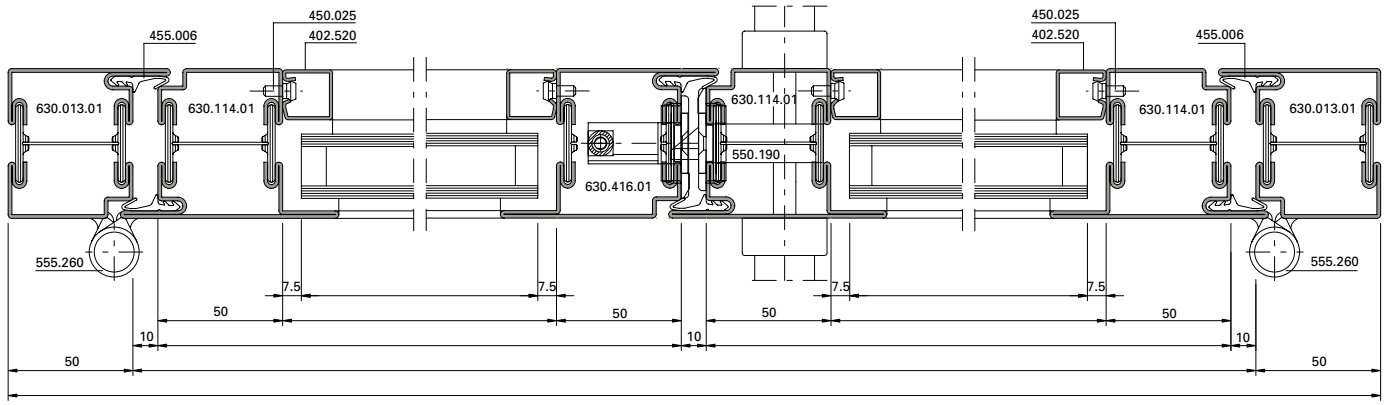

Alternative

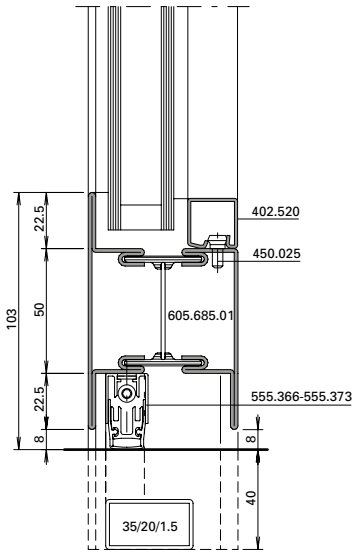

Alternative

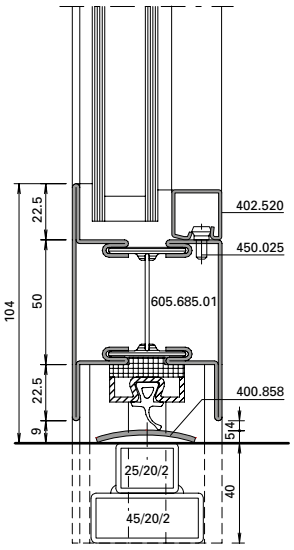

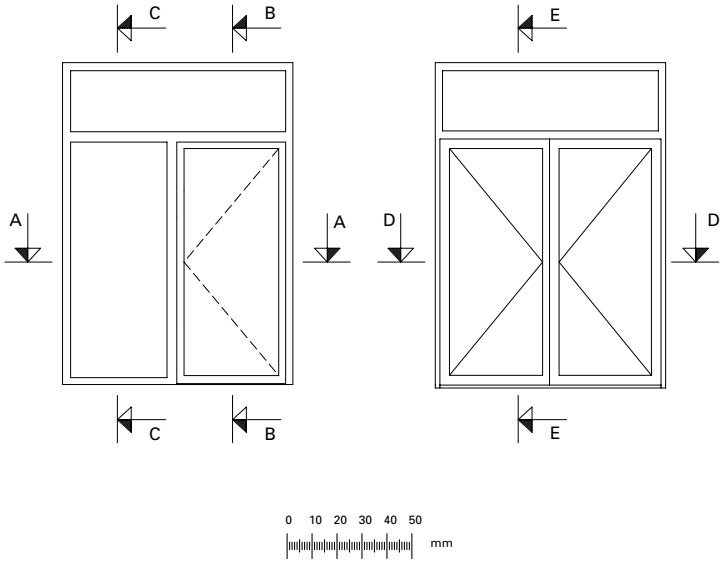

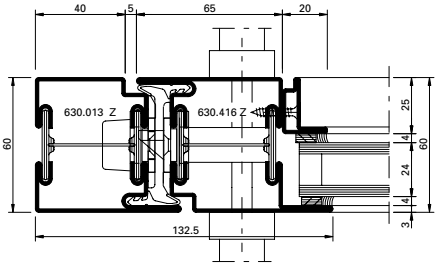

B-B

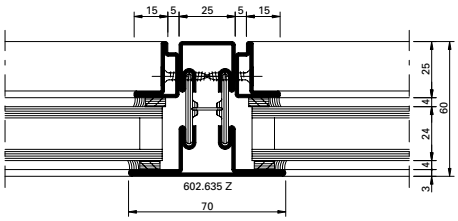

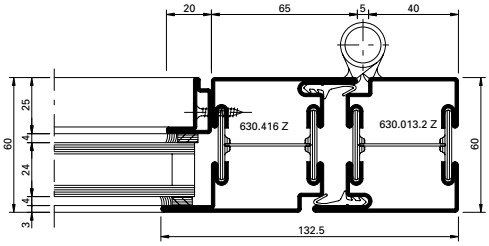

C-C

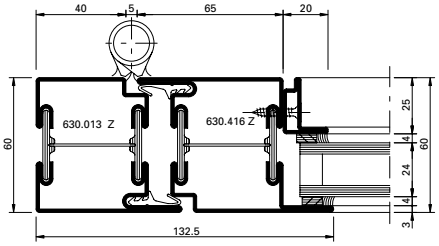

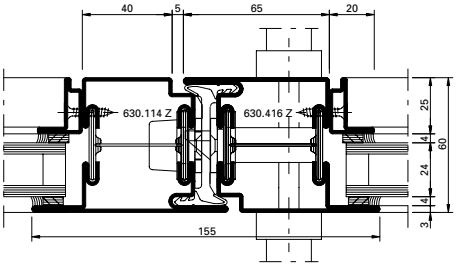

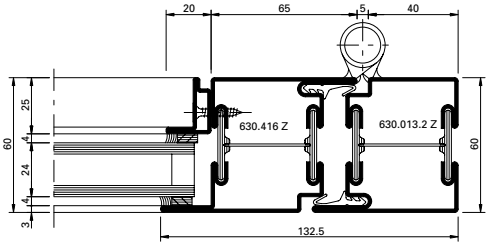

Alternative

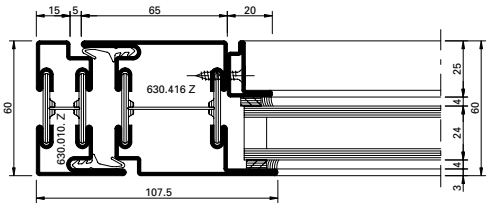

A-A

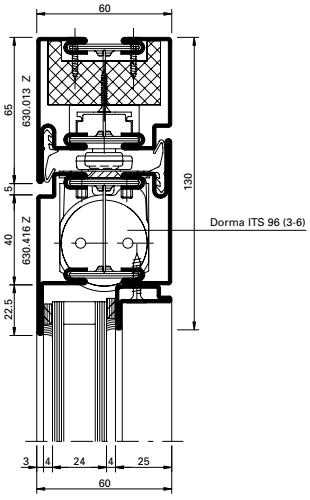

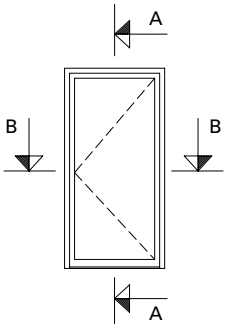

D-D

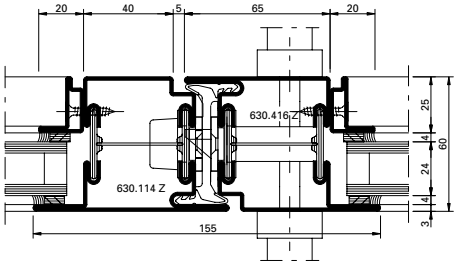

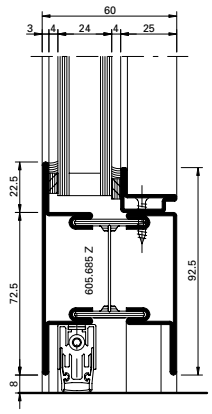

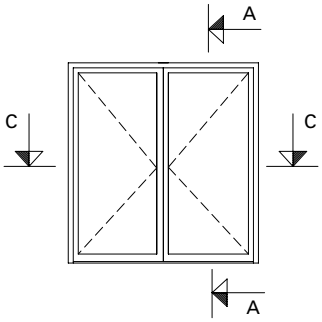

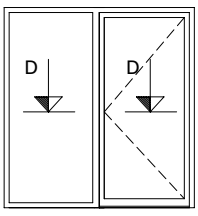

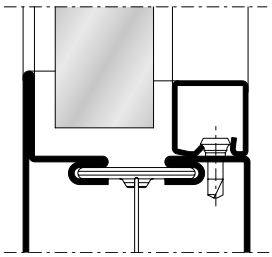

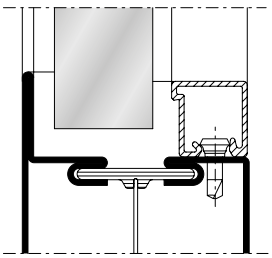

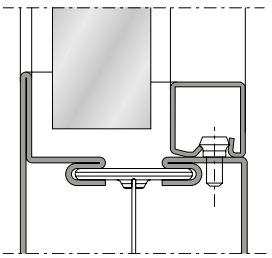

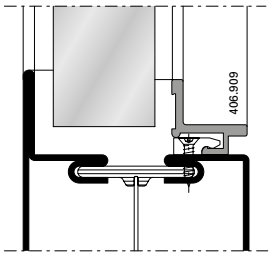

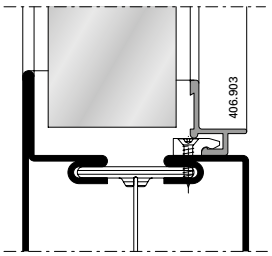

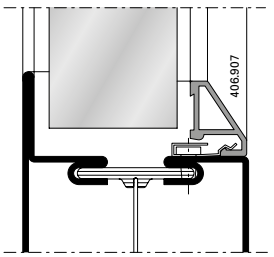

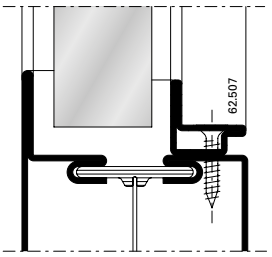

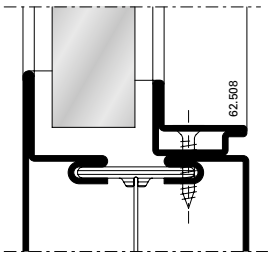

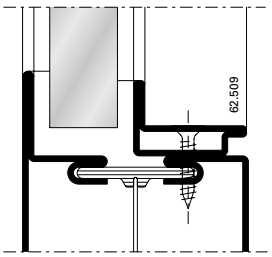

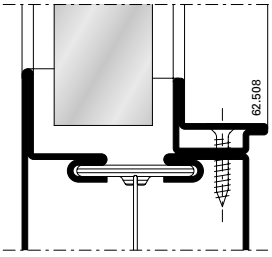

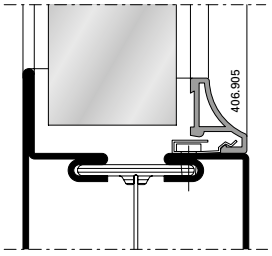

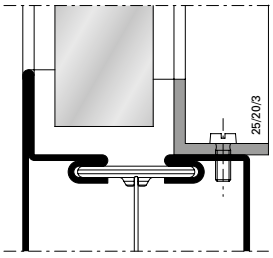

Für Einsatz in geschützten Bereichen (trocken)

Pour utilisation en zone intérieure

For use indoors (dry)

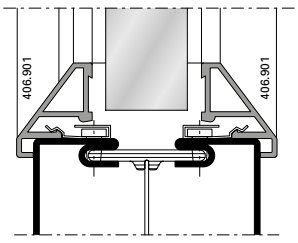

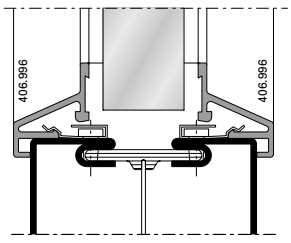

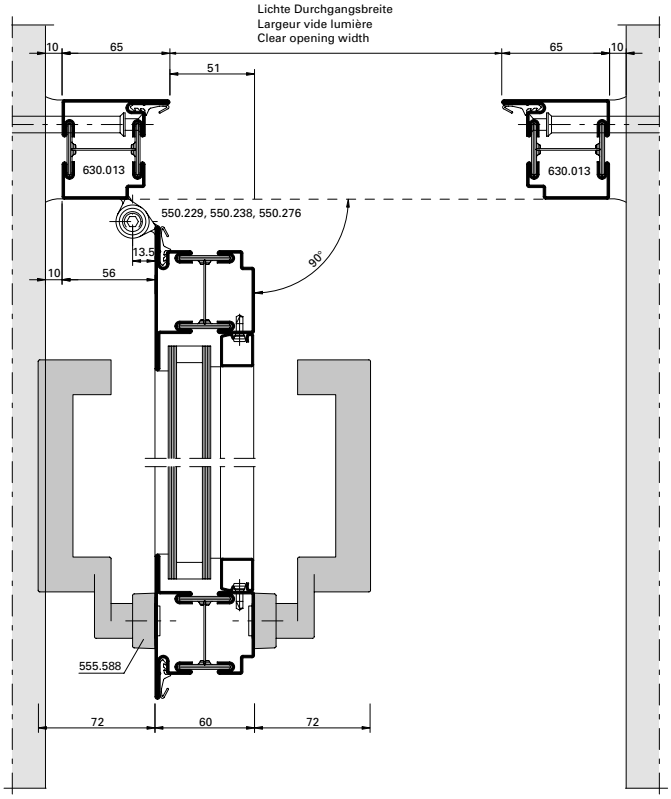

DXF **DWG** *D-100-E-001*

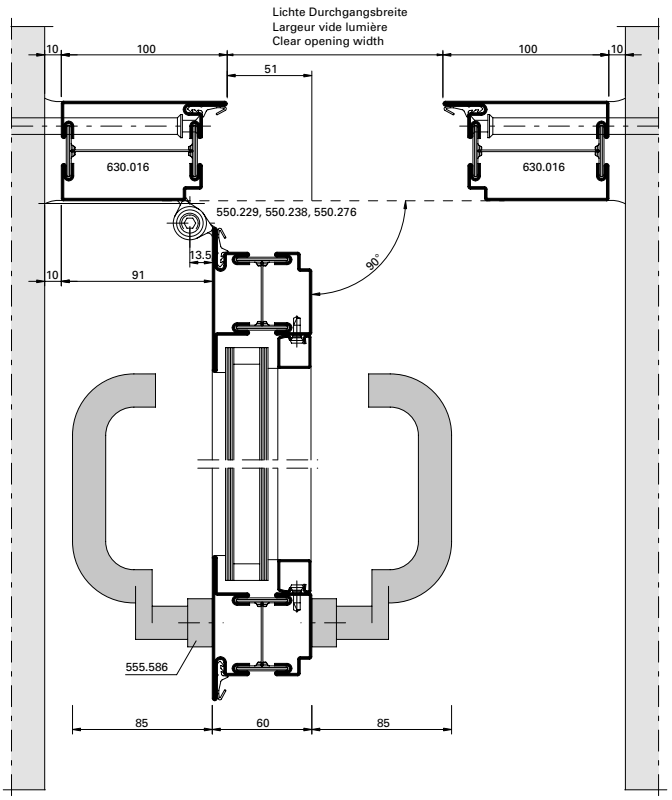

DXF **DWG** *D-100-E-002*

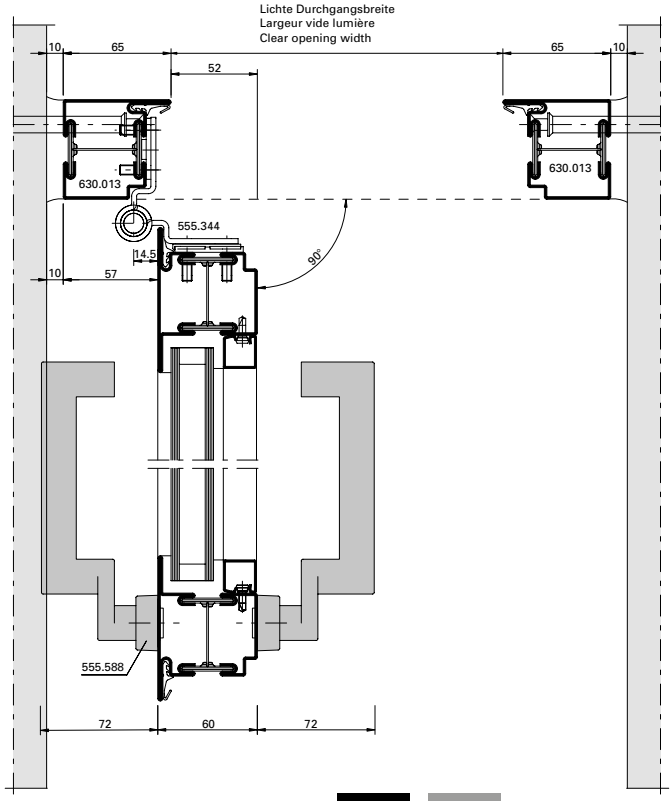

DXF **DWG** *D-100-E-003*

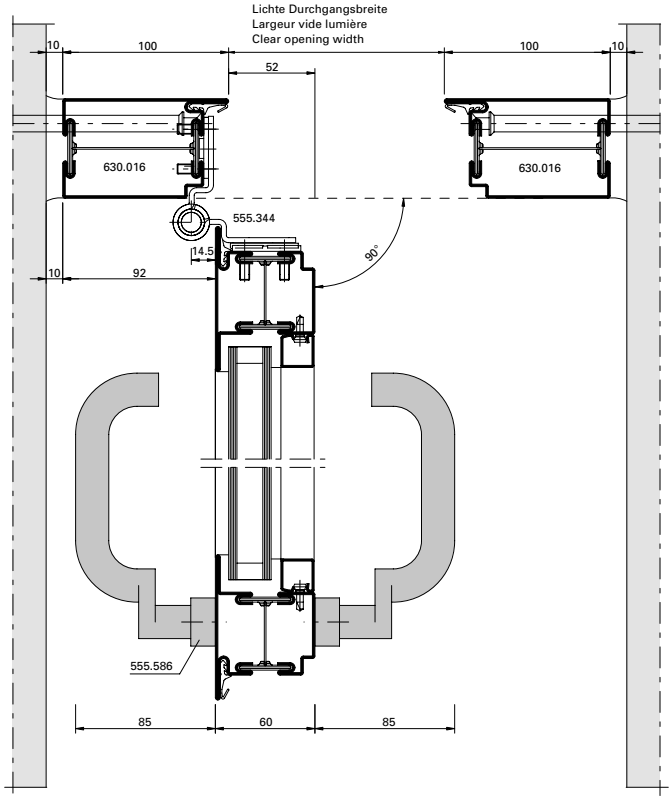

DXF **DWG** *D-100-E-004*

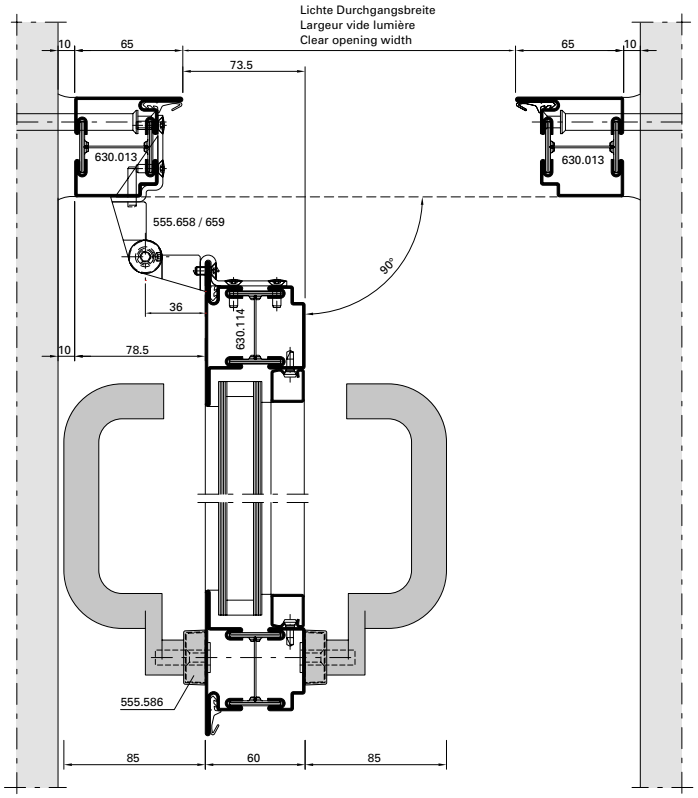

DXF DWG *D-100-E-028*

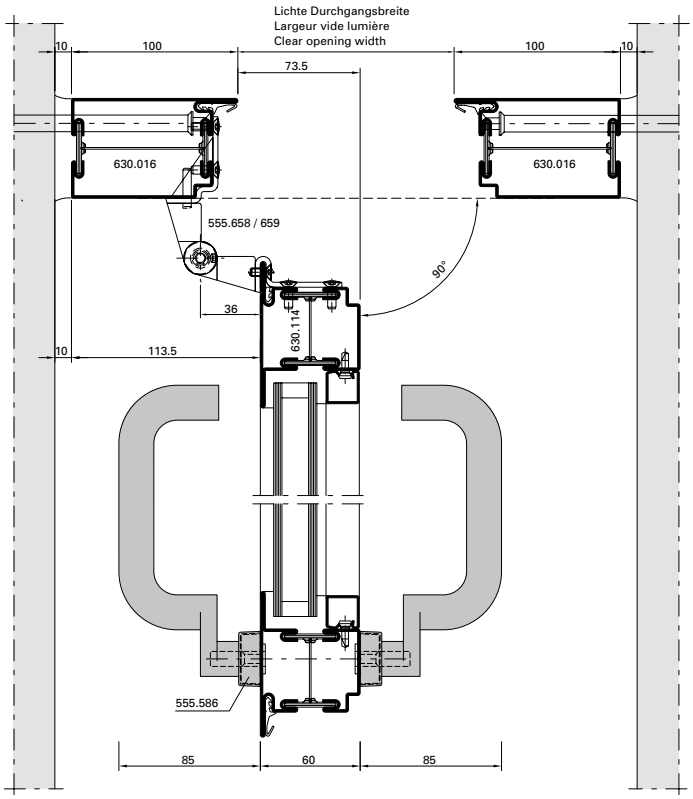

DXF DWG *D-100-E-027*

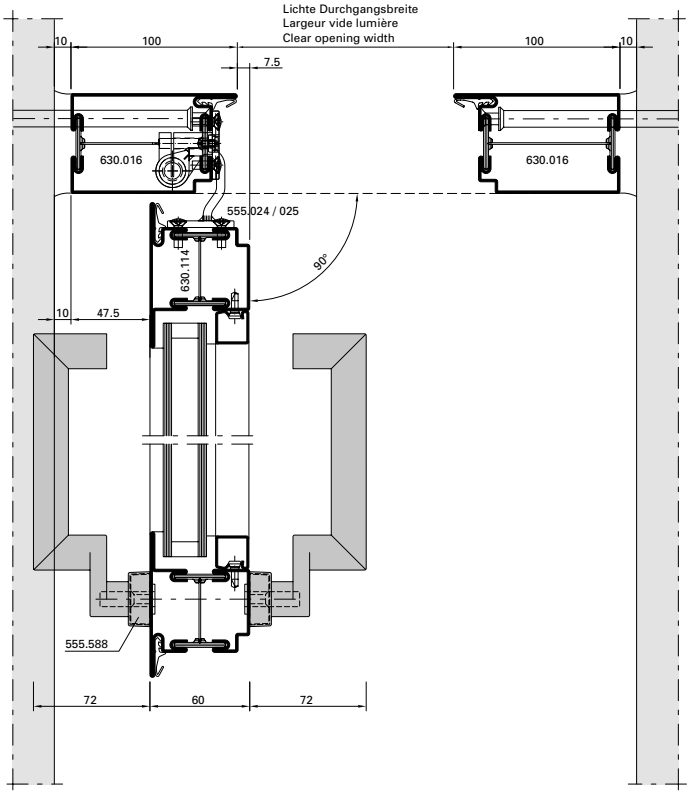

DXF DWG *D-100-E-029*

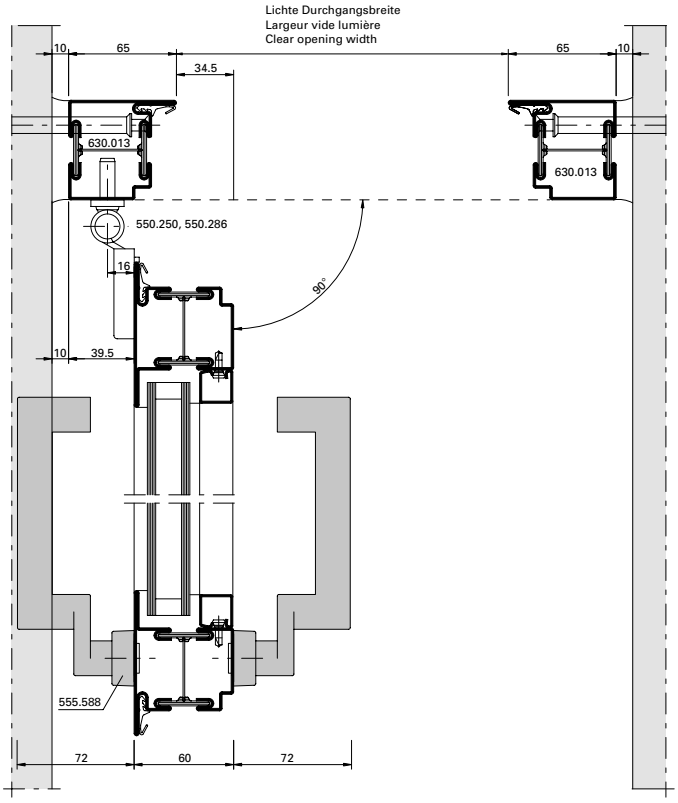

DXF **DWG** *D-100-E-005*

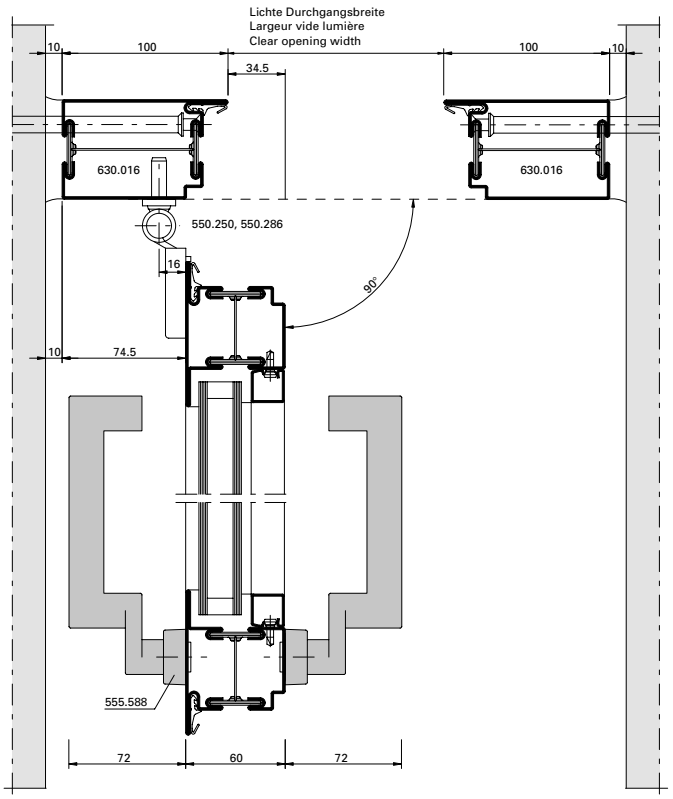

DXF **DWG** *D-100-E-006*

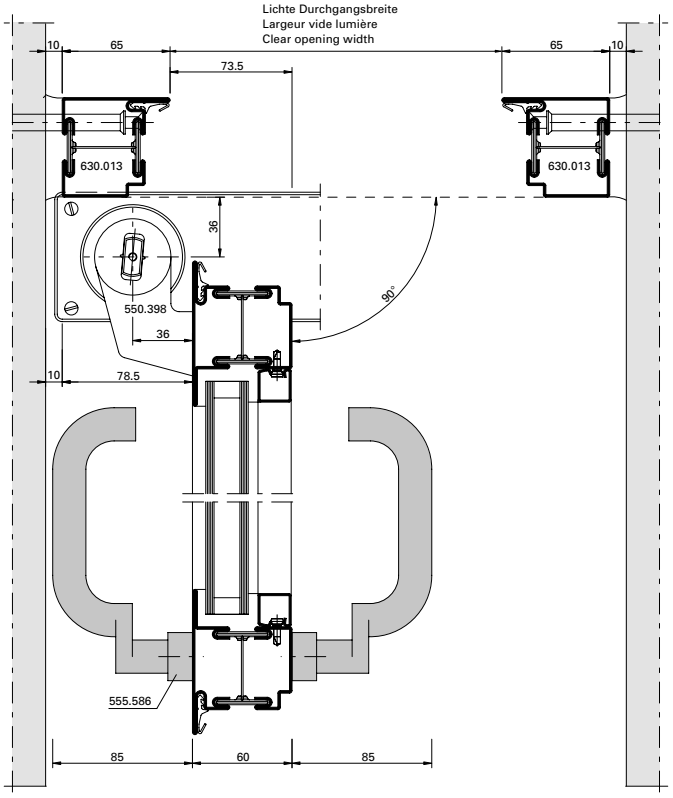

DXF **DWG** *D-100-E-007*

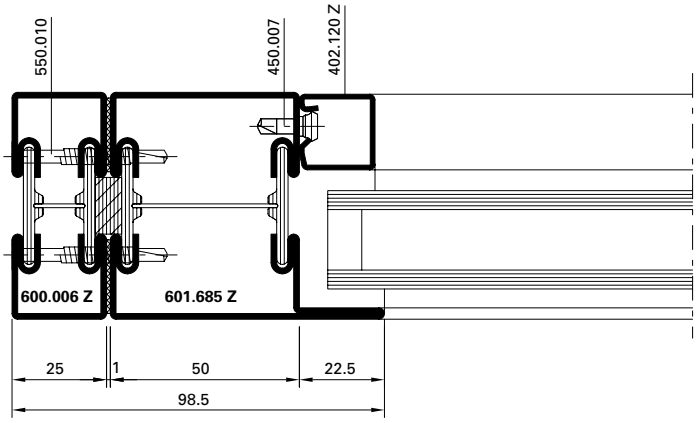

DXF DWG *D-100-K-001*

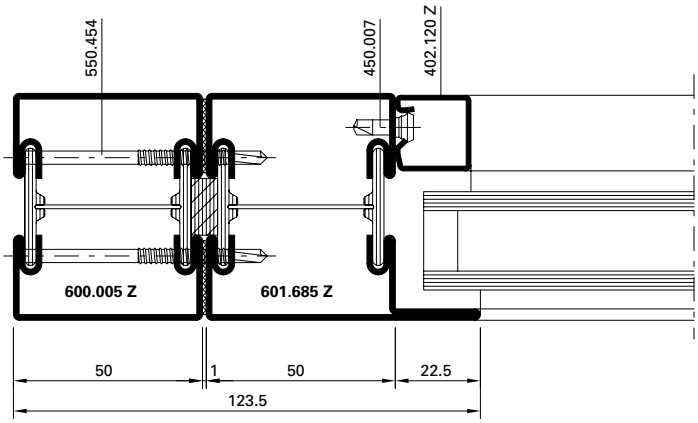

DXF DWG *D-100-K-002*

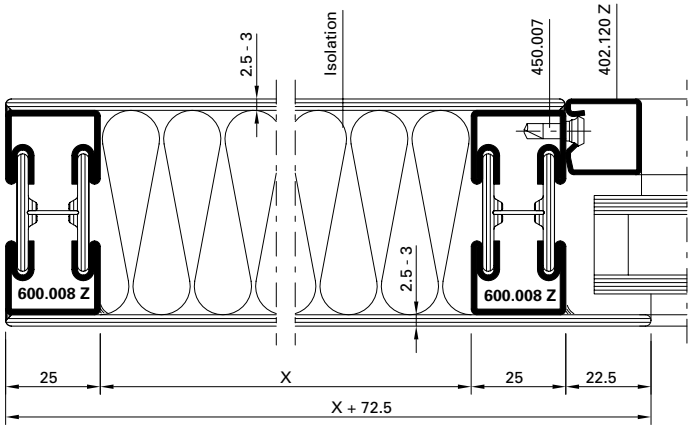

DXF DWG *D-100-K-004*

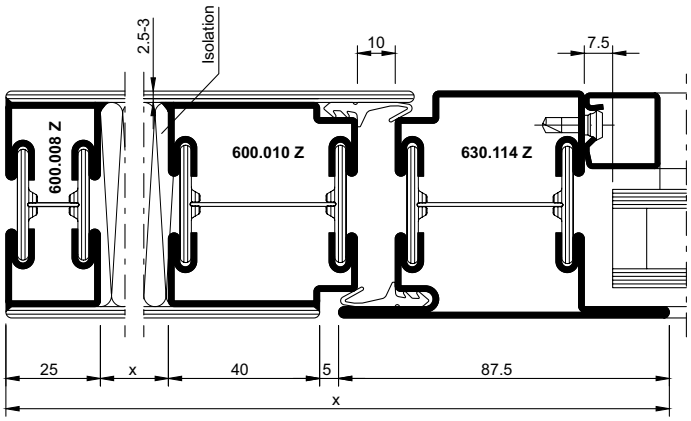

DXF DWG *D-100-K-025*

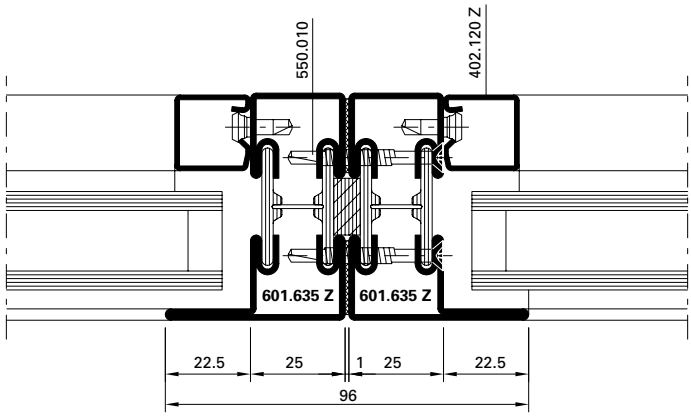

DXF DWG *D-100-K-005*

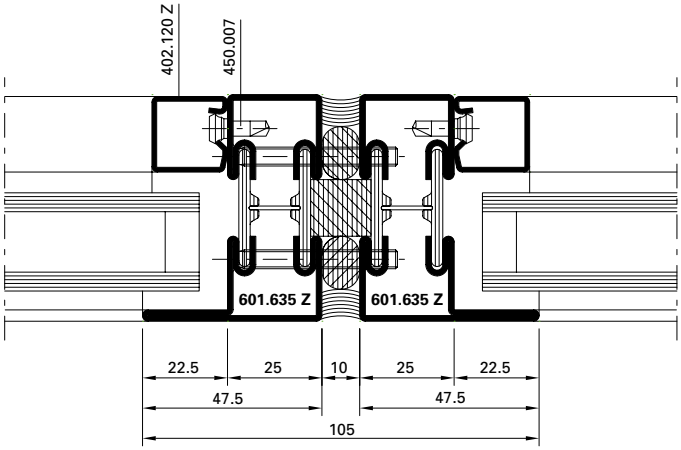

DXF DWG *D-100-K-006*

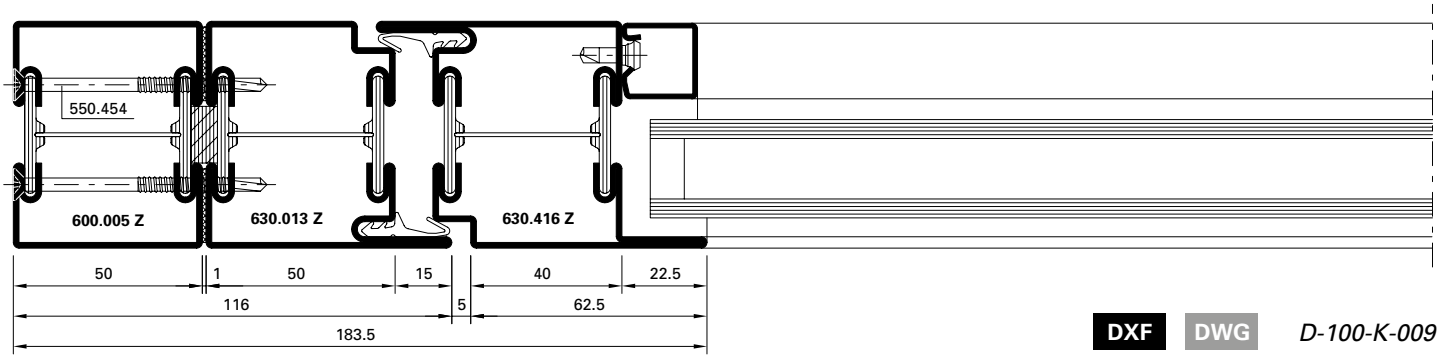

DXF DWG *D-100-K-009*

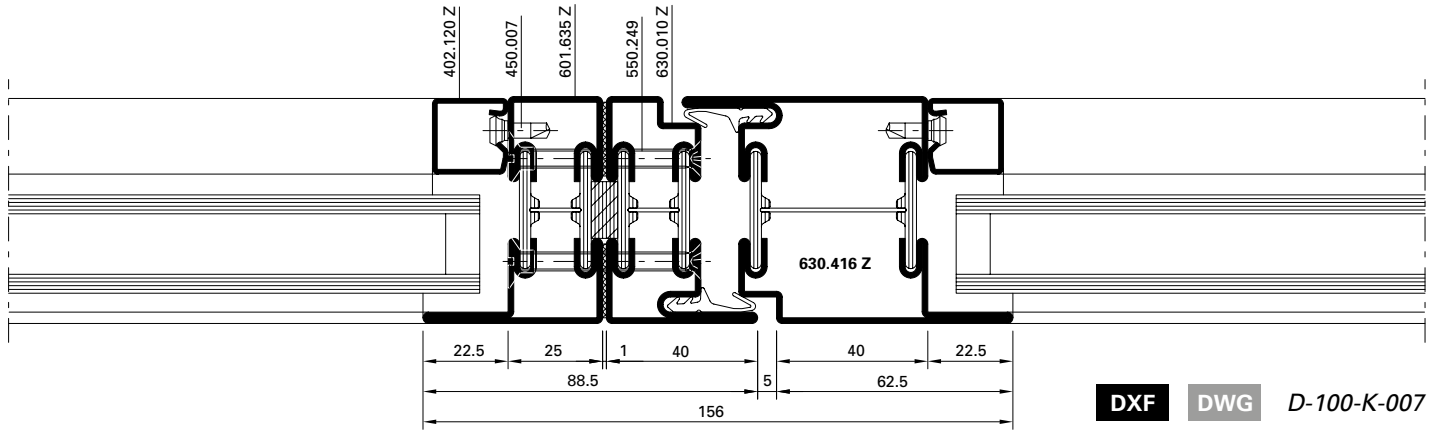

DXF DWG *D-100-K-007*

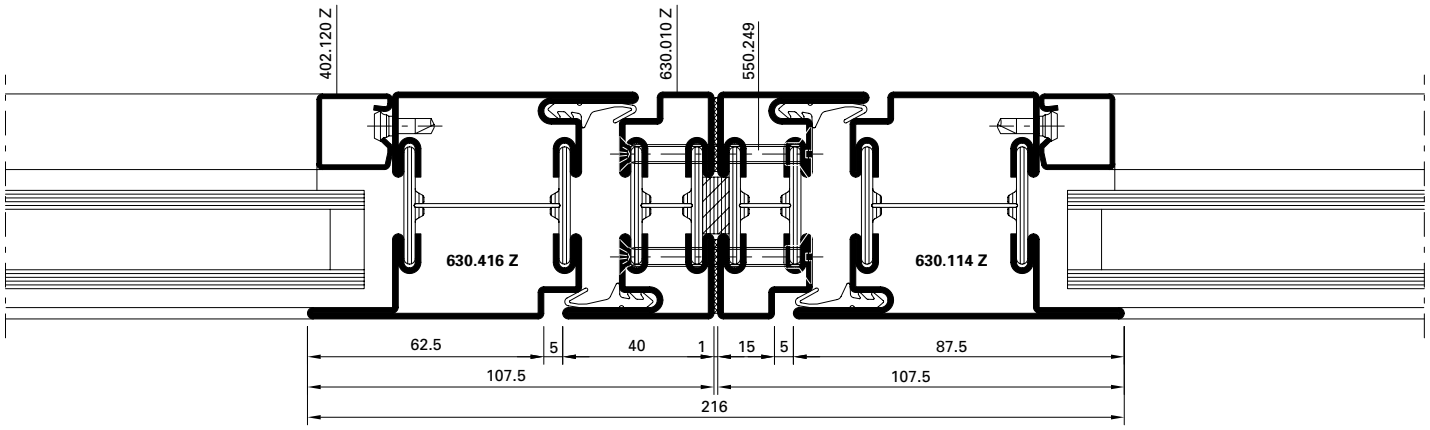

DXF DWG *D-100-K-008*

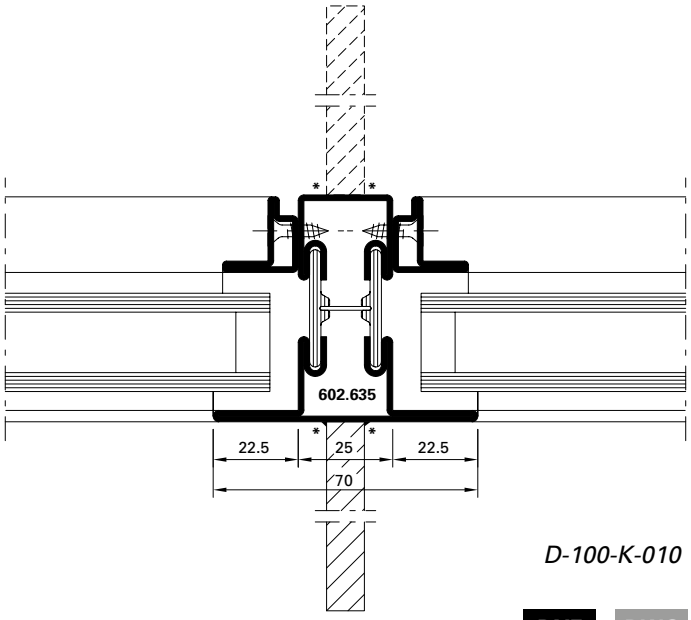

D-100-K-010

DXF DWG

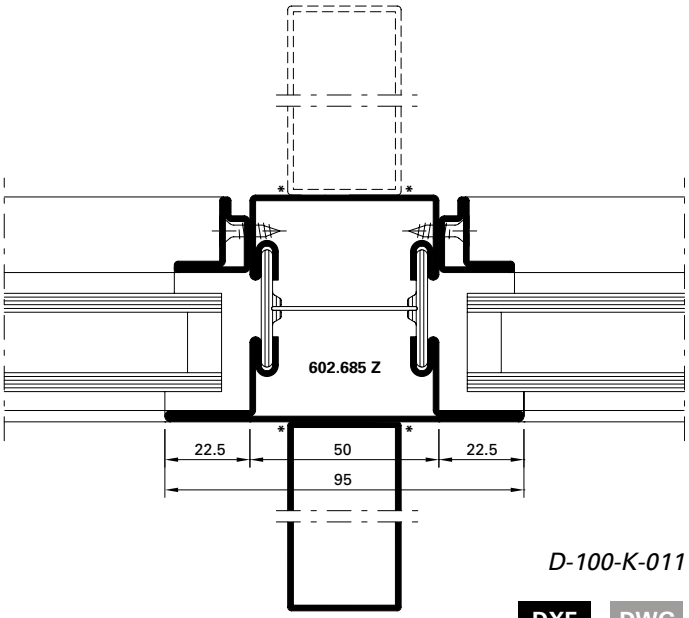

D-100-K-011

DXF DWG

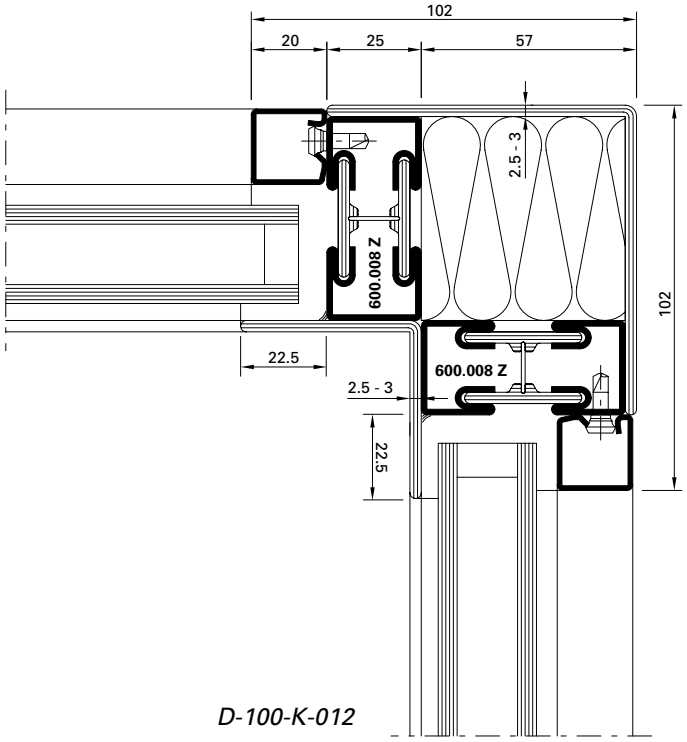

D-100-K-012

DXF DWG

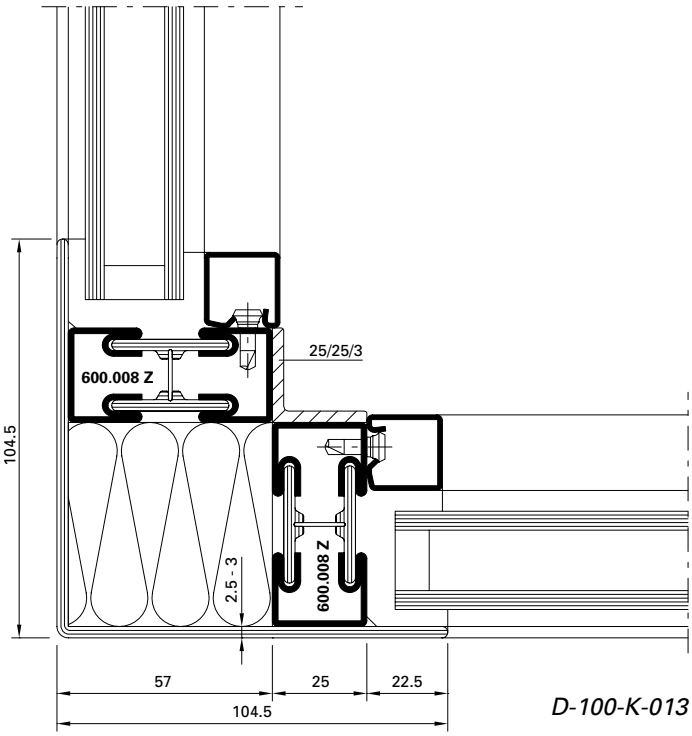

D-100-K-013

DXF DWG

* wahlweise örtliche Schweissung oder durchgehende Laserschweissung

* Au choix, soudage local à la place ou soudage au laser en continu

* Optionally, local weld or continuous laser welding

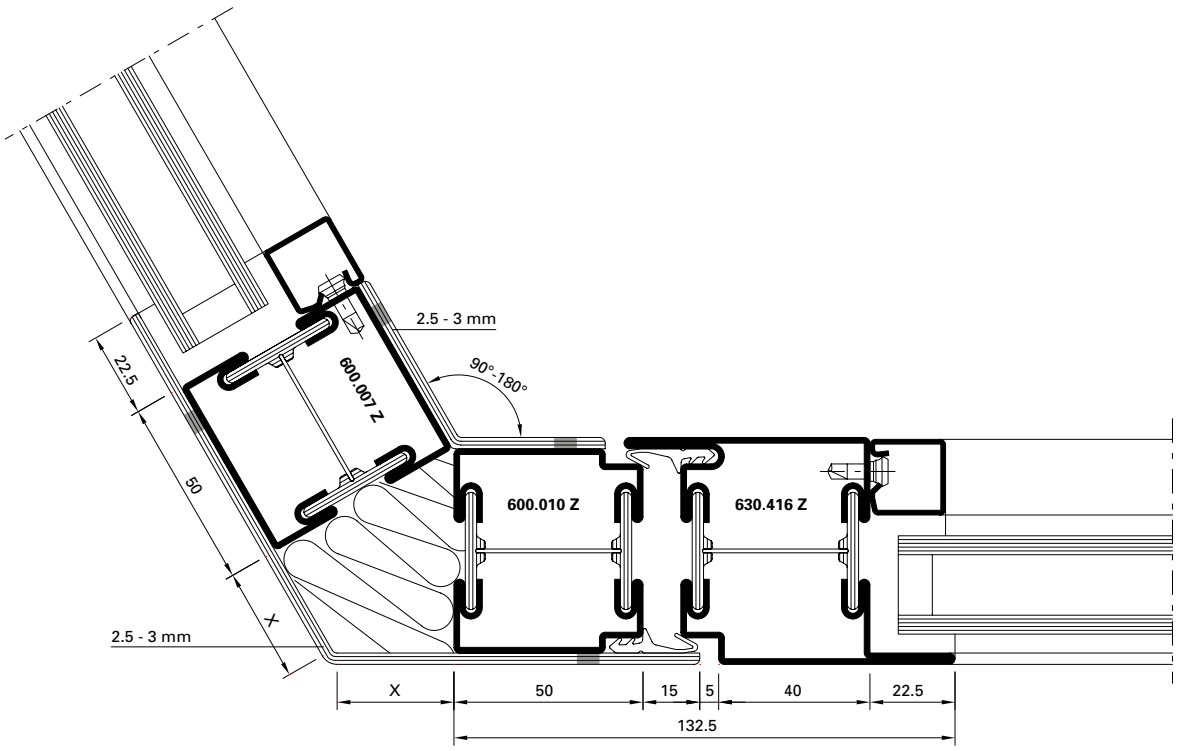

DXF **DWG** *D-100-K-014*

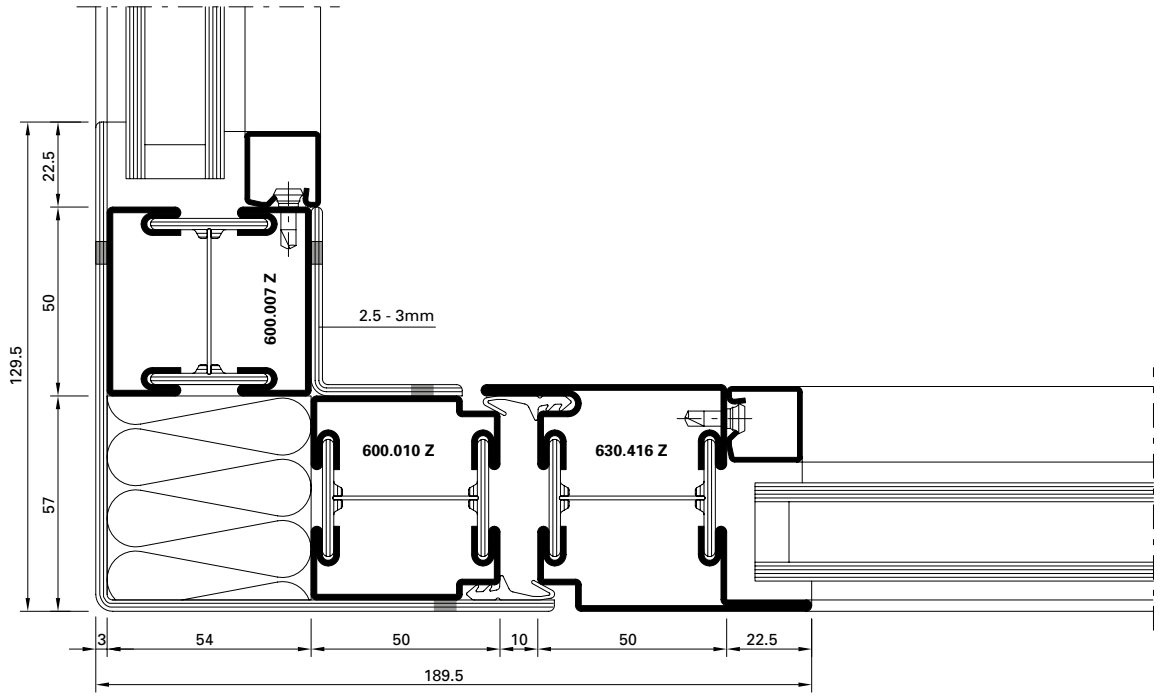

DXF **DWG** *D-100-K-015*

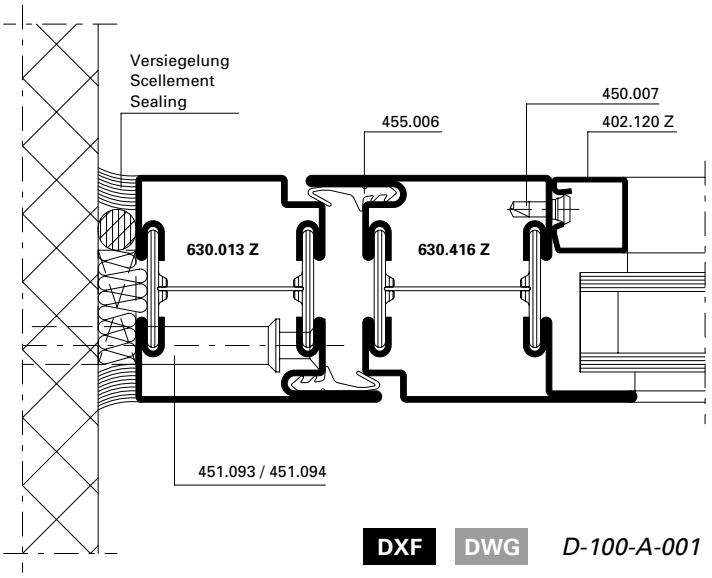

DXF DWG *D-100-A-001*

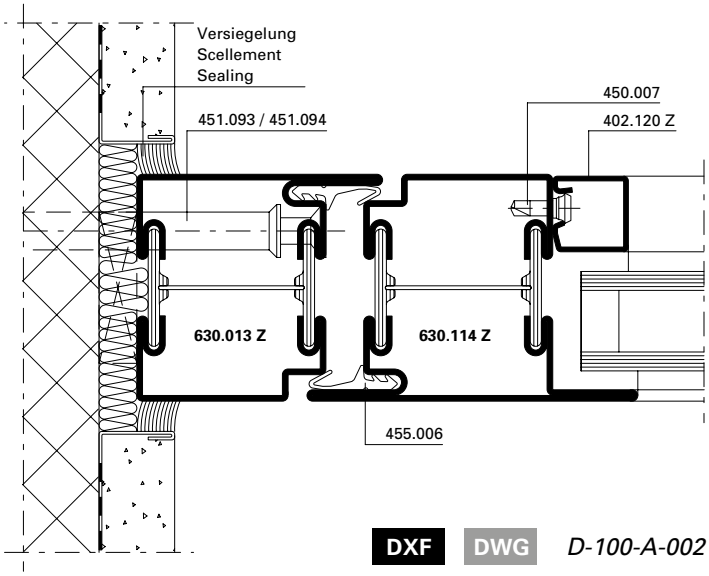

DXF DWG *D-100-A-002*

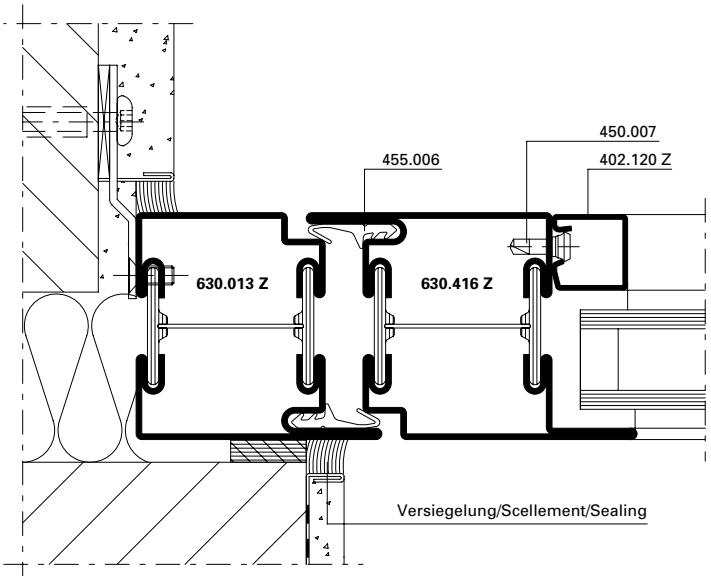

DXF DWG *D-100-A-003*

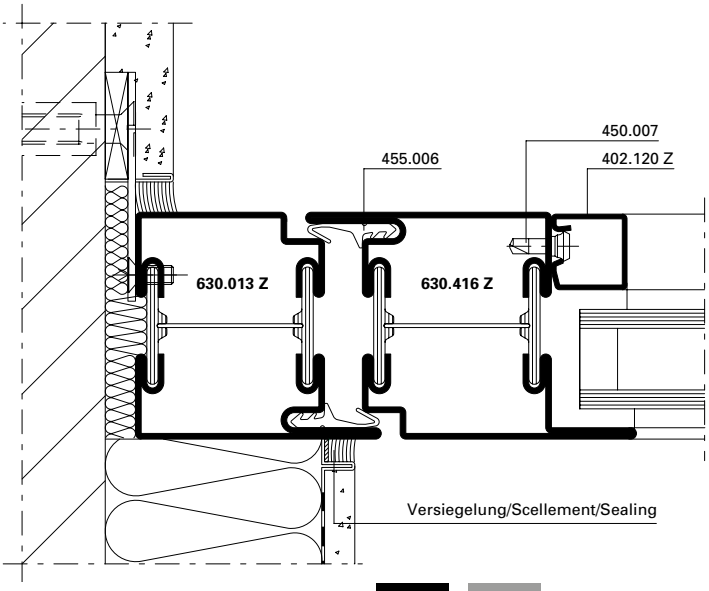

DXF DWG *D-100-A-004*

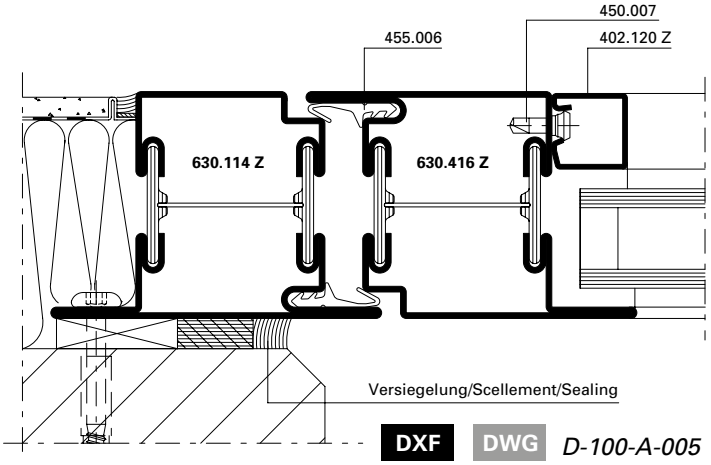

DXF DWG *D-100-A-005*

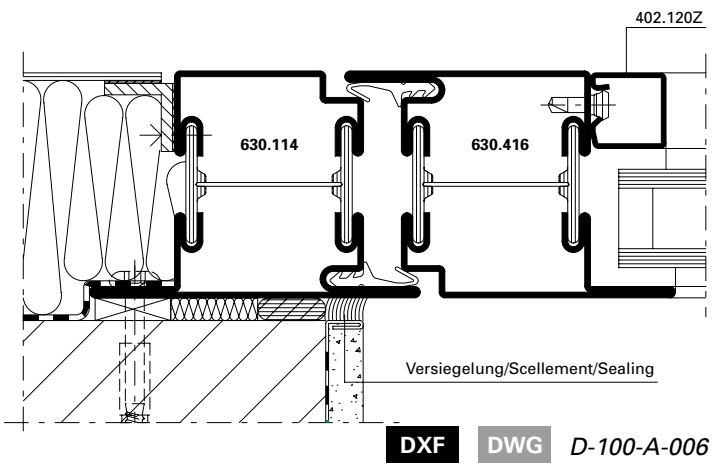

DXF DWG *D-100-A-006*

D-100-A-007

DXF DWG

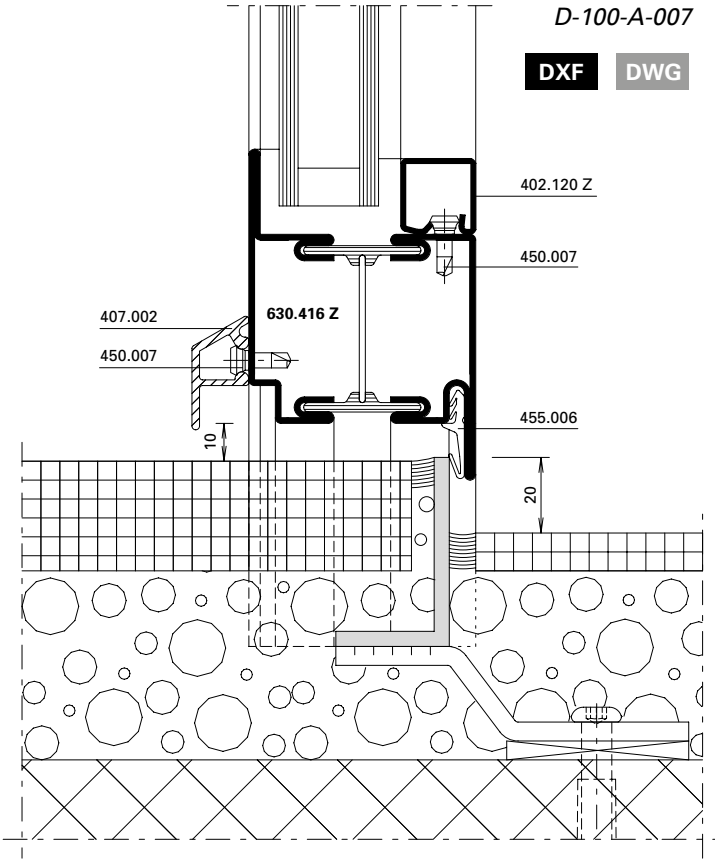

D-100-A-008

DXF DWG

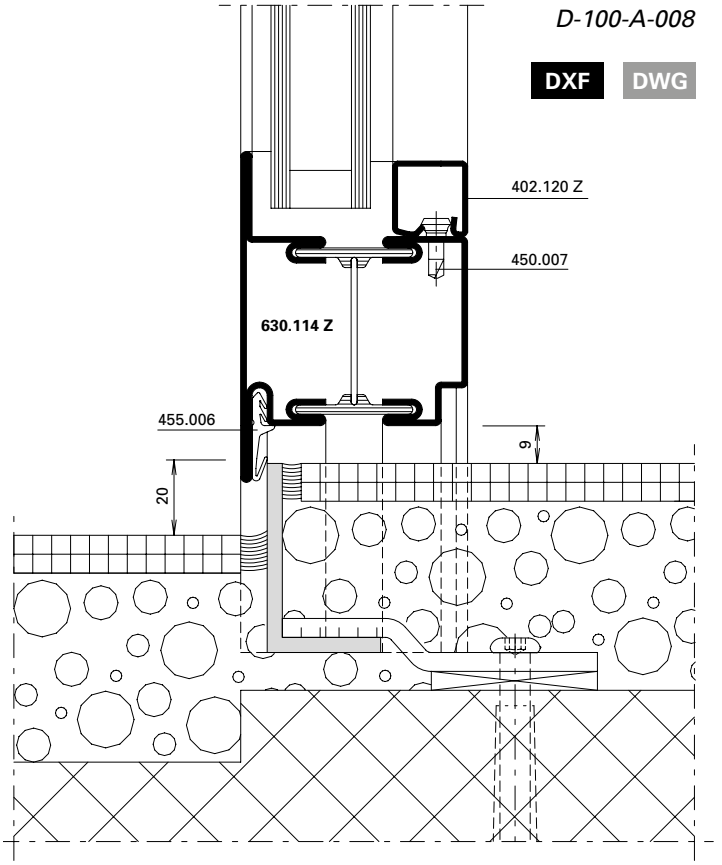

D-100-A-009

DXF DWG

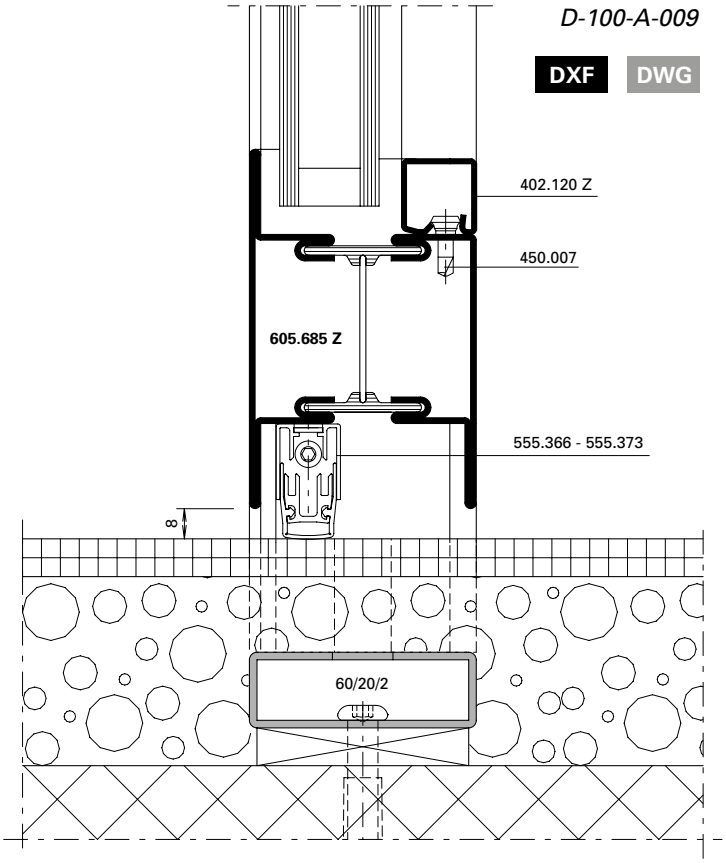

D-100-A-010

DXF DWG

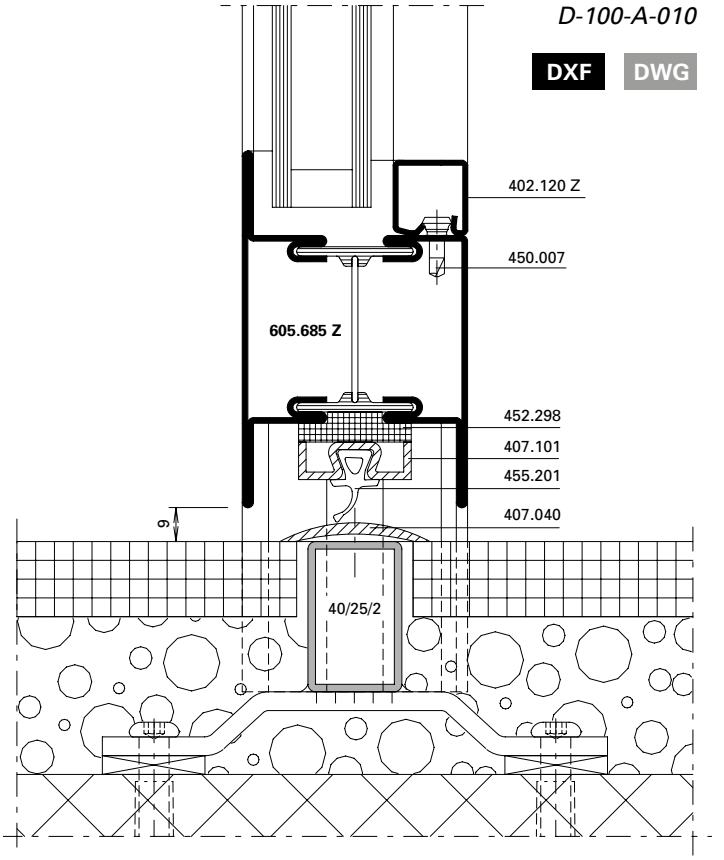

D-100-A-022

DXF DWG

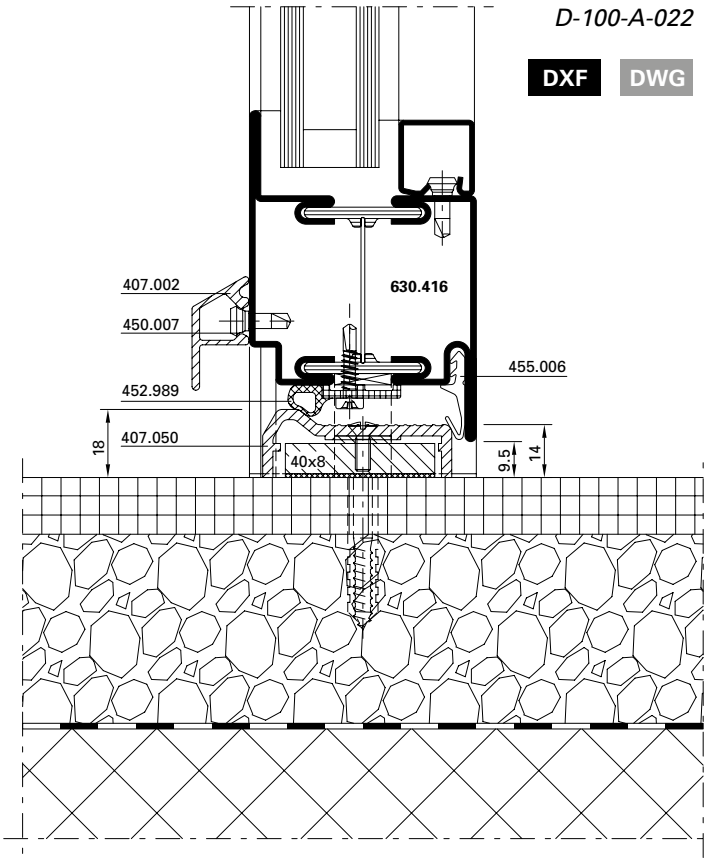

D-100-A-023

DXF DWG

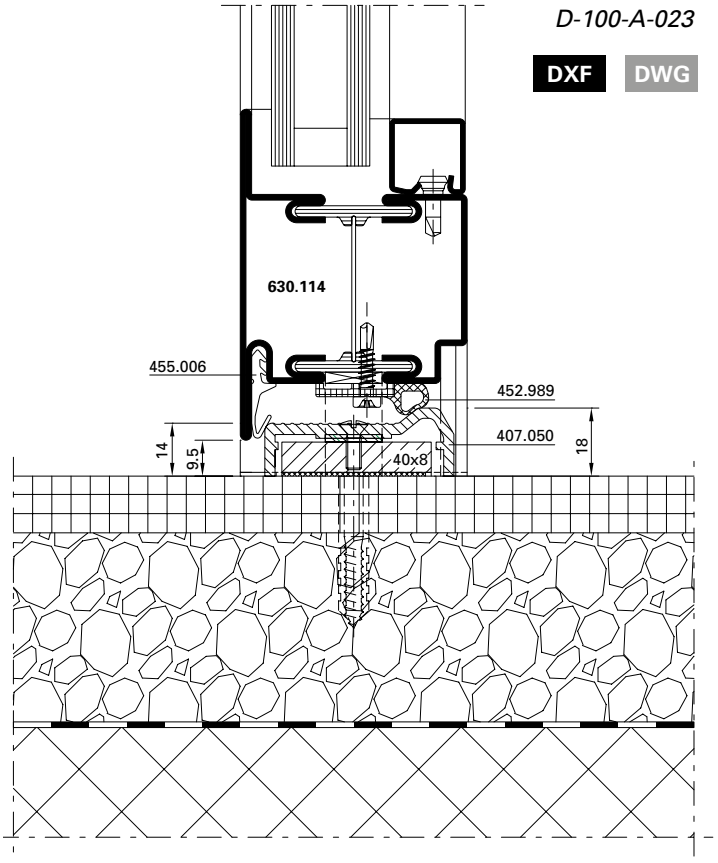

D-100-A-024

DXF DWG

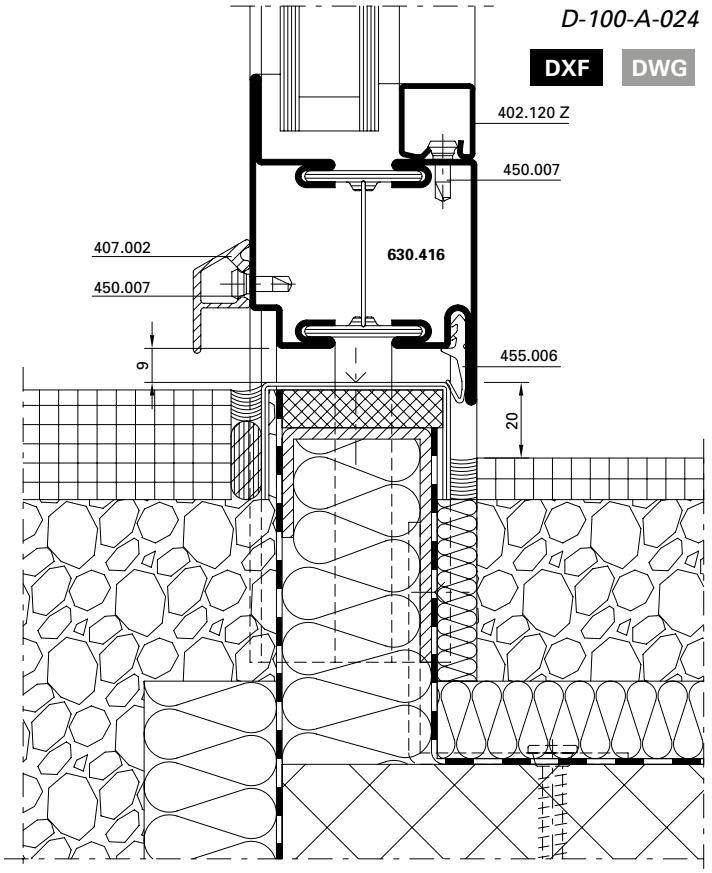

D-100-A-025

DXF DWG

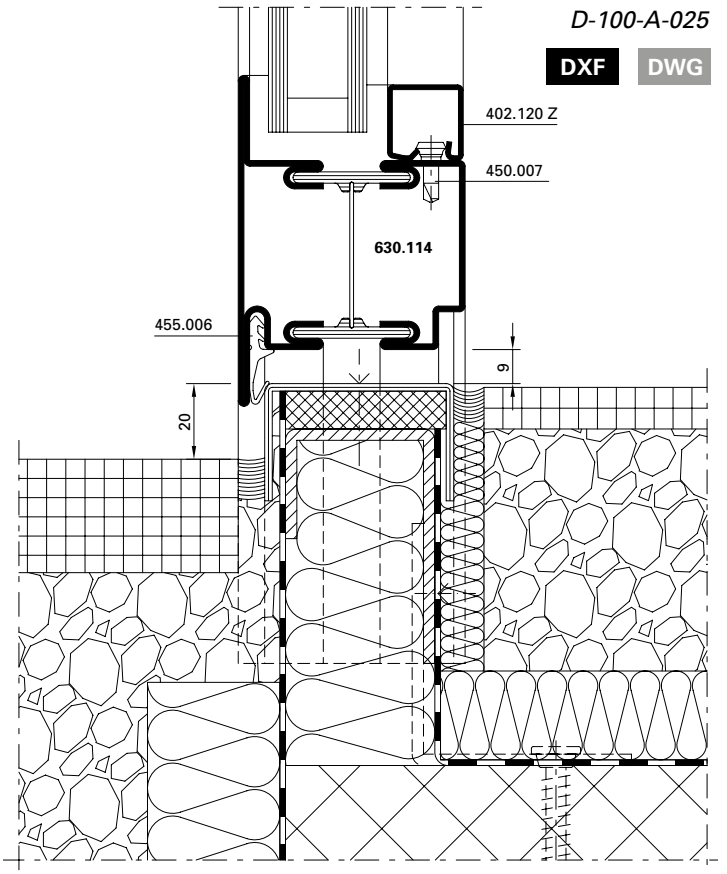

D-100-A-011

DXF DWG

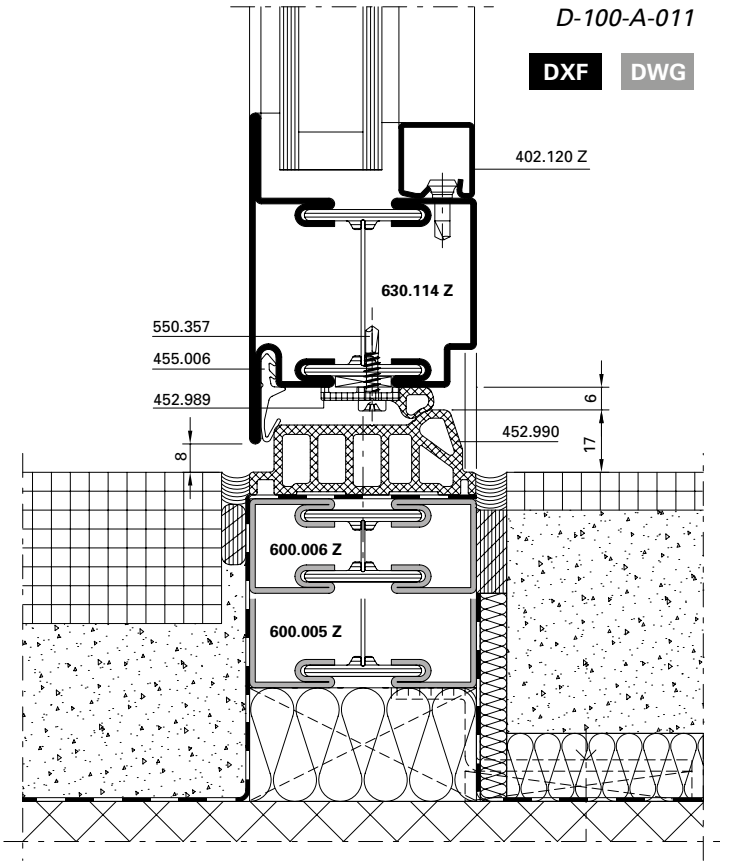

D-100-A-012

DXF DWG

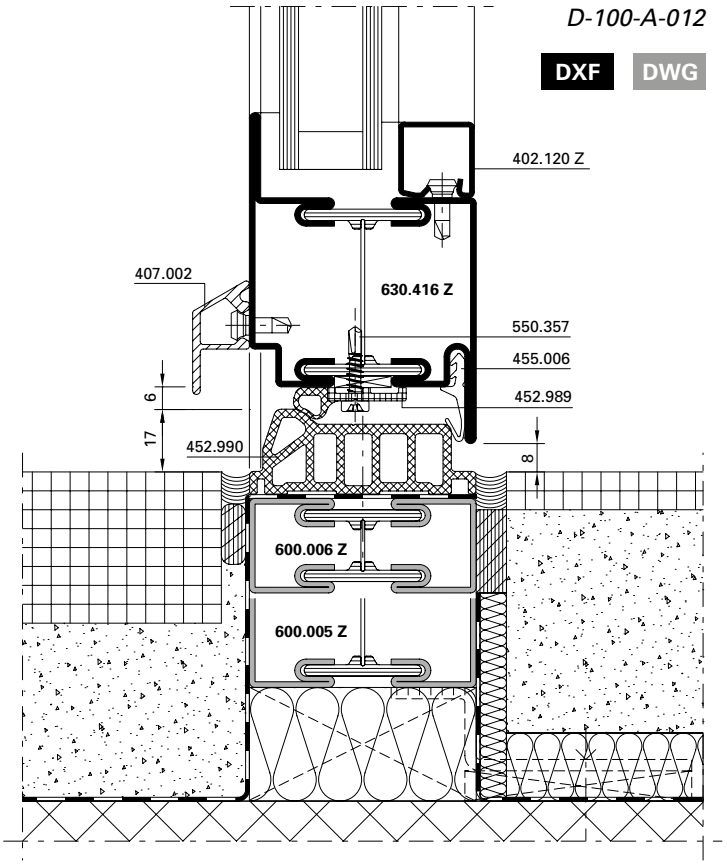

D-100-A-013

DXF DWG

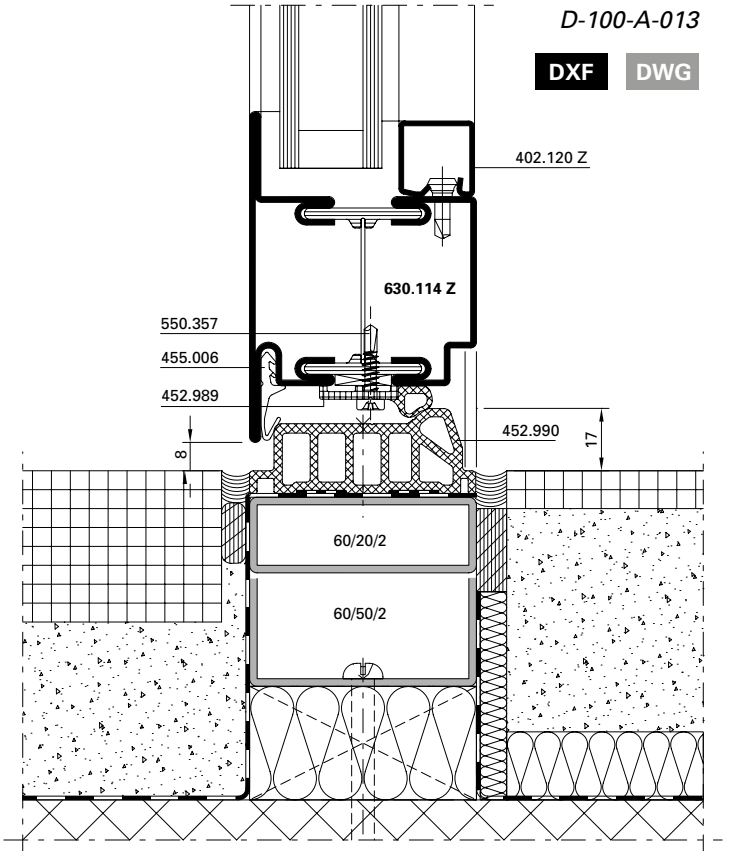

D-100-A-014

DXF DWG

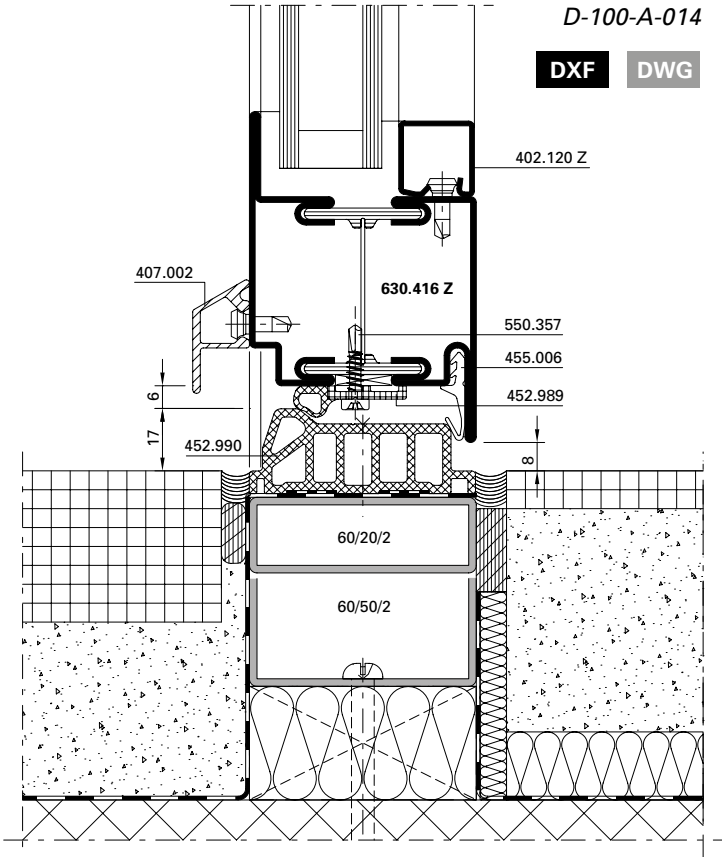

U_f-Werte
(nach EN ISO 10077-2:2018-01)

Auf den folgenden Seiten finden Sie die U_f-Werte für die verschiedenen Anwendungen von Janisol-Türen.

Sie basieren auf folgenden Grundlagen:

Stahl
- Profile bandverzinkter Stahl, unbeschichtet
- Stahl-Glasleisten
- Trockenverglasung

Edelstahl
- Profile Edelstahl, blank
- Edelstahl-Glasleisten
- Trockenverglasung

Valeurs U_f
(selon EN ISO 10077-2:2018-01)

Vous trouverez les valeurs U_f pour les différentes applications Janisol portes. dans les pages qui suivent.

Elles se basent sur les principes suivants:

Acier
- Profilés en bande d'acier zingué, sans revêtement
- Parcloses en acier
- Vitrage à sec

Acier Inox
- Profilés en bacier Inox, brut
- Parcloses en acier Inox
- Vitrage à sec

U_f values
(according to EN ISO 10077-2:2018-01)

On the following pages you will find the U_f values for the various applications for Janisol doors.

They are based on the following:

Steel
- Strip galvanised steel profiles, uncoated
- Steel glazing beads
- Glazing with dry glazing

Stainless steel
- Stainless steel profiles, bright
- Stainless steel glazing beads
- Glazing with dry glazing

Janisol-Türen Stahl Zweifach-Isolierglas	Janisol portes acier Double verre isolant	Janisol dors steel Double insulating glazing	**222**
Janisol Türen Edelstahl Zweifach-Isolierglas	Janisol portes acier Inox Double verre isolant	Janisol doors acier Inox Double insulating glazing	**226**

U_f-Werte
(nach EN ISO 10077-2:2018-01)

Valeurs U_f
(selon EN ISO 10077-2:2018-01)

U_f values
(according to EN ISO 10077-2:2018-01)

	Füllelementstärken Elements de remplissages Infill elements **≥ 24 mm**
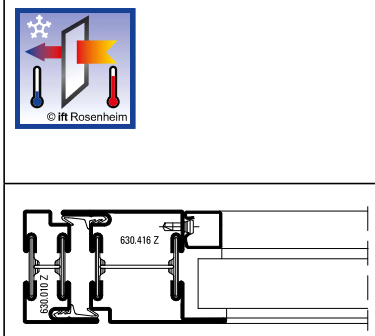	**2,6 W/m²K**
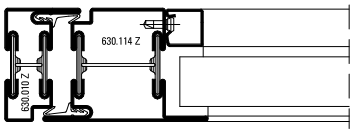	**2,6 W/m²K**
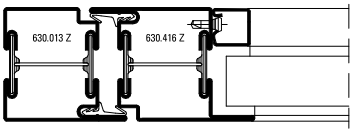	**2,4 W/m²K**
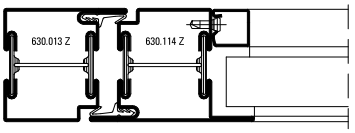	**2,4 W/m²K**
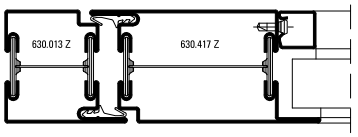	**2,2 W/m²K**
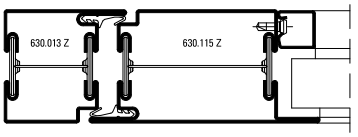	**2,2 W/m²K**
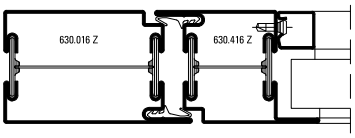	**2,2 W/m²K**
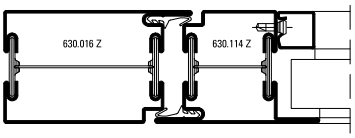	**2,2 W/m²K**

	Füllelementstärken Elements de remplissages Infill elements **≥ 24 mm**
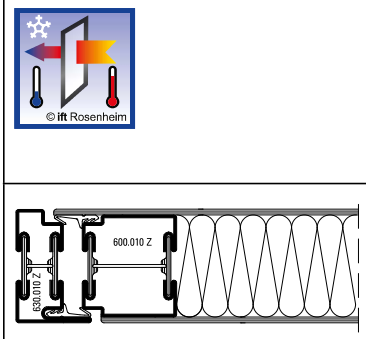	**2,7 W/m²K**
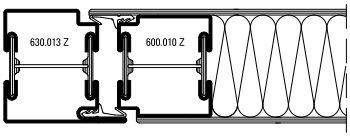	**2,4 W/m²K**
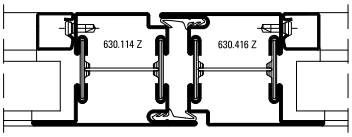	**2,4 W/m²K**
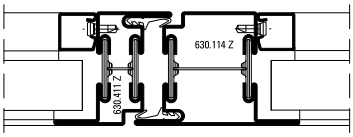	**2,6 W/m²K**
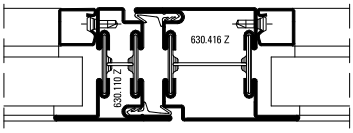	**2,6 W/m²K**
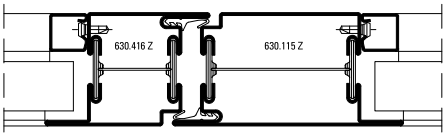	**2,2 W/m²K**
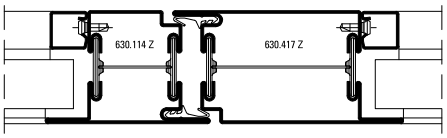	**2,2 W/m²K**
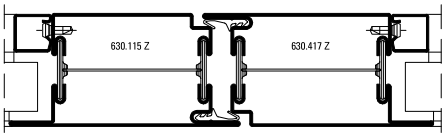	**2,0 W/m²K**

U_f-Werte
(nach EN ISO 10077-2:2018-01)

Valeurs U_f
(selon EN ISO 10077-2:2018-01)

U_f values
(according to EN ISO 10077-2:2018-01)

	Füllelementstärken Elements de remplissages Infill elements **≥ 24 mm**
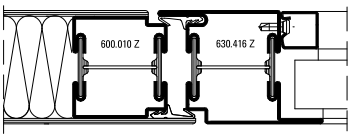	**2,4 W/m²K**
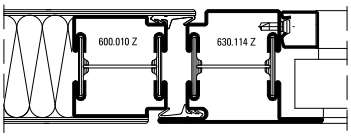	**2,4 W/m²K**
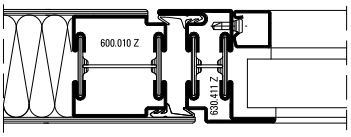	**2,7 W/m²K**
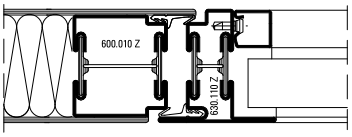	**2,7 W/m²K**
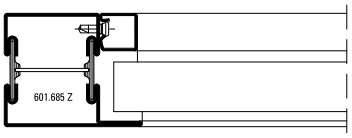	**2,3 W/m²K**
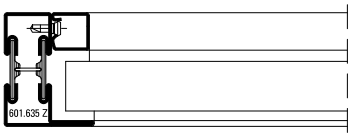	**2,8 W/m²K**
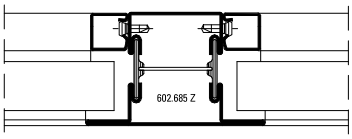	**2,3 W/m²K**
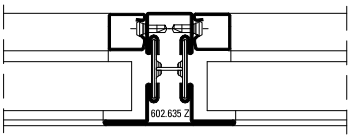	**2,6 W/m²K**

	Füllelementstärken Elements de remplissages Infill elements **≥ 24 mm**
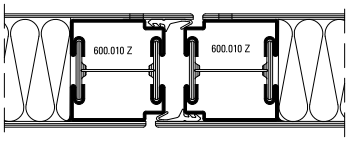	**2,5 W/m²K**
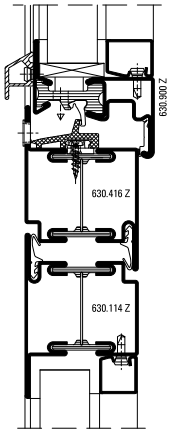	**2,5 W/m²K**

U_f-Werte
(nach EN ISO 10077-2:2018-01)

Valeurs U_f
(selon EN ISO 10077-2:2018-01)

U_f values
(according to EN ISO 10077-2:2018-01)

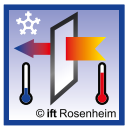	Füllelementstärken Elements de remplissages Infill elements **≥ 24 mm**
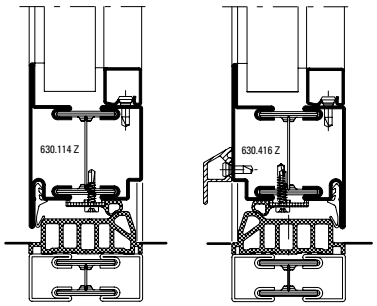	**2,2 W/m²K** (links / gauche / left) **2,3 W/m²K** (rechts / droite / right)
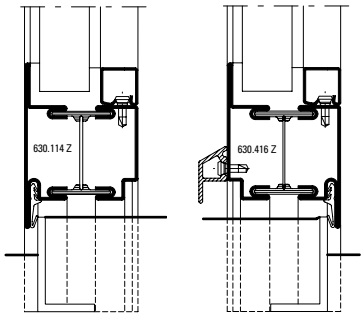	**3,4 W/m²K** (links / gauche / left) **2,9 W/m²K** (rechts / droite / right)
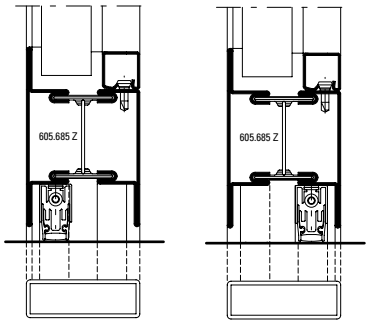	**3,1 W/m²K** (links / gauche / left) **2,9 W/m²K** (rechts / droite / right)
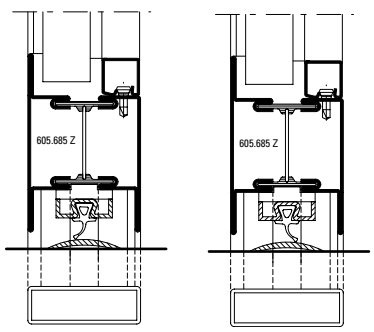	**3,3 W/m²K** (links / gauche / left) **3,4 W/m²K** (rechts / droite / right)

	Füllelementstärken Elements de remplissages Infill elements **≥ 24 mm**
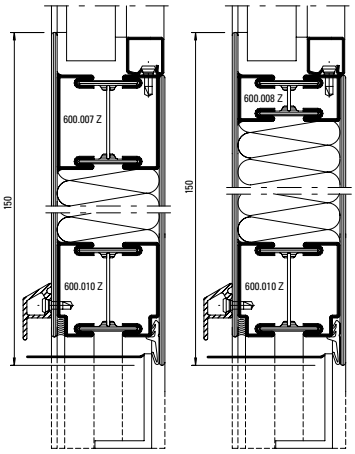	**2,6 W/m²K**
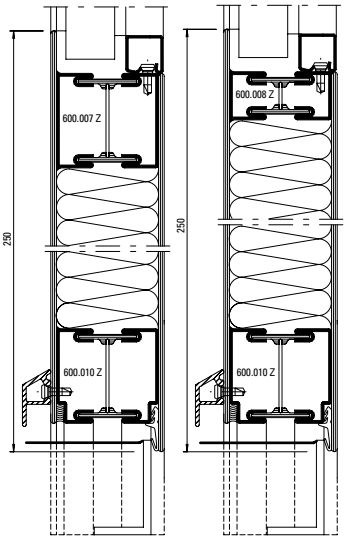	**1,9 W/m²K**

U_f-Werte
(nach EN ISO 10077-2:2018-01)

Valeurs U_f
(selon EN ISO 10077-2:2018-01)

U_f values
(according to EN ISO 10077-2:2018-01)

	Füllelementstärken Elements de remplissages Infill elements **≥ 24 mm**
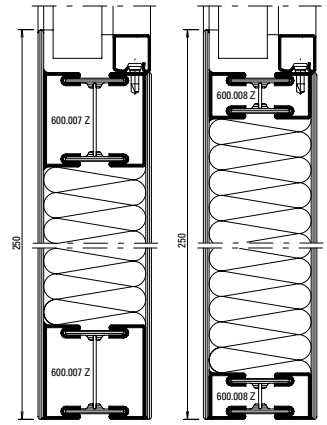	**1,6 W/m²K**
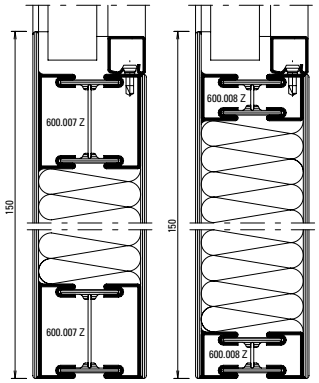	**2,2 W/m²K** (links / gauche / left) **2,1 W/m²K** (rechts / droite / right)
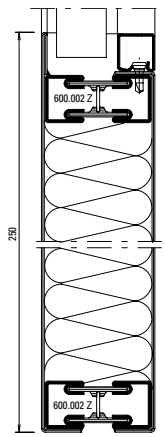	**1,5 W/m²K**

	Füllelementstärken Elements de remplissages Infill elements **≥ 24 mm**
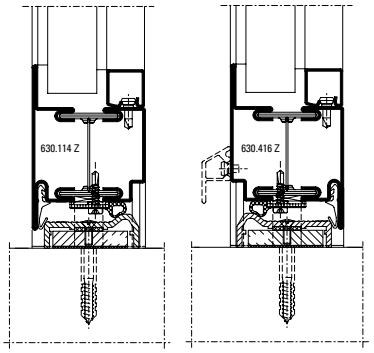	**3,3 W/m²K** (links / gauche / left) **3,2 W/m²K** (rechts / droite / right)
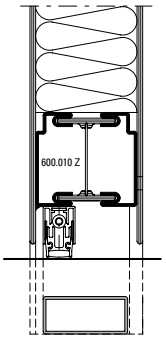	**3,4 W/m²K**
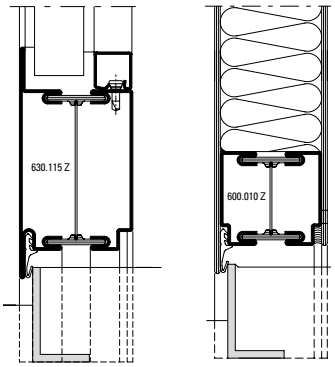	**2,8 W/m²K** (links / gauche / left) **4,4 W/m²K** (rechts / droite / right)

U_f-Werte Edelstahl-Profile
(nach EN ISO 10077-2:2018-01)

Profilés acier Inox valeurs U_f
(selon EN ISO 10077-2:2018-01)

Stainless steel profiles U_f values
(according to EN ISO 10077-2:2018-01)

EDELSTAHL Rost frei INOX STAINLESS STEEL

© ift Rosenheim	Füllelementstärken Elements de remplissages Infill elements **≥ 24 mm**
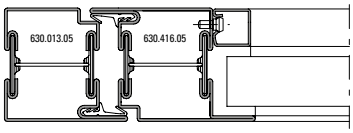	**2,3 W/m²K**
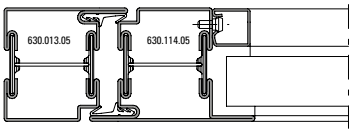	**2,3 W/m²K**
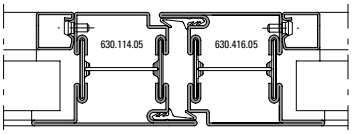	**2,3 W/m²K**
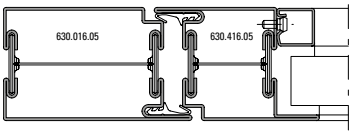	**2,1 W/m²K**
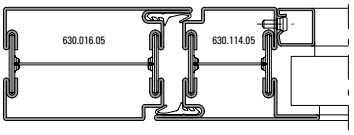	**2,0 W/m²K**
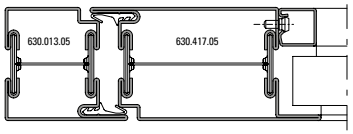	**2,0 W/m²K**
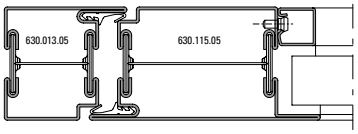	**2,0 W/m²K**

© ift Rosenheim	Füllelementstärken Elements de remplissages Infill elements **≥ 24 mm**
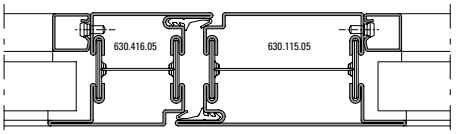	**2,1 W/m²K**
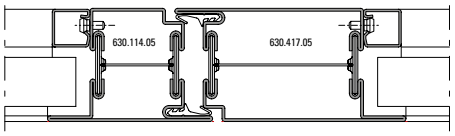	**2,1 W/m²K**
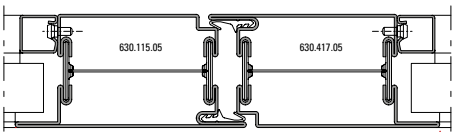	**1,9 W/m²K**
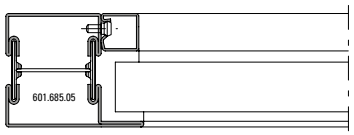	**2,2 W/m²K**
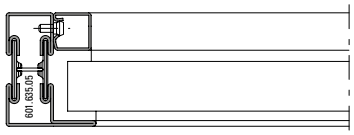	**2,7 W/m²K**
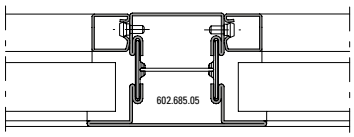	**2,2 W/m²K**
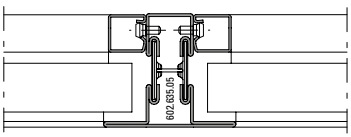	**2,5 W/m²K**

U_f-Werte Edelstahl-Profile
(nach EN ISO 10077-2:2018-01)

Profilés acier Inox valeurs U_f
(selon EN ISO 10077-2:2018-01)

Stainless steel profiles U_f values
(according to EN ISO 10077-2:2018-01)

EDELSTAHL Rost frei INOX STAINLESS STEEL

	Füllelementstärken Elements de remplissages Infill elements **≥ 24 mm**
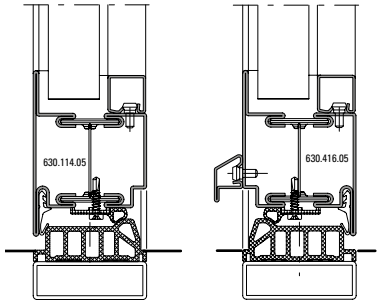	**2,2 W/m²K**
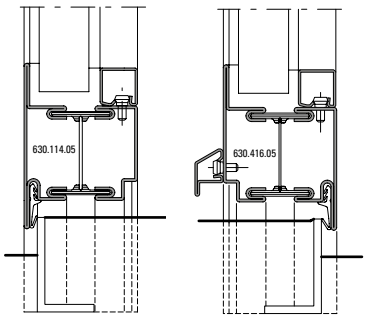	**3,3 W/m²K** (links / gauche / left) **2,8 W/m²K** (rechts / droite / right)
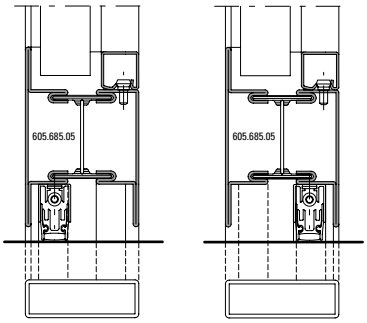	**2,9 W/m²K** (links / gauche / left) **2,7 W/m²K** (rechts / droite / right)
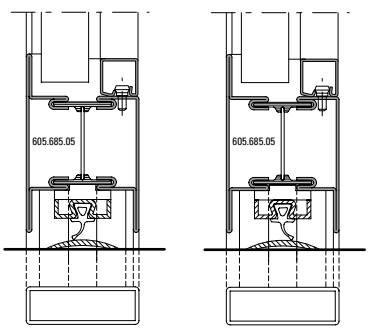	**3,1 W/m²K** (links / gauche / left) **3,2 W/m²K** (rechts / droite / right)

	Füllelementstärken Elements de remplissages Infill elements **≥ 24 mm**
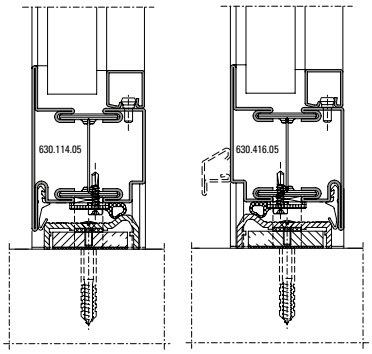	**3,3 W/m²K** (links / gauche / left) **3,1 W/m²K** (rechts / droite / right)
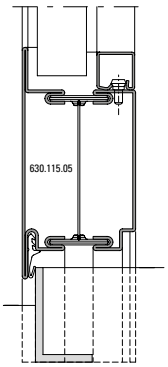	**3,0 W/m²K**
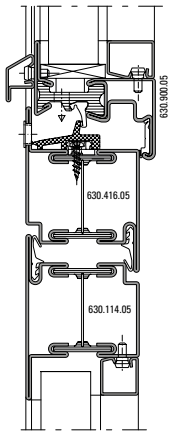	**2,4 W/m²K**

Verhalten zwischen unterschiedlichen Klimaten nach EN 1121

Comportement entre différents climats selon EN 1121

Behaviour between different climates in accordance with EN 1121

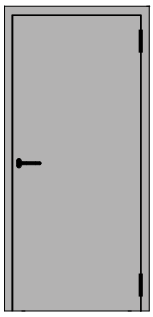

Verblechte einflügelige Türe nach aussen öffnend
Breite: 1490 mm
Höhe: 3039 mm

Porte tôlée à un vantail ouvrant vers l'extérieur
Largeur: 1490 mm
Hauteur: 3039 mm

Sheet metal single leaf door outward opening
Width: 1490 mm
Height: 3039 mm

Einfallen-Schloss

Serrure à un point

Single bolt lock

Norm	Eigenschaft Caractéristique Characteristic	Klassifizierung Classification Classification
 EN 12217	Bedienungskräfte Forces de manœuvre Operating forces	2
 EN 12219	Differenzklimaverhalten d (ΔT 38°) Résistance aux changements de température d (ΔT 38°) Resistance to change in temperature d (ΔT 38°)	B2 / C3 (4 / 1)*
 EN 12219	Differenzklimaverhalten e (ΔT 55°) Résistance aux changements de température e (ΔT 55°) Resistance to change in temperature e (ΔT 55°)	B0 / C2 (– / 2)*

Fallenriegel-Schloss mit Obenverriegelung

Serrure à mortaiser avec verrouillage supérieur

Latch and bolt lock with top locking point

Norm	Eigenschaft Caractéristique Characteristic	Klassifizierung Classification Classification
 EN 12217	Bedienungskräfte Forces de manœuvre Operating forces	2
 EN 12219	Differenzklimaverhalten d (ΔT 38°) Résistance aux changements de température d (ΔT 38°) Resistance to change in temperature d (ΔT 38°)	B1 / C3 (8 / 1)*
 EN 12219	Differenzklimaverhalten e (ΔT 55°) Résistance aux changements de température e (ΔT 55°) Resistance to change in temperature e (ΔT 55°)	B0 / C1 (– / 4)*

* max. zulässige Verformung:
(Längskrümmung/Querkrümmung in mm)
* Déformation max. admissible :
(courbure en long/en travers en mm)
* Max. permissible deformation:
(longitudinal curvature/transverse curvature in mm)

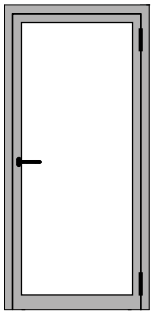

Fallenriegel-Schloss mit Obenverriegelung

Serrure à mortaiser avec verrouillage supérieur

Latch and bolt lock with top locking point

Einflügelige Türe nach aussen öffnend
Breite: 1430 mm / Höhe: 2863 mm

Porte à un vantail ouvrant vers l'extérieur
Largeur: 1430 mm / Hauteur: 2863 mm

Single leaf door outward opening
Width: 1430 mm / Height: 2863 mm

Norm	Eigenschaft Caractéristique Characteristic	Klassifizierung Classification Classification
 EN 12217	**Bedienungskräfte** **Forces de manœuvre** **Operating forces**	2
 EN 12219	**Differenzklimaverhalten d (ΔT 38°)** **Résistance aux changements de température d (ΔT 38°)** **Resistance to change in temperature d (ΔT 38°)**	B3 / C2 (2 / 2)*
 EN 12219	**Differenzklimaverhalten e (ΔT 55°)** **Résistance aux changements de température e (ΔT 55°)** **Resistance to change in temperature e (ΔT 55°)**	B2 / C3 (4 / 1)*

* max. zulässige Verformung:
(Längskrümmung/Querkrümmung in mm)
* Déformation max. admissible :
(courbure en long/en travers en mm)
* Max. permissible deformation:
(longitudinal curvature/transverse curvature in mm)



Schallschutz

Ausführungsvarianten
Die nachfolgende Typenübersicht ergibt einen Überblick über die beurteilten Varianten.

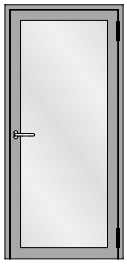

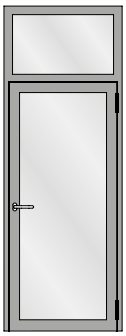

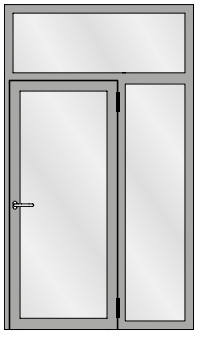

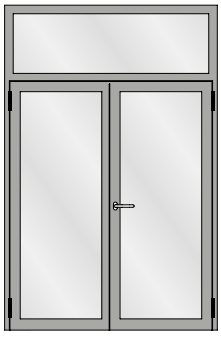



Isolation phonique

Modèles
L'aperçu des types suivant fournit une vue d'ensemble des variantes examinées.

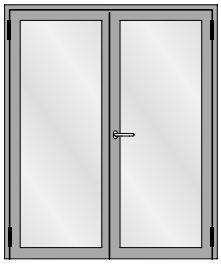

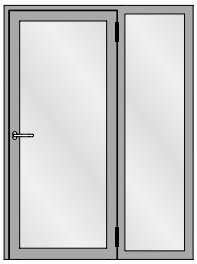

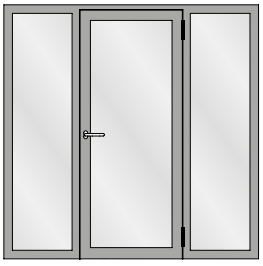

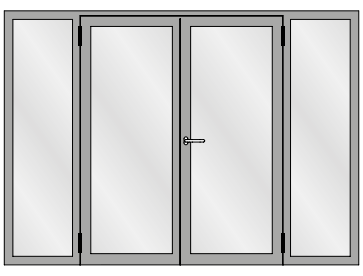



Sound insulation

Design range
The following overview of types provides an overview of the evaluated designs.

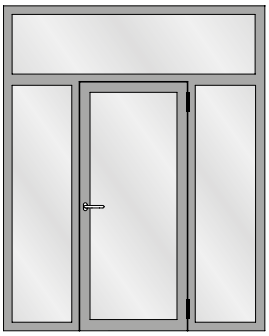

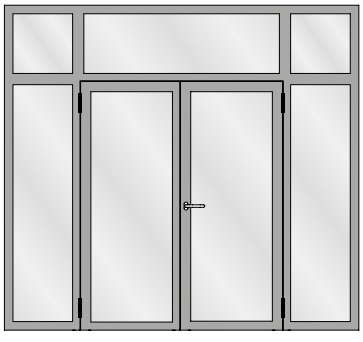

Tabelle A1
Korrekturtabelle für Janisol-Türen mit Mehrscheiben-Isolierglas

Tableau A1
Tableau de correction pour les portes Janisol avec vitrage isolant multi-vitres

Table A1
Correction table for Janisol doors with multi-pane insulating glass

	1	2	3	4	5	6	7	8	9	10	11	12
	Türe 0,99 x 2,12 m mit zwei absenkbaren Bodendichtungen **Porte 0,99 x 2,12 m** avec deux joint seuil automatique **Door 0,99 x 2,12 m** with two threshold gaskets that can be lowered	**Glas Verre Glass**	**Korrekturen Corrections Corrections**									
	$R_{W\,(C,\,Ctr)}$ dB	**$R_{W,\,P,\,Glas}$ dB**	**K_S dB**	**K_{FV} dB**	**K_{Nass} dB**	**K_{1aB} dB**	**$K_{W/S-1}$ dB**	**$K_{W/S-2}$ dB**	**$K_{G\,0,4}$ dB**	**$K_{G\,1,8}$ dB**	**$K_{G\,2,6}$ dB**	**$K_{G\,3,2}$ dB**
1	**32 (-1; -5)**	31	0	-1	0	-1	0	0	0	-1	-2	-3
2	**33 (-1; -5)**	32	0	-1	0	-1	0	0	0	-1	-2	-3
3	**35 (-1; -5)**	34	0	-1	0	-1	0	0	0	-1	-2	-3
4	**36 (-2; -5)**	35	0	-1	-1	-1	0	0	0	-1	-2	-3
5	**38 (-2; -5)**	37	0	0	-1	-2	0	-1	0	-1	-2	-3
6	**38 (-2; -5)**	38	0	0	-1	-2	0	-1	0	-1	-2	-3
7	**39 (-2; -5)**	40	0	0	-1	-2	0	-1	0	-1	-2	-3
8	**40 (-2; -5)**	41	0	0	-1	-2	0	-1	-1	-1	-2	-3
9	**41 (-2; -5)**	42	0	0	-1	-2	0	-1	-2	-1	-2	-3
10	**42 (-2; -5)**	43	-1	0	-1	-2	0	-1	-2	-1	-2	-3
11	**42 (-2; -5)**	44	-1	0	-1	-2	0	-2	-2	-1	-2	-3
12	**43 (-2; -5)**	45	-1	0	-1	-3	-1	-2	-3	-1	-2	-3
13	**45 (-2; -5)**	49	-1	+1	-1	-4	-1	-2	-3	-1	-2	-3
14	**37 (-1; -2)**	Verblechte Türe (1490 x 3039 mm) 2 x 3 mm Stahlblech und 54 mm Janroc Porte tôlée (1490 x 3039 mm) 2 x 3 mm tôle en acier et 54 mm Janroc Sheet metal clad door (1490 x 3039 mm) 2 x 3 mm sheet metal and 54 mm Janroc										

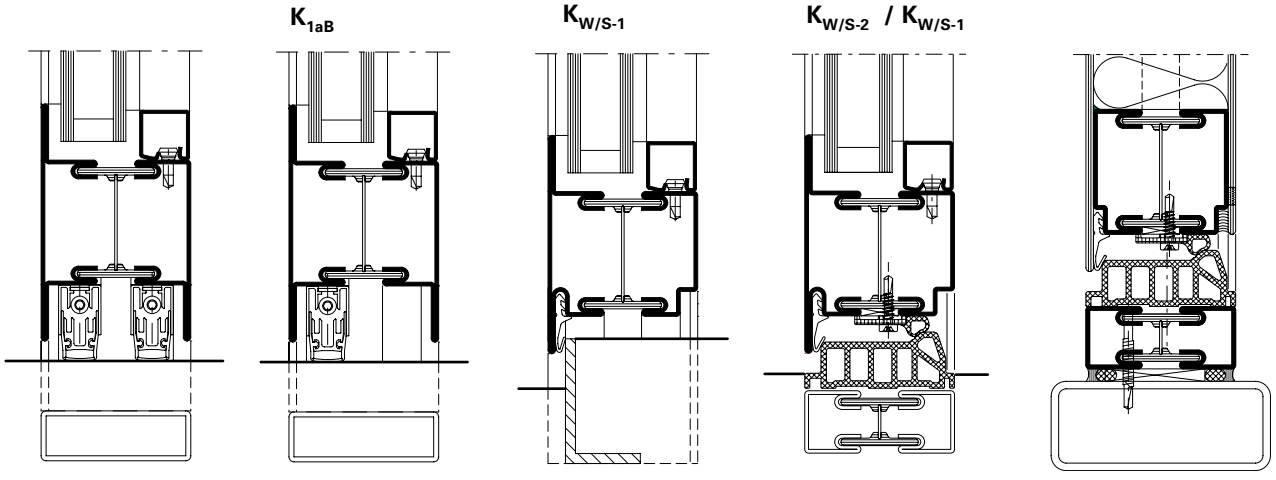

Der aus der Tabelle A1 abzulesende Wert für die Schalldämmung $R_{W, Tür}$ beträgt:

La valeur à relever sur le tableau A1 concernant l'isolement contre les sons aériens $R_{W, Porte}$ est la suivante:

The value taken from table A1 for the sound insulation $R_{W, Door}$ is:

$$R_{W, Tür} = R_W + K_S + K_{FV} + K_{Nass} + K_{1aB} + K_{AW-S} + K_{G\ 0,4} + K_{G\ 1,8} + K_{G\ 2,6} + K_{G\ 3,2}\ \text{dB}$$

K_S Korrekturwert für zweiflügelige Türen

K_{FV} Korrekturwert für Festverglasungen mit erhöhtem Scheibenanteil

K_{Nass} Korrekturwert für Nassverglasung

K_{1aB} Korrekturwert für Türen mit einer absenkbaren Bodendichtung

$K_{W/S-1}$ Korrekturwert für einflügelige Türen mit einem Anschlagwinkel oder einer Anschlagschwelle

$K_{W/S-2}$ Korrekturwert für zweiflügelige Türen mit einer Anschlagschwelle

$K_{G\ 0,4}$ Korrekturwert für Einzelscheiben mit einer Glasfläche ≤ 0,4 m². Die Korrektur gilt auch für Konstruktionen mit glasteilenden Sprossen.

$K_{G\ 1,8}$ Korrekturwert für Einzelscheiben mit einer Glasfläche ≥ 1,8 m²

$K_{G\ 2,6}$ Korrekturwert für Einzelscheiben mit einer Glasfläche ≥ 2,6 m²

$K_{G\ 3,2}$ Korrekturwert für Einzelscheiben mit einer Glasfläche ≥ 3,2 m²

R_W bewertetes Schalldämm-Mass der Türe in Abhängigkeit von der Schalldämmung $R_{W,P,\ Glas}$

$R_{W,P,\ Glas}$ bewertetes Schalldämm-Mass (Prüfwert) der Isolierverglasung. Die Werte müssen über eine Prüfung nach ISO 140-3 an einem Prüfmuster im Format 1230 x 1480 mm ermittelt und durch einen Prüfbericht einer anerkannten Prüfstelle nachgewiesen werden. Alternativ können generische Daten nach DIN EN 12758 verwendet werden.

K_S Valeur de correction pour portes à deux vantaux

K_{FV} Valeur de correction pour vitrages fixes à fort pourcentage de vitre

K_{Nass} Valeur de correction pour vitrage avec mastic

K_{1aB} Valeur de correction pour portes avec un joint seuil automatique

$K_{W/S-1}$ Valeur de correction pour portes à un vantail avec une équerre de butée ou un seuil de butée

$K_{W/S-2}$ Valeur de correction pour portes à deux vantaux avec un seuil de butée

$K_{G\ 0,4}$ Valeur de correction pour vitres individuelles avec une surface vitrée ≤ 0,4 m². La correction s'applique aussi aux constructions à meneaux séparant les vitres.

$K_{G\ 1,8}$ Valeur de correction pour vitres individuelles avec surface vitrée ≥ 1,8 m²

$K_{G\ 2,6}$ Valeur de correction pour vitres individuelles avec surface vitrée ≥ 2,6 m²

$K_{G\ 3,2}$ Valeur de correction pour vitres individuelles avec surface vitrée ≥ 3,2 m²

R_W Mesure d'isolement contre les sons aériens des portes évaluée suivant l'isolement phonique $R_{W,P,\ vitrage}$

$R_{W,P,\ vitrage}$ Mesure d'isolement contre les sons aériens (valeur d'essai) du vitrage isolant évaluée. Les valeurs doivent être déterminées par un essai suivant ISO 140-3 sur un spécimen de format 1230 x 1480 mm et attestées par le procès-verbal d'un bureau de vérification homologué. Alternativement, il est possible d'utiliser des données génériques suivant DIN EN 12758.

K_S Correction value for double-leaf doors

K_{FV} Correction value for fixed glazing with increased proportion of pane

K_{Nass} Correction value for glazing with sealing

K_{1aB} Correction value for doors with a threshold gasket that can be lowered

$K_{W/S-1}$ Correction value for single-leaf doors with an angle bracket or a rebate threshold

$K_{W/S-2}$ Correction value for double-leaf doors with a rebate threshold

$K_{G\ 0,4}$ Correction value for single panes with a glass area ≤ 0,4 m². The correction also applies to buildings with glazing bars

$K_{G\ 1,8}$ Correction value for single panes with a glass area ≥ 1,8 m²

$K_{G\ 2,6}$ Correction value for single panes with a glass area ≥ 2,6 m²

$K_{G\ 3,2}$ Correction value for single panes with a glass area ≥ 3,2 m²

R_W Airborne sound reduction index of doors depending on the sound insulation $R_{W,P,\ glazing}$

$R_{W,P,\ glazing}$ Airborne sound reduction index (test value) of insulating glazing. The values must be calculated using a test conducted in accordance with ISO 140-3 for a specimen with the dimensions 1230 x 1480 mm and confirmed by a test report of a recognised test centre. Alternatively, generic data can be used in accordance with DIN EN 12758.

JANISOL TÜREN
- EINBRUCHHEMMUNG

WÄRMEGEDÄMMTE TÜREN AUS STAHL UND EDELSTAHL

JANISOL DOORS
- BURGLAR RESISTANCE

THERMALLY INSULATED DOORS IN STEEL AND STAINLESS STEEL

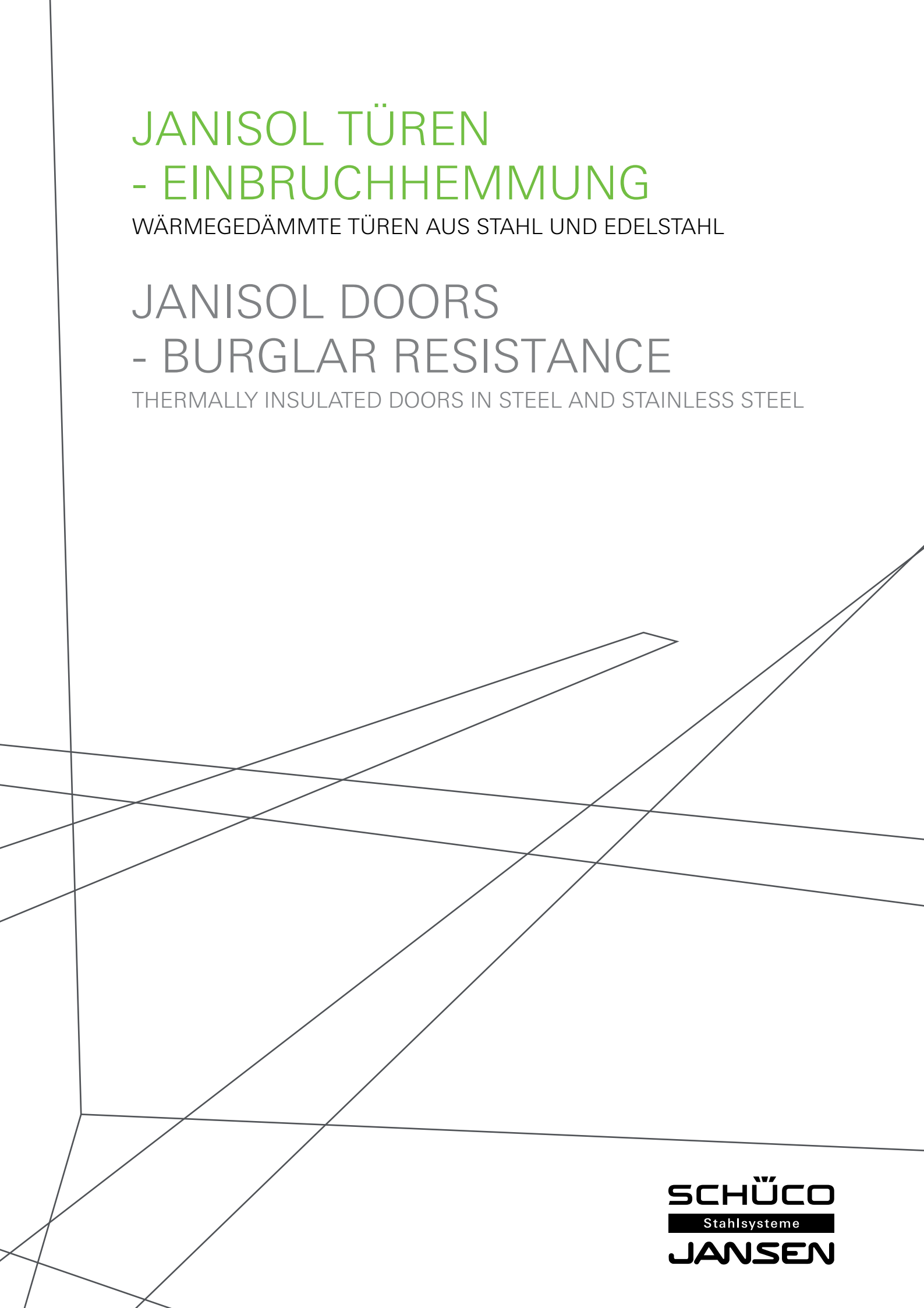

SCHÜCO
Stahlsysteme
JANSEN

Janisol – geprüfte wärmegedämmte Türen und Festverglasungen für Ihre Sicherheit

Aus der vielseitig verwendbaren wärmegedämmten Janisol-Profilserie lassen sich einbruchhemmende, ein- und zweiflügelige Türen sowie Festverglasungen fertigen.

Die flächenbündigen Türkonstruktionen mit umlaufender Schattenfuge und doppelter Anschlagdichtung sind für den Einsatz von nach innen oder aussen öffnenden Türen zugelassen. Die Türen werden mit einem Drei-Riegel-Schloss (mit Edelstahl-Stulp) ausgestattet, deren Bedienung über einen Schliesszylinder erfolgt.

Dank spezieller Verarbeitungshilfen können die Beschläge einfach montiert werden; Kunststoff-Unterlagen gewährleisten die thermische Entkoppelung auch in diesem Bereich.

Janisol – portes et cloisons fixes isolées et testées pour la résistance à l'effraction

A partir des profilés aux nombreuses applications de la série Janisol, il est possible de réaliser des portes à un et deux vantaux et des cloisons fixes anti-effraction.

Les constructions de portes affleurées avec rainure négative sur le pourtour et joint de battement double sont homologuées pour les ouvertures vers l'intérieur et l'extérieur. Les portes sont équipées de la serrure à trois points de verrouillage (têtière en inox), manoeuvrée par l'intermédiaire d'un cylindre.

Des outils spécialement conçus pour la fabrication permettent un montage simple des ferrures; des support en matière plastique assurent la continuité de la rupture thermique dans la zone de la serrure.

Janisol – tried and tested thermally insulated doors and fixed lights for safety

One of the many possible applications of the versatile, thermally insulated Janisol profile series is the construction of burglar-resistant single- and double-leafed doors and fixed lights.

The flush-fitting door constructions with all-round glazing rebate and dual rebate seal are approved for use in doors opening inwards or outwards. The doors are fitted with a triple-bolt lock (with stainless steel face plate) operated by means of a closing cylinder.

Thanks to special tools the fittings are easily installed. Plastic underlays maintain the thermal break in this area as well.

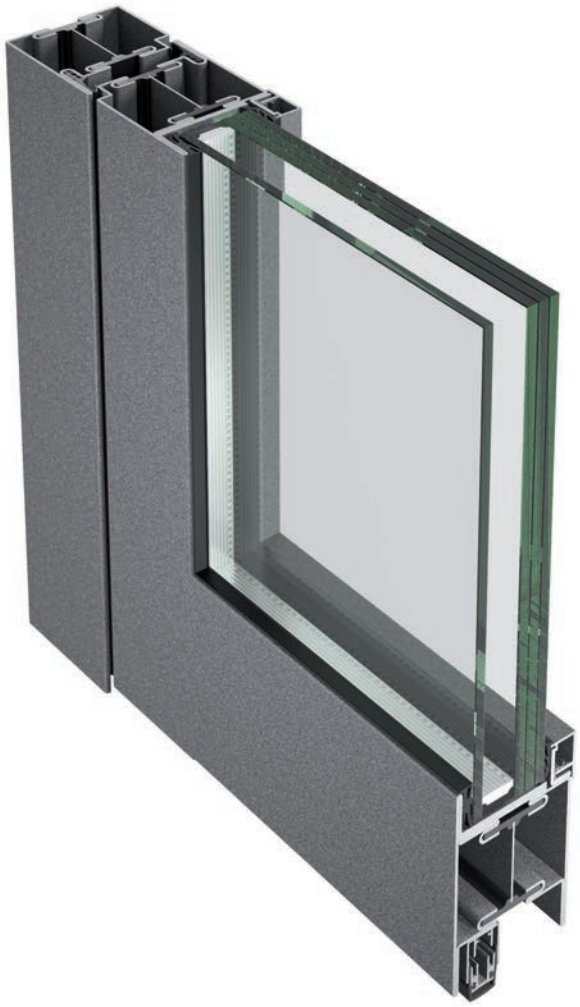

Zulassungen / Prüfungen
Homologations / Essais
Authorisations / Tests

Janisol Türen einbruchhemmend
Janisol portes anti-effraction
Janisol doors burglar resistant

Einbruchhemmung nach EN 1627

Widerstandsklasse RC3
Angriffseite = Band- oder Bandgegenseite
(Prüfbericht 212 19348 M* ift Rosenheim vom 31.7.1998)

Gutachten 955 19348 ift Rosenheim vom 11.1.1999

Gutachten 255 33884 ift Rosenheim vom 29.6.2007

Gutachten 13-000552-PR01
Gutachten 13-000552-PR05

Zulässige max. Abmessungen (lichter Durchgang):
1-flügelig 1435 x 2500 mm (B x H)
2-flügelig 2525 x 2500 mm (B x H)

Füllelemente nach EN 356 (Glas oder Paneele):

P6B für RC3
P4A für RC2
P3A für WK1

Die Vorschriften bzw. Bestimmungen der verschiedenen Länder sind zu beachten.

Effet anti-effraction selon EN 1627

Classe de résistance RC3
Côté éxposé = côté paumelle ou côté opposé au paumells
(Rapport d'essai 212 19348 M* ift Rosenheim du 31.7.1998)

Expertise 955 19348 ift Rosenheim du 11.1.1999

Expertise 255 33884 ift Rosenheim du 29.6.2007

Expertise 13-000552-PR01
Expertise 13-000552-PR05

Dimensions maximales autorisées (passage intérieur:
1 vantail 1435 x 2500 mm (L x H)
2 vantaux 2525 x 2500 mm (L x H)

Eléments de remplissage selon EN 356 (verre ou panneau):

P6B pour RC3
P4A pour RC2
P3A pour WK1

Il convient de respecter les prescriptions et règlements des divers pays concernés.

Burglary protection according to EN 1627

Resistance class RC3
Attack side = Hinge side or side opposite hinge
(Test report 212 19348 M* ift Rosenheim dated 31.7.1998)

Expertise 955 19348 ift Rosenheim dated 11.1.1999

Expertise 255 33884 ift Rosenheim dated 29.6.2007

Expertise 13-000552-PR01
Expertise 13-000552-PR05

Permissible max. dimensions (clear):
1-leaf 1435 x 2500 mm (W x H)
2-leaf 2525 x 2500 mm (W x H)

Infill elements according to EN 356 (glass or panels):

P6B for RC3
P4A for RC2
P3A for WK1

The regulations and bye-laws in force in the particular country must be respected.

Download CAD Daten

DXF **DWG**

Sie können die Zeichnungen in den Formaten DXF und/oder DWG herunterladen. Klicken Sie auf das entsprechende Icon und der Download erfolgt.

Die Hinweise «Artikelbibliothek/ Türbeschläge/Fensterbeschläge» bedeuten, dass Sie mit einem Klick die gesamte Artikelbibliothek des entsprechenden Systems herunterladen (Profile, Beschläge, Glasleisten, Zubehör etc.).

Télécharger fichiers DAO

DXF **DWG**

Vous pouvez télécharger les dessins aux formats DXF et/ou DWG. Cliquez sur l'icône correspondante et le téléchargement s'effectuera.

Les indications «Bibliothèque des articles/Ferures de porte/Ferrures de fenêtres» signifie que vous téléchargez la totalité de la bibliothèque des articles du système donné (profilés, ferrures, parcloses, accessoires etc.).

Download CAD files

DXF **DWG**

You can download the drawings in DXF and/or DWG format. Click on the relevant icon to begin the download.

The items «Article library/Door fittings/ Window fittings» means that you download the entire article library for the corresponding system with one click (profiles, fittings, glazing beads, accessories etc.).

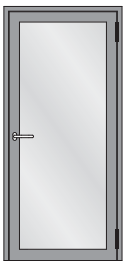

Einflügelige Türe
Porte à un vantail
Single leaf door



Einflügelige Türe mit festem Seitenteil
Porte à un vantail avec partie latérale fixe
Single leaf door with fixed side light

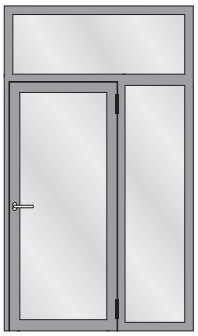

Einflügelige Türe mit festem Seitenteil und festem Oberlicht
Porte à un vantail avec avec partie latérale fixe et imposte fixe
Single leaf door with fixed side light and fixed top light

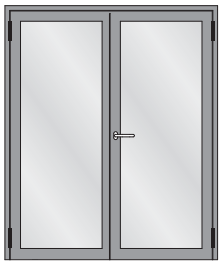

Zweiflügelige Türe
Porte à deux vantaux
Double leaf door

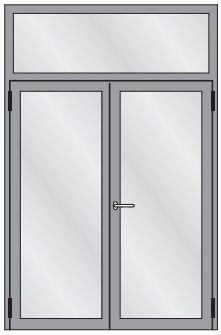

Zweiflügelige Türe mit festem Oberlicht
Porte à deux vantaux avec imposte fixe
Double leaf door with fixed top light

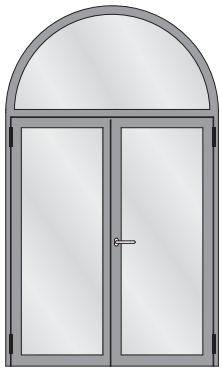

Zweiflügelige Türe mit Rundbogen-Oberlicht
Porte à deux vantaux avec imposte demi-ronde
Double leaf door with round arched top light

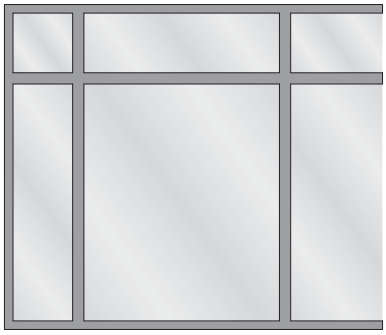

Festverglasung
Vitrage fixe
Fixed glazing

Janisol-Türen einbruchhemmend RC3

Die Türkonstruktion «Janisol einbruchhemmend RC3» wurde am Institut für Fenstertechnik e.V. in Rosenheim erfolgreich geprüft. Damit die bei der Prüfung nachgewiesene Schutzwirkung auch in der Praxis gewährleistet ist, sind folgende Beschlagteile zwingend vorgeschrieben:

- Dreiriegel-Schloss 550.364 oder 550.365
- Schliessblech-Garnitur 550.368, 550.370 oder 550.371
- Schliessblech-Garnitur 550.369
- Zylinderschutz 550.366 oder 550.367 (oder gleichwertige, alternative Schutzmassnahmen)
- Falzsicherungsklötze 550.374
- Kantenriegel 550.372 (bei zweiflügeligen Türen) mit Verschlussstange 550.457 oben und 550.373 (oberflächengehärtet) unten

Der Jansen-Zylinderschutz 550.366/367 hat die Prüfung bezüglich Aufbohren und Ausziehen bestanden. Er erfüllt die Anforderungen in Anlehnung an DIN 18257 der Klasse ES2 und ist geeignet zur Verwendung in einbruchhemmenden Türen nach EN 1627.

Als Schliesszylinder sind nach DIN 18252 geprüfte Fabrikate (mind. Klasse P2 B2) mit integriertem Bohrschutz zu verwenden. Rundzylinder ø 22 mm müssen die vergleichbaren Sicherheitsmerkmale aufweisen.

Für den Einbau in den Jansen-Zylinderschutz 550.366/367 müssen die Schlüssel die untenstehenden Abmessungen aufweisen:

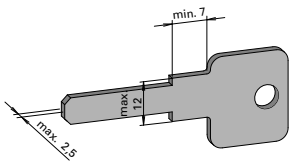

Janisol portes anti-effraction RC3

La construction de porte «Janisol anti-effraction RC3» a été testée avec succès à l'institut pour la technologie de fenêtre de Rosenheim. Afin que la fonction protectrice attestée lors de l'essai soit également assurée dans la pratique, les ferrures suivantes sont impérativement prescrites:

- serrure à mortaiser trois points 550.364 ou 550.365
- garniture de gâches 550.368, 550.370 ou 550.371
- garniture de gâches 550.369
- Protection de cylindre 550.366 ou 550.367 (ou mesures de protection équivalentes)
- Cales de sécurité de feuillure 550.374
- Verrou à bascule 550.372 (pour portes à deux vantaux) avec tringle de fermeture 550.457 en haut et 550.373 (trempée) en bas

La protection de cylindre Jansen 550.366/367 a subi avec succès le test de perçage et d'arrachement. Il répond aux exigences de la classe ES2 conformément à la norme DIN 18257 et convient pour une utilisation dans les portes anti-effraction selon EN 1627.

Comme cylindres de fermeture, vous devez utilisez des marques contrôlées selon DIN 18252 (au moins classe P2 B2) avec protection anti-perçage intégrée. Les cylindres ronds de ø 22 mm doivent présenter des caractéristiques de sécurité comparables.

Pour le montage dans la protection cylindrique Jansen 550.366/367, les clés de cylindres d'origine extérieure doivent présenter les cotes ci-dessous:

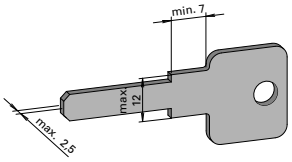

Janisol doors burglar resistant RC3

The design of the «Janisol RC3 burglar resistant» door was tested successfully at the Institut für Fenstertechnik e.V. (Institute of Window Technology) in Rosenheim. To ensure that the protective effects demonstrated in the tests also hold true when the door is installed, it is strongly advised that the following fittings are used:

- 3-bolt lock, 550.3644 or 550.365
- Catch fitting 550.368, 550.370 or 550.371
- Catch fitting 550.369
- Cylinder protection 550.366 or 550.367 (or equivalent)
- Rebate securing pads 550.374
- Flush bolt 550.372 (for 2-leaf doors) with locking bar 550.457 top and 550.373 (surface hardened) bottom.

The Jansen cylinder protection has passed the test for being drilled open and pulled out. It satisfies the requirements stemming from DIN 1825, for class ES2, and is suitable for use in anti-break-in doors in accordance with EN 1627.

Brands of locking cylinders that have been tested to DIN 18252 (at least class P2 B2), with integral protection against drilling, are to be used. Round cylinders of ø 22 mm must have comparable safety features.

To enable Jansen cylinder protection 550.366/367 to be fitted, the keys of any bought-in cylinders must have the following dimensions:

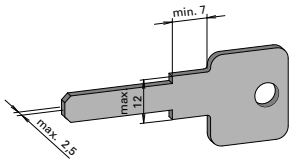

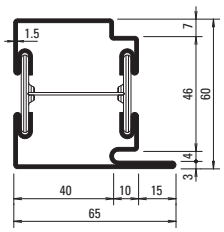

630.013
630.013 Z
630.013.01
630.013.03

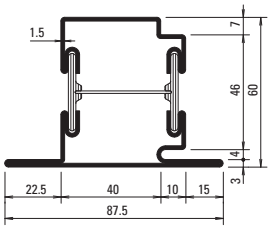

630.114
630.114 Z
630.114.01
630.114.03

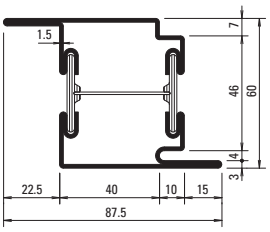

630.416
630.416 Z
630.416.01
630.416.03

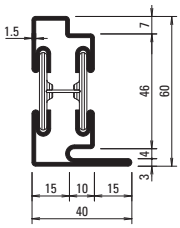

630.010
630.010 Z

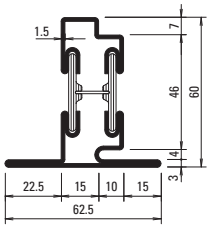

630.110
630.110 Z

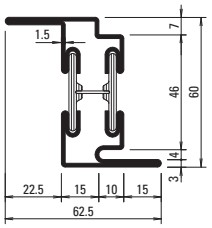

630.411
630.411 Z

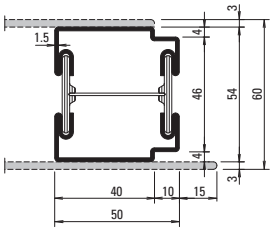

600.010 Z

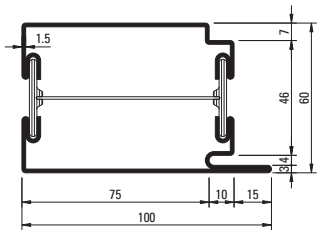

630.016
630.016 Z
630.016.01
630.016.03

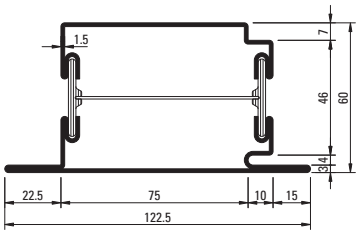

630.115
630.115 Z

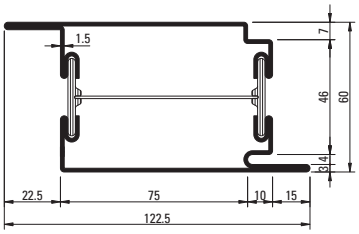

630.417
630.417 Z

Stabachse
Axe de la barre
Bar axis

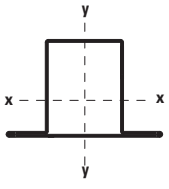

Gewichte für Edelstahl-Profile siehe Seite 8
Poids pour profilés en acier Inox voir page 8
Weights for stainless steel profiles see page 8

Profil-Nr.	G kg/m	Ix cm⁴	Wx cm³	Iy cm⁴	Wy cm³	U m²/m
630.013	4,090	18,6	5,08	18,7	5,14	0,273
630.114	4,610	21,4	5,36	27,4	5,93	0,317
630.416	4,610	23,7	7,32	27,4	5,93	0,317
630.010	3,420	13,18	3,56	4,14	1,63	0,228
630.110	3,940	15,64	3,88	7,88	2,34	0,272

Profil-Nr.	G kg/m	Ix cm⁴	Wx cm³	Iy cm⁴	Wy cm³	U m²/m
630.411	3,940	18,35	5,66	7,88	2,34	0,272
630.016	5,020	25,8	7,23	61,00	11,63	0,343
630.115	5,540	28,7	7,48	79.60	12,42	0,387
630.417	5,540	30,5	9,47	79,60	12,42	0,387
600.010 Z	3,360	11,94	4,15	13,15	5,17	0,217

Profilübersicht
Sommaire des profilés
Summary of profiles

Janisol Türen einbruchhemmend
Janisol portes anti-effraction
Janisol doors burglar resistant

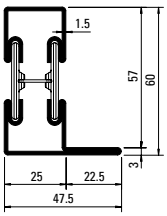

601.635
601.635 Z
601.635.01
601.635.03

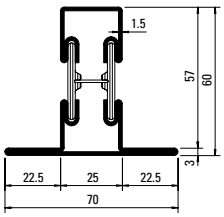

602.635
602.635 Z
602.635.01
602.635.03

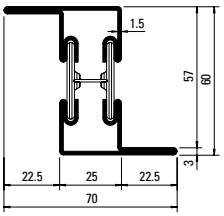

603.635
603.635 Z
603.635.01
603.635.03

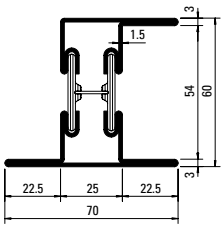

605.635
605.635 Z
605.635.01
605.635.03

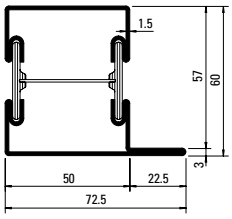

601.685
601.685 Z
601.685.01
601.685.03

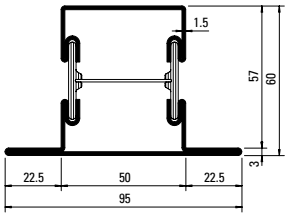

602.685
602.685 Z
602.685.01
602.685.03

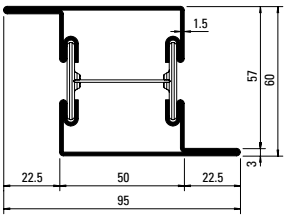

603.685
603.685 Z
603.685.01
603.685.03

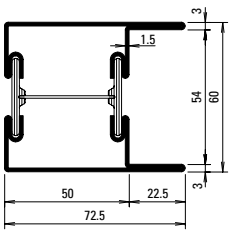

604.685
604.685 Z
604.685.01
604.685.03

Oberfläche/Werkstoff

Artikel-Nr.

ohne Zusatz = blank

mit Z = bandverzinkter Stahl

mit 01 = Edelstahl, blank
Werkstoff 1.4401
(AISI 316)

mit 03 = Edelstahl geschliffen
Korn 220-240
Werkstoff 1.4401
(AISI 316)

Surface/Matériau

No. d'article

sans supplément = brut

avec Z = bande d'acier zinguée

avec 01 = Acier Inox, brut
matériau 1.4401
(AISI 316)

avec 03 = Acier Inox, polies
grain 220-240
matériau 1.4401
(AISI 316)

Surface/Material

Part no.

without addition = bright

with Z = strip galvanised steel

with 01 = Stainless steel, bright
material 1.4401
(AISI 316)

with 03 = Stainless steel
polished, grain 220-240
material 1.4401
(AISI 316)

Profil-Nr.	G kg/m	Ix cm^4	Wx cm^3	Iy cm^4	Wy cm^3	U m^2/m
601.635	3,345	14,0	3,78	5,84	1,88	0,215
602.635	3,865	16,6	4,07	10,10	2,88	0,260
603.635	3,865	19,1	5,97	10,10	2,88	0,260
605.635	4,380	22,9	6,39	13,30	3,50	0,304

Profil-Nr.	G kg/m	Ix cm^4	Wx cm^3	Iy cm^4	Wy cm^3	U m^2/m
601.685	3,890	19,3	5,31	21,7	5,12	0,265
602.685	4,410	22,1	5,58	31,1	6,54	0,310
603.685	4,410	24,2	7,57	31,1	6,54	0,310
604.685	4,600	24,1	7,53	27,16	7,03	0,321

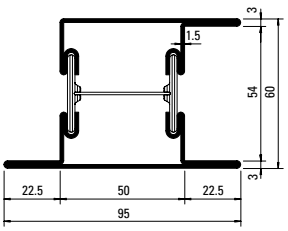

605.685
605.685 Z
605.685.01
605.685.03

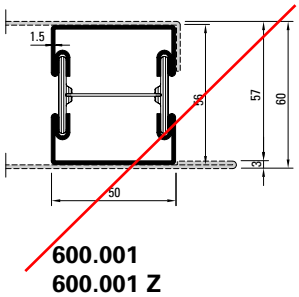

600.001
600.001 Z

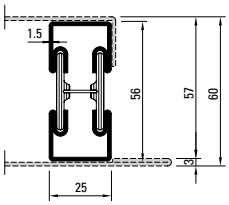

600.002
600.002 Z

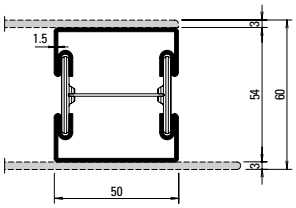

600.007 Z

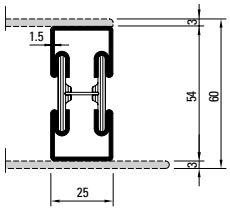

600.008 Z

Profil-Nr.	G kg/m	Ix cm⁴	Wx cm³	Iy cm⁴	Wy cm³	U m²/m
605.685	4,930	28,1	7,94	38,40	7,46	0,354
~~**600.001**~~	~~3,380~~	~~13,5~~	~~4,53~~	~~14,00~~	~~5,58~~	~~0,213~~
600.002	2,735	9,06	3,03	2,60	2,08	0,163
600.005	3,370	15,6	4,87	14,60	5,84	0,221
600.006	2,830	10,40	3,26	2,76	2,20	0,171
600.007 Z	3,400	12,49	4,34	13,65	5,46	0,220
600.008 Z	2,800	10,12	3,75	2,80	2,24	0,170

*** Gewichte für Edelstahl-Profile**
*** Poids pour profilés en acier Inox**
*** Weights for stainless steel profiles**

630.013.01	=	4,070 kg/m
630.114.01	=	4,590 kg/m
630.416.01	=	4,590 kg/m
630.016.01	=	5,080 kg/m
601.635.01	=	3,400 kg/m
602.635.01	=	3,920 kg/m
603.635.01	=	3,920 kg/m
605.635.01	=	4,440 kg/m
601.685.01	=	4,060 kg/m
602.685.01	=	4,580 kg/m
603.685.01	=	4,580 kg/m
604.685.01	=	4,580 kg/m
605.685.01	=	5,100 kg/m

Oberfläche/Werkstoff

Artikel-Nr.

ohne Zusatz = blank

mit Z = bandverzinkter Stahl

mit 01 = Edelstahl, blank
Werkstoff 1.4401
(AISI 316)

mit 03 = Edelstahl geschliffen
Korn 220-240
Werkstoff 1.4401
(AISI 316)

Surface/Matériau

No. d'article

sans supplément = brut

avec Z = bande d'acier zinguée

avec 01 = Acier Inox, brut
matériau 1.4401
(AISI 316)

avec 03 = Acier Inox, polies
grain 220-240
matériau 1.4401
(AISI 316)

Surface/Material

Part no.

without addition = bright

with Z = strip galvanised steel

with 01 = Stainless steel, bright
material 1.4401
(AISI 316)

with 03 = Stainless steel
polished, grain 220-240
material 1.4401
(AISI 316)

Stahl-Glasleisten aus bandverzinktem Stahl (Länge 6 m)

Parcloses en acier en bandes d'acier zinguées (longueur 6 m)

Steel glazing beads made of strip galvanised steel (length 6 m)

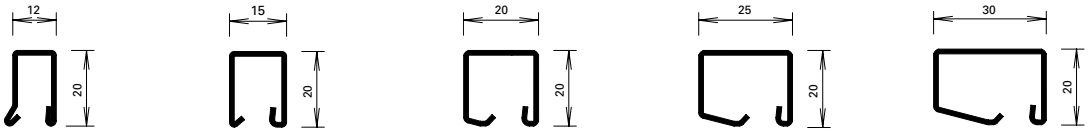

402.112 Z **402.115 Z** **402.120 Z** **402.125 Z** **402.130 Z**



450.007

Befestigungsknopf
VE = 50 Magazine à 10 Knöpfe

Bouton de fixation
UV = 50 magasins à 10 pièces

Fastening stud
PU = 50 magazines with 10 studs



450.008

Befestigungsknopf
VE = 400 Magazine à 10 Knöpfe

Bouton de fixation
UV = 400 magasins à 10 pièces

Fastening stud
PU = 400 magazines with 10 studs



450.006

Befestigungsknopf (kurz) SR1
Bohrdurchmesser ø 3,5 mm
VE = 100 Stück

Bouton de fixation (court) SR1
Diamètre de perçage ø 3,5 mm
UV = 100 pièces

Fastening stud (short) SR1
Hole diameter ø 3,5 mm
PU = 100 pieces



450.009

Befestigungsknopf
VE = 1000 Stück lose

Bouton de fixation
UV = 1000 pièces

Fastening stud
PU = 1000 pieces

Winkelkontur-Stahl-Glasleisten (Länge ca. 6 m)

Parcloses en acier à contour angulaire (longueur env. 6 m)

Angle contour steel glazing beads (length approx. 6 m)

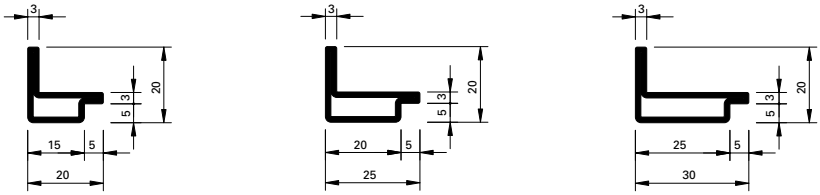

62.507 GV+GC **62.508 GV+GC** **62.509 GV+GC**

GV+GC = aussen galvanisch verzinkt ca. 15 µm und gelbchromatiert (EN 12329 – Fe//Zn15//C)

GV+GC = zingués galvanique env. 15 µm à l'extérieur et chromatisé jaune (EN 12329 – Fe//Zn15//C)

GV+GC = outside galvanised approx. 15 µm and yellow chromated (EN 12329 – Fe//Zn15//C)

Artikelbibliothek
Bibliothèque des articles
Article library

DXF DWG

Edelstahl-Glasleisten
(1.4401 / 1.4301)
Länge 6 m

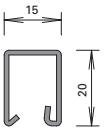

402.515
402.415

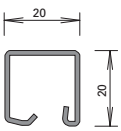

402.520
402.420

Parcloses en acier Inox
(AISI 316 / AISI 304)
Longueur 6 m

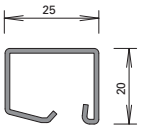

402.525
402.425

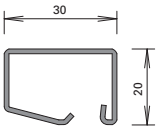

402.530
402.430

Stainless steel glazing beads
(AISI 316 / AISI 304)
Length 6 m



450.025

Befestigungsknopf
Edelstahl, gewindeformend, mit SR1-Angriff, Bohrdurchmesser 3,5 mm

VE = 100 Stück

450.025

Bouton de fixation
en acier inox, formant le taraudage, avec empreinte SR1, diamètre de perçage 3,5 mm

UV = 100 pièces

450.025

Fastening stud
stainless steel, self-tapping, with SR1 head, hole diameter 3,5 mm

PU = 100 pieces

Glasleisten-Varianten

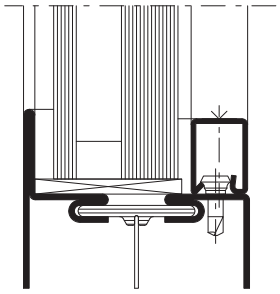

Stahl- und Edelstahl-Glasleisten
Befestigung mit Befestigungsknöpfen, Abstände < 300 mm, zusätzliche Sicherung an den Enden und in der Mitte mittels Schrauben mit min. ø 4,2 mm

Parcloses en acier et acier Inox
Fixation avec bouton de fixation, intervalle < 300 mm, sécurité complémentaire aux extrémités et au centre avec vis avec min. ø 4,2 mm

Steel and stainless steel glazing beads
Fastening with fastening stud, distance < 300 mm, additional protection at the ends and in the middle with screws with min. ø 4.2 mm

Variantes de parcloses

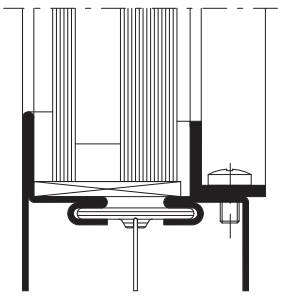

Stahlwinkel
Schenkeldicke min. 2,5 mm
Befestigung mittels Schrauben mit min. ø 4,2 mm
Abstand max. 250 mm

Cornière en acier
Epaisseur min. 2,5 mm
Fixation avec vis avec min. ø 4,2 mm
Intervalle max. 250 mm

Steel angle
Thickness min. 2.5 mm
Fastening with screws with min. ø 4.2 mm
Distance max. 250 mm

Glazing bead options

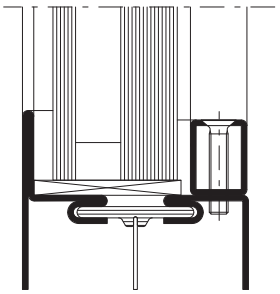

Vierkant-Stahlrohr
Wandstärke min. 1,5 mm
Befestigung mittels Schrauben mit min. ø 4,2 mm
Abstand max. 250 mm

Tube d'acier
Epaisseur min. 1,5 mm
Fixation avec vis avec min. ø 4,2 mm
Intervalle max. 250 mm

Steel tube
Thickness min. 1.5 mm
Fastening with screws with min. ø 4.2 mm,
Distance max. 250 mm

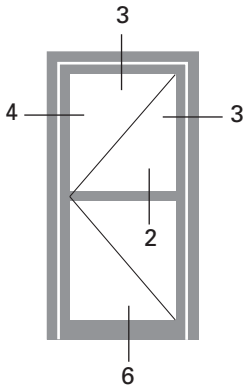
3
4
3
2
6

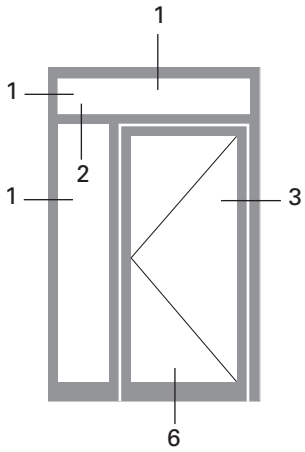
1
1
2
1
3
6

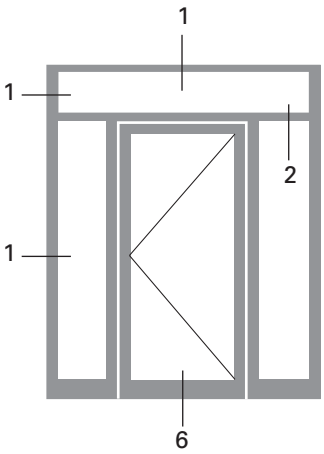
1
1
2
1
6

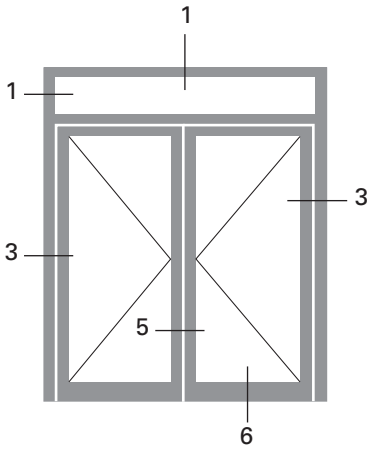
1
1
3
3
5
6

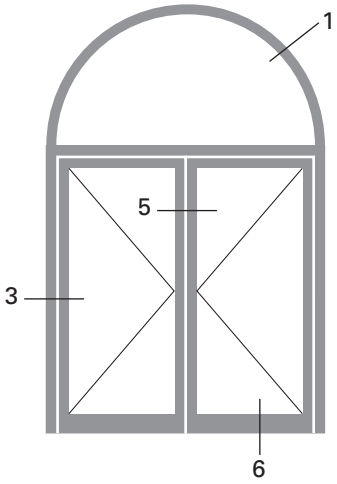
1
5
3
6

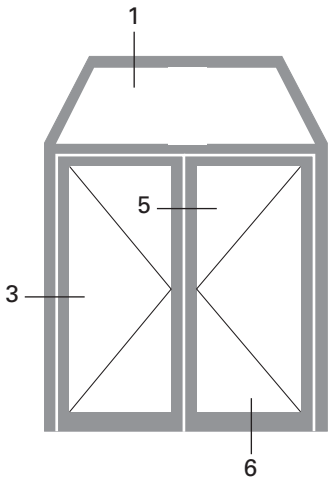
1
5
3
6

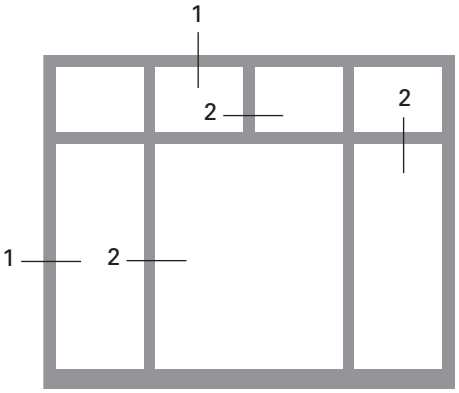
1
2
2
1
2

4.0

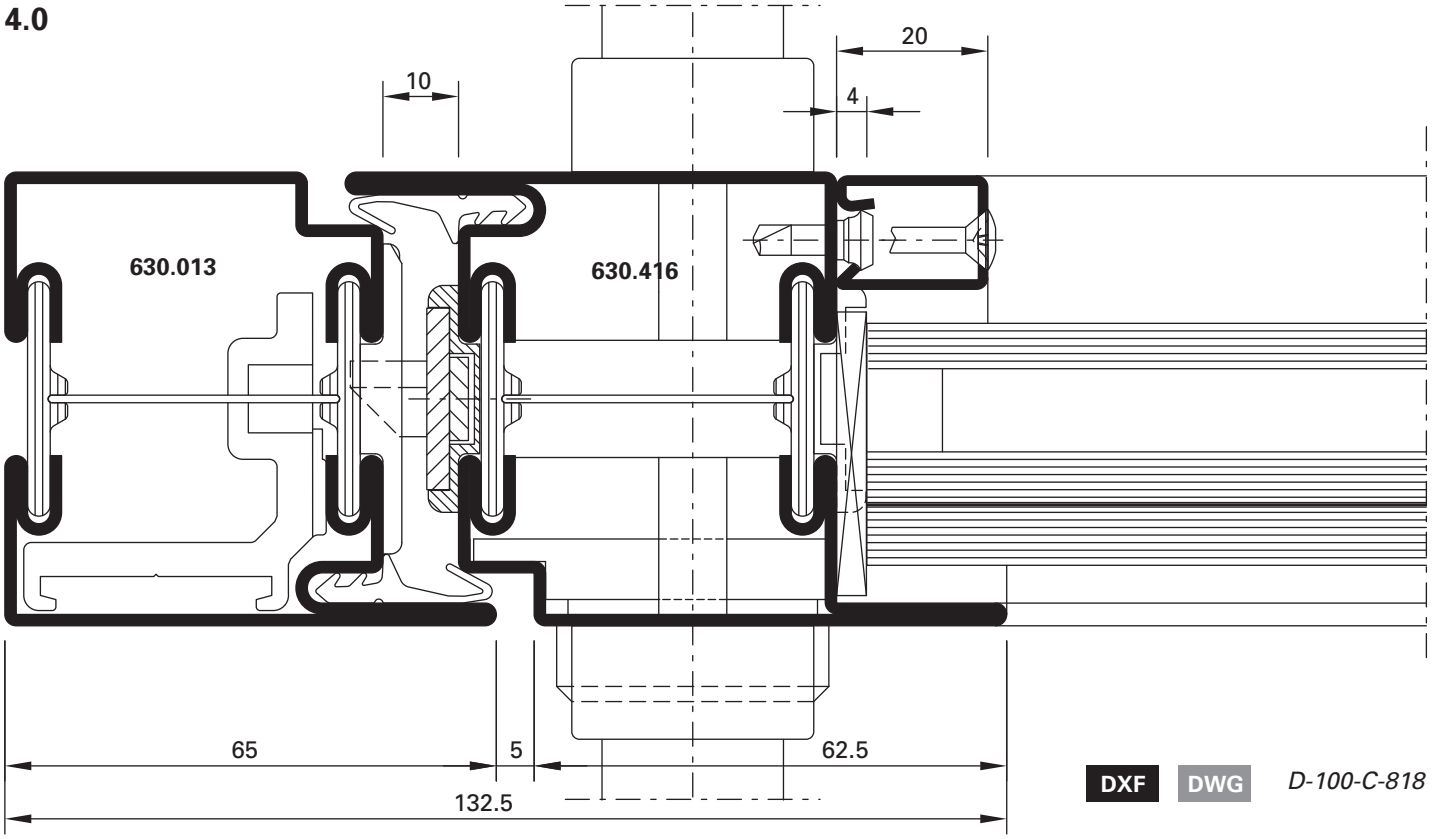

DXF DWG *D-100-C-818*

5.0

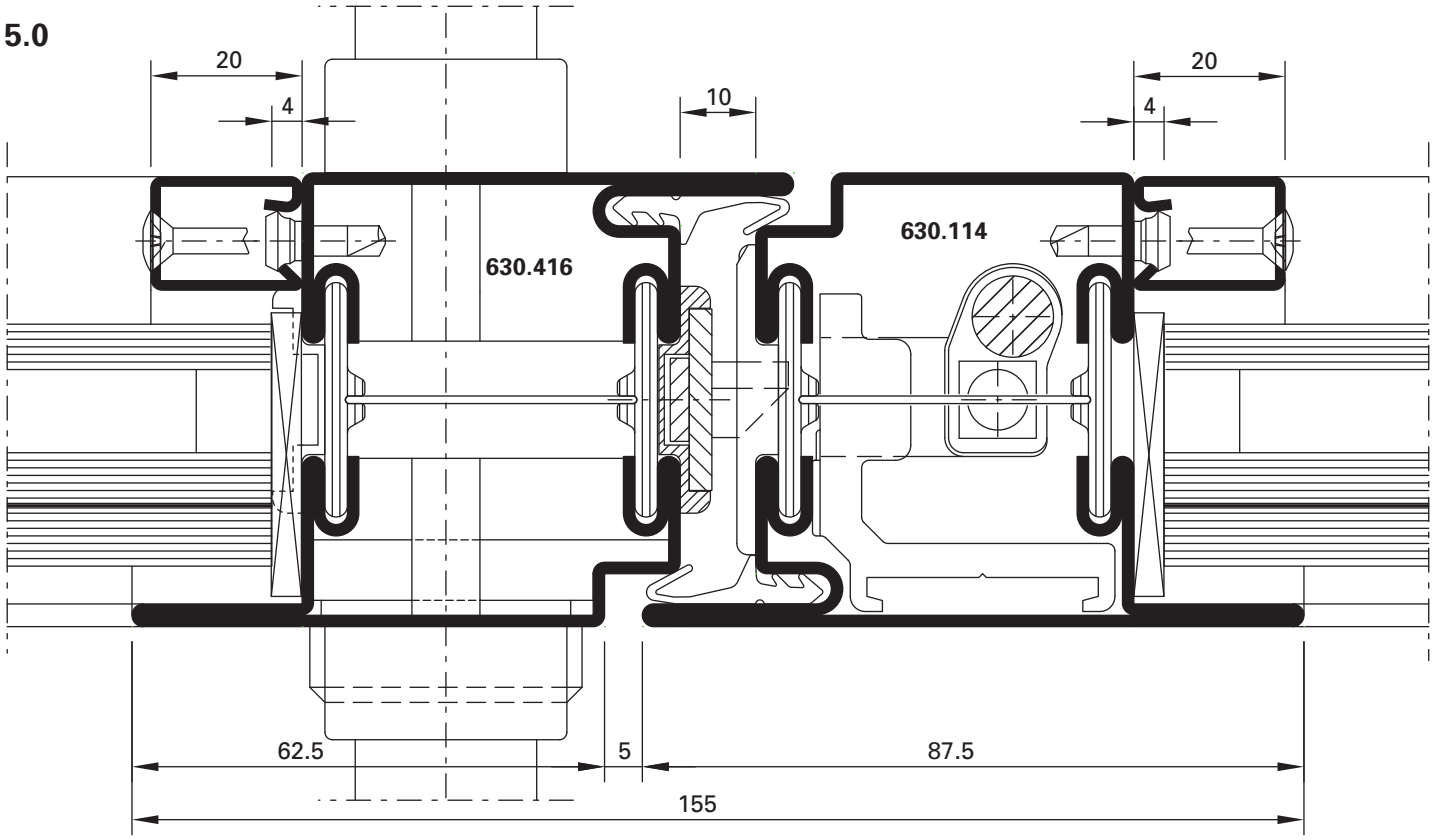

DXF DWG *D-100-C-822*

1.0

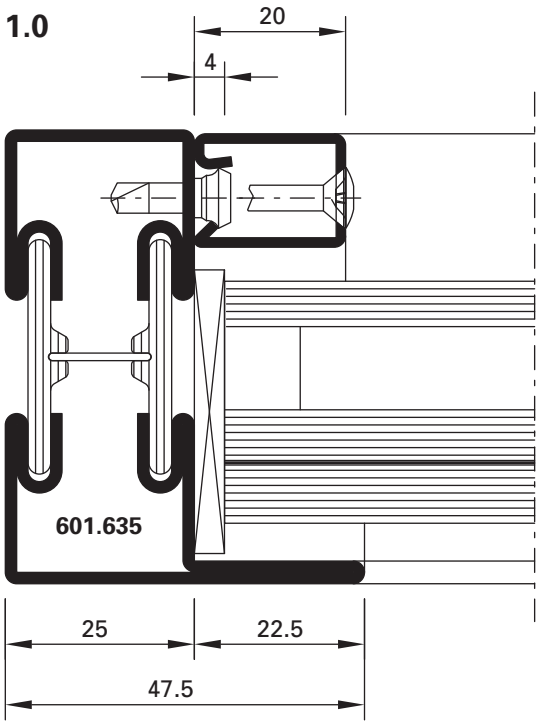

DXF DWG *D-100-C-814*

2.1

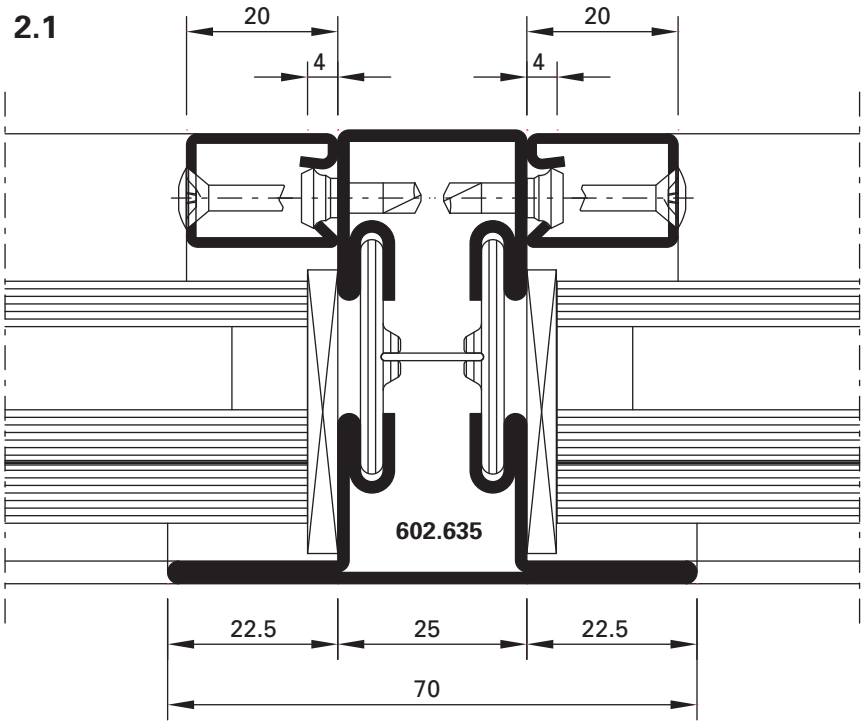

DXF DWG *D-100-C-816*

6.0

DWG DXF

D-100-C-824

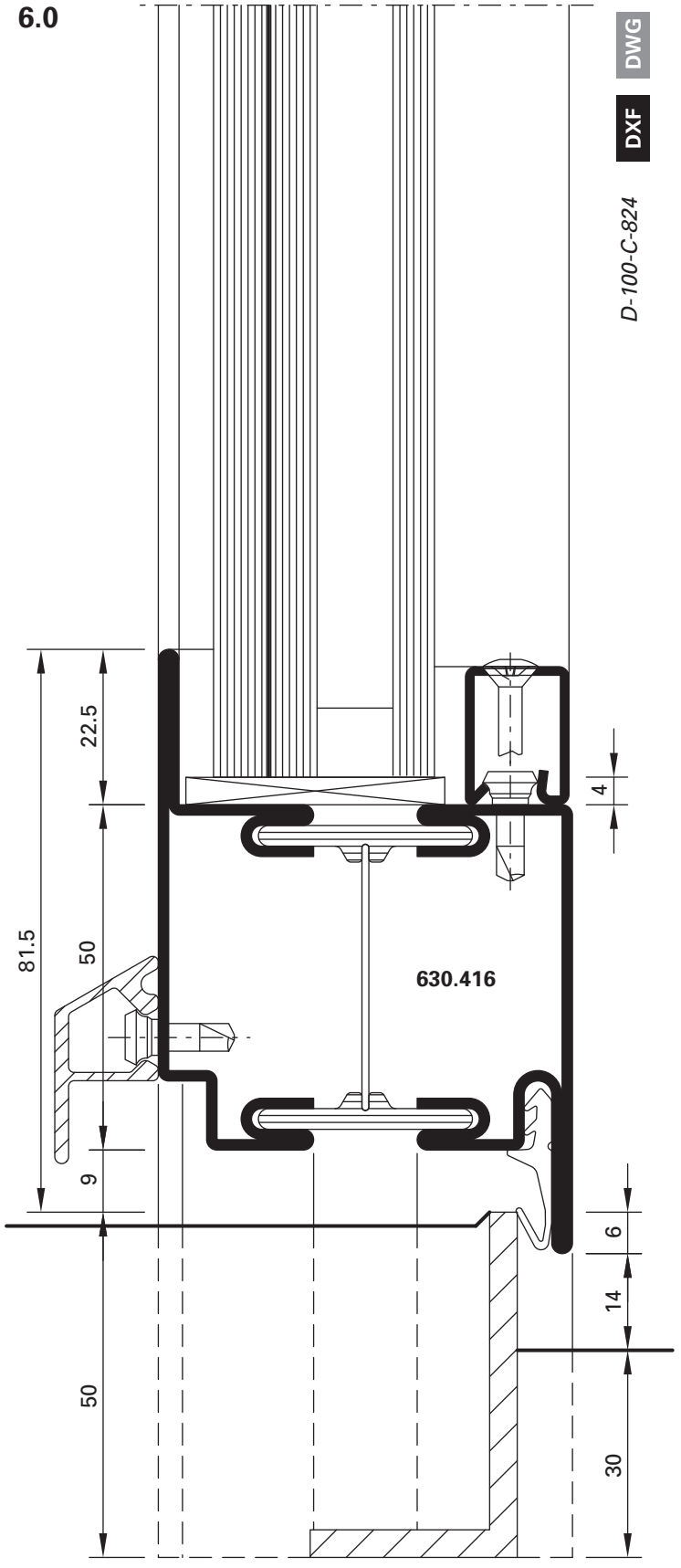

6.1

DWG DXF

D-100-C-825

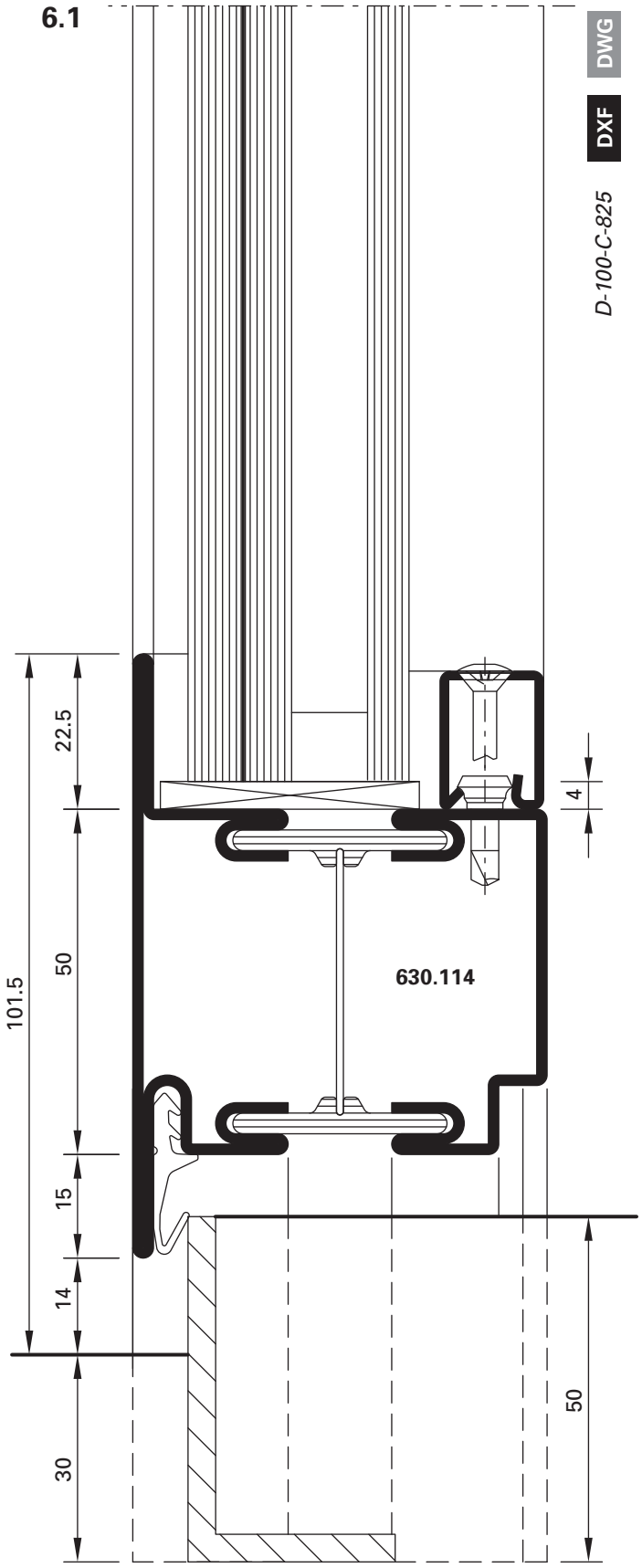

3.0

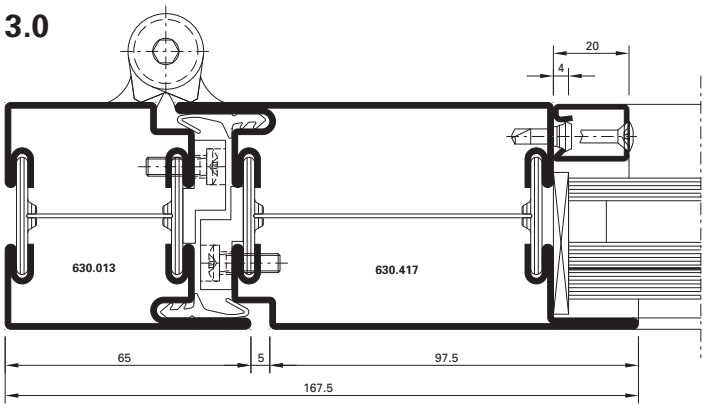

DXF DWG *D-100-C-820*

3.1

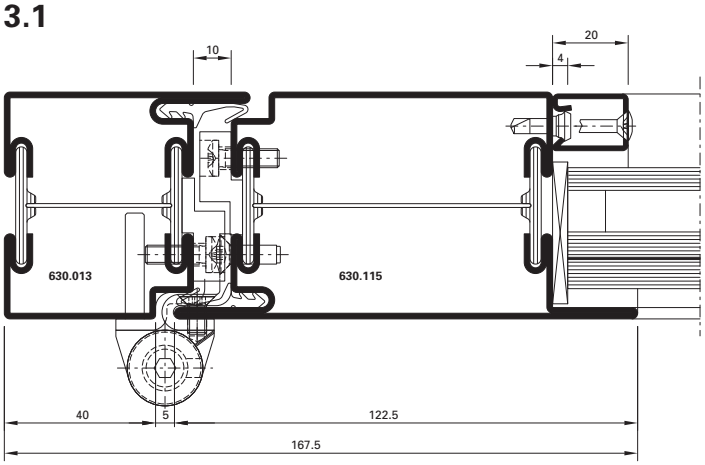

DXF DWG *D-100-C-821*

4.1

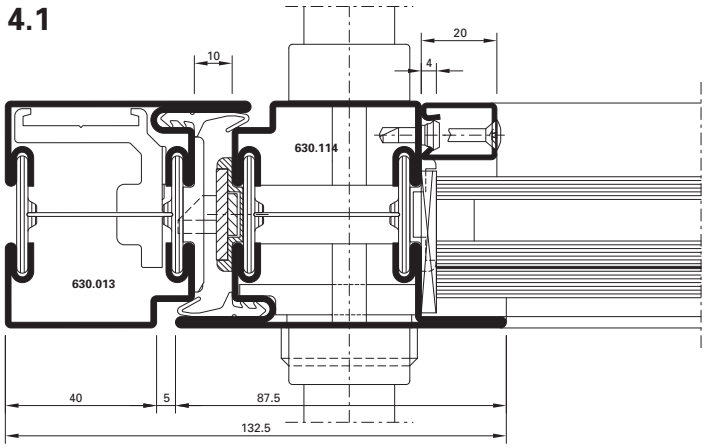

DXF DWG *D-100-C-819*

5.1

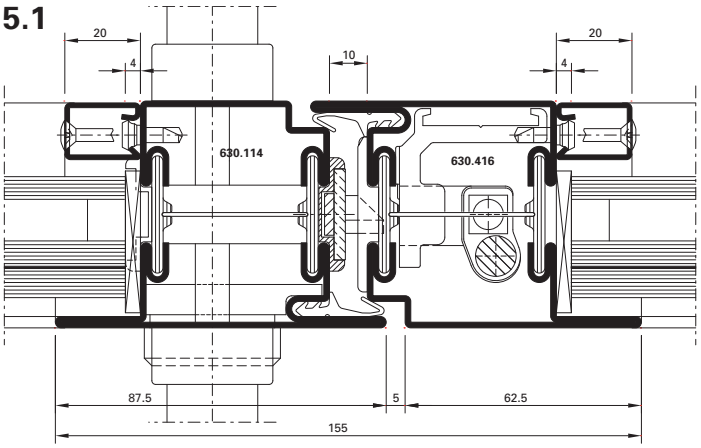

DXF DWG *D-100-C-823*

2.0

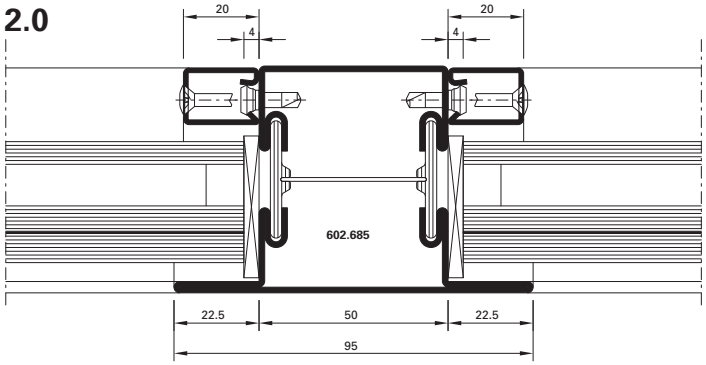

DXF DWG *D-100-C-817*

1.1

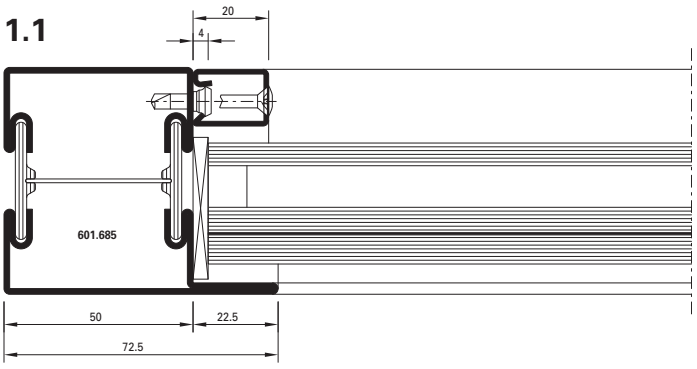

DXF DWG *D-100-C-815*

B-B

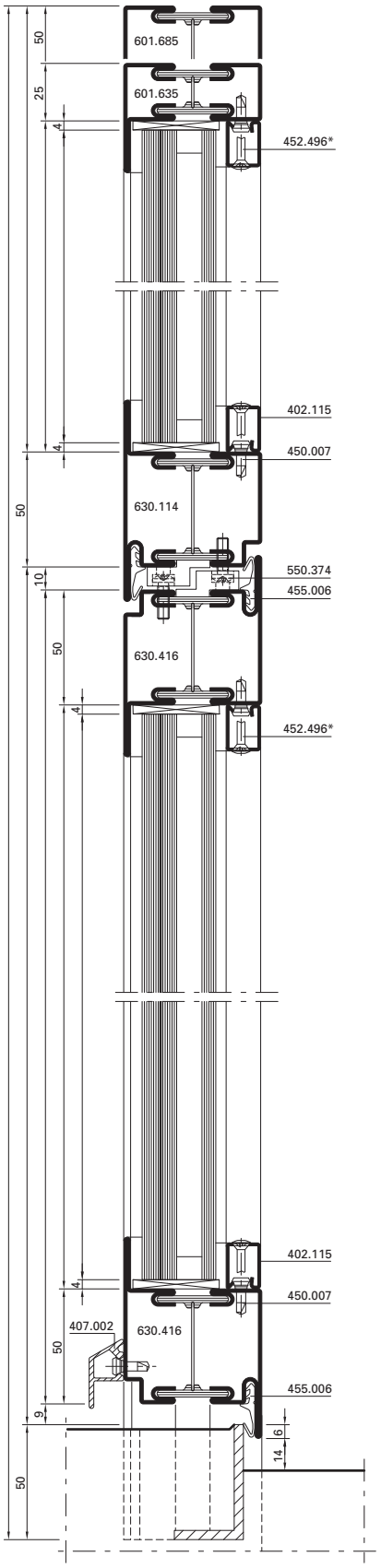
601.685
601.635
452.496*
402.115
450.007
630.114
550.374
455.006
630.416
452.496*
402.115
450.007
407.002
630.416
455.006
50
25
4
10
9
6
14

D-D

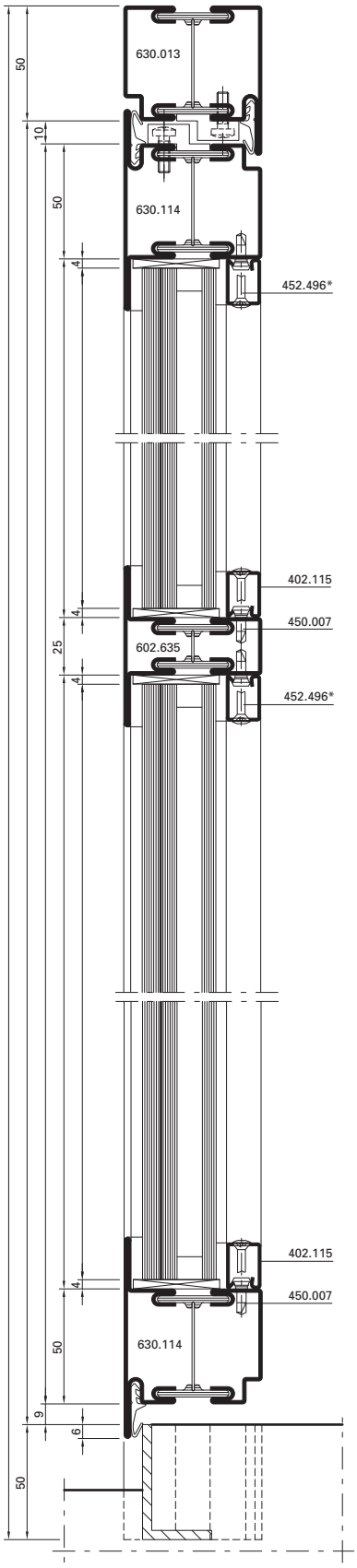
630.013
630.114
452.496*
402.115
450.007
602.635
452.496*
402.115
450.007
630.114
50
10
4
25
9
6

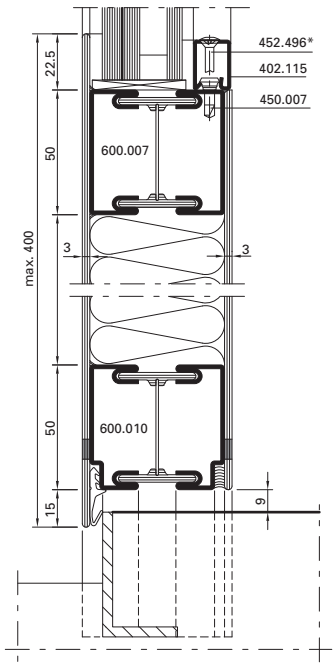
452.496*
402.115
450.007
600.007
600.010
max. 400
22.5
50
3
15
9

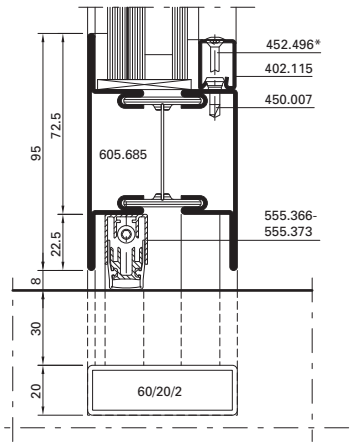
452.496*
402.115
450.007
605.685
555.366-
555.373
95
72.5
22.5
8
30
20
60/20/2

A-A

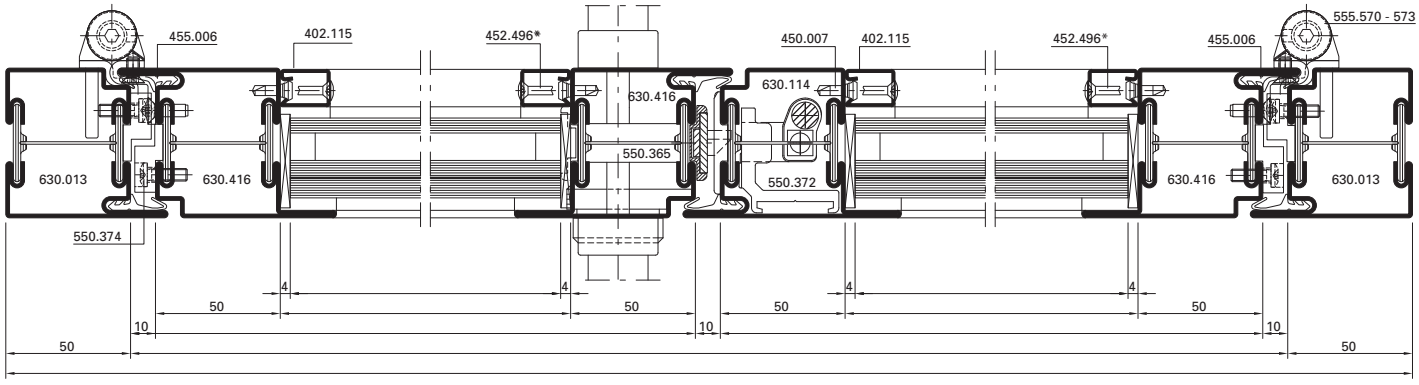

C-C

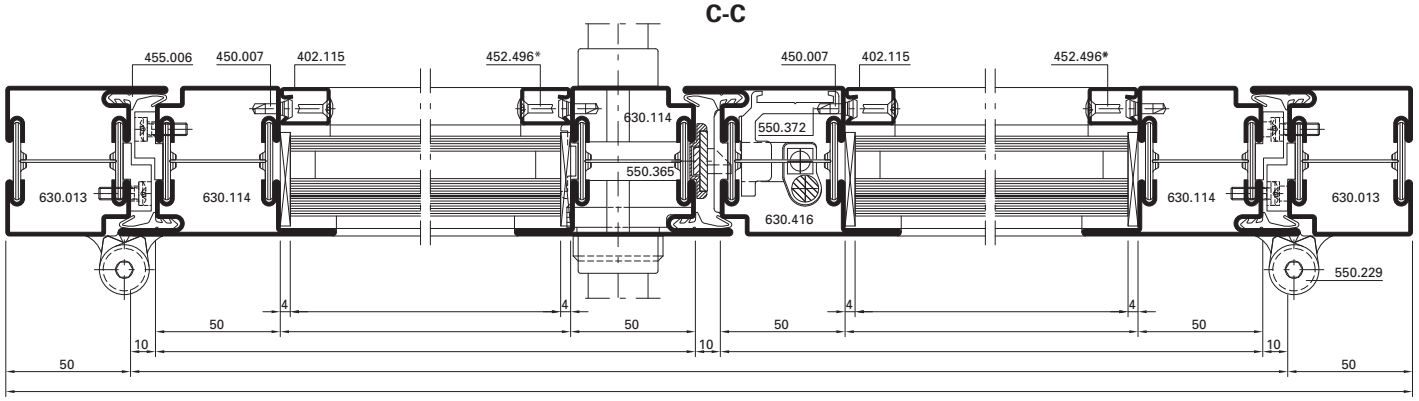

1-flügelige Türe nach innen öffnend
Porte à un vantail, ouvrant vers l'intérieur
Single-leafed door, opening inwards

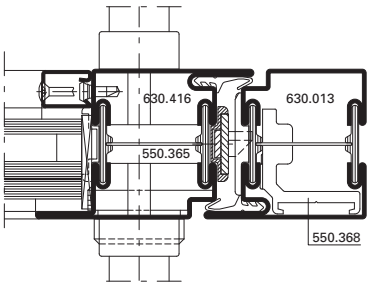

1-flügelige Türe nach aussen öffnend
Porte à un vantail, ouvrant vers l'extérieur
Single-leafed door, opening outwards

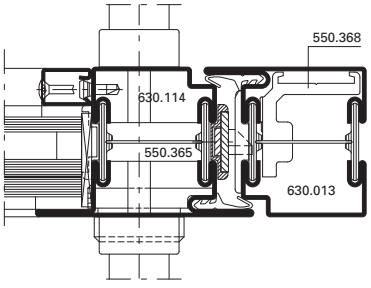

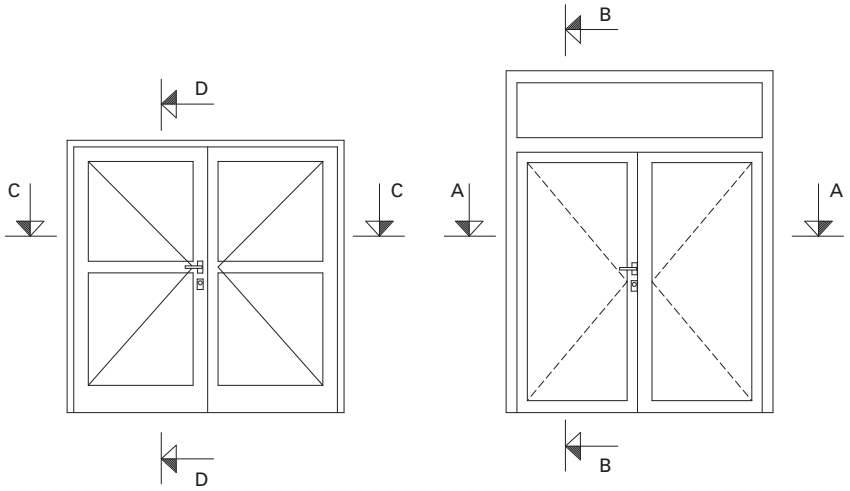



* Zusätzliche Sicherung an den Enden und in der Mitte mittels 3 Schrauben ø min. 4,2 mm
* Sécurité complémentaire aux extrémités et au centre avec 3 vis ø min. 4,2 mm
* Additional protection at the ends and in the middle with 3 screws ø min. 4.2 mm

C-C

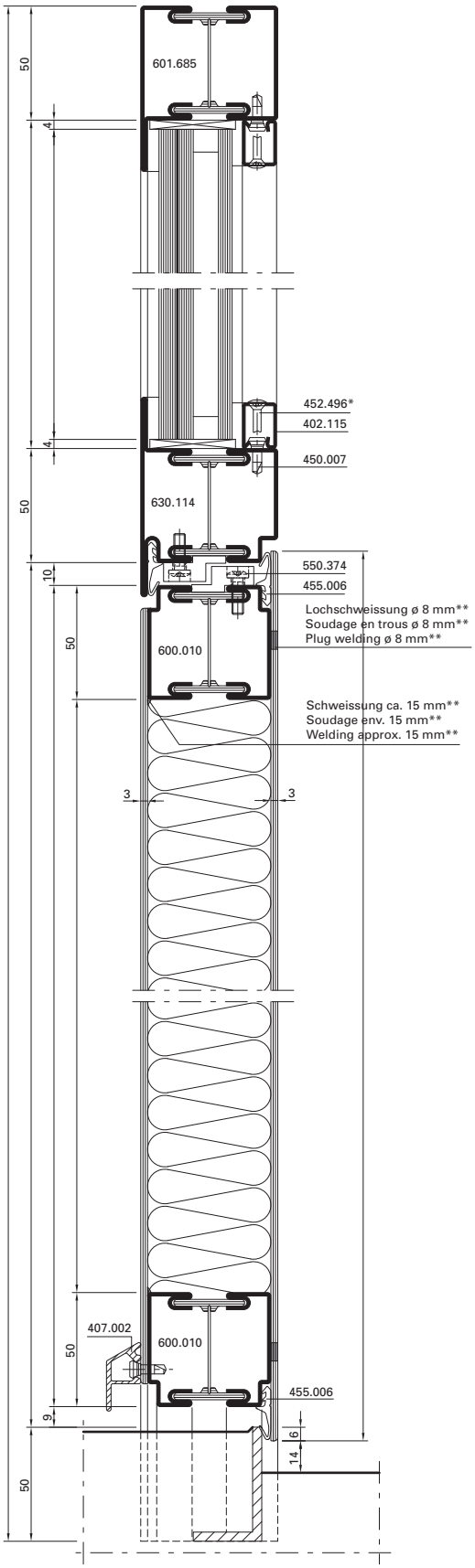
601.685
452.496*
402.115
450.007
630.114
550.374
455.006
Lochschweissung ø 8 mm**
Soudage en trous ø 8 mm**
Plug welding ø 8 mm**
600.010
Schweissung ca. 15 mm**
Soudage env. 15 mm**
Welding approx. 15 mm**
407.002
600.010
455.006
50
4
4
50
10
50
3
3
50
9
6
14
50

D-D

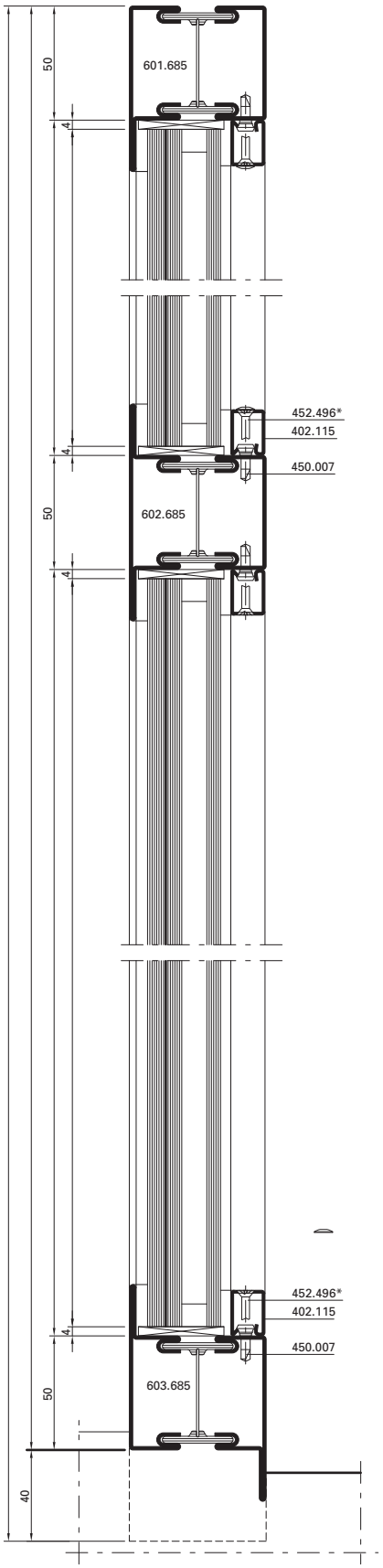
601.685
452.496*
402.115
450.007
602.685
452.496*
402.115
450.007
603.685
50
4
4
50
4
50
40

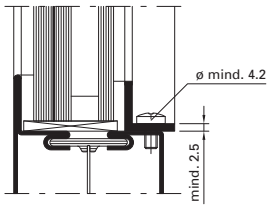
ø mind. 4.2
mind. 2.5

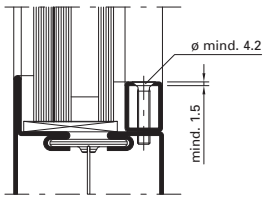
ø mind. 4.2
mind. 1.5

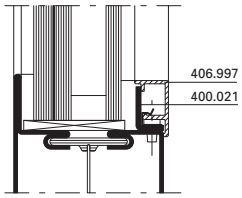
406.997
400.021

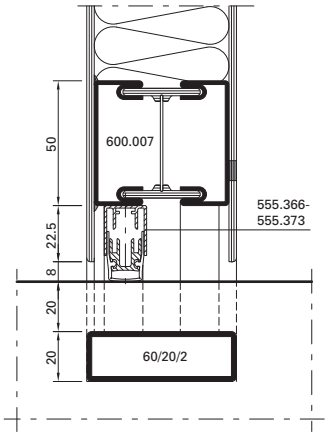
600.007
555.366-
555.373
50
22.5
8
20
20
60/20/2

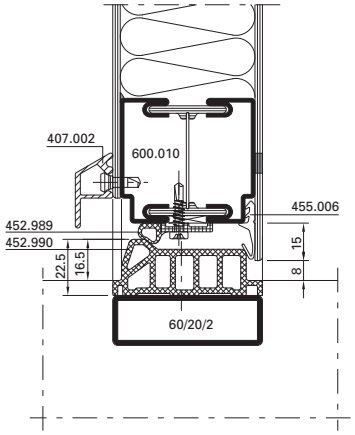
407.002
600.010
455.006
452.989
452.990
22.5
16.5
15
8
60/20/2

A-A

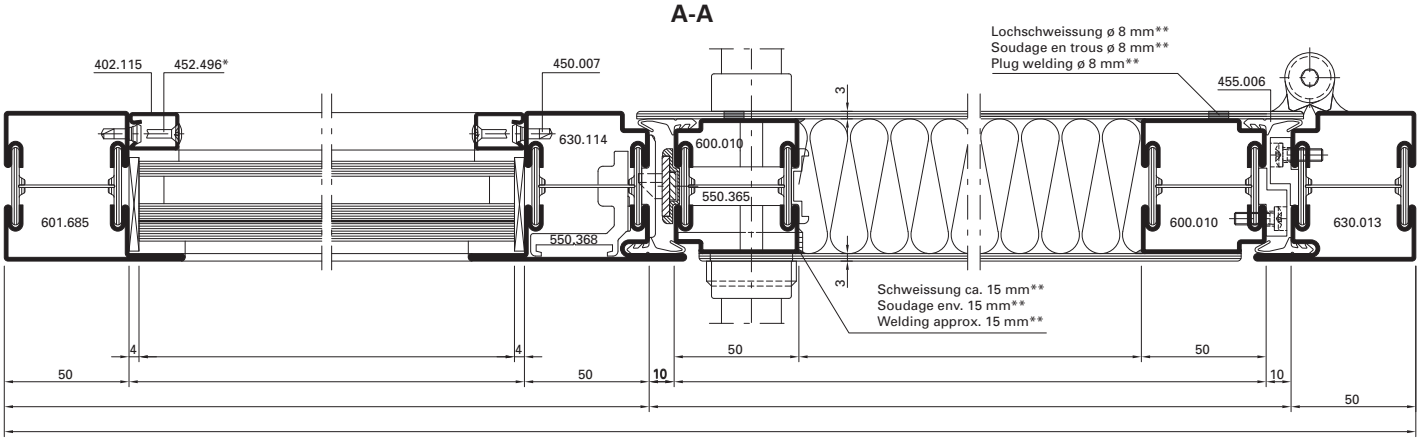

B-B

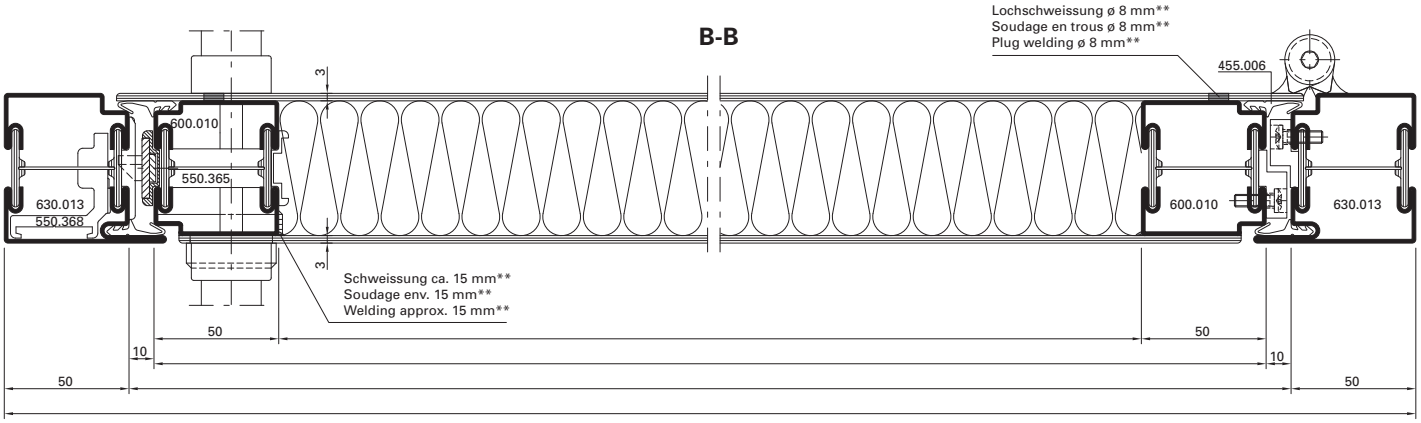

1-flügelige Türe nach aussen öffnend
Porte à un vantail, ouvrant vers l'extérieur
Single-leafed door, opening outwards

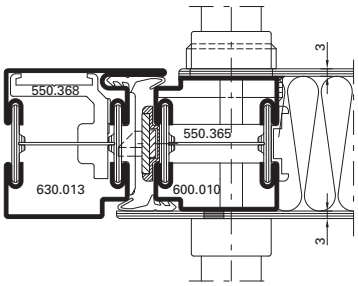

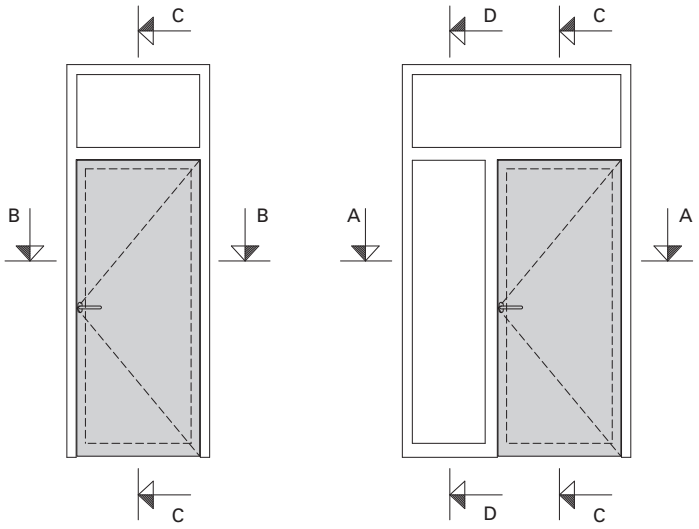

* Zusätzliche Sicherung an den Enden und in der Mitte mittels 3 Schrauben ø min. 4,2 mm
* Sécurité complémentaire aux extrémités et au centre avec 3 vis ø min. 4,2 mm
* Additional protection at the ends and in the middle with 3 screws ø min. 4.2 mm

** Abstand < 200 mm
** Intervalle < 200 mm
** Distance < 200 mm

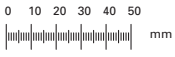

Mauerwerk

Die umgebenden Wände, in welche die Türe eingebaut wird, müssen folgende Mindestanforderungen erfüllen:

Maçonnerie

Les parois environnantes dans lesquelles les portes sont montées doivent répondre aux exigences minimales requises suivantes:

Masonry

The surrounding walls into which the door is inserted must meet the following minimum requirements:

Widerstands-klasse Classe de résistance Resistance class	Umgebende Wände / Parois environnantes / Surrounding walls				
	aus Mauerwerk nach DIN 1053 Teil 1 en maçonnerie selon DIN 1053 partie 1 Masonry in accordance with DIN 1053 Part 1			aus Stahlbeton nach DIN 1045 en béton armé selon DIN 1045 Reinforced concrete in accordance with DIN 1045	
	Nenndicke Epaisseur nominale Nominal thickness mm	Druckfestigkeits-klasse Classe de résistance à la pression Compressive strength class	Mörtelgruppe Groupe de mortier Mortar class	Nenndicke Epaisseur nominale Mortar class thickness mm	Festigkeits-klasse Classe de résistance Compressive strength class
RC2	≥ 115	≥ 12	II	≥ 100	B 15
RC3	≥ 115	≥12	II	≥ 120	B 15

Beispiele für zulässige Wandanschlüsse

Die Türen können wahlweise mit Rahmendübeln oder Anschweiss- bzw. Anschraublaschen befestigt werden (siehe Seiten 37/38). Abstand der Befestigungspunkte von den Ecken max. 300 mm, Abstand untereinander max. 500 mm. Der Spalt zwischen Blendrahmen und Mauerwerk muss bei jedem Befestigungspunkt druckfest ausgefüllt werden. Verbleibenden Hohlraum ausschäumen.

Exemples pour raccordements au mur autorisés

Les portes peuvent, au choix, être fixées avec des goujons d'ancrage ou des éclisses à souder ou à visser (voir pages 37/38). Espacement entre les points de fixation et les angles: max. 300 mm, espacement entre les uns et les autres: max. 500 mm. L'espace entre le dormant et la maçonnerie doit être comblé à chaque point de fixation de manière à résister à la pression. Remplir l'espace vide restant avec de mousse.

Examples of permissible wall attachments

The doors can be secured using frame anchors or welded or screw-on fixing brackets (see pages 37/38). The distance of the fixing points from the corners is a maximum of 300 mm, the distance between each other is a maximum of 500 mm. The gap between the outer frame and the masonry has to be filled with compression-resistant material for every fixing point. Pack remaining cavities with foam.

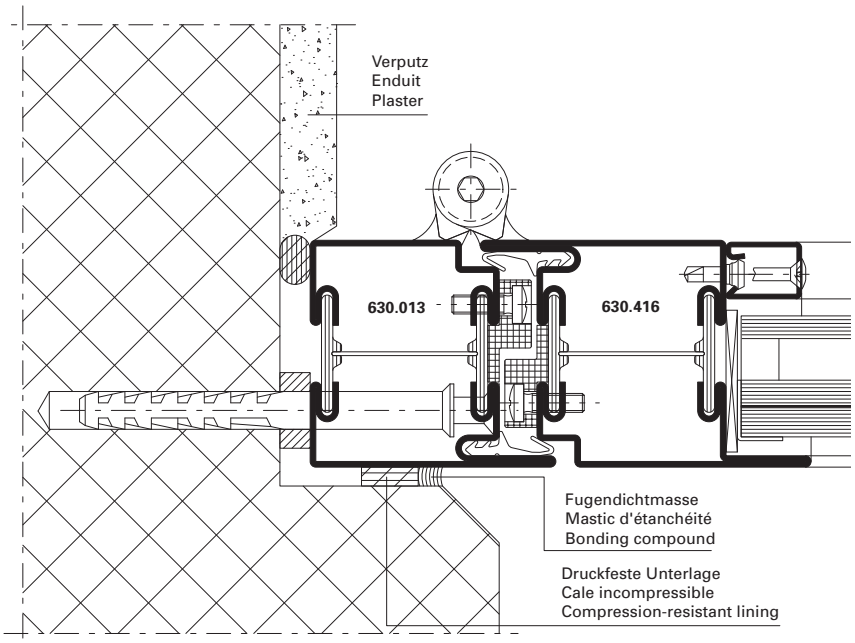

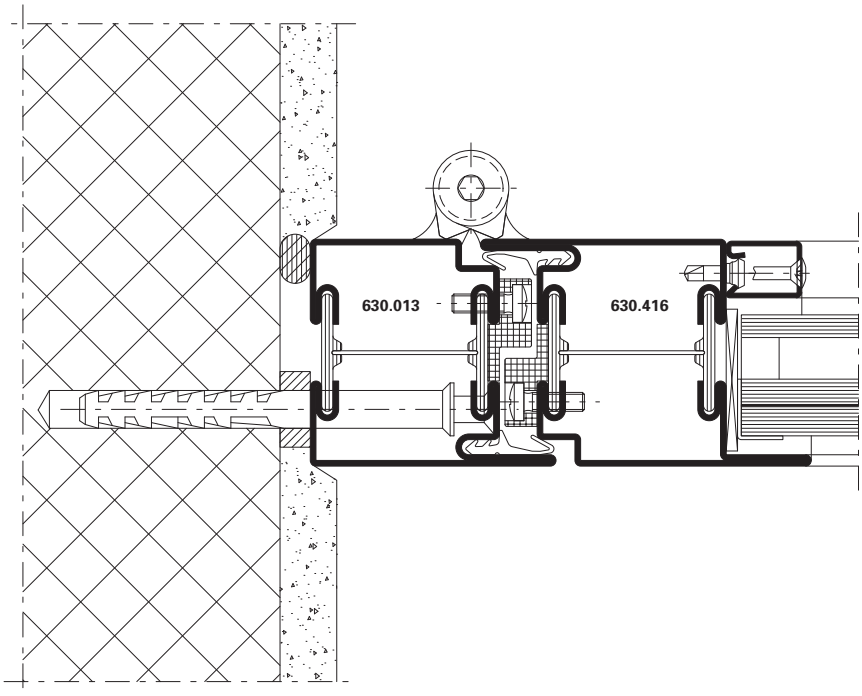

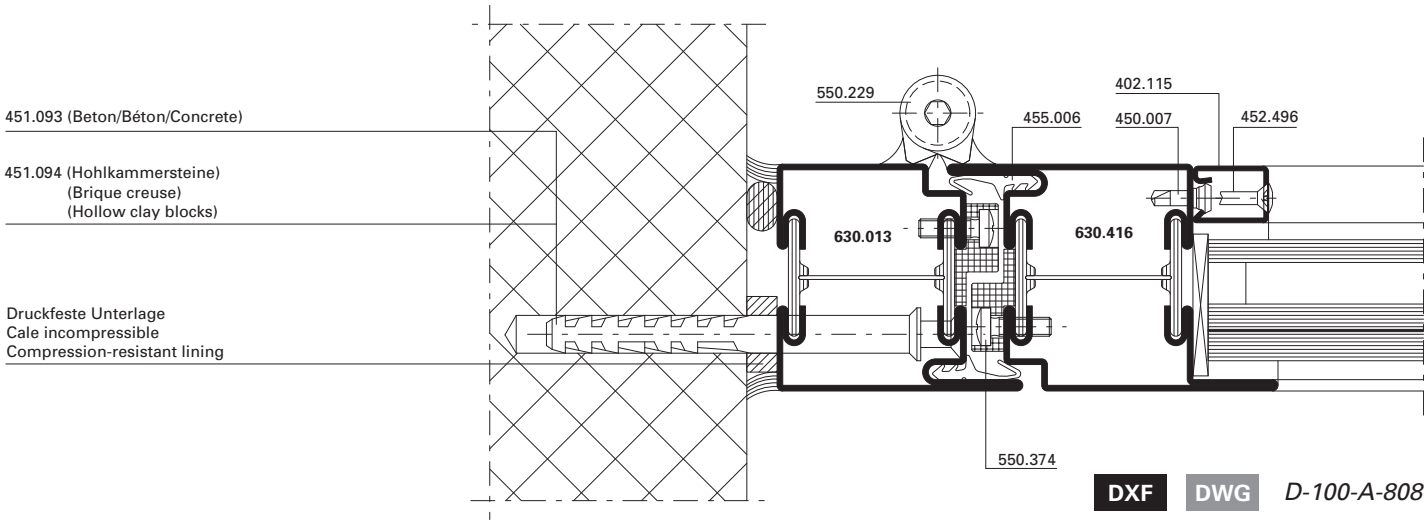

DXF DWG *D-100-A-808*

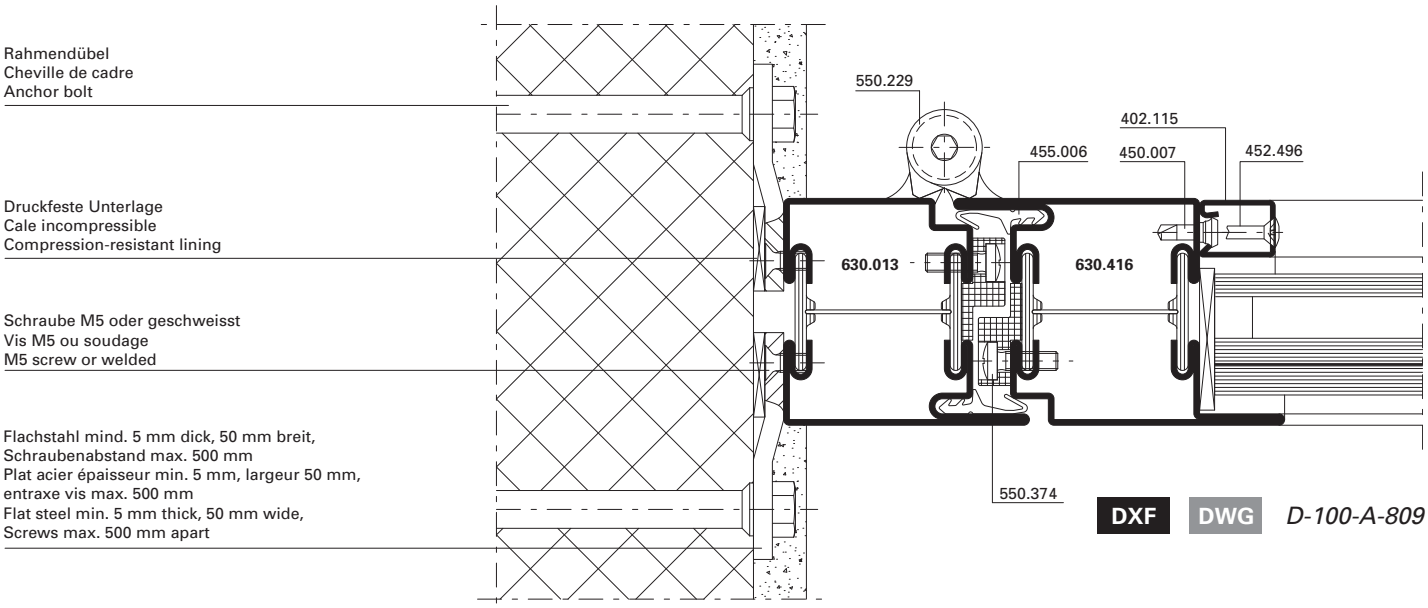

DXF DWG *D-100-A-809*

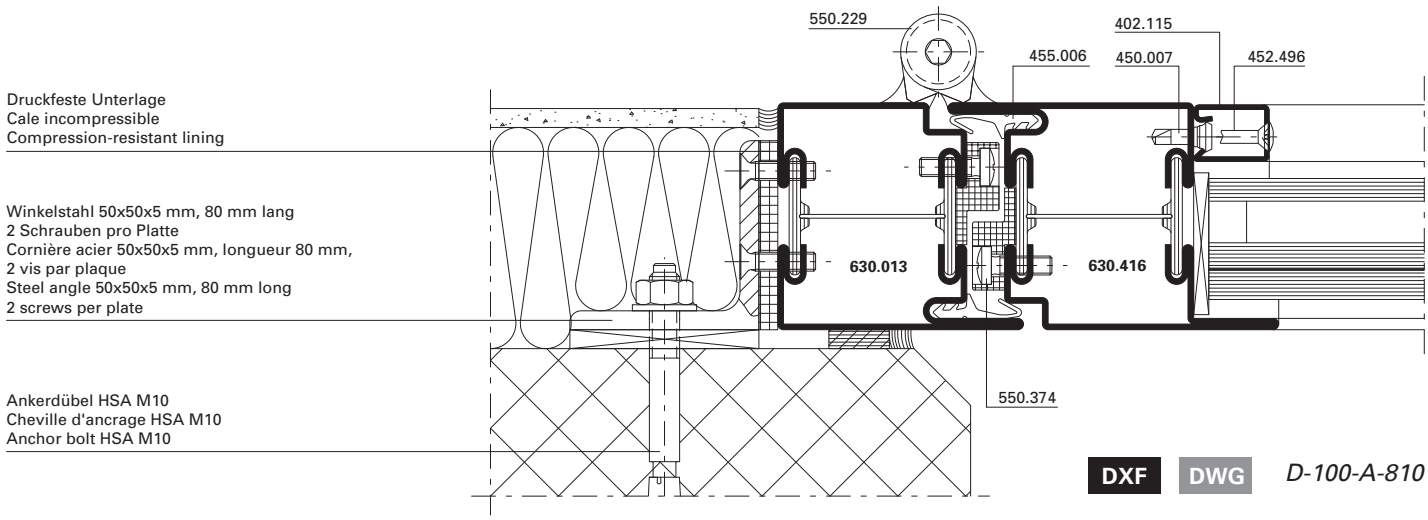

DXF **DWG** *D-100-A-810*

DXF DWG

D-100-A-811

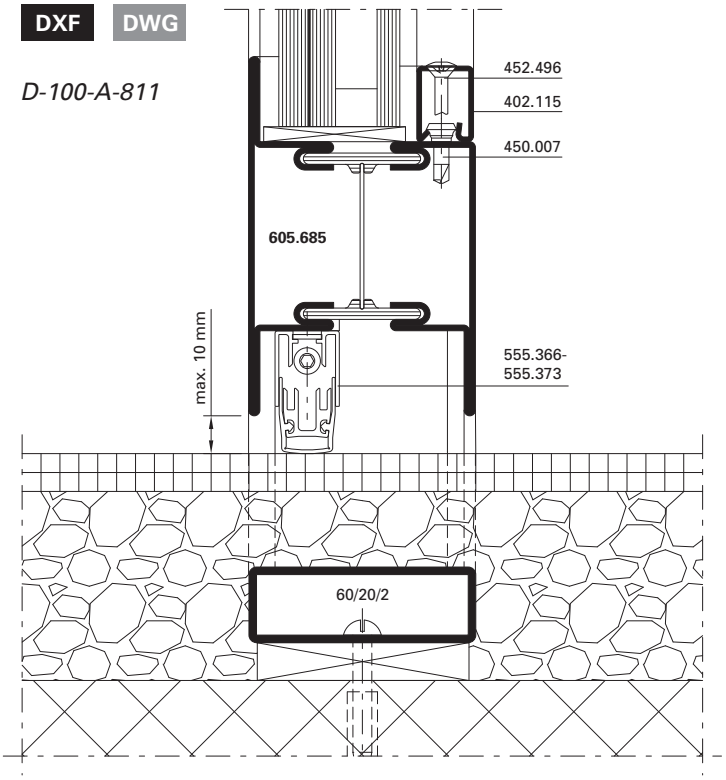

DXF DWG

D-100-A-812

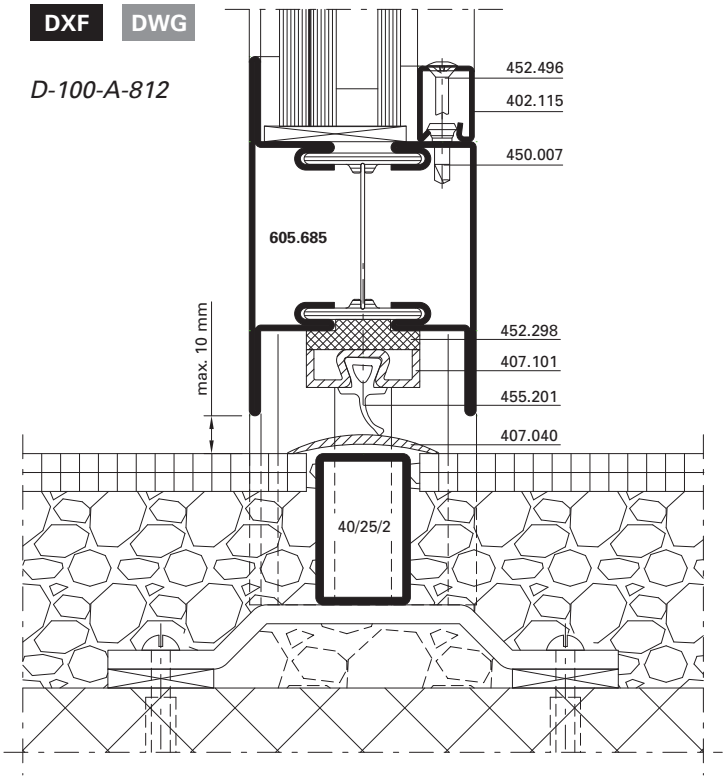

DXF DWG

D-100-A-813

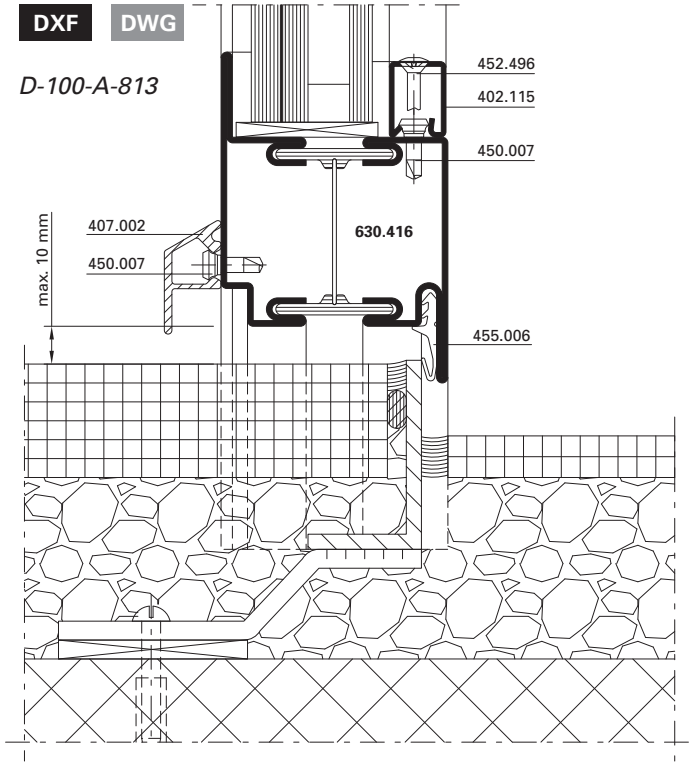

DXF DWG

D-100-A-814

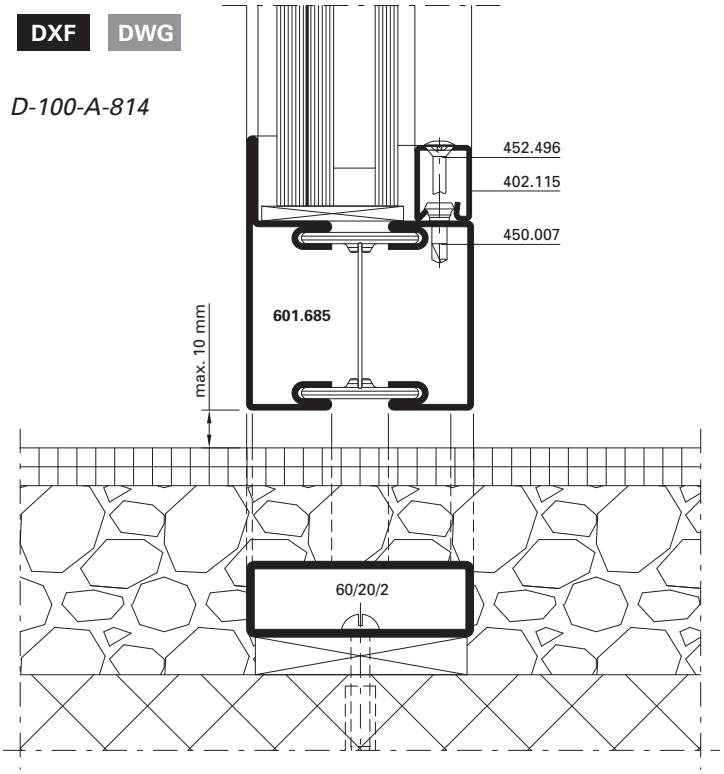

19. Türe einflügelig

19. Porte à un vantail

19. Single leaf door

A-A

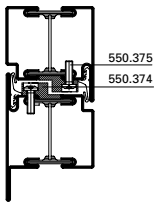

B-B

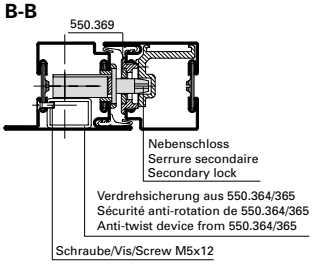

C-C

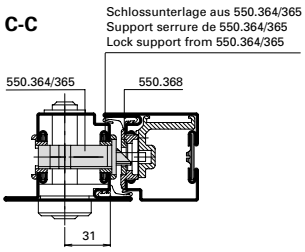

D-D

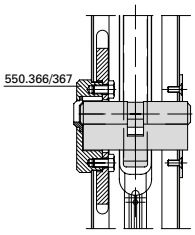

E-E

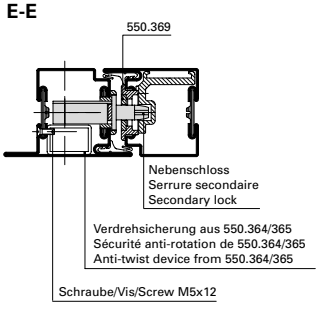

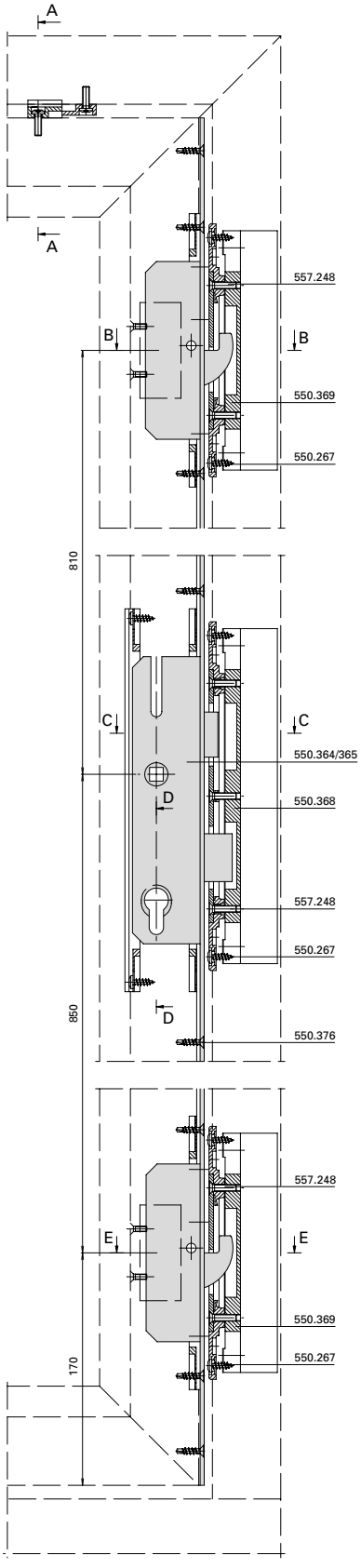

F-F

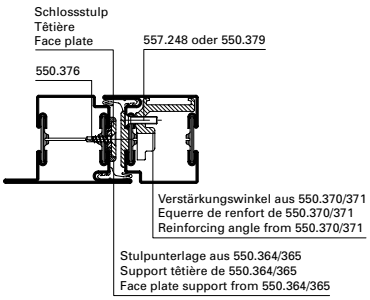

Variante Elektro-Türöffner
Variante gâche électrique
Alternatif electric strike

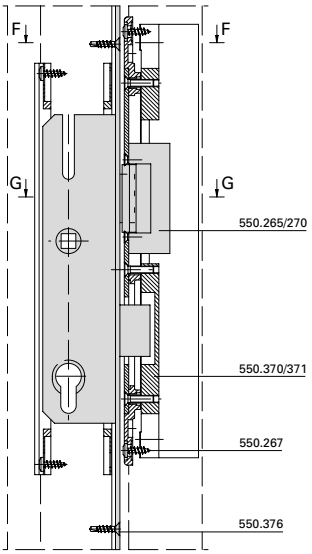

G-G

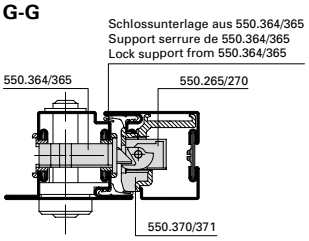

20. Türe zweiflügelig

20. Porte à deux vantaux

20. Double leaf door

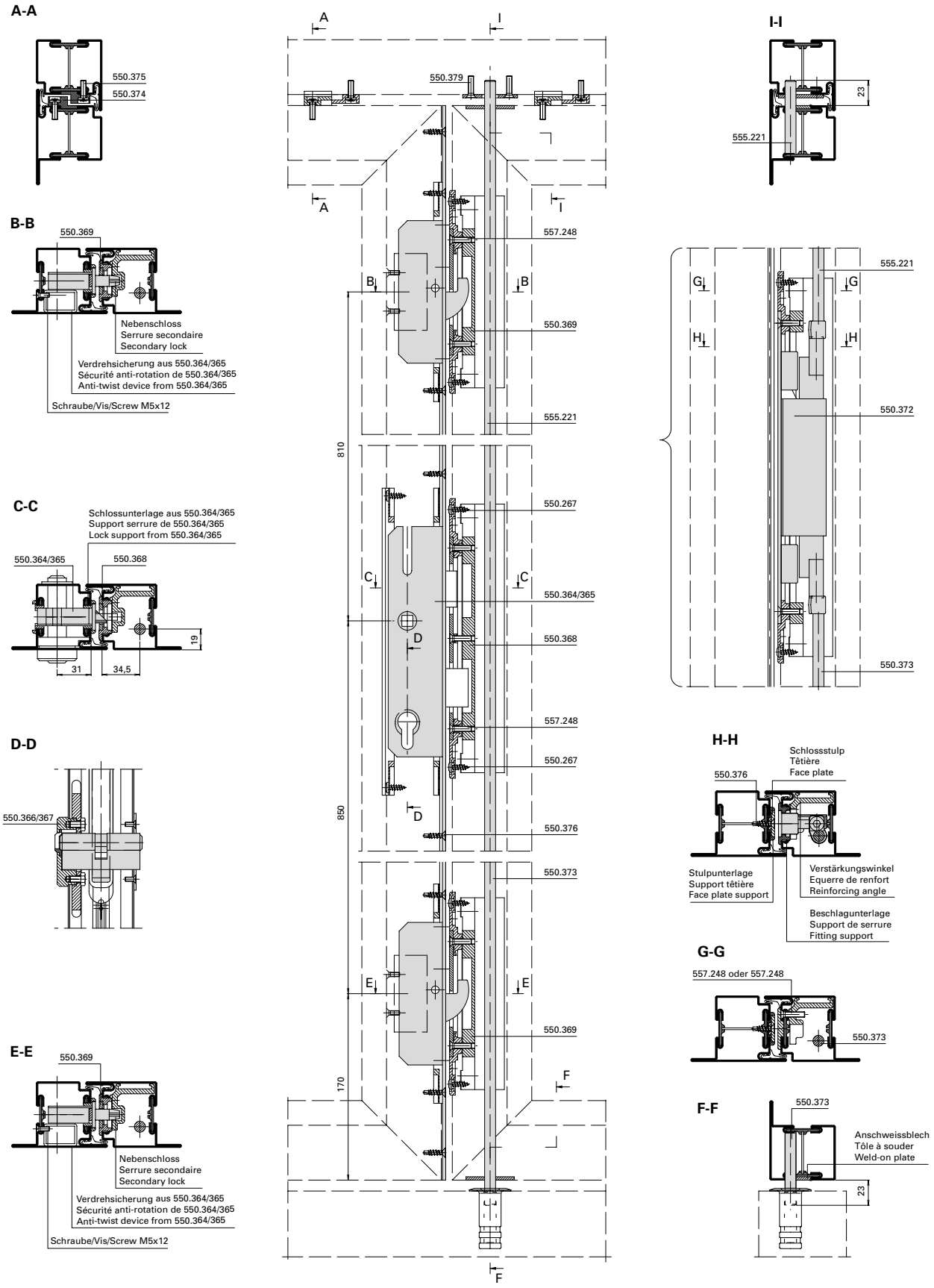

JANISOL FENSTER

WÄRMEGEDÄMMTE FENSTER UND VERGLASUNGEN
AUS STAHL UND EDELSTAHL

JANISOL WINDOWS

THERMALLY INSULATED WINDOWS AND FIXED LIGHTS
IN STEEL AND STAINLESS STEEL

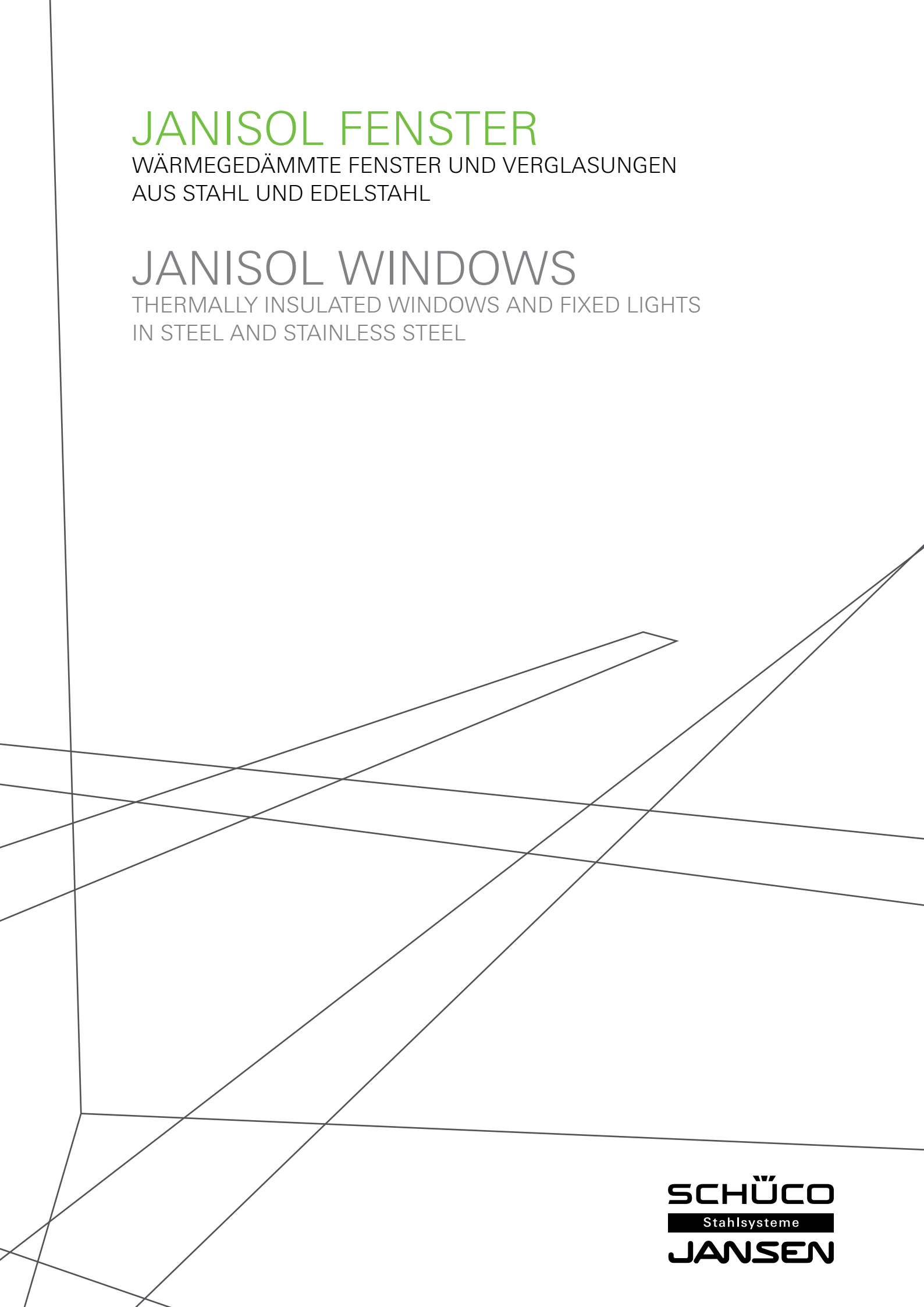

SCHÜCO
Stahlsysteme
JANSEN

Janisol Fenster

- Wärmegedämmtes Stahlsystem für Fenster und Festverglasungen
- Bautiefe 60 mm, Fensterflügel 64 mm
- Schmale Ansichtsbreiten: Fenstersprossen 65 mm Rahmen inkl. Flügel ab 82,5 mm Stulppartie 103 mm
- Ein- und zweiflüglige Dreh- und Drehkippfenster, Kippfenster und Schwingflügel-Fenster nach innen öffnend
- Systemlösungen für Bogen-, Segment- und Atelierfenster, Kipp vor Dreh und RFID-Überwachung
- Dreh- und Drekipp-Fensterflügel bis 1475x2300 mm (BxH)
- Flügelgewichte: Standardbeschlag bis 150 kg Verdeckt liegender Beschlag bis 180 kg
- Füllelementstärken von 14 bis 47 mm, Glaseinbau mittels Trocken- oder Nassverglasung
- Systemprüfungen nach Produktnorm EN 14351-1
- Profil-Verbundtechnik nach EN 14024 geprüft
- Stahlprofile blank oder bandverzinkt, qualitativ hochwertiger Isolierstег aus glasfaserverstärktem Polyester
- Geeignet für Pulver- und Nasslackbeschichtungen

Janisol fenêtres

- Système en acier à rupture de pont thermique pour fenêtres et vitrages fixes
- Profondeur de montage 60 mm, vantail de fenêtre 64 mm
- Fines largeurs de face: Meneau de fenêtre 65 mm Cadre avec vantail à partir de 82,5 mm Partie têtière 103 mm
- Fenêtres ouvrant à la française et oscillo-battantes à un et deux vantaux, fenêtres à soufflet et fenêtres à vantail pivotant à ouverture vers l'intérieur
- Systèmes pour fenêtres cintrées, à arc bombé et d'atelier, à ouverture inversée et surveillance RFID
- Vantaux à la française et oscillo-battants jusqu'à 1475x2300 mm (LxH)
- Poids de vantail: Ferrure standard jusqu'à 150 kg Ferrure de fenêtre non apparente jusqu'à 180 kg
- Éléments de remplissage de 14 à 47 mm d'épaisseur, montage du vitrage à sec ou au silicone
- Contrôles des systèmes selon la norme produit EN 14351-1
- Technique d'assemblage de profilés contrôlée selon EN 14024
- Profilés en acier brut ou galvanisé en continu, traverse isolante de grande qualité en polyester renforcé par fibres de verre
- Convient aux revêtements par poudre ou peinture liquide

Janisol windows

- Thermally insulated steel system for windows and fixed glazing
- Basic depth 60 mm, window vent 64 mm
- Narrow face widths: Window sash bars 65 mm Frame including vent from 82.5 mm Double vent assembly 103 mm
- Single and double-vent side-hung and turn/tilt windows, bottom-hung windows and horizontal pivot windows, inward-opening
- System solutions for arched, segmented and studio windows, tilt-before-turn and RFID monitoring
- Side-hung and turn/tilt window vents up to 1475x2300 mm (WxH)
- Vent weights: Standard fittings up to 150 kg Concealed fittings up to 180 kg
- Infill unit thicknesses from 14 to 47 mm, glazing installed by means of dry or wet glazing
- System tests in accordance with the product standard EN 14351-1
- Profile bonding technology tested in accordance with EN 14024
- Raw finish or pre-galvanised steel profiles, high-quality insulating bar made of glass fibre-reinforced polyester
- Suitable for powder and wet paint coating

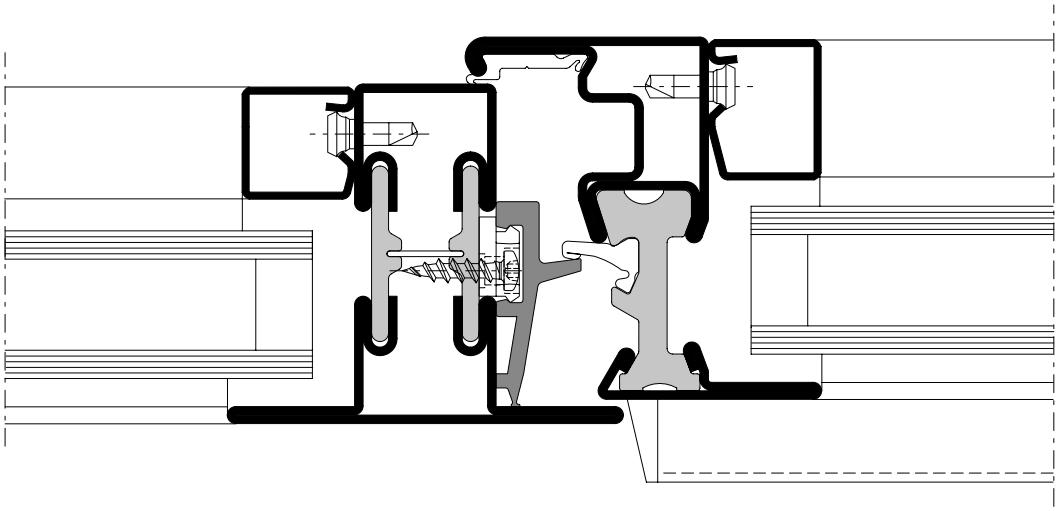

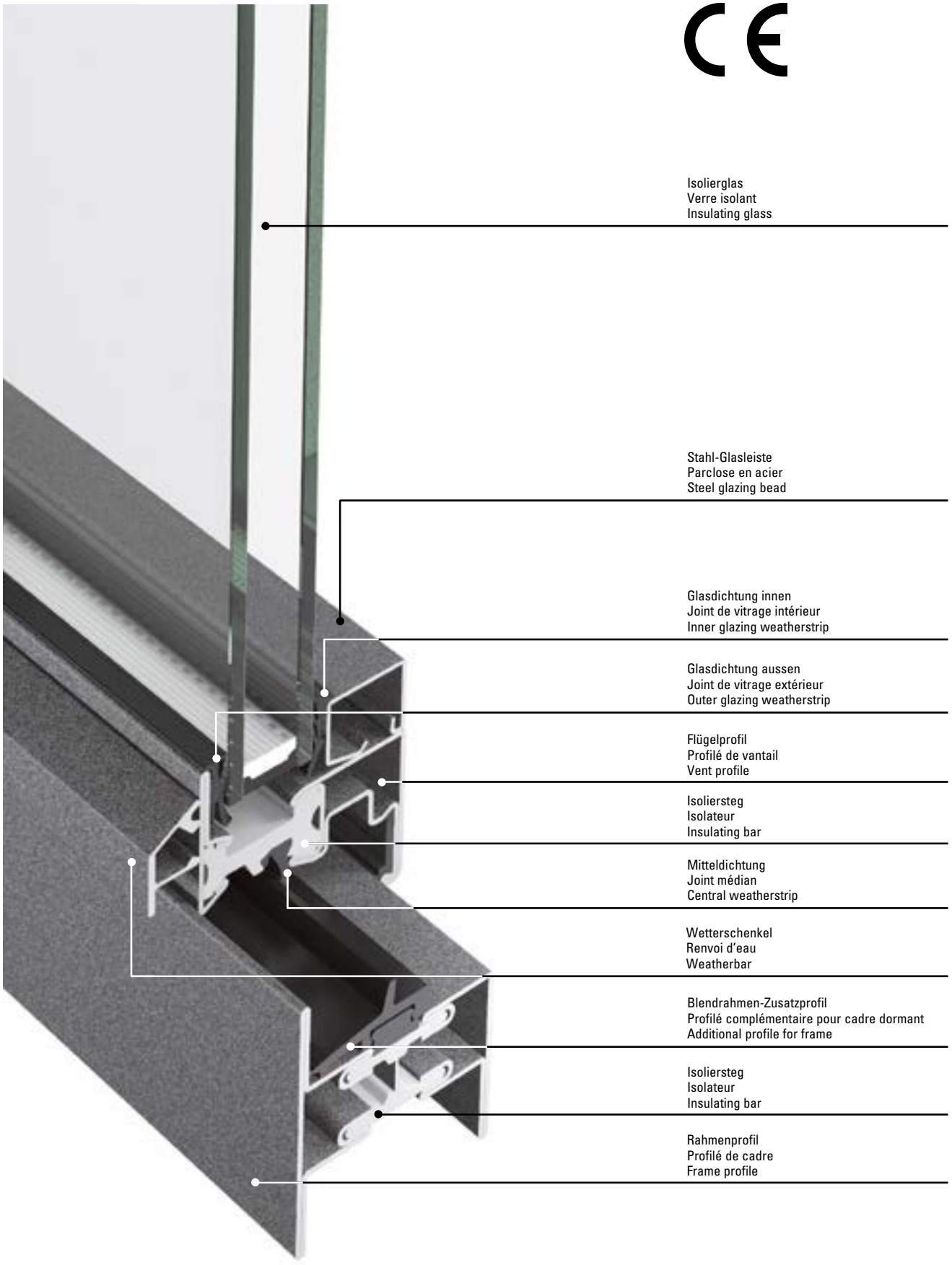
Isolierglas
Verre isolant
Insulating glass
Stahl-Glasleiste
Parclose en acier
Steel glazing bead
Glasdichtung innen
Joint de vitrage intérieur
Inner glazing weatherstrip
Glasdichtung aussen
Joint de vitrage extérieur
Outer glazing weatherstrip
Flügelprofil
Profilé de vantail
Vent profile
Isoliersteg
Isolateur
Insulating bar
Mitteldichtung
Joint médian
Central weatherstrip
Wetterschenkel
Renvoi d'eau
Weatherbar
Blendrahmen-Zusatzprofil
Profilé complémentaire pour cadre dormant
Additional profile for frame
Isoliersteg
Isolateur
Insulating bar
Rahmenprofil
Profilé de cadre
Frame profile

Janisol Fenster Edelstahl

- Wärmegedämmtes Edelstahlsystem für Fenster und Festverglasungen
- Bautiefe 60 mm, Fensterflügel 64 mm
- Schmale Ansichtsbreiten: Rahmen inkl. Flügel ab 82,5 mm Stulppartie 103 mm
- Ein- und zweiflüglige Dreh- und Drehkippfenster, Kippfenster und Schwingflügel-Fenster nach innen öffnend
- Systemlösungen für Bogen-, Segment- und Atelierfenster, Kipp vor Dreh und RFID-Überwachung
- Dreh- und Drekipp-Fensterflügel bis 1475x2300 mm (BxH)
- Flügelgewichte: Standardbeschlag bis 150 kg Verdeckt liegender Beschlag bis 180 kg
- Füllelementstärken von 14 bis 47 mm, Glaseinbau mittels Trocken- oder Nassverglasung
- Systemprüfungen nach Produktnorm EN 14351-1
- Profil-Verbundtechnik nach EN 14024 geprüft
- Edelstahlprofile aus Werkstoff 1.4301 (AISI 304) oder 1.4401 (AISI 316) geeignet für Industriegebiete und Küstennähe
- Ausführung blank oder geschliffen (Korn 220-240)

Janisol fenêtres en acier Inox

- Système en acier inoxydable à rupture de pont thermique pour fenêtres et vitrages fixes
- Profondeur de montage 60 mm, vantail de fenêtre 64 mm
- Fines largeurs de face: Cadre avec vantail à partir de 82,5 mm Partie têtière 103 mm
- Fenêtres ouvrant à la française et oscillo-battantes à un et deux vantaux, fenêtres à soufflet et fenêtre à vantail pivotant à ouverture vers l'intérieur
- Systèmes pour fenêtres cintrées, à arc bombé et d'atelier, à ouverture inversée et surveillance RFID
- Vantaux à la française et oscillo-battants jusqu'à 1475x2300 mm (LxH)
- Poids de vantail: Ferrure standard jusqu'à 150 kg Ferrure de fenêtre non apparente jusqu'à 180 kg
- Éléments de remplissage de 14 à 47 mm d'épaisseur, montage du vitrage à sec ou au silicone
- Contrôles des systèmes selon la norme produit EN 14351-1
- Technique d'assemblage de profilés contrôlée selon EN 14024
- Profilés en acier Inox en matériau 1.4301 (AISI 304) ou 1.4401 (AISI 316), conviennent aux zones industrielles et à proximité des côtes
- Exécution brut ou polie (grain 220 à 240)

Janisol stainless steel windows

- Thermally insulated stainless steel system for windows and fixed glazing
- Basic depth 60 mm, window vent 64 mm
- Narrow face widths: Frame including vent from 82.5 mm Double vent assembly 103 mm
- Single and double-vent side-hung and turn/tilt windows, bottom-hung windows and horizontal pivot windows, inward-opening
- System solutions for arched, segmented and studio windows, tilt-before-turn and RFID monitoring
- Side-hung and turn/tilt window vents up to 1475x2300 mm (WxH)
- Vent weights: Standard fittings up to 150 kg Concealed fittings up to 180 kg
- Infill unit thicknesses from 14 to 47 mm, glazing installed by means of dry or wet glazing
- System tests in accordance with the product standard EN 14351-1
- Profile bonding technology tested in accordance with EN 14024
- Stainless steel profiles made from the material 1.4301 (AISI 304) or 1.4401 (AISI 316) suitable for industrial and coastal areas
- Execution bright or polished (grain 220-240)

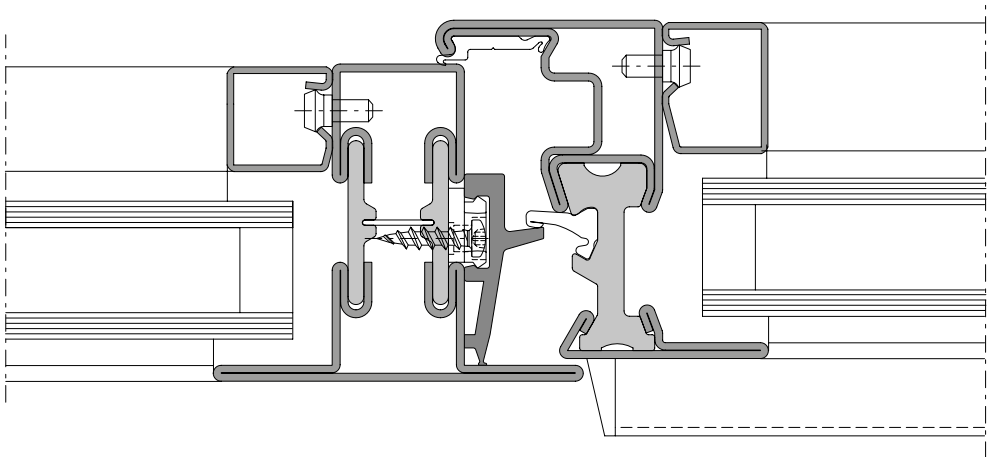

CE

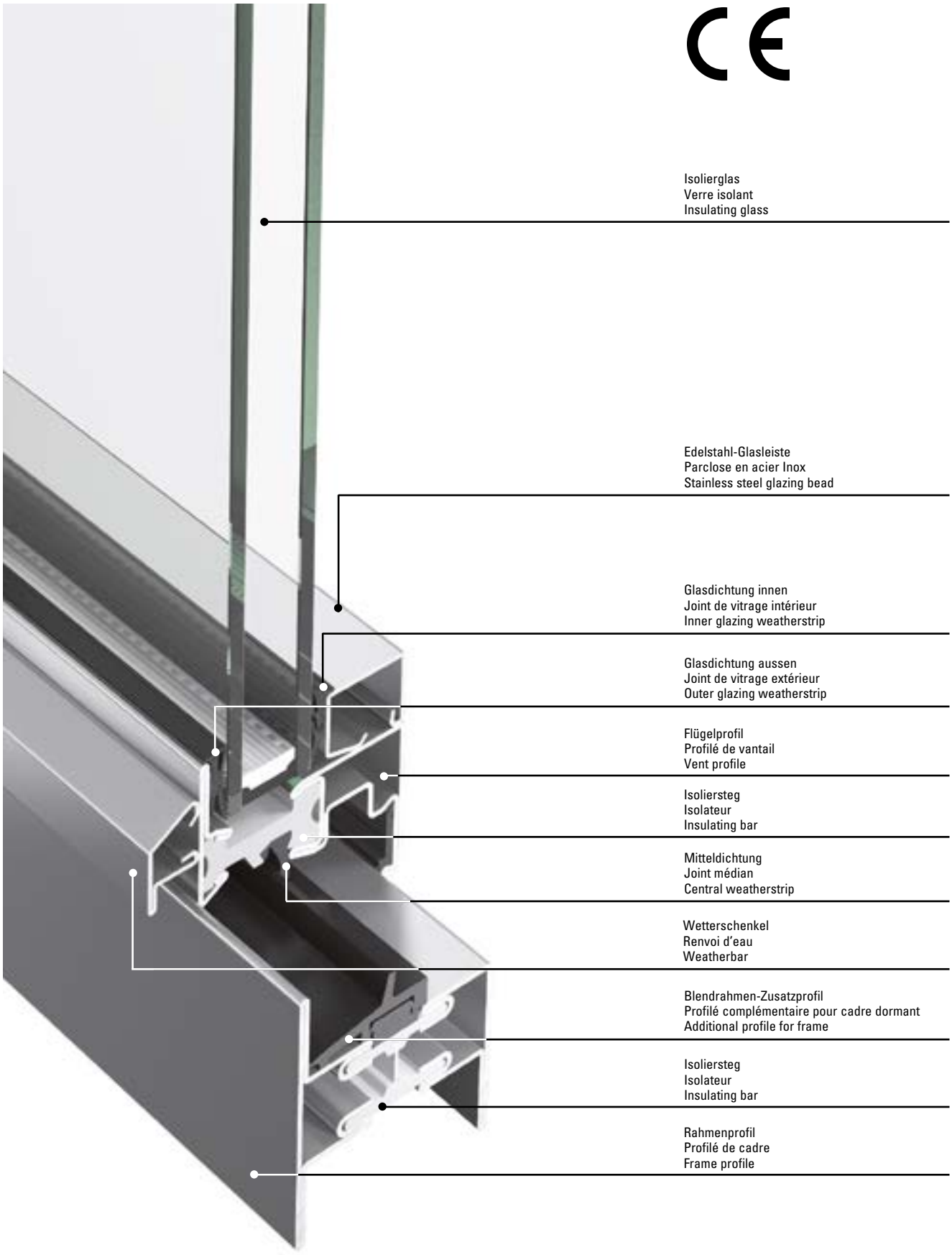
Isolierglas
Verre isolant
Insulating glass
Edelstahl-Glasleiste
Parclose en acier Inox
Stainless steel glazing bead
Glasdichtung innen
Joint de vitrage intérieur
Inner glazing weatherstrip
Glasdichtung aussen
Joint de vitrage extérieur
Outer glazing weatherstrip
Flügelprofil
Profilé de vantail
Vent profile
Isoliersteg
Isolateur
Insulating bar
Mitteldichtung
Joint médian
Central weatherstrip
Wetterschenkel
Renvoi d'eau
Weatherbar
Blendrahmen-Zusatzprofil
Profilé complémentaire pour cadre dormant
Additional profile for frame
Isoliersteg
Isolateur
Insulating bar
Rahmenprofil
Profilé de cadre
Frame profile

Norm	Eigenschaft Caractéristique Characteristic	Klassifizierung/Wert Classification / Valeur Classification / Value									
 EN 12210	**Widerstandsfähigkeit bei Windlast** **Résistance à la pression du vent** **Resistance to wind load**	npd	C1 (400)	C2 (800)	C3 (1200)	C4 (1600)	C5 (2000)	Exxx (>2000)			
 EN 12208	**Schlagregendichtheit** **Etanchéité à la pluie battante** **Watertightness**	npd	1A (0)	2A (50)	3A (100)	4A (150)	5A (200)	6A (250)	7A (300)	8A (450	9A (600)	Exxx (>750
 EN ISO 10140	**Schalldämmung** R_w (C, C_{tr}) (dB) **Isolation phonique** R_w (C, C_{tr}) (dB) **Sound insulation** R_w (C, C_{tr}) (dB)	npd	bis R_w 45 dB (-2; -5) jusqu'à R_w 45 dB (-2; -5) up to R_w 45 dB (-2; -5)								
 EN ISO 10077-2	**Wärmedurchgangskoeffizient** U_f (W/(m²·K)) **Transmission thermique** U_f (W/(m²·K)) **Thermal production** U_f (W/(m²·K))	npd	ab 1,5 W/m²·K à partir de 1,5 W/m²·K from 1,5 W/m²·K								
 EN 12207	**Luftdurchlässigkeit** **Perméabilité à l'air** **Air permeability**	npd	1 (150)	2 (300)	3 (600)	4 (600)					
 EN 14351-1	**Tragfähigkeit von Sicherheitsvorrichtungen** **Capacité portante des dispositifs de sécurité** **Load-bearing capacity of safety devices**		Anforderung erfüllt Exigence remplie Requirement satisfied								
 EN 1522	**Durchschusshemmung** **Résistance aux balles** **Bullet proofing**	npd	FB1	FB2	FB3	FB4	FB5	FB6	FB7	FSG	
 EN 1627	**Einbruchhemmung** **Anti-effraction** **Burglar resistance**	npd	1	2	3	4	5	6			
 EN 13115	**Bedienkräfte** **Forces de manœuvre** **Operating forces**	npd	0		1		2				
 EN 14024	**Metallprofile mit thermischer Trennung** **Profilés en métal. avec rupture de pont thermique** **Metal profiles with thermal barrier**		CW / TC2 / A								
 DIN 18008-4	**Vorgefertigte absturzsichernde Verglasung** **Vitrage anti-chutes préfabriqué** **Prefabricated glazing suitable for safety barrier loading**									Anhang D.1.2 erfüllt Annexe D.1.2 satisfaite Appendix D.1.2 fulfilled	

npd = keine Leistung festgestellt (no performance determined)

npd = Aucune performance déterminée (no performance determined)

npd = no performance determined

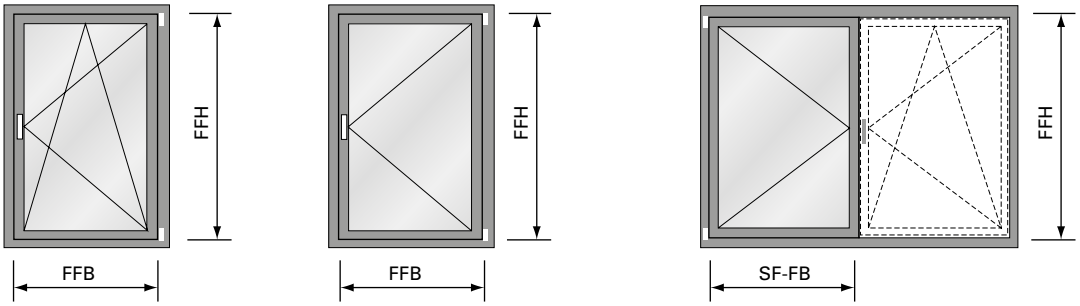

Flügelgrössen
Drehkipp-, Drehfenster und Stulpfenster:

Max.	FFH =	2300 mm
	FFB =	1475 mm
Min.	FFH =	575 mm
	FFB =	370 mm

Max. Gewicht: 150 kg
FFB/FFH: ≤ 2

Grandeurs du vantail
fenêtre oscillo-battante, à la française et fenêtre à deux vantaux:

Max.	FFH =	2300 mm
	FFB =	1475 mm
Min.	FFH =	575 mm
	FFB =	370 mm

Poids max.: 150 kg
FFB/FFH: ≤ 2

Size of vents
turn/tilt, side-hung and double-vent windows:

Max.	FFH =	2300 mm
	FFB =	1475 mm
Min.	FFH =	575 mm
	FFB =	370 mm

Max. weight: 150 kg
FFB/FFH: ≤ 2

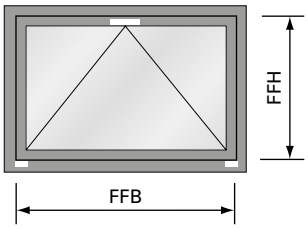

Flügelgrösse
Kipp-Fenster:

Max.	FFH =	2300 mm
	FFB =	2300 mm
Min.	FFH =	370 mm
	FFB =	575 mm

Max. Gewicht: 80 kg (2 Bänder)
120 kg (3 Bänder)

Grandeur du vantail
fenêtre à soufflet:

Max.	FFH =	2300 mm
	FFB =	2300 mm
Min.	FFH =	370 mm
	FFB =	575 mm

Poids max.: 80 kg (2 paumelles)
120 kg (3 paumelles)

Size of vent
bottom-hun window:

Max.	FFH =	2300 mm
	FFB =	2300 mm
Min.	FFH =	370 mm
	FFB =	575 mm

Max. weight: 80 kg (2 hinges)
120 kg (3 hinges)

Empfehlung Jansen:
Flügelhöhe und Flügelbreite 1 mm ins Minus schneiden betreffend Sollmass.

Recommandation Jansen:
Couper la hauteur et la largeur de vantail à 1 mm de moins que la cote de consigne.

Jansen recommendation:
Cut vent height and vent width 1 mm into the minus relative to the target dimension.

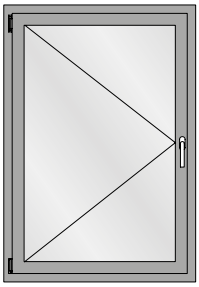

Drehflügel
Fenêtre à la française
Side-hung window

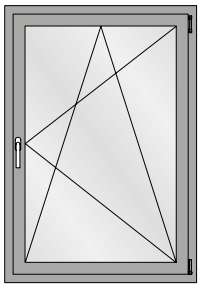

Drehkipp-Flügel
Vantail oscillo-battant
Turn/tilt window

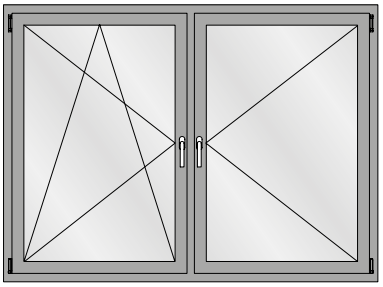

Drehkipp/Dreh-Flügel
Vantail oscillo-battant/fenêtre à la française
Side-hung/turn/tilt window

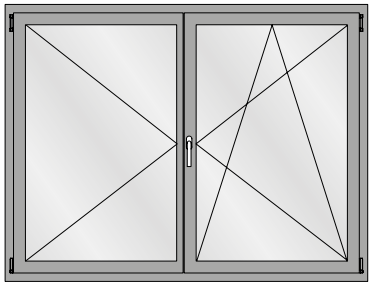

Stulpfenster
Fenêtre à deux vantaux
Double leaf window

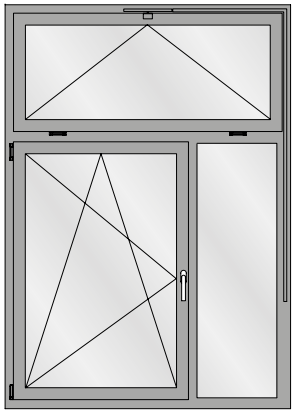

Fenster Drehkipp mit Oberlicht
Vantail oscillo-battant avec imposte
Window, turn/tilt with top light

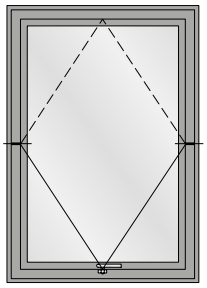

Schwingflügelfenster
Fenêtre pivotante
Horizontal pivot window

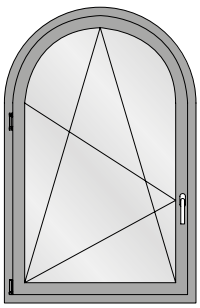

Einflügeliges Rundbogen-Fenster
Fenêtre à un vantail en demi-rond
Single leaf round arched window

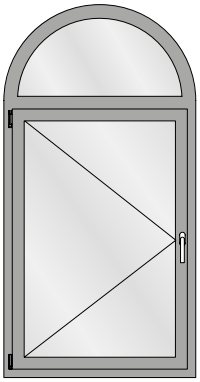

Einflügeliges Fenster mit Rundbogen-Oberlicht
Fenêtre à la française avec imposte demi-rond
Side hung window with round arched top light

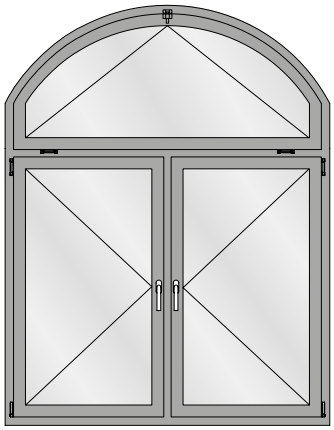

Zweiflügeliges Fenster mit Stichbogen-Oberlicht
Fenêtre à deux vantaux avec imposte en arc bombé
Double leaf window segmental arched top light

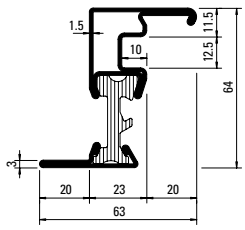

630.900
630.900 Z
630.900.01
630.900.05

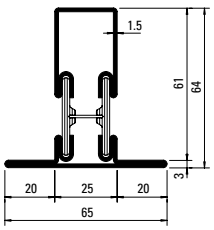

602.636 Z

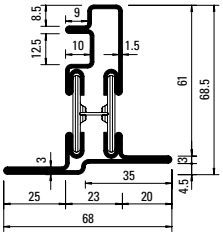

630.901 Z
630.901.01
630.901.05

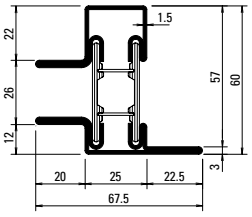

601.699.6 Z

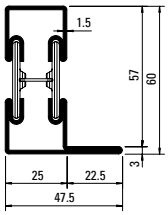

601.635
601.635 Z
601.635.01
601.635.05

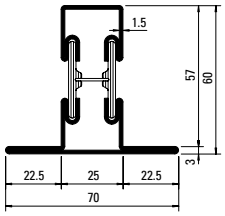

602.635
602.635 Z
602.635.01
602.635.05

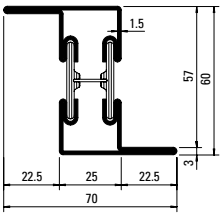

603.635
603.635 Z

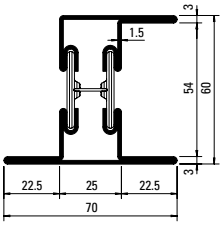

605.635
605.635 Z

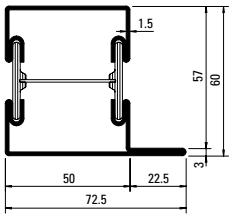

601.685
601.685 Z
601.685.01
601.685.05

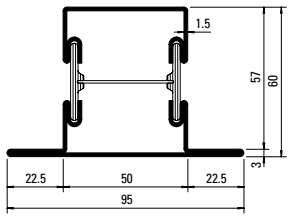

602.685
602.685 Z
602.685.01
602.685.05

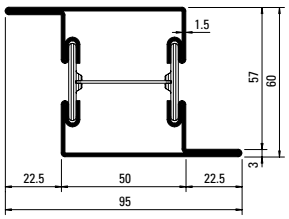

603.685
603.685 Z

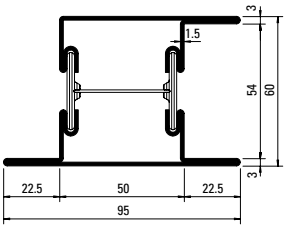

605.685
605.685 Z
605.685.01
605.685.05

Profil-Nr.	G kg/m	Ix cm⁴	Wx cm³	Iy cm⁴	Wy cm³	U m²/m
601.699.6	4,130	15,5	4,05	11,6	3,14	0,314
602.636	3,840	17,9	4,01	8,4	2,60	0,258
630.900	3,820					0,312
630.901	4,180	19,8	4,32	8,7	2,45	0,299

Profil-Nr.	G kg/m	Ix cm⁴	Wx cm³	Iy cm⁴	Wy cm³	U m²/m
601.635	3,345	14,0	3,78	5,84	1,88	0,215
602.635	3,865	16,6	4,07	10,10	2,88	0,260
603.635	3,865	19,1	5,97	10,10	2,88	0,260
605.635	4,380	22,9	6,39	13,30	3,50	0,304
601.685	3,890	19,3	5,31	21,7	5,12	0,265
602.685	4,410	22,1	5,58	31,1	6,54	0,310
603.685	4,410	24,2	7,57	31,1	6,54	0,310
605.685	4,930	28,1	7,94	38,40	7,46	0,354

Gewichte für Edelstahl-Profile siehe Seite 16
Poids pour profilés en acier Inox voir page 16
Weights for stainless steel profiles see page 16

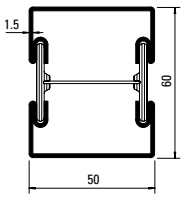

600.005
600.005 Z

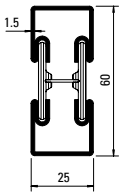

600.006
600.006 Z

Artikelbibliothek
Bibliothèque des articles
Article library

DXF **DWG**

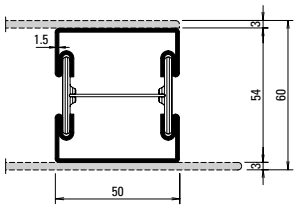

600.007 Z

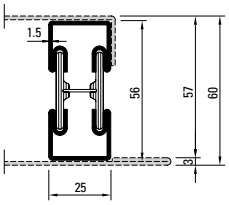

600.002
600.002 Z

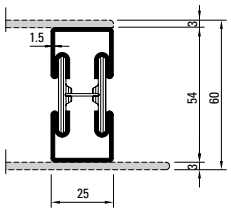

600.008 Z

Oberfläche/Werkstoff

Artikel-Nr.

ohne Zusatz = blank

mit Z = bandverzinkter Stahl

Werkstoff 1.4401 (AISI 316)
mit 01 = blank
mit 03 = geschliffen, Korn 220-240
mit 04 = geschliffen, Korn 320-400

Werkstoff 1.4301 (AISI 304)
mit 05 = blank
mit 07 = geschliffen, Korn 220-240
mit 08 = geschliffen, Korn 320-400

Edelstahl geschliffen auf Anfrage

Surface/Matériau

No. d'article

sans supplément = brut

avec Z = bande d'acier zinguée

Matériau 1.4401 (AISI 316)
avec 01 = brut
avec 03 = polies, grain 220-240
avec 04 = polies, grain 320-400

Matériau 1.4301 (AISI 304)
avec 05 = brut
avec 07 = polies, grain 220-240
avec 08 = polies, grain 320-400

Acier Inox polie sur demande

Surface/Material

Part no.

without addition = bright

with Z = galvanised strip

Material 1.4401 (AISI 316)
with 01 = bright
with 03 = polished, grain 220-240
with 04 = polished, grain 320-400

Material 1.4301 (AISI 304)
with 05 = bright
with 07 = polished, grain 220-240
with 08 = polished, grain 320-400

Stainless steel polished on request

Profil-Nr.	G kg/m	Ix cm^4	Wx cm^3	Iy cm^4	Wy cm^3	U m^2/m
600.002	2,735	9,06	3,03	2,60	2,08	0,163
600.005	3,370	15,6	4,87	14,60	5,84	0,221
600.006	2,830	10,40	3,26	2,76	2,20	0,171
600.007 Z	3,400	12,49	4,34	13,65	5,46	0,220
600.008 Z	2,800	10,12	3,75	2,80	2,24	0,170

*** Gewichte für Edelstahl-Profile**
*** Poids pour profilés en acier Inox**
*** Weights for stainless steel profiles**

630.900.0x	= 3,890 kg/m
601.635.0x	= 3,400 kg/m
602.635.0x	= 3,920 kg/m
601.685.0x	= 4,060 kg/m
602.685.0x	= 4,580 kg/m
605.685.0x	= 5,100 kg/m

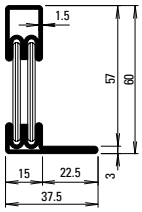

601.634.6 Z

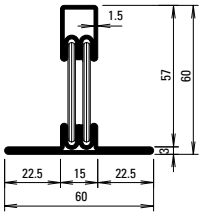

602.634.6 Z

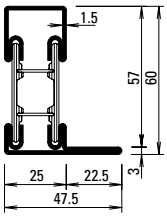

601.635.6 Z

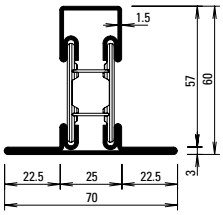

602.635.6 Z

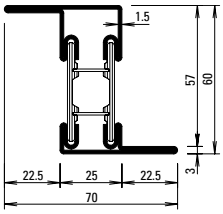

603.635.6 Z

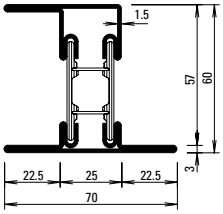

605.635.6 Z

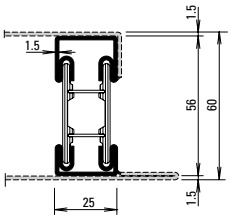

600.002.6 Z

Stabachse
Axe de la barre
Bar axis

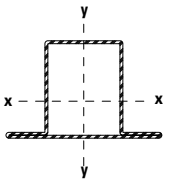

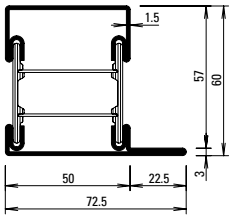

601.685.6 Z

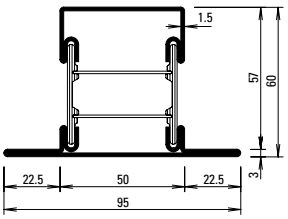

602.685.6 Z

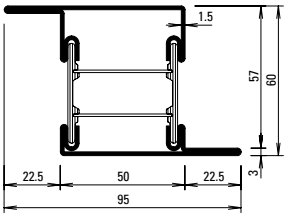

603.685.6 Z

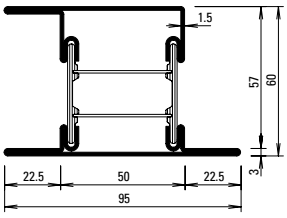

605.685.6 Z

Oberfläche/Werkstoff

Artikel-Nr.

mit Z = bandverzinkter Stahl

Surface/Matériau

No. d'article

avec Z = bande d'acier zinguée

Surface/Material

Part no.

with Z = galvanised strip

Profil-Nr.	G kg/m	Ix cm⁴	Wx cm³	Iy cm⁴	Wy cm³	U m²/m
601.635.6Z	3,260	14,3	3,99	4,6	1,48	0,227
602.635.6Z	3,780	16,5	4,19	8,1	2,31	0,271
603.635.6Z	3,780	19,3	6,33	8,1	2,31	0,271
601.685.6Z	3,960	19,1	5,52	16,6	3,94	0,277
602.685.6Z	4,480	21,6	5,72	24,5	5,12	0,321
603.685.6Z	4,480	23,9	7,91	24,4	5,12	0,321

Profil-Nr.	G kg/m	Ix cm⁴	Wx cm³	Iy cm⁴	Wy cm³	U m²/m
601.634.6Z	2,860	11,9	3,05	2,5	0,95	0,206
602.634.6 Z	3,380	15,2	3,54	5,3	1,77	0,251
605.635.6 Z	4,300	22,7	6,63	10,8	2,81	0,315
605.685.6 Z	5,000	27,5	8,19	30,5	5,86	0,365
600.002.6 Z	2,610	9,80	3,19	2,22	1,77	0,174

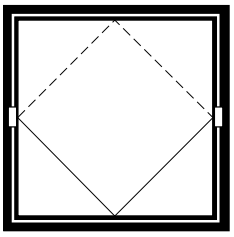

Schwingflügel-Fenster | Fenêtre pivotante | Horizontal pivot window

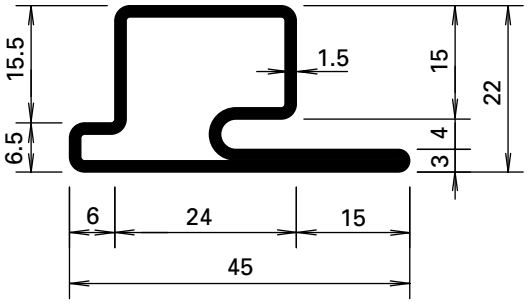

30.912 GV+GC

1,670 kg/m
Länge/Longueur/Length 6 m

GV+GC =
aussen galvanisch verzinkt
ca. 15 µm und gelbchromatiert
(EN 12329 – Fe//Zn15//C)

GV+GC =
zingués galvanique
env. 15 µm à l'extérieur et chromatisé jaune
(EN 12329 – Fe//Zn15//C)

GV+GC =
outside galvanised
approx. 15 µm and yellow chromated
(EN 12329 – Fe//Zn15//C)



455.006

Türdichtung
EPDM, schwarz

VE = 100 m

* Vor der Montage entfernen

Joint de porte
EPDM, noir

UV = 100 m

* A enlever avant le montage

Door weatherstrip
EPDM, black

PU = 100 m

* Remove before fitting

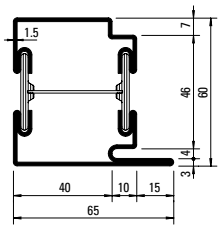

630.013
630.013 Z

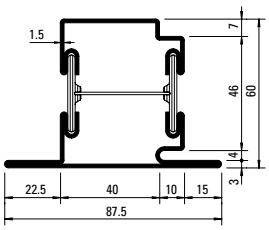

630.114
630.114 Z

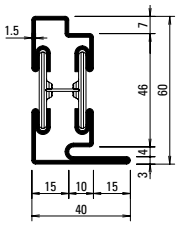

630.010
630.010 Z

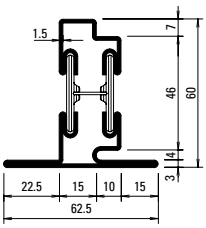

630.110
630.110 Z

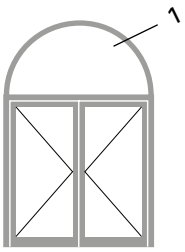

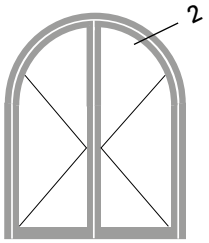

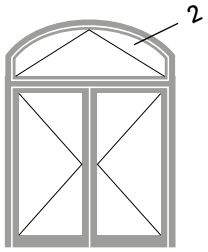

Janisol

1.0

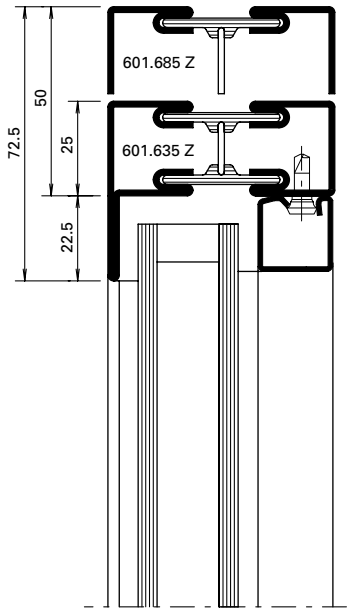

1.1

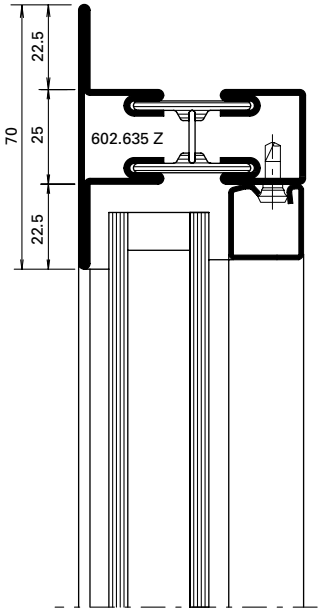

2.0

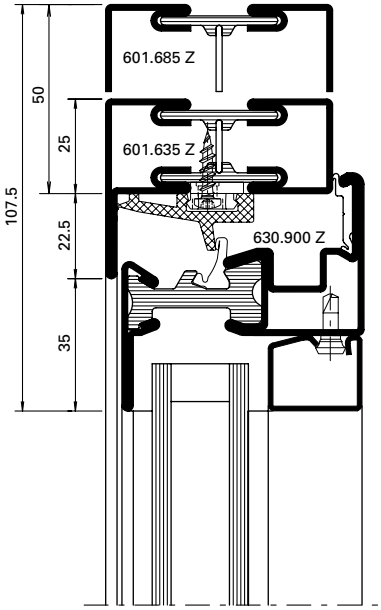

Janisol Primo

1.0

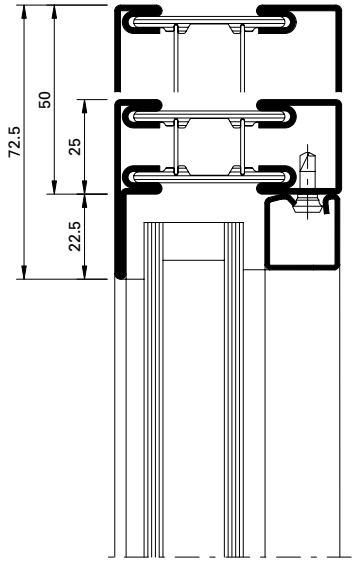

1.1

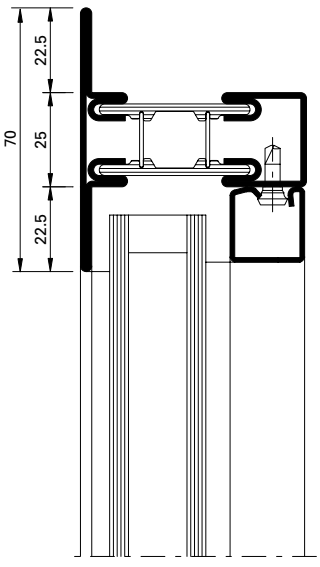

2.0

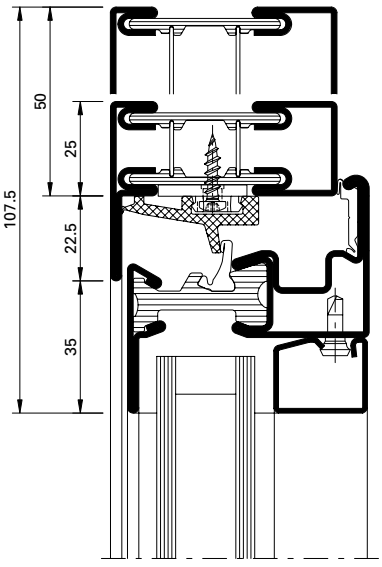

Edelstahl-Profile auf Anfrage!

Die Radien-Angaben beziehen sich auf die Fertigung im Hause Jansen.

Profilés acier Inox sur demande!

Les rayons indiqués concernent la fabrication des cintres par la société Jansen.

Stainless steel profiles on request!

The radius information refers to the production of the arches at the Jansen.

Profil Profilé Profile	Min. Radius Rayon min. Min. radius R
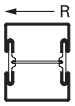	
600.002 Z	350 mm
600.005 Z	700 mm
600.006 Z	300 mm
600.007 Z	900 mm
600.008 Z	300 mm
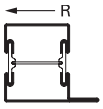	
601.635 Z	300 mm
601.685 Z	600 mm
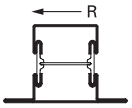	
602.635 Z	600 mm
602.685 Z	1100 mm
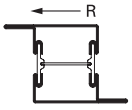	
603.635 Z	600 mm
603.685 Z	850 mm
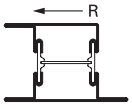	
605.635 Z	600 mm
605.685 Z	900 mm
	
630.900 Z	400 mm

Profil Profilé Profile	Min. Radius Rayon min. Min. radius R
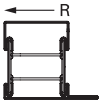	
601.635.6 Z	500 mm
601.685.6 Z	850 mm
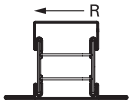	
602.635.6 Z	600 mm
602.685.6 Z	1100 mm

Stahl-Glasleisten Parcloses en acier Steel glazing beads	Min. Radius Rayon min. Min. radius R
	
402.112 Z	500 mm
402.115 Z	500 mm
402.120 Z	600 mm
402.125 Z	750 mm
402.130 Z	1000 mm
402.135 Z	1500 mm

Stahl-Glasleisten Parcloses en acier Steel glazing beads	Min. Radius Rayon min. Min. radius R
	
62.507 GV+GC	300 mm
62.508 GV+GC	300 mm
62.509 GV+GC	300 mm

Aluminium-Glasleisten Parcloses en aluminium Aluminium glazing beads	Min. Radius Rayon min. Min. radius R
	
404.112	400 mm
404.115	400 mm
404.120	400 mm
404.125	450 mm
404.130	500 mm
404.135	600 mm
405.115	500 mm
405.120	500 mm
405.125	800 mm
406.903	500 mm
406.905	500 mm
406.907	500 mm
406.909	600 mm

Andere Profiltypen sowie im Grundriss gebogene Profile auf Anfrage.

Bitte benutzen Sie unsere Bestell-vorlagen auf extranet.jansen.com

Autres types de profilés et profilés au tracé cintré sur demande.

Veuillez utiliser nos formulaires de commande sur extranet.jansen.com

Other profile types and profiles curved in the floor plan are available on request.

Please use our order forms on extranet.jansen.com

Standard-Fensterbeschlag

- Einhandbeschlag für Dreh-, Drehkipp-, Stulp- und Kippfenster
- Fensterbeschlag mit Pilzkopfverriegelung für erhöhte Einbruch-Sicherheit
- Anpressdruck verstellbar
- Flügel seitlich und in der Höhe regulierbar
- Keine Ausnehmungen für Bandteile erforderlich
- Rationeller Einbau dank praktischer Verarbeitungs-Hilfsmitteln
- Optional Mehrfachspaltlüftung
- Optional Zuschlagsicherung
- Korrosionsbeständigkeit nach EN ISO 9227-NS Klasse 4 nach EN 1670

Ferrure de fenêtre Standard

- Ferrure une main pour fenêtres à la française, oscillo-battantes, pour fenêtres à deux vantaux et à soufflet
- Ferrure de fenêtre avec verrouillage champignon pour une meilleure sécurité anti-effraction
- Pression d'appui réglable
- Vantaux réglables sur le côté et en hauteur
- Aucun évidemment nécessaire pour les éléments de paumelle
- Montage rationnel grâce aux outils d'usinage pratiques
- En option limiteur d'aération multiple
- En option sécurité fermeture brusque
- Résistance à la corrosion selon EN ISO 9227-NS classe 4 selon EN 1670

Standard window fitting

- Single-handed fitting for tilt, turn/tilt, double vent and bottom-hung window
- Window fitting with mushroom closure for enhanced anti-burglar security
- Contact pressure adjustable
- Vent can be regulated on the side and vertically
- No recesses necessary for hinge parts
- Efficient installation thanks to practical assembly tools
- Optional multi-point ventilation
- Optional anti-slam fitting
- Corrosion resistance in accordance with EN ISO 9227-NS Class 4 in accordance with EN 1670



Folgende technische Rahmenbedingungen müssen beachtet werden:

Allgemein:

Max. Gewicht:	bis 150 kg
Max. Fläche:	3.0 m²
Max. Seitenverhältnis FFB/FFH:	≤ 2*
G-Mass min.:	288 mm

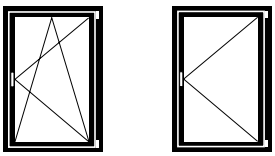

Flügelgrösse Drehkipp- und Drehfenster:

Max.	FFH =	2300 mm
	FFB =	1475 mm
Min.	FFH =	575 mm
	FFB =	370 mm

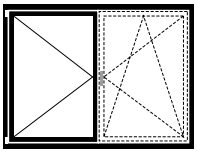

Flügelgrösse Stulp-Fenster:

Max.	FFH =	2300 mm
	SF-FB =	1475 mm
	Stulpflügel-Getriebe:	
Min.	FFH =	575 mm
	SF-FB =	370 mm

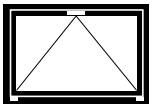

Flügelgrösse Kipp-Fenster:

Max.	FFH =	2300 mm
	FFB =	2300 mm
Min.	FFH =	370 mm
	FFB =	575 mm
Max. Gewicht:		120 kg (3 Bänder) 80 kg (2 Bänder)

Bei FFB/FFH ≤ 500 mm Flügelrahmen um 1 mm im Minus zuschneiden!

Auf Anfrage FFH ab 375 mm

*** Gilt nicht bei Kippfenstern**

Les conditions cadres techniques suivantes doivent être observées:

Généralités:

Poids max.:	jusqu'à 150 kg
Surface max.:	3.0 m²
Rapport latéral max. largeur/hauteur FFB/FFH:	≤ 2*
Mesure G min.:	288 mm

Grandeur du vantail fenêtre oscillo-battante et à la française:

Max.	FFH =	2300 mm
	FFB =	1475 mm
Min.	FFH =	575 mm
	FFB =	370 mm

Grandeur du vantail fenêtre à deux vantaux:

Max.	FFH =	2300 mm
	SF-FB =	1475 mm
	Mécanisme de vantail semi-fixe:	
Min.	FFH =	575 mm
	SF-FB =	370 mm

Grandeur du vantail fenêtre à soufflet:

Max.	FFH =	2300 mm
	FFB =	2300 mm
Min.	FFH =	370 mm
	FFB =	575 mm
Poids max.:		120 kg (3 paumelles) 80 kg (2 paumelles)

Si FFB/FFH ≤ 500 mm, le cadre de vantail doit être coupé d'un millimètre de moins que la longueur théorique!

Sur demande FFH dès 375 mm

*** Ne s'applique pas aux fenêtres à soufflet**

The following technical limiting conditions must be duly considered:

General:

Max. weight:	to 150 kg
Max. surface:	3.0 m²
Max. ratio width/height FFB/FFH:	≤ 2*
G-measurement min.:	288 mm

Size of vent turn/tilt and side-hung windows:

Max.	FFH =	2300 mm
	FFB =	1475 mm
Min.	FFH =	575 mm
	FFB =	370 mm

Size of vent double-vent window:

Max.	FFH =	2300 mm
	SF-FB =	1475 mm
	Double-vent operating mechanism:	
Min.	FFH =	575 mm
	SF-FB =	370 mm

Size of vent bottom-hung window:

Max.	FFH =	2300 mm
	FFB =	2300 mm
Min.	FFH =	370 mm
	FFB =	575 mm
Max. weight:		120 kg (3 hinges) 80 kg (2 hinges)

If FFB/FFH ≤ 500 mm, cut the vent frame to 1 mm less than the nominal length!

On demand FFH from 375 mm

*** Does not apply to bottom-hung windows**

Verdeckt liegender Fensterbeschlag

- Einhandbeschlag für Dreh-, Drehkipp- und Stulpfenster
- Völlig verdeckt, im Falzbereich liegende Scheren-, Dreh- und Ecklagerungen
- Fensterbeschlag mit Pilzkopfverriegelung für erhöhte Einbruch-Sicherheit
- Anpressdruck verstellbar
- Flügel seitlich und in der Höhe regulierbar
- Keine Ausnehmungen für Bandteile und Dichtungen erforderlich
- Rationeller Einbau dank praktischer Verarbeitungs-Hilfsmitteln
- Optional Mehrfachspaltlüftung
- Optional Zuschlagsicherung
- Korrosionsbeständigkeit nach EN ISO 9227-NS Klasse 4 nach EN 1670

Ferrure de fenêtre non apparente

- Ferrure une main pour fenêtres à la française, oscillo-battantes et pour fenêtres à deux vantaux
- Pivots compas, compas et charnières d'angle non apparents dans la zone de la feuillure
- Ferrure de fenêtre avec verrouillage champignon pour une meilleure sécurité anti-effraction
- Pression d'appui réglable
- Vantaux réglables sur le côté et en hauteur
- Aucun fraisage nécessaire pour les pièces des paumelles et les joints
- Montage rationnel grâce aux outils d'usinage pratiques
- En option limiteur d'aération multiple
- En option sécurité fermeture brusque
- Résistance à la corrosion selon EN ISO 9227-NS classe 4 selon EN 1670

Concealed window fitting

- Single-handed fitting for tilt, turn/tilt and double vent window
- Fully concealed, the scissor stay and side-hung and corner hinges are rebate-mounted
- Window fitting with mushroom closure for enhanced anti-burglar security
- Contact pressure adjustable
- Vent can be regulated on the side and vertically
- No recesses required for hinge parts and weatherstrips
- Efficient installation thanks to practical assembly tools
- Optional multi-point ventilation
- Optional anti-slam fitting
- Corrosion resistance in accordance with EN ISO 9227-NS Class 4 in accordance with EN 1670



Folgende technische Rahmenbedingungen müssen beachtet werden:

Allgemein:

Max. Gewicht:	bis 180 kg
Max. Fläche:	3.0 m²
Max. Seitenverhältnis FFB/FFH:	≤ 2:1
Max. Öffnungswinkel:	92°
G-Mass min.:	288 mm

Les conditions cadres techniques suivantes doivent être observées:

Généralités:

Poids max.:	jusqu'à 180 kg
Surface max.:	3.0 m²
Rapport latéral max. largeur/hauteur FFB/FFH:	≤ 2:1
Angle d'ouverture max.:	92°
Mesure G min.:	288 mm

The following technical limiting conditions must be duly considered:

General:

Max. weight:	to 180 kg
Max. surface:	3.0 m²
Max. ratio width/height FFB/FFH:	≤ 2:1
Max. opening angle:	92°
G-measurement min.:	288 mm

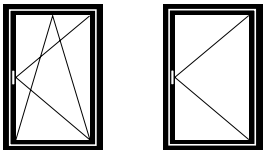

Flügelgrösse
Drehkipp- und Drehfenster:

Max.	FFH =	2300 mm
	FFB =	1475 mm
Min.	FFH =	575 mm
	FFB =	480 mm

Grandeur du vantail
fenêtre oscillo-battante et à la française:

Max.	FFH =	2300 mm
	FFB =	1475 mm
Min.	FFH =	575 mm
	FFB =	480 mm

Size of vent
turn/tilt and side-hung windows:

Max.	FFH =	2300 mm
	FFB =	1475 mm
Min.	FFH =	575 mm
	FFB =	480 mm

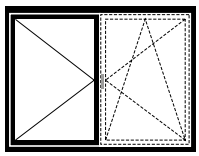

Flügelgrösse
Stulpfenster:

Max.	FFH =	2300 mm
	SF-FB =	1475 mm
	Stulpflügel-Getriebe:	
Min.	FFH =	575 mm
	SF-FB =	480 mm

Grandeur du vantail
fenêtre à deux vantaux:

Max.	FFH =	2300 mm
	SF-FB =	1475 mm
	Mécanisme de vantail semi-fixe:	
Min.	FFH =	575 mm
	SF-FB =	480 mm

Size of vent
double-vent window:

Max.	FFH =	2300 mm
	SF-FB =	1475 mm
	Double-vent operating mechanism:	
Min.	FFH =	575 mm
	SF-FB =	480 mm

Bei FFB/FFH ≤ 500 mm Flügelrahmen um 1 mm im Minus zuschneiden!

Si FFB/FFH ≤ 500 mm, le cadre de vantail doit être coupé d'un millimètre de moins que la longueur théorique!

If FFB/FFH ≤ 500 mm, cut the vent frame to 1 mm less than the nominal length!

Sondergeometrien siehe Seite 116

Géométrie spéciale voir page 116

Special geometry see page 116

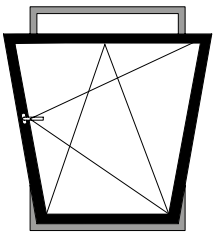
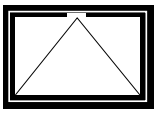
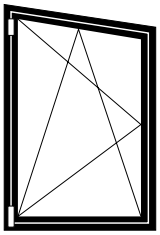
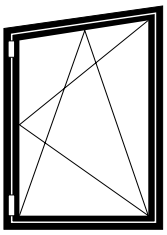
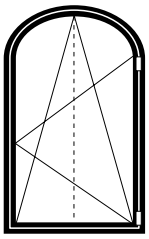
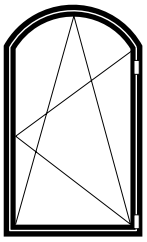

Sonderbestellungen

Folgende Sonderbestellungen sind erhältlich:

RFID
Neue Technologie für die Fensterüberwachung mit beschlagintegrierten Verschluss-Sensoren mit Transpondertechnologie (VdS Klasse C).
Bestellformular siehe Seite 111

Kipp vor Dreh
Die Kippfunktion ist der Drehöffnung vorgestellt. Mit einem speziellen TBT-Fenstergriff (Tilt before Turn), der ein Weiterschalten in der Drehstellung nur durch Schlüsselbetätigung erlaubt, kann ein Drehöffnen des Fensters wirkungsvoll unterbunden werden.
Bestellformular siehe Seite 112

Verdeckt liegender Kippbeschlag bis 80 kg
Bestellformular siehe Seite 113

Atelierfenster
Bestellformular siehe Seite 114

Rundbogenfenster
Bestellformular siehe Seite 115

Segmentbogenfenster
Bestellformular siehe Seite 116

Ergo bis 80 kg
Der ergonomisch gesteuerte Drehkippbeschlag ermöglicht eine einhändige Bedienung der Kippstellung. Die Drehfunktion ist nur über eine zusätzliche Freischaltung der Drehsperre möglich.
Bestellformular siehe Seite 118

Materialauszug Sondergeometrien auf Anfrage möglich.

Leistungswerte auf Anfrage.

Commande spéciale

Les commandes spéciales suivantes sont disponibles:

RFID
Nouvelle technologie de surveillance des fenêtres avec capteurs de fermeture intégrés dans les ferrures et technologie de réponse (VdS classe C).
Formulaire de commande voir p.111

Ouverture inversée
La fonction de soufflet a la priorité sur celle d'ouverture à la française. Une poignée de fenêtre spéciale TBT (Tilt before Turn) qui n'autorise la position de pivotement qu'avec une clé permet d'empêcher efficacement l'ouverture par rotation de la fenêtre.
Formulaire de commande voir p. 112

Ferrure à soufflet non apparente jusqu'à 80 kg
Formulaire de commande voir p. 113

Fenêtre trapézoïdale
Formulaire de commande voir p. 114

Fenêtre en demi-rond
Formulaire de commande voir p. 115

Fenêtre à arc surbaissé
Formulaire de commande voir p.116

Ergo jusqu'à 80 kg
La ferrure de fenêtre oscillo-battante ergonomique permet une commande à une main du basculement.
La fonction de rotation est seulement possible avec un déverrouillage supplémentaire de la rotation.
Formulaire de commande voir p.118

Liste de matériel géométries spéciales possible sur demande.

Caractéristiques de performances sur demande.

Special order

The following special order are available:

RFID
New technology for window monitoring with closing sensors integrated in the fittings with transponder technology (VdS class C).
See page 111 for the order form

Tilt-before-turn
The tilt function comes before the turn function. Using a special TBT window handle (tilt-before-turn), which only allows the turn position to be activated using a key, it is possible to effectively prevent the window from being opened in the turn position.
See page 112 for the order form

Concealed bottom-hung fitting to 80 kg
See page 113 for the order form

Studio window
See page 114 for the order form

Arched head window
See page 115 for the order form

Window with segmented arch
See page 116 for the order form

Ergo up to 80 kg
The ergonomically controlled turn/tilt fitting allows the tilt position to be reached with one-handed operation. The turn function is only possible when an additional release for the anti-turn lock is activated.
See page 118 for the order form

List of materials with special geometries available on request.

Performances values on request.

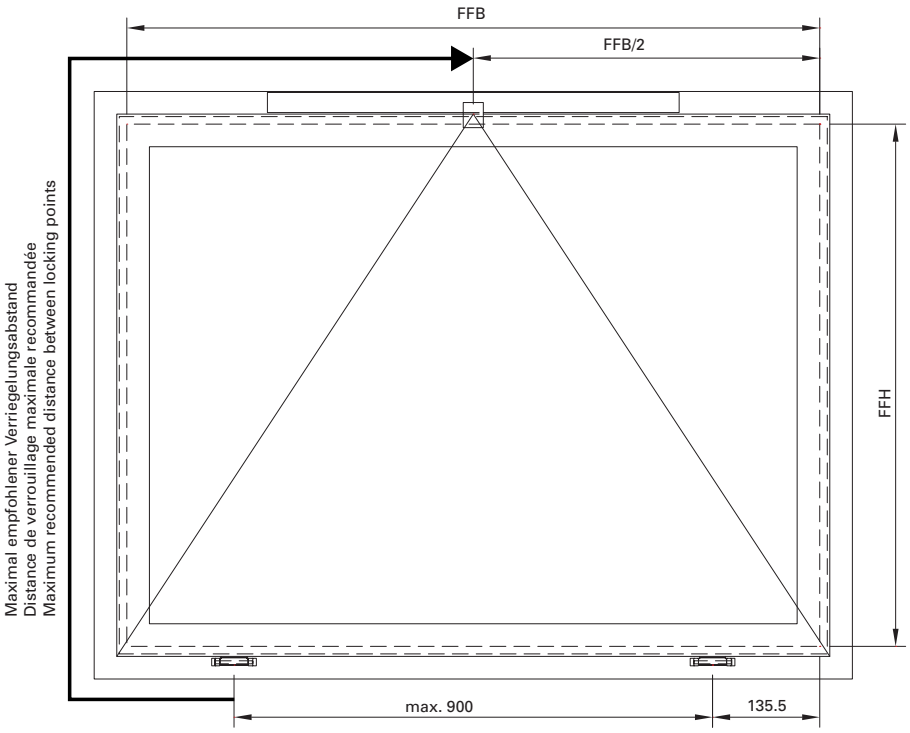

Maximal empfohlener Verriegelungsabstand: 1500 mm

Gewicht pro Kippflügelband (Standard-Beschlag): 40 kg (120 kg pro Flügel)

Formel:

135.5 mm + FFH + FFB/2 = max. 1500 mm

Distance de verrouillage maximale recommandée: 1500 mm

Poids par paumelle de vantail à soufflet (Ferrure Standard): 40 kg (120 kg par vantail)

Formule:

135.5 mm + FFH + FFB/2 = max. 1500 mm

Maximum recommended distance between locking points: 1500 mm

Weight per hinge for bottom-hung vent (Standard fitting): 40 kg (120 kg per vent)

Formula:

135.5 mm + FFH + FFB/2 = max. 1500 mm

Flügel mit 1 Motor

Vantail avec 1 moteur

Vent with 1 motor

Art.-Nr. No d'art. Part no.	Antrieb Entraînement Drive	Hub Course Lift distance	FFB min.	FFH min.
550.960	EM/2	327 mm	521 mm	510 mm
550.961	EM/2	603 mm	797 mm	840 mm
550.689	FM	600 mm	750 mm	1000 mm
550.962	OM/2	327 mm	703 mm	600 mm

Für Kippflügel mit nur 1 Verriegelungspunkt (manuell oder motorisch) zusätzlich bestellen:

557.220 Sicherungsschere 300 oder
557.221 Sicherungsschere 600

Pour le vantail à soufflet ne possédant que 1 point de verrouillage (manuel ou motorisé), commander de plus:

557.220 Compas de sécurité 300 ou
557.221 Compas de sécurité 600

For bottom-hung vents with only 1 locking point (manually or motorized), also order:

557.220 Security stay 300 or
557.221 Security stay 600

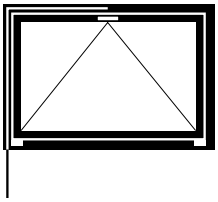

Oberlichtöffner F200 | Ferrure d'imposte F200 | Top light opener F200

Flügelanordnung | Dispositions des vantaux | Arrangement of sashes

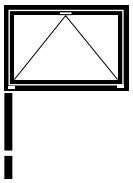

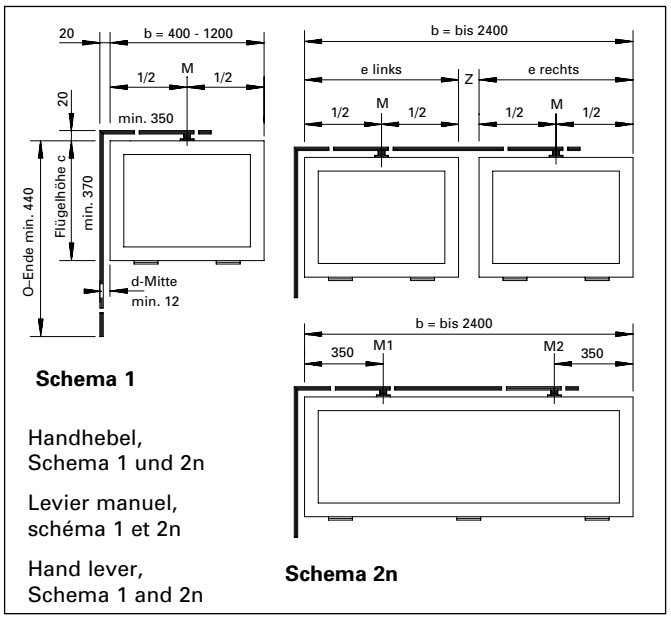

Schema 1

Handhebel,
Schema 1 und 2n

Levier manuel,
schéma 1 et 2n

Hand lever,
Schema 1 and 2n

Schema 2n

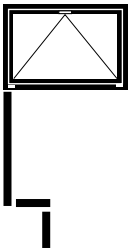

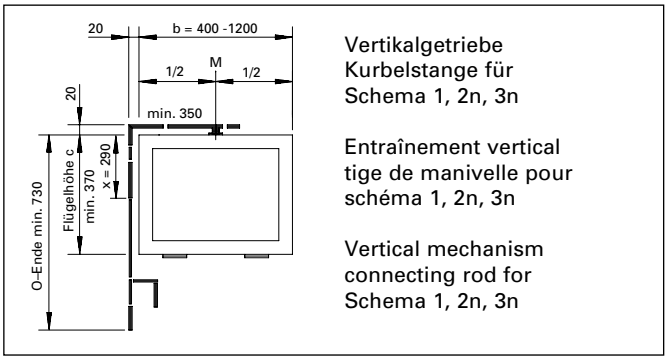

Vertikalgetriebe
Kurbelstange für
Schema 1, 2n, 3n

Entraînement vertical
tige de manivelle pour
schéma 1, 2n, 3n

Vertical mechanism
connecting rod for
Schema 1, 2n, 3n

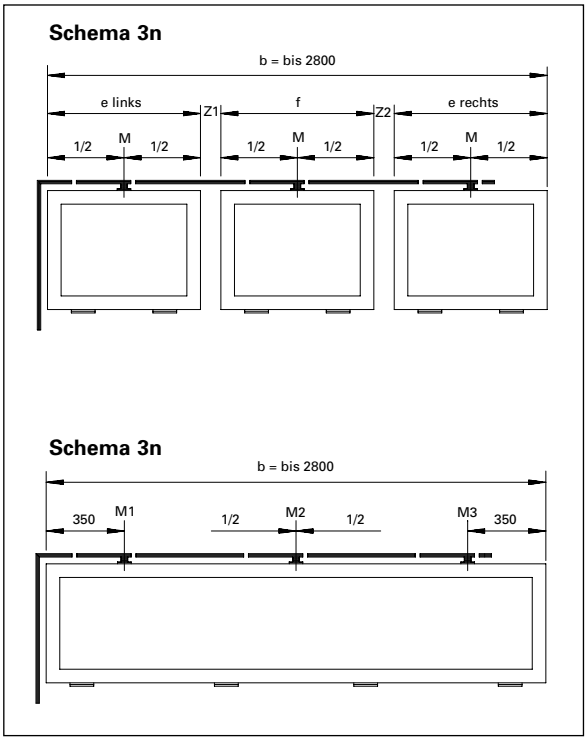

Flügelbreite Mass b

400 – 1200 mm = 1 Schere, Schema 1

1201 – 2400 mm = 2 Scheren, Schema 2n

2401 – 2800 mm = 3 Scheren, Schema 3n

Largeur du vantail, mesure b

400 – 1200 mm = 1 compas, schéma 1

1201 – 2400 mm = 2 compas, schéma 2n

2401 – 2800 mm = 3 compas, schéma 3n

Sash width b

400 – 1200 mm = 1 stay, schema 1

1201 – 2400 mm = 2 stays, schema 2n

2401 – 2800 mm = 3 stays, schema 3n

Bestellangaben Oberlichtöffner F200

Flügelhöhe Mass c

min.:	370 mm
max.:	1000 mm
Hub:	50 mm
Gewicht:	80 kg
Öffnungsweite:	**200 mm**

Platzbedarf bei Handhebel
seitlich und oben 20 mm

Bedienung Handhebel

Benennung	Schema 1	2n	3n
550.651 Grundbeschlag mit Handhebel, Eckumlenkung, Öffnerschere und Winkel-Flügelstütze	1	1	1
550.652 Zusatzschere mit Winkel-Flügelstütze		1	2
Zug- und Querstange ø 8 mm mit Alu-Abdeckprofil			
550.641 Länge 1850 mm	1	1	1
550.642 Länge 3300 mm	1	1	1
550.649 Muffe für Stangenkupplung ø 8 mm			

Bedienung Vertikal-Getriebe Kurbelstange

Benennung	Schema 1	2n	3n
550.653 Grundbeschlag mit Eckwinkel, Öffnerschere und Winkel-Flügelstütze	1	1	1
550.652 Zusatzschere mit Winkel-Flügelstütze		1	2
Zug- und Querstange ø 8 mm mit Alu-Abdeckprofil			
550.641 Länge 1850 mm	1	1	1
550.642 Länge 3300 mm	1	1	1
550.643 Vertikalgetriebe mit Kreuzgelenk	1	1	1
550.644 Knickkurbel mit Kurbelhalter	1	1	1
550.650 Kurbelstange Länge 5000 mm	1	1	1
550.649 Muffe für Stangenkupplung ø 8 mm			

Données de commande Ferrure d'imposte F200

Hauteur du vantail, mesure c

min.:	370 mm
max.:	1000 mm
Course:	50 mm
Poids:	80 kg
Largeur d'ouverture:	**200 mm**

Encombrement avec levier manuel
sur le côté ou en haut 20 mm

Actionnement par levier manuel

Désignation	Schéma 1	2n	3n
550.651 Ferrure de base avec levier manuel, renvoi d'angle, compas d'ouverture et palier d'accrochage équerre	1	1	1
550.652 Compas d'ouverture avec palier d'accrochage en équerre		1	2
Tringle de tirage ø 8 mm avec profilé			
550.641 Longueur 1850 mm	1	1	1
550.642 Longueur 3300 mm	1	1	1
550.649 Douille d'accouplement ø 8 mm			

Actionnement par entraînement vertical tige de manivelle

Désignation	Schéma 1	2n	3n
550.653 Ferrure de base avec renvoi d'angle compas d'ouverture et palier d'accrochage en équerre	1	1	1
550.652 Compas d'ouverture avec palier d'accrochage en équerre		1	2
Tringle de tirage ø 8 mm avec profilé			
550.641 Longueur 1850 mm	1	1	1
550.642 Longueur 3300 mm	1	1	1
550.643 Entraînement vertical avec joint universel	1	1	1
550.644 Manivelle articulée avec support	1	1	1
550.650 Tige de manivelle longueur 5000 mm	1	1	1
550.649 Douille d'accouplement ø 8 mm			

Details for order Top light opener F200

Sash height c

min.:	370 mm
max.:	1000 mm
Travel:	50 mm
Weight:	80 kg
Opening width:	**200 mm**

Space required with hand lever
at side and top 20 mm

Operation with hand lever

Designation	Schema 1	2n	3n
550.651 Basic set of fittings with hand lever, corner guides, opener stay, and corner sash support	1	1	1
550.652 Opener stay with corner sash support		1	2
Vertical and horizontal rods ø 8 mm with alu cover section			
550.641 Length 1850 mm	1	1	1
550.642 Length 3300 mm	1	1	1
550.649 Sleeve for rod coupling ø 8 mm			

Operation with vertical control mechanism connecting rod

Designation	Schema 1	2n	3n
550.653 Basic set of fittings with corner guides, opener stay and corner sash support	1	1	1
550.652 Opener stay with corner sash support		1	2
Vertical and horizontal rods ø 8 mm with alu cover section			
550.641 Length 1850 mm	1	1	1
550.642 Length 3300 mm	1	1	1
550.643 Vertical drive rod with universal joint	1	1	1
550.644 Articulated crank with crank holder	1	1	1
550.650 Connecting rod length 5000 mm	1	1	1
550.649 Sleeve for rod coupling ø 8 mm			

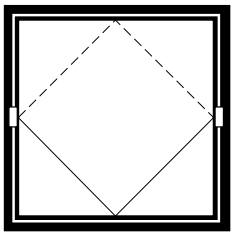

Schwingflügel-Fenster

Folgende technische Rahmenbedingungen müssen beachtet werden:

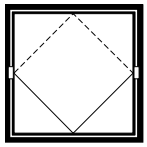

Max. Gewicht: bis 175 kg
Min. FFB: 400 mm
Max. FFB: 1800 mm
Min. FFH: 500 mm
Max. FFH: 1500 mm

Flügelprofil:
Kammermass 25 mm
Rahmenprofil:
Kammermass 25 mm
Kammermass 50 mm

Maximal empfohlener Verriegelungsabstand bei manueller oder motorischer Verriegelung 1780 mm:

– 1 x oben und 1 x unten Schwinglager – Griff/Motor

– 1 x unten Schwinglager – Schwinglager

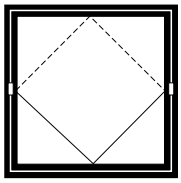

Max. Gewicht: bis 300 kg
Min. FFB: 400 mm
Max. FFB: 2400 mm
Min. FFH: 500 mm
Max. FFH: 2000 mm

Flügelprofil:
Kammermass 50 mm
Rahmenprofil:
Kammermass 50 mm

Maximal empfohlener Verriegelungsabstand bei manueller oder motorischer Verriegelung 2240 mm:

– 2 x oben und 2 x unten

– 1 x oben und 1 x unten Schwinglager – Griff/Motor

– 1 x unten Schwinglager – Schwinglager

Fenêtre pivotante

Les conditions cadres techniques suivantes doivent être observées:

Poids max.: jusqu'à 175 kg
FFB min.: 400 mm
FFB max.: 1800 mm
FFH min.: 500 mm
FFH max.: 1500 mm

Profilé de vantail:
dimension de la chambre 25 mm
Profilé de cadre:
dimension de la chambre 25 mm
dimension de la chambre 50 mm

Distance maximale recommandée entre les verrous pour le verrouillage manuel et motorisé 1780 mm:

– 1 x en haut et 1 x en bas Compas pivotant – poignée/moteur

– 1 x en bas Compas pivotant – compas pivotant

Poids max.: jusqu'à 300 kg
FFB min.: 400 mm
FFB max.: 2400 mm
FFH min.: 500 mm
FFH max. 2000 mm

Profilé de vantail:
dimension de la chambre 50 mm
Profilé de cadre:
dimension de la chambre 50 mm

Distance maximale recommandée entre les verrous pour le verrouillage manuel ou motorisé 2240 mm:

– 2 x en haut et 2 x en bas

– 1 x en haut et 1 x en bas Compas pivotant – poignée/moteur

– 1 x en bas Compas pivotant – compas pivotant

Horizontal pivot window

The following technical limiting conditions must be duly considered:

Max. weight: 175 kg
Min. FFB: 400 mm
Max. FFB: 1800 mm
Min. FFH: 500 mm
Max. FFH: 1500 mm

Vent profile:
Chamber size 25 mm
Frame profile:
Chamber size 25 mm
Chamber size 50 mm

Maximum recommended distance between locking points for manual or electric locking: 1780 mm

– 1 x top and 1 x bottom Horizontal pivot – Handle/motor

– 1 x bottom Horizontal pivot – Horizontal pivot

Max. weight: 300 kg
Min. FFB: 400 mm
Max. FFB: 2400 mm
Min. FFH: 500 mm
Max. FFH: 2000 mm

Flügelprofil:
Chamber size 50 mm
Frame profile:
Chamber size 50 mm

Maximum recommended distance between locking points for manual or electric locking: 2240 mm

– 2 x top and 2 x bottom

– 1 x top and 1 x bottom Horizontal pivot – Handle/motor

– 1 x bottom Horizontal pivot – Horizontal pivot

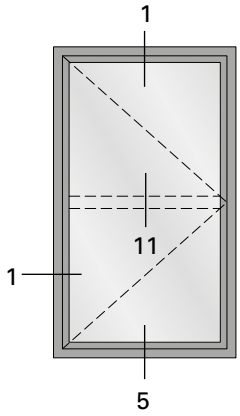
1
11
1
5

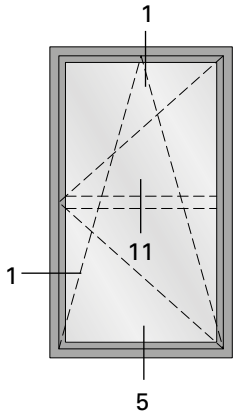
1
11
1
5

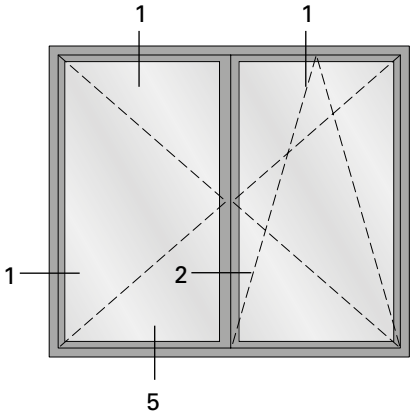
1
1
1
2
5

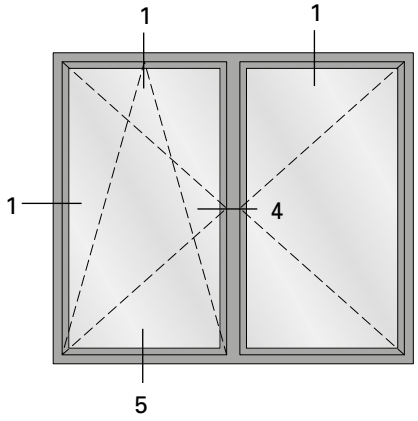
1
1
1
4
5

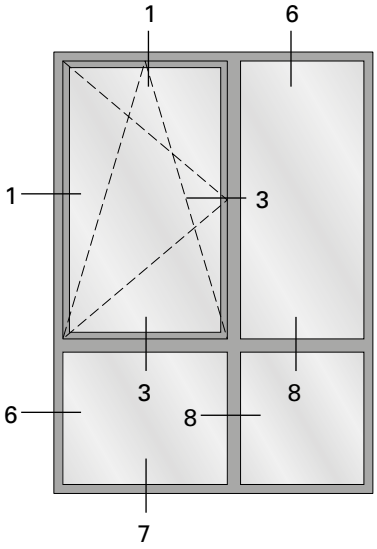
1
6
1
3
3
8
6
8
7

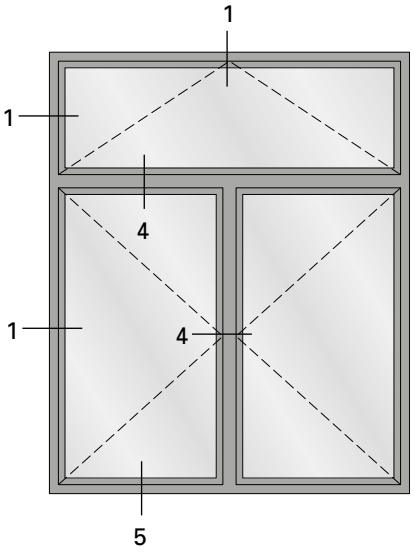
1
1
4
1
4
5

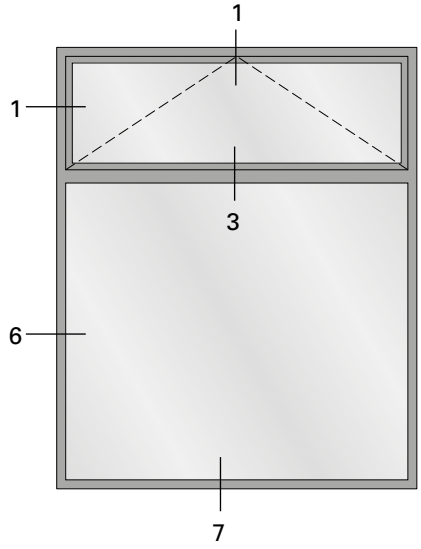
1
1
3
6
7

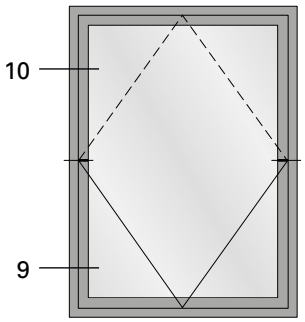
10
9

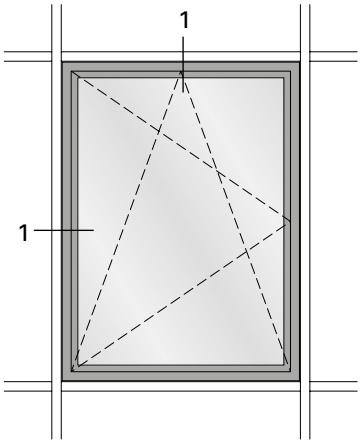
1
1

1.0

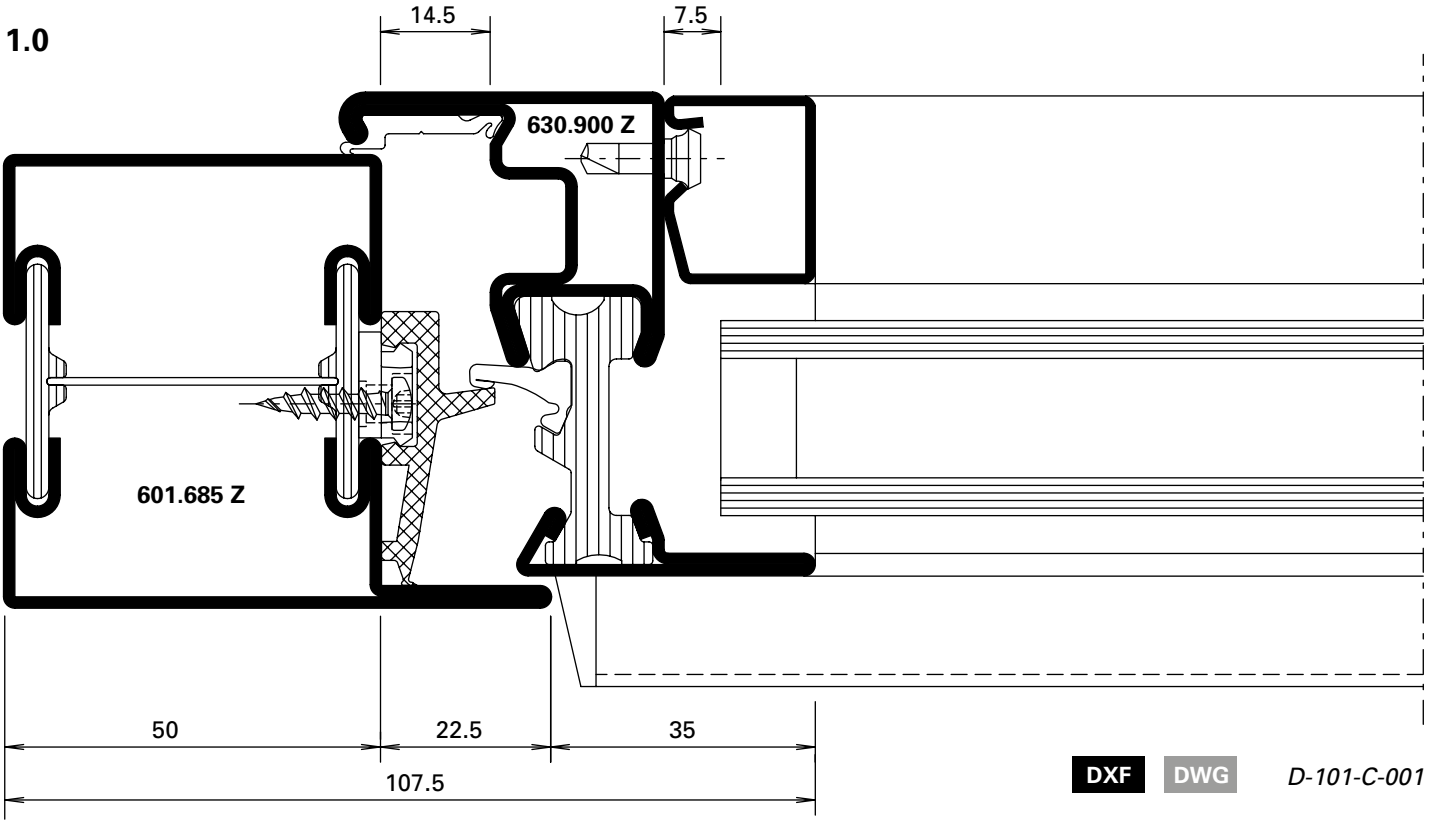

DXF **DWG** *D-101-C-001*

1.1

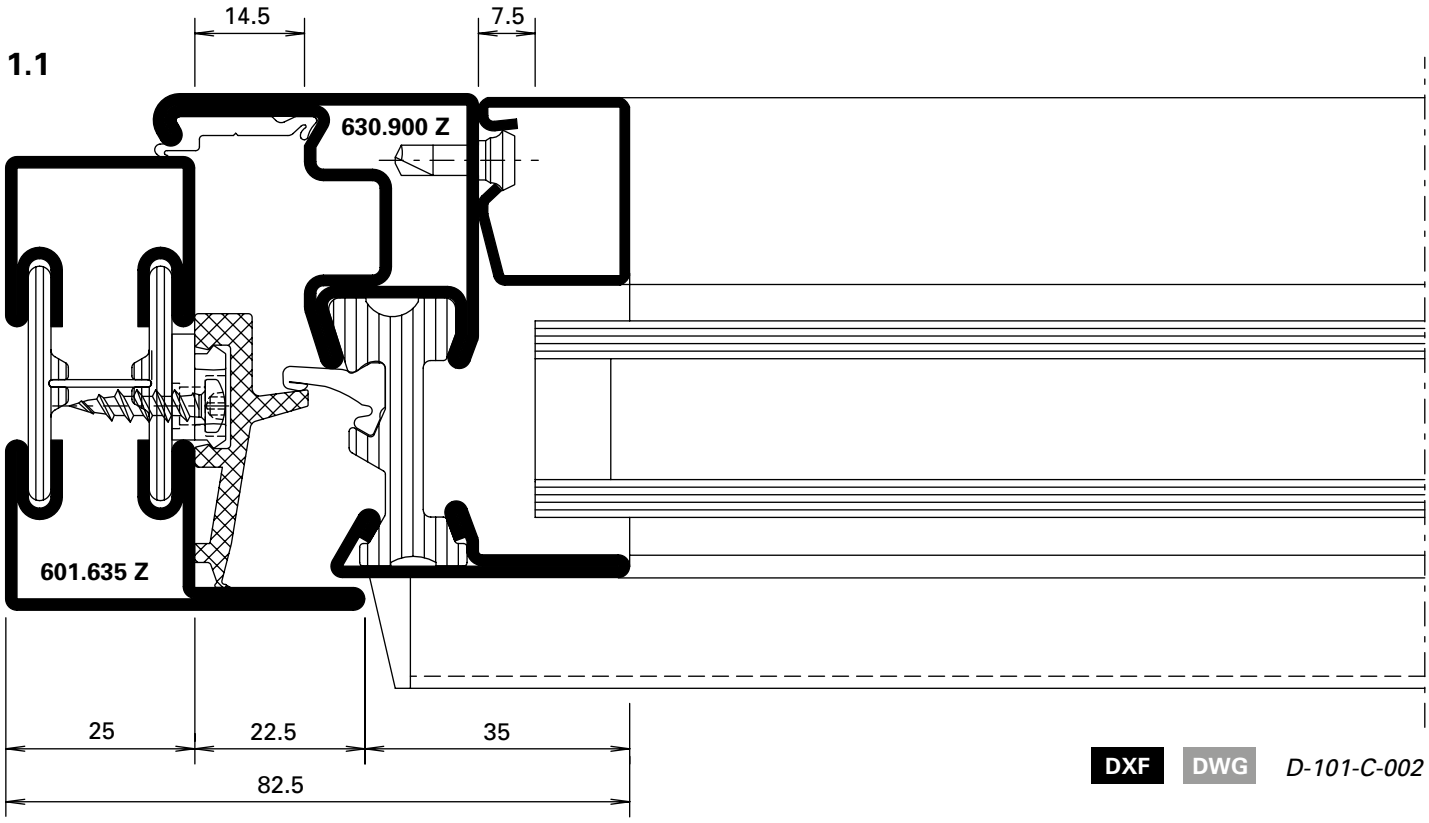

DXF **DWG** *D-101-C-002*

2.0

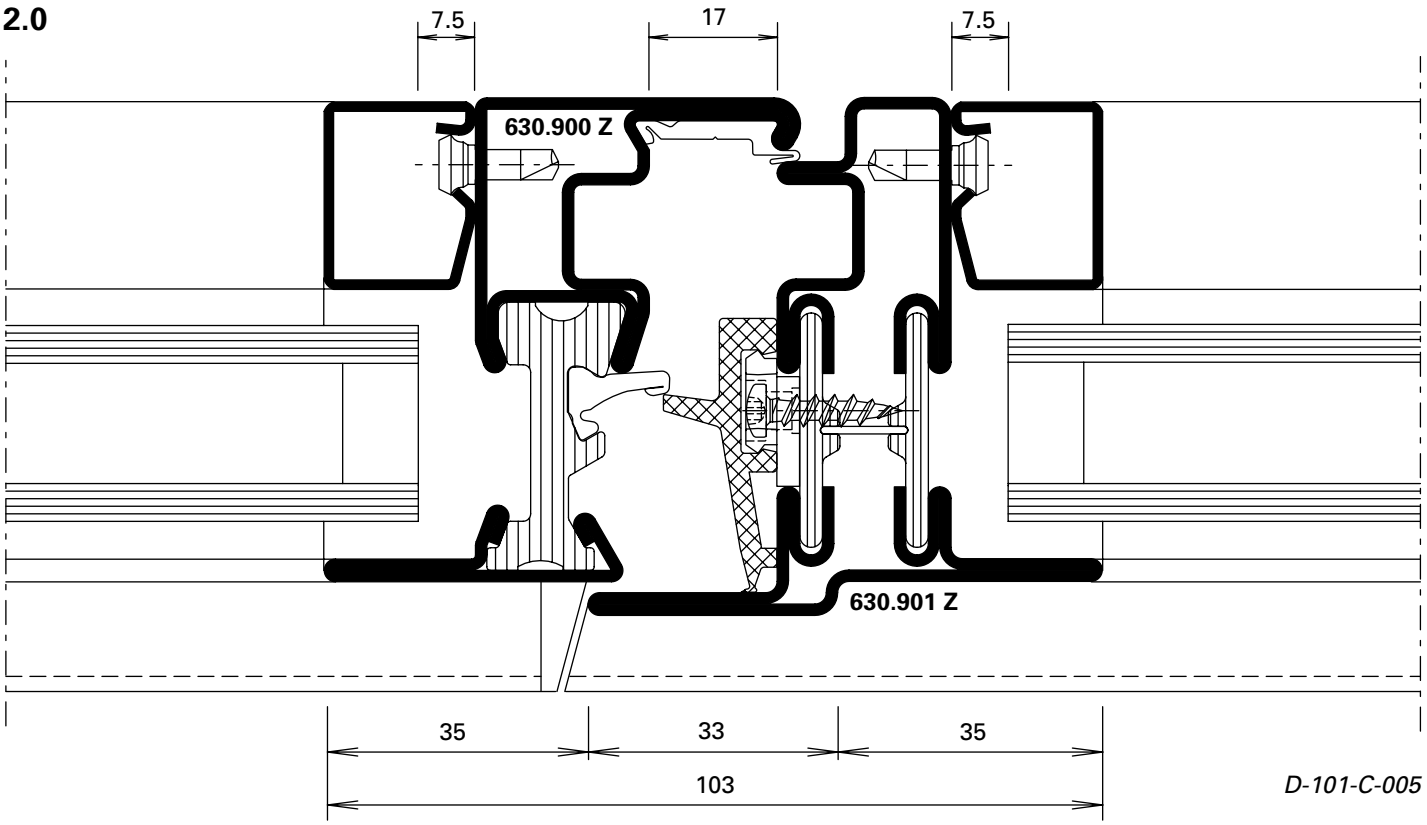

D-101-C-005

DXF **DWG**

3.1

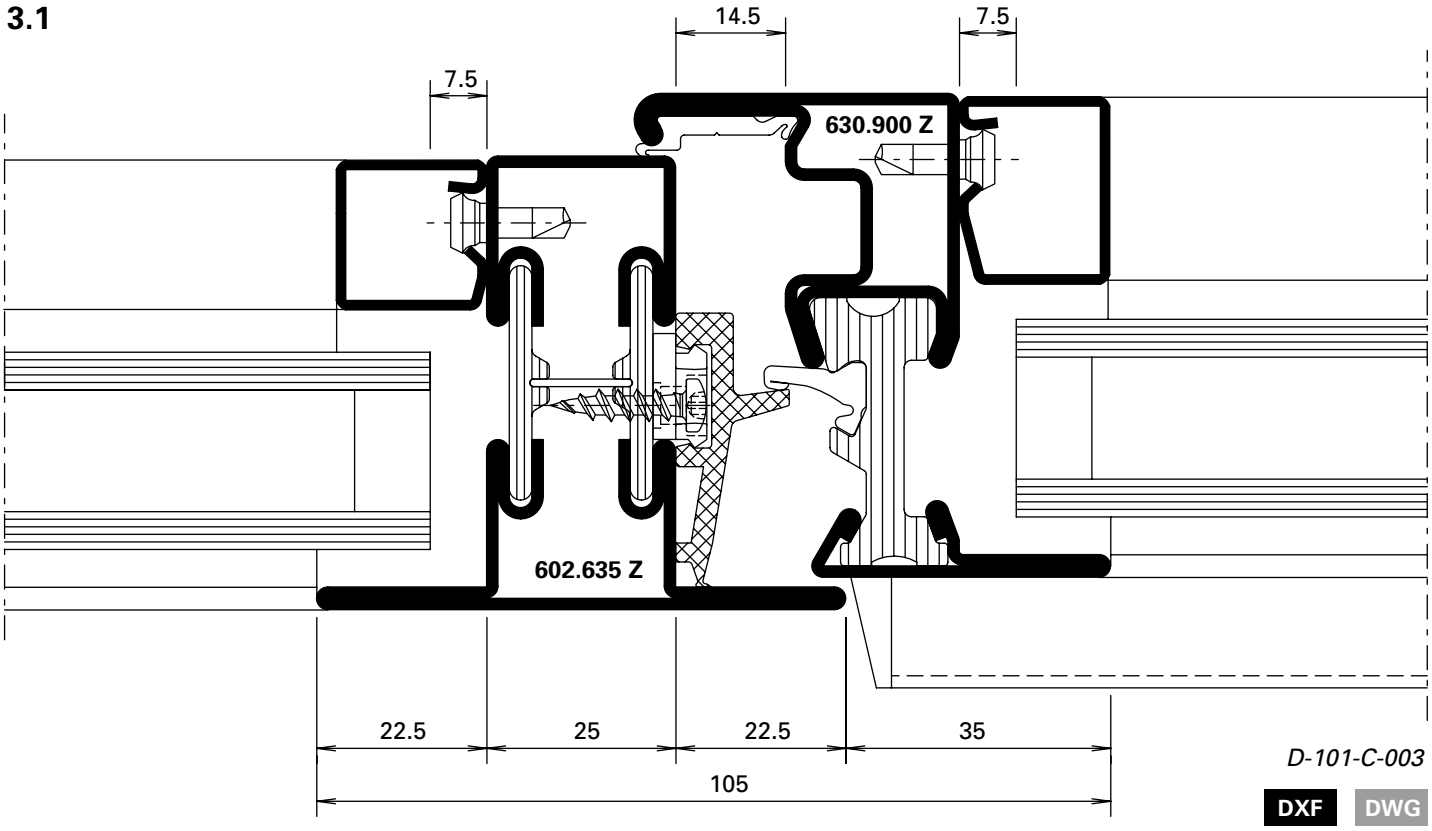

D-101-C-003

DXF **DWG**

4.1

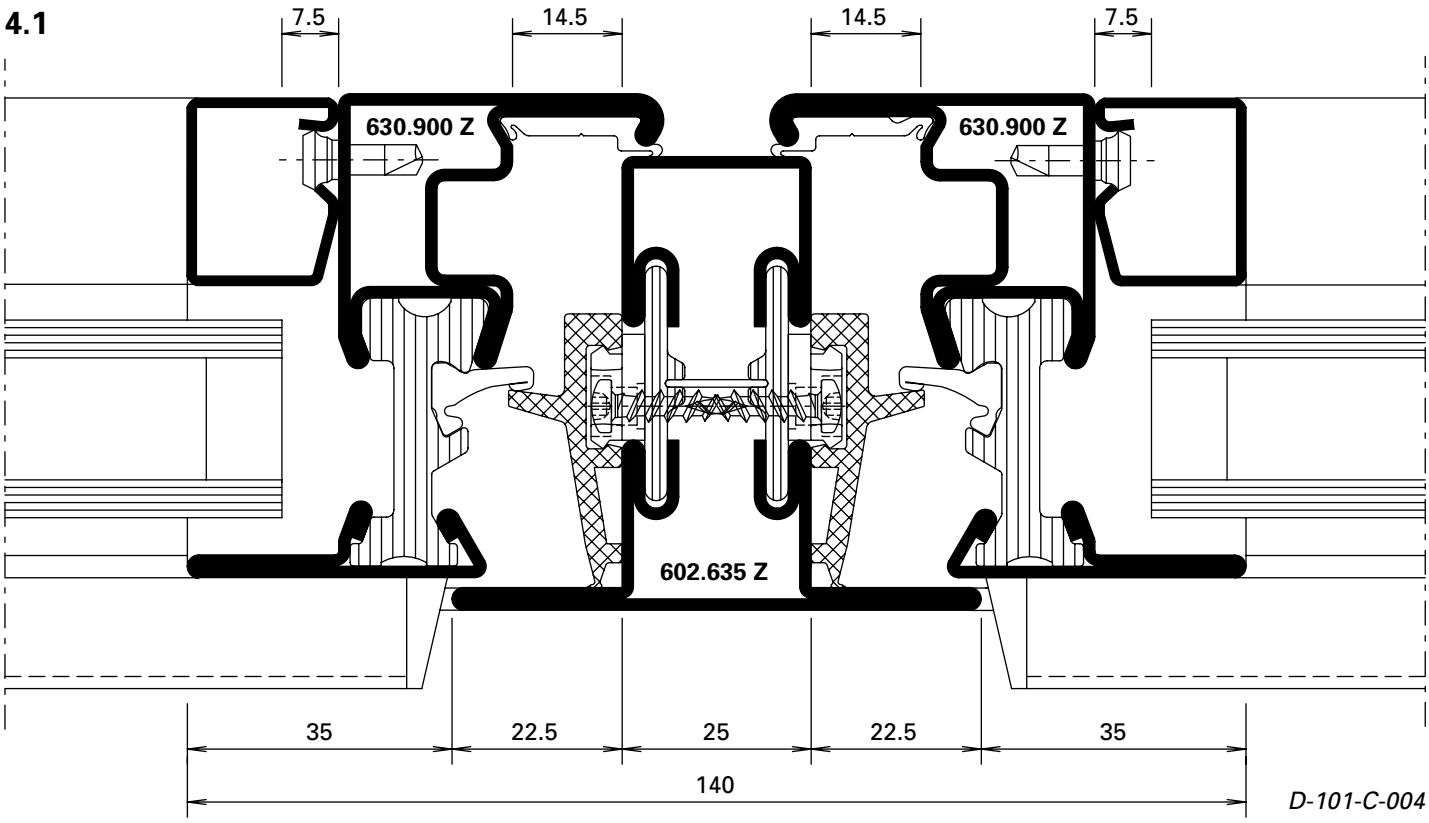

D-101-C-004

DXF DWG

6.1

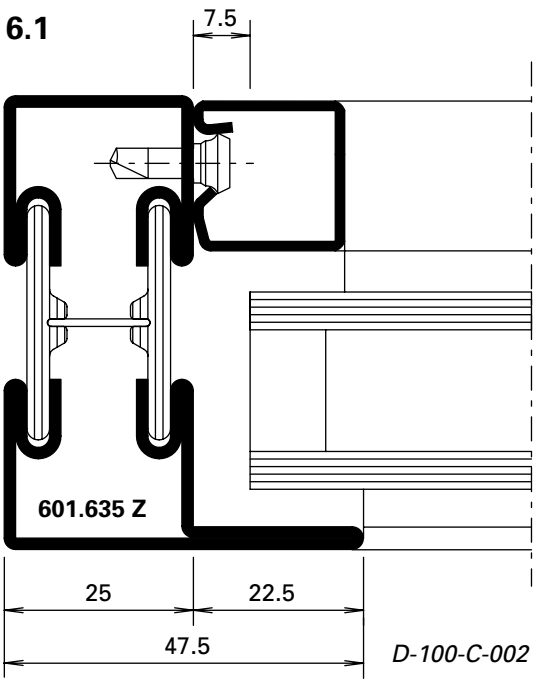

D-100-C-002

DXF DWG

8.1

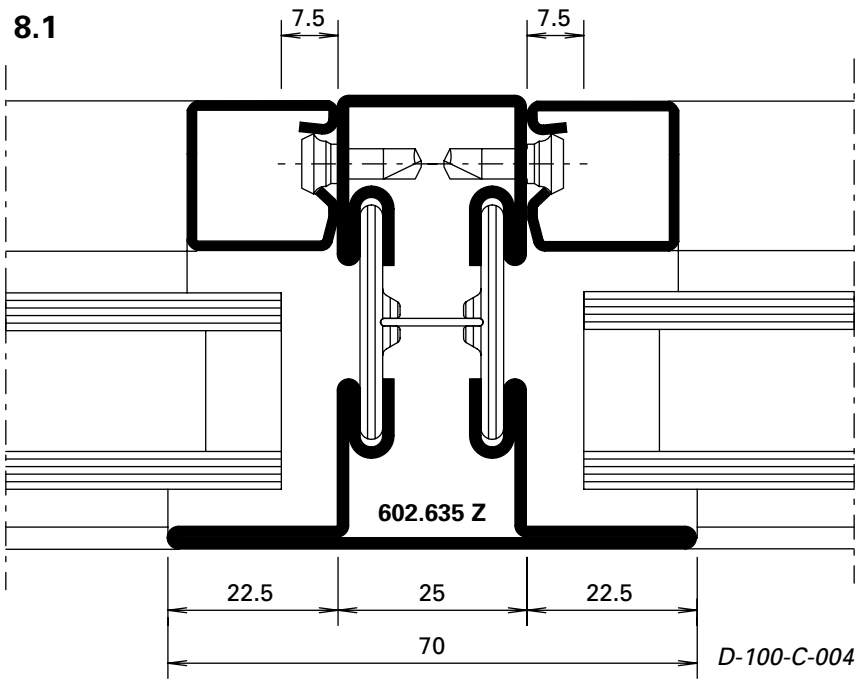

D-100-C-004

DXF DWG

1.2

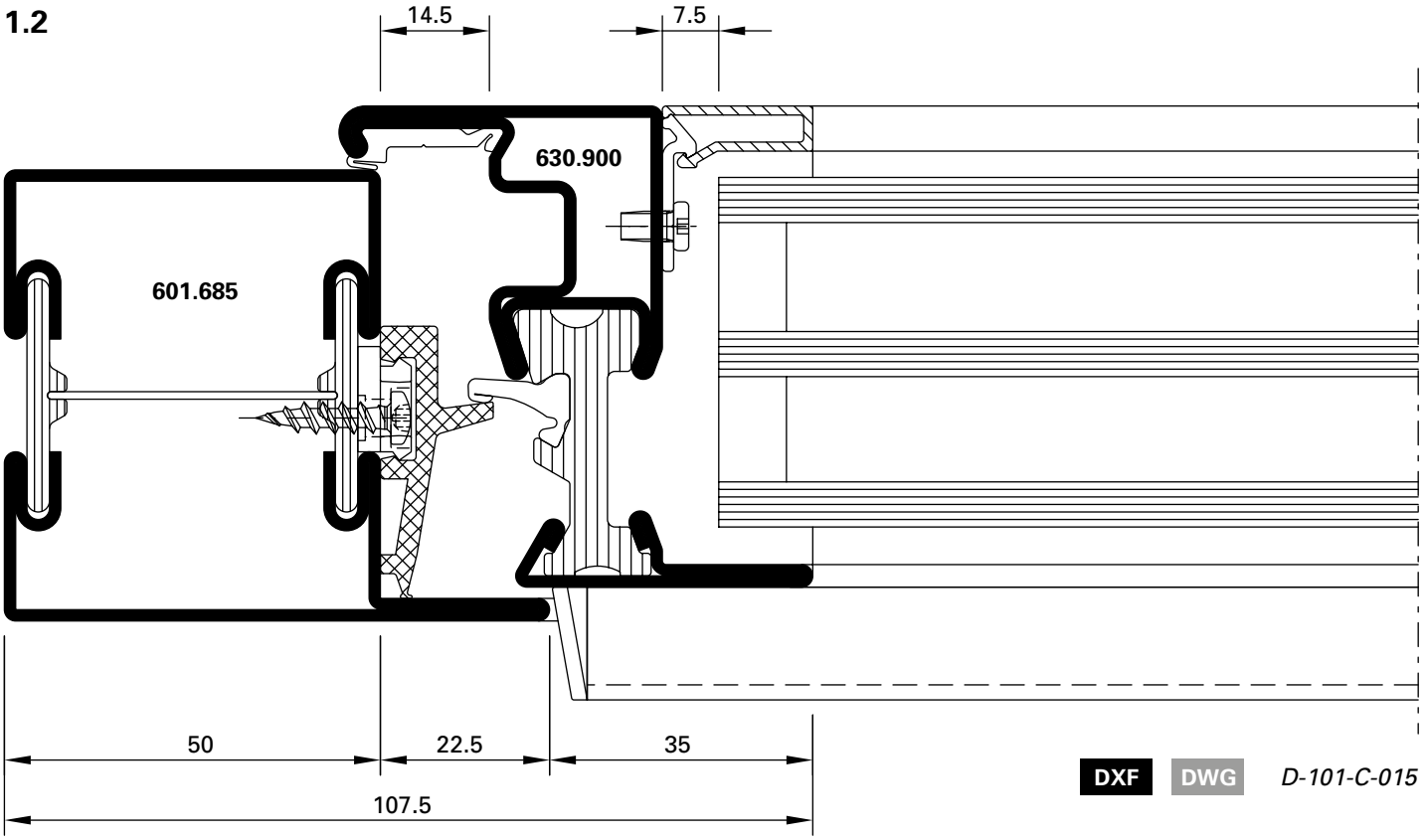

DXF DWG *D-101-C-015*

6.2

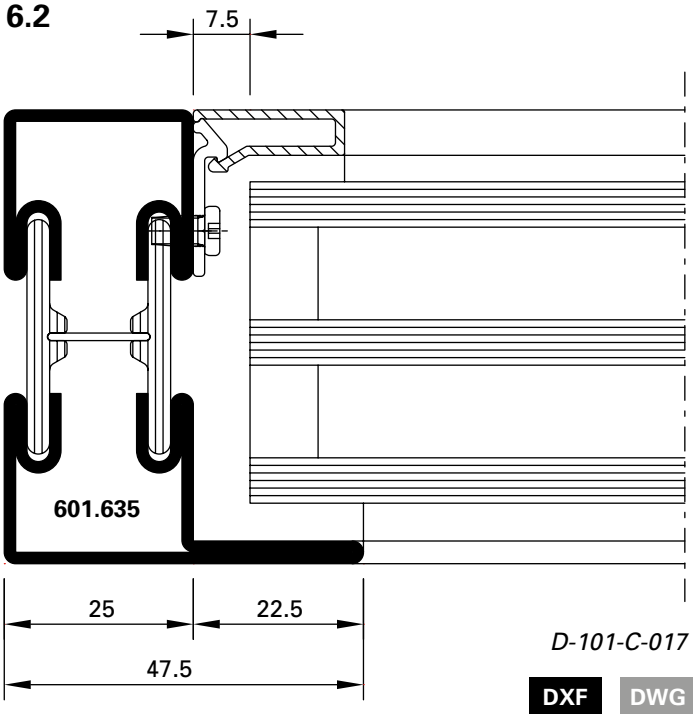

D-101-C-017

DXF DWG

6.3

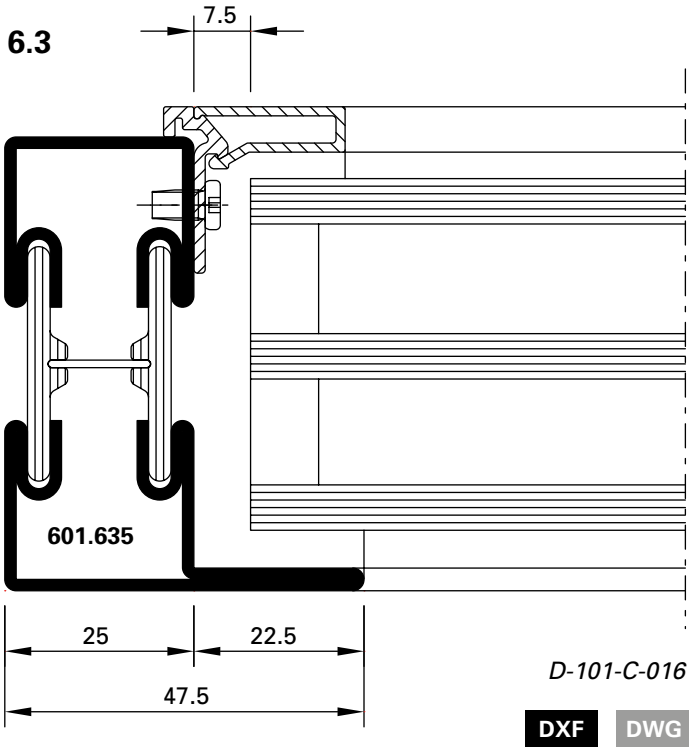

D-101-C-016

DXF DWG

3.0

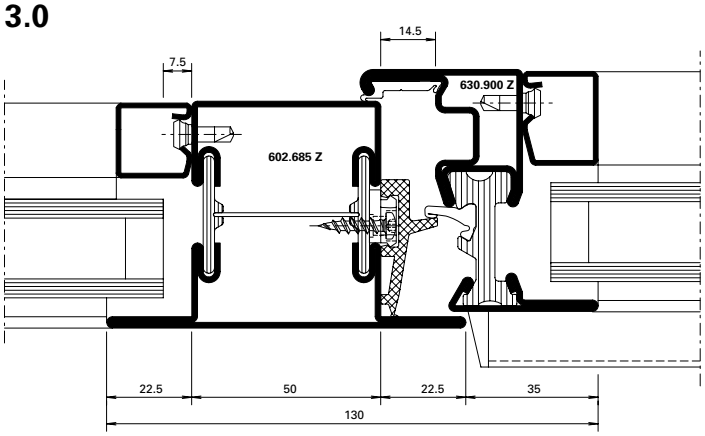

D-101-C-009

DXF DWG

4.0

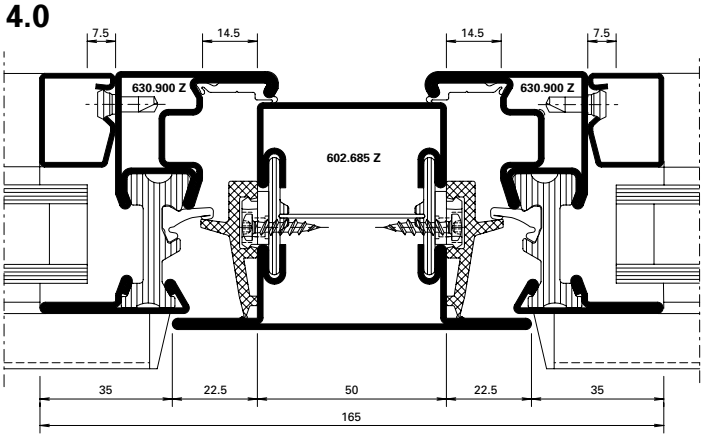

D-101-C-010

DXF DWG

6.0

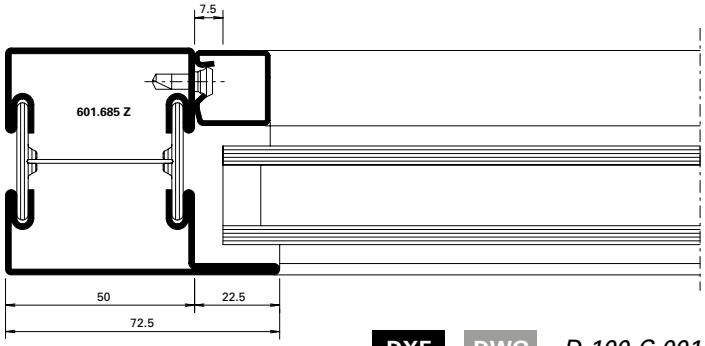

DXF DWG *D-100-C-001*

6.2

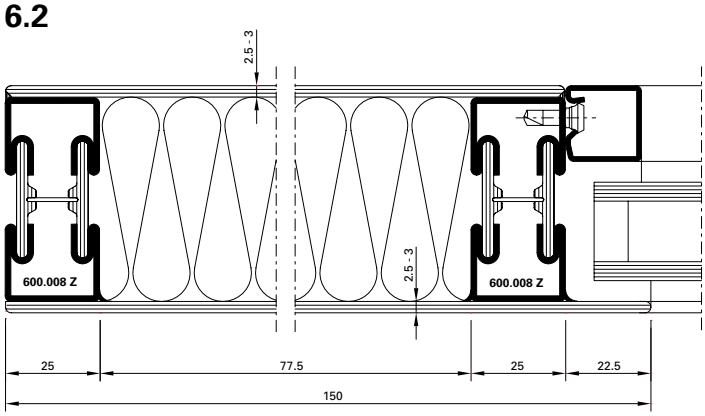

DXF DWG *D-100-K-004*

8.0

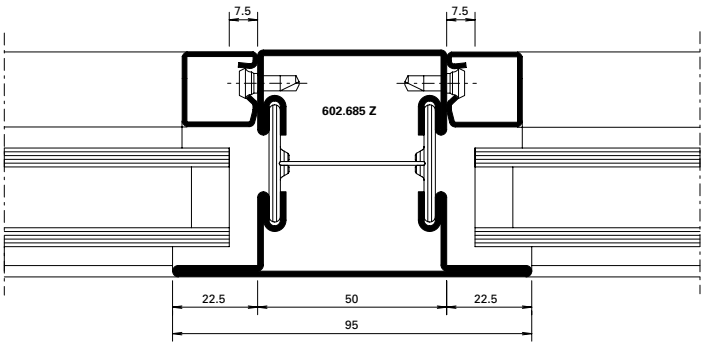

DXF DWG *D-100-C-003*

8.2

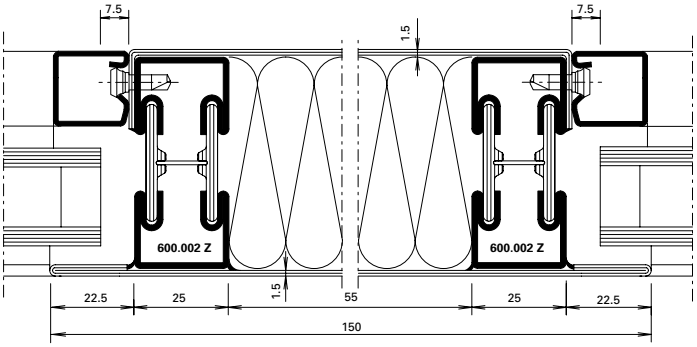

DXF DWG *D-100-K-024*

8.0

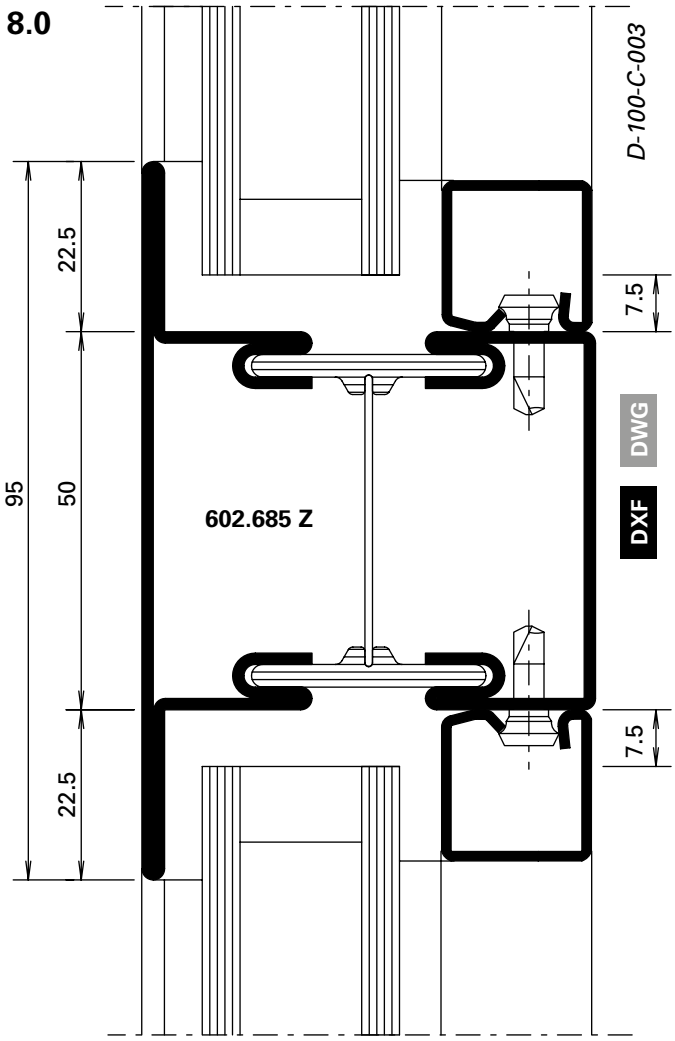
D-100-C-003
95
22.5
50
22.5
7.5
7.5
602.685 Z
DWG
DXF

11.0

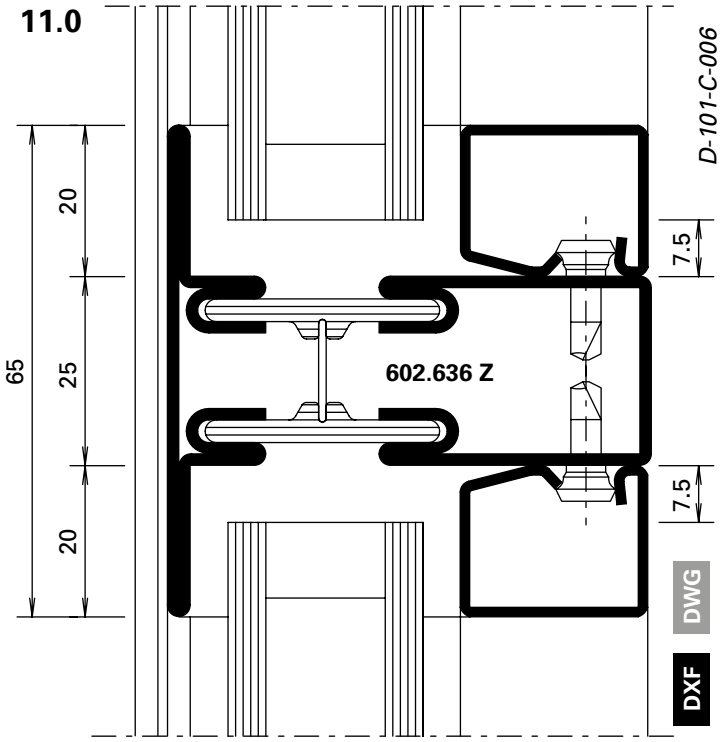
D-101-C-006
65
20
25
20
7.5
7.5
602.636 Z
DWG
DXF

7.0

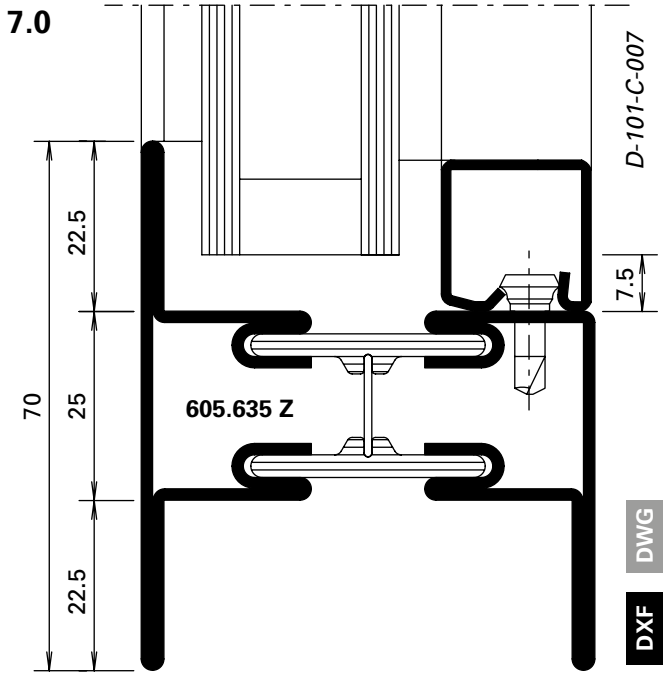
D-101-C-007
70
22.5
25
22.5
7.5
605.635 Z
DWG
DXF

5.0

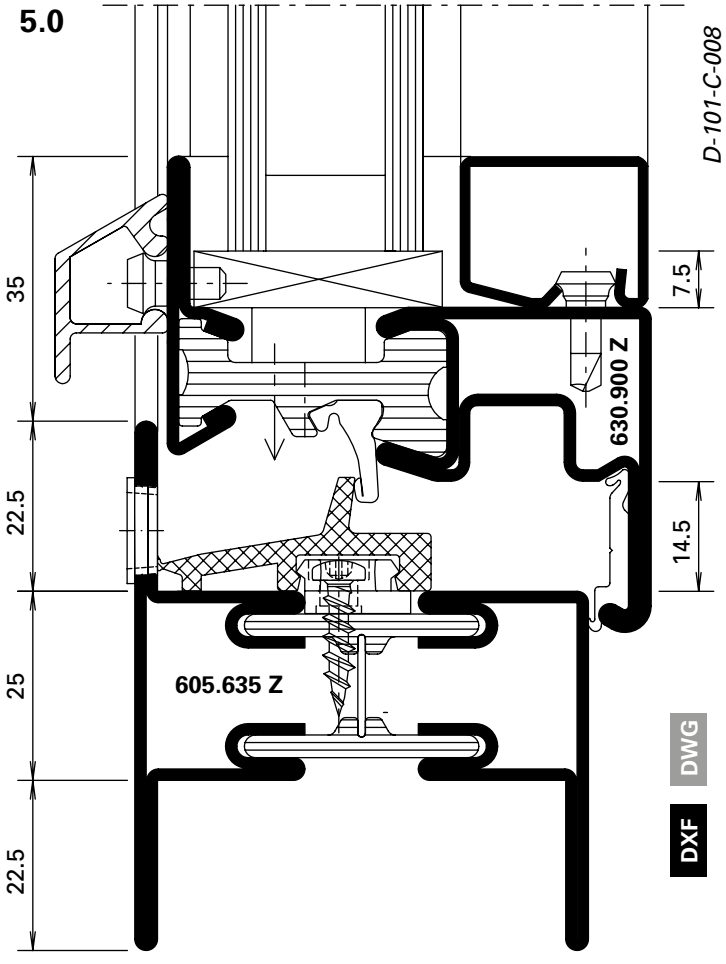
D-101-C-008
35
22.5
25
22.5
7.5
630.900 Z
14.5
605.635 Z
DWG
DXF

9.0

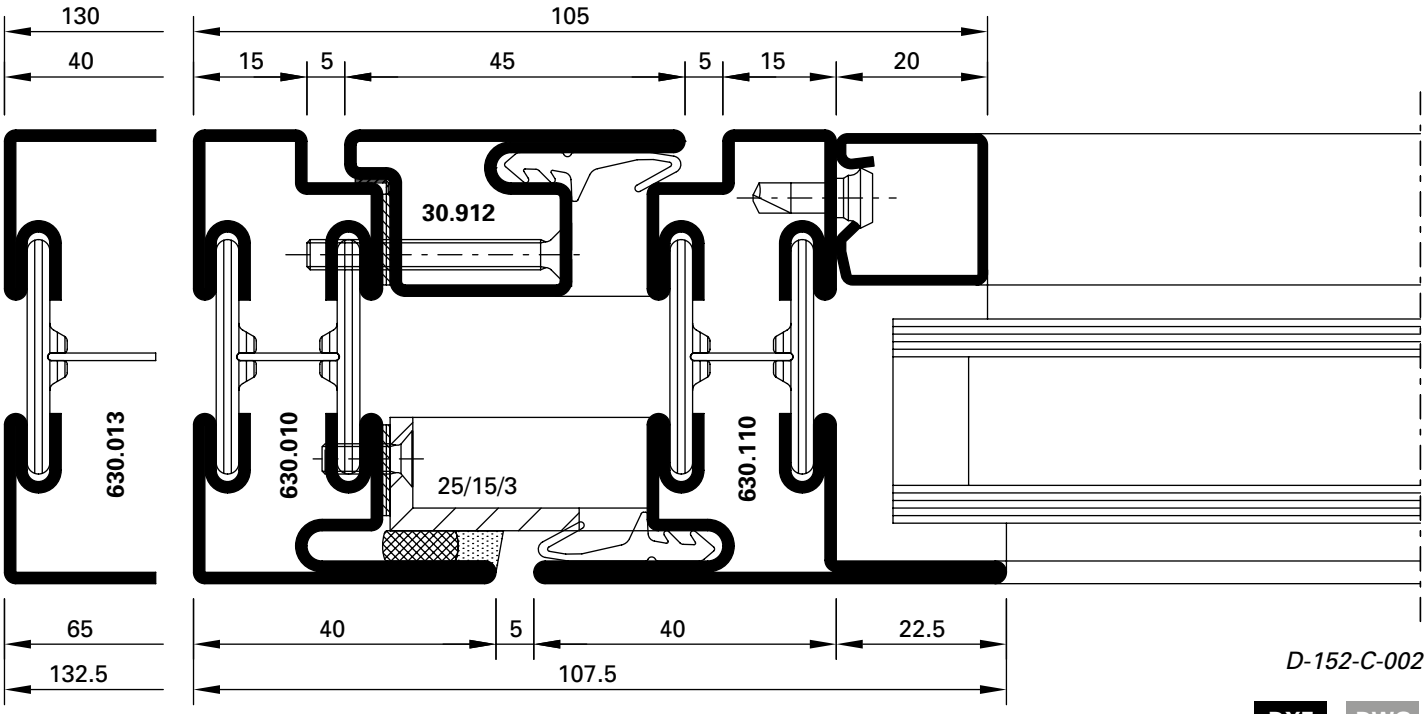

D-152-C-002

DXF DWG

10.0

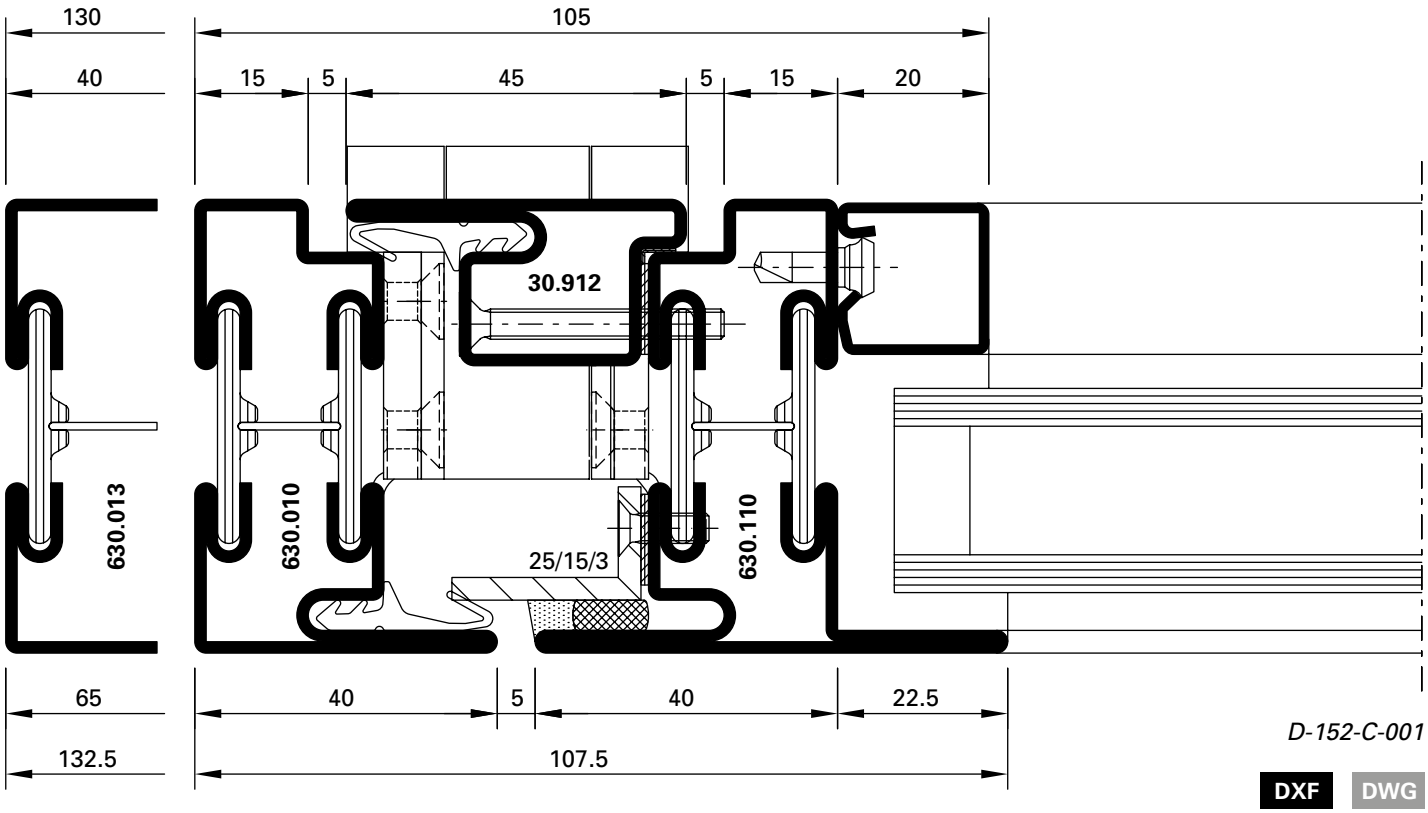

D-152-C-001

DXF DWG

Einsatzfenster in Pfosten-Riegel-Konstruktion

Elément de fenêtre dans une construction de façade

Window within curtain wall construction

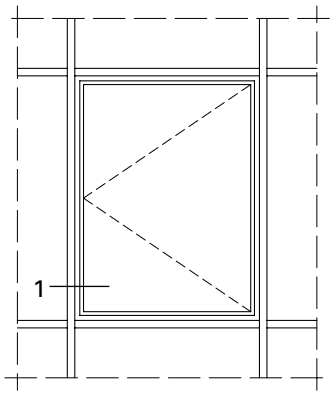

1.0

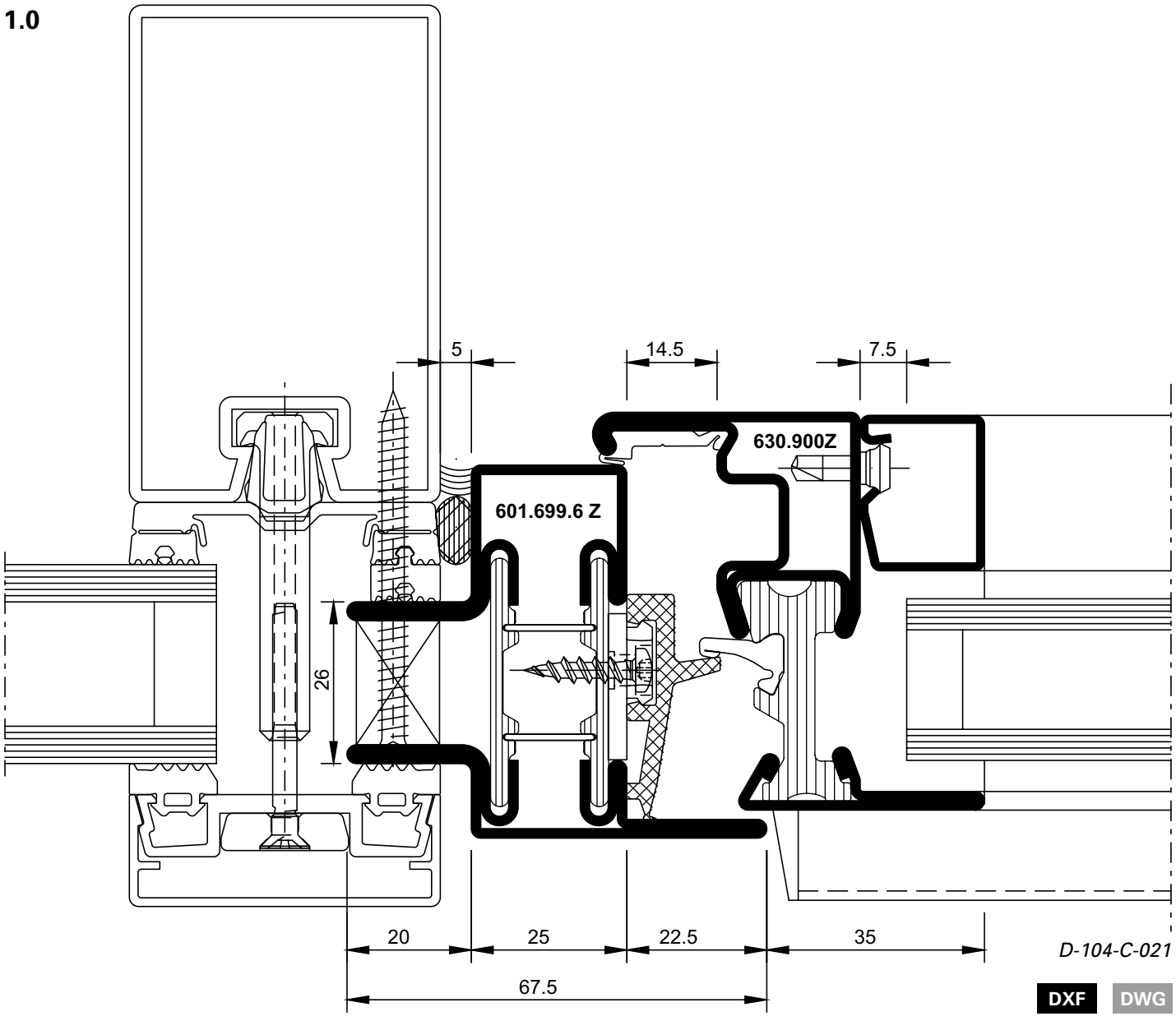

Alte Post, Pirmasens/DE (Architekt: Arnold + Partner, Pirmasens/DE)



C-C

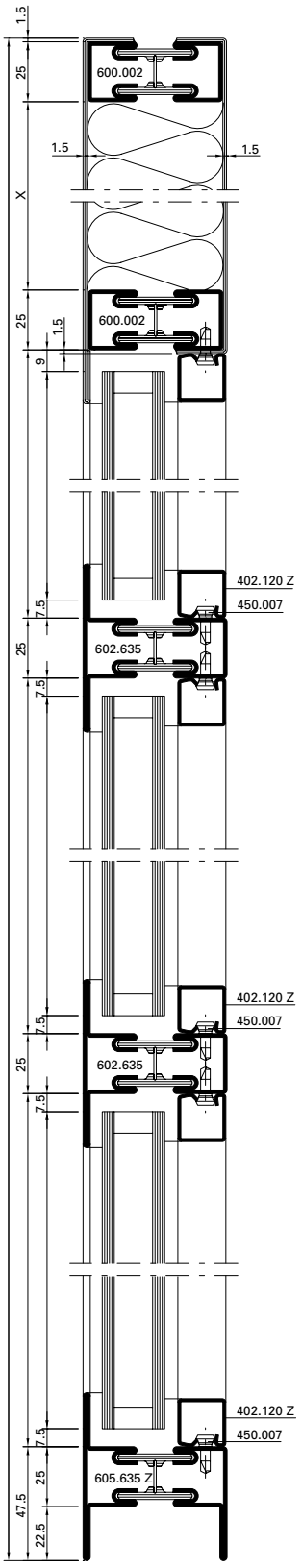

D-D

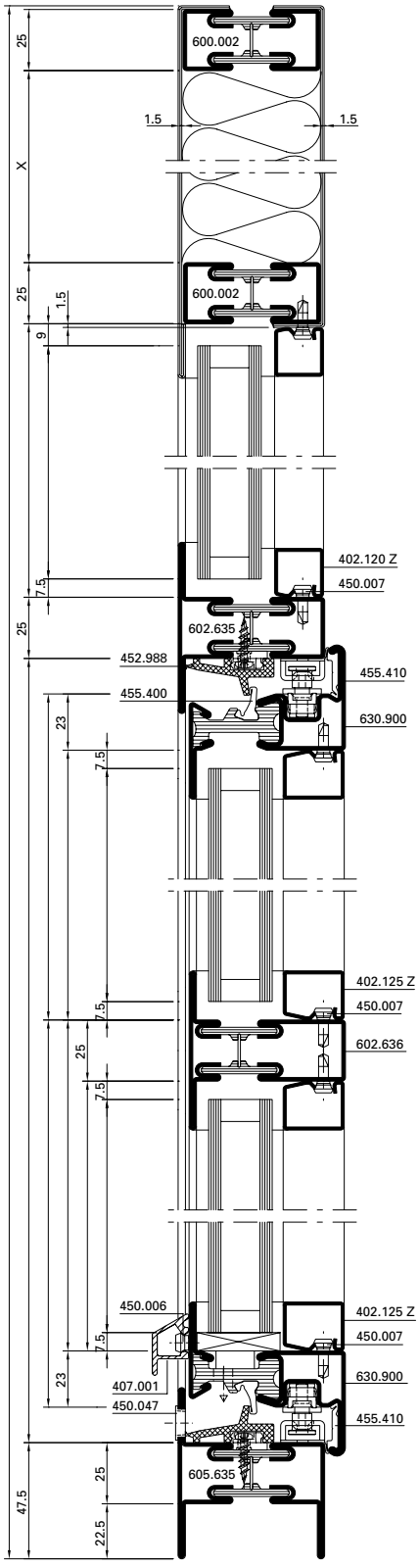

Alternative Riegel
Alternatif traverse
Alternative transom

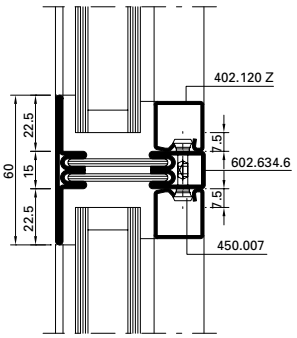

Alternative Riegel
Alternatif traverse
Alternative transom

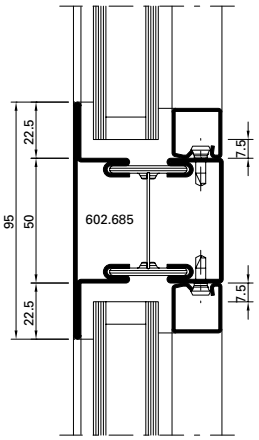

Alternative

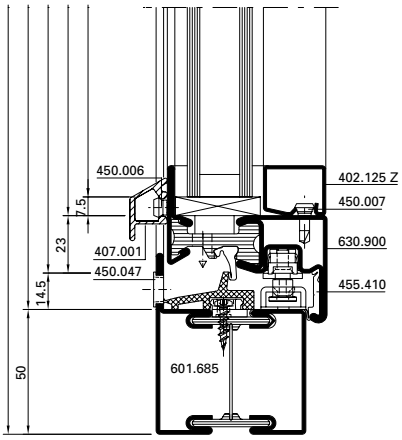

A-A

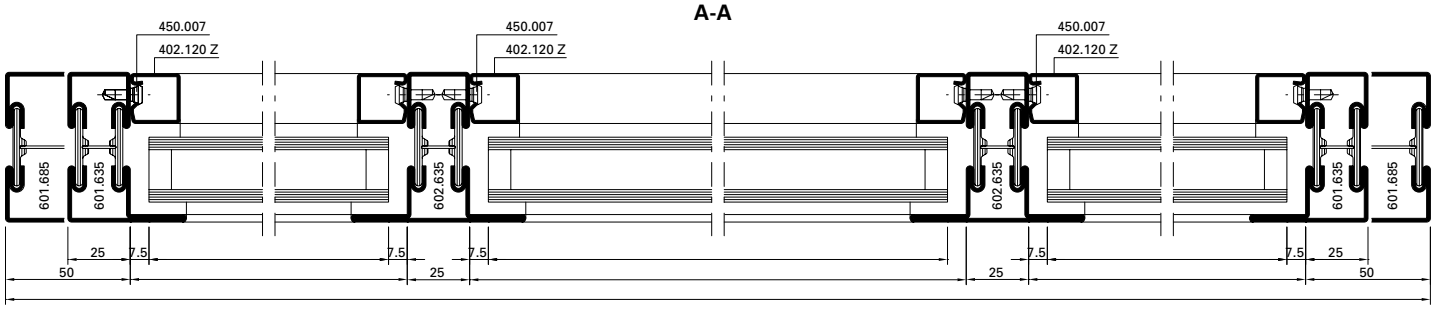

B-B

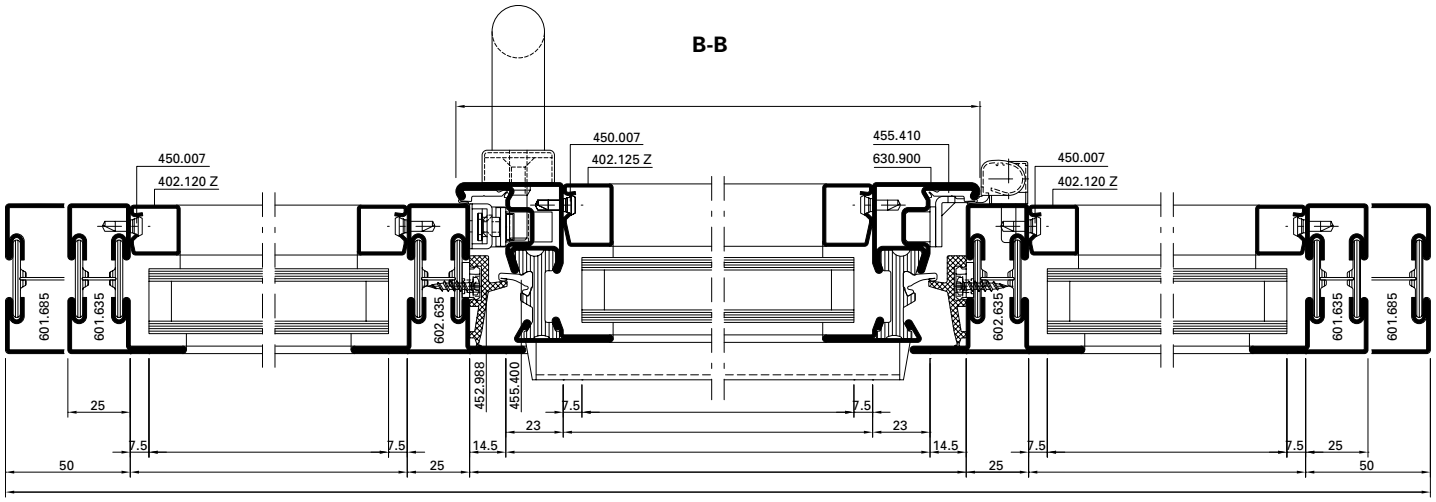

Alternative: Verdeckt liegender Fensterbeschlag
Variante: Ferrure de fenêtre non apparente
Alternative: Concealed window fitting

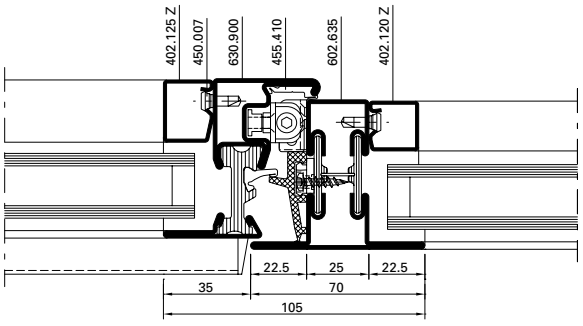

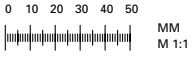

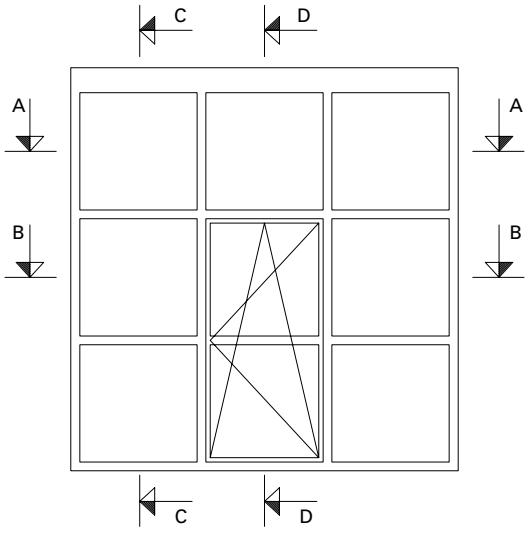

Stulpfenster **Fenêtre à deux vantaux** **Double vent window**

B-B

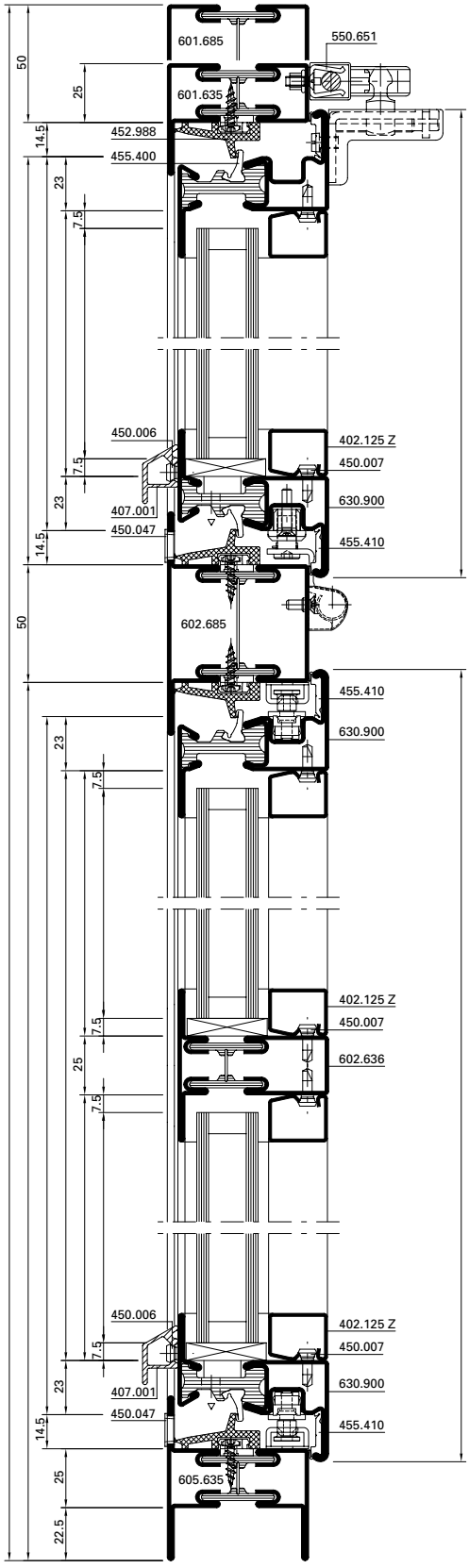

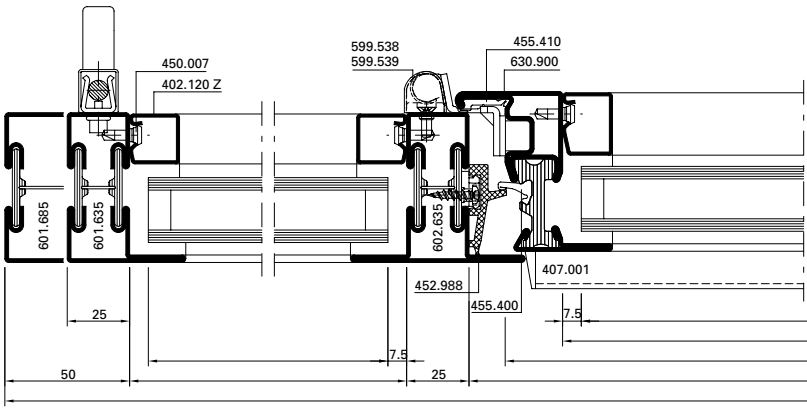

D-D

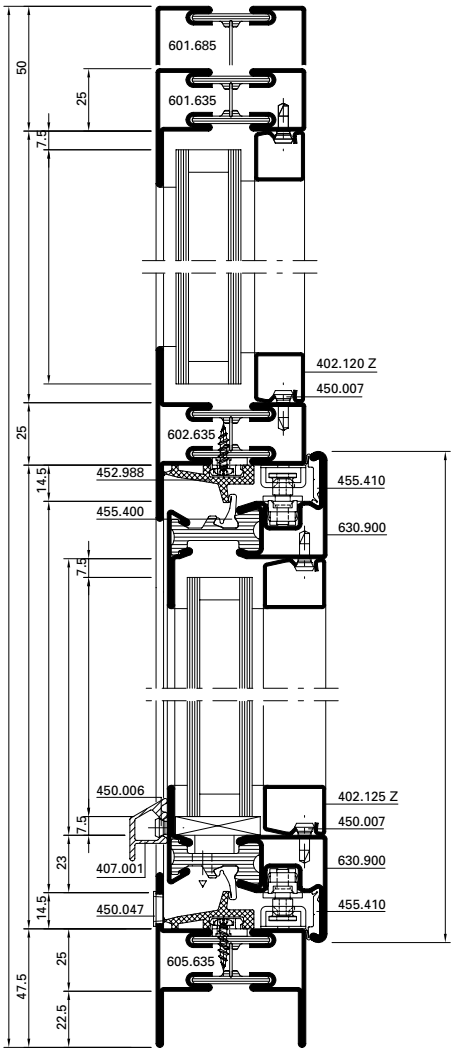

Stulpfenster **Fenêtre à deux vantaux** **Double vent window**

A-A

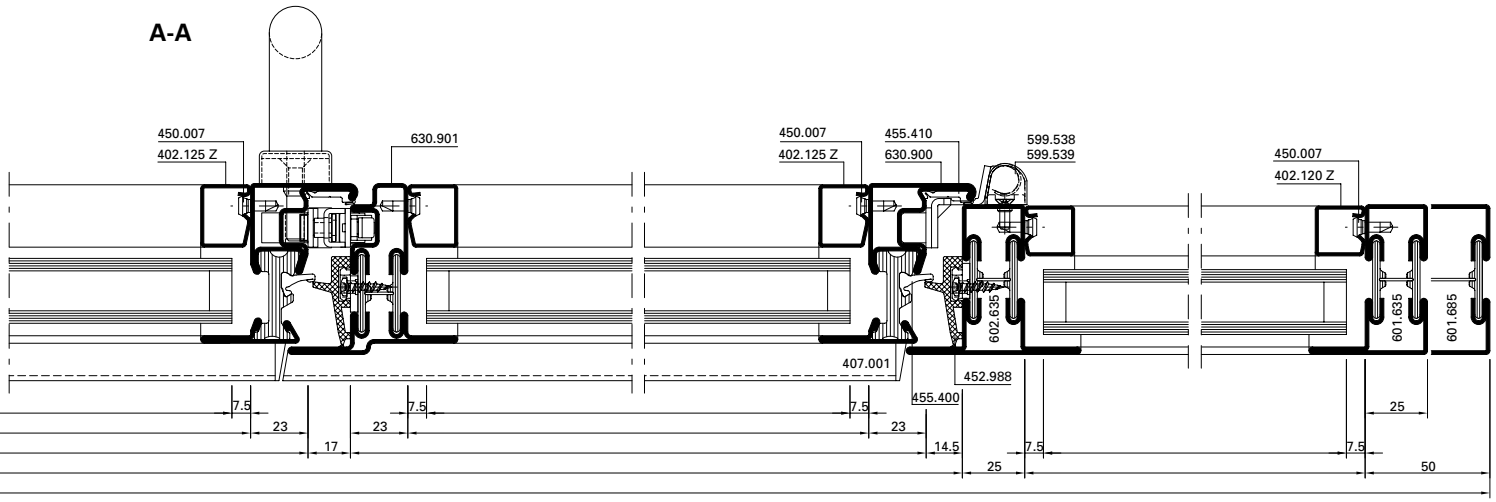

C-C

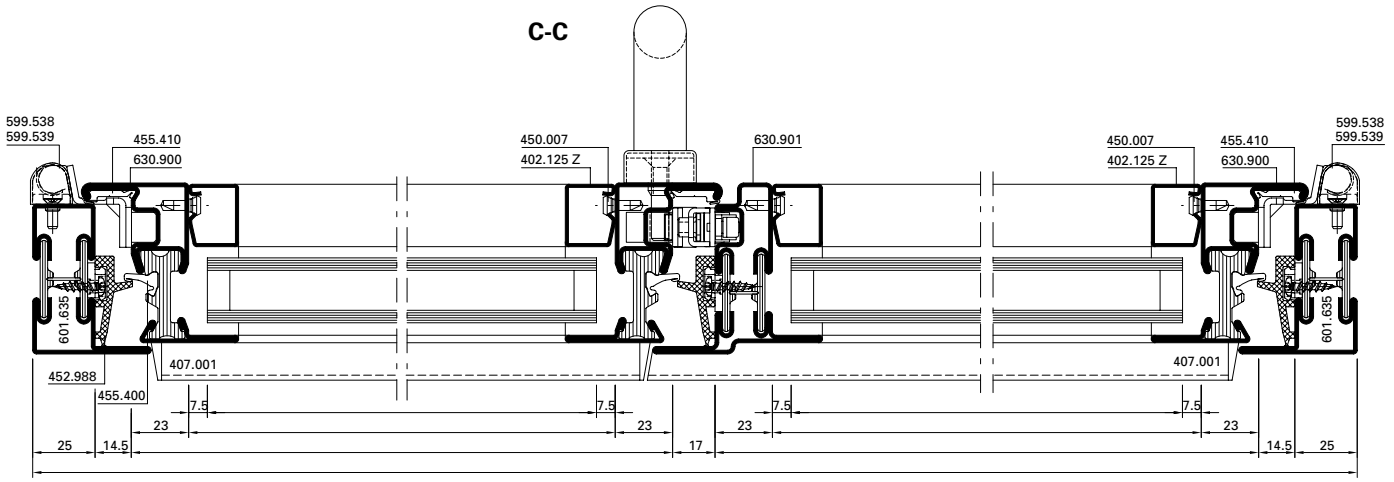

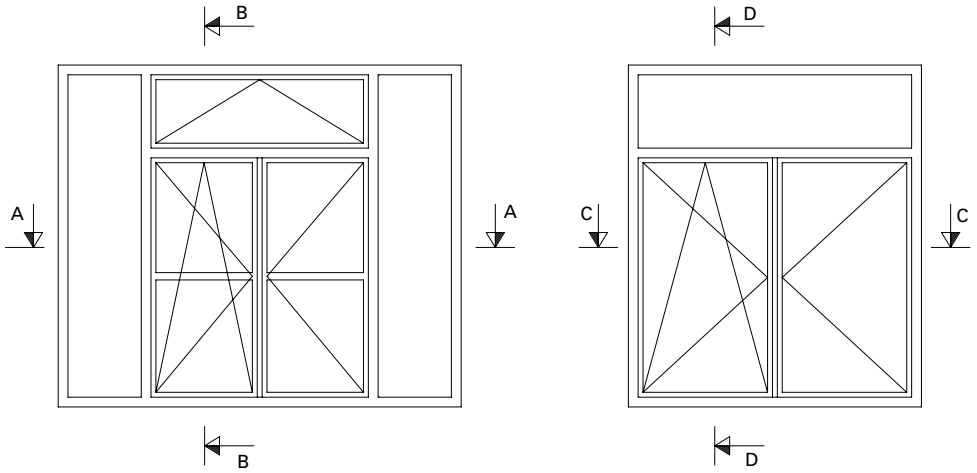

Stulpfenster

B-B

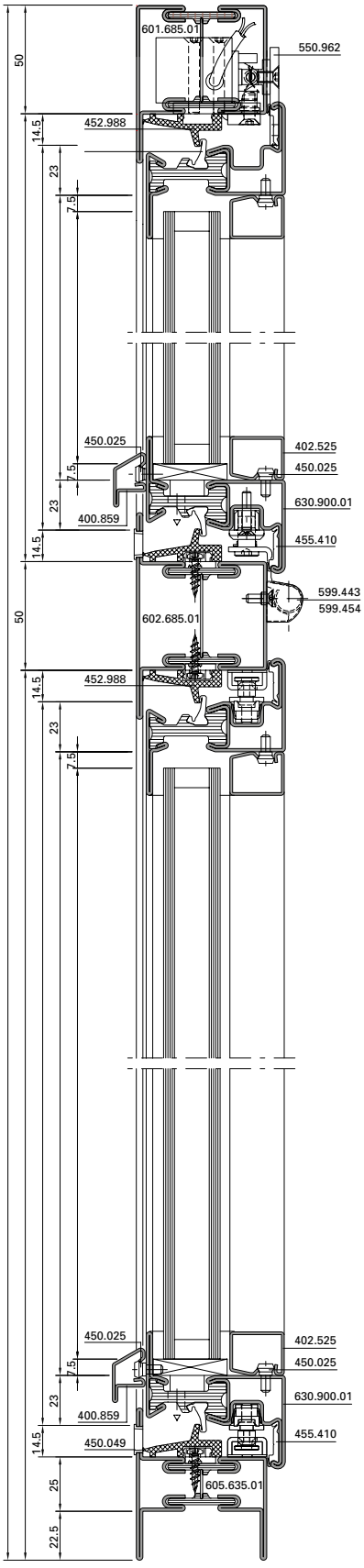

Fenêtre à deux vantaux

Double vent window

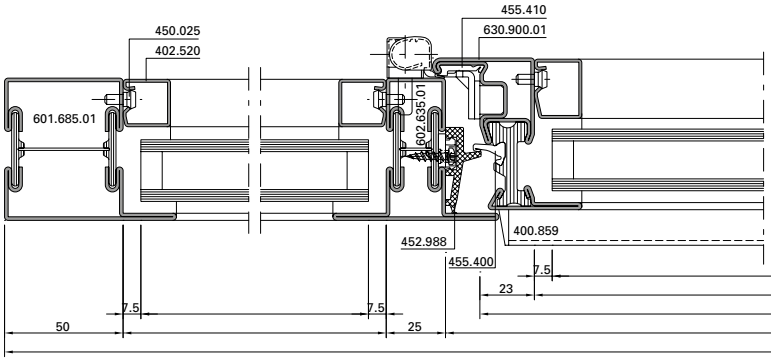

D-D

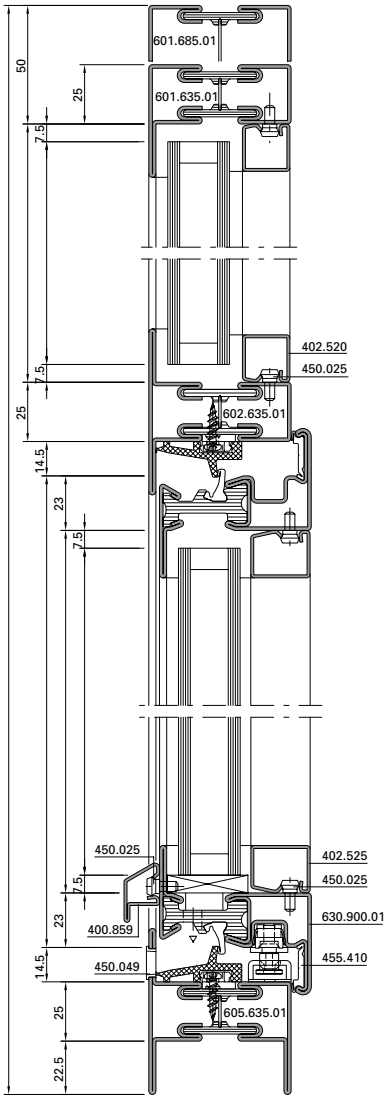

Stulpfenster **Fenêtre à deux vantaux** **Double vent window**

A-A

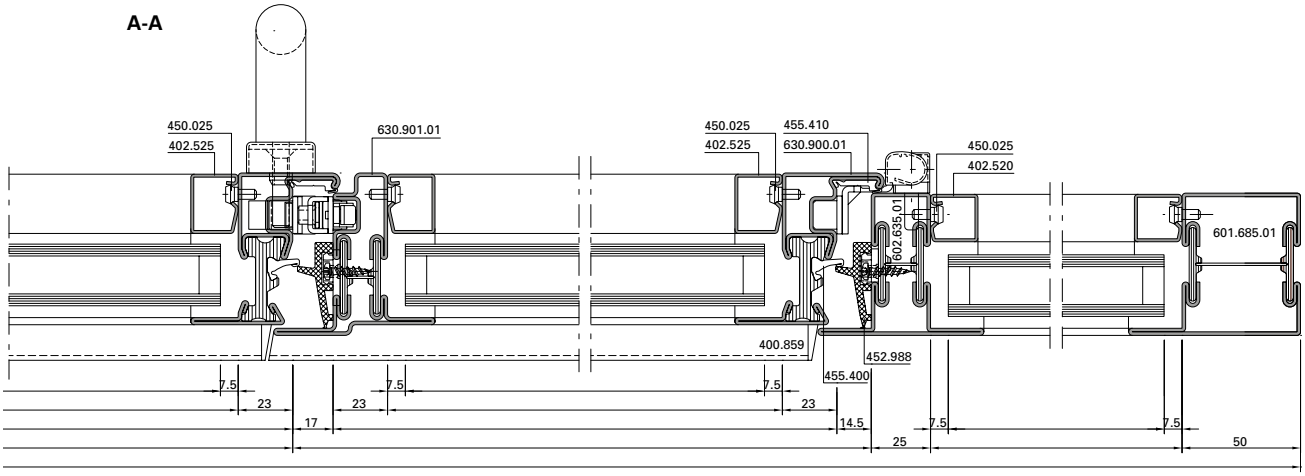

C-C

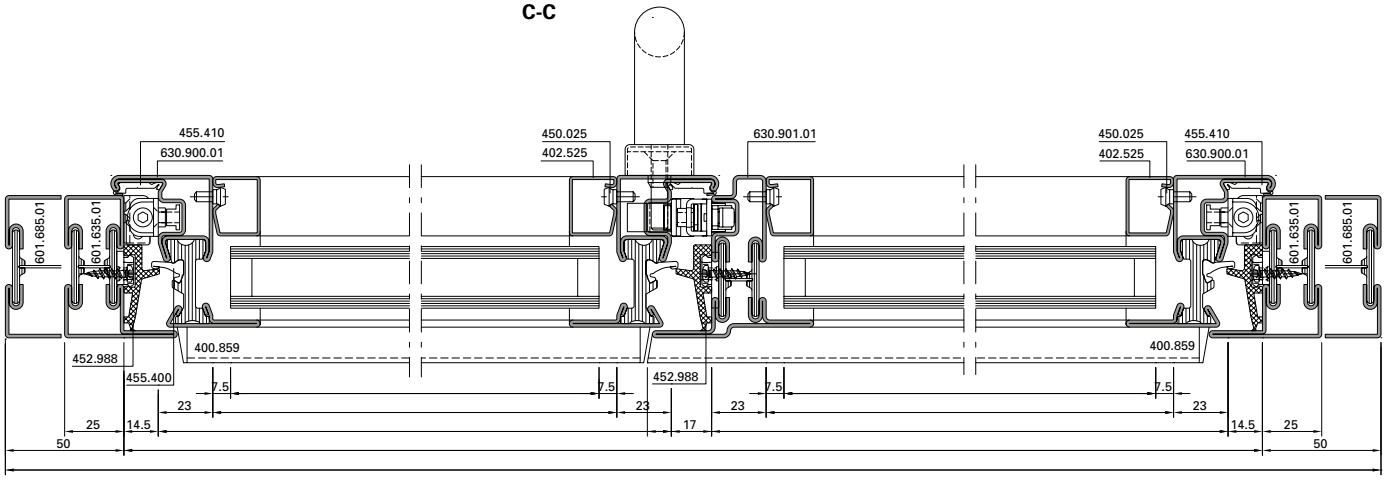

Alternative

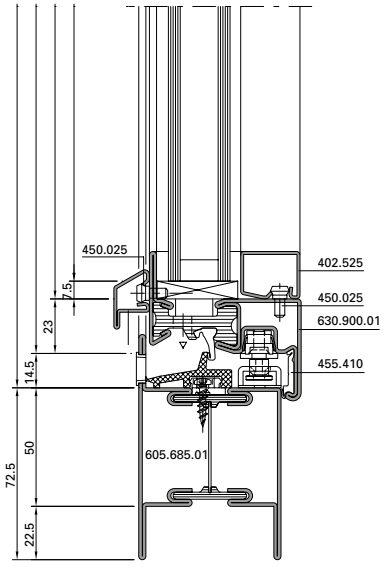

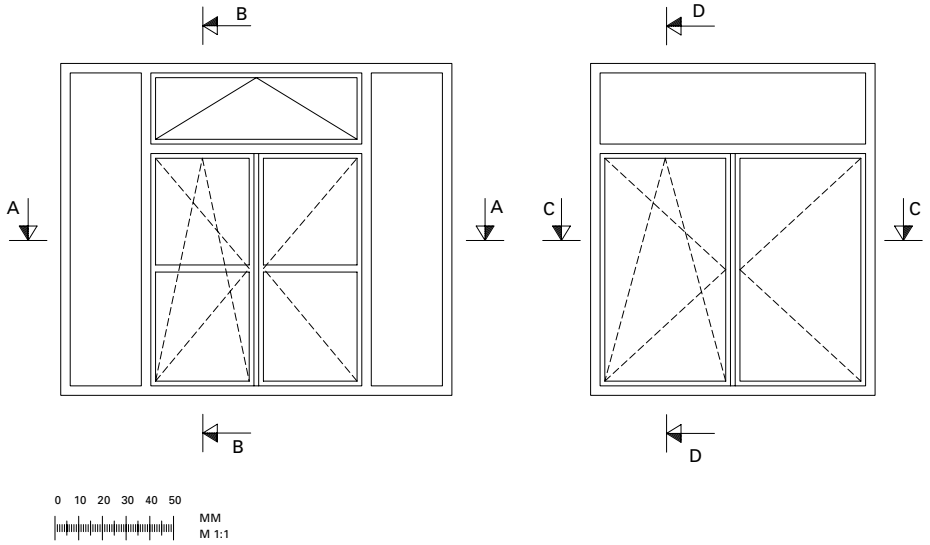

Janisol Primo

B-B

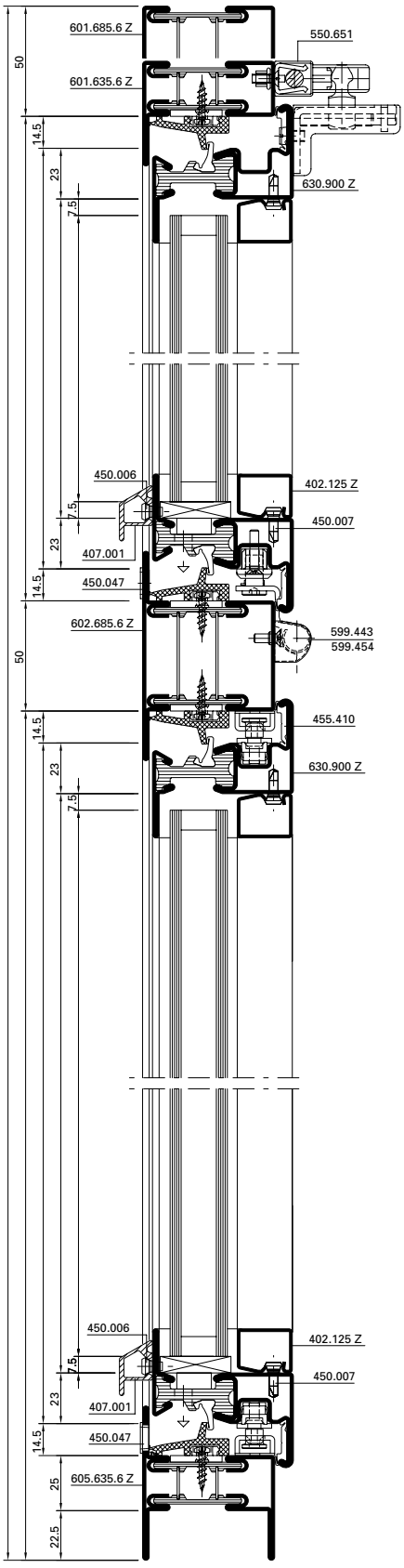

Janisol Primo

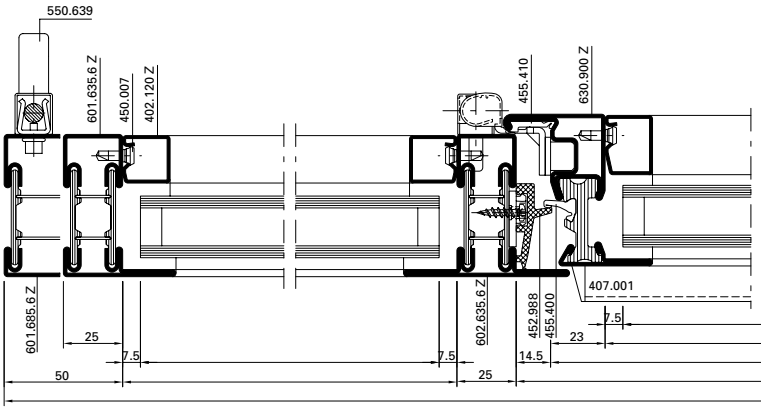

Janisol Primo

D-D

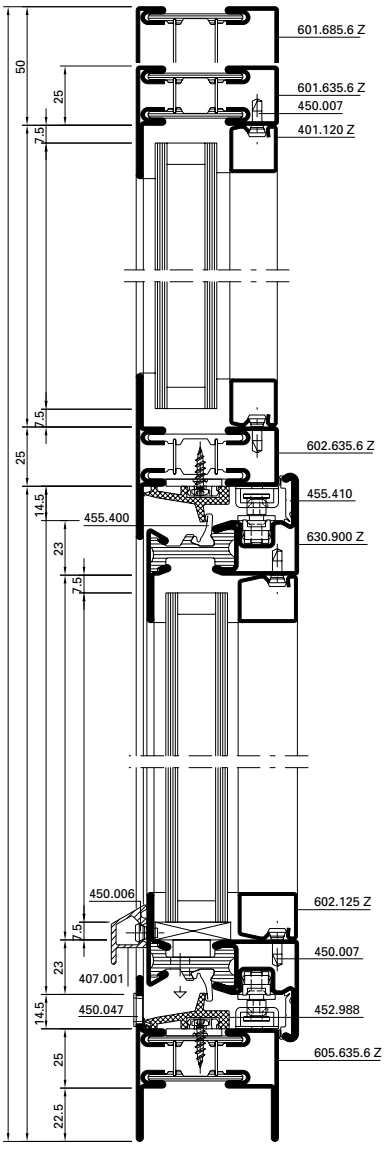

Janisol Primo **Janisol Primo** **Janisol Primo**

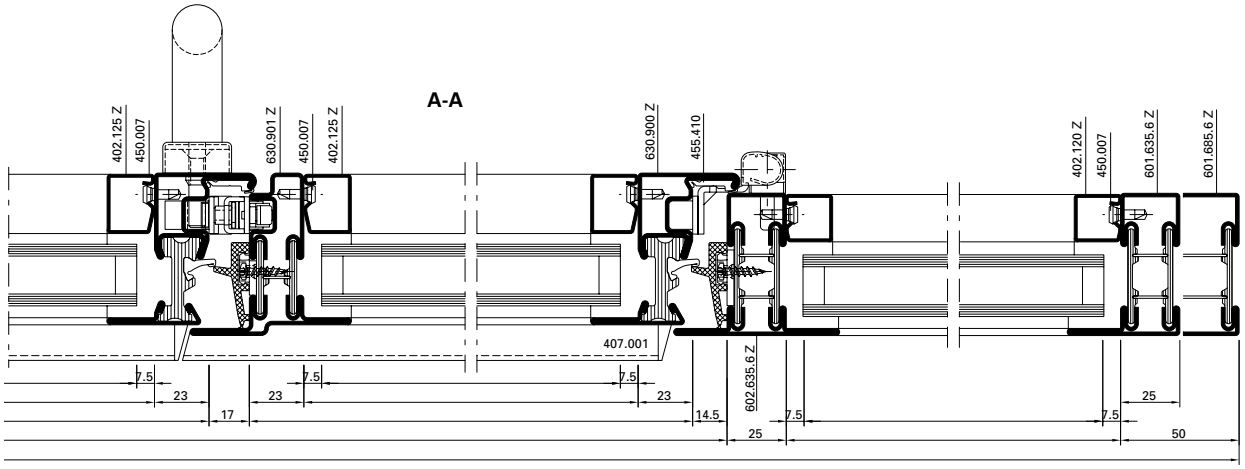

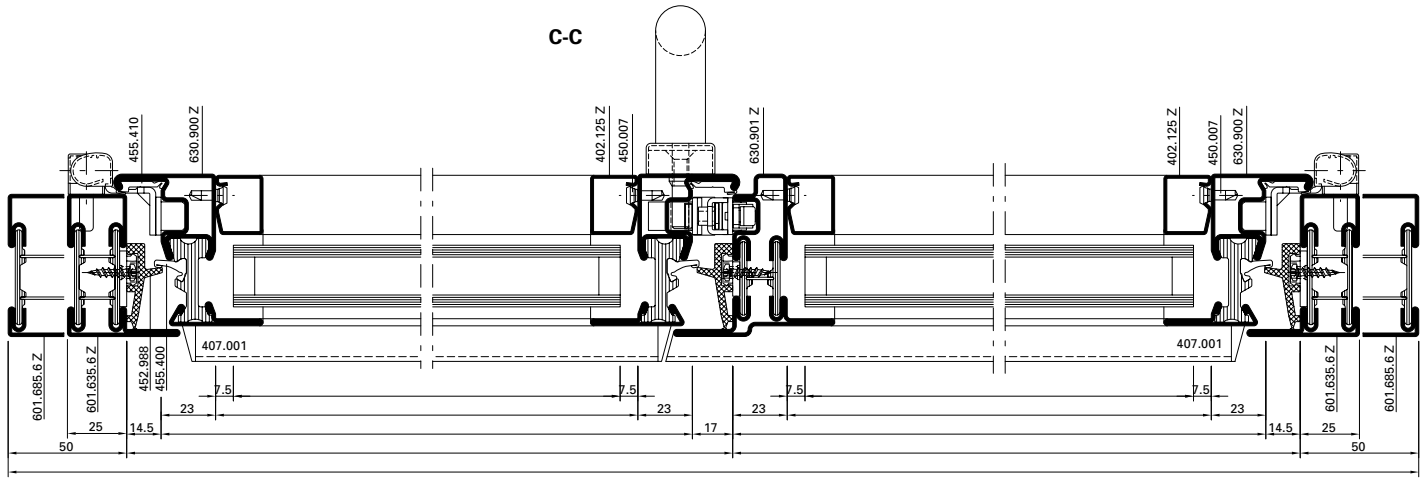

Alternative: Verdeckt liegender Fensterbeschlag
Variante: Ferrure de fenêtre non apparente
Alternative: Concealed window fitting

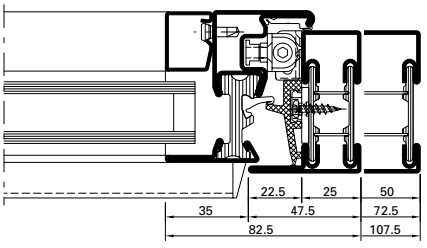

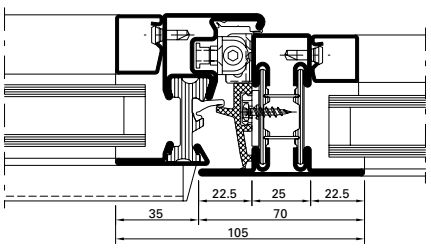

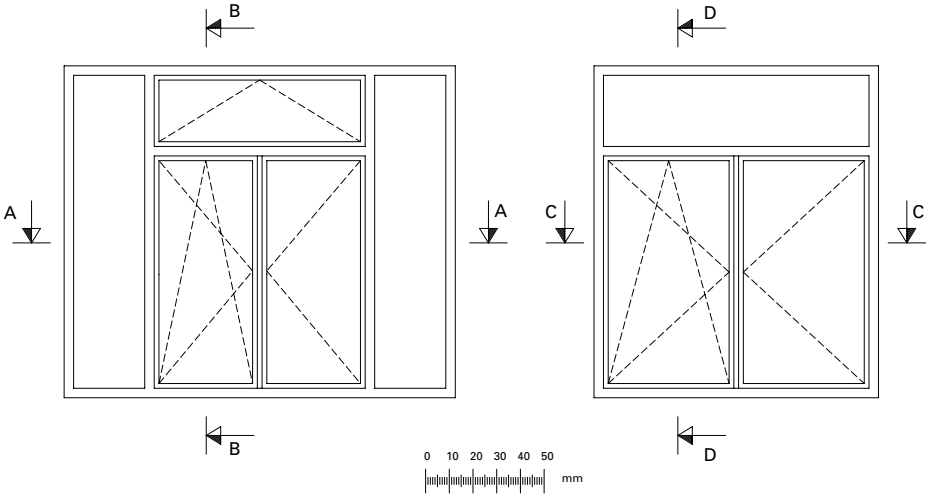

Oberlichtöffner motorisiert | **Ferrure d'imposte motorisée** | **Top light opener motorized**

B-B

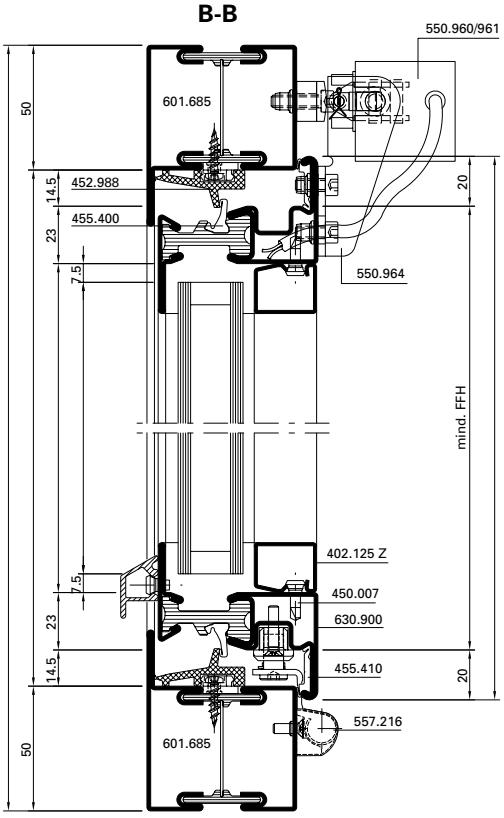

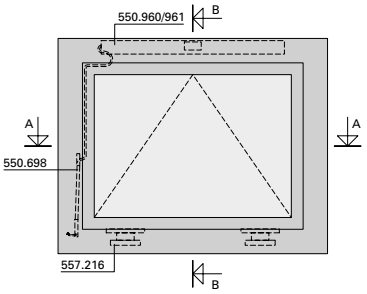

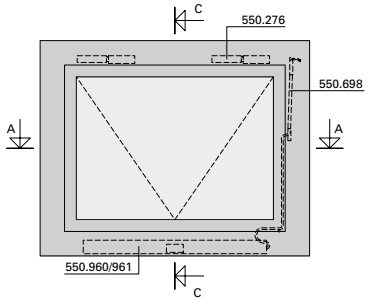

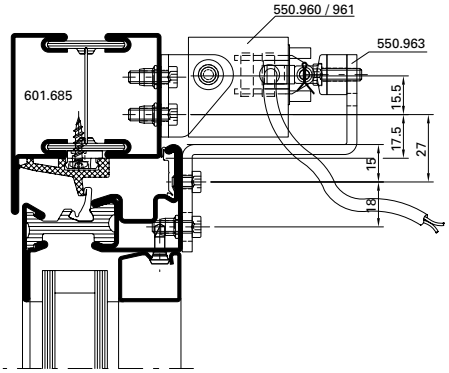

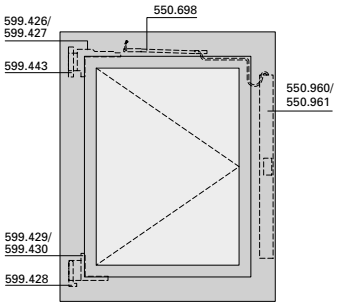

Art.-Nr. No d'art. Part.-Nr.	Hub Course Travel		
		min. FFB/FFH	min. FFB/FFH
550.960	327 mm	521 / 510 mm	510 / 521 mm
550.961	603 mm	797 / 840 mm	840 / 797 mm

C-C

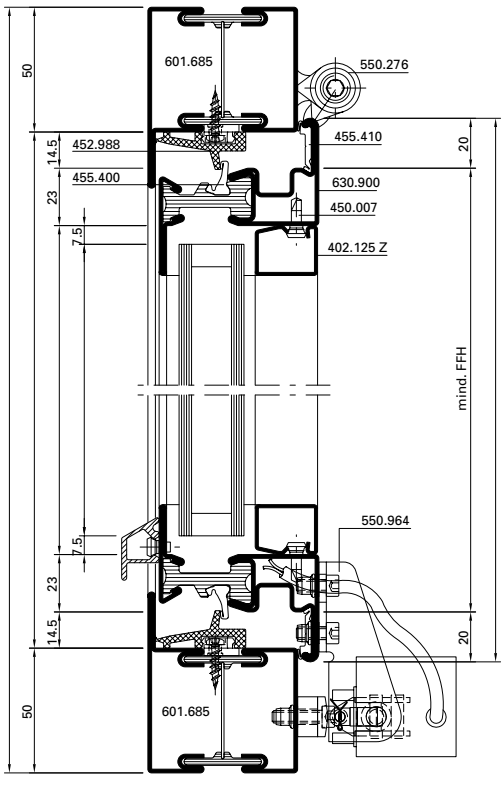

A-A

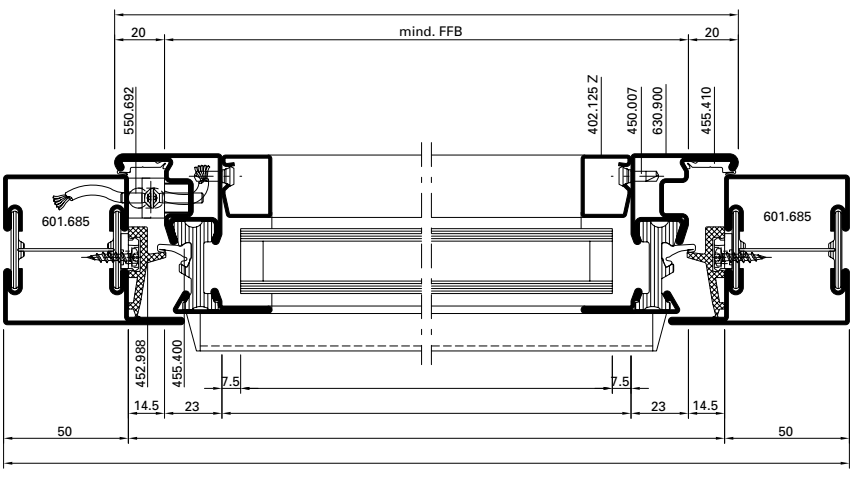

Oberlichtöffner motorisiert | **Ferrure d'imposte motorisée** | **Top light opener motorized**

B-B

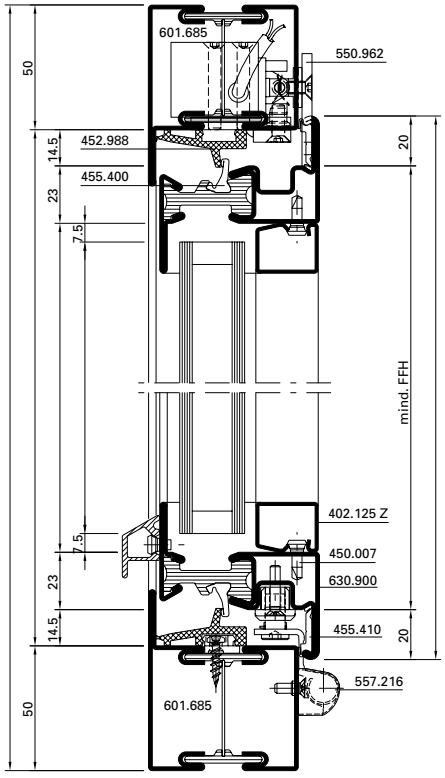

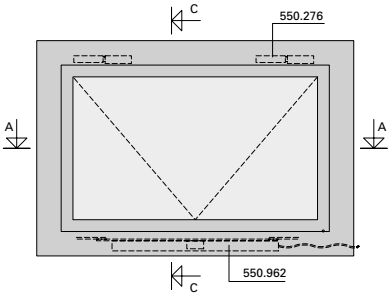

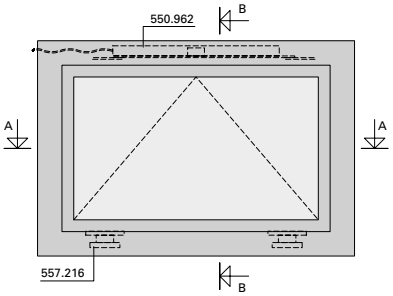

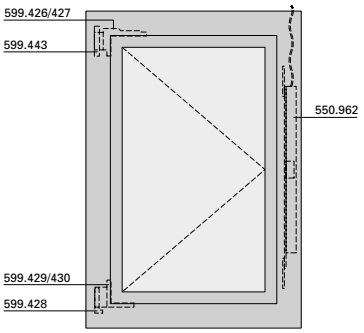

C-C

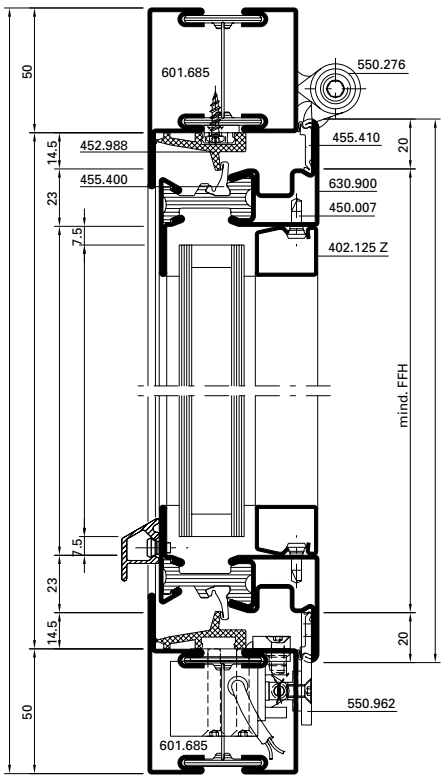

Art.-Nr. No d'art. Part.-Nr.	Hub Course Travel		
		min. FFB/FFH	min. FFB/FFH
550.962	327 mm	703 / 600 mm	600 / 703 mm

A-A

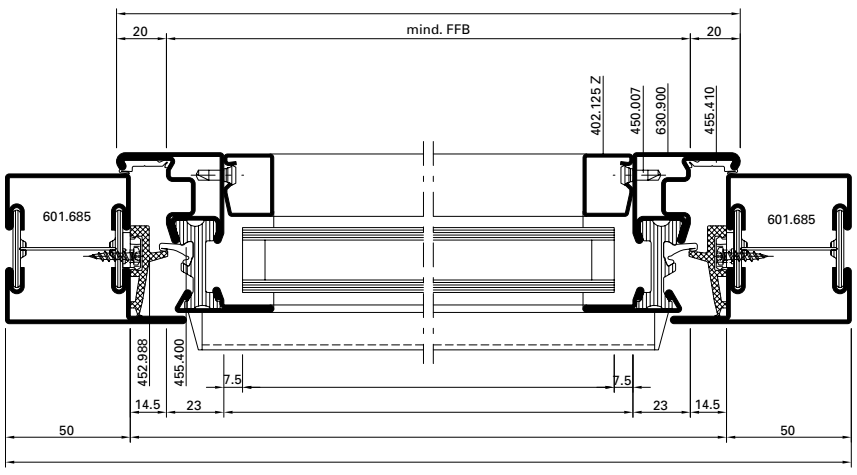

Schwingflügel-Fenster — Fenêtre pivotante — Horizontal pivot window

D-D

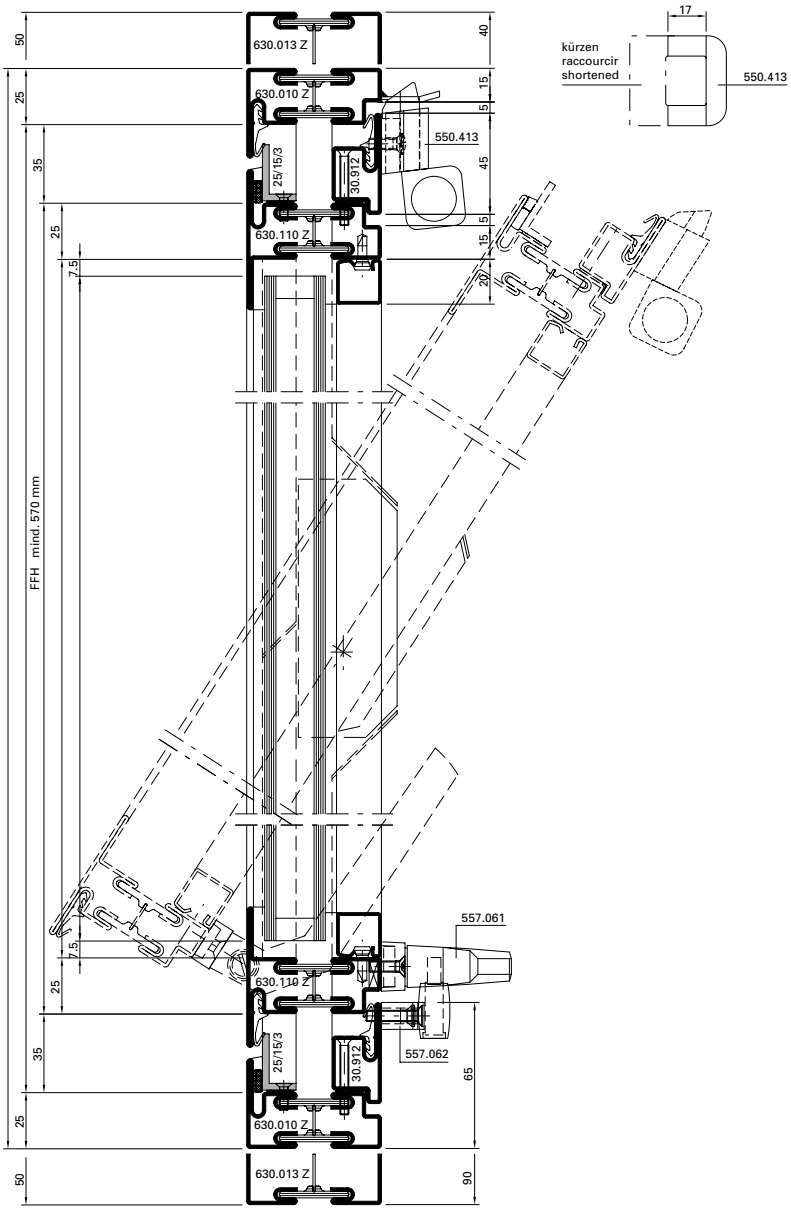

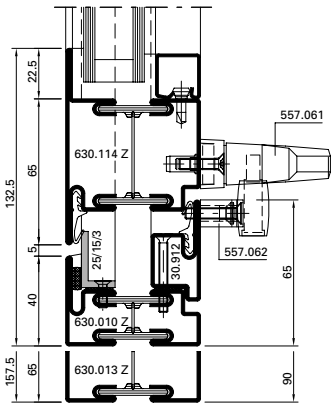

Variante mit Ketten-Antrieb
Variante entraînement à chaîne
Alternative chaine drive

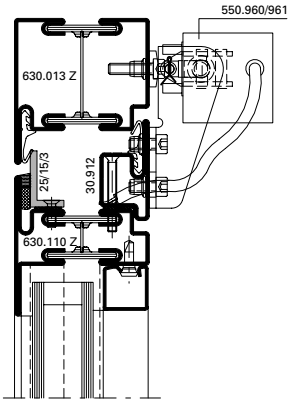

Variante D-D

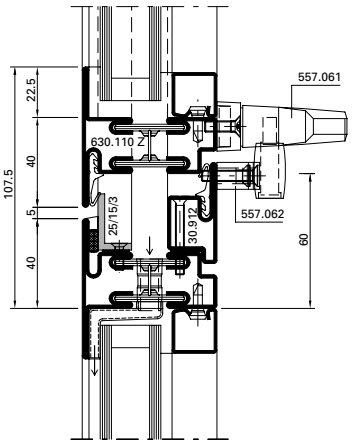

B-B

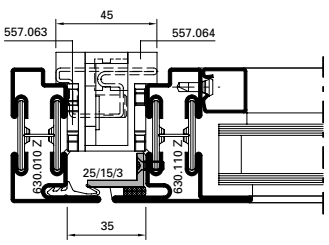

Schwingflügel-Fenster **Fenêtre pivotante** **Horizontal pivot window**

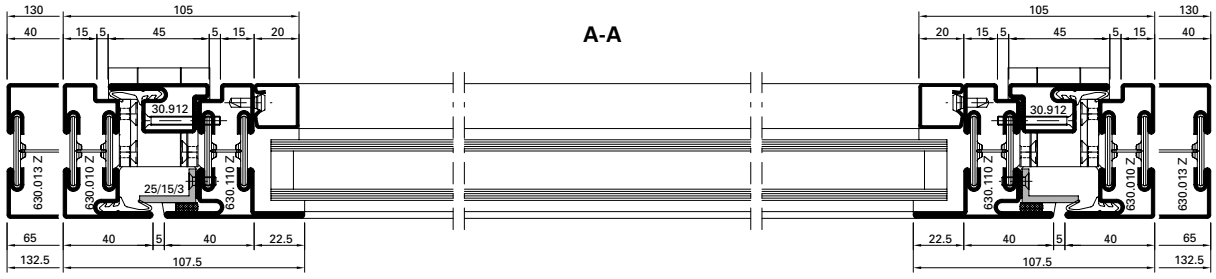

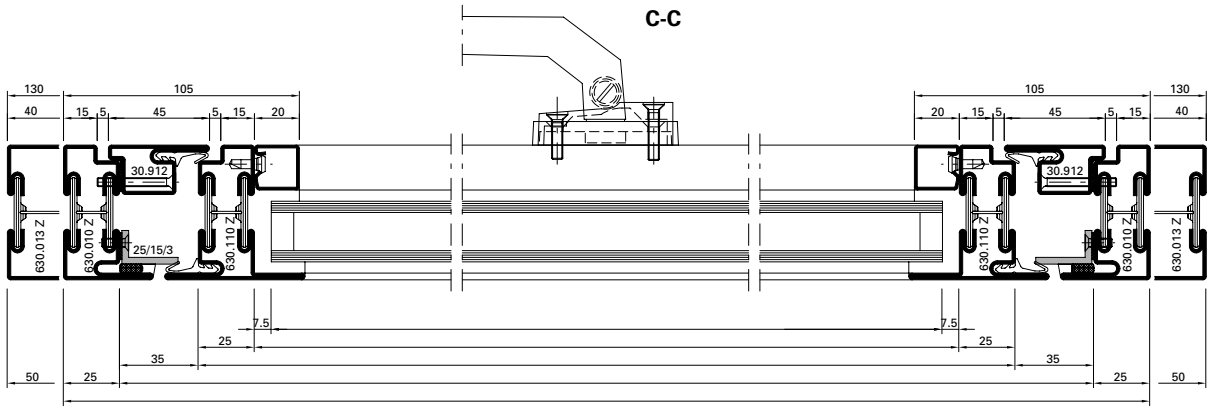

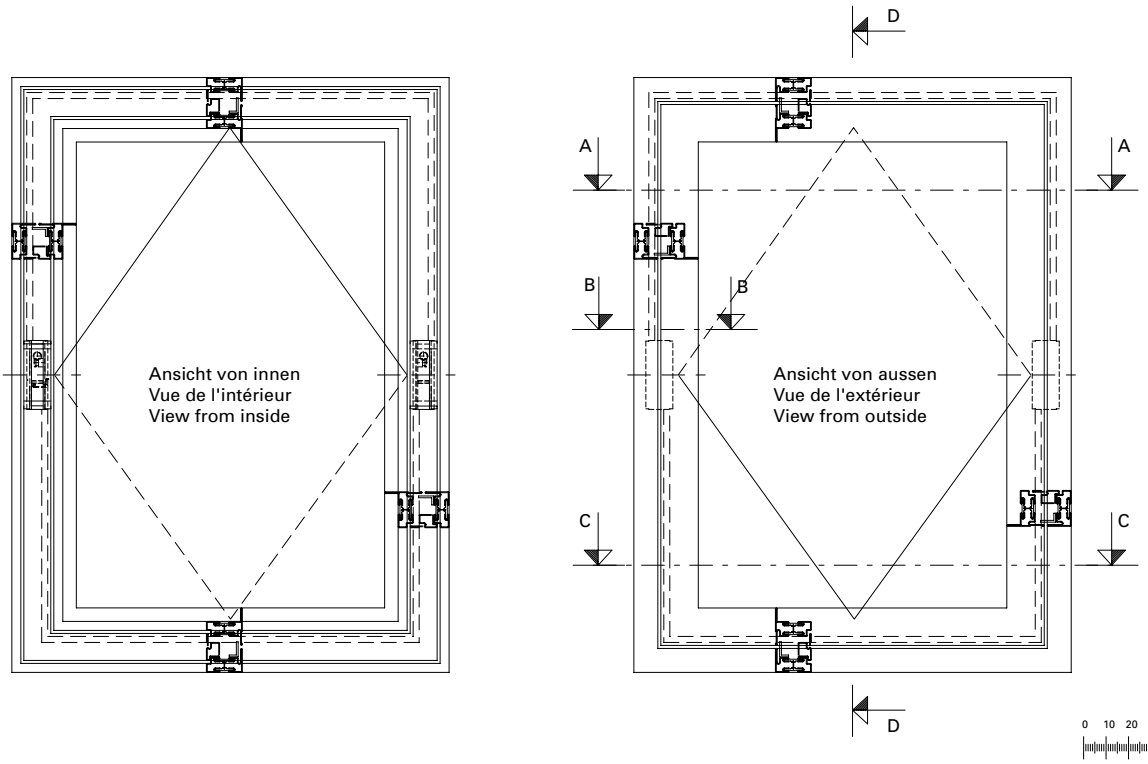

Schwingflügel-Fenster motorisiert **Fenêtre pivotante motorisée** **Horizontal pivot window motorized**

B-B

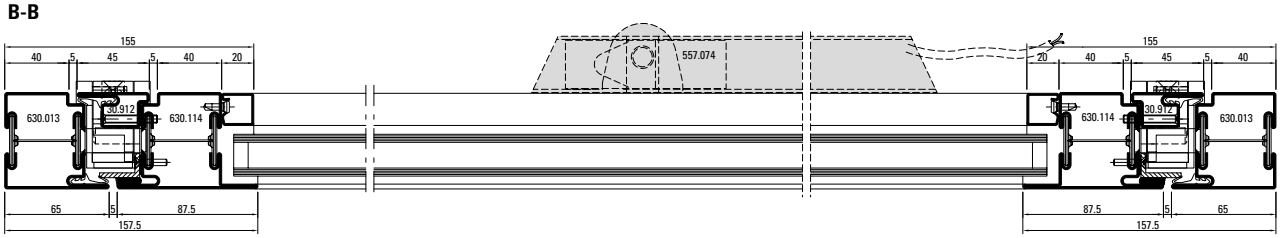

C-C

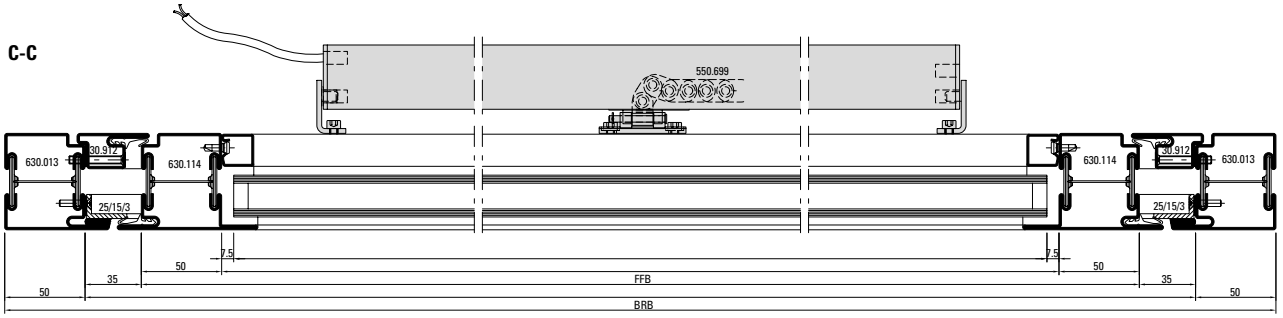

A-A

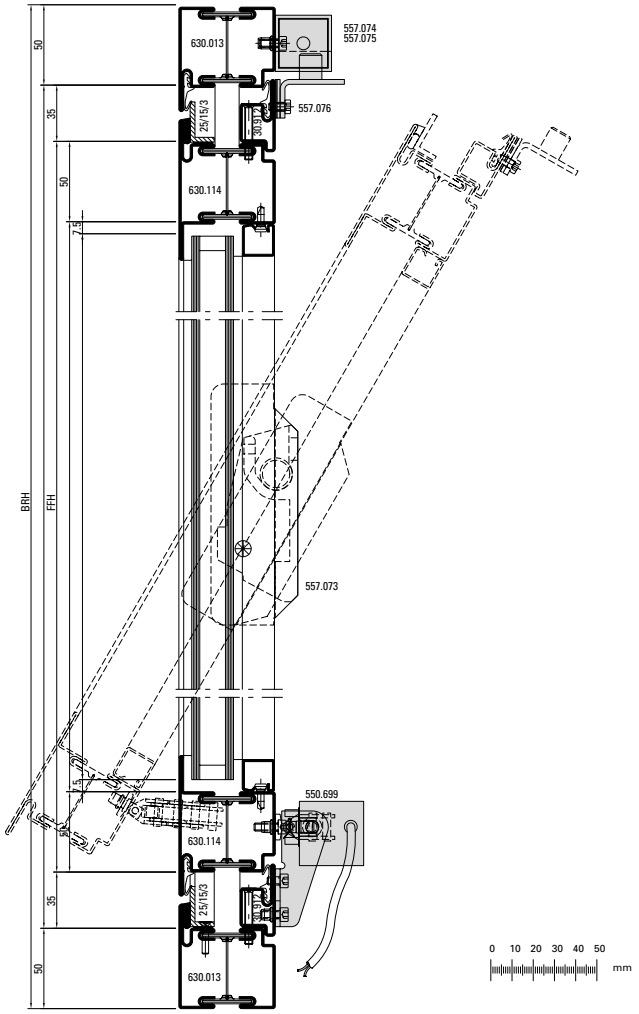

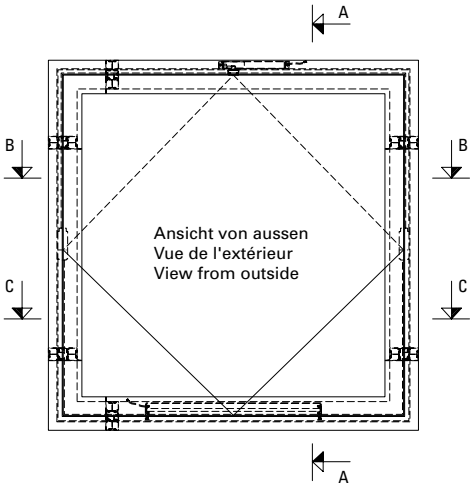

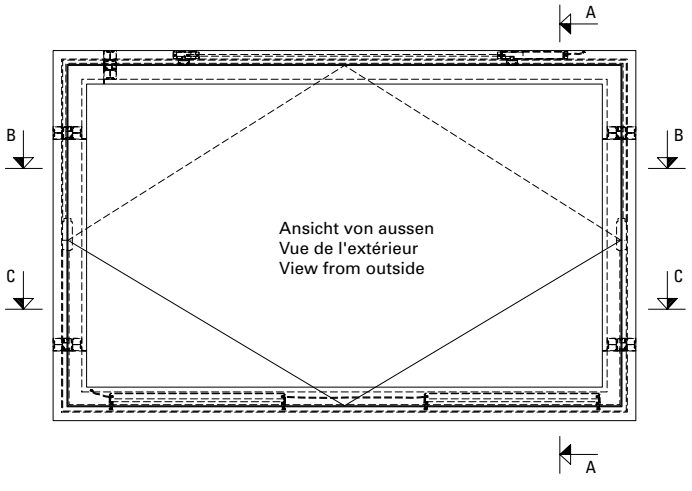

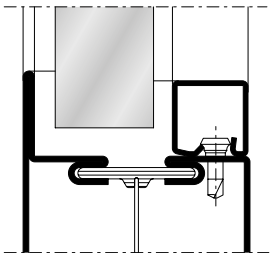

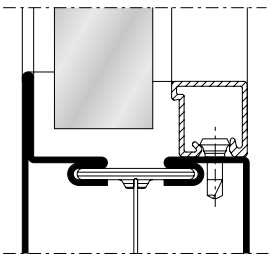

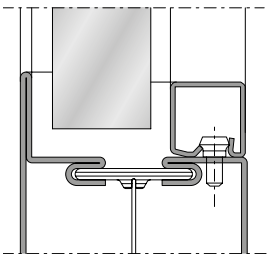

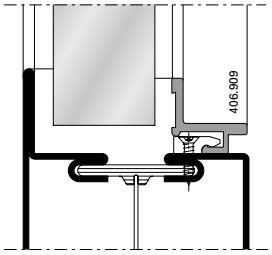
406.909

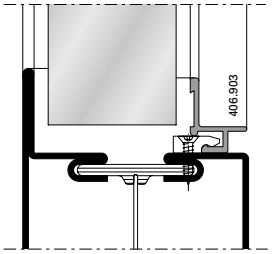
406.903

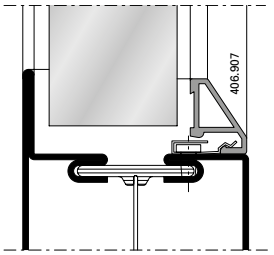
406.907

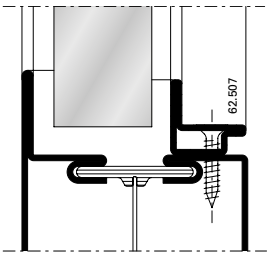
62.507

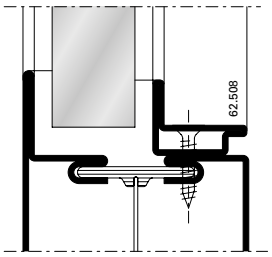
62.508

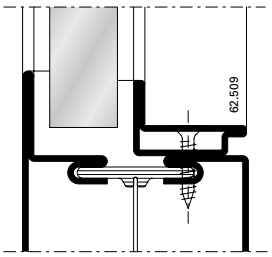
62.509

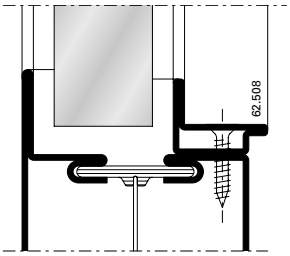
62.508

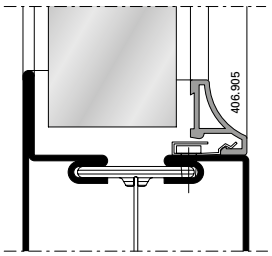
406.905

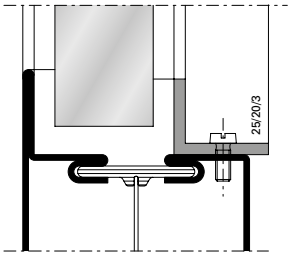
25/20/3

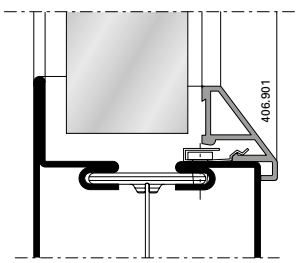
406.901

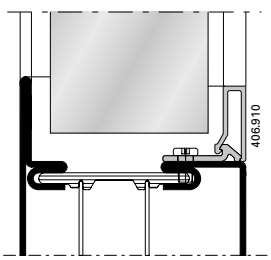
406.910

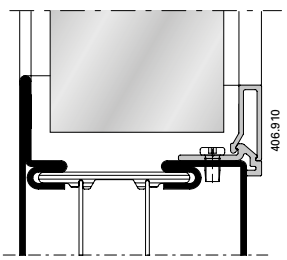
406.910

Platzbedarf
Standard-Fensterbeschlag

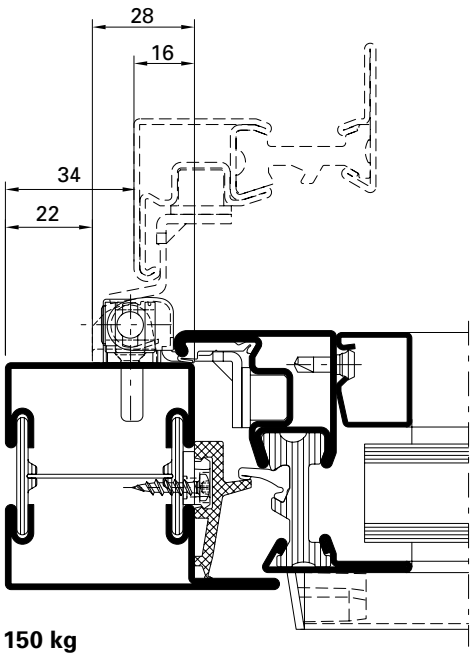

150 kg

Espace nécessaire
Ferrure de fenêtre standard

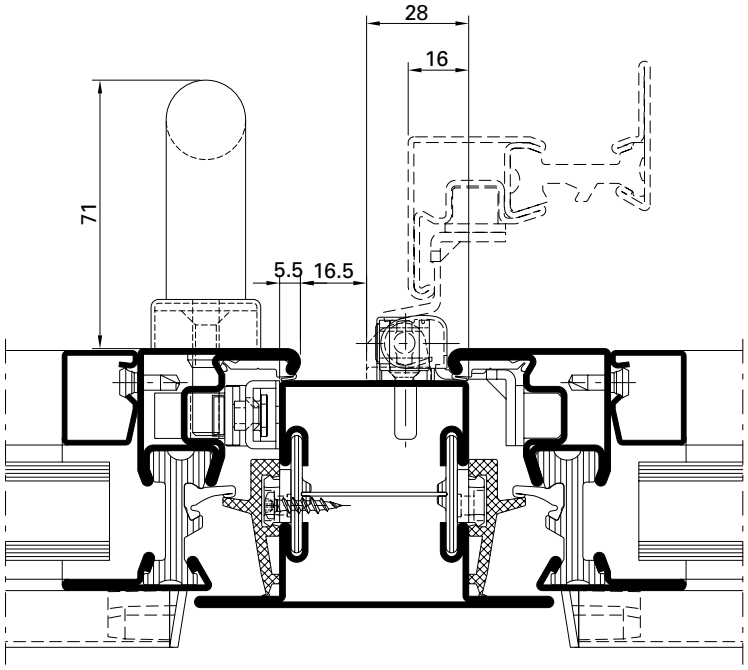

150 kg

Space required
Standard window fitting

Platzbedarf
Standard-Fensterbeschlag
mit Scherenlager 599.538

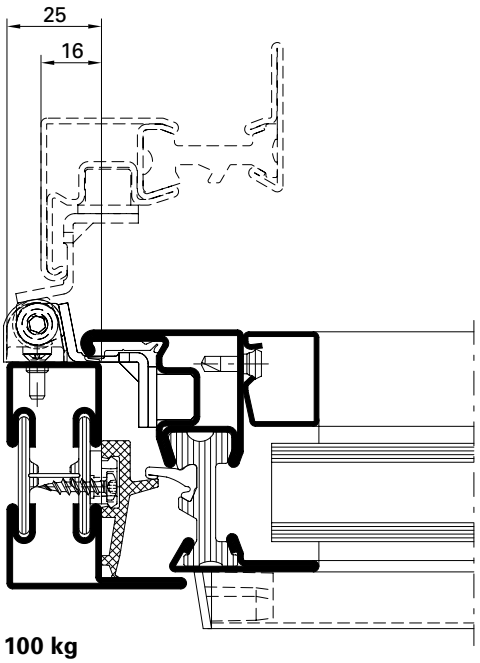

100 kg

Espace nécessaire
Ferrure de fenêtre standard avec
charnière supérieure di ciseau 599.538

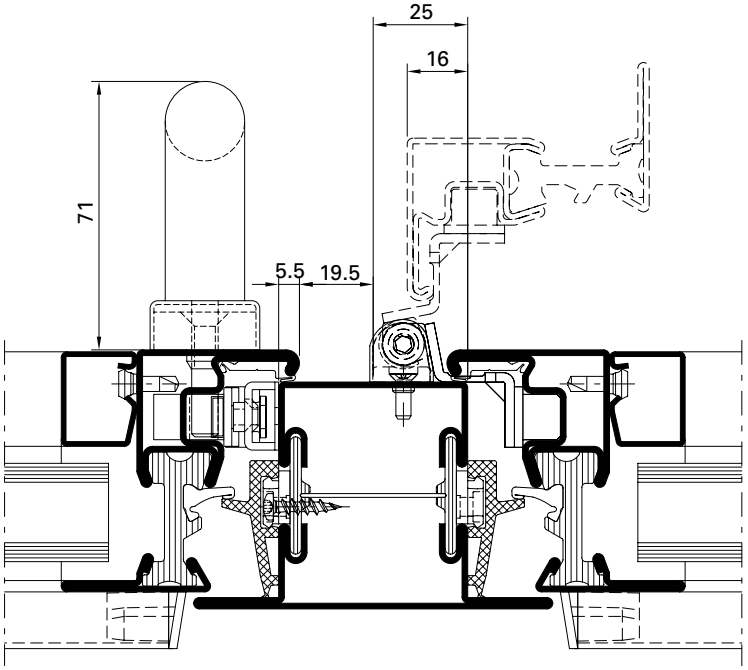

100 kg

Space required
Standard window fitting
with scissor stay 599.538

Platzbedarf
Verdeckt liegender Fensterbeschlag

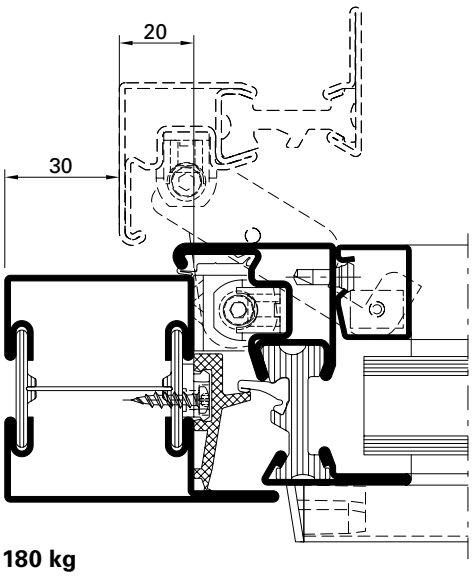

180 kg

Espace nécessaire
Ferrure de fenêtre non apparente

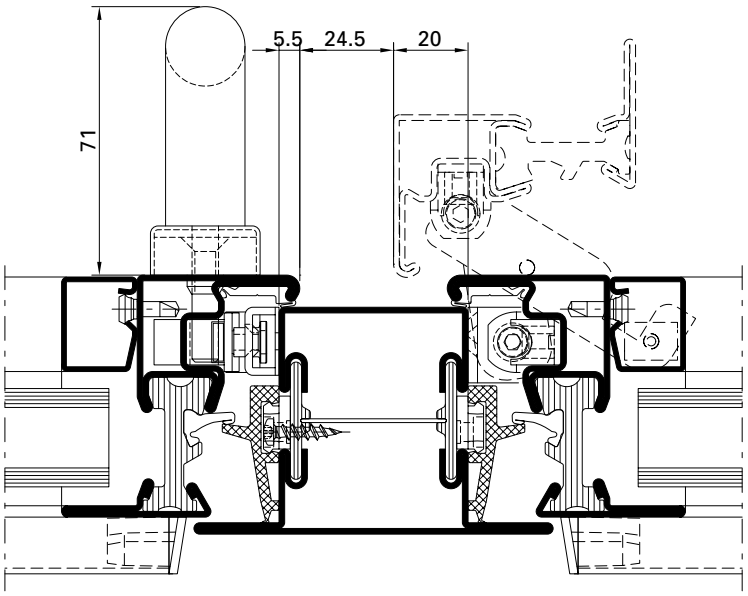

180 kg

Space required
Concealed window fitting

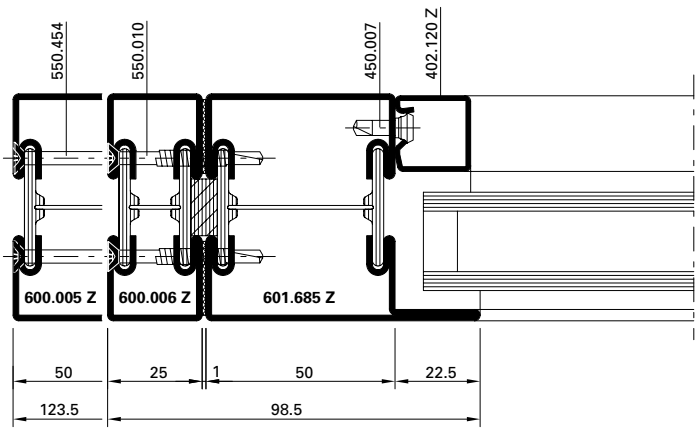

DXF DWG *D-100-K-002*

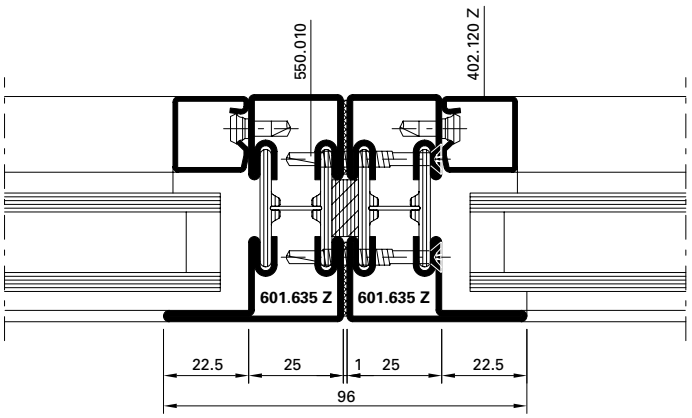

DXF DWG *D-100-K-005*

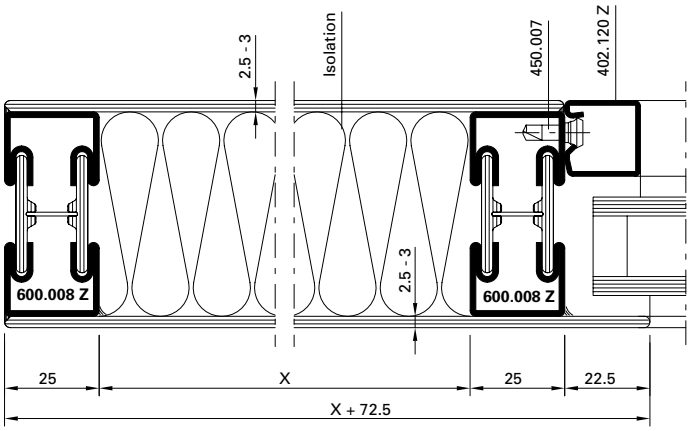

DXF DWG *D-100-K-004*

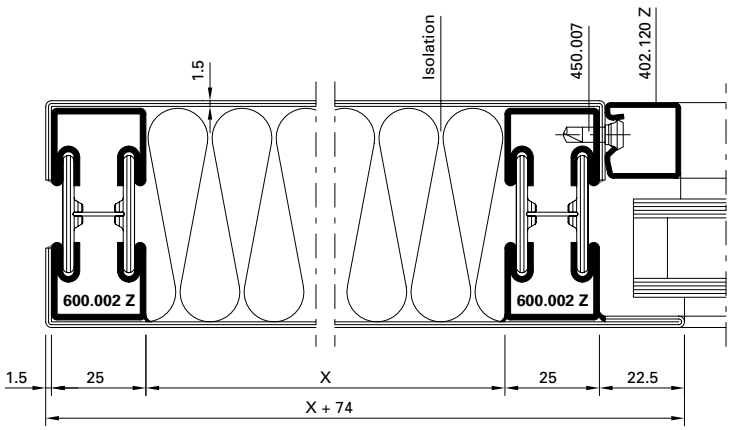

DXF DWG *D-100-K-003*

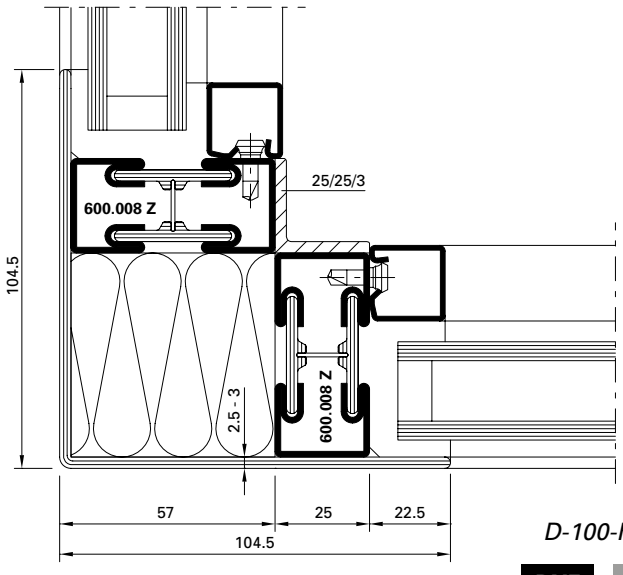

D-100-K-013

DXF DWG

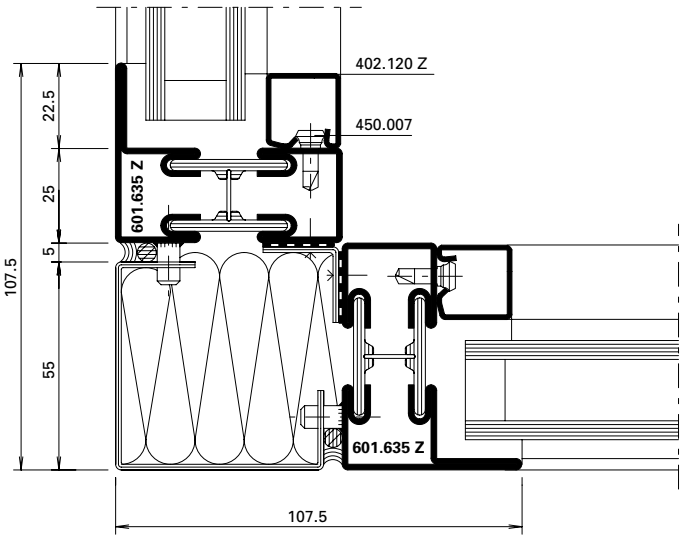

D-100-K-019

DXF DWG

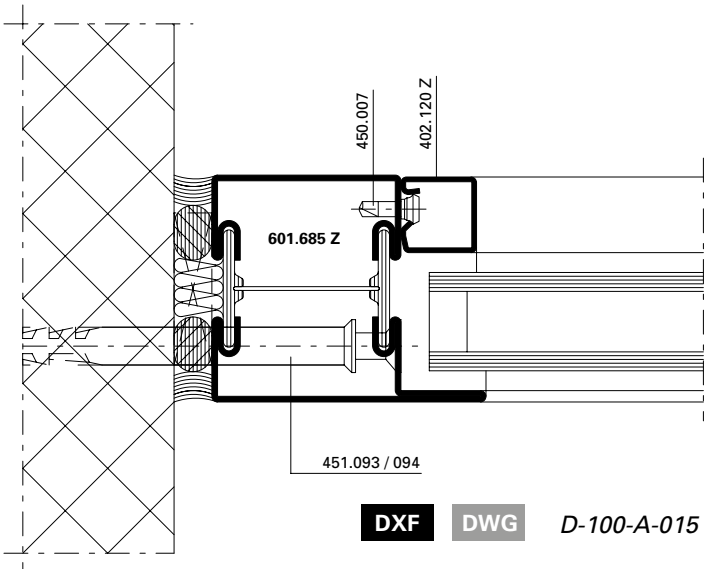

DXF DWG *D-100-A-015*

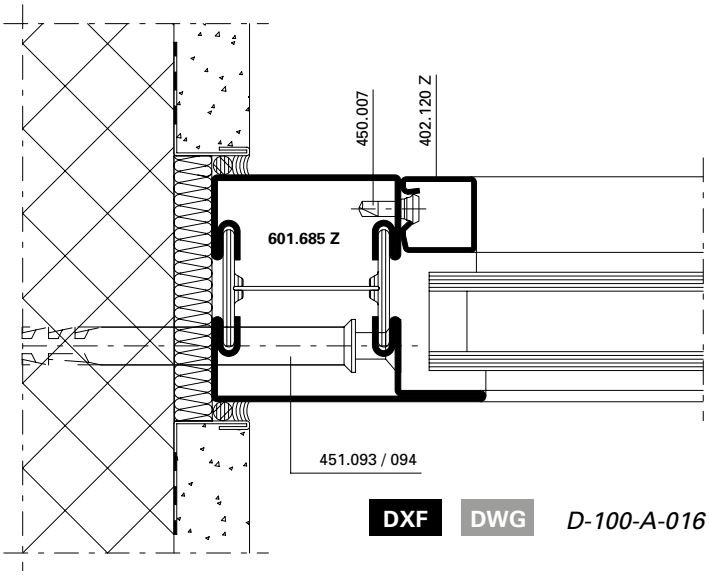

DXF DWG *D-100-A-016*

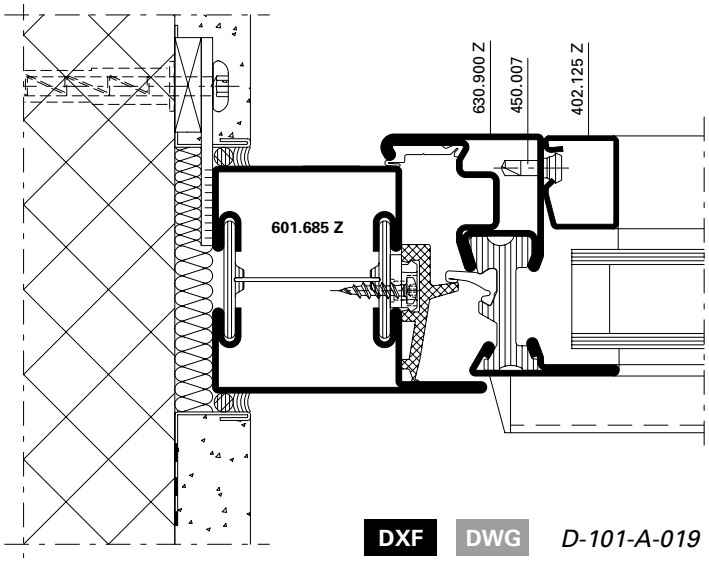

DXF DWG *D-101-A-019*

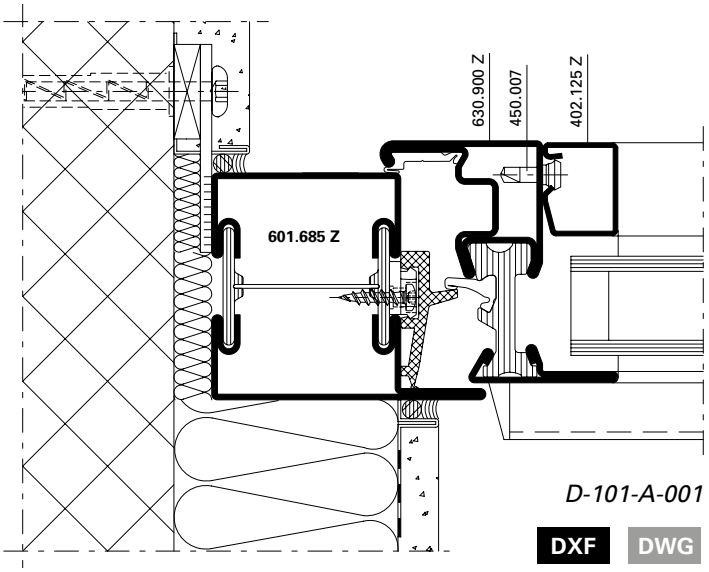

D-101-A-001

DXF DWG

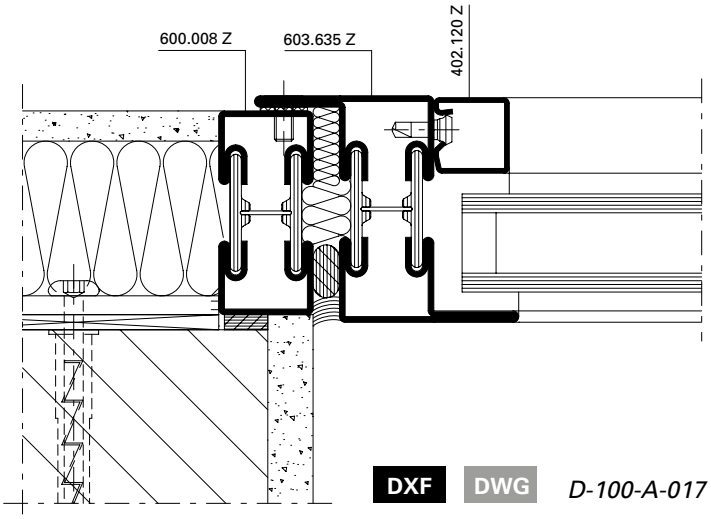

DXF DWG *D-100-A-017*

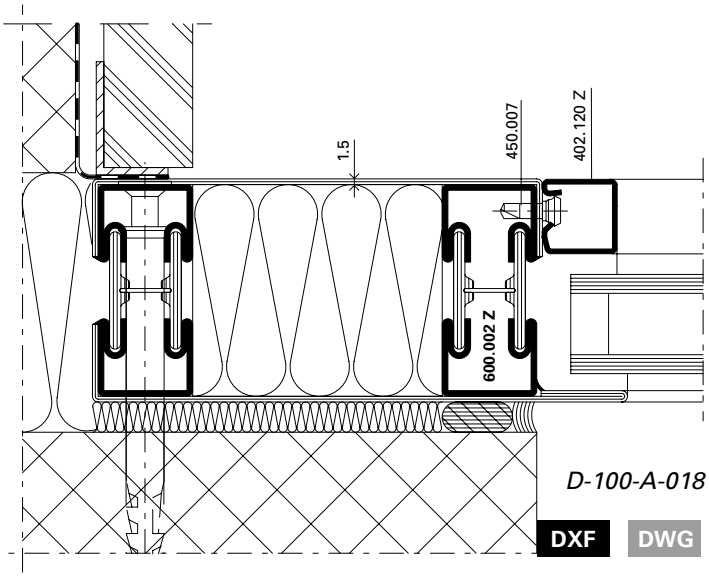

D-100-A-018

DXF DWG

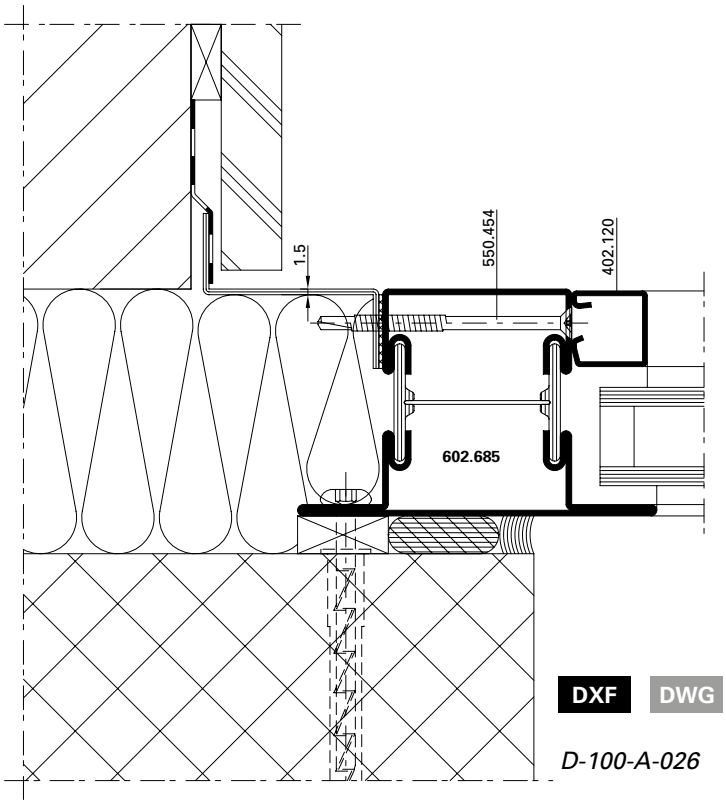

DXF DWG

D-100-A-026

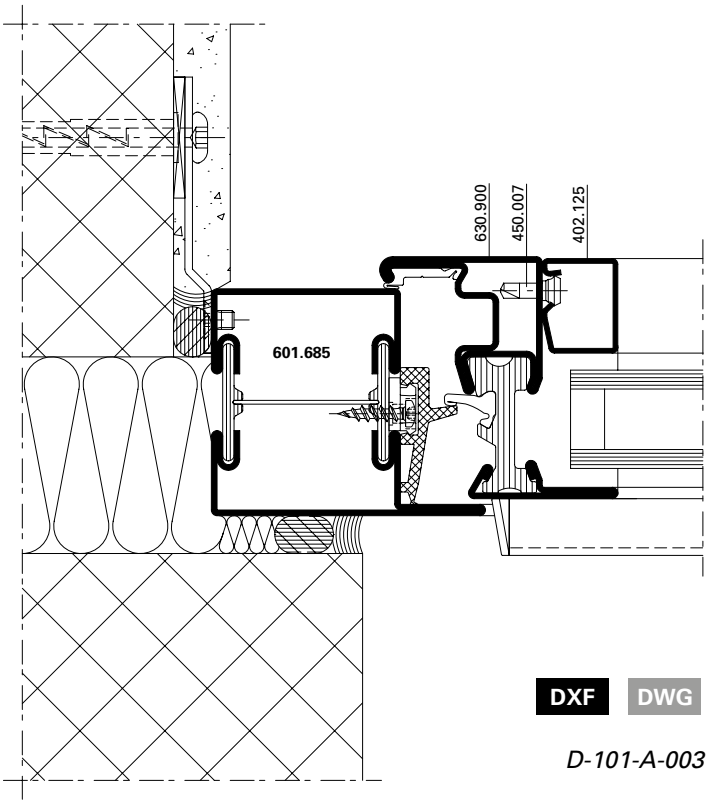

DXF DWG

D-101-A-003

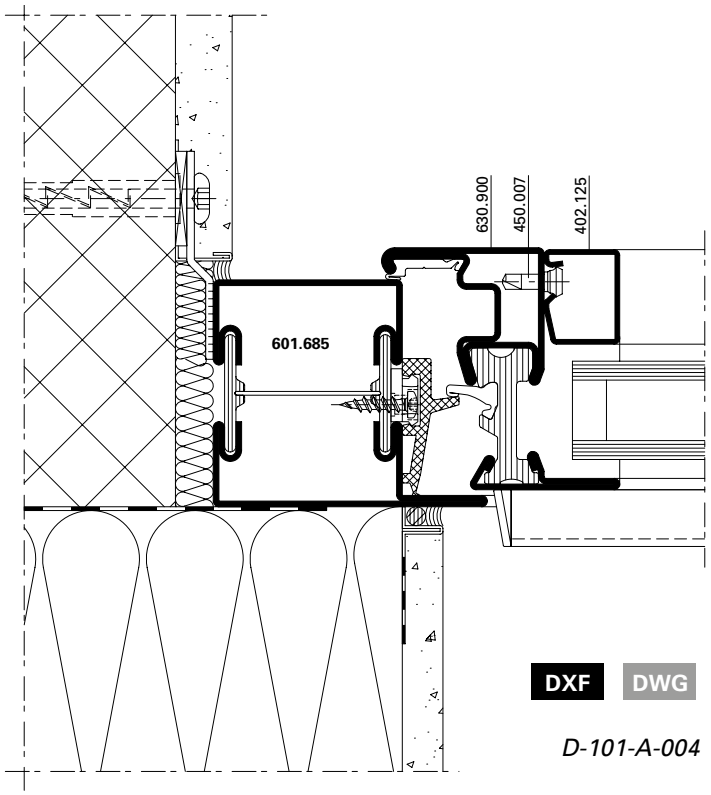

DXF DWG

D-101-A-004

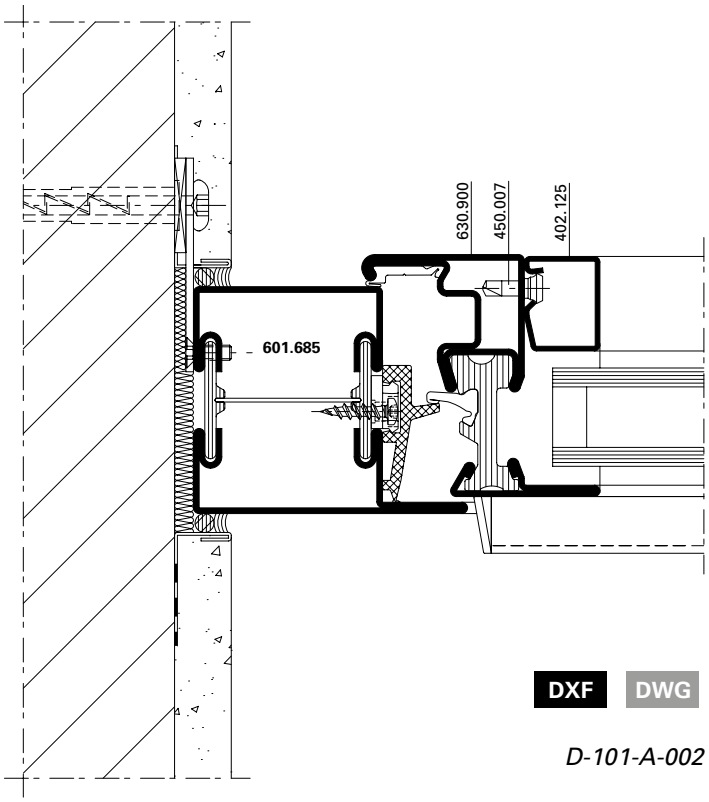

DXF DWG

D-101-A-002

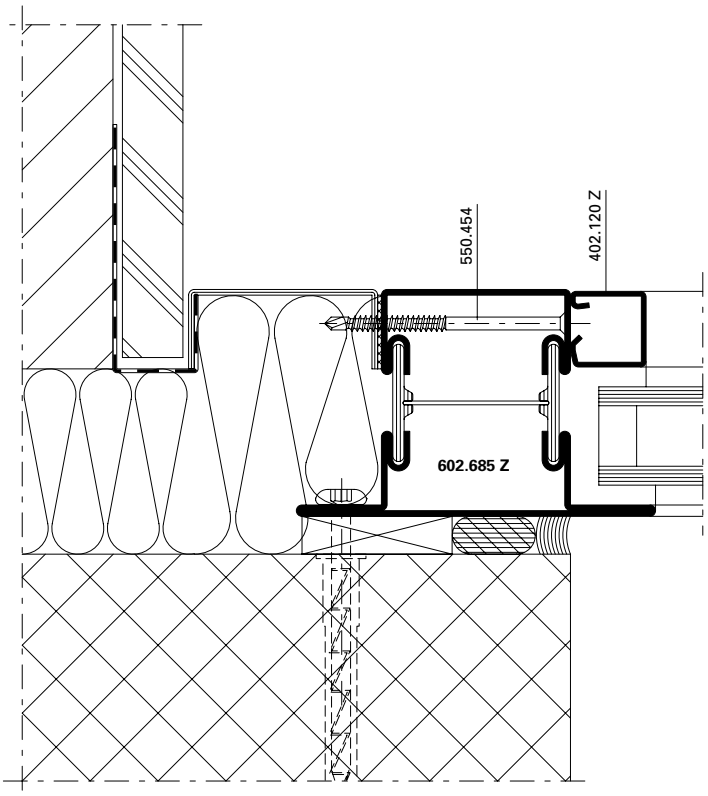

DXF DWG *D-100-A-019*

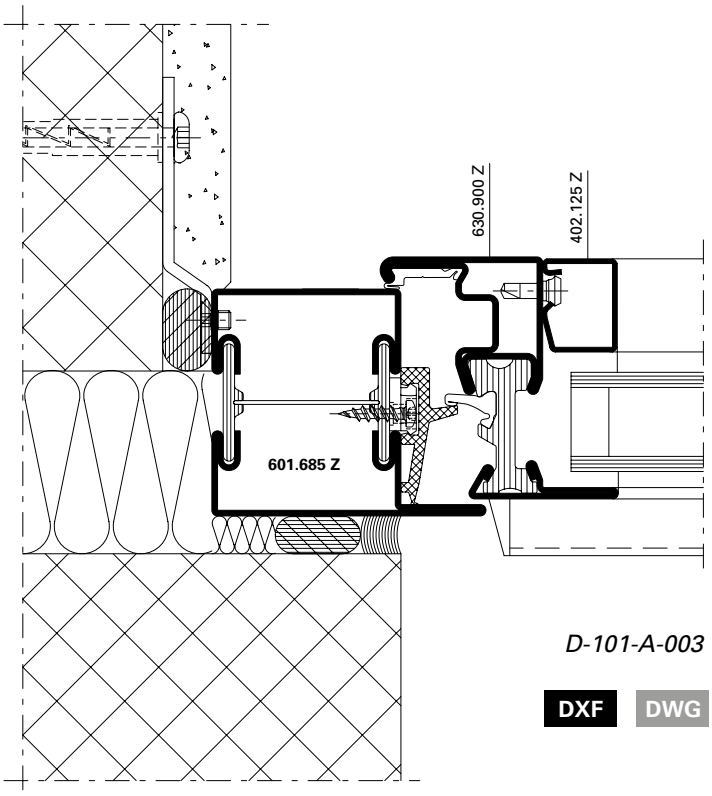

D-101-A-003

DXF DWG

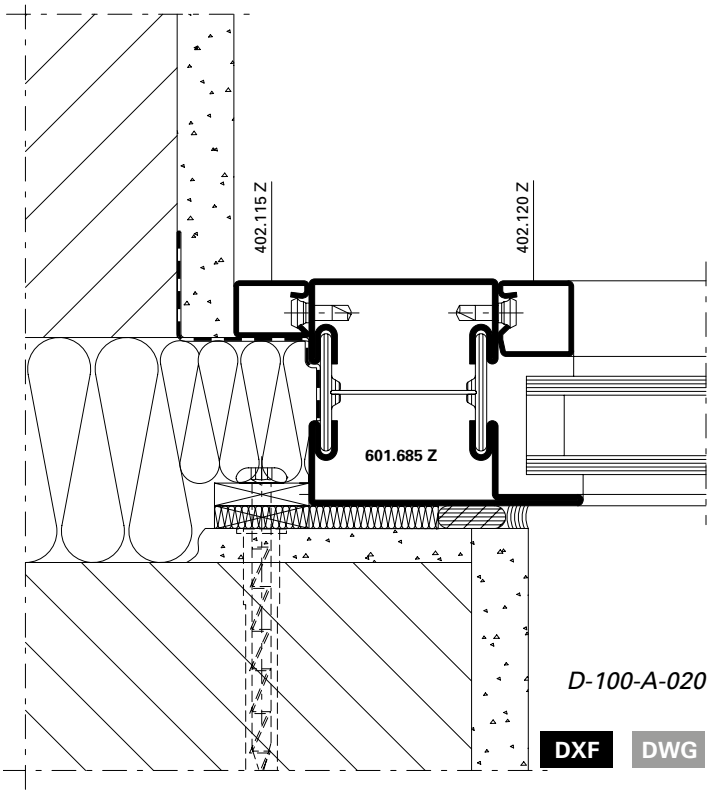

D-100-A-020

DXF DWG

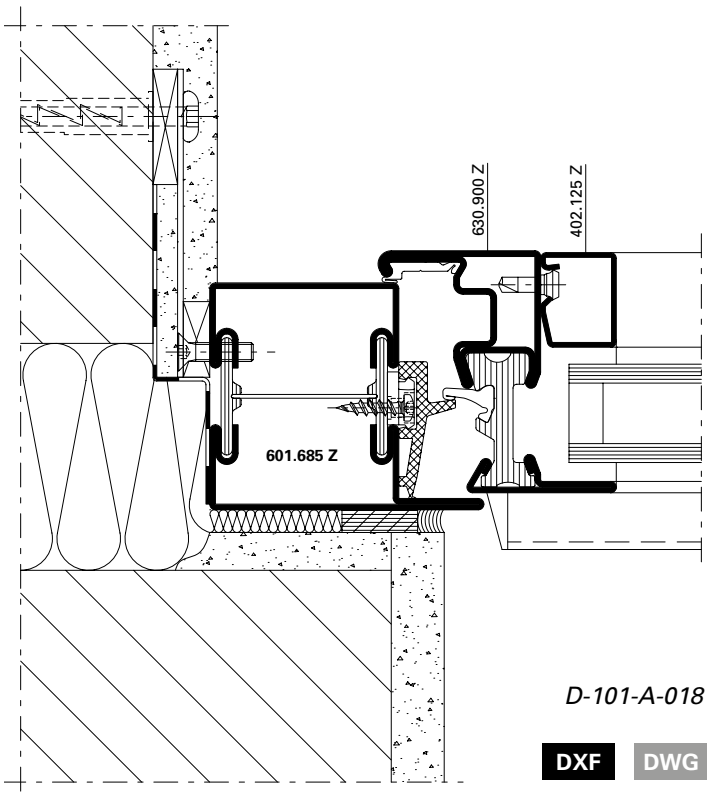

D-101-A-018

DXF DWG

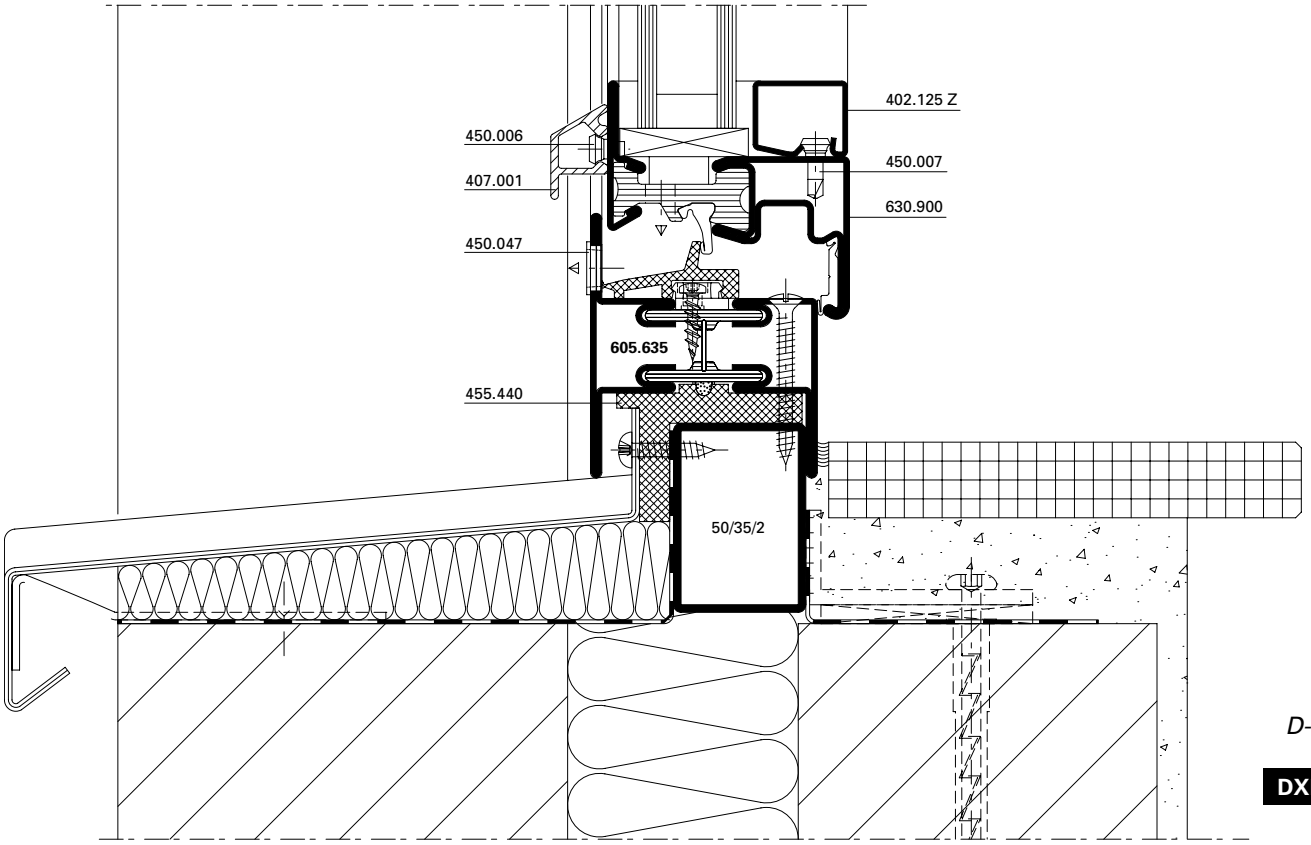

D-101-A-016

DXF **DWG**

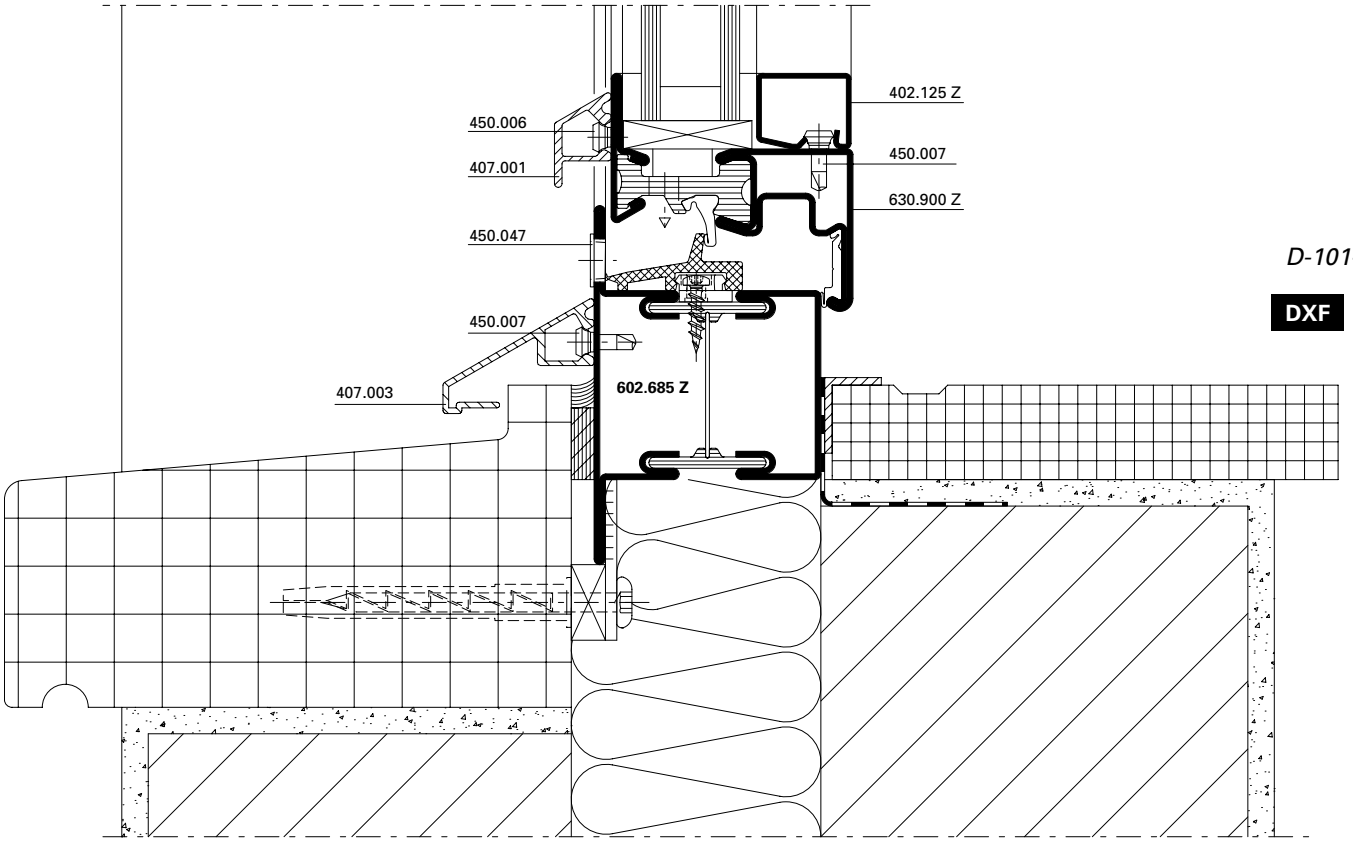

D-101-A-006

DXF **DWG**

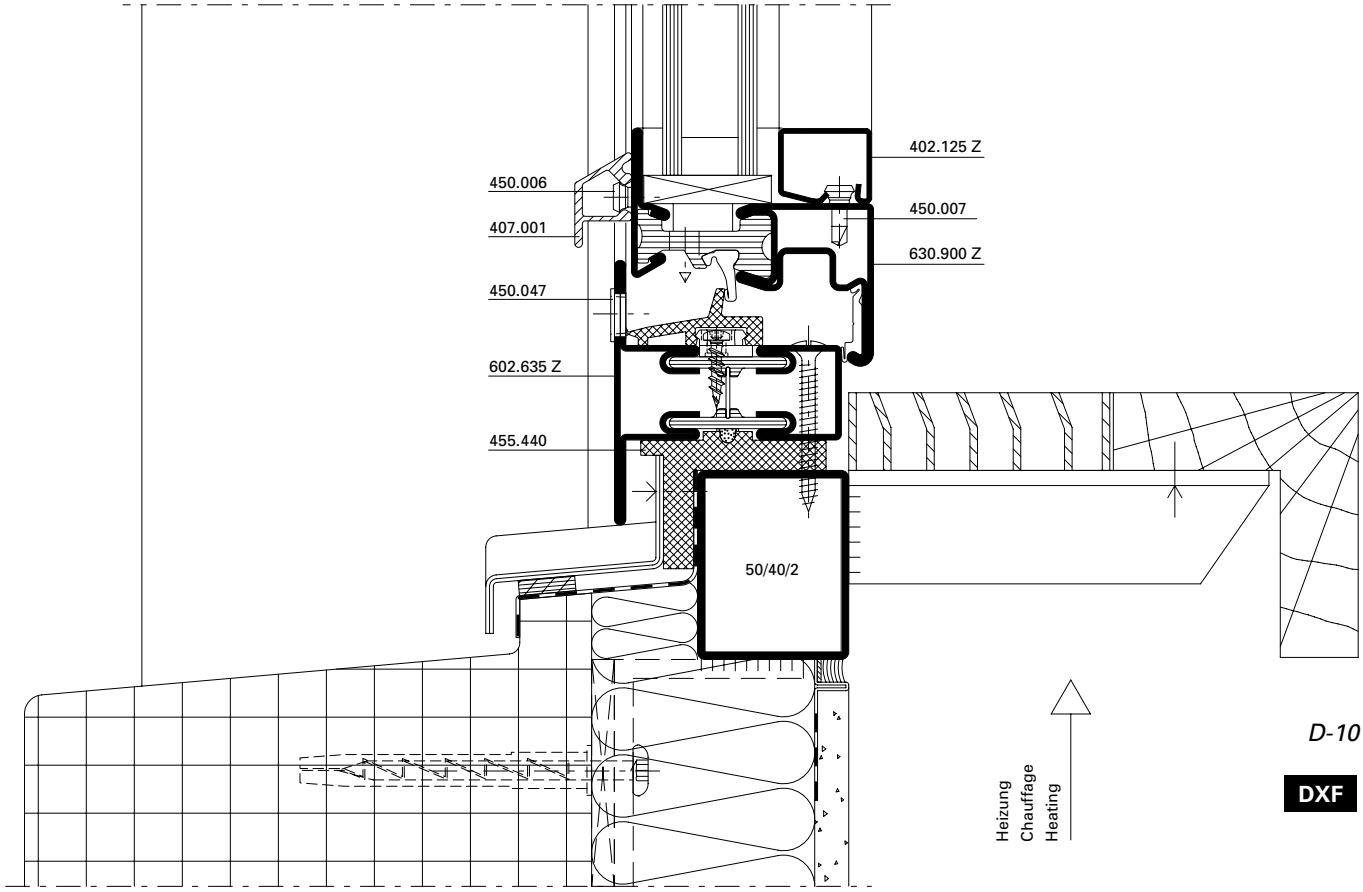

D-101-A-005

DXF **DWG**

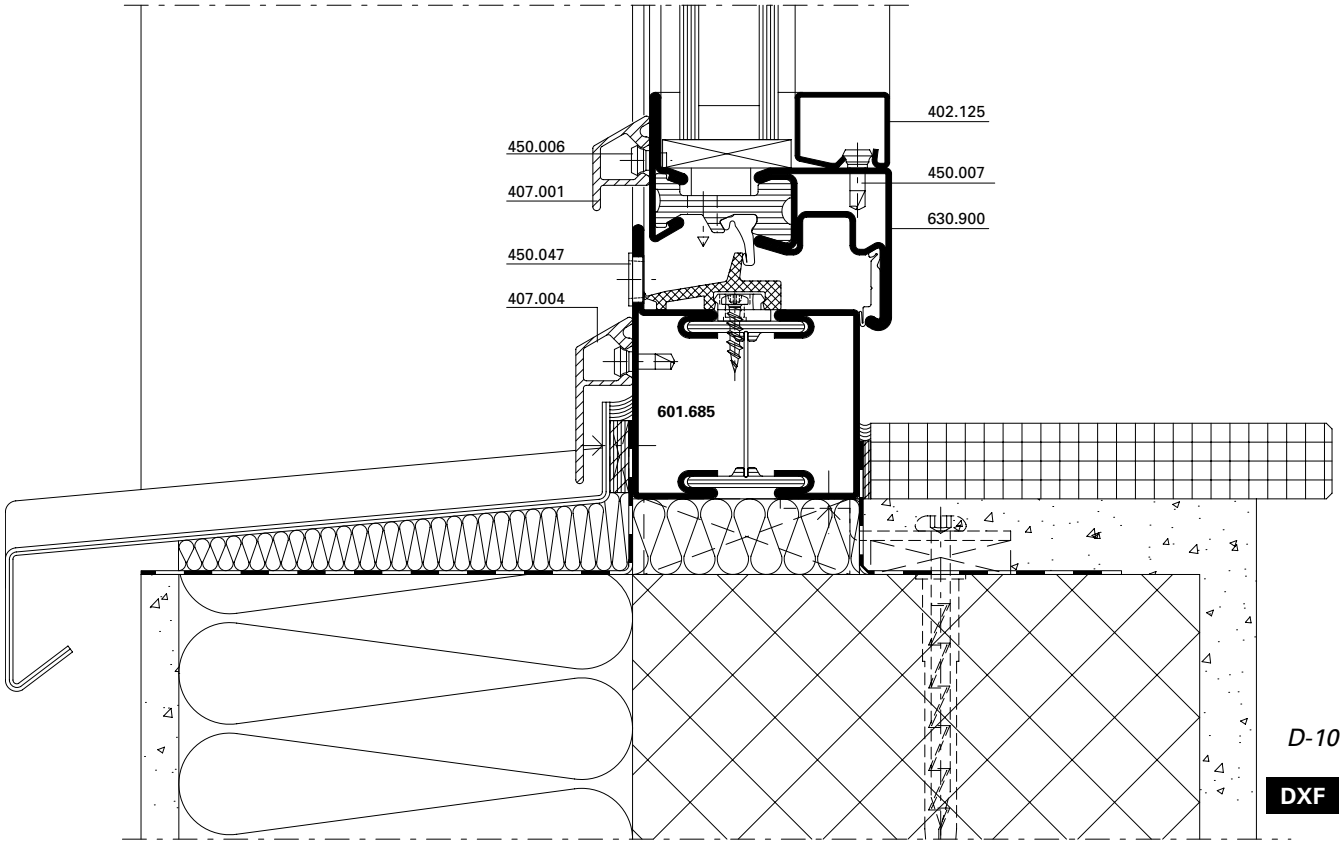

D-101-A-017

DXF **DWG**

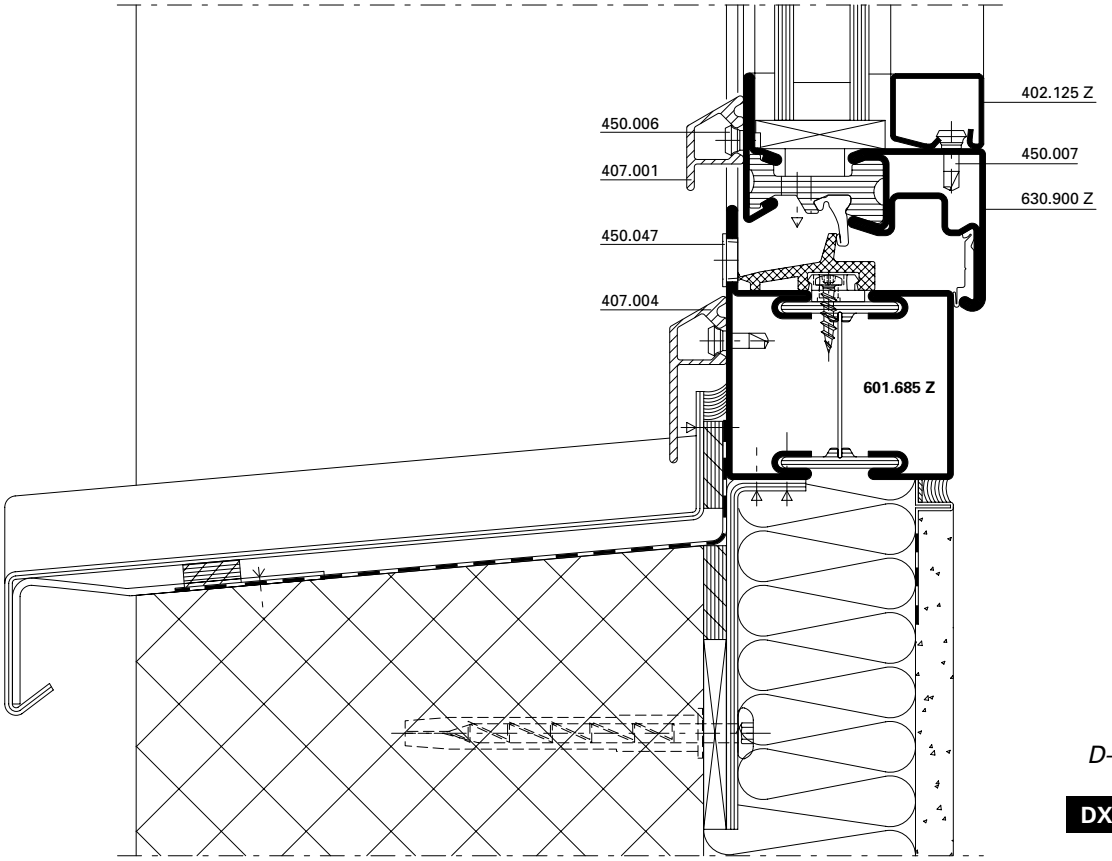

D-101-A-008

DXF DWG

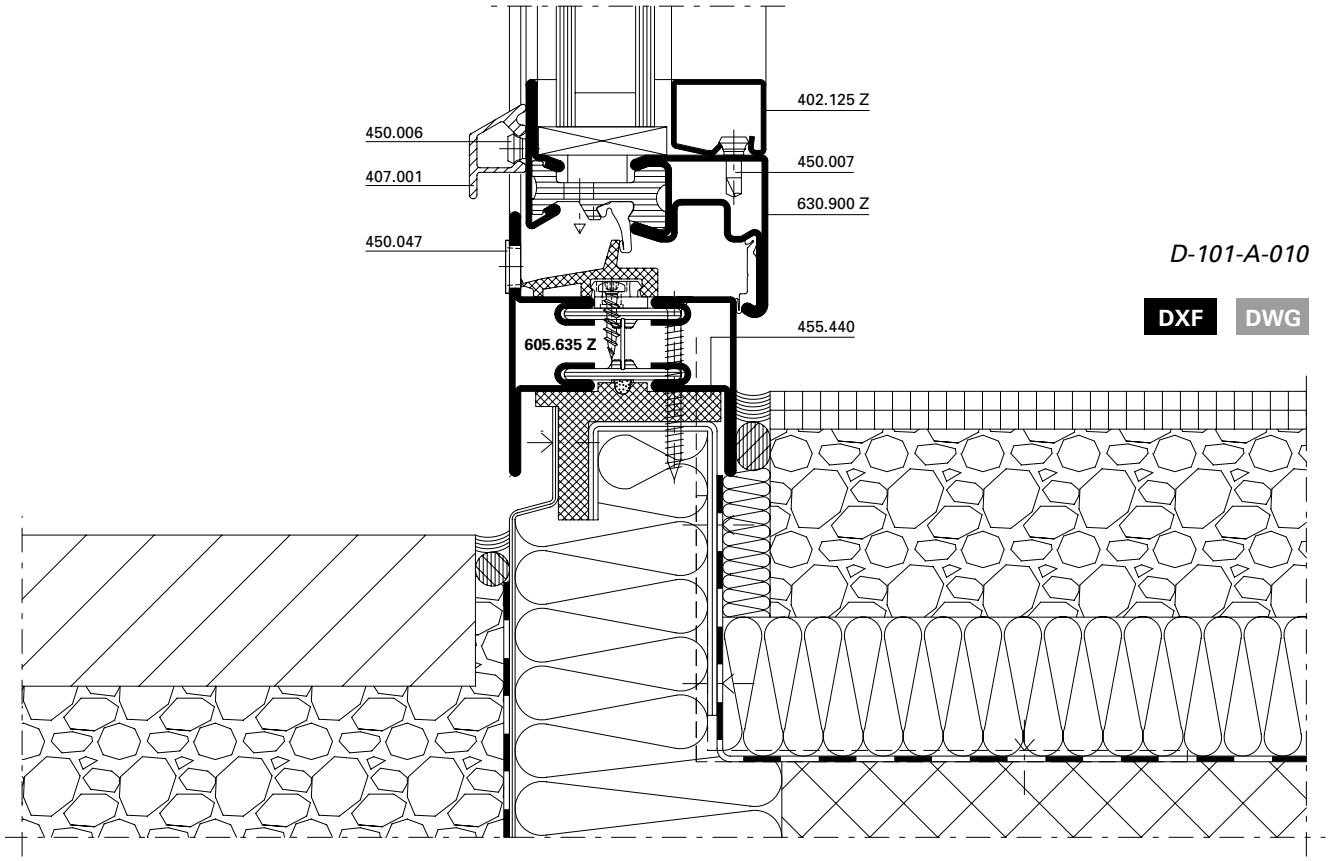

D-101-A-010

DXF DWG

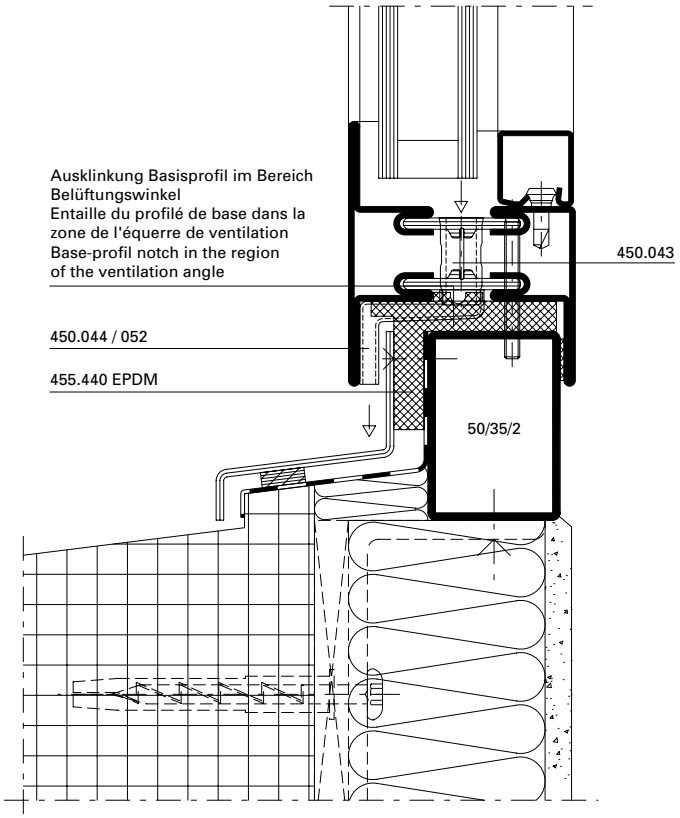

DXF DWG *D-101-A-012*

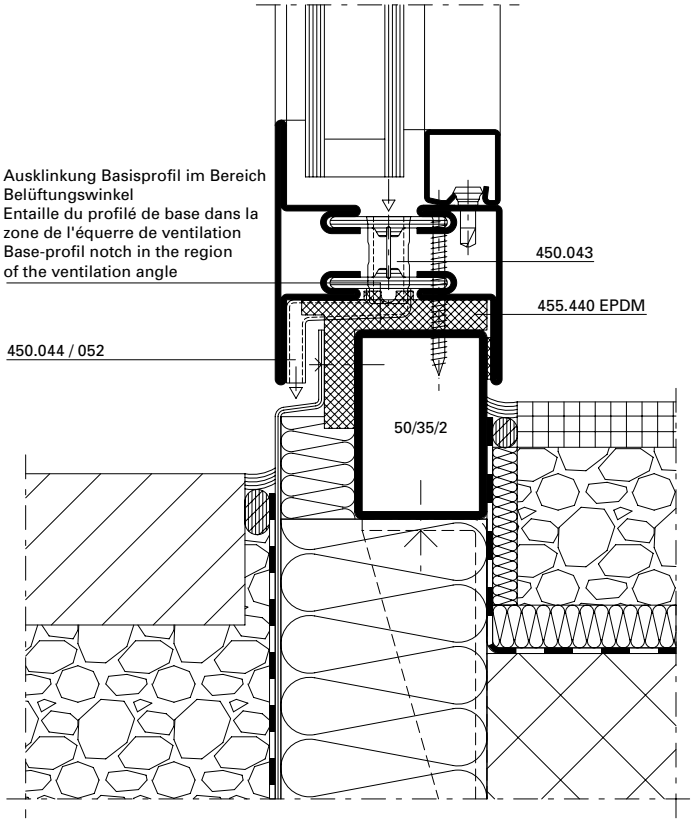

DXF DWG *D-101-A-013*

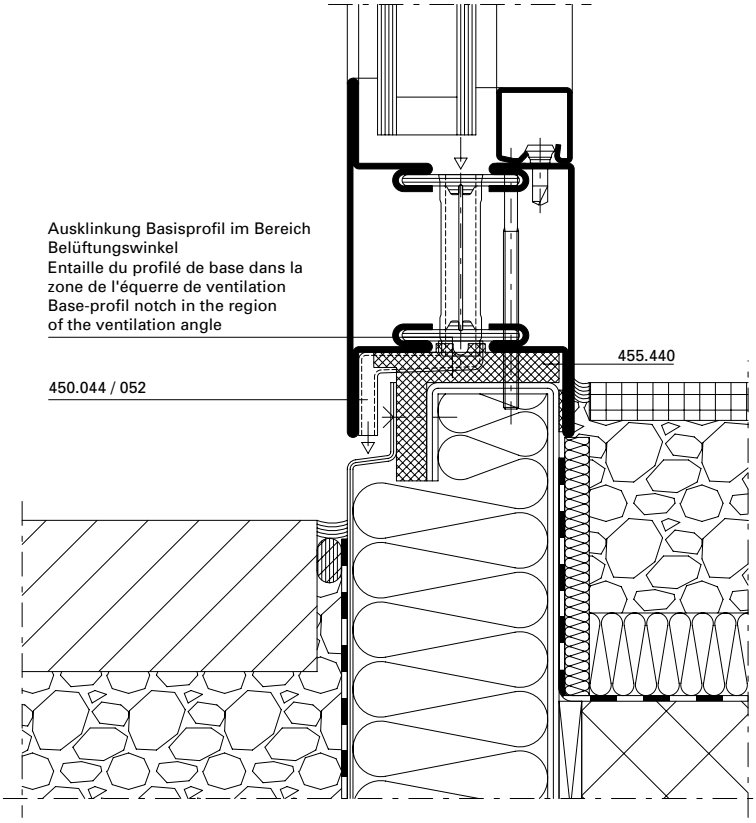

DXF DWG *D-101-A-015*

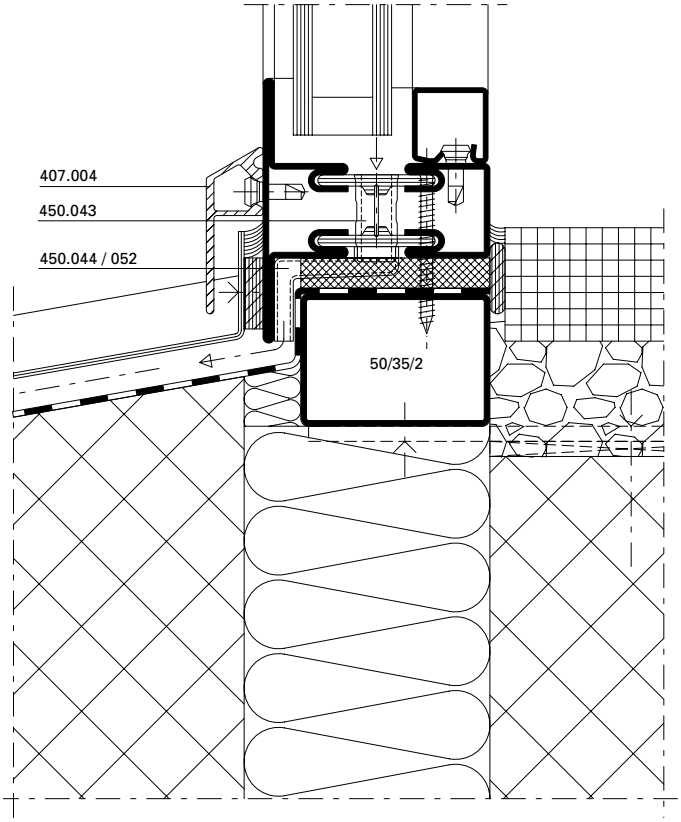

DXF DWG *D-101-A-014*

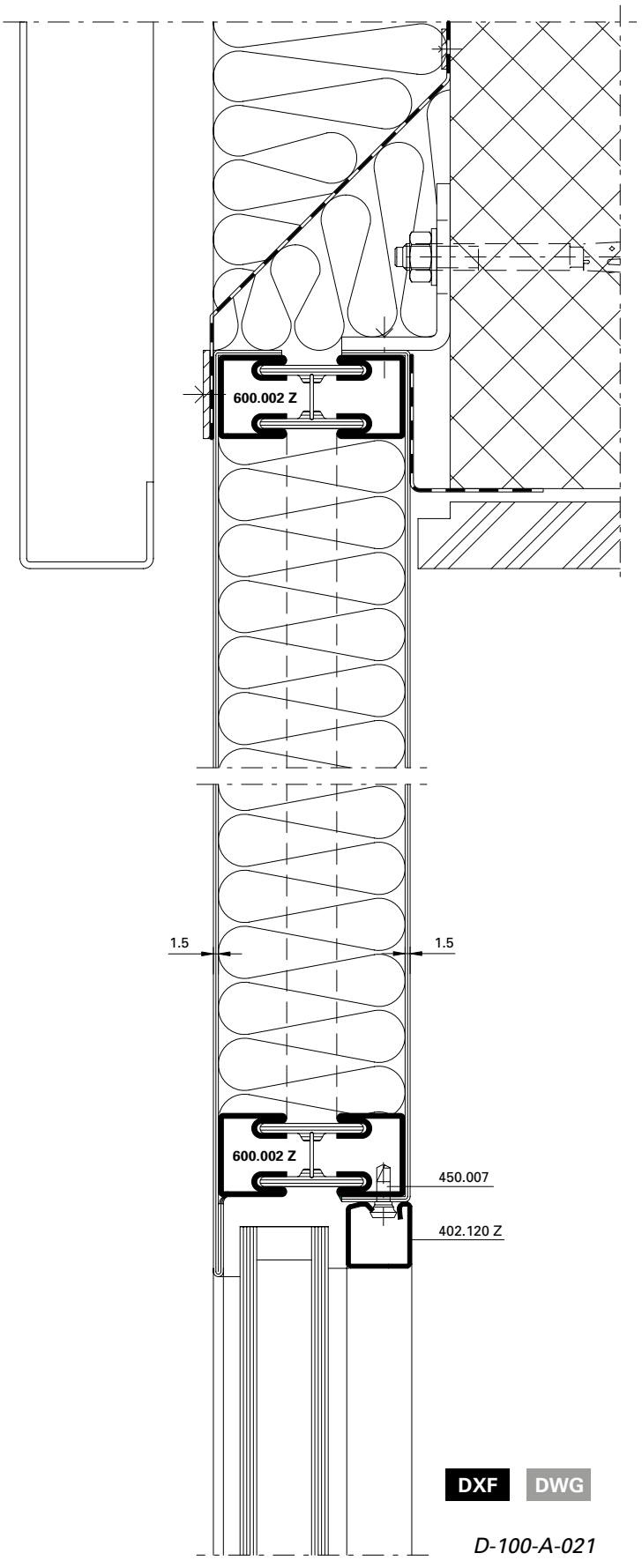

DXF DWG

D-100-A-021

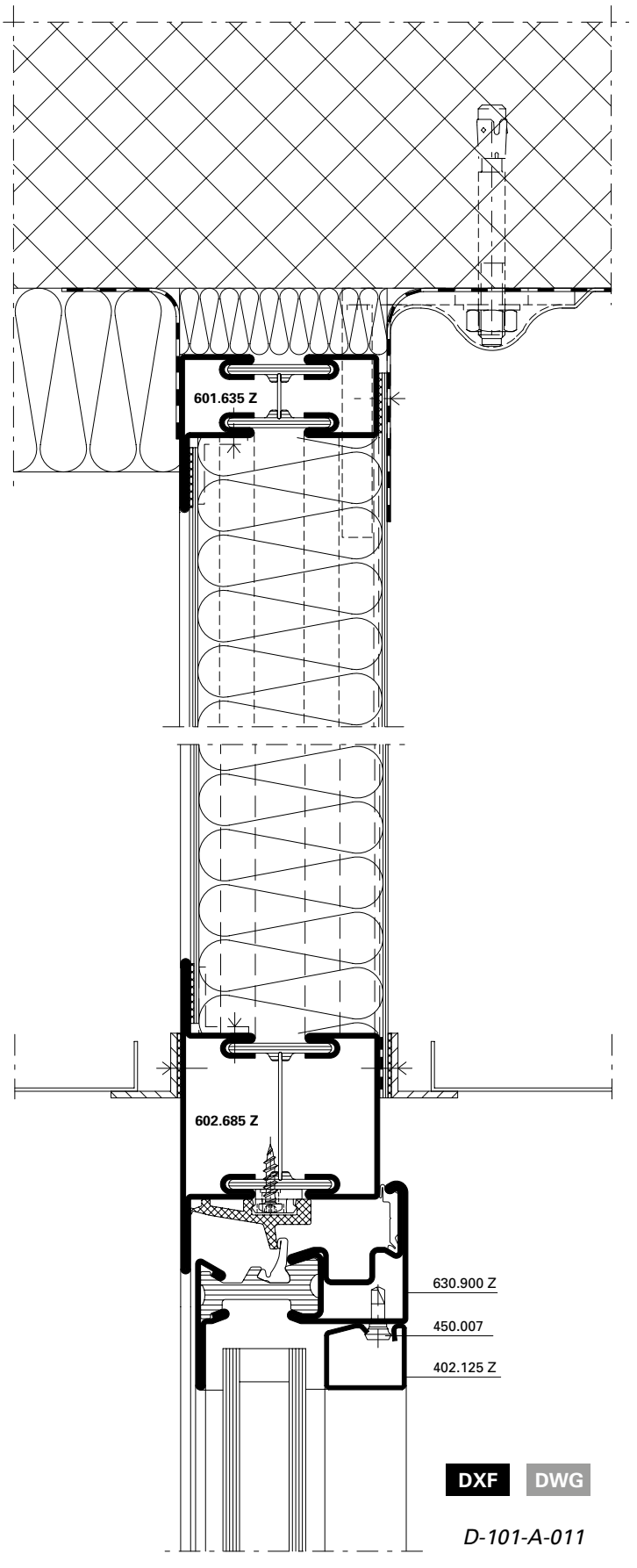

DXF DWG

D-101-A-011

Leistungswerte Fenster aus Stahl und Edelstahl

Schlagregendichtheit
Luftdurchlässigkeit
Widerstand bei Windlast

Caractéristiques de performances Fenêtres en acier et acier Inox

Etanchéité à la pluie battante
Perméabilité à l'air
Résistance à la pression du vent

Performance values windows made of steel and stainless steel

Watertightness
Air permeability
Resistance to wind load

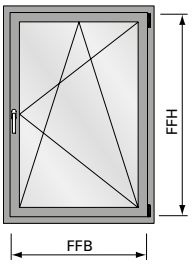

FFB = 1475 mm
FFH = 2300 mm

Max. Fläche:
Surface max.:
Max. surface:
2,3 m²

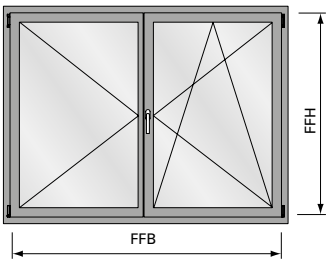

FFB = 2000 mm
FFH = 2300 mm

Max. Fläche:
Surface max.:
Max. surface:
2,3 m²

	EN 12208	EN 12207	EN 12210	EN 12208	EN 12207	EN 12210
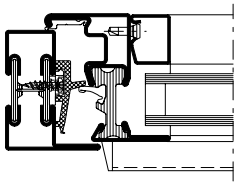	Klasse 8A Classe 8A Class 8A	Klasse 4 Classe 4 Class 4	Klasse C4/B4 Classe C4/B4 Class C4/B4	Klasse 8A Classe 8A Class 8A	Klasse 3 Classe 3 Class 3	Klasse C3/B3 Classe C3/B3 Class C3/B3
Grössenänderungen Variations dimensionnelles Size changes	-100%	-100%	-100%	-100%	-100%	-100%

	EN 12208	EN 12207	EN 12210
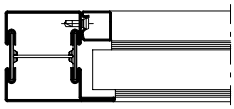	Klasse 9A Classe 9A Class 9A	Klasse 4 Classe 4 Class 4	Klasse C5/B5 Classe C5/B5 Class C5/B5
Grösse Festverglasung nach objektspezifischer Glasstatik Taille du vitrage fixe selon la statique du verre spécifique à l'objet Size of fixed glazing according to the glass statics of the specific project			

Leistungswerte für Sondergeometrien und Kippfenster mit punktueller Verriegelung auf Anfrage.

Caractéristiques de performances pour géométrie spéciale et fenêtre à soufflet avec verrouillage ponctuel sur demande.

Performances values for special geometry and bottom-hung windows with selctive locking points on request.

Leistungswerte Schwingflügel-Fenster aus Stahl

Caractéristiques de performances Fenêtres pivotante en acier

Performance values horizontal pivot windows made of steel

Schlagregendichtheit
Luftdurchlässigkeit
Widerstand bei Windlast

Etanchéité à la pluie battante
Perméabilité à l'air
Résistance à la pression du vent

Watertightness
Air permeability
Resistance to wind load

Max. Verriegelungsabstand
Distance de verrouillage max.
Max distance between locking point
1780 mm

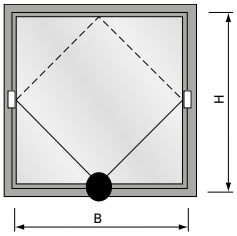

935 x 870 mm (BxH)
1306 x 500 mm (BxH)

Verriegelung 1 x unten
Verouillage 1 x en bas
Locking point 1 x bottom

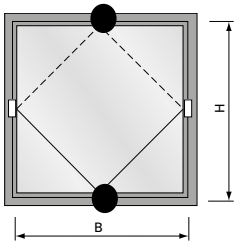

1970 x 1565 mm (BxH)

Verriegelungen
1 x unten und oben
Verouillages
1 x en bas et en haut
Locking points
1 x bottom and top

	EN 12208	EN 12207	EN 12210	EN 12208	EN 12207	EN 12210
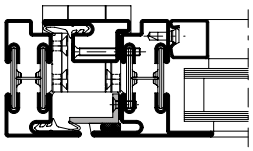	Klasse 9A Classe 9A Class 9A	Klasse 4 Classe 4 Class 4	Klasse C4 Classe C4 Class C4	Klasse 9A Classe 9A Class 9A	Klasse 4 Classe 4 Class 4	Klasse C4 Classe C4 Class C4
Grössenänderungen Variations dimensionnelles Size changes	-100%	-100%	-100%	-100%	-100%	-100%

Max. Verriegelungsabstand
Distance de verrouillage max.
Max distance between locking point
2240 mm

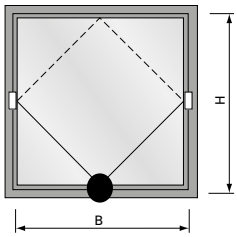

1165 x 1100 mm (BxH)
1600 x 665 mm (BxH)

Verriegelung 1 x unten
Verouillage 1 x en bas
Locking point 1 x bottom

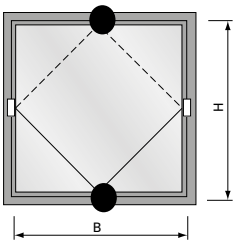

2400 x 2000 mm (BxH)

Verriegelungen
1 x unten und oben
Verouillages
1 x en bas et en haut
Locking points
1 x bottom and top

	EN 12208	EN 12207	EN 12210	EN 12208	EN 12207	EN 12210
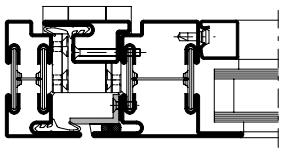	Klasse 8A Classe 8A Class 8A	Klasse 3 Classe 3 Class 3	Klasse C3 Classe C3 Class C3	Klasse 8A Classe 8A Class 8A	Klasse 3 Classe 3 Class 3	Klasse C3 Classe C3 Class C3
Grössenänderungen Variations dimensionnelles Size changes	-100%	-100%	-100%	-100%	-100%	-100%

Leistungswerte Schwingflügel-Fenster aus Stahl

Schlagregendichtheit
Luftdurchlässigkeit
Widerstand bei Windlast

Caractéristiques de performances Fenêtres pivotante en acier

Etanchéité à la pluie battante
Perméabilité à l'air
Résistance à la pression du vent

Performance values horizontal pivot windows made of steel

Watertightness
Air permeability
Resistance to wind load

Max. Verriegelungsabstand
Distance de verrouillage max.
Max distance between locking point
1800 mm

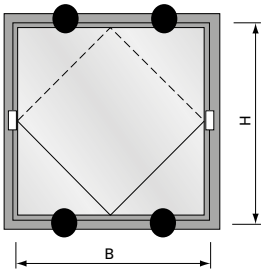

2400 x 2000 mm (BxH)

Verriegelungen 2 x unten und oben
Verouillages 2 x en bas et en haut
Locking points 2 x bottom and top

	 **EN 12208**	 **EN 12207**	 **EN 12210**
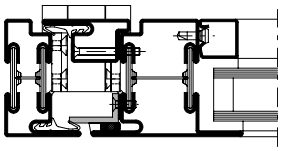	Klasse 9A Classe 9A Class 9A	Klasse 4 Classe 4 Class 4	Klasse C4 Classe C4 Class C4
Grössenänderungen Variations dimensionnelles Size changes	-100%	-100%	-100%

U_f-Werte
(nach EN ISO 10077-2:2018-01)

Auf den folgenden Seiten finden Sie die U_f-Werte für die verschiedenen Anwendungen von Janisol-Fenster.

Sie basieren auf folgenden Grundlagen:

Stahl (Janisol)
- Profile bandverzinkter Stahl, unbeschichtet
- Stahl-Glasleisten
- Trockenverglasung

Stahl (Janisol Primo)
- Profile bandverzinkter Stahl, unbeschichtet
- Stahl-Glasleisten
- Nassverglasung alukaschiert

Edelstahl
- Profile Edelstahl, blank
- Edelstahl-Glasleisten
- Trockenverglasung

Valeurs U_f
(selon EN ISO 10077-2:2018-01)

Vous trouverez les valeurs U_f pour les différentes applications Janisol fenêtres. dans les pages qui suivent.

Elles se basent sur les principes suivants:

Acier (Janisol)
- Profilés en bande d'acier zingué, sans revêtement
- Parcloses en acier
- Vitrage à sec

Acier (Janisol Primo)
- Profilés en bande d'acier zingué, sans revêtement
- Parcloses en acier
- Vitrage à mastic avec film aluminium

Acier Inox
- Profilés en bacier Inox, brut
- Parcloses en acier Inox
- Vitrage à sec

U_f values
(according to EN ISO 10077-2:2018-01)

On the following pages you will find the U_f values for the various applications for Janisol windows.

They are based on the following:

Steel (Janisol)
- Strip galvanised steel profiles, uncoated
- Steel glazing beads
- Glazing with dry glazing

Steel (Janisol Primo)
- Strip galvanised steel profiles, uncoated
- Steel glazing beads
- Glazing with sealing aluminium concealed

Stainless steel
- Stainless steel profiles, bright
- Stainless steel glazing beads
- Glazing with dry glazing

Janisol-Fenster Stahl Zweifach-Isolierglas	Janisol fenêtres acier Double verre isolant	Janisol windows steel Double insulating glazing	**199**
Janisol Schwingflügel-Fenster Stahl Zweifach-Isolierglas	Janisol fenêtres pivotante acier Double verre isolant	Janisol horizontal pivot windows steel Double insulating glazing	**201**
Janisol Fenster Edelstahl Zweifach-Isolierglas	Janisol fenêtres acier Inox Double verre isolant	Janisol windows acier Inox Double insulating glazing	**202**
Janisol Primo-Fenster Stahl Zweifach-Isolierglas	Janisol Primo fenêtres acier Double verre isolant	Janisol Primo windows steel Double insulating glazing	**204**

U_f-Werte
(nach EN ISO 10077-2:2018-01)

Valeurs U_f
(selon EN ISO 10077-2:2018-01)

U_f values
(according to EN ISO 10077-2:2018-01)

	Füllelementstärken Elements de remplissages Infill elements **≥ 24 mm**
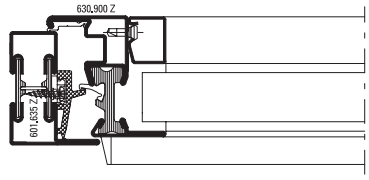	**2,8 W/m²K**
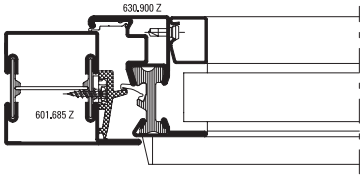	**2,5 W/m²K**
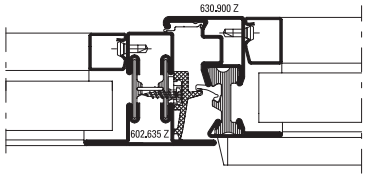	**2,8 W/m²K**
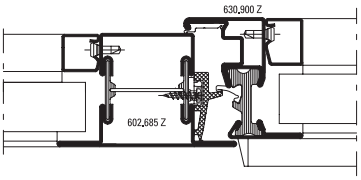	**2,5 W/m²K**
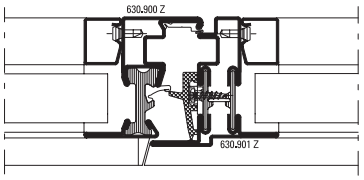	**2,7 W/m²K**
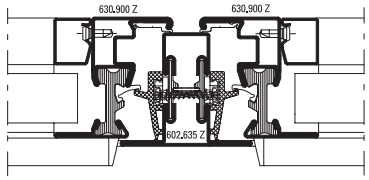	**2,8 W/m²K**
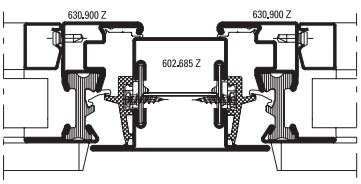	**2,6 W/m²K**

	Füllelementstärken Elements de remplissages Infill elements **≥ 24 mm**
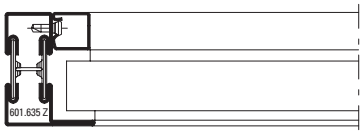	**2,8 W/m²K**
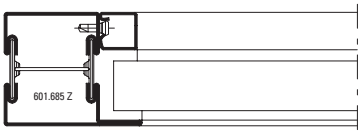	**2,3 W/m²K**
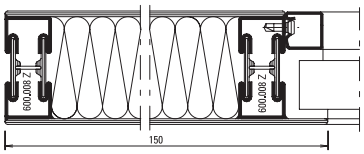	**2,1 W/m²K**
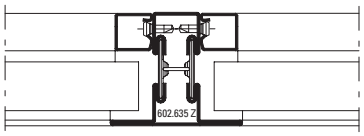	**2,6 W/m²K**
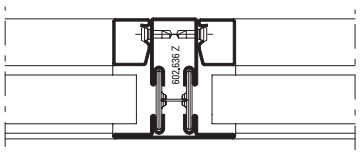	**2,6 W/m²K**
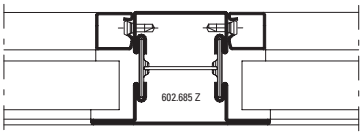	**2,3 W/m²K**
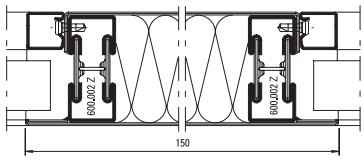	**2,1 W/m²K**

U_f-Werte
(nach EN ISO 10077-2:2018-01)

Valeurs U_f
(selon EN ISO 10077-2:2018-01)

U_f values
(according to EN ISO 10077-2:2018-01)

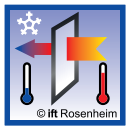	Füllelementstärken Elements de remplissages Infill elements **≥ 24 mm**
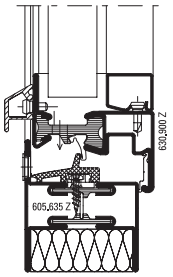	**2,6 W/m²K**
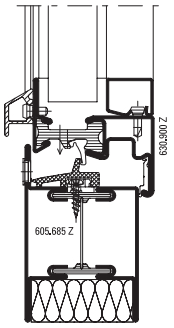	**2,3 W/m²K**

	Füllelementstärken Elements de remplissages Infill elements **≥ 24 mm**
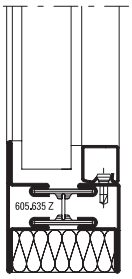	**2,3 W/m²K**
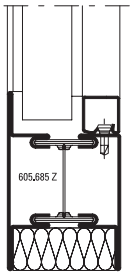	**2,0 W/m²K**
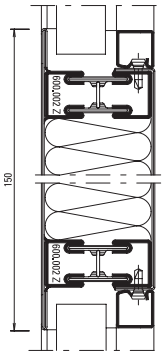	**2,1 W/m²K**

U_f-Werte
Schwingflügel-Fenster
(nach EN ISO 10077-2:2018-01)

Valeurs U_f
Fenêtres pivotante
(selon EN ISO 10077-2:2018-01)

U_f values
Horizontal pivot windows
(according to EN ISO 10077-2:2018-01)

	Füllelementstärken Elements de remplissages Infill elements **≥ 24 mm**
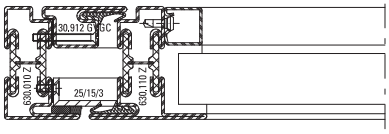	**3,0 W/m²K**
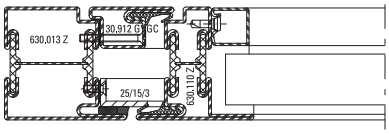	**2,8 W/m²K**
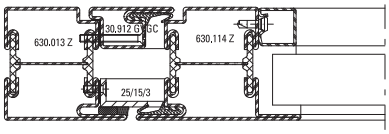	**2,7 W/m²K**
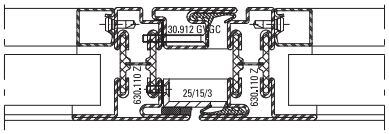	**3,1 W/m²K**
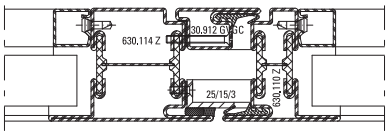	**2,9 W/m²K**
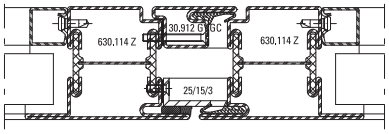	**2,7 W/m²K**

	Füllelementstärken Elements de remplissages Infill elements **≥ 24 mm**
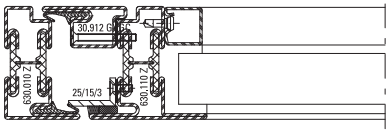	**3,0 W/m²K**
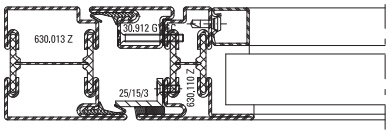	**2,7 W/m²K**
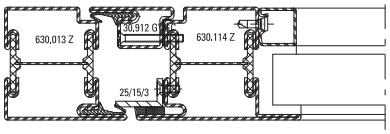	**2,7 W/m²K**
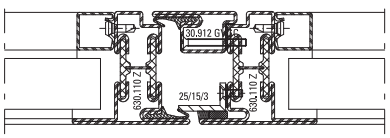	**3,1 W/m²K**
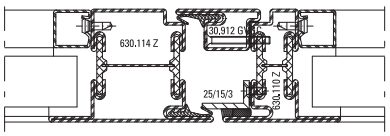	**2,9 W/m²K**
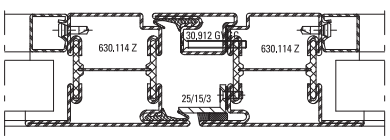	**2,7 W/m²K**

U_f-Werte Edelstahl-Profile
(nach EN ISO 10077-2:2018-01)

	Füllelementstärken Elements de remplissages Infill elements **≥ 24 mm**
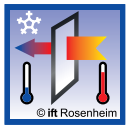	
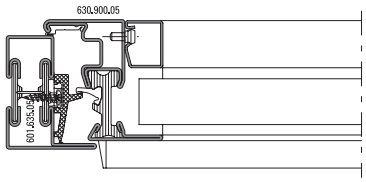	**2,7 W/m²K**
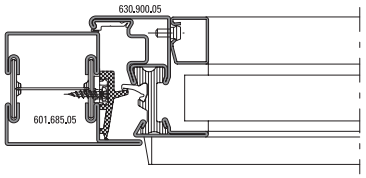	**2,4 W/m²K**
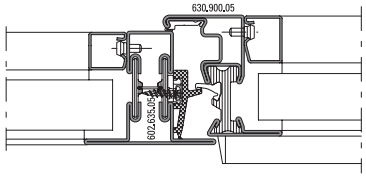	**2,6 W/m²K**
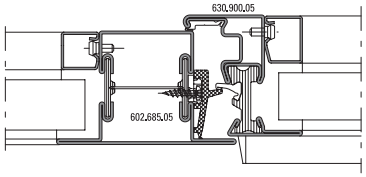	**2,4 W/m²K**

Profilés acier Inox valeurs U_f
(selon EN ISO 10077-2:2018-01)

Stainless steel profiles U_f values
(according to EN ISO 10077-2:2018-01)

	Füllelementstärken Elements de remplissages Infill elements **≥ 24 mm**
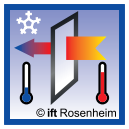	
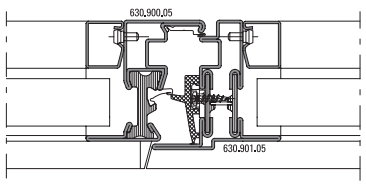	**2,6 W/m²K**
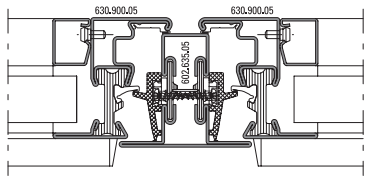	**2,6 W/m²K**
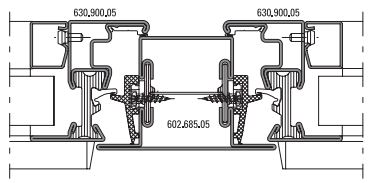	**2,5 W/m²K**
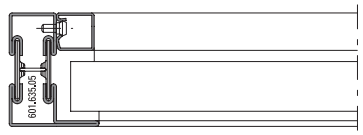	**2,7 W/m²K**
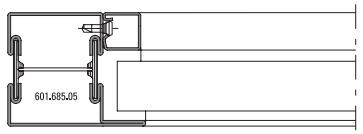	**2,2 W/m²K**
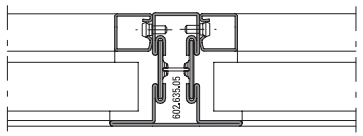	**2,5 W/m²K**
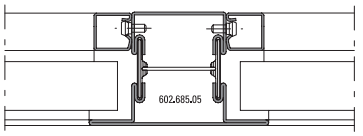	**2,2 W/m²K**

U_f-Werte Edelstahl-Profile
(nach EN ISO 10077-2:2018-01)

Profilés acier Inox valeurs U_f
(selon EN ISO 10077-2:2018-01)

Stainless steel profiles U_f values
(according to EN ISO 10077-2:2018-01)

EDELSTAHL Rostfrei INOX STAINLESS STEEL

	Füllelementstärken Elements de remplissages Infill elements **≥ 24 mm**
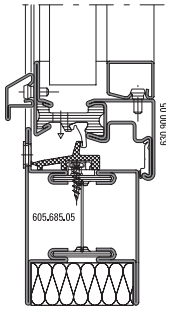	**2,2 W/m²K**
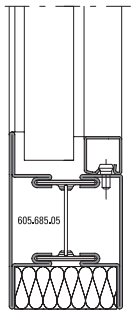	**1,9 W/m²K**

U_f-Werte Janisol Primo
(nach EN ISO 10077-2:2018-01)

Valeurs U_f Janisol Primo
(selon EN ISO 10077-2:2018-01)

U_f values Janisol Primo
(according to EN ISO 10077-2:2018-01)

	Füllelementstärken Elements de remplissages Infill elements **≥ 24 mm**
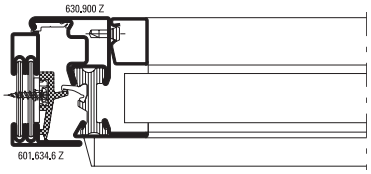	**2,7 W/m²K**
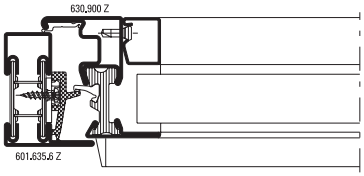	**2,6 W/m²K**
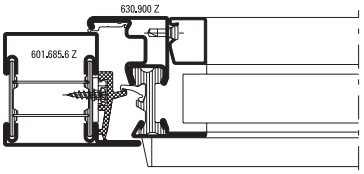	**2,2 W/m²K**
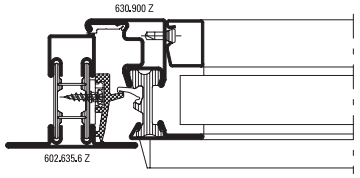	**2,2 W/m²K**
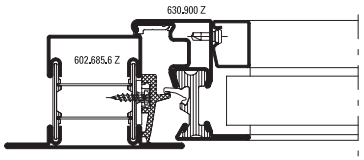	**2,0 W/m²K**

	Füllelementstärken Elements de remplissages Infill elements **≥ 24 mm**
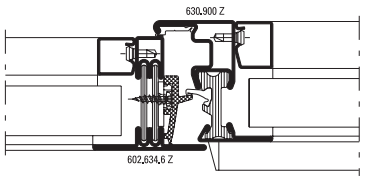	**2,6 W/m²K**
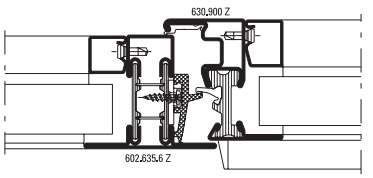	**2,4 W/m²K**
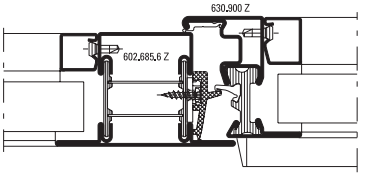	**2,2 W/m²K**
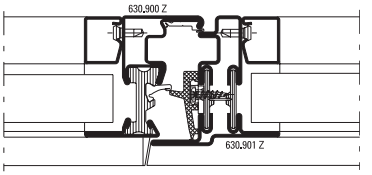	**2,9 W/m²K**
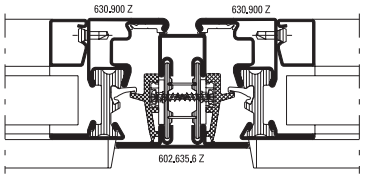	**2,7 W/m²K**
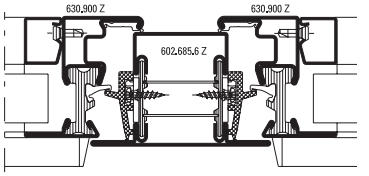	**2,4 W/m²K**

U_f-Werte Janisol Primo
(nach EN ISO 10077-2:2018-01)

Valeurs U_f Janisol Primo
(selon EN ISO 10077-2:2018-01)

U_f values Janisol Primo
(according to EN ISO 10077-2:2018-01)

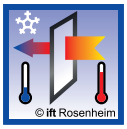	Füllelementstärken Elements de remplissages Infill elements **≥ 24 mm**
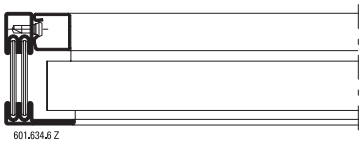	**2,4 W/m²K**
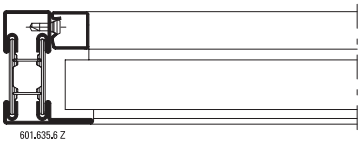	**2,2 W/m²K**
	**1,7 W/m²K**
	**1,7 W/m²K**
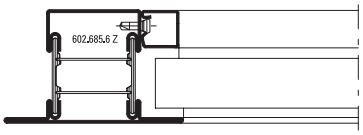	**1,5 W/m²K**
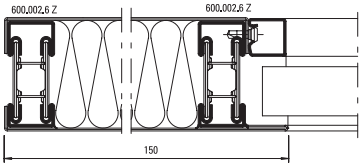	**1,5 W/m²K**

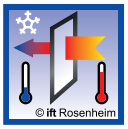	Füllelementstärken Elements de remplissages Infill elements **≥ 24 mm**
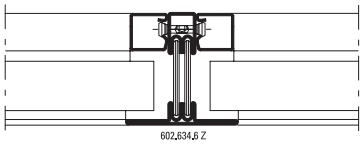	**2,3 W/m²K**
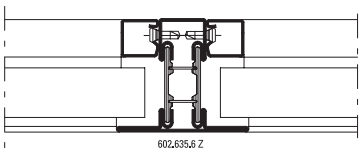	**2,1 W/m²K**
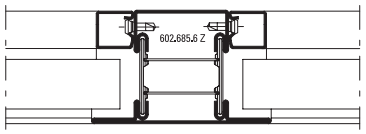	**1,8 W/m²K**

U_f-Werte Janisol Primo
(nach EN ISO 10077-2:2018-01)

Valeurs U_f Janisol Primo
(selon EN ISO 10077-2:2018-01)

U_f values Janisol Primo
(according to EN ISO 10077-2:2018-01)

	Füllelementstärken Elements de remplissages Infill elements **≥ 24 mm**
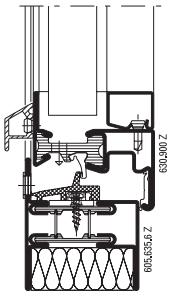	**2,3 W/m²K**
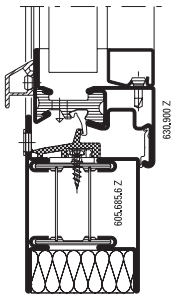	**2,1 W/m²K**
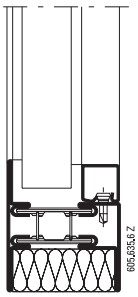	**1,8 W/m²K**
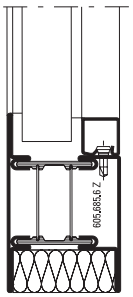	**1,5 W/m²K**



Schallschutz

Ausführungsvarianten
Die nachfolgende Typenübersicht ergibt einen Überblick über die beurteilten Varianten.

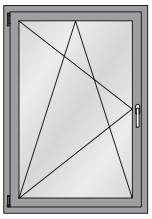



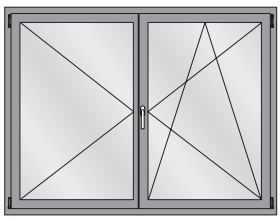

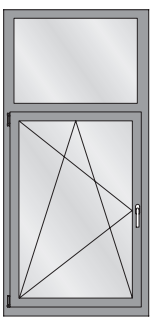



Isolation phonique

Modèles
L'aperçu des types suivant fournit une vue d'ensemble des variantes examinées.

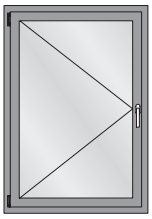



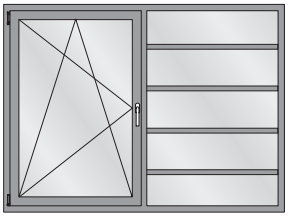

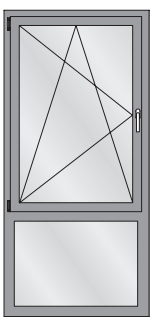



Sound insulation

Design range
The following overview of types provides an overview of the evaluated designs.

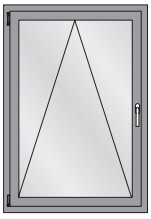

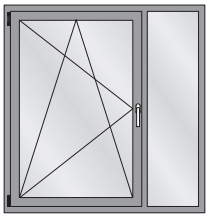

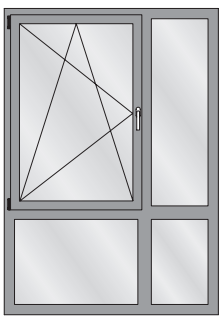

Tabelle A1
Korrekturtabelle für Janisol-Fenster mit Mehrscheiben-Isolierglas

Tableau A1
Tableau de correction pour les fenêtres Janisol avec vitrage isolant multi-vitres

Table A1
Correction table for Janisol windows with multi-pane insulating glass

	1	2	7	8	9	10	11	12	13	14
	Fenster **Fenêtre** **Window**	**Glas** **Verre** **Glass**	**Korrekturen** **Corrections** **Corrections**							
	$R_{W\,(C,\,Ctr)}$ **dB**	$R_{W,\,P,\,Glas}$ **dB**	K_{RA} **dB**	K_S **dB**	K_{FV} **dB**	K_{Nass} **dB**	$K_{G\,0,4}$ **dB**	$K_{G\,1,8}$ **dB**	$K_{G\,2,6}$ **dB**	$K_{G\,3,2}$ **dB**
1	**33 (-2; -6)**	31	-2	0	-1	0	0	-1	-2	-3
2	**34 (-2; -6)**	32	-2	0	-1	0	0	-1	-2	-3
3	**35 (-2; -6)**	34	-2	0	-1	0	0	-1	-2	-3
4	**36 (-2; -6)**	35	-2	0	-1	-1	0	-1	-2	-3
5	**37 (-2; -6)**	37	-2	0	0	-1	0	-1	-2	-3
6	**38 (-2; -6)**	39	-2	0	0	-1	0	-1	-2	-3
7	**39 (-2; -6)**	40	-2	0	0	-1	0	-1	-2	-3
8	**40 (-2; -4)**	41	-2	0	0	-1	-1	-1	-2	-3
9	**41 (-2; -4)**	41	0	0	0	-1	-2	-1	-2	-3
10	**42 (-2; -4)**	43	0	-1	0	-1	-2	-1	-2	-3
11	**43 (-2; -5)**	44	0	-2	0	-1	-2	-1	-2	-3
12	**44 (-2; -5)**	45	0	-2	0	-1	-3	-1	-2	-3
13	**45 (-2; -5)**	49	0	-2	+1	-1	-3	-1	-2	-3

Der aus der Tabelle A1 abzulesende Wert für die Schalldämmung $R_{W,\ Fenster}$ beträgt:

La valeur à relever sur le tableau A1 concernant l'isolement contre les sons aériens $R_{W,\ Fenêtre}$ est la suivante:

The value taken from table A1 for the sound insulation $R_{W,\ Window}$ is:

$$R_{W,\ Fenster} = R_W + K_{RA} + K_S + K_{FV} + K_{Nass} + K_{G\ 0,4} + K_{G\ 1,8} + K_{G\ 2,6} + K_{G\ 3,2}\ dB$$

K_{RA} Korrekturwert für einen Rahmenanteil < 30%. Der Rahmenanteil ist die Gesamtfläche des Fensters abzüglich der sichtbaren Scheibengrösse. K_{RA} darf bei Festverglasungen nicht berücksichtigt werden.

K_S Korrekturwert für Stulpfenster

K_{FV} Korrekturwert für Festverglasungen mit erhöhtem Scheibenanteil

K_{Nass} Korrekturwert für Nassverglasung

$K_{G\ 0,4}$ Korrekturwert für Einzelscheiben mit einer Glasfläche ≤ 0,4 m². Die Korrektur gilt auch für Konstruktionen mit glasteilenden Sprossen.

$K_{G\ 1,8}$ Korrekturwert für Einzelscheiben mit einer Glasfläche ≥ 1,8 m²

$K_{G\ 2,6}$ Korrekturwert für Einzelscheiben mit einer Glasfläche ≥ 2,6 m²

$K_{G\ 3,2}$ Korrekturwert für Einzelscheiben mit einer Glasfläche ≥ 3,2 m²

R_W bewertetes Schalldämm-Mass des Fensters in Abhängigkeit von der Schalldämmung $R_{W,P,\ Glas}$

$R_{W,P,\ Glas}$ bewertetes Schalldämm-Mass (Prüfwert) der Isolierverglasung. Die Werte müssen über eine Prüfung nach ISO 140-3 an einem Prüfmuster im Format 1230 x 1480 mm ermittelt und durch einen Prüfbericht einer anerkannten Prüfstelle nachgewiesen werden. Alternativ können generische Daten nach DIN EN 12758 verwendet werden.

K_{RA} Valeur de correction pour un pourcentage de cadre < 30%. Le pourcentage du cadre est la surface totale de la fenêtre déduit de la dimension de vitre visible. K_{RA} ne doit pas être pris en compte sur les vitrages fixes.

K_S Valeur de correction pour fenêtres à deux vantaux

K_{FV} Valeur de correction pour vitrages fixes à fort pourcentage de vitre

K_{Nass} Valeur de correction pour vitrage avec mastic

$K_{G\ 0,4}$ Valeur de correction pour vitres individuelles avec une surface vitrée ≤ 0,4 m². La correction s'applique aussi aux constructions à meneaux séparant les vitres.

$K_{G\ 1,8}$ Valeur de correction pour vitres individuelles avec surface vitrée ≥ 1,8 m²

$K_{G\ 2,6}$ Valeur de correction pour vitres individuelles avec surface vitrée ≥ 2,6 m²

$K_{G\ 3,2}$ Valeur de correction pour vitres individuelles avec surface vitrée ≥ 3,2 m²

R_W Mesure d'isolement contre les sons aériens des fenêtres évaluée suivant l'isolement phonique $R_{W,P,\ vitrage}$

$R_{W,P,\ vitrage}$ Mesure d'isolement contre les sons aériens (valeur d'essai) du vitrage isolant évaluée. Les valeurs doivent être déterminées par un essai suivant ISO 140-3 sur un spécimen de format 1230 x 1480 mm et attestées par le procès-verbal d'un bureau de vérification homologué. Alternativement, il est possible d'utiliser des données génériques suivant DIN EN 12758.

K_{RA} Correction value for a frame proportion < 30%. The frame proportion is the total surface area of the window less the visible pane area. K_{RA} must not be taken into account for fixed glazing.

K_S Correction value for double-leaf windows

K_{FV} Correction value for fixed glazing with increased proportion of pane

K_{Nass} Correction value for glazing with sealing

$K_{G\ 0,4}$ Correction value for single panes with a glass area ≤ 0,4 m². The correction also applies to buildings with glazing bars

$K_{G\ 1,8}$ Correction value for single panes with a glass area ≥ 1,8 m²

$K_{G\ 2,6}$ Correction value for single panes with a glass area ≥ 2,6 m²

$K_{G\ 3,2}$ Correction value for single panes with a glass area ≥ 3,2 m²

R_W Airborne sound reduction index of windows depending on the sound insulation $R_{W,P,\ glazing}$

$R_{W,P,\ glazing}$ Airborne sound reduction index (test value) of insulating glazing. The values must be calculated using a test conducted in accordance with ISO 140-3 for a specimen with the dimensions 1230 x 1480 mm and confirmed by a test report of a recognised test centre. Alternatively, generic data can be used in accordance with DIN EN 12758.



Schallschutz

Ausführungsvarianten
Die nachfolgende Typenübersicht ergibt einen Überblick über die beurteilten Varianten.



Isolation phonique

Modèles
L'aperçu des types suivant fournit une vue d'ensemble des variantes examinées.



Sound insulation

Design range
The following overview of types provides an overview of the evaluated designs.

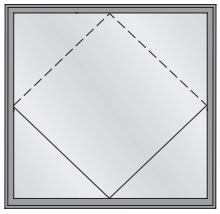

Tabelle A2
Korrekturtabelle für Janisol Schwingflügel mit Mehrscheibenisolierglas

je 1 Verriegelungspunkt oben und unten (manuell oder motorisch)

Tabelle A2
Tableau de correction pour les vantaux pivotants Janisol avec vitrage isolant multi-vitres

1 point de verrouillage en bas et en haut (manuel ou motorisé)

Tabelle A2
Correction table for Janisol horizontal pivot vents with multiple pane insulating glass

1 locking pont top and bottom (manually or motorized)

	1	2	3	4	5	6	7	8	9
	Fenster **Fenêtre** **Window**	**Glas** **Verre** **Glass**	**Korrekturen** **Corrections** **Corrections**						
	$R_{W\,(C,\,Ctr)}$ **dB**	**$R_{W,\,P,\,Glas}$** **dB**	**K_{RA+}** **dB**	**K_{RA-}** **dB**	**K_{Verr}** **dB**	**$K_{G\,0,4}$** **dB**	**$K_{G1,9}$** **dB**	**$K_{G\,1,9}$** **dB**	**$K_{G\,3,7}$** **dB**
1	**32 (-1; -5)**	31	0	-1	0	0	-1	-2	-3
2	**33 (-1; -5)**	32	0	-1	0	0	-1	-2	-3
3	**34 (-1; -5)**	33	0	-1	0	0	-1	-2	-3
4	**35 (-2; -6)**	34	0	-1	0	0	-1	-2	-3
5	**36 (-2; -6)**	35	0	-1	-1	0	-1	-2	-3
6	**36 (-1; -5)**	36	0	0	-1	0	-1	-2	-3
7	**37 (-1; -5)**	37	0	0	-1	0	-1	-2	-3
8	**38 (-1; -5)**	38	0	0	-1	0	-1	-2	-3

	1	2	3	4	5	6	7	8	9
	Fenster **Fenêtre** **Window**	**Glas** **Verre** **Glass**	**Korrekturen** **Corrections** **Corrections**						
	$R_{W\,(C,\,Ctr)}$ **dB**	$R_{W,\,P,\,Glas}$ **dB**	K_{RA+} **dB**	K_{RA-} **dB**	K_{Verr} **dB**	$K_{G\,0,4}$ **dB**	$K_{G1,9}$ **dB**	$K_{G\,1,9}$ **dB**	$K_{G\,3,7}$ **dB**
9	**39 (-1; -5)**	39	0	0	-1	0	-1	-2	-3
10	**40 (-1; -5)**	40	0	0	-1	0	-1	-2	-3
11	**41 (-2; -6)**	41	0	0	-1	-1	-1	-2	-3
12	**42 (-2; -6)**	42	0	0	-2	-2	-1	-2	-3
13	**42 (-1; -5)**	43	0	0	-2	-2	-1	-2	-3
14	**43 (-2; -6)**	44	-1	0	-2	-2	-1	-2	-3
15	**43 (-1; -5)**	45	-1	0	-2	-2	-1	-2	-3
16	**44 (-2; -6)**	46	-1	+1	-2	-2	-1	-2	-3
17	**44 (-1; -5)**	47	-1	+1	-3	-3	-1	-2	-3
19	**45 (-2; -6)**	48	-1	+1	-3	-3	-1	-2	-3
19	**45 (-1; -5)**	49	-1	+1	-3	-3	-1	-2	-3

Der aus der Tabelle A2 abzulesende Wert für die Schalldämmung $R_{W,\,Fenster}$ beträgt:

La valeur à relever sur le tableau A2 concernant l'isolement contre les sons aériens $R_{W,\,Fenêtre}$ est la suivante:

The value taken from table A2 for the sound insulation $R_{W,\,Window}$ is:

$$R_{W,\,Fenster} = R_W + K_{RA+} + K_{RA-} + K_{Verr} + K_{G\,0,4} + K_{G\,1,9} + K_{G\,2,9} + K_{G\,3,7}\ dB$$

R_W bewertetes Schalldämm-Mass der Basisausführung in Abhängigkeit von der Schalldämmung $R_{W,P,\,Glas}$ der Verglasung (nach Tabelle A2, Spalte 1)

$R_{W,P,\,Glas}$ bewertetes Schalldämm-Mass der Verglasung (Prüfwert nach EN ISO 10140-2, mit Prüfnachweis einer anerkannten PÜZ-Stelle).
Alternativ können Tabellenwerte nach EN 12758, Abschnitt 6 verwendet werden.

R_W Cote d'isolation acoustique du vitrage évalué du modèle de base en fonction de l'isolement $R_{W,P,\,verre}$ du vitrage (selon le tableau A2, colonne 1)

$R_{W,P,\,verre}$ Cote d'isolation acoustique du vitrage évalué (valeur contrôlée selon EN ISO 10140-2, avec certificat de contrôle d'un bureau de contrôle, de surveillance ou de certification reconnu).
Une alternative serait d'utiliser les valeurs du tableau selon EN 12758, section 6.

R_W Weighted sound reduction index of the basic version depending on the sound reduction $R_{W,P,\,Glass}$ of the glazing (in accordance with table A2, column 1)

$R_{W,P,\,Glass}$ Weighted sound reduction index of the glazing (test value in accordance with EN ISO 10140-2, with test certificate from a recognised testing, monitoring and certification body).
Alternatively, the table values in accordance with EN 12758, section 6 can be used.

K_{RA+} Korrekturwert für für erhöhten Rahmenanteil [1] $\rho_{Rahmen} \geq 30\%$

K_{RA-} Korrekturwert für für reduzierten Rahmenanteil [1] $\rho_{Rahmen} \geq 30\%$

K_{Verr} Korrekturwert für Schwingflügelfenster Schnäpperverriegelung

$K_{G\ 0,4}$ Korrekturwert für Einzelscheiben mit einer Glasfläche ≤ 0,4 m². Die Korrektur gilt auch für Konstruktionen mit glasteilenden Sprossen (verfügbare Glasabmessungen ab b x h ≥ 400 mm x 400 mm = 0,16 m²)

$K_{G\ 1,9}$ Korrekturwert für Schwingflügelfenster mit einer Glasfläche ≥ 1,9 m²

$K_{G\ 2,9}$ Korrekturwert für Schwingflügelfenster mit einer Glasflächee ≥ 2,9 m²

$K_{G\ 3,7}$ Korrekturwert für Schwingflügelfenster mit einer Glasfläche ≥ 3,7 m² (verfügbare Glasabmessungen bis max. b x h ≥ 5,2 m²)

1) Der Rahmenanteil ρ_{Rahmen} ergibt sich aus der Gesamtfläche A_{ges} des Elements (Rahmenaussenmass) und der sichtbaren Scheibengrösse A_{Glas} (Summe aller sichtbaren Glasflächen):
$\rho_{Rahmen} = 100 \times (A_{ges} - A_{Glas})/A_{ges}$

K_{RA+} Valeur de correction pour un pourcentage de cadre plus élevé [1] $\rho_{cadre} \geq 30\%$

K_{RA-} Valeur de correction pour un pourcentage de cadre moins élevé [1] $\rho_{cadre} \geq 30\%$

K_{Verr} Valeur de correction pour le verrouillage du loqueteau de fenêtres pivotantes

$K_{G\ 0,4}$ Valeur de correction pour vitres individuelles avec une surface vitrée ≤ 0,4 m². La correction s'applique aussi aux constructions à meneaux diviseurs (dimensions de vitrage disponible à partir de la x h ≥ 400 mm x 400 mm = 0,16 m²)

$K_{G\ 1,9}$ Valeur de correction pour fenêtres pivotantes avec une surface vitrée ≥ 1,9 m²

$K_{G\ 2,9}$ Valeur de correction pour fenêtres pivotantes avec une surface vitrée ≥ 2,9 m²

$K_{G\ 3,7}$ Valeur de correction pour fenêtres pivotantes avec une surface vitrée ≥ 3,7 m² (dimen sions de vitrage disponible jusqu'à max. la x h ≥ 5,2 m²)

1) Le pourcentage de cadre $\rho_{cadre} \geq 30\%$ est la surface totale Atot de l'élément (cote extérieure du cadre) et de la partie de vitre visible A_{verre} (total de toutes les surfaces vitrées visibles): $\rho_{cadre} = 100 \times (A_{tot} - A_{verre})/A_{tot}$

K_{RA+} Correction value for increased frame proportion [1] $\rho_{frame} \geq 30\%$

K_{RA-} Correction value for reduced frame proportion [1] $\rho_{frame} \geq 30\%$

K_{Verr} Correction value for horizontal pivot windows with catch locking

$K_{G\ 0,4}$ Correction value for single panes with a glass area ≤ 0.4 m². The correction also applies to constructions with Georgian bars (available glass dimensions from w x h ≥ 400 mm x 400 mm = 0.16 m²)

$K_{G\ 1,9}$ Correction value for horizontal pivot windows with a glass area of ≥ 1,9 m²

$K_{G\ 2,9}$ Correction value for horizontal pivot windows with a glass area of ≥ 2,9 m²

$K_{G\ 3,7}$ Correction value for horizontal pivot windows with a glass area of ≥ 3,7 m² (available glass dimensions up to max. w x h 5,2 m²)

1) The frame proportion ρ_{frame} is calculated from the total area A_{ges} of the unit (outer frame dimensions) and the visible pane area A_{Glass} (total of all visible glass areas):
$\rho_{frame} = 100 \times (A_{ges} - A_{Glass})/A_{ges}$

JANISOL PRIMO FENSTER

WÄRMEGEDÄMMTE FENSTER UND VERGLASUNGEN AUS STAHL

JANISOL PRIMO WINDOWS

THERMALLY INSULATED WINDOWS AND FIXED LIGHTS IN STEEL

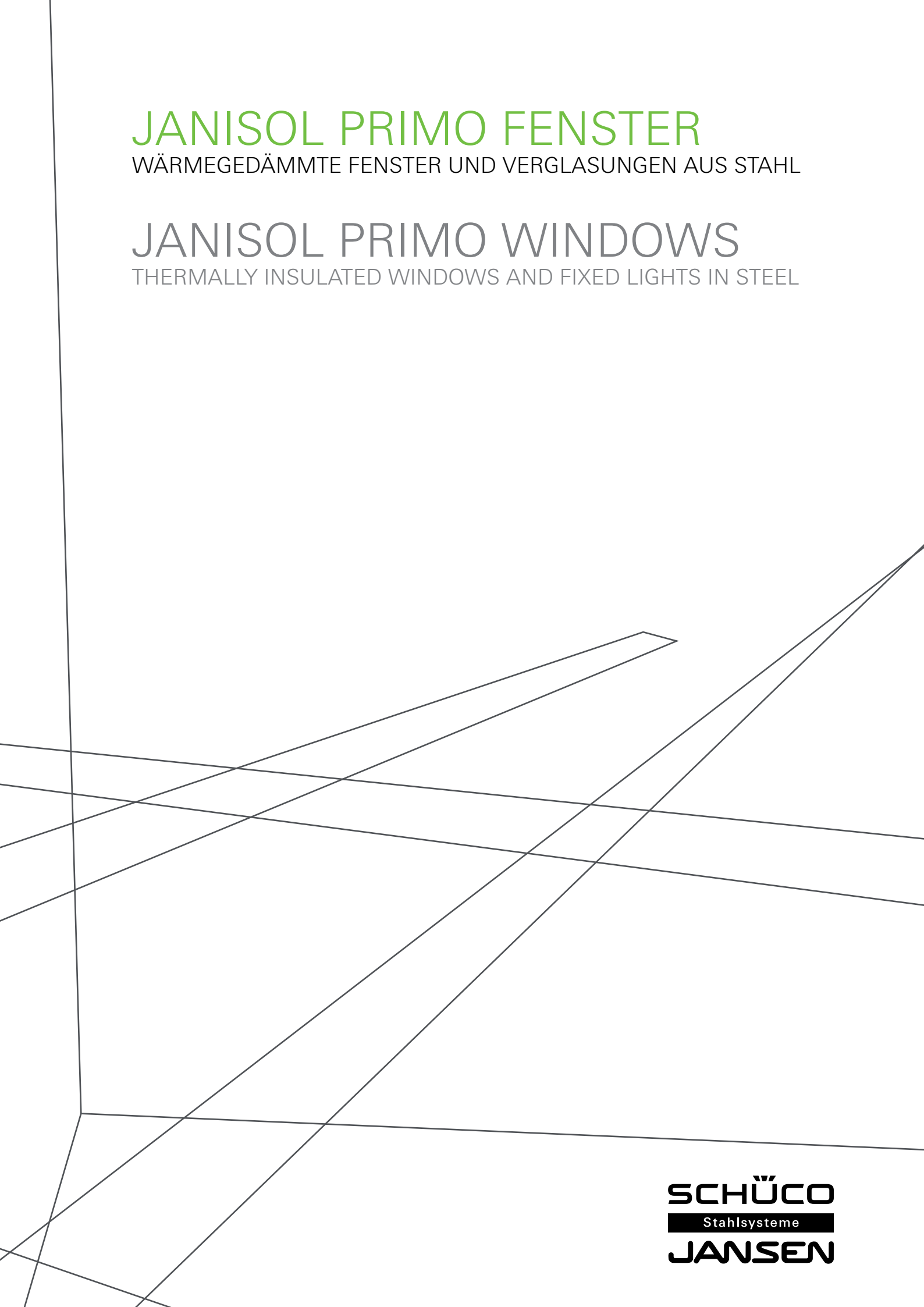

SCHÜCO
Stahlsysteme
JANSEN

Janisol Primo

- Optimiertes, wärmegedämmtes Stahlsystem für Fenster und Festverglasungen
- Bautiefe 60 mm, Fensterflügel 64 mm
- Schmale Ansichtsbreiten: Fenstersprossen 65 mm Rahmen inkl. Flügel ab 72,5 mm Stulppartie 103 mm
- Ein- und zweiflüglige Dreh- und Drehkippfenster, Kippfenster nach innen öffnend
- Systemlösungen für Bogen-, Segment- und Atelierfenster, Kipp vor Dreh und RFID-Überwachung
- Dreh- und Drehkipp-Fensterflügel bis 1475 x 2300 mm (BxH)
- Flügelgewichte: Standardbeschlag bis 150 kg Verdeckt liegender Beschlag bis 180 kg
- Füllelementstärken von 14 bis 47 mm, Glaseinbau mittels Trocken- oder Nassverglasung
- Systemprüfungen nach Produktnorm EN 14351-1
- Profil-Verbundtechnik nach EN 14024 geprüft
- Stahlprofile bandverzinkt, qualitativ hochwertiger Isoliersteg aus glasfaserverstärktem Polyester
- Geeignet für Pulver- und Nasslackbeschichtungen

Janisol Primo

- Système en acier à rupture de pont thermique optimisé pour fenêtres et vitrages fixes
- Profondeur de montage 60 mm, vantail de fenêtre 64 mm
- Fines largeurs de face: Meneaux de fenêtre 65 mm Cadre avec vantail à partir de 72,5 mm Partie têtière 103 mm
- Fenêtres ouvrant à la française et oscillo-battantes à un et deux vantaux, fenêtres à soufflet à ouverture vers l'intérieur
- Systèmes pour fenêtres cintrées, à arc bombé et d'atelier, à ouverture inversée et surveillance RFID
- Vantaux à la française et oscillo-battants jusqu'à 1475x2300 mm (LxH)
- Poids de vantail: Ferrure standard jusqu'à 150 kg Ferrure de fenêtre non apparente jusqu'à 180 kg
- Éléments de remplissage de 14 à 47 mm d'épaisseur, montage du vitrage à sec ou au silicone
- Contrôles des systèmes selon la norme produit EN 14351-1
- Technique d'assemblage de profilés contrôlée selon EN 14024
- Profilés en acier galvanisés en continu, traverse isolante de grande qualité en polyester renforcé par fibres de verre
- Convient aux revêtements par poudre ou peinture liquide

Janisol Primo

- Optimised, thermally insulated steel system for windows and fixed glazing
- Basic depth 60 mm, window vent 64 mm
- Narrow face widths: Window sash bars 65 mm Frame including vent from 72.5 mm Double vent assembly 103 mm
- Single and double-vent side-hung, turn/tilt and bottom-hung windows, inward-opening
- System solutions for arched, segmented and studio windows, tilt-before-turn and RFID monitoring
- Side-hung and turn/tilt window vents up to 1475 x 2300 mm (WxH)
- Vent weights: Standard fittings up to 150 kg Concealed fittings up to 180 kg
- Infill unit thicknesses from 14 to 47 mm, glazing installed by means of dry or wet glazing
- System tests in accordance with the product standard EN 14351-1
- Profile bonding technology tested in accordance with EN 14024
- Pre-galvanised steel profiles, high-quality insulating bar made of glass fibre-reinforced polyester
- Suitable for powder and wet paint coating

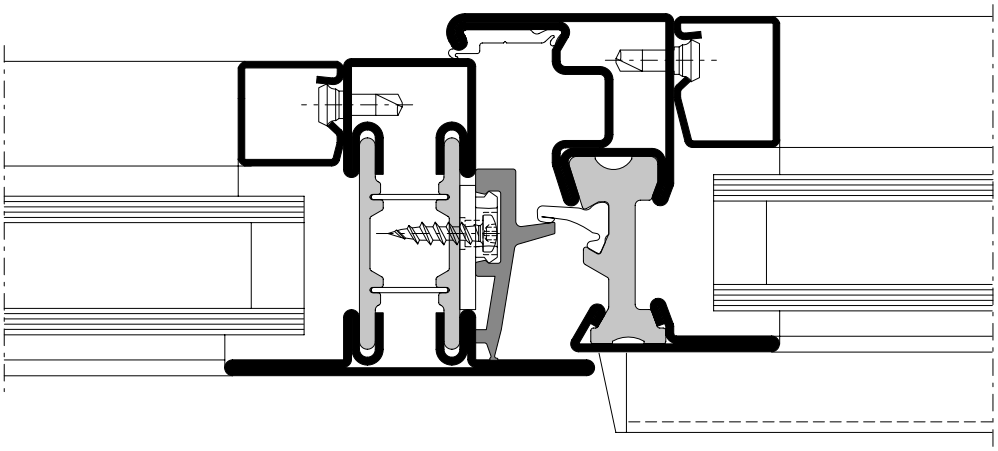

CE

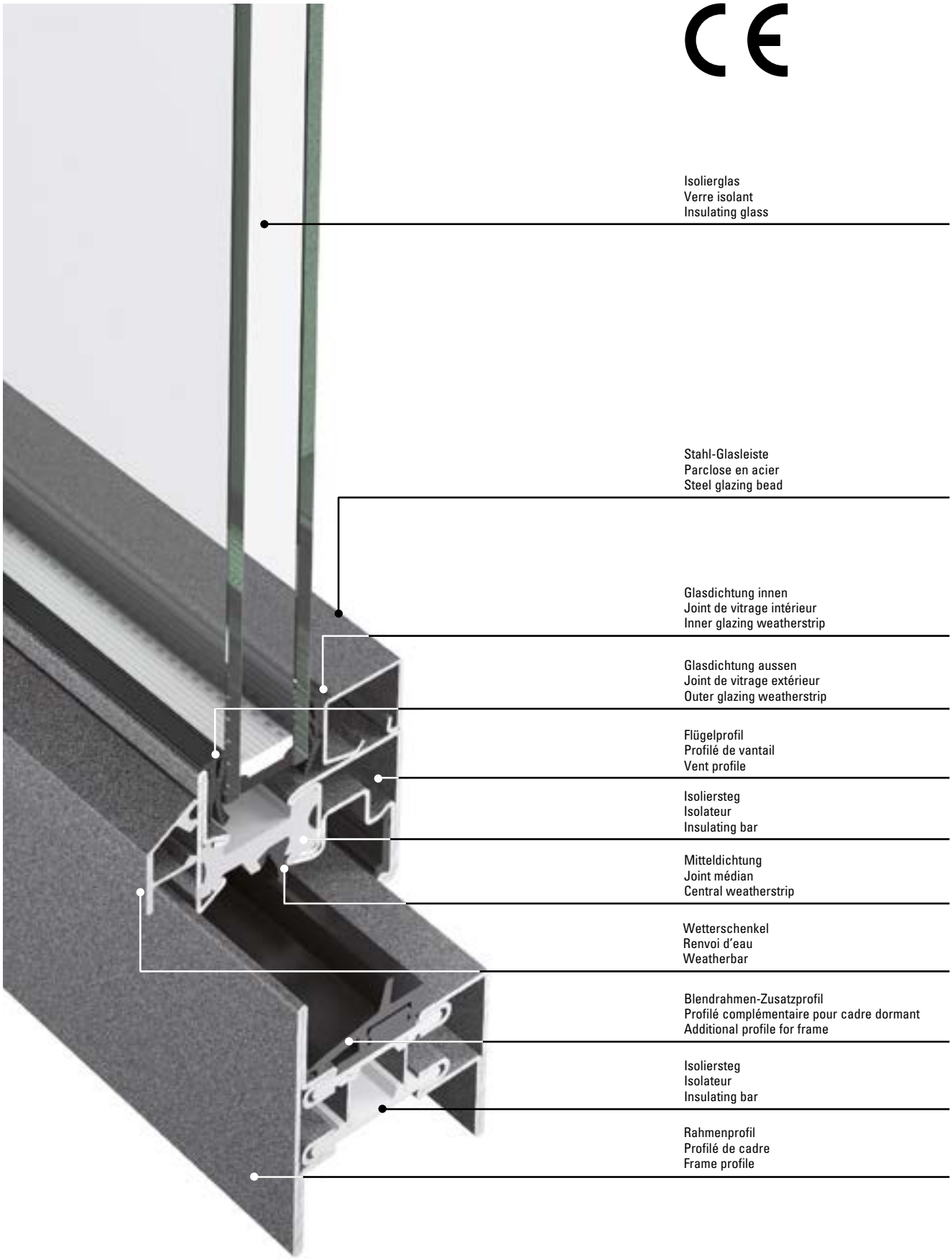
Isolierglas
Verre isolant
Insulating glass
Stahl-Glasleiste
Parclose en acier
Steel glazing bead
Glasdichtung innen
Joint de vitrage intérieur
Inner glazing weatherstrip
Glasdichtung aussen
Joint de vitrage extérieur
Outer glazing weatherstrip
Flügelprofil
Profilé de vantail
Vent profile
Isoliersteg
Isolateur
Insulating bar
Mitteldichtung
Joint médian
Central weatherstrip
Wetterschenkel
Renvoi d'eau
Weatherbar
Blendrahmen-Zusatzprofil
Profilé complémentaire pour cadre dormant
Additional profile for frame
Isoliersteg
Isolateur
Insulating bar
Rahmenprofil
Profilé de cadre
Frame profile

Norm	Eigenschaft Caractéristique Characteristic	Klassifizierung/Wert Classification / Valeur Classification / Value									
 EN 12210	**Widerstandsfähigkeit bei Windlast** **Résistance à la pression du vent** **Resistance to wind load**	npd	C1 (400)	C2 (800)	C3 (1200)	C4 (1600)	C5 (2000)	Exxx (>2000)			
 EN 12208	**Schlagregendichtheit** **Etanchéité à la pluie battante** **Watertightness**	npd	1A (0)	2A (50)	3A (100)	4A (150)	5A (200)	6A (250)	7A (300)	8A (450	9A (600)	Exxx (>750
 EN ISO 10140	**Schalldämmung** R_w (C, C_{tr}) (dB) **Isolation phonique** R_w (C, C_{tr}) (dB) **Sound insulation** R_w (C, C_{tr}) (dB)	npd	bis R_w 45 dB (-2; -5) jusqu'à R_w 45 dB (-2; -5) up to R_w 45 dB (-2; -5)								
 EN ISO 10077-2	**Wärmedurchgangskoeffizient** U_f (W/(m²·K)) **Transmission thermique** U_f (W/(m²·K)) **Thermal production** U_f (W/(m²·K))	npd	ab 1,5 W/m²·K à partir de 1,5 W/m²·K from 1,5 W/m²·K								
 EN 12207	**Luftdurchlässigkeit** **Perméabilité à l'air** **Air permeability**	npd	1 (150)	2 (300)	3 (600)	4 (600)					
 EN 14351-1	**Tragfähigkeit von Sicherheitsvorrichtungen** **Capacité portante des dispositifs de sécurité** **Load-bearing capacity of safety devices**		Anforderung erfüllt Exigence remplie Requirement satisfied								
 EN 1522	**Durchschusshemmung** **Résistance aux balles** **Bullet proofing**	npd	FB1	FB2	FB3	FB4	FB5	FB6	FB7	FSG	
 EN 1627	**Einbruchhemmung** **Anti-effraction** **Burglar resistance**	npd	1	2	3	4	5	6			
 EN 13115	**Bedienkräfte** **Forces de manœuvre** **Operating forces**	npd	0		1		2				
 EN 14024	**Metallprofile mit thermischer Trennung** **Profilés en métal. avec rupture de pont thermique** **Metal profiles with thermal barrier**		CW / TC2 / A								
 DIN 18008-4	**Vorgefertigte absturzsichernde Verglasung** **Vitrage anti-chutes préfabriqué** **Prefabricated glazing suitable for safety barrier loading**									Anhang D.1.2 erfüllt Annexe D.1.2 satisfaite Appendix D.1.2 fulfilled	

npd = keine Leistung festgestellt (no performance determined)

npd = Aucune performance déterminée (no performance determined)

npd = no performance determined

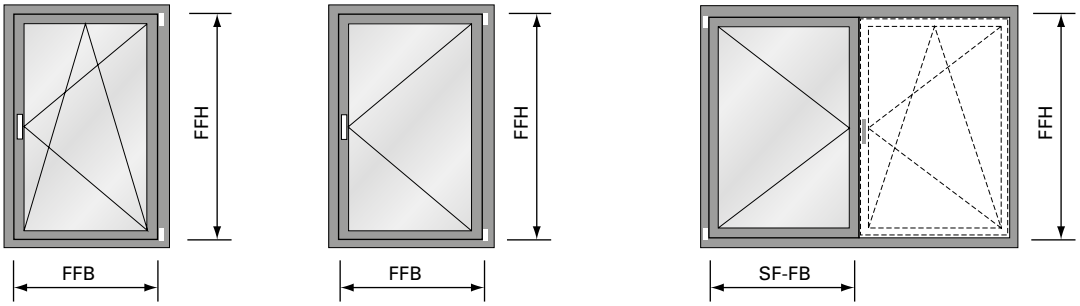

Flügelgrössen
Drehkipp-, Drehfenster und Stulpfenster:

Max.	FFH =	2300 mm
	FFB =	1475 mm
Min.	FFH =	575 mm
	FFB =	370 mm

Max. Gewicht: 150 kg
FFB/FFH: ≤ 2

Grandeurs du vantail
fenêtre oscillo-battante, à la française et fenêtre à deux vantaux:

Max.	FFH =	2300 mm
	FFB =	1475 mm
Min.	FFH =	575 mm
	FFB =	370 mm

Poids max.: 150 kg
FFB/FFH: ≤ 2

Size of vents
turn/tilt, side-hung and double-vent windows:

Max.	FFH =	2300 mm
	FFB =	1475 mm
Min.	FFH =	575 mm
	FFB =	370 mm

Max. weight: 150 kg
FFB/FFH: ≤ 2

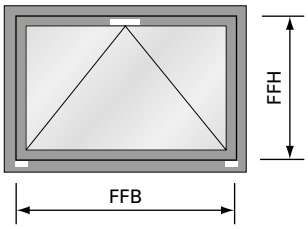

Flügelgrösse
Kipp-Fenster:

Max.	FFH =	2300 mm
	FFB =	2300 mm
Min.	FFH =	370 mm
	FFB =	575 mm

Max. Gewicht: 80 kg (2 Bänder)
120 kg (3 Bänder)

Grandeur du vantail
fenêtre à soufflet:

Max.	FFH =	2300 mm
	FFB =	2300 mm
Min.	FFH =	370 mm
	FFB =	575 mm

Poids max.: 80 kg (2 paumelles)
120 kg (3 paumelles)

Size of vent
bottom-hun window:

Max.	FFH =	2300 mm
	FFB =	2300 mm
Min.	FFH =	370 mm
	FFB =	575 mm

Max. weight: 80 kg (2 hinges)
120 kg (3 hinges)

Empfehlung Jansen:
Flügelhöhe und Flügelbreite 1 mm ins Minus schneiden betreffend Sollmass.

Recommandation Jansen:
Couper la hauteur et la largeur de vantail à 1 mm de moins que la cote de consigne.

Jansen recommendation:
Cut vent height and vent width 1 mm into the minus relative to the target dimension.

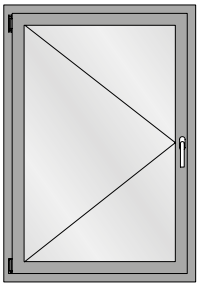

Drehflügel
Fenêtre à la française
Side-hung window

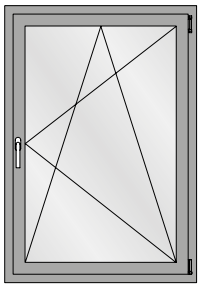

Drehkipp-Flügel
Vantail oscillo-battant
Turn/tilt window

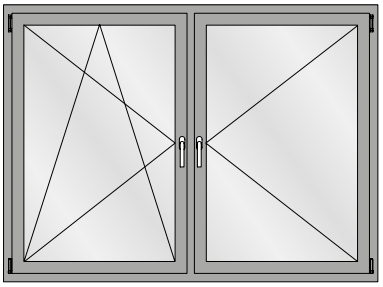

Drehkipp/Dreh-Flügel
Vantail oscillo-battant/fenêtre à la française
Side-hung/turn/tilt window

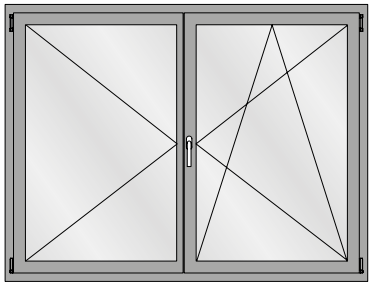

Stulpfenster
Fenêtre à deux vantaux
Double leaf window

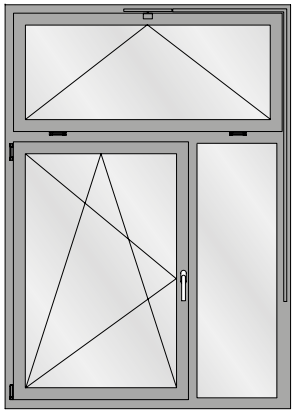

Fenster Drehkipp mit Oberlicht
Vantail oscillo-battant avec imposte
Window, turn/tilt with top light

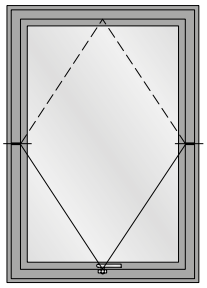

Schwingflügelfenster
Fenêtre pivotante
Horizontal pivot window

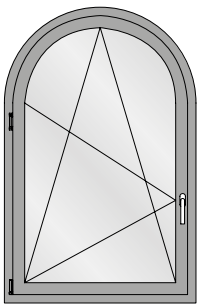

Einflügeliges Rundbogen-Fenster
Fenêtre à un vantail en demi-rond
Single leaf round arched window

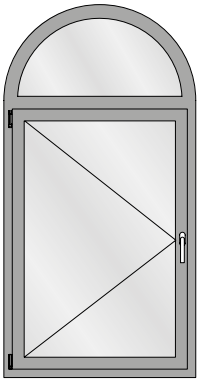

Einflügeliges Fenster mit Rundbogen-Oberlicht
Fenêtre à la française avec imposte demi-rond
Side hung window with round arched top light

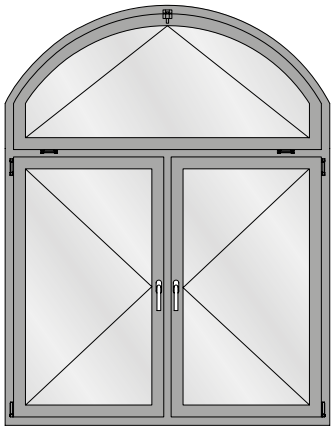

Zweiflügeliges Fenster mit Stichbogen-Oberlicht
Fenêtre à deux vantaux avec imposte en arc bombé
Double leaf window segmental arched top light

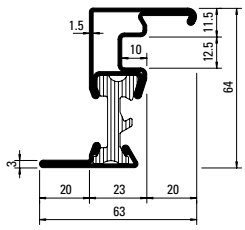

630.900
630.900 Z
630.900.01
630.900.05

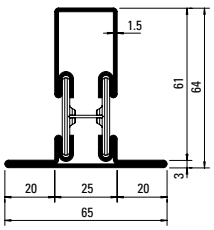

602.636 Z

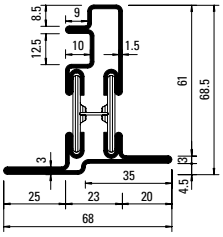

630.901 Z
630.901.01
630.901.05

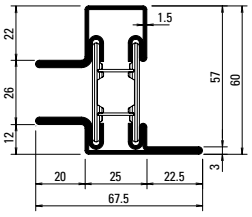

601.699.6 Z

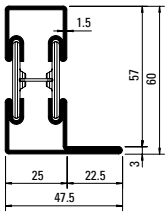

601.635
601.635 Z
601.635.01
601.635.05

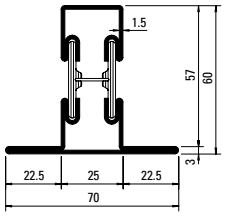

602.635
602.635 Z
602.635.01
602.635.05

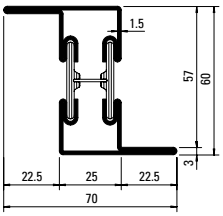

603.635
603.635 Z

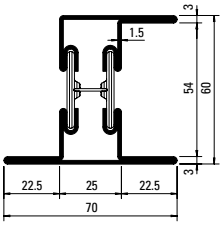

605.635
605.635 Z

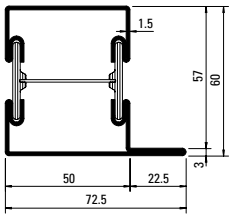

601.685
601.685 Z
601.685.01
601.685.05

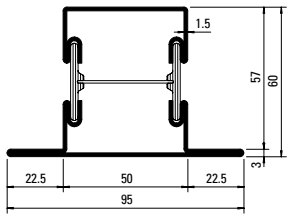

602.685
602.685 Z
602.685.01
602.685.05

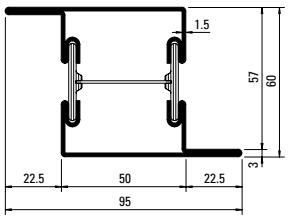

603.685
603.685 Z

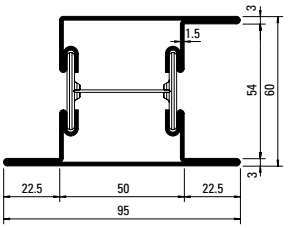

605.685
605.685 Z
605.685.01
605.685.05

Profil-Nr.	G kg/m	Ix cm⁴	Wx cm³	Iy cm⁴	Wy cm³	U m²/m
601.699.6	4,130	15,5	4,05	11,6	3,14	0,314
602.636	3,840	17,9	4,01	8,4	2,60	0,258
630.900	3,820					0,312
630.901	4,180	19,8	4,32	8,7	2,45	0,299

Profil-Nr.	G kg/m	Ix cm⁴	Wx cm³	Iy cm⁴	Wy cm³	U m²/m
601.635	3,345	14,0	3,78	5,84	1,88	0,215
602.635	3,865	16,6	4,07	10,10	2,88	0,260
603.635	3,865	19,1	5,97	10,10	2,88	0,260
605.635	4,380	22,9	6,39	13,30	3,50	0,304
601.685	3,890	19,3	5,31	21,7	5,12	0,265
602.685	4,410	22,1	5,58	31,1	6,54	0,310
603.685	4,410	24,2	7,57	31,1	6,54	0,310
605.685	4,930	28,1	7,94	38,40	7,46	0,354

Gewichte für Edelstahl-Profile siehe Seite 16
Poids pour profilés en acier Inox voir page 16
Weights for stainless steel profiles see page 16

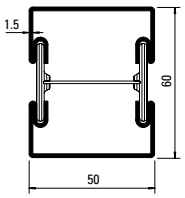

600.005
600.005 Z

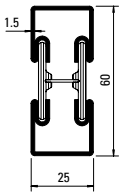

600.006
600.006 Z

Artikelbibliothek
Bibliothèque des articles
Article library

DXF **DWG**

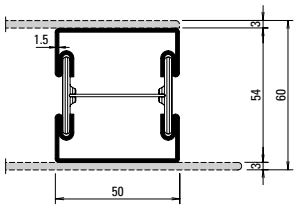

600.007 Z

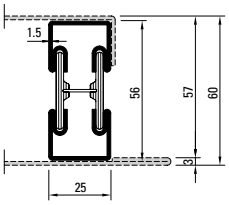

600.002
600.002 Z

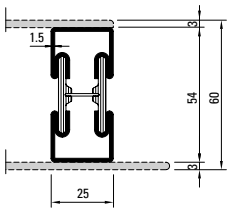

600.008 Z

Oberfläche/Werkstoff

Artikel-Nr.

ohne Zusatz = blank

mit Z = bandverzinkter Stahl

Werkstoff 1.4401 (AISI 316)
mit 01 = blank
mit 03 = geschliffen, Korn 220-240
mit 04 = geschliffen, Korn 320-400

Werkstoff 1.4301 (AISI 304)
mit 05 = blank
mit 07 = geschliffen, Korn 220-240
mit 08 = geschliffen, Korn 320-400

Edelstahl geschliffen auf Anfrage

Surface/Matériau

No. d'article

sans supplément = brut

avec Z = bande d'acier zinguée

Matériau 1.4401 (AISI 316)
avec 01 = brut
avec 03 = polies, grain 220-240
avec 04 = polies, grain 320-400

Matériau 1.4301 (AISI 304)
avec 05 = brut
avec 07 = polies, grain 220-240
avec 08 = polies, grain 320-400

Acier Inox polie sur demande

Surface/Material

Part no.

without addition = bright

with Z = galvanised strip

Material 1.4401 (AISI 316)
with 01 = bright
with 03 = polished, grain 220-240
with 04 = polished, grain 320-400

Material 1.4301 (AISI 304)
with 05 = bright
with 07 = polished, grain 220-240
with 08 = polished, grain 320-400

Stainless steel polished on request

Profil-Nr.	G kg/m	Ix cm^4	Wx cm^3	Iy cm^4	Wy cm^3	U m^2/m
600.002	2,735	9,06	3,03	2,60	2,08	0,163
600.005	3,370	15,6	4,87	14,60	5,84	0,221
600.006	2,830	10,40	3,26	2,76	2,20	0,171
600.007 Z	3,400	12,49	4,34	13,65	5,46	0,220
600.008 Z	2,800	10,12	3,75	2,80	2,24	0,170

*** Gewichte für Edelstahl-Profile**
*** Poids pour profilés en acier Inox**
*** Weights for stainless steel profiles**

630.900.0x	= 3,890 kg/m
601.635.0x	= 3,400 kg/m
602.635.0x	= 3,920 kg/m
601.685.0x	= 4,060 kg/m
602.685.0x	= 4,580 kg/m
605.685.0x	= 5,100 kg/m

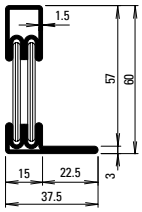

601.634.6 Z

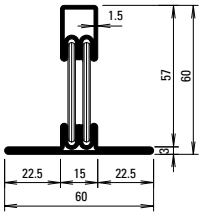

602.634.6 Z

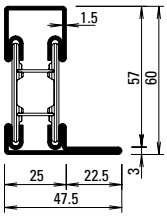

601.635.6 Z

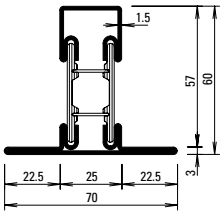

602.635.6 Z

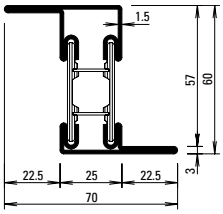

603.635.6 Z

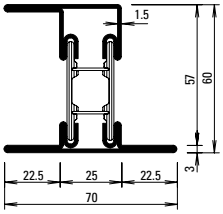

605.635.6 Z

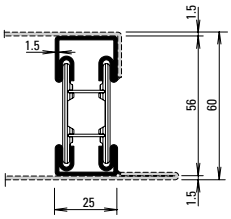

600.002.6 Z

Stabachse
Axe de la barre
Bar axis

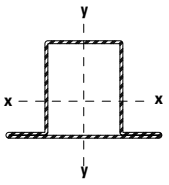

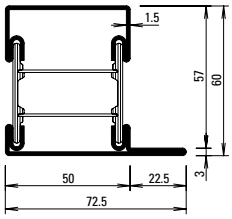

601.685.6 Z

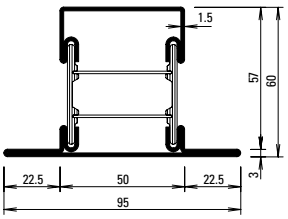

602.685.6 Z

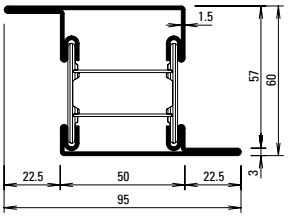

603.685.6 Z

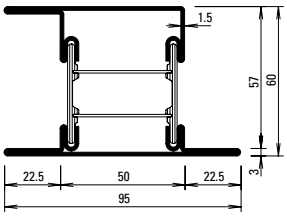

605.685.6 Z

Oberfläche/Werkstoff

Artikel-Nr.

mit Z = bandverzinkter Stahl

Surface/Matériau

No. d'article

avec Z = bande d'acier zinguée

Surface/Material

Part no.

with Z = galvanised strip

Profil-Nr.	G kg/m	Ix cm⁴	Wx cm³	Iy cm⁴	Wy cm³	U m²/m
601.635.6Z	3,260	14,3	3,99	4,6	1,48	0,227
602.635.6Z	3,780	16,5	4,19	8,1	2,31	0,271
603.635.6Z	3,780	19,3	6,33	8,1	2,31	0,271
601.685.6Z	3,960	19,1	5,52	16,6	3,94	0,277
602.685.6Z	4,480	21,6	5,72	24,5	5,12	0,321
603.685.6Z	4,480	23,9	7,91	24,4	5,12	0,321

Profil-Nr.	G kg/m	Ix cm⁴	Wx cm³	Iy cm⁴	Wy cm³	U m²/m
601.634.6Z	2,860	11,9	3,05	2,5	0,95	0,206
602.634.6 Z	3,380	15,2	3,54	5,3	1,77	0,251
605.635.6 Z	4,300	22,7	6,63	10,8	2,81	0,315
605.685.6 Z	5,000	27,5	8,19	30,5	5,86	0,365
600.002.6 Z	2,610	9,80	3,19	2,22	1,77	0,174

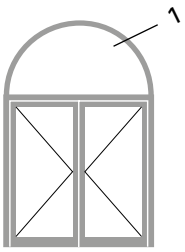

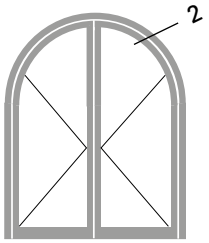

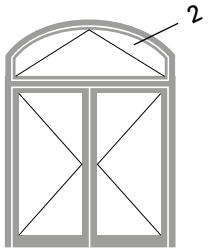

Janisol

1.0

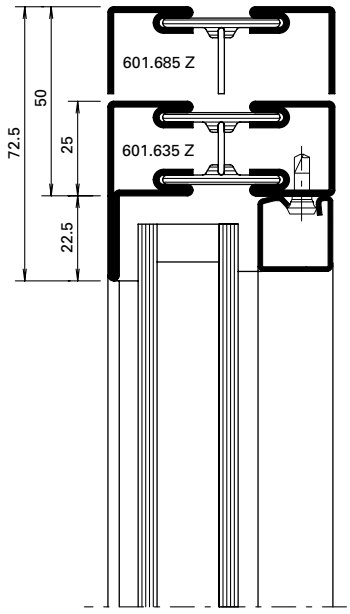

1.1

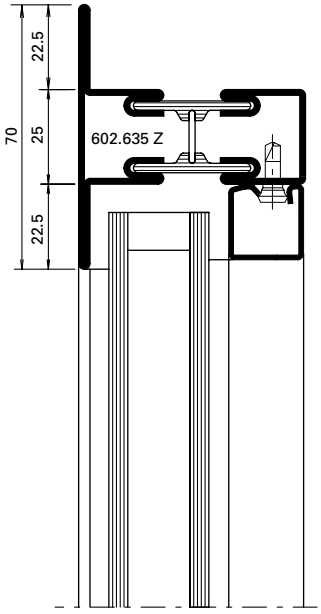

2.0

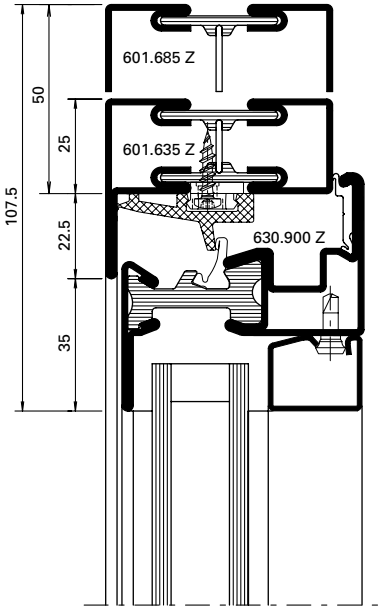

Janisol Primo

1.0

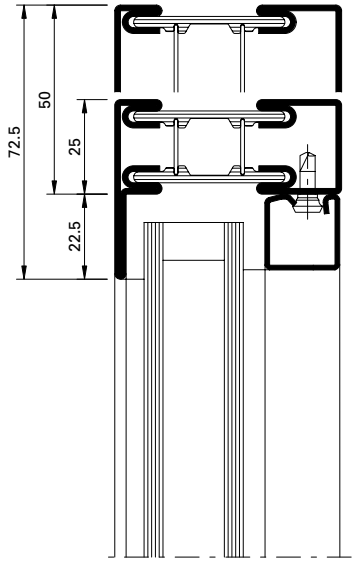

1.1

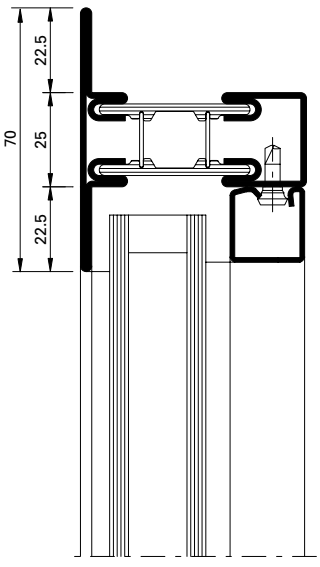

2.0

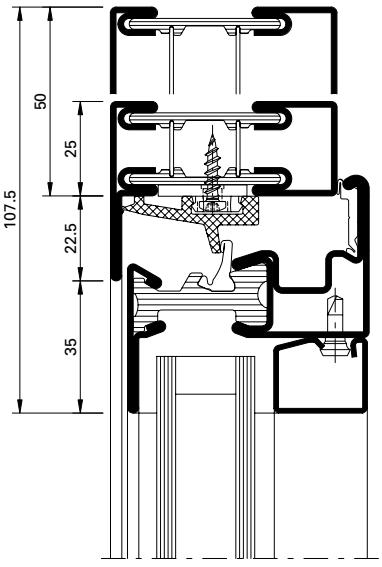

Edelstahl-Profile auf Anfrage!

Die Radien-Angaben beziehen sich auf die Fertigung im Hause Jansen.

Profilés acier Inox sur demande!

Les rayons indiqués concernent la fabrication des cintres par la société Jansen.

Stainless steel profiles on request!

The radius information refers to the production of the arches at the Jansen.

Profil Profilé Profile	Min. Radius Rayon min. Min. radius R
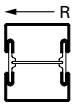	
600.002 Z	350 mm
600.005 Z	650 mm
600.006 Z	300 mm
600.007 Z	850 mm
600.008 Z	300 mm
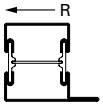	
601.635 Z	300 mm
601.685 Z	550 mm
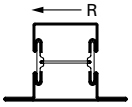	
602.635 Z	600 mm
602.685 Z	850 mm
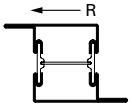	
603.635 Z	600 mm
603.685 Z	800 mm
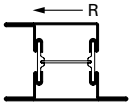	
605.635 Z	600 mm
605.685 Z	850 mm
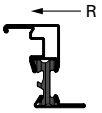	
630.900 Z	400 mm

Profil Profilé Profile	Min. Radius Rayon min. Min. radius R
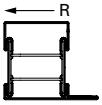	
601.635.6 Z	500 mm
601.685.6 Z	800 mm
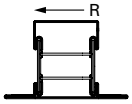	
602.635.6 Z	600 mm
602.685.6 Z	850 mm

Stahl-Glasleisten Parcloses en acier Steel glazing beads	Min. Radius Rayon min. Min. radius R
	
402.112 Z	500 mm
402.115 Z	500 mm
402.120 Z	600 mm
402.125 Z	750 mm
402.130 Z	1000 mm
402.135 Z	1500 mm

Stahl-Glasleisten Parcloses en acier Steel glazing beads	Min. Radius Rayon min. Min. radius R
	
62.507 GV+GC	300 mm
62.508 GV+GC	300 mm
62.509 GV+GC	300 mm

Aluminium-Glasleisten Parcloses en aluminium Aluminium glazing beads	Min. Radius Rayon min. Min. radius R
	
404.112	400 mm
404.115	400 mm
404.120	400 mm
404.125	450 mm
404.130	500 mm
404.135	600 mm
405.115	500 mm
405.120	500 mm
405.125	800 mm
406.903	500 mm
406.905	500 mm
406.907	500 mm
406.909	600 mm

Andere Profiltypen sowie im Grundriss gebogene Profile auf Anfrage.

Bitte benutzen Sie unsere Bestell-vorlagen auf extranet.jansen.com

Autres types de profilés et profilés au tracé cintré sur demande.

Veuillez utiliser nos formulaires de commande sur extranet.jansen.com

Other profile types and profiles curved in the floor plan are available on request.

Please use our order forms on extranet.jansen.com

Standard-Fensterbeschlag

- Einhandbeschlag für Dreh-, Drehkipp-, Stulp- und Kippfenster
- Fensterbeschlag mit Pilzkopfverriegelung für erhöhte Einbruch-Sicherheit
- Anpressdruck verstellbar
- Flügel seitlich und in der Höhe regulierbar
- Keine Ausnehmungen für Bandteile erforderlich
- Rationeller Einbau dank praktischer Verarbeitungs-Hilfsmitteln
- Optional Mehrfachspaltlüftung
- Optional Zuschlagsicherung
- Korrosionsbeständigkeit nach EN ISO 9227-NS Klasse 4 nach EN 1670

Ferrure de fenêtre Standard

- Ferrure une main pour fenêtres à la française, oscillo-battantes, pour fenêtres à deux vantaux et à soufflet
- Ferrure de fenêtre avec verrouillage champignon pour une meilleure sécurité anti-effraction
- Pression d'appui réglable
- Vantaux réglables sur le côté et en hauteur
- Aucun évidemment nécessaire pour les éléments de paumelle
- Montage rationnel grâce aux outils d'usinage pratiques
- En option limiteur d'aération multiple
- En option sécurité fermeture brusque
- Résistance à la corrosion selon EN ISO 9227-NS classe 4 selon EN 1670

Standard window fitting

- Single-handed fitting for tilt, turn/tilt, double vent and bottom-hung window
- Window fitting with mushroom closure for enhanced anti-burglar security
- Contact pressure adjustable
- Vent can be regulated on the side and vertically
- No recesses necessary for hinge parts
- Efficient installation thanks to practical assembly tools
- Optional multi-point ventilation
- Optional anti-slam fitting
- Corrosion resistance in accordance with EN ISO 9227-NS Class 4 in accordance with EN 1670



Folgende technische Rahmenbedingungen müssen beachtet werden:

Allgemein:

Max. Gewicht:	bis 150 kg
Max. Fläche:	3.0 m²
Max. Seitenverhältnis FFB/FFH:	≤ 2*
G-Mass min.:	288 mm

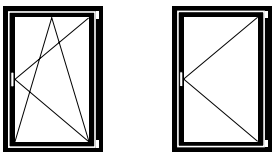

Flügelgrösse Drehkipp- und Drehfenster:

Max.	FFH =	2300 mm
	FFB =	1475 mm
Min.	FFH =	575 mm
	FFB =	370 mm

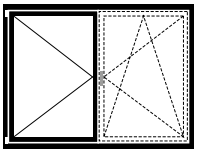

Flügelgrösse Stulp-Fenster:

Max.	FFH =	2300 mm
	SF-FB =	1475 mm
	Stulpflügel-Getriebe:	
Min.	FFH =	575 mm
	SF-FB =	370 mm

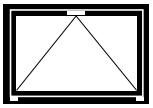

Flügelgrösse Kipp-Fenster:

Max.	FFH =	2300 mm
	FFB =	2300 mm
Min.	FFH =	370 mm
	FFB =	575 mm
Max. Gewicht:		120 kg (3 Bänder) 80 kg (2 Bänder)

Bei FFB/FFH ≤ 500 mm Flügelrahmen um 1 mm im Minus zuschneiden!

Auf Anfrage FFH ab 375 mm

*** Gilt nicht bei Kippfenstern**

Les conditions cadres techniques suivantes doivent être observées:

Généralités:

Poids max.:	jusqu'à 150 kg
Surface max.:	3.0 m²
Rapport latéral max. largeur/hauteur FFB/FFH:	≤ 2*
Mesure G min.:	288 mm

Grandeur du vantail fenêtre oscillo-battante et à la française:

Max.	FFH =	2300 mm
	FFB =	1475 mm
Min.	FFH =	575 mm
	FFB =	370 mm

Grandeur du vantail fenêtre à deux vantaux:

Max.	FFH =	2300 mm
	SF-FB =	1475 mm
	Mécanisme de vantail semi-fixe:	
Min.	FFH =	575 mm
	SF-FB =	370 mm

Grandeur du vantail fenêtre à soufflet:

Max.	FFH =	2300 mm
	FFB =	2300 mm
Min.	FFH =	370 mm
	FFB =	575 mm
Poids max.:		120 kg (3 paumelles) 80 kg (2 paumelles)

Si FFB/FFH ≤ 500 mm, le cadre de vantail doit être coupé d'un millimètre de moins que la longueur théorique!

Sur demande FFH dès 375 mm

*** Ne s'applique pas aux fenêtres à soufflet**

The following technical limiting conditions must be duly considered:

General:

Max. weight:	to 150 kg
Max. surface:	3.0 m²
Max. ratio width/height FFB/FFH:	≤ 2*
G-measurement min.:	288 mm

Size of vent turn/tilt and side-hung windows:

Max.	FFH =	2300 mm
	FFB =	1475 mm
Min.	FFH =	575 mm
	FFB =	370 mm

Size of vent double-vent window:

Max.	FFH =	2300 mm
	SF-FB =	1475 mm
	Double-vent operating mechanism:	
Min.	FFH =	575 mm
	SF-FB =	370 mm

Size of vent bottom-hung window:

Max.	FFH =	2300 mm
	FFB =	2300 mm
Min.	FFH =	370 mm
	FFB =	575 mm
Max. weight:		120 kg (3 hinges) 80 kg (2 hinges)

If FFB/FFH ≤ 500 mm, cut the vent frame to 1 mm less than the nominal length!

On demand FFH from 375 mm

*** Does not apply to bottom-hung windows**

Verdeckt liegender Fensterbeschlag

- Einhandbeschlag für Dreh-, Drehkipp- und Stulpfenster
- Völlig verdeckt, im Falzbereich liegende Scheren-, Dreh- und Ecklagerungen
- Fensterbeschlag mit Pilzkopfverriegelung für erhöhte Einbruch-Sicherheit
- Anpressdruck verstellbar
- Flügel seitlich und in der Höhe regulierbar
- Keine Ausnehmungen für Bandteile und Dichtungen erforderlich
- Rationeller Einbau dank praktischer Verarbeitungs-Hilfsmitteln
- Optional Mehrfachspaltlüftung
- Optional Zuschlagsicherung
- Korrosionsbeständigkeit nach EN ISO 9227-NS Klasse 4 nach EN 1670

Ferrure de fenêtre non apparente

- Ferrure une main pour fenêtres à la française, oscillo-battantes et pour fenêtres à deux vantaux
- Pivots compas, compas et charnières d'angle non apparents dans la zone de la feuillure
- Ferrure de fenêtre avec verrouillage champignon pour une meilleure sécurité anti-effraction
- Pression d'appui réglable
- Vantaux réglables sur le côté et en hauteur
- Aucun fraisage nécessaire pour les pièces des paumelles et les joints
- Montage rationnel grâce aux outils d'usinage pratiques
- En option limiteur d'aération multiple
- En option sécurité fermeture brusque
- Résistance à la corrosion selon EN ISO 9227-NS classe 4 selon EN 1670

Concealed window fitting

- Single-handed fitting for tilt, turn/tilt and double vent window
- Fully concealed, the scissor stay and side-hung and corner hinges are rebate-mounted
- Window fitting with mushroom closure for enhanced anti-burglar security
- Contact pressure adjustable
- Vent can be regulated on the side and vertically
- No recesses required for hinge parts and weatherstrips
- Efficient installation thanks to practical assembly tools
- Optional multi-point ventilation
- Optional anti-slam fitting
- Corrosion resistance in accordance with EN ISO 9227-NS Class 4 in accordance with EN 1670



Folgende technische Rahmenbedingungen müssen beachtet werden:

Allgemein:

Max. Gewicht:	bis 180 kg
Max. Fläche:	3.0 m²
Max. Seitenverhältnis FFB/FFH:	≤ 2:1
Max. Öffnungswinkel:	92°
G-Mass min.:	288 mm

Les conditions cadres techniques suivantes doivent être observées:

Généralités:

Poids max.:	jusqu'à 180 kg
Surface max.:	3.0 m²
Rapport latéral max. largeur/hauteur FFB/FFH:	≤ 2:1
Angle d'ouverture max.:	92°
Mesure G min.:	288 mm

The following technical limiting conditions must be duly considered:

General:

Max. weight:	to 180 kg
Max. surface:	3.0 m²
Max. ratio width/height FFB/FFH:	≤ 2:1
Max. opening angle:	92°
G-measurement min.:	288 mm

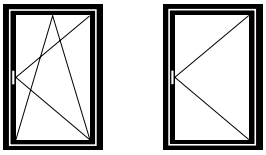

Flügelgrösse
Drehkipp- und Drehfenster:

Max.	FFH =	2300 mm
	FFB =	1475 mm
Min.	FFH =	575 mm
	FFB =	480 mm

Grandeur du vantail
fenêtre oscillo-battante et à la française:

Max.	FFH =	2300 mm
	FFB =	1475 mm
Min.	FFH =	575 mm
	FFB =	480 mm

Size of vent
turn/tilt and side-hung windows:

Max.	FFH =	2300 mm
	FFB =	1475 mm
Min.	FFH =	575 mm
	FFB =	480 mm

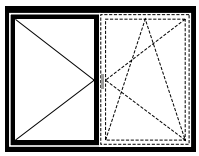

Flügelgrösse
Stulpfenster:

Max.	FFH =	2300 mm
	SF-FB =	1475 mm
	Stulpflügel-Getriebe:	
Min.	FFH =	575 mm
	SF-FB =	480 mm

Grandeur du vantail
fenêtre à deux vantaux:

Max.	FFH =	2300 mm
	SF-FB =	1475 mm
	Mécanisme de vantail semi-fixe:	
Min.	FFH =	575 mm
	SF-FB =	480 mm

Size of vent
double-vent window:

Max.	FFH =	2300 mm
	SF-FB =	1475 mm
	Double-vent operating mechanism:	
Min.	FFH =	575 mm
	SF-FB =	480 mm

Bei FFB/FFH ≤ 500 mm Flügelrahmen um 1 mm im Minus zuschneiden!

Si FFB/FFH ≤ 500 mm, le cadre de vantail doit être coupé d'un millimètre de moins que la longueur théorique!

If FFB/FFH ≤ 500 mm, cut the vent frame to 1 mm less than the nominal length!

Sondergeometrien siehe Seite 116

Géométrie spéciale voir page 116

Special geometry see page 116

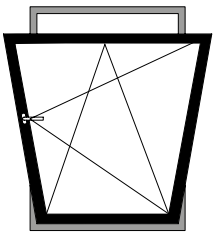
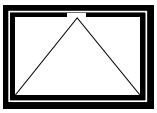
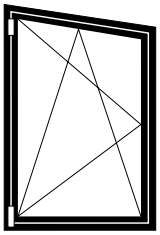
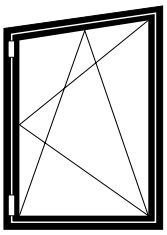
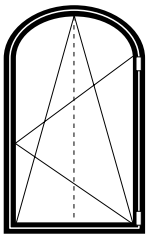
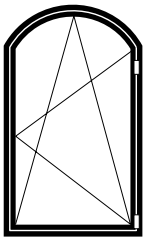

Sonderbestellungen

Folgende Sonderbestellungen sind erhältlich:

RFID
Neue Technologie für die Fensterüberwachung mit beschlagintegrierten Verschluss-Sensoren mit Transpondertechnologie (VdS Klasse C).
Bestellformular siehe Seite 111

Kipp vor Dreh
Die Kippfunktion ist der Drehöffnung vorgestellt. Mit einem speziellen TBT-Fenstergriff (Tilt before Turn), der ein Weiterschalten in der Drehstellung nur durch Schlüsselbetätigung erlaubt, kann ein Drehöffnen des Fensters wirkungsvoll unterbunden werden.
Bestellformular siehe Seite 112

Verdeckt liegender Kippbeschlag bis 80 kg
Bestellformular siehe Seite 113

Atelierfenster
Bestellformular siehe Seite 114

Rundbogenfenster
Bestellformular siehe Seite 115

Segmentbogenfenster
Bestellformular siehe Seite 116

Ergo bis 80 kg
Der ergonomisch gesteuerte Drehkippbeschlag ermöglicht eine einhändige Bedienung der Kippstellung. Die Drehfunktion ist nur über eine zusätzliche Freischaltung der Drehsperre möglich.
Bestellformular siehe Seite 118

Materialauszug Sondergeometrien auf Anfrage möglich.

Leistungswerte auf Anfrage.

Commande spéciale

Les commandes spéciales suivantes sont disponibles:

RFID
Nouvelle technologie de surveillance des fenêtres avec capteurs de fermeture intégrés dans les ferrures et technologie de réponse (VdS classe C).
Formulaire de commande voir p.111

Ouverture inversée
La fonction de soufflet a la priorité sur celle d'ouverture à la française. Une poignée de fenêtre spéciale TBT (Tilt before Turn) qui n'autorise la position de pivotement qu'avec une clé permet d'empêcher efficacement l'ouverture par rotation de la fenêtre.
Formulaire de commande voir p. 112

Ferrure à soufflet non apparente jusqu'à 80 kg
Formulaire de commande voir p. 113

Fenêtre trapézoïdale
Formulaire de commande voir p. 114

Fenêtre en demi-rond
Formulaire de commande voir p. 115

Fenêtre à arc surbaissé
Formulaire de commande voir p.116

Ergo jusqu'à 80 kg
La ferrure de fenêtre oscillo-battante ergonomique permet une commande à une main du basculement.
La fonction de rotation est seulement possible avec un déverrouillage supplémentaire de la rotation.
Formulaire de commande voir p.118

Liste de matériel géométries spéciales possible sur demande.

Caractéristiques de performances sur demande.

Special order

The following special order are available:

RFID
New technology for window monitoring with closing sensors integrated in the fittings with transponder technology (VdS class C).
See page 111 for the order form

Tilt-before-turn
The tilt function comes before the turn function. Using a special TBT window handle (tilt-before-turn), which only allows the turn position to be activated using a key, it is possible to effectively prevent the window from being opened in the turn position.
See page 112 for the order form

Concealed bottom-hung fitting to 80 kg
See page 113 for the order form

Studio window
See page 114 for the order form

Arched head window
See page 115 for the order form

Window with segmented arch
See page 116 for the order form

Ergo up to 80 kg
The ergonomically controlled turn/tilt fitting allows the tilt position to be reached with one-handed operation. The turn function is only possible when an additional release for the anti-turn lock is activated.
See page 118 for the order form

List of materials with special geometries available on request.

Performances values on request.

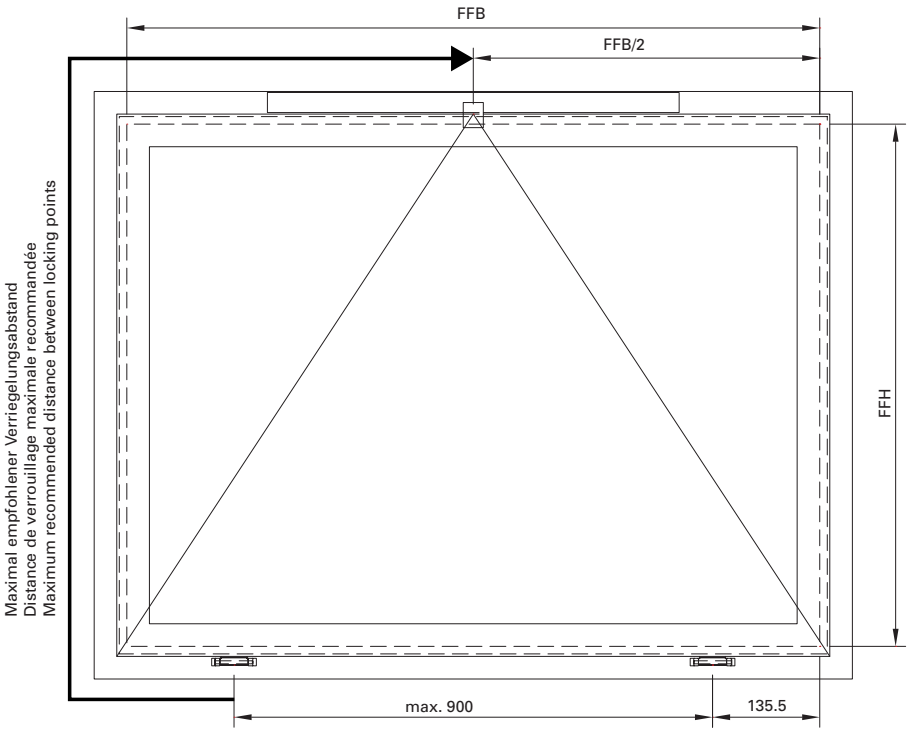

Maximal empfohlener Verriegelungsabstand: 1500 mm

Gewicht pro Kippflügelband (Standard-Beschlag): 40 kg (120 kg pro Flügel)

Formel:

135.5 mm + FFH + FFB/2 = max. 1500 mm

Distance de verrouillage maximale recommandée: 1500 mm

Poids par paumelle de vantail à soufflet (Ferrure Standard): 40 kg (120 kg par vantail)

Formule:

135.5 mm + FFH + FFB/2 = max. 1500 mm

Maximum recommended distance between locking points: 1500 mm

Weight per hinge for bottom-hung vent (Standard fitting): 40 kg (120 kg per vent)

Formula:

135.5 mm + FFH + FFB/2 = max. 1500 mm

Flügel mit 1 Motor

Vantail avec 1 moteur

Vent with 1 motor

Art.-Nr. No d'art. Part no.	Antrieb Entraînement Drive	Hub Course Lift distance	FFB min.	FFH min.
550.960	EM/2	327 mm	521 mm	510 mm
550.961	EM/2	603 mm	797 mm	840 mm
550.689	FM	600 mm	750 mm	1000 mm
550.962	OM/2	327 mm	703 mm	600 mm

Für Kippflügel mit nur 1 Verriegelungspunkt (manuell oder motorisch) zusätzlich bestellen:

557.220 Sicherungsschere 300 oder
557.221 Sicherungsschere 600

Pour le vantail à soufflet ne possédant que 1 point de verrouillage (manuel ou motorisé), commander de plus:

557.220 Compas de sécurité 300 ou
557.221 Compas de sécurité 600

For bottom-hung vents with only 1 locking point (manually or motorized), also order:

557.220 Security stay 300 or
557.221 Security stay 600

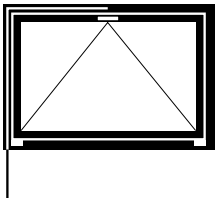

Oberlichtöffner F200 | Ferrure d'imposte F200 | Top light opener F200

Flügelanordnung | Dispositions des vantaux | Arrangement of sashes

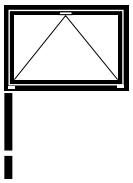

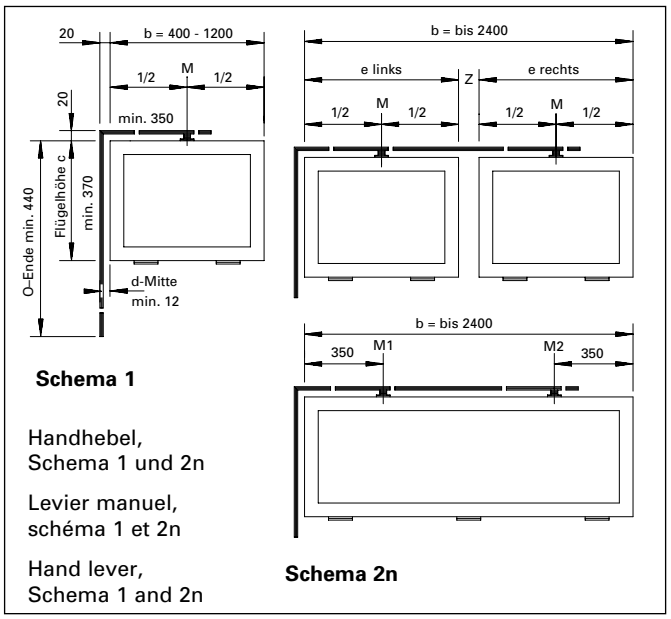

Schema 1

Handhebel,
Schema 1 und 2n

Levier manuel,
schéma 1 et 2n

Hand lever,
Schema 1 and 2n

Schema 2n

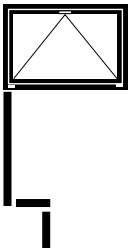

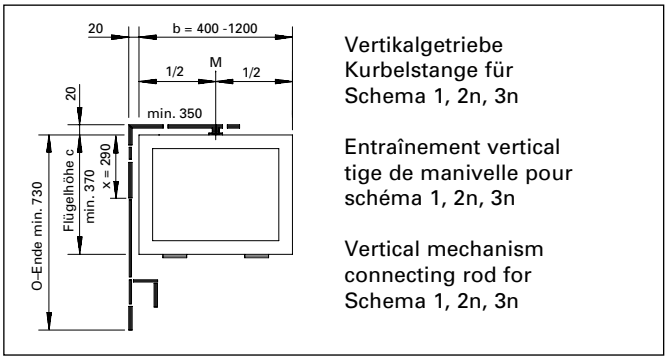

Vertikalgetriebe
Kurbelstange für
Schema 1, 2n, 3n

Entraînement vertical
tige de manivelle pour
schéma 1, 2n, 3n

Vertical mechanism
connecting rod for
Schema 1, 2n, 3n

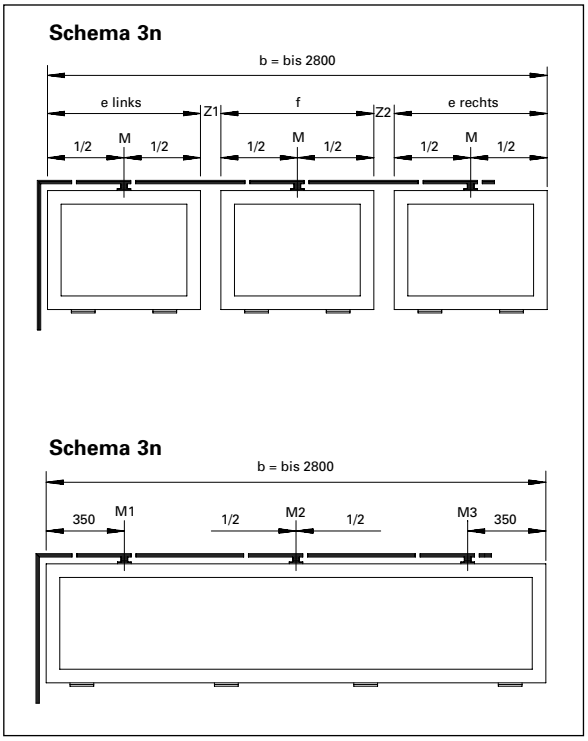

Flügelbreite Mass b

400 – 1200 mm = 1 Schere, Schema 1

1201 – 2400 mm = 2 Scheren, Schema 2n

2401 – 2800 mm = 3 Scheren, Schema 3n

Largeur du vantail, mesure b

400 – 1200 mm = 1 compas, schéma 1

1201 – 2400 mm = 2 compas, schéma 2n

2401 – 2800 mm = 3 compas, schéma 3n

Sash width b

400 – 1200 mm = 1 stay, schema 1

1201 – 2400 mm = 2 stays, schema 2n

2401 – 2800 mm = 3 stays, schema 3n

Bestellangaben Oberlichtöffner F200

Flügelhöhe Mass c

min.:	370 mm
max.:	1000 mm
Hub:	50 mm
Gewicht:	120 kg
Öffnungsweite:	**200 mm**

Platzbedarf bei Handhebel
seitlich und oben 20 mm

Bedienung Handhebel

Benennung	Schema 1	2n	3n
550.651 Grundbeschlag mit Handhebel, Eckumlenkung, Öffnerschere und Winkel-Flügelstütze	1	1	1
550.652 Zusatzschere mit Winkel-Flügelstütze		1	2
Zug- und Querstange ø 8 mm mit Alu-Abdeckprofil			
550.641 Länge 1850 mm	1	1	1
550.642 Länge 3300 mm	1	1	1
550.649 Muffe für Stangenkupplung ø 8 mm			

Bedienung
Vertikal-Getriebe Kurbelstange

Benennung	Schema 1	2n	3n
550.653 Grundbeschlag mit Eckwinkel, Öffnerschere und Winkel-Flügelstütze	1	1	1
550.652 Zusatzschere mit Winkel-Flügelstütze		1	2
Zug- und Querstange ø 8 mm mit Alu-Abdeckprofil			
550.641 Länge 1850 mm	1	1	1
550.642 Länge 3300 mm	1	1	1
550.643 Vertikalgetriebe mit Kreuzgelenk	1	1	1
550.644 Knickkurbel mit Kurbelhalter	1	1	1
550.650 Kurbelstange Länge 5000 mm	1	1	1
550.649 Muffe für Stangenkupplung ø 8 mm			

Données de commande Ferrure d'imposte F200

Hauteur du vantail, mesure c

min.:	370 mm
max.:	1000 mm
Course:	50 mm
Poids:	120 kg
Largeur d'ouverture:	**200 mm**

Encombrement avec levier manuel
sur le côté ou en haut 20 mm

Actionnement par levier manuel

Désignation	Schéma 1	2n	3n
550.651 Ferrure de base avec levier manuel, renvoi d'angle, compas d'ouverture et palier d'accrochage équerre	1	1	1
550.652 Compas d'ouverture avec palier d'accrochage en équerre		1	2
Tringle de tirage ø 8 mm avec profilé			
550.641 Longueur 1850 mm	1	1	1
550.642 Longueur 3300 mm	1	1	1
550.649 Douille d'accouplement ø 8 mm			

Actionnement par entraînement
vertical tige de manivelle

Désignation	Schéma 1	2n	3n
550.653 Ferrure de base avec renvoi d'angle compas d'ouverture et palier d'accrochage en équerre	1	1	1
550.652 Compas d'ouverture avec palier d'accrochage en équerre		1	2
Tringle de tirage ø 8 mm avec profilé			
550.641 Longueur 1850 mm	1	1	1
550.642 Longueur 3300 mm	1	1	1
550.643 Entraînement vertical avec joint universel	1	1	1
550.644 Manivelle articulée avec support	1	1	1
550.650 Tige de manivelle longueur 5000 mm	1	1	1
550.649 Douille d'accouplement ø 8 mm			

Details for order Top light opener F200

Sash height c

min.:	370 mm
max.:	1000 mm
Travel:	50 mm
Weight:	120 kg
Opening width:	**200 mm**

Space required with hand lever
at side and top 20 mm

Operation with hand lever

Designation	Schema 1	2n	3n
550.651 Basic set of fittings with hand lever, corner guides, opener stay, and corner sash support	1	1	1
550.652 Opener stay with corner sash support		1	2
Vertical and horizontal rods ø 8 mm with alu cover section			
550.641 Length 1850 mm	1	1	1
550.642 Length 3300 mm	1	1	1
550.649 Sleeve for rod coupling ø 8 mm			

Operation with vertical control
mechanism connecting rod

Designation	Schema 1	2n	3n
550.653 Basic set of fittings with corner guides, opener stay and corner sash support	1	1	1
550.652 Opener stay with corner sash support		1	2
Vertical and horizontal rods ø 8 mm with alu cover section			
550.641 Length 1850 mm	1	1	1
550.642 Length 3300 mm	1	1	1
550.643 Vertical drive rod with universal joint	1	1	1
550.644 Articulated crank with crank holder	1	1	1
550.650 Connecting rod length 5000 mm	1	1	1
550.649 Sleeve for rod coupling ø 8 mm			

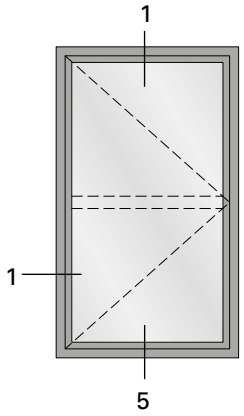
1
1
5

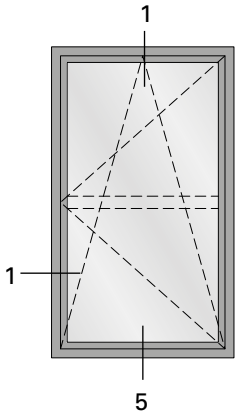
1
1
5

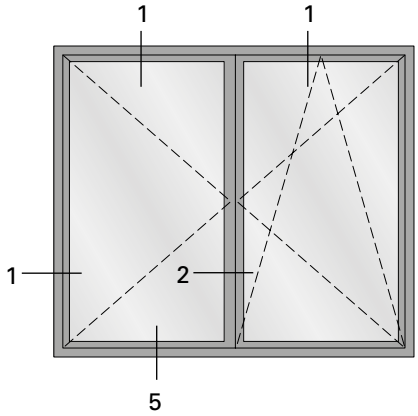
1
1
1
2
5

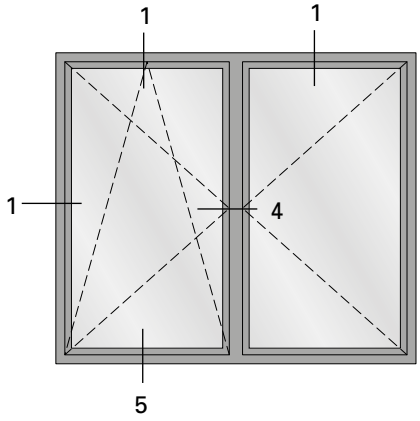
1
1
1
4
5

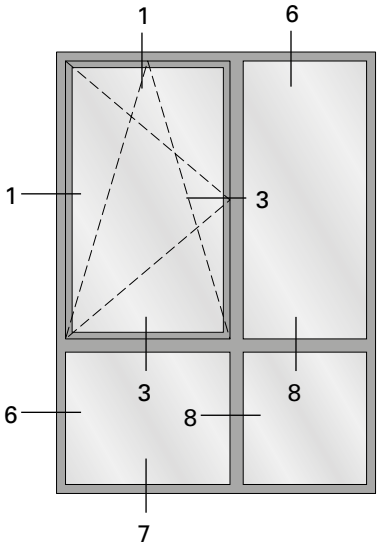
1
6
1
3
3
8
6
8
7

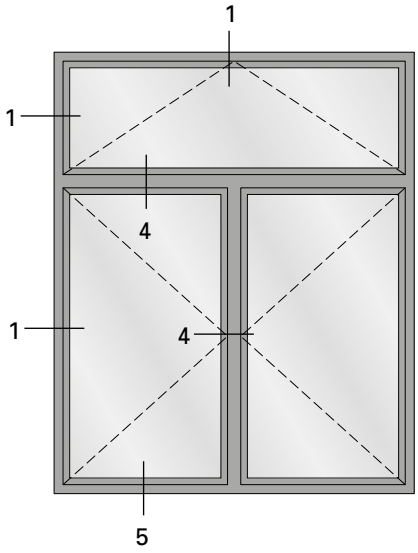
1
1
4
1
4
5

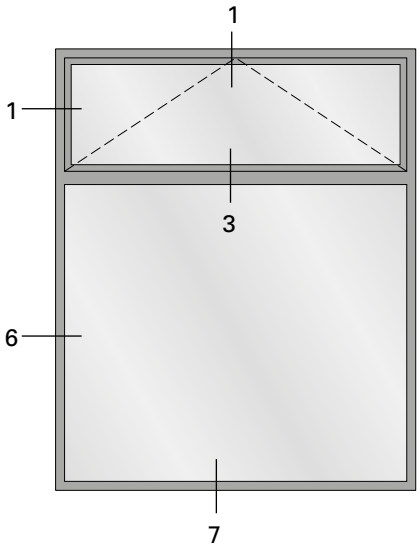
1
1
3
6
7

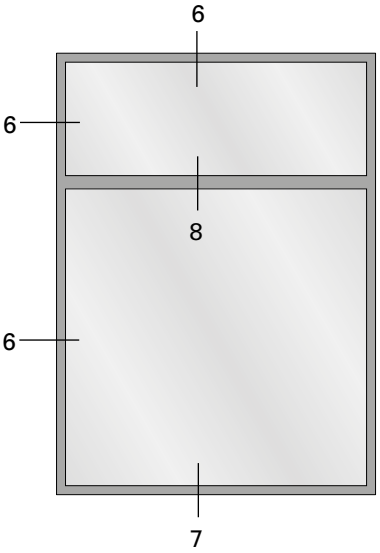
6
6
8
6
7

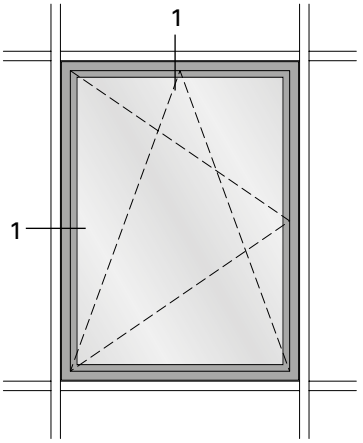
1
1

1.0

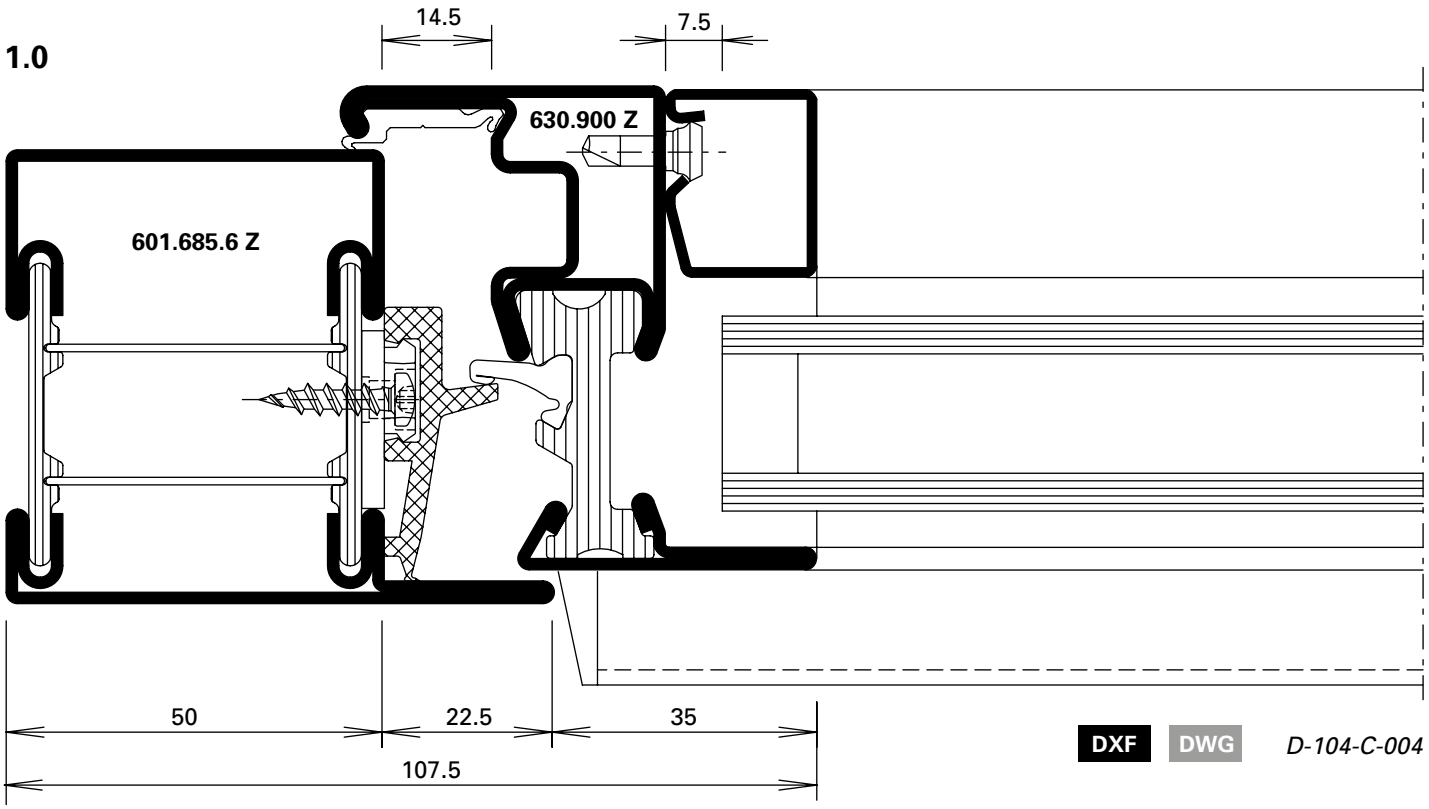

DXF DWG *D-104-C-004*

1.1

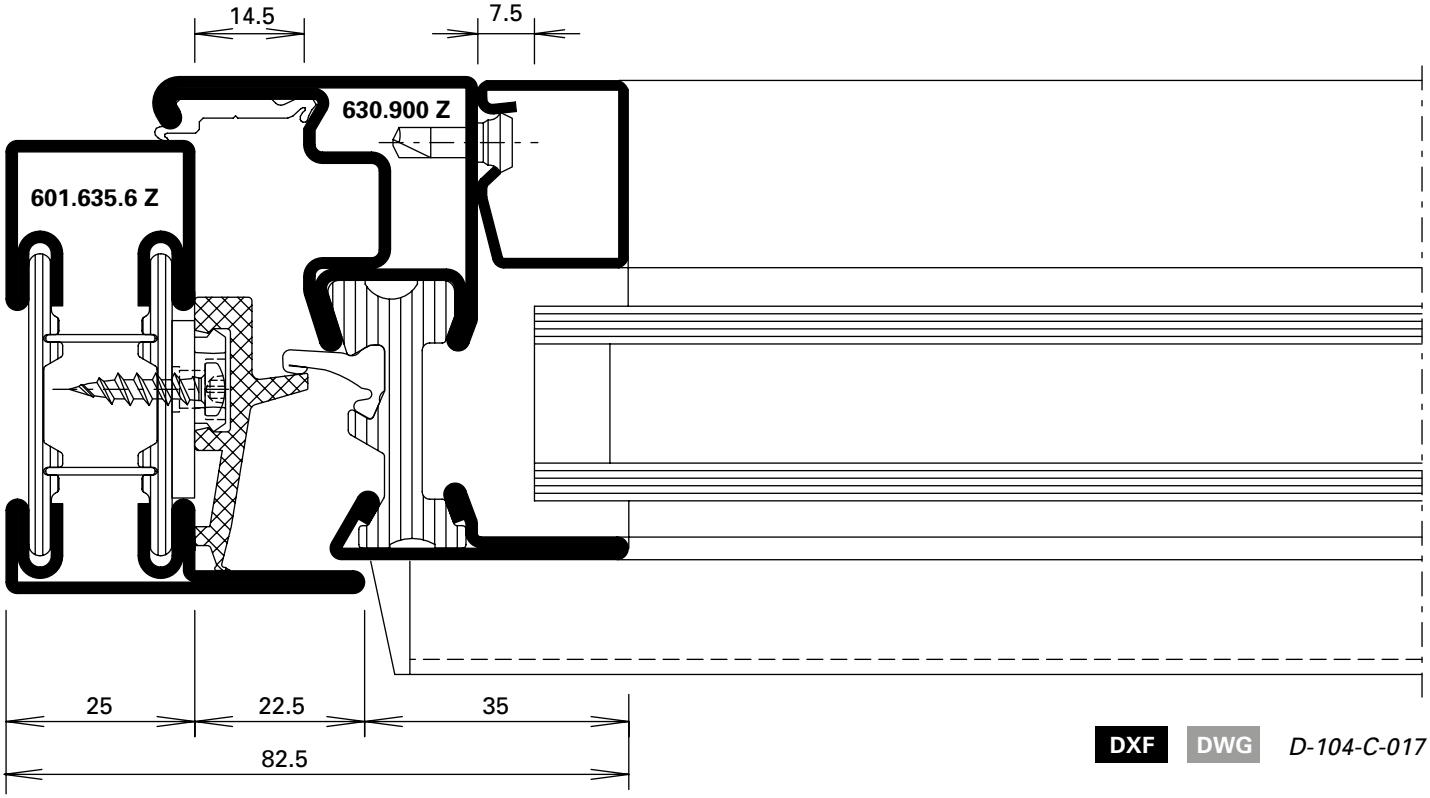

DXF DWG *D-104-C-017*

1.2

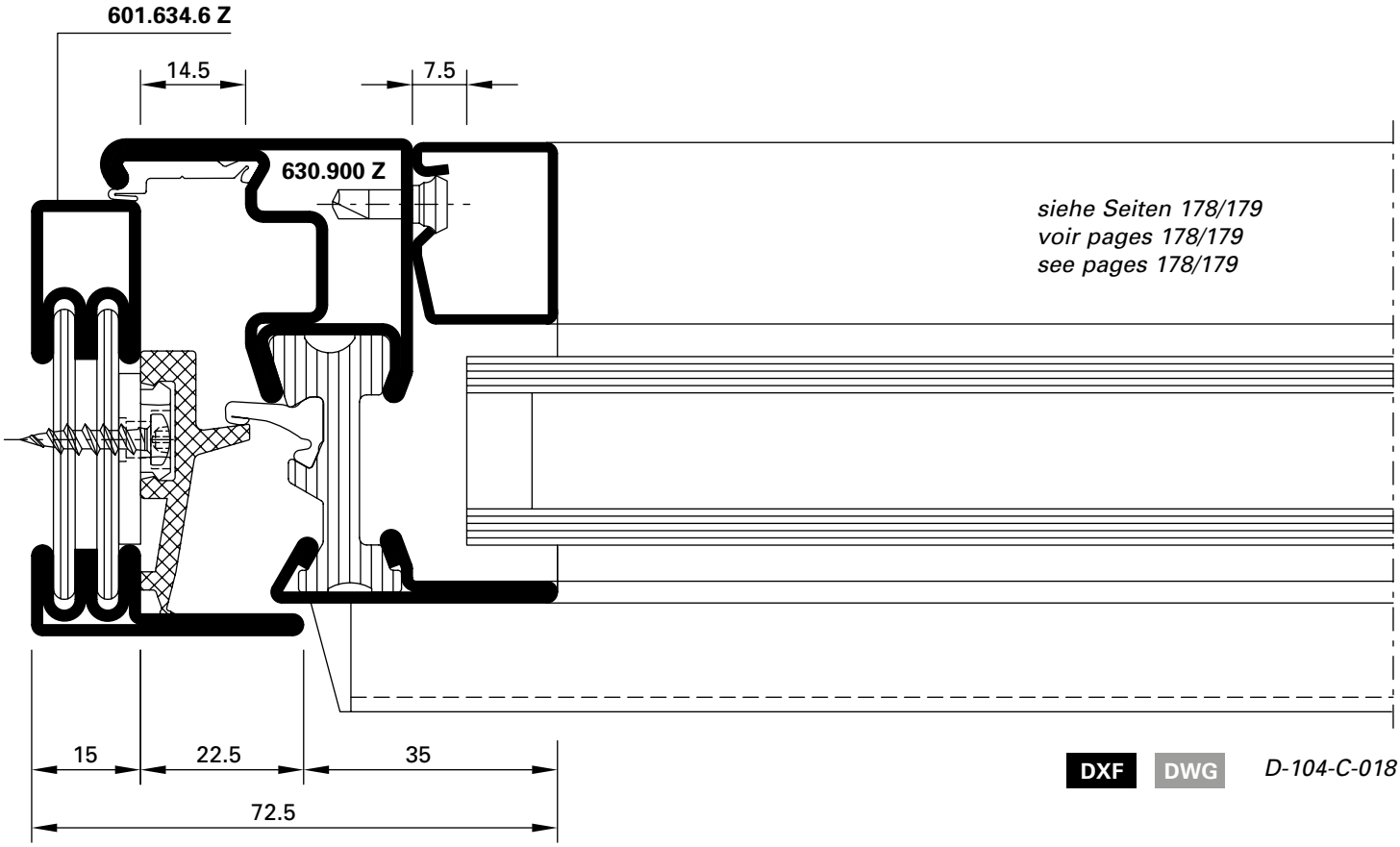

siehe Seiten 178/179
voir pages 178/179
see pages 178/179

DXF DWG *D-104-C-018*

6.0

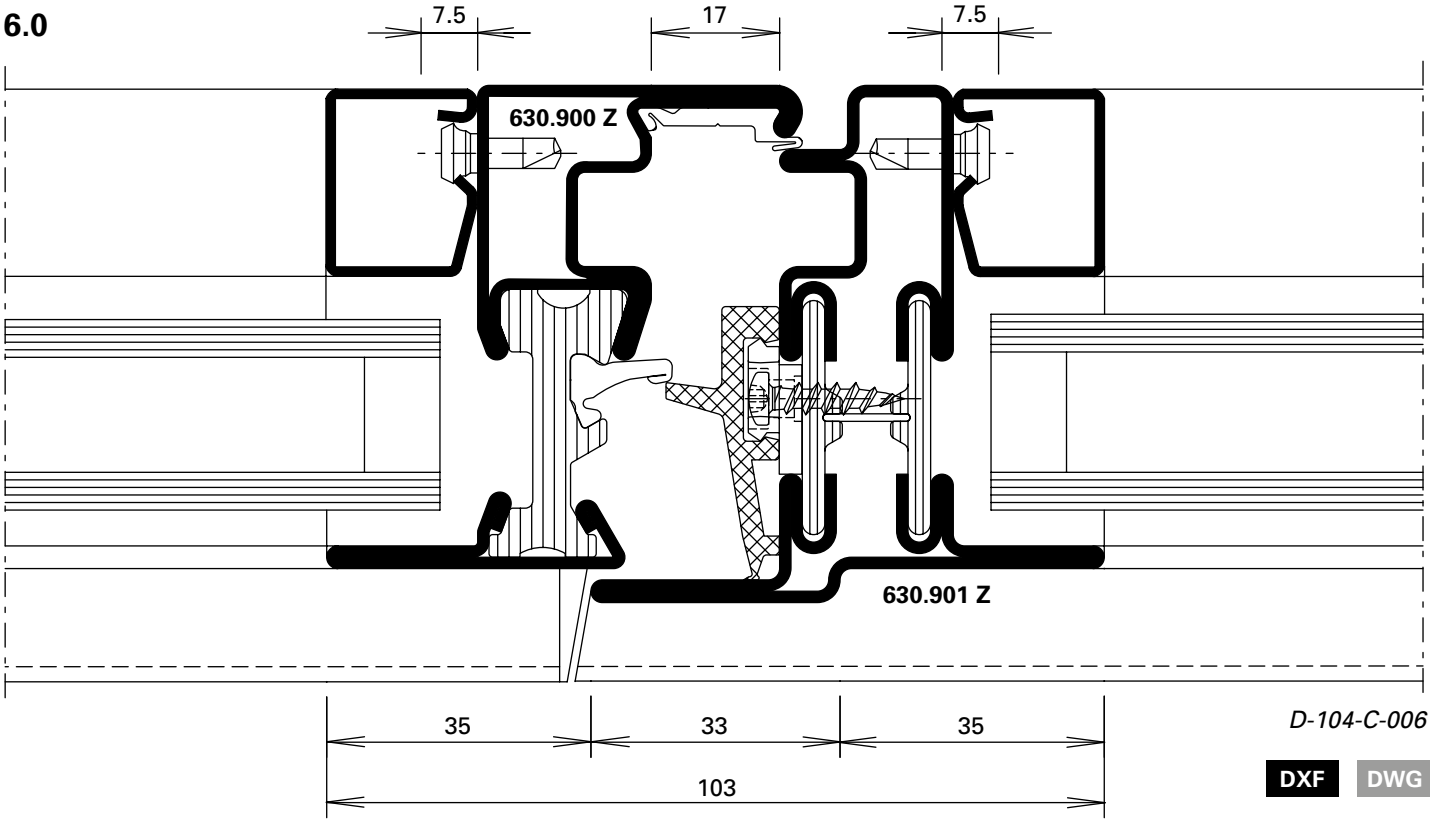

D-104-C-006

DXF DWG

3.1

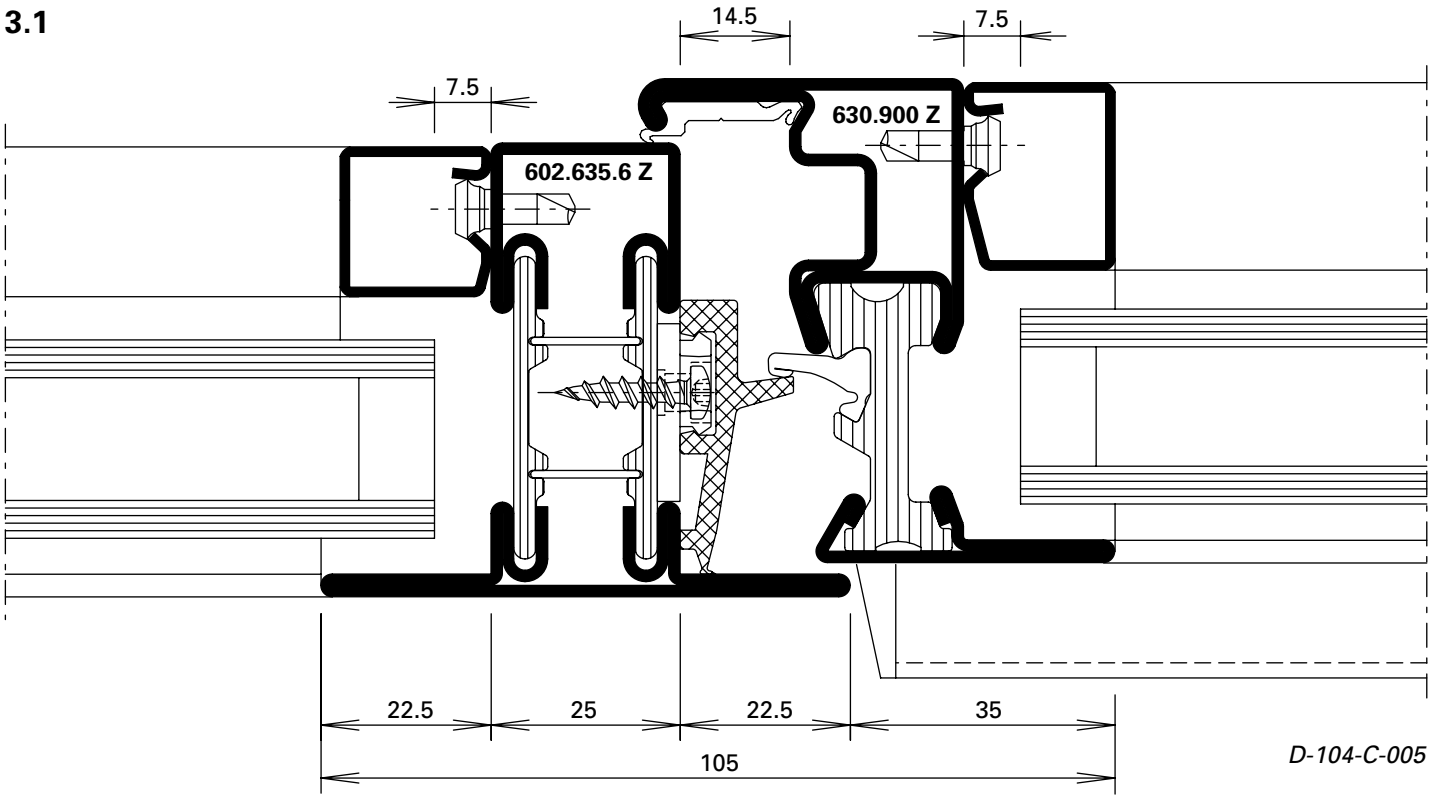

D-104-C-005

DXF DWG

6.1

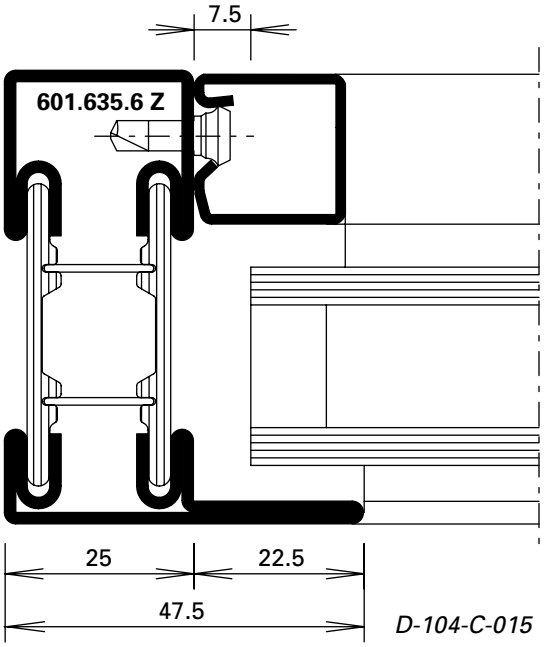

D-104-C-015

DXF DWG

8.1

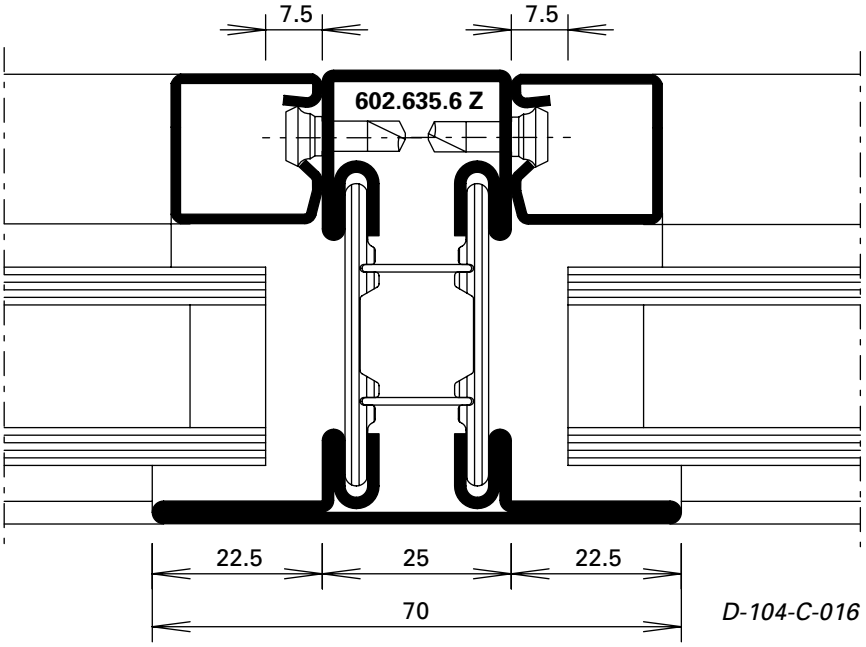

D-104-C-016

DXF DWG

1.3

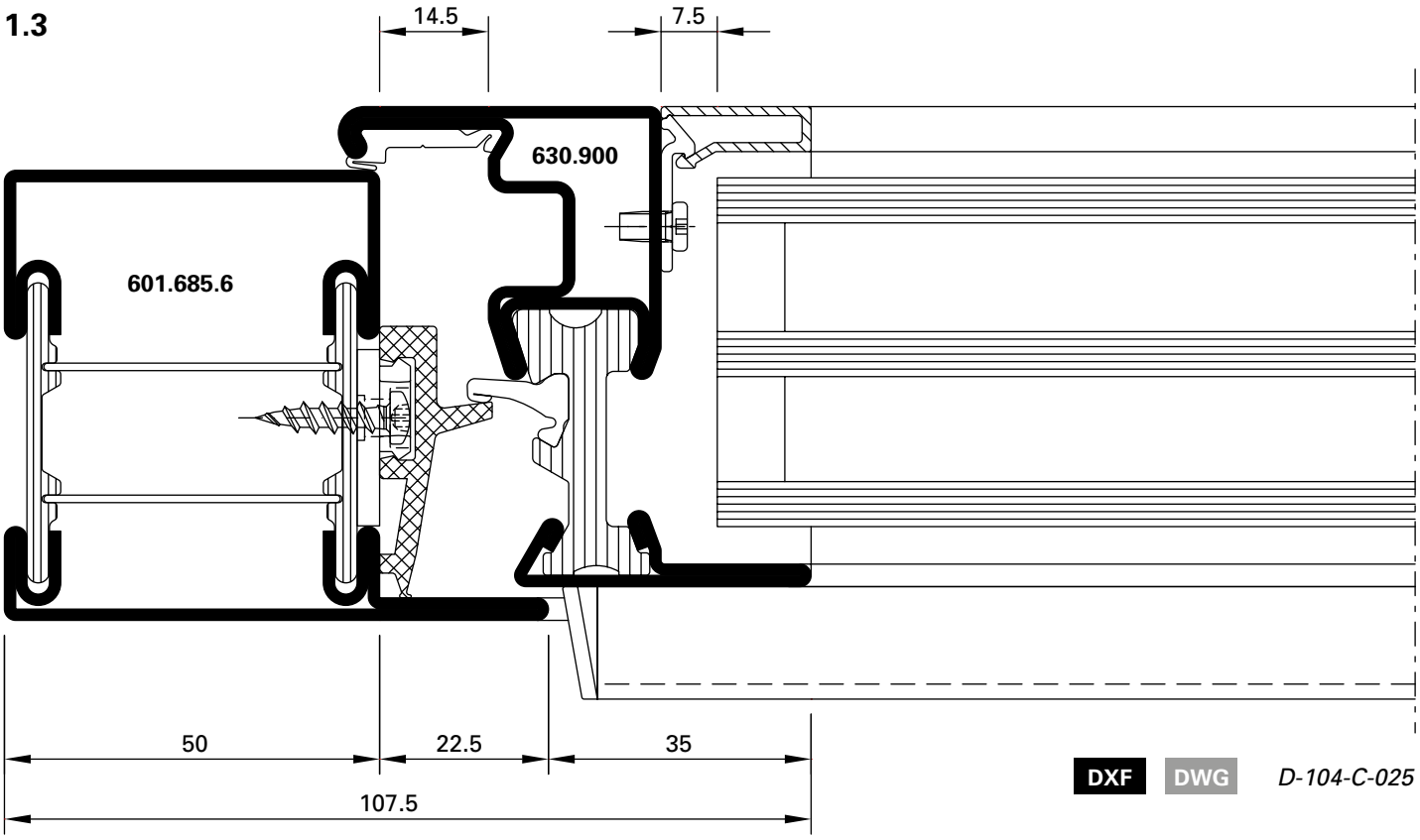

DXF DWG *D-104-C-025*

6.2

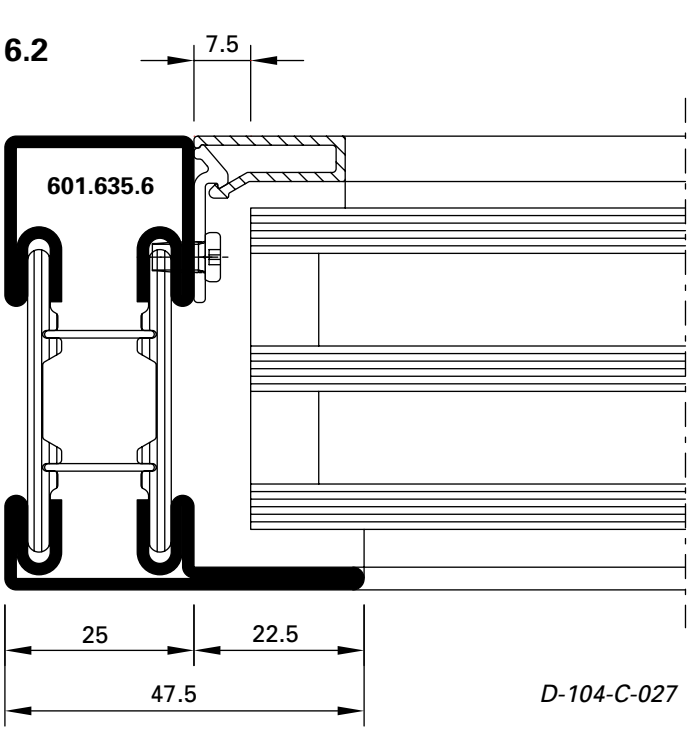

D-104-C-027

DXF DWG

6.3

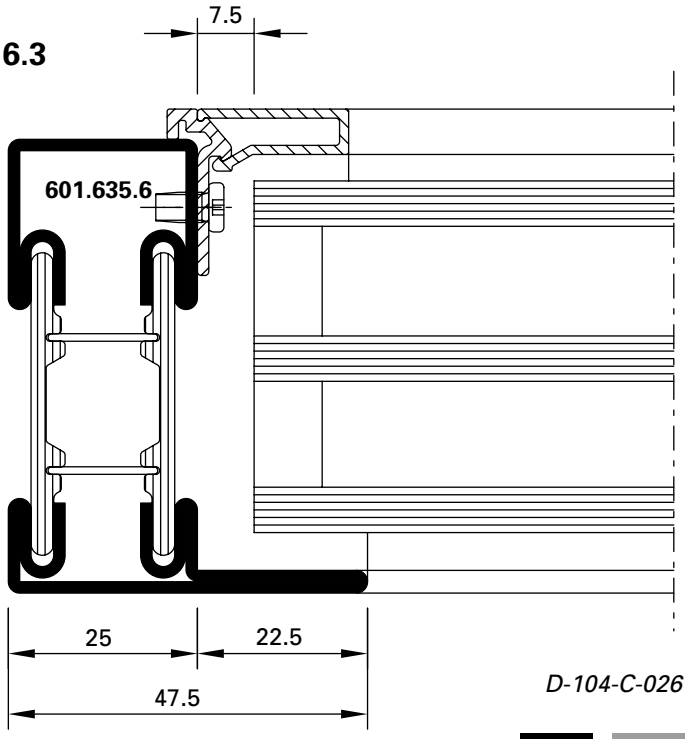

D-104-C-026

DXF DWG

3.0

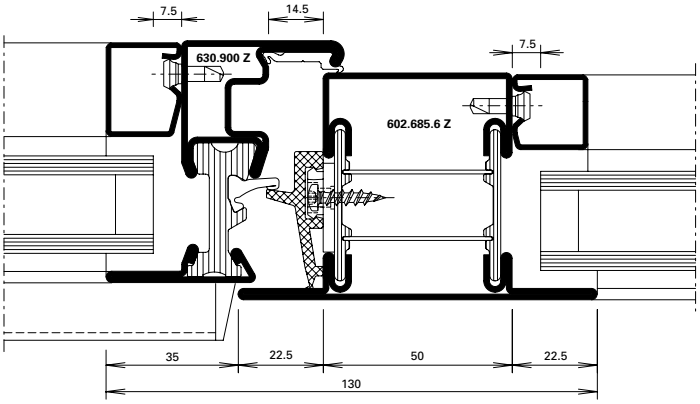

DXF DWG *D-104-C-009*

3.2

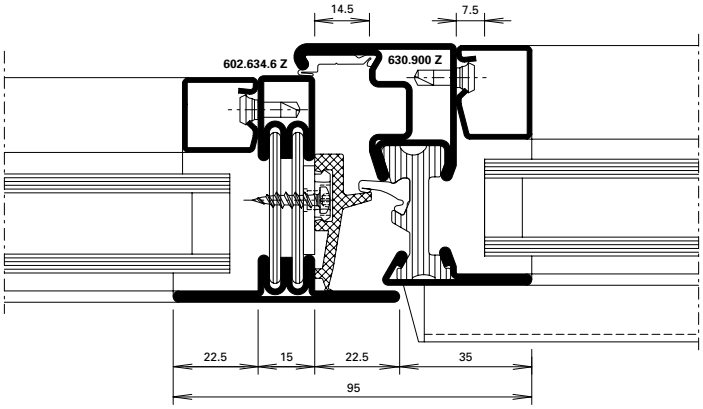

DXF DWG *D-104-C-011*

4.0

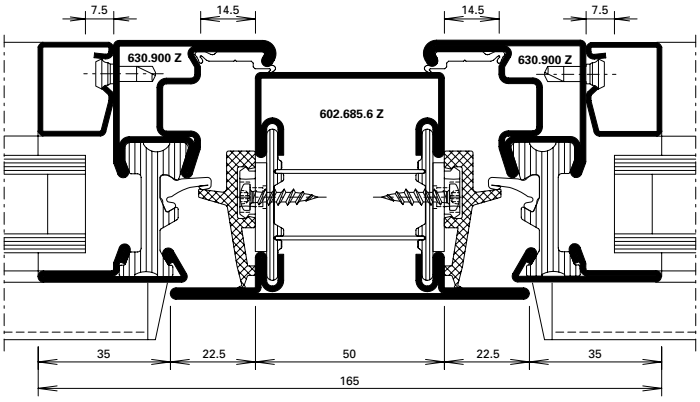

DXF DWG *D-104-C-010*

6.0

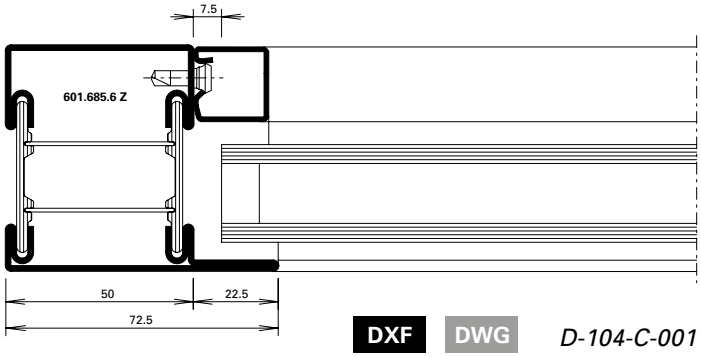

DXF DWG *D-104-C-001*

6.2

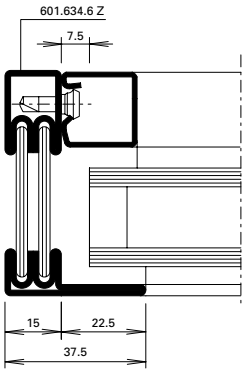

DXF DWG *D-104-C-002*

8.2

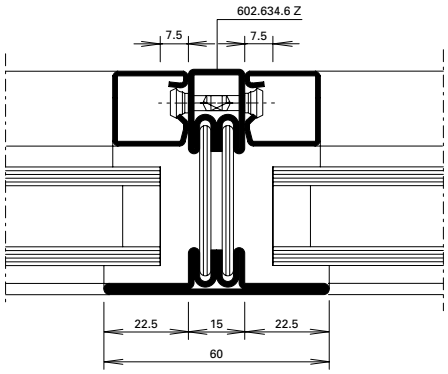

DXF DWG *D-104-C-003*

6.3

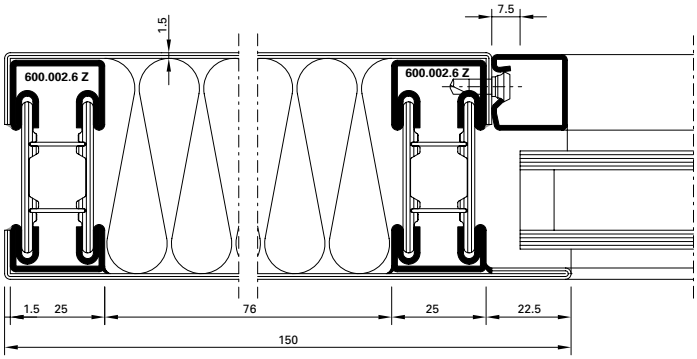

DXF DWG *D-104-K-002*

Einsatzfenster in Pfosten-Riegel-Konstruktion

Elément de fenêtre dans une construction de façade

Window within curtain wall construction

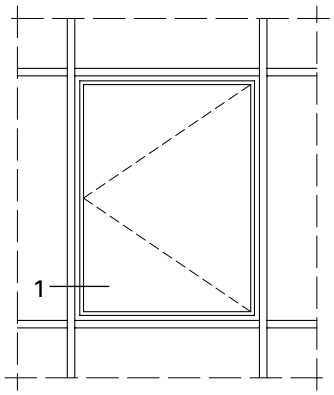

1.0

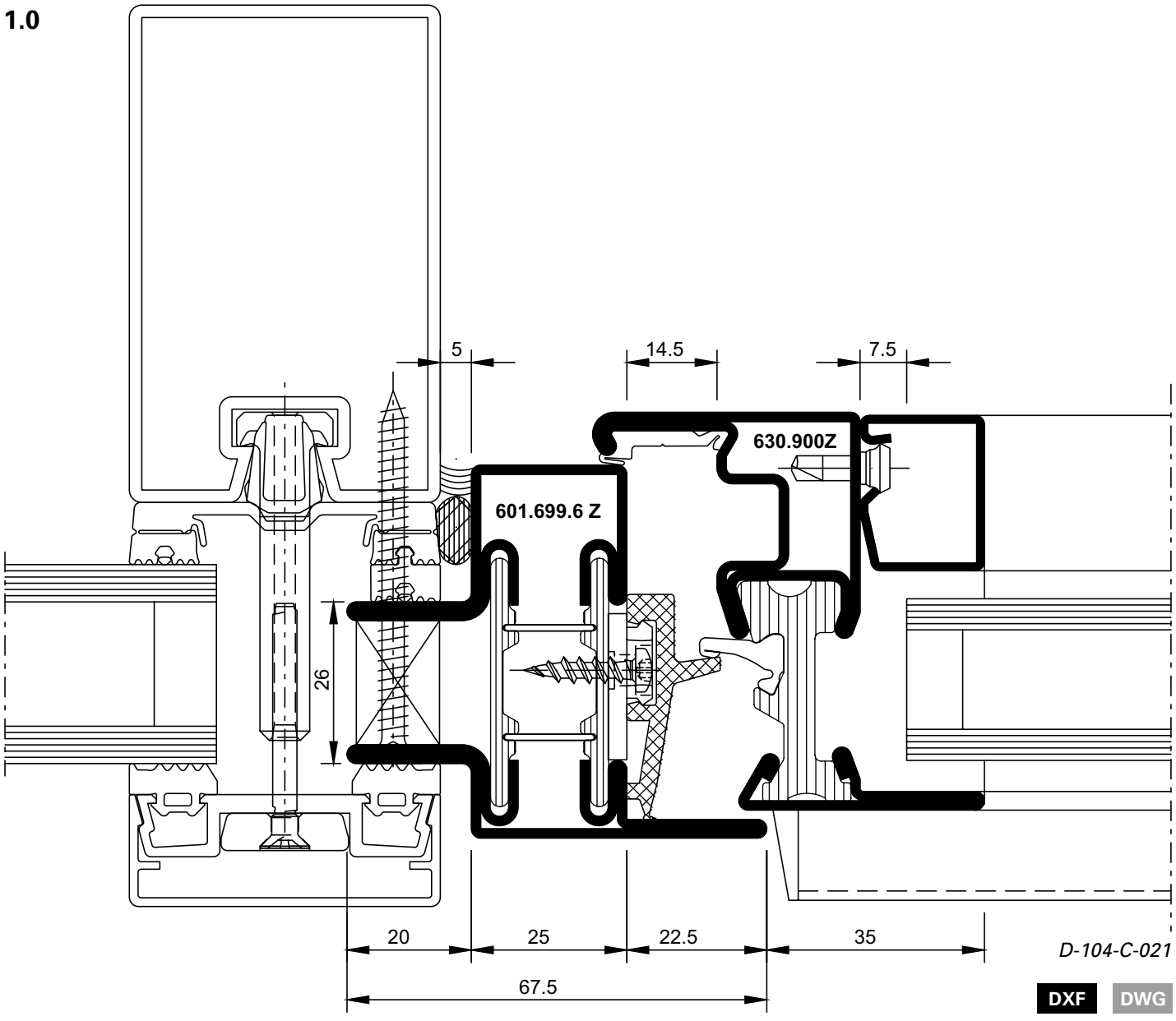

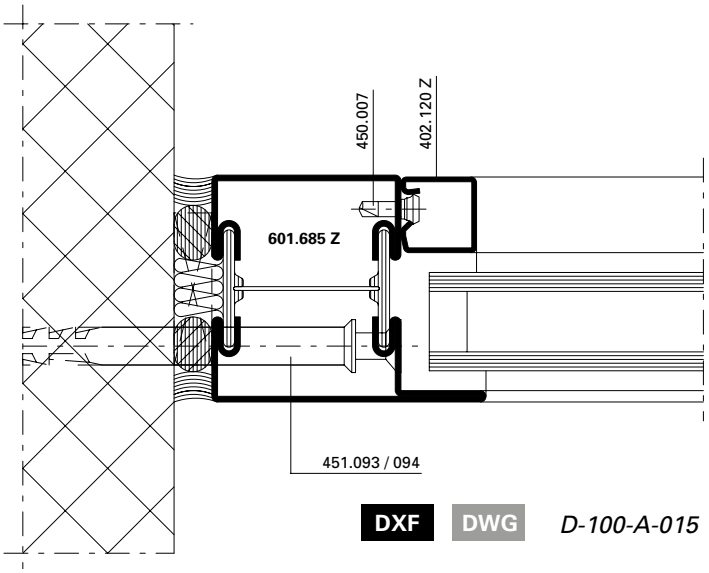

DXF DWG *D-100-A-015*

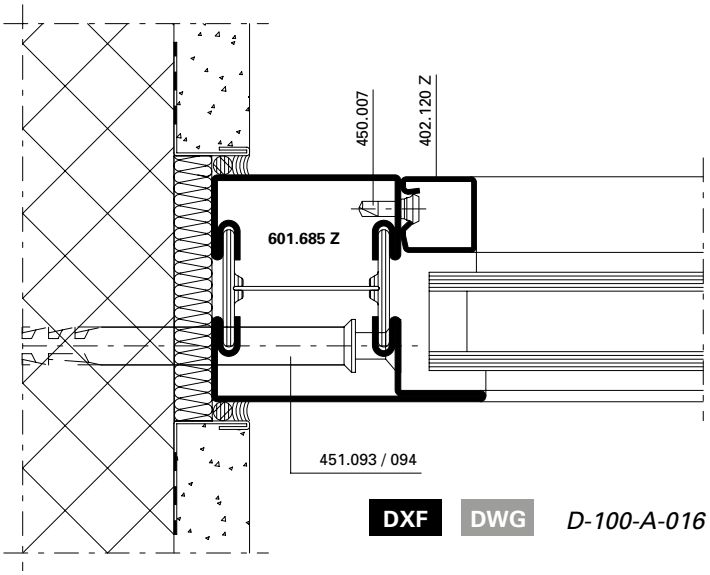

DXF DWG *D-100-A-016*

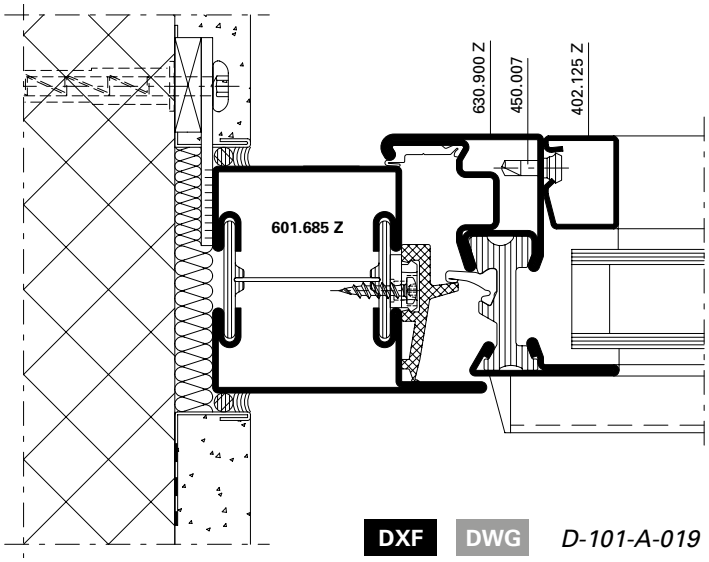

DXF DWG *D-101-A-019*

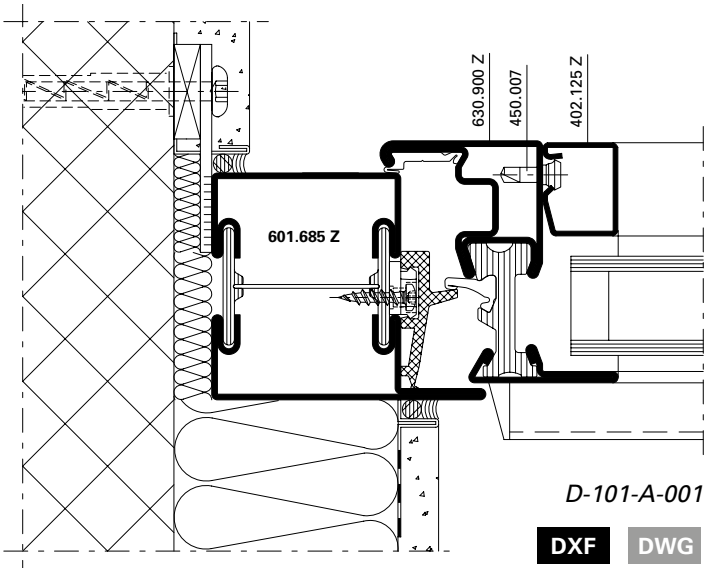

D-101-A-001

DXF DWG

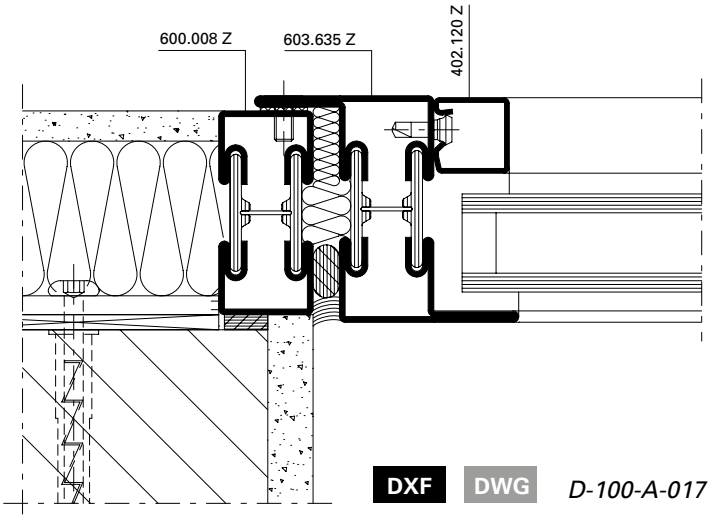

DXF DWG *D-100-A-017*

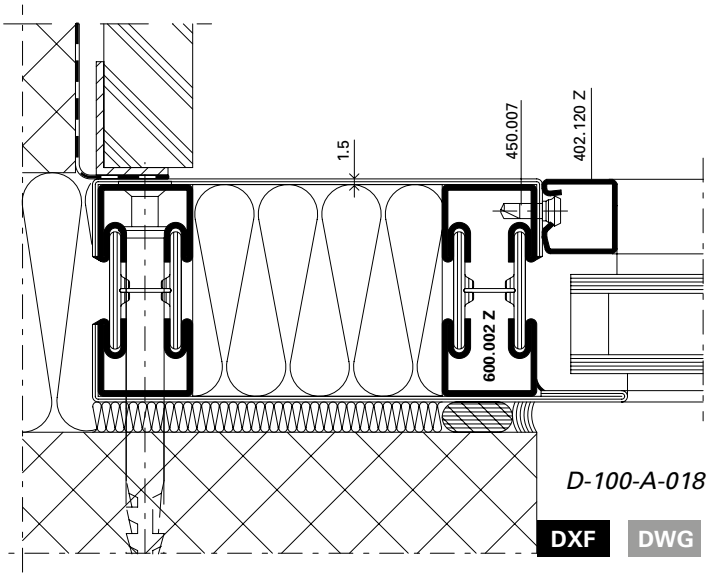

D-100-A-018

DXF DWG

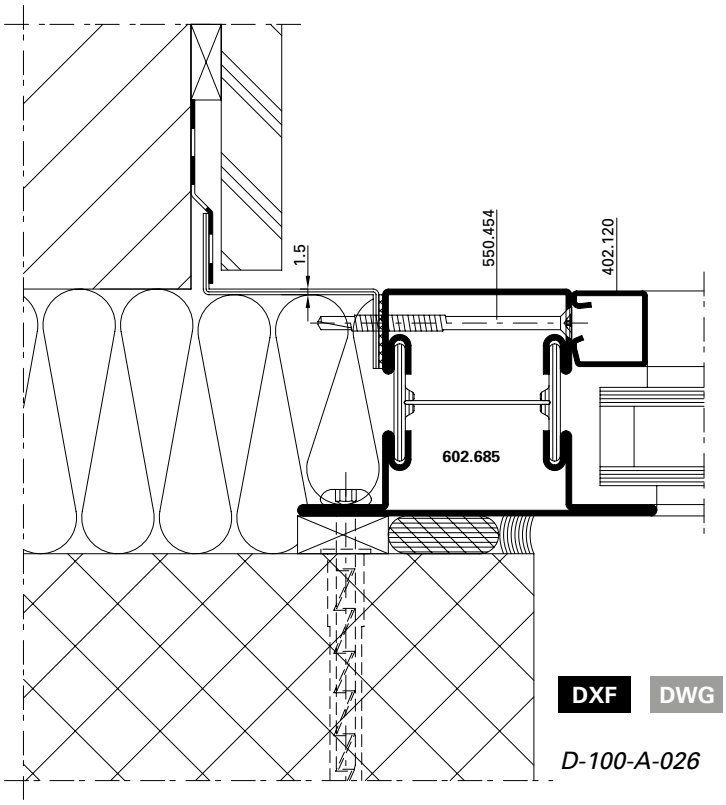

DXF DWG

D-100-A-026

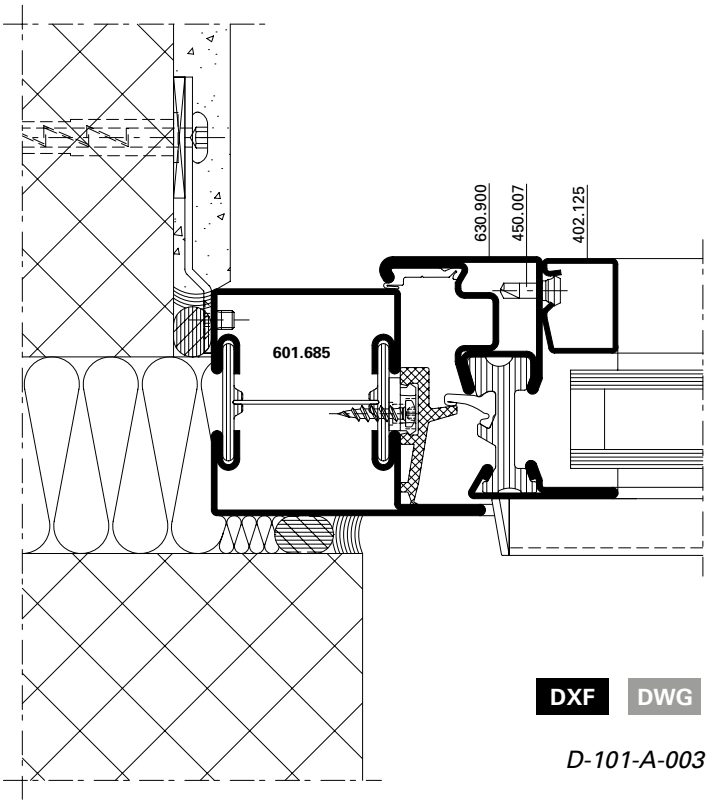

DXF DWG

D-101-A-003

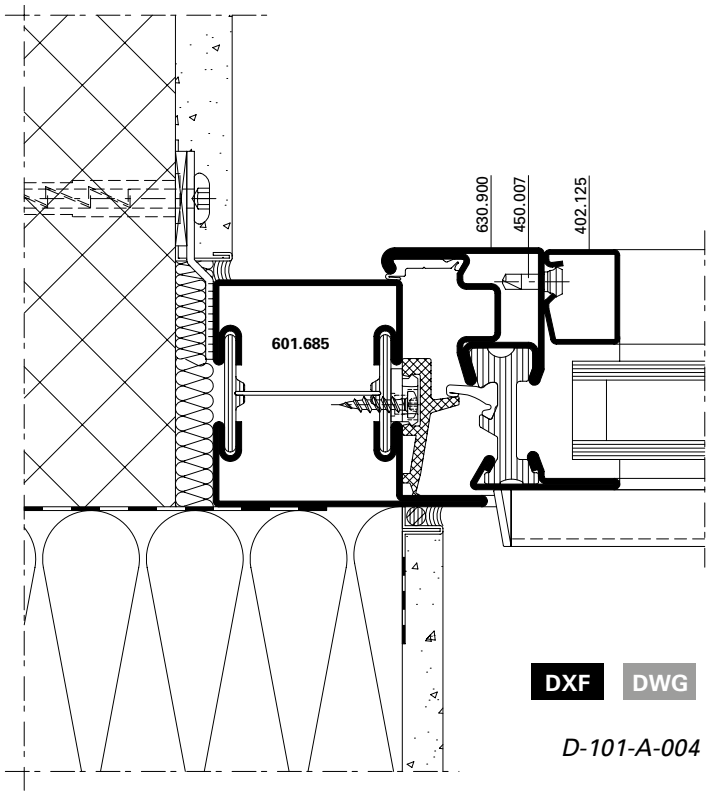

DXF DWG

D-101-A-004

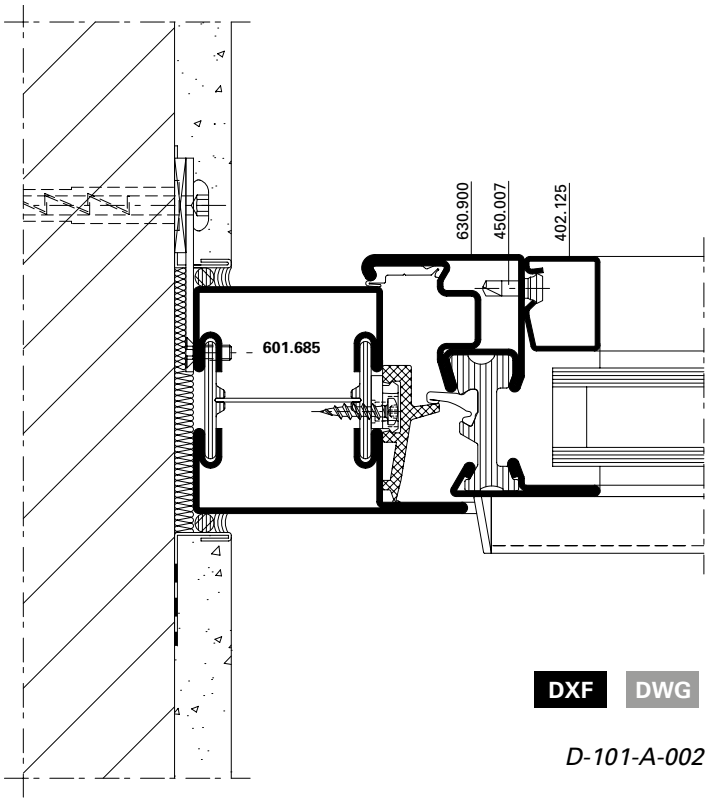

DXF DWG

D-101-A-002

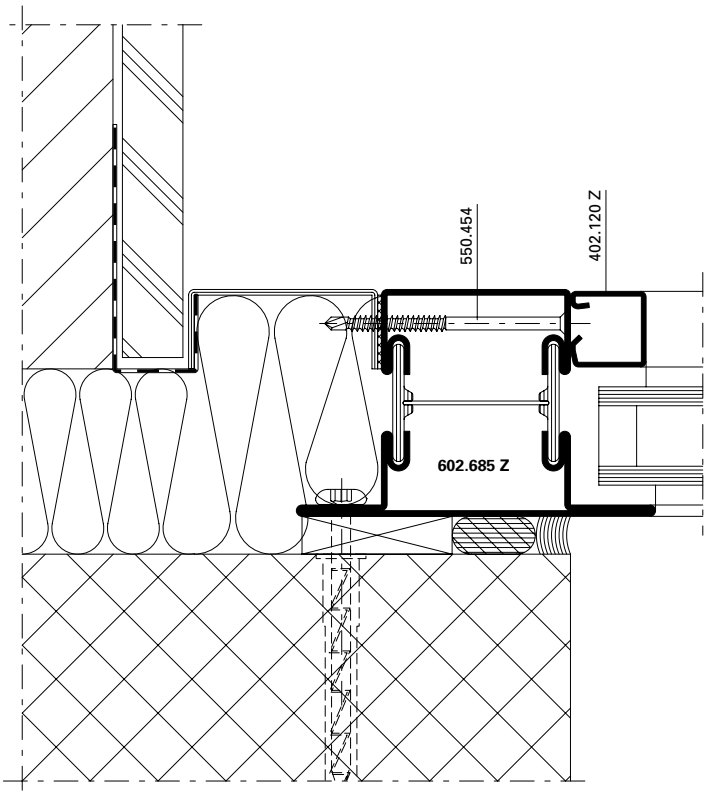

DXF DWG *D-100-A-019*

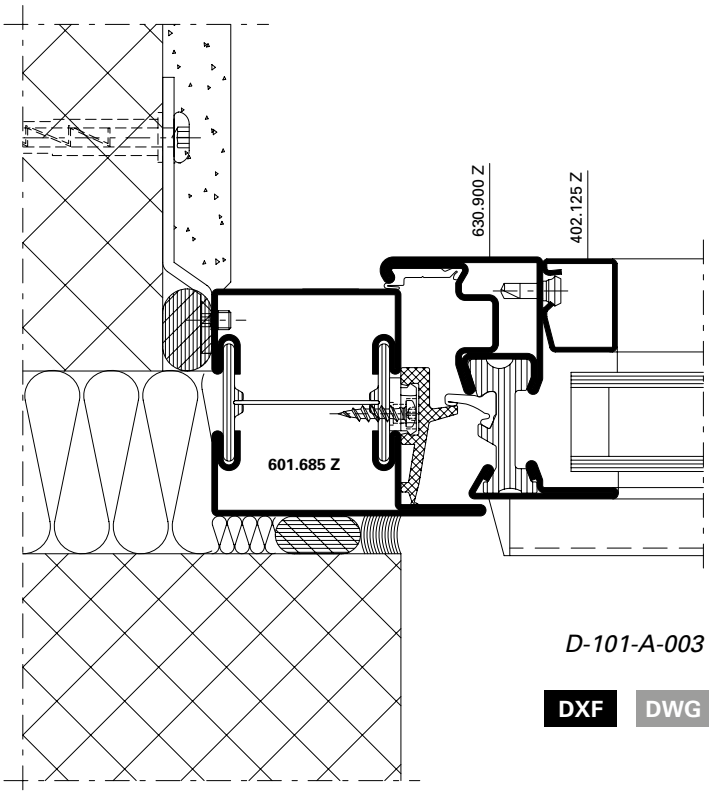

D-101-A-003

DXF DWG

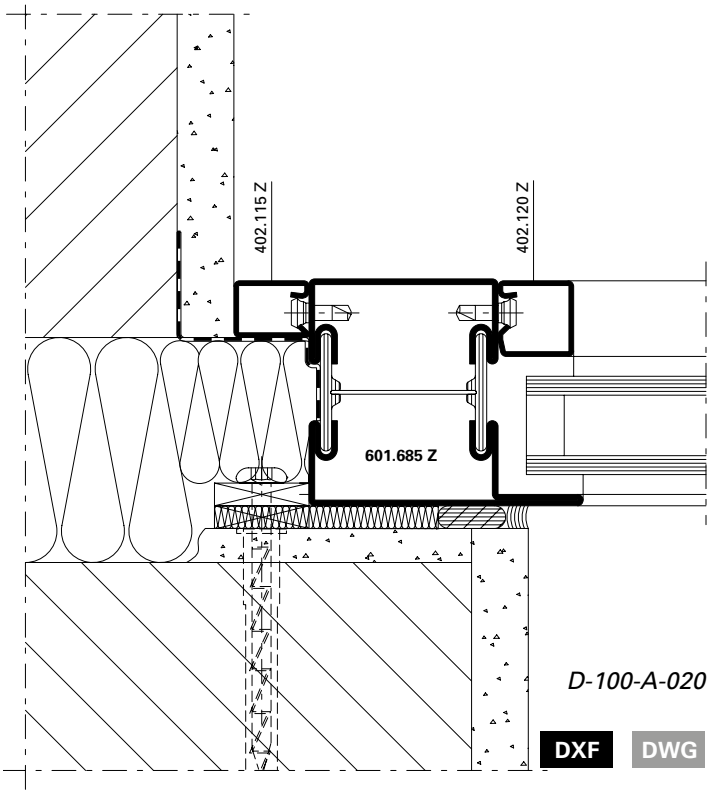

D-100-A-020

DXF DWG

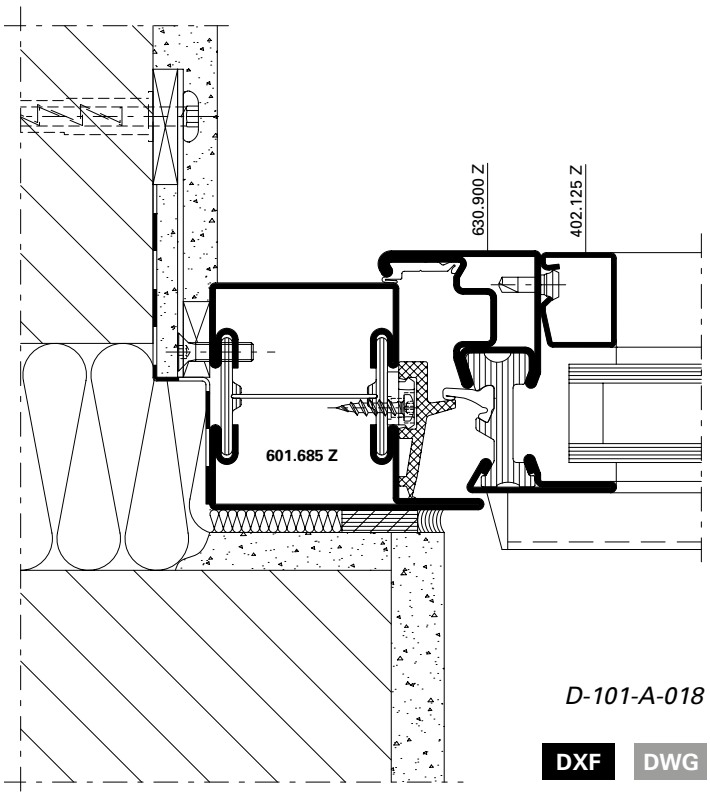

D-101-A-018

DXF DWG

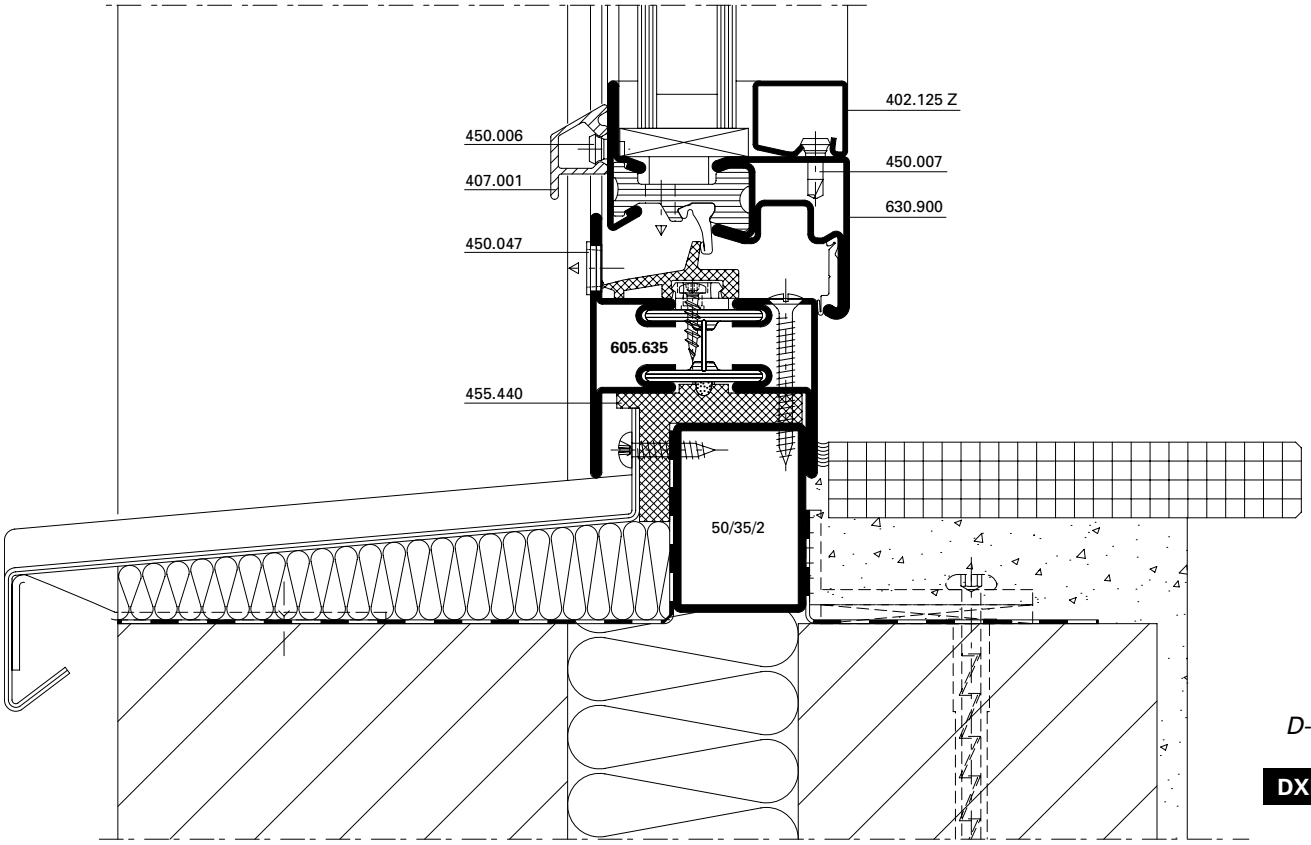

D-101-A-016

DXF **DWG**

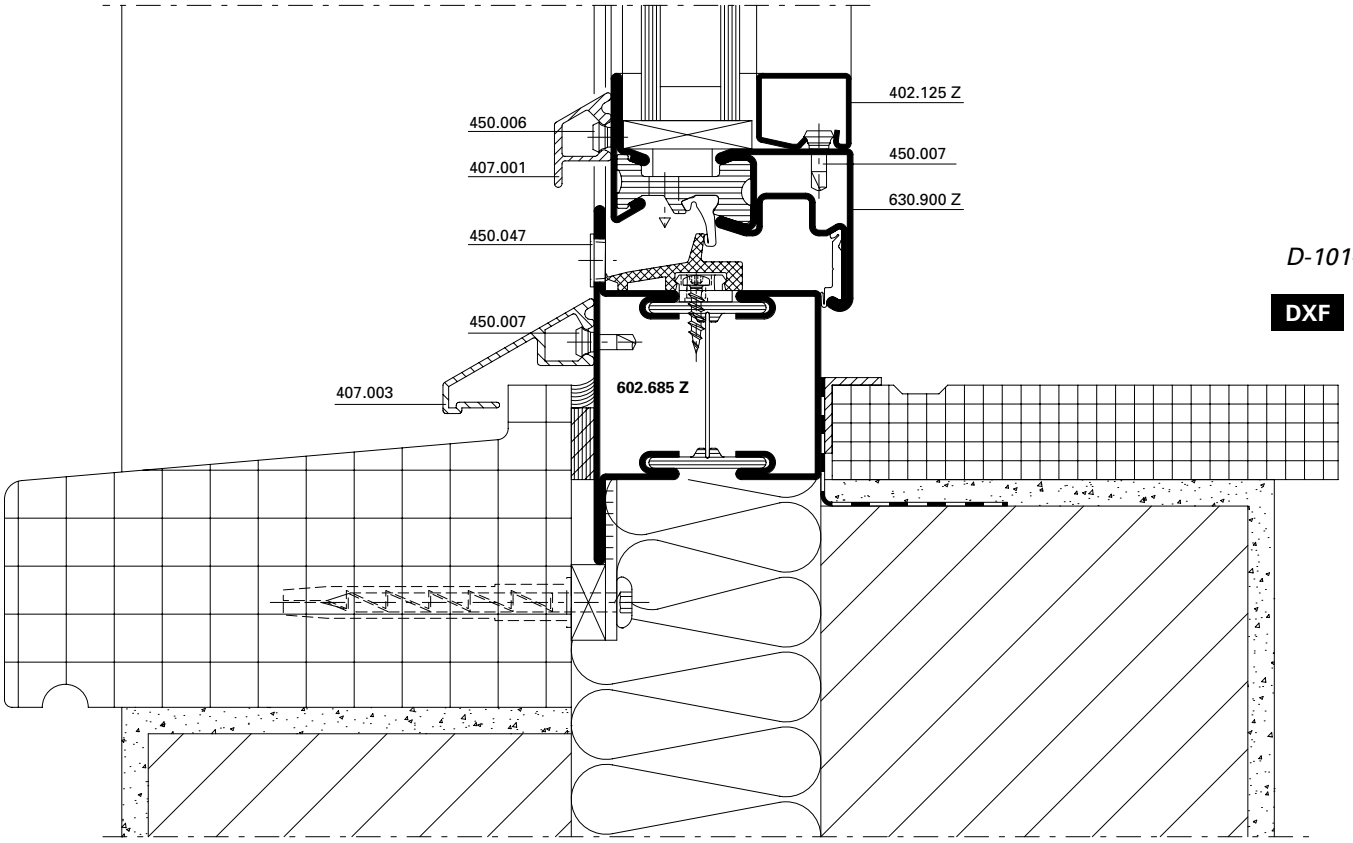

D-101-A-006

DXF **DWG**

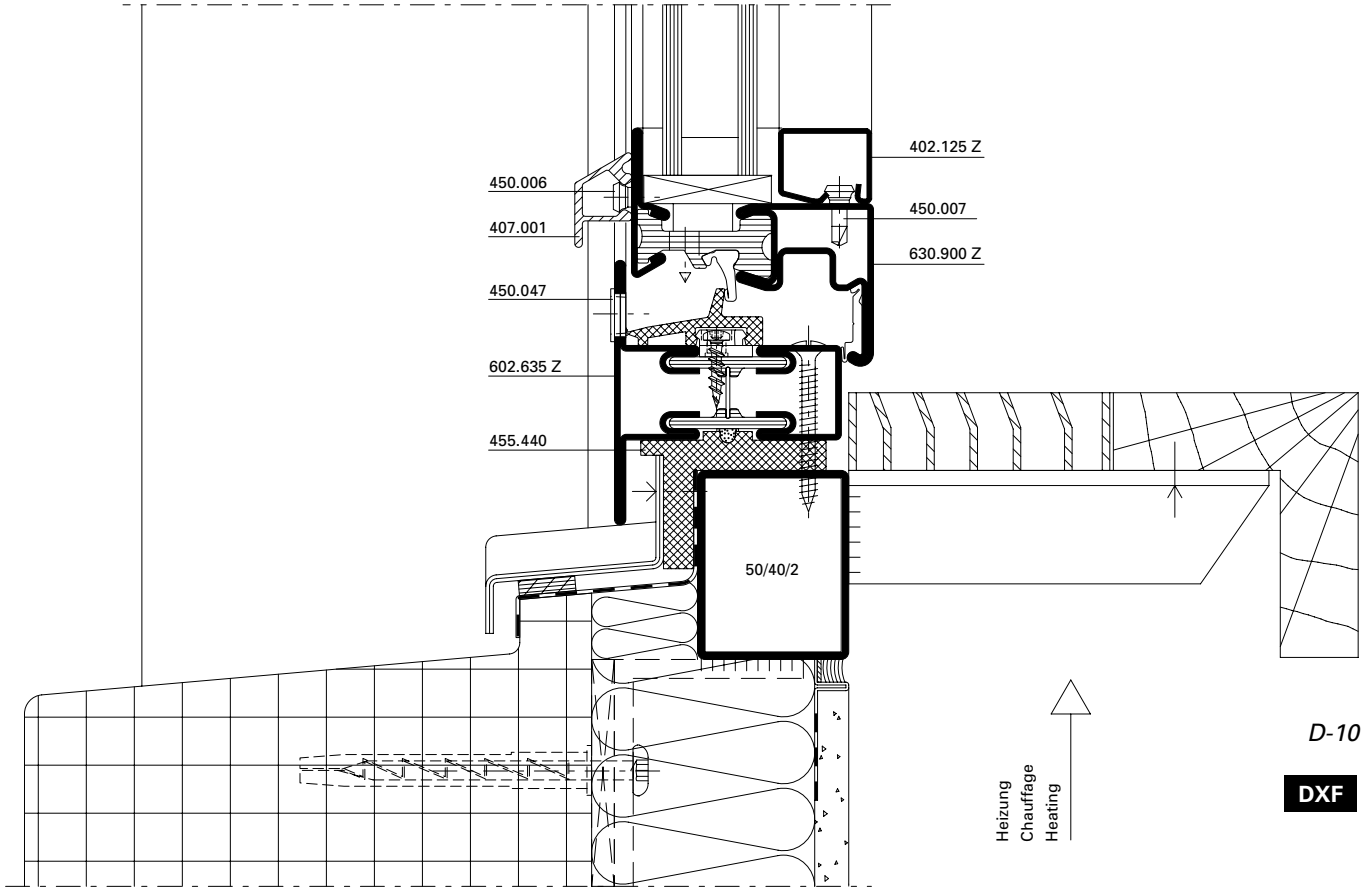

D-101-A-005

DXF **DWG**

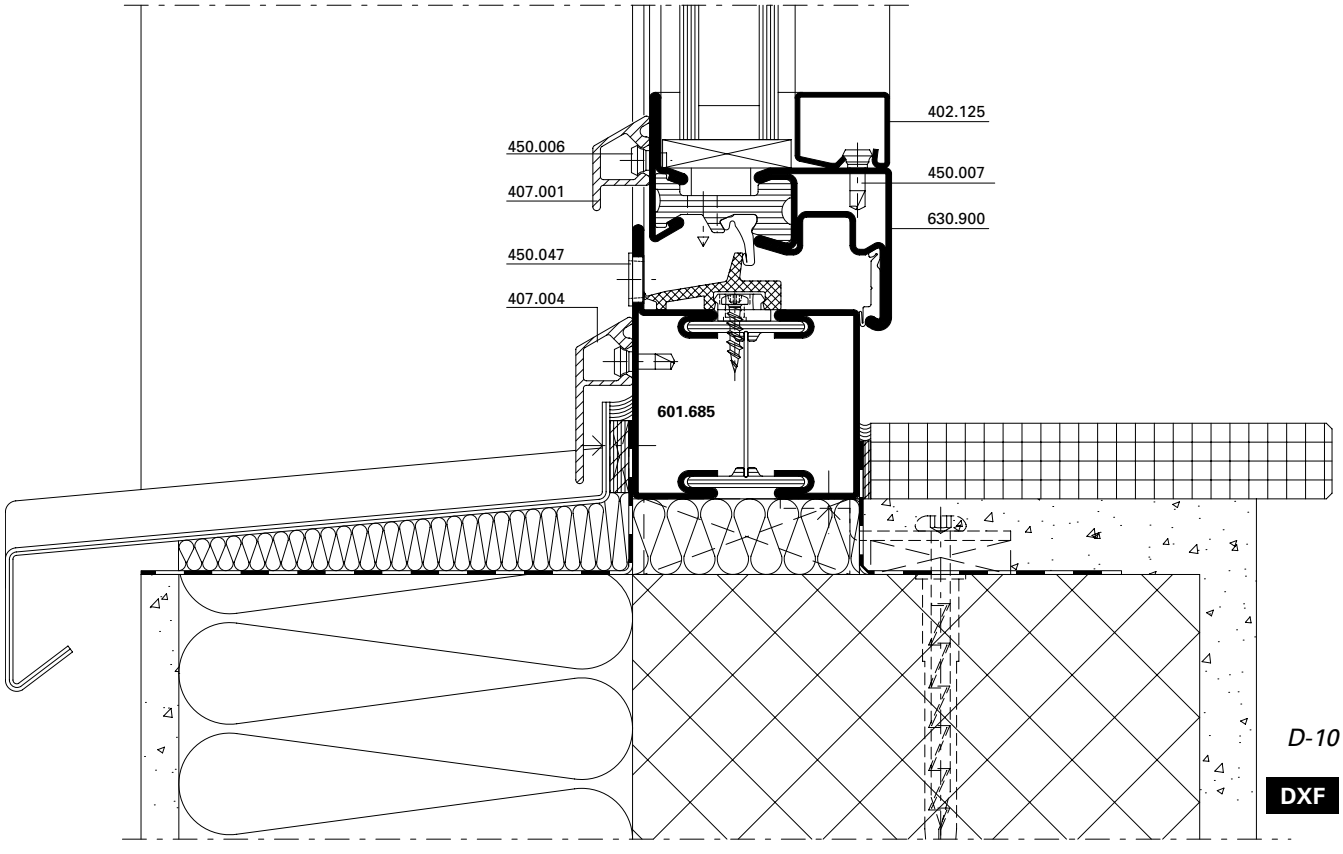

D-101-A-017

DXF **DWG**

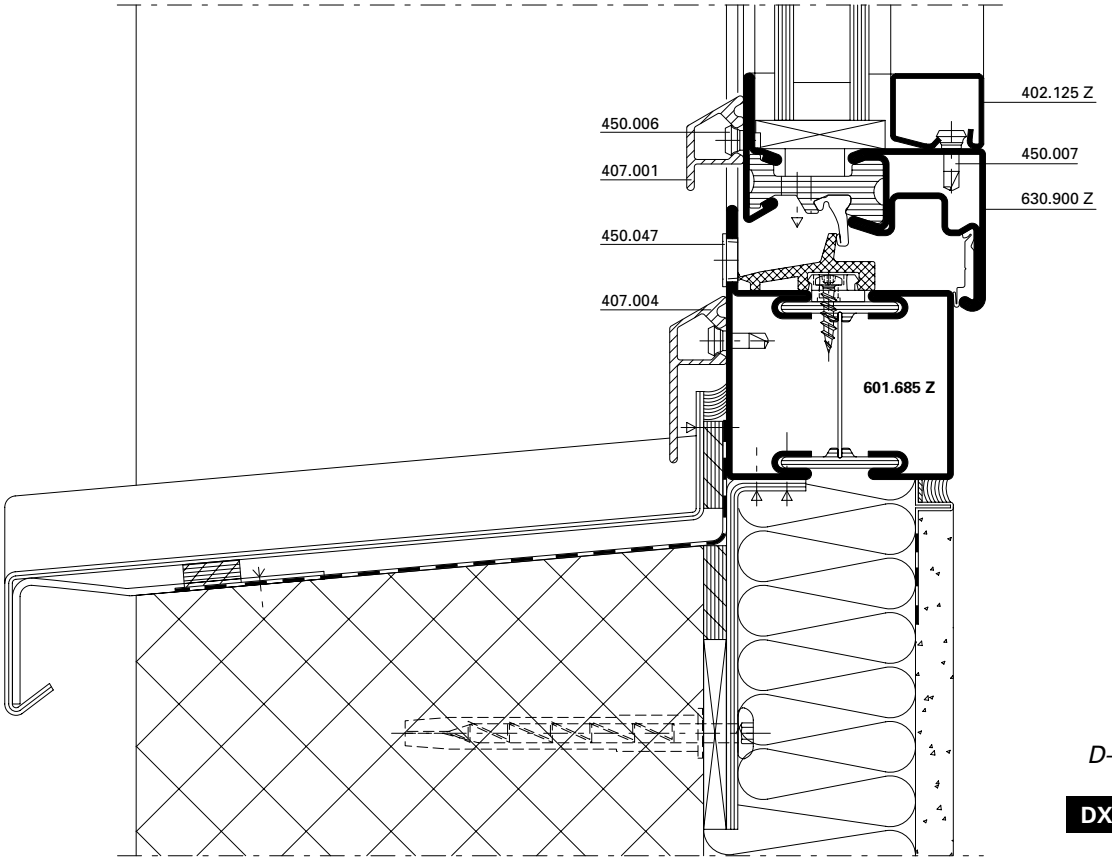

D-101-A-008

DXF DWG

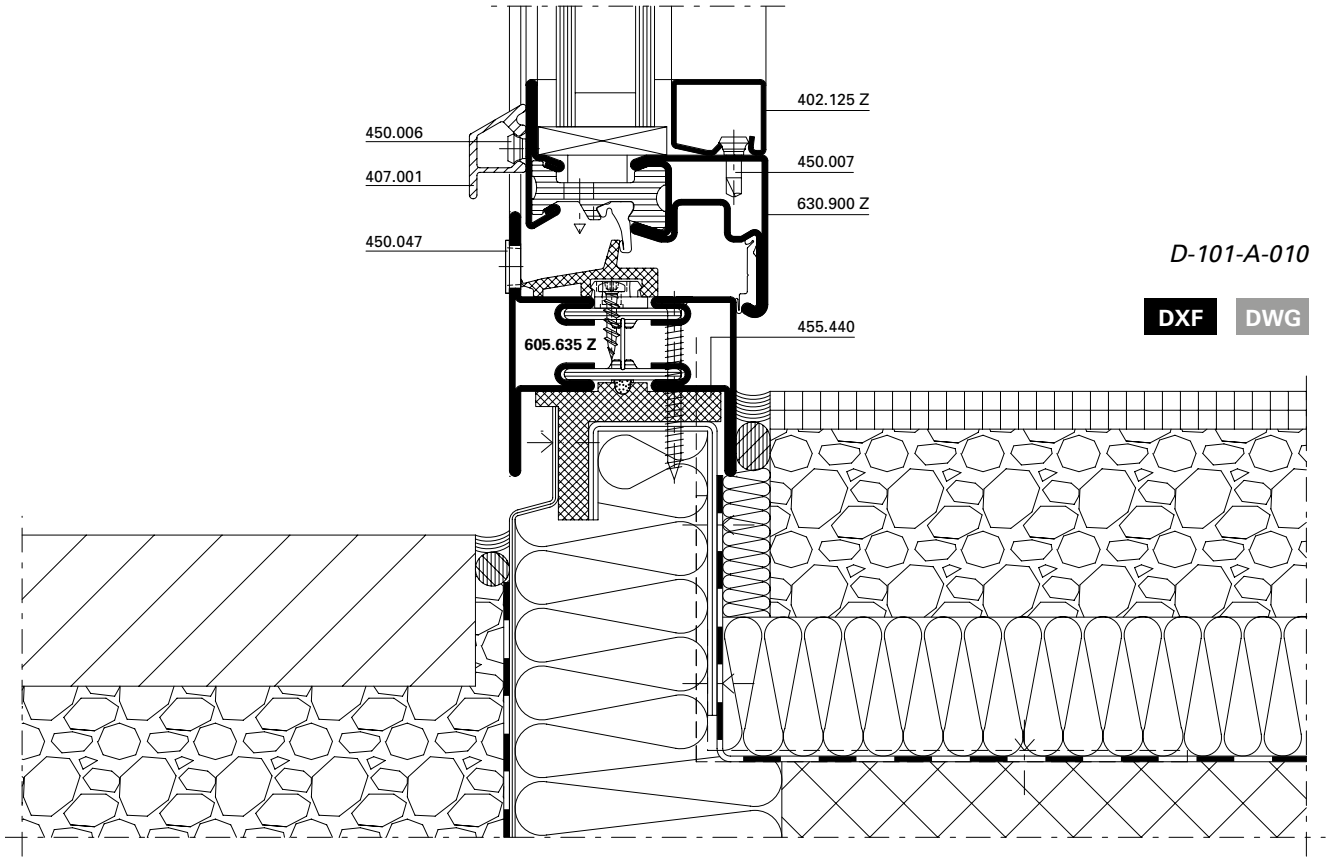

D-101-A-010

DXF DWG

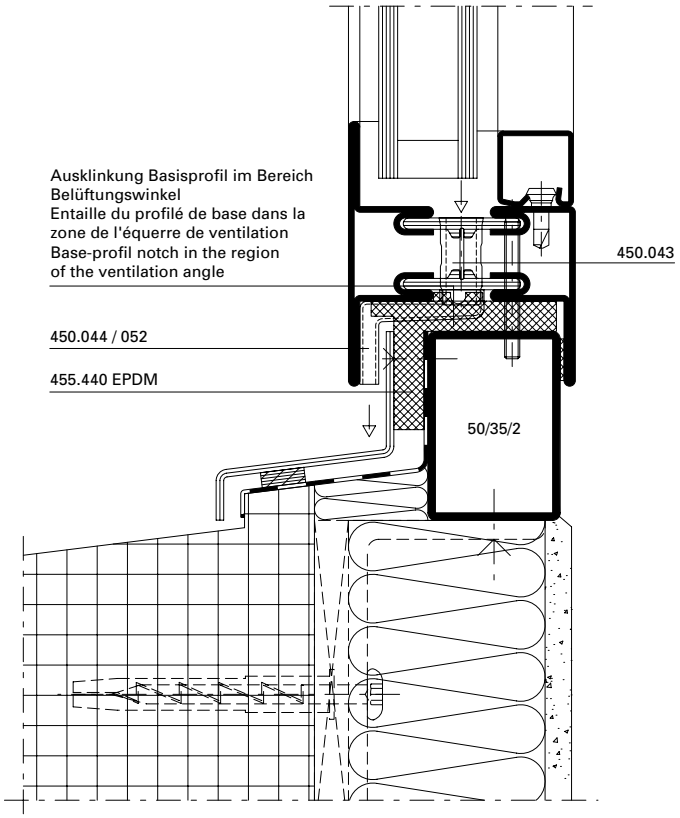

DXF DWG *D-101-A-012*

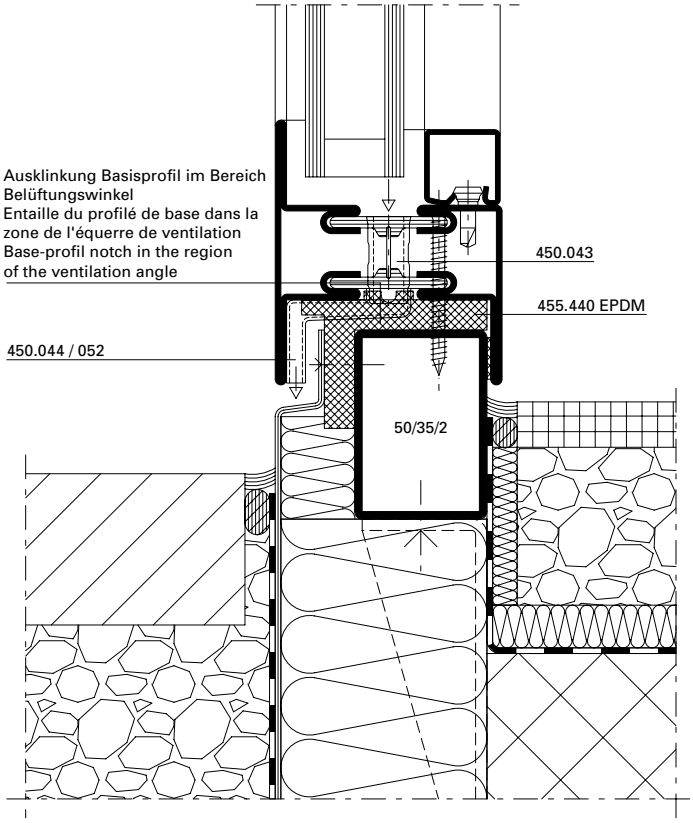

DXF DWG *D-101-A-013*

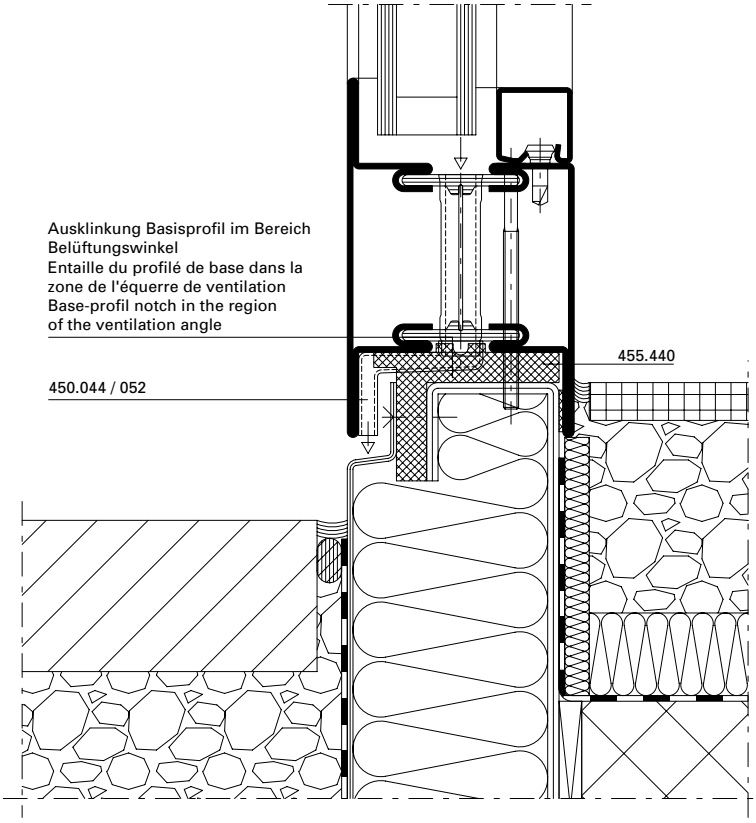

DXF DWG *D-101-A-015*

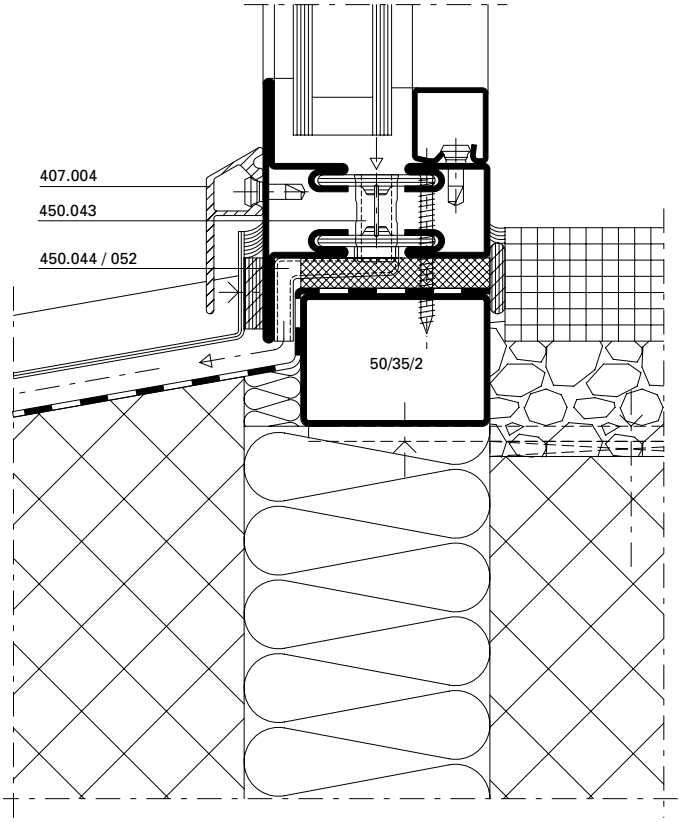

DXF DWG *D-101-A-014*

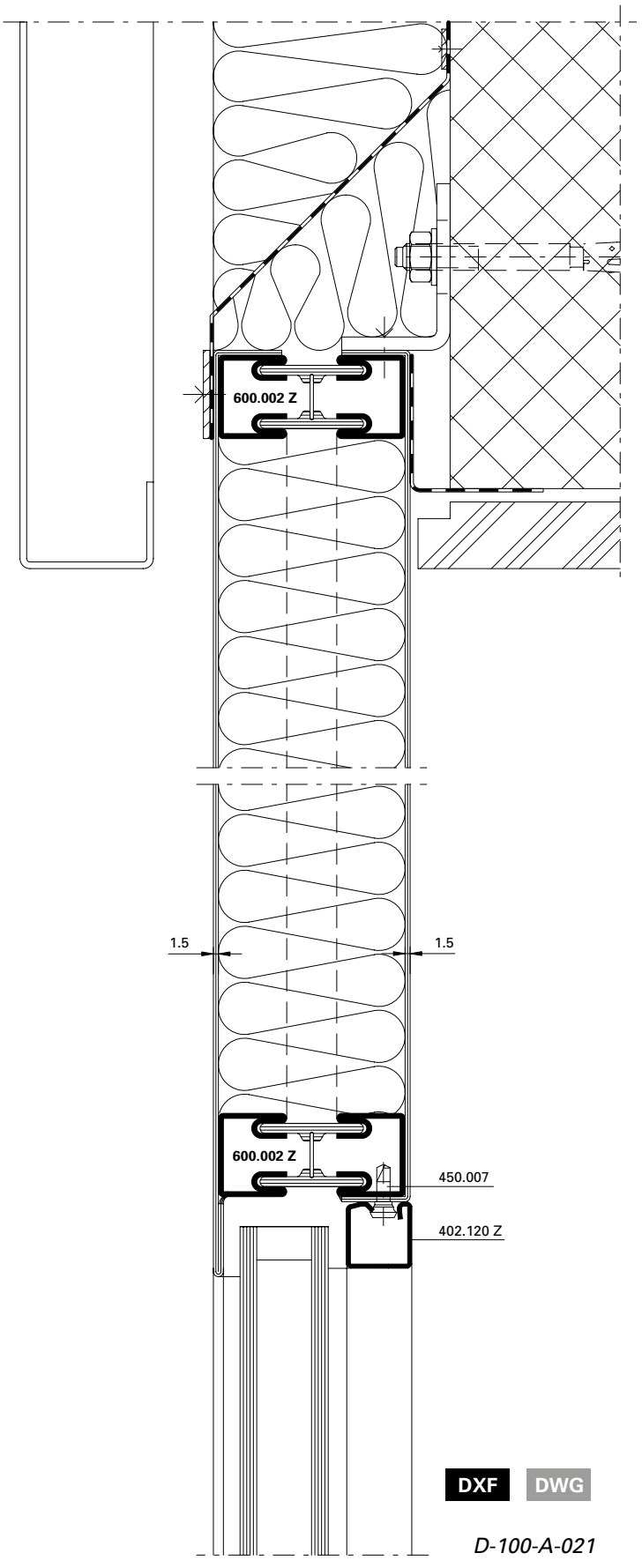

DXF DWG

D-100-A-021

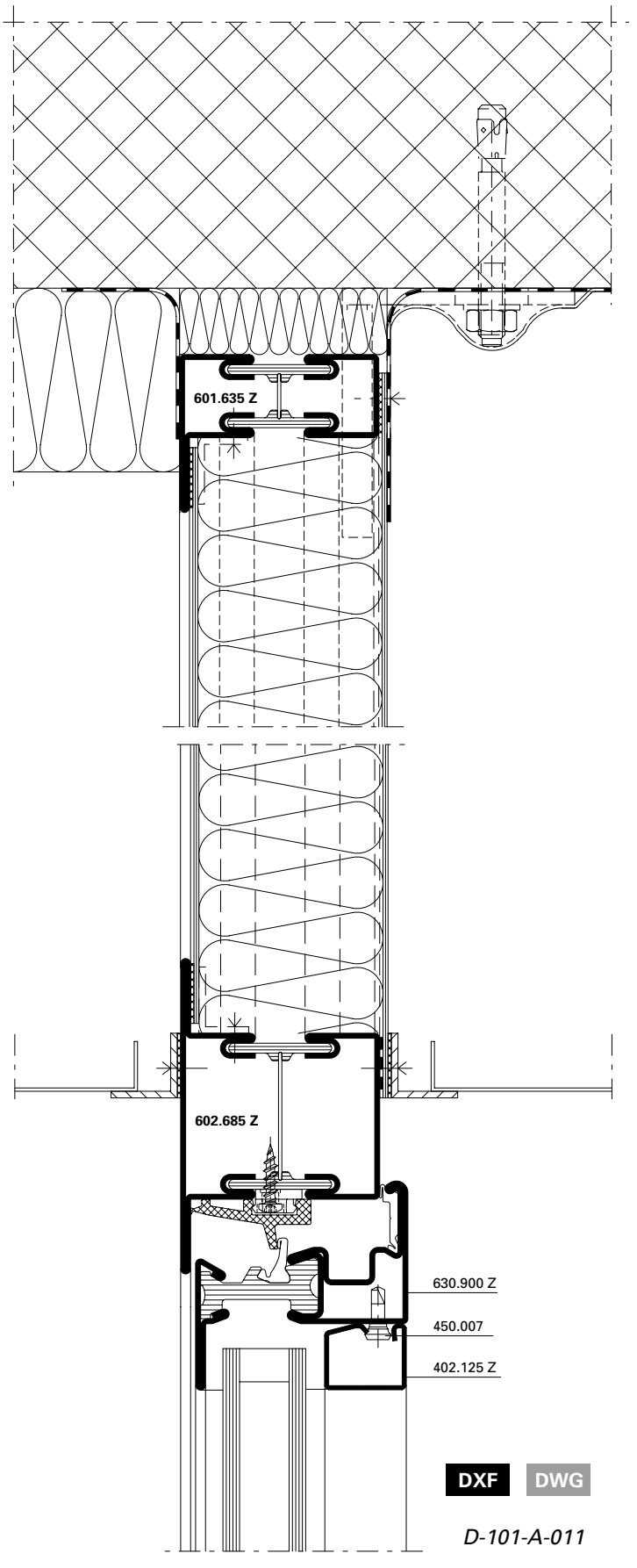

DXF DWG

D-101-A-011

Leistungswerte Fenster aus Stahl und Edelstahl

Schlagregendichtheit
Luftdurchlässigkeit
Widerstand bei Windlast

Caractéristiques de performances Fenêtres en acier et acier Inox

Etanchéité à la pluie battante
Perméabilité à l'air
Résistance à la pression du vent

Performance values windows made of steel and stainless steel

Watertightness
Air permeability
Resistance to wind load

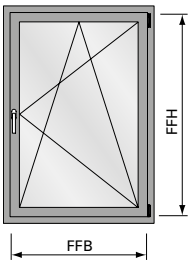

FFB = 1475 mm
FFH = 2300 mm

Max. Fläche:
Surface max.:
Max. surface:
2,3 m²

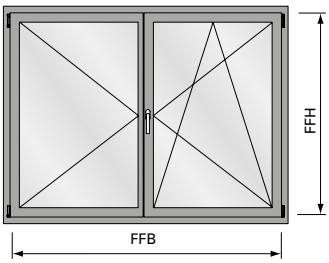

FFB = 2000 mm
FFH = 2300 mm

Max. Fläche:
Surface max.:
Max. surface:
2,3 m²

	EN 12208	EN 12207	EN 12210	EN 12208	EN 12207	EN 12210
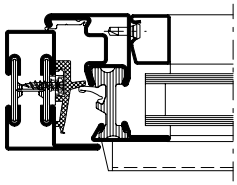	Klasse 8A Classe 8A Class 8A	Klasse 4 Classe 4 Class 4	Klasse C4/B4 Classe C4/B4 Class C4/B4	Klasse 8A Classe 8A Class 8A	Klasse 3 Classe 3 Class 3	Klasse C3/B3 Classe C3/B3 Class C3/B3
Grössenänderungen Variations dimensionnelles Size changes	-100%	-100%	-100%	-100%	-100%	-100%

	EN 12208	EN 12207	EN 12210
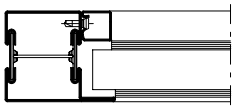	Klasse 9A Classe 9A Class 9A	Klasse 4 Classe 4 Class 4	Klasse C5/B5 Classe C5/B5 Class C5/B5
Grösse Festverglasung nach objektspezifischer Glasstatik Taille du vitrage fixe selon la statique du verre spécifique à l'objet Size of fixed glazing according to the glass statics of the specific project			

Leistungswerte für Sondergeometrien und Kippfenster mit punktueller Verriegelung auf Anfrage.

Caractéristiques de performances pour géométrie spéciale et fenêtre à soufflet avec verrouillage ponctuel sur demande.

Performances values for special geometry and bottom-hung windows with selctive locking points on request.

U_f-Werte
(nach EN ISO 10077-2:2018-01)

Auf den folgenden Seiten finden Sie die U_f-Werte für die verschiedenen Anwendungen von Janisol-Fenster.

Sie basieren auf folgenden Grundlagen:

Stahl (Janisol)
- Profile bandverzinkter Stahl, unbeschichtet
- Stahl-Glasleisten
- Trockenverglasung

Stahl (Janisol Primo)
- Profile bandverzinkter Stahl, unbeschichtet
- Stahl-Glasleisten
- Nassverglasung alukaschiert

Edelstahl
- Profile Edelstahl, blank
- Edelstahl-Glasleisten
- Trockenverglasung

Valeurs U_f
(selon EN ISO 10077-2:2018-01)

Vous trouverez les valeurs U_f pour les différentes applications Janisol fenêtres. dans les pages qui suivent.

Elles se basent sur les principes suivants:

Acier (Janisol)
- Profilés en bande d'acier zingué, sans revêtement
- Parcloses en acier
- Vitrage à sec

Acier (Janisol Primo)
- Profilés en bande d'acier zingué, sans revêtement
- Parcloses en acier
- Vitrage à mastic avec film aluminium

Acier Inox
- Profilés en bacier Inox, brut
- Parcloses en acier Inox
- Vitrage à sec

U_f values
(according to EN ISO 10077-2:2018-01)

On the following pages you will find the U_f values for the various applications for Janisol windows.

They are based on the following:

Steel (Janisol)
- Strip galvanised steel profiles, uncoated
- Steel glazing beads
- Glazing with dry glazing

Steel (Janisol Primo)
- Strip galvanised steel profiles, uncoated
- Steel glazing beads
- Glazing with sealing aluminium concealed

Stainless steel
- Stainless steel profiles, bright
- Stainless steel glazing beads
- Glazing with dry glazing

Janisol-Fenster Stahl Zweifach-Isolierglas	Janisol fenêtres acier Double verre isolant	Janisol windows steel Double insulating glazing	**199**
Janisol Schwingflügel-Fenster Stahl Zweifach-Isolierglas	Janisol fenêtres pivotante acier Double verre isolant	Janisol horizontal pivot windows steel Double insulating glazing	**201**
Janisol Fenster Edelstahl Zweifach-Isolierglas	Janisol fenêtres acier Inox Double verre isolant	Janisol windows acier Inox Double insulating glazing	**202**
Janisol Primo-Fenster Stahl Zweifach-Isolierglas	Janisol Primo fenêtres acier Double verre isolant	Janisol Primo windows steel Double insulating glazing	**204**

U_f-Werte Janisol Primo
(nach EN ISO 10077-2:2018-01)

Valeurs U_f Janisol Primo
(selon EN ISO 10077-2:2018-01)

U_f values Janisol Primo
(according to EN ISO 10077-2:2018-01)

	Füllelementstärken Elements de remplissages Infill elements **≥ 24 mm**
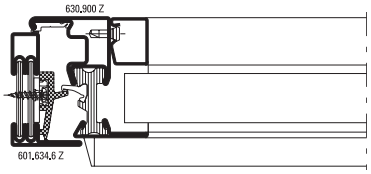	**2,7 W/m²K**
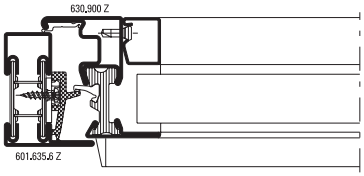	**2,6 W/m²K**
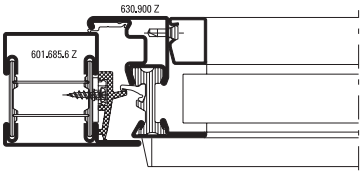	**2,2 W/m²K**
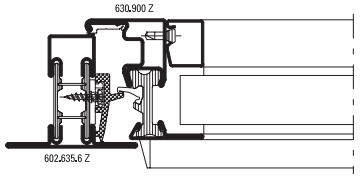	**2,2 W/m²K**
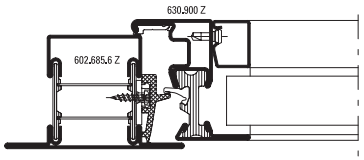	**2,0 W/m²K**

	Füllelementstärken Elements de remplissages Infill elements **≥ 24 mm**
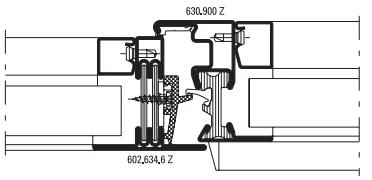	**2,6 W/m²K**
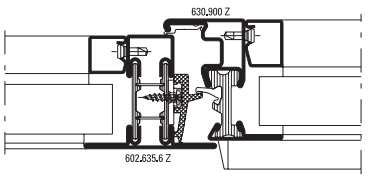	**2,4 W/m²K**
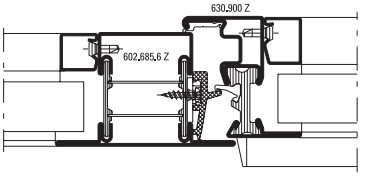	**2,2 W/m²K**
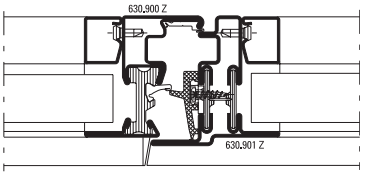	**2,9 W/m²K**
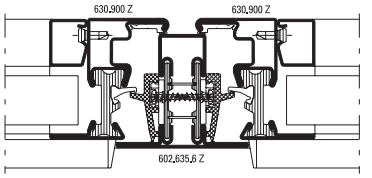	**2,7 W/m²K**
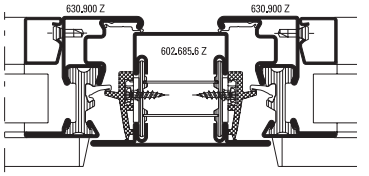	**2,4 W/m²K**

U_f-Werte Janisol Primo
(nach EN ISO 10077-2:2018-01)

Valeurs U_f Janisol Primo
(selon EN ISO 10077-2:2018-01)

U_f values Janisol Primo
(according to EN ISO 10077-2:2018-01)

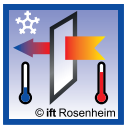	Füllelementstärken Elements de remplissages Infill elements **≥ 24 mm**
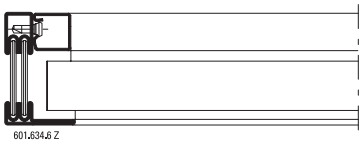	**2,4 W/m²K**
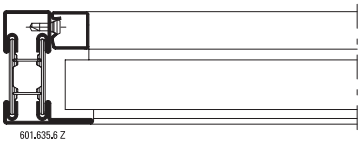	**2,2 W/m²K**
	**1,7 W/m²K**
	**1,7 W/m²K**
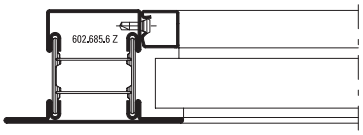	**1,5 W/m²K**
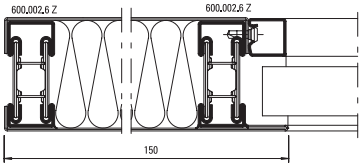	**1,5 W/m²K**

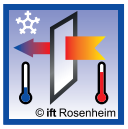	Füllelementstärken Elements de remplissages Infill elements **≥ 24 mm**
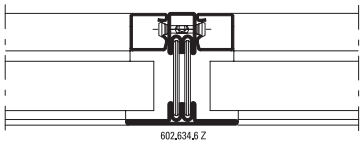	**2,3 W/m²K**
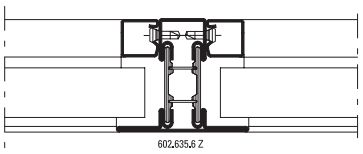	**2,1 W/m²K**
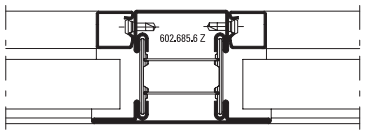	**1,8 W/m²K**

U_f-Werte Janisol Primo
(nach EN ISO 10077-2:2018-01)

Valeurs U_f Janisol Primo
(selon EN ISO 10077-2:2018-01)

U_f values Janisol Primo
(according to EN ISO 10077-2:2018-01)

	Füllelementstärken Elements de remplissages Infill elements **≥ 24 mm**
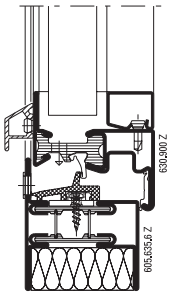	**2,3 W/m²K**
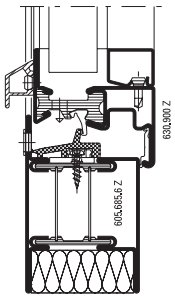	**2,1 W/m²K**
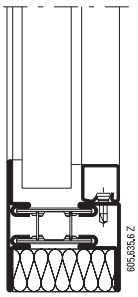	**1,8 W/m²K**
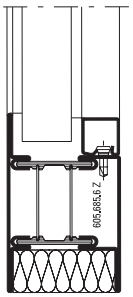	**1,5 W/m²K**



Schallschutz

Ausführungsvarianten
Die nachfolgende Typenübersicht ergibt einen Überblick über die beurteilten Varianten.

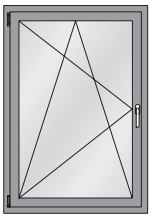



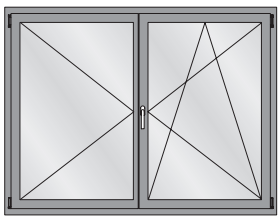

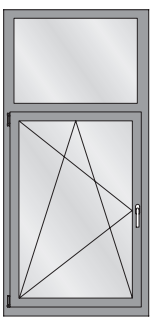



Isolation phonique

Modèles
L'aperçu des types suivant fournit une vue d'ensemble des variantes examinées.

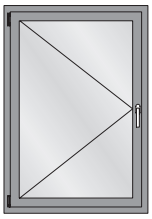



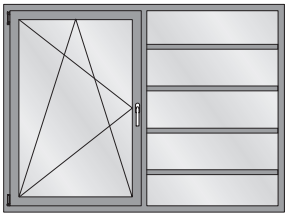

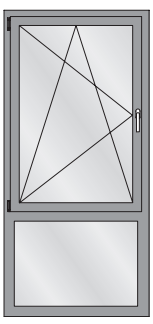



Sound insulation

Design range
The following overview of types provides an overview of the evaluated designs.

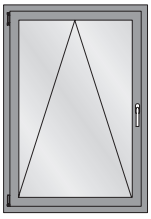

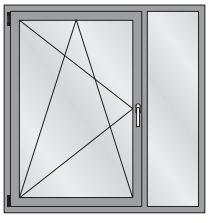

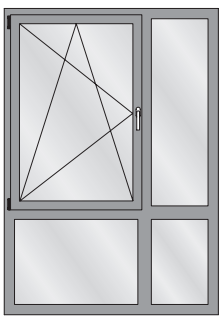

Tabelle A1
Korrekturtabelle für Janisol-Fenster mit Mehrscheiben-Isolierglas

Tableau A1
Tableau de correction pour les fenêtres Janisol avec vitrage isolant multi-vitres

Table A1
Correction table for Janisol windows with multi-pane insulating glass

	1	2	7	8	9	10	11	12	13	14
	Fenster **Fenêtre** **Window**	**Glas** **Verre** **Glass**	**Korrekturen** **Corrections** **Corrections**							
	$R_{W\,(C,\,Ctr)}$ **dB**	$R_{W,\,P,\,Glas}$ **dB**	K_{RA} **dB**	K_S **dB**	K_{FV} **dB**	K_{Nass} **dB**	$K_{G\,0,4}$ **dB**	$K_{G\,1,8}$ **dB**	$K_{G\,2,6}$ **dB**	$K_{G\,3,2}$ **dB**
1	**33 (-2; -6)**	31	-2	0	-1	0	0	-1	-2	-3
2	**34 (-2; -6)**	32	-2	0	-1	0	0	-1	-2	-3
3	**35 (-2; -6)**	34	-2	0	-1	0	0	-1	-2	-3
4	**36 (-2; -6)**	35	-2	0	-1	-1	0	-1	-2	-3
5	**37 (-2; -6)**	37	-2	0	0	-1	0	-1	-2	-3
6	**38 (-2; -6)**	39	-2	0	0	-1	0	-1	-2	-3
7	**39 (-2; -6)**	40	-2	0	0	-1	0	-1	-2	-3
8	**40 (-2; -4)**	41	-2	0	0	-1	-1	-1	-2	-3
9	**41 (-2; -4)**	41	0	0	0	-1	-2	-1	-2	-3
10	**42 (-2; -4)**	43	0	-1	0	-1	-2	-1	-2	-3
11	**43 (-2; -5)**	44	0	-2	0	-1	-2	-1	-2	-3
12	**44 (-2; -5)**	45	0	-2	0	-1	-3	-1	-2	-3
13	**45 (-2; -5)**	49	0	-2	+1	-1	-3	-1	-2	-3

Der aus der Tabelle A1 abzulesende Wert für die Schalldämmung $R_{W,\ Fenster}$ beträgt:

La valeur à relever sur le tableau A1 concernant l'isolement contre les sons aériens $R_{W,\ Fenêtre}$ est la suivante:

The value taken from table A1 for the sound insulation $R_{W,\ Window}$ is:

$$R_{W,\ Fenster} = R_W + K_{RA} + K_S + K_{FV} + K_{Nass} + K_{G\ 0,4} + K_{G\ 1,8} + K_{G\ 2,6} + K_{G\ 3,2}\ dB$$

K_{RA} Korrekturwert für einen Rahmenanteil < 30%. Der Rahmenanteil ist die Gesamtfläche des Fensters abzüglich der sichtbaren Scheibengrösse. K_{RA} darf bei Festverglasungen nicht berücksichtigt werden.

K_S Korrekturwert für Stulpfenster

K_{FV} Korrekturwert für Festverglasungen mit erhöhtem Scheibenanteil

K_{Nass} Korrekturwert für Nassverglasung

$K_{G\ 0,4}$ Korrekturwert für Einzelscheiben mit einer Glasfläche ≤ 0,4 m². Die Korrektur gilt auch für Konstruktionen mit glasteilenden Sprossen.

$K_{G\ 1,8}$ Korrekturwert für Einzelscheiben mit einer Glasfläche ≥ 1,8 m²

$K_{G\ 2,6}$ Korrekturwert für Einzelscheiben mit einer Glasfläche ≥ 2,6 m²

$K_{G\ 3,2}$ Korrekturwert für Einzelscheiben mit einer Glasfläche ≥ 3,2 m²

R_W bewertetes Schalldämm-Mass des Fensters in Abhängigkeit von der Schalldämmung $R_{W,P,\ Glas}$

$R_{W,P,\ Glas}$ bewertetes Schalldämm-Mass (Prüfwert) der Isolierverglasung. Die Werte müssen über eine Prüfung nach ISO 140-3 an einem Prüfmuster im Format 1230 x 1480 mm ermittelt und durch einen Prüfbericht einer anerkannten Prüfstelle nachgewiesen werden. Alternativ können generische Daten nach DIN EN 12758 verwendet werden.

K_{RA} Valeur de correction pour un pourcentage de cadre < 30%. Le pourcentage du cadre est la surface totale de la fenêtre déduit de la dimension de vitre visible. K_{RA} ne doit pas être pris en compte sur les vitrages fixes.

K_S Valeur de correction pour fenêtres à deux vantaux

K_{FV} Valeur de correction pour vitrages fixes à fort pourcentage de vitre

K_{Nass} Valeur de correction pour vitrage avec mastic

$K_{G\ 0,4}$ Valeur de correction pour vitres individuelles avec une surface vitrée ≤ 0,4 m². La correction s'applique aussi aux constructions à meneaux séparant les vitres.

$K_{G\ 1,8}$ Valeur de correction pour vitres individuelles avec surface vitrée ≥ 1,8 m²

$K_{G\ 2,6}$ Valeur de correction pour vitres individuelles avec surface vitrée ≥ 2,6 m²

$K_{G\ 3,2}$ Valeur de correction pour vitres individuelles avec surface vitrée ≥ 3,2 m²

R_W Mesure d'isolement contre les sons aériens des fenêtres évaluée suivant l'isolement phonique $R_{W,P,\ vitrage}$

$R_{W,P,\ vitrage}$ Mesure d'isolement contre les sons aériens (valeur d'essai) du vitrage isolant évaluée. Les valeurs doivent être déterminées par un essai suivant ISO 140-3 sur un spécimen de format 1230 x 1480 mm et attestées par le procès-verbal d'un bureau de vérification homologué. Alternativement, il est possible d'utiliser des données génériques suivant DIN EN 12758.

K_{RA} Correction value for a frame proportion < 30%. The frame proportion is the total surface area of the window less the visible pane area. K_{RA} must not be taken into account for fixed glazing.

K_S Correction value for double-leaf windows

K_{FV} Correction value for fixed glazing with increased proportion of pane

K_{Nass} Correction value for glazing with sealing

$K_{G\ 0,4}$ Correction value for single panes with a glass area ≤ 0,4 m². The correction also applies to buildings with glazing bars

$K_{G\ 1,8}$ Correction value for single panes with a glass area ≥ 1,8 m²

$K_{G\ 2,6}$ Correction value for single panes with a glass area ≥ 2,6 m²

$K_{G\ 3,2}$ Correction value for single panes with a glass area ≥ 3,2 m²

R_W Airborne sound reduction index of windows depending on the sound insulation $R_{W,P,\ glazing}$

$R_{W,P,\ glazing}$ Airborne sound reduction index (test value) of insulating glazing. The values must be calculated using a test conducted in accordance with ISO 140-3 for a specimen with the dimensions 1230 x 1480 mm and confirmed by a test report of a recognised test centre. Alternatively, generic data can be used in accordance with DIN EN 12758.



Schallschutz

Ausführungsvarianten
Die nachfolgende Typenübersicht ergibt einen Überblick über die beurteilten Varianten.



Isolation phonique

Modèles
L'aperçu des types suivant fournit une vue d'ensemble des variantes examinées.



Sound insulation

Design range
The following overview of types provides an overview of the evaluated designs.

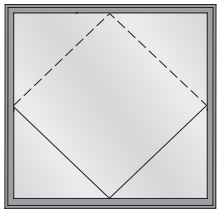

Tabelle A2
Korrekturtabelle für Janisol Schwingflügel mit Mehrscheibenisolierglas

je 1 Verriegelungspunkt oben und unten (manuell oder motorisch)

Tabelle A2
Tableau de correction pour les vantaux pivotants Janisol avec vitrage isolant multi-vitres

1 point de verrouillage en bas et en haut (manuel ou motorisé)

Tabelle A2
Correction table for Janisol horizontal pivot vents with multiple pane insulating glass

1 locking pont top and bottom (manually or motorized)

	1	2	3	4	5	6	7	8	9
	Fenster **Fenêtre** **Window**	**Glas** **Verre** **Glass**	**Korrekturen** **Corrections** **Corrections**						
	$R_{W\,(C,\,Ctr)}$ **dB**	**$R_{W,\,P,\,Glas}$** **dB**	**K_{RA+}** **dB**	**K_{RA-}** **dB**	**K_{Verr}** **dB**	**$K_{G\,0,4}$** **dB**	**$K_{G1,9}$** **dB**	**$K_{G\,1,9}$** **dB**	**$K_{G\,3,7}$** **dB**
1	**32 (-1; -5)**	31	0	-1	0	0	-1	-2	-3
2	**33 (-1; -5)**	32	0	-1	0	0	-1	-2	-3
3	**34 (-1; -5)**	33	0	-1	0	0	-1	-2	-3
4	**35 (-2; -6)**	34	0	-1	0	0	-1	-2	-3
5	**36 (-2; -6)**	35	0	-1	-1	0	-1	-2	-3
6	**36 (-1; -5)**	36	0	0	-1	0	-1	-2	-3
7	**37 (-1; -5)**	37	0	0	-1	0	-1	-2	-3
8	**38 (-1; -5)**	38	0	0	-1	0	-1	-2	-3

	1	2	3	4	5	6	7	8	9
	Fenster **Fenêtre** **Window**	**Glas** **Verre** **Glass**	**Korrekturen** **Corrections** **Corrections**						
	$R_{W\,(C,\,Ctr)}$ **dB**	$R_{W,\,P,\,Glas}$ **dB**	K_{RA+} **dB**	K_{RA-} **dB**	K_{Verr} **dB**	$K_{G\,0,4}$ **dB**	$K_{G1,9}$ **dB**	$K_{G\,1,9}$ **dB**	$K_{G\,3,7}$ **dB**
9	**39 (-1; -5)**	39	0	0	-1	0	-1	-2	-3
10	**40 (-1; -5)**	40	0	0	-1	0	-1	-2	-3
11	**41 (-2; -6)**	41	0	0	-1	-1	-1	-2	-3
12	**42 (-2; -6)**	42	0	0	-2	-2	-1	-2	-3
13	**42 (-1; -5)**	43	0	0	-2	-2	-1	-2	-3
14	**43 (-2; -6)**	44	-1	0	-2	-2	-1	-2	-3
15	**43 (-1; -5)**	45	-1	0	-2	-2	-1	-2	-3
16	**44 (-2; -6)**	46	-1	+1	-2	-2	-1	-2	-3
17	**44 (-1; -5)**	47	-1	+1	-3	-3	-1	-2	-3
19	**45 (-2; -6)**	48	-1	+1	-3	-3	-1	-2	-3
19	**45 (-1; -5)**	49	-1	+1	-3	-3	-1	-2	-3

Der aus der Tabelle A2 abzulesende Wert für die Schalldämmung $R_{W,\,Fenster}$ beträgt:

La valeur à relever sur le tableau A2 concernant l'isolement contre les sons aériens $R_{W,\,Fenêtre}$ est la suivante:

The value taken from table A2 for the sound insulation $R_{W,\,Window}$ is:

$$R_{W,\,Fenster} = R_W + K_{RA+} + K_{RA-} + K_{Verr} + K_{G\,0,4} + K_{G\,1,9} + K_{G\,2,9} + K_{G\,3,7}\ dB$$

R_W bewertetes Schalldämm-Mass der Basisausführung in Abhängigkeit von der Schalldämmung $R_{W,P,\,Glas}$ der Verglasung (nach Tabelle A2, Spalte 1)

$R_{W,P,\,Glas}$ bewertetes Schalldämm-Mass der Verglasung (Prüfwert nach EN ISO 10140-2, mit Prüfnachweis einer anerkannten PÜZ-Stelle).
Alternativ können Tabellenwerte nach EN 12758, Abschnitt 6 verwendet werden.

R_W Cote d'isolation acoustique du vitrage évalué du modèle de base en fonction de l'isolement $R_{W,P,\,verre}$ du vitrage (selon le tableau A2, colonne 1)

$R_{W,P,\,verre}$ Cote d'isolation acoustique du vitrage évalué (valeur contrôlée selon EN ISO 10140-2, avec certificat de contrôle d'un bureau de contrôle, de surveillance ou de certification reconnu).
Une alternative serait d'utiliser les valeurs du tableau selon EN 12758, section 6.

R_W Weighted sound reduction index of the basic version depending on the sound reduction $R_{W,P,\,Glass}$ of the glazing (in accordance with table A2, column 1)

$R_{W,P,\,Glass}$ Weighted sound reduction index of the glazing (test value in accordance with EN ISO 10140-2, with test certificate from a recognised testing, monitoring and certification body).
Alternatively, the table values in accordance with EN 12758, section 6 can be used.

K_{RA+} Korrekturwert für für erhöhten Rahmenanteil [1] $\rho_{Rahmen} \geq 30\%$

K_{RA-} Korrekturwert für für reduzierten Rahmenanteil [1] $\rho_{Rahmen} \geq 30\%$

K_{Verr} Korrekturwert für Schwingflügelfenster Schnäpperverriegelung

$K_{G\ 0,4}$ Korrekturwert für Einzelscheiben mit einer Glasfläche ≤ 0,4 m². Die Korrektur gilt auch für Konstruktionen mit glasteilenden Sprossen (verfügbare Glasabmessungen ab b x h ≥ 400 mm x 400 mm = 0,16 m²)

$K_{G\ 1,9}$ Korrekturwert für Schwingflügelfenster mit einer Glasfläche ≥ 1,9 m²

$K_{G\ 2,9}$ Korrekturwert für Schwingflügelfenster mit einer Glasflächee ≥ 2,9 m²

$K_{G\ 3,7}$ Korrekturwert für Schwingflügelfenster mit einer Glasfläche ≥ 3,7 m² (verfügbare Glasabmessungen bis max. b x h ≥ 5,2 m²)

1) Der Rahmenanteil ρ_{Rahmen} ergibt sich aus der Gesamtfläche A_{ges} des Elements (Rahmenaussenmass) und der sichtbaren Scheibengrösse A_{Glas} (Summe aller sichtbaren Glasflächen):
$\rho_{Rahmen} = 100 \times (A_{ges} - A_{Glas})/A_{ges}$

K_{RA+} Valeur de correction pour un pourcentage de cadre plus élevé [1] $\rho_{cadre} \geq 30\%$

K_{RA-} Valeur de correction pour un pourcentage de cadre moins élevé [1] $\rho_{cadre} \geq 30\%$

K_{Verr} Valeur de correction pour le verrouillage du loqueteau de fenêtres pivotantes

$K_{G\ 0,4}$ Valeur de correction pour vitres individuelles avec une surface vitrée ≤ 0,4 m². La correction s'applique aussi aux constructions à meneaux diviseurs (dimensions de vitrage disponible à partir de la x h ≥ 400 mm x 400 mm = 0,16 m²)

$K_{G\ 1,9}$ Valeur de correction pour fenêtres pivotantes avec une surface vitrée ≥ 1,9 m²

$K_{G\ 2,9}$ Valeur de correction pour fenêtres pivotantes avec une surface vitrée ≥ 2,9 m²

$K_{G\ 3,7}$ Valeur de correction pour fenêtres pivotantes avec une surface vitrée ≥ 3,7 m² (dimen sions de vitrage disponible jusqu'à max. la x h ≥ 5,2 m²)

1) Le pourcentage de cadre $\rho_{cadre} \geq 30\%$ est la surface totale Atot de l'élément (cote extérieure du cadre) et de la partie de vitre visible A_{verre} (total de toutes les surfaces vitrées visibles): $\rho_{cadre} = 100 \times (A_{tot} - A_{verre})/A_{tot}$

K_{RA+} Correction value for increased frame proportion [1] $\rho_{frame} \geq 30\%$

K_{RA-} Correction value for reduced frame proportion [1] $\rho_{frame} \geq 30\%$

K_{Verr} Correction value for horizontal pivot windows with catch locking

$K_{G\ 0,4}$ Correction value for single panes with a glass area ≤ 0.4 m². The correction also applies to constructions with Georgian bars (available glass dimensions from w x h ≥ 400 mm x 400 mm = 0.16 m²)

$K_{G\ 1,9}$ Correction value for horizontal pivot windows with a glass area of ≥ 1,9 m²

$K_{G\ 2,9}$ Correction value for horizontal pivot windows with a glass area of ≥ 2,9 m²

$K_{G\ 3,7}$ Correction value for horizontal pivot windows with a glass area of ≥ 3,7 m² (available glass dimensions up to max. w x h 5,2 m²)

1) The frame proportion ρ_{frame} is calculated from the total area A_{ges} of the unit (outer frame dimensions) and the visible pane area A_{Glass} (total of all visible glass areas):
$\rho_{frame} = 100 \times (A_{ges} - A_{Glass})/A_{ges}$

JANISOL / PRIMO FENSTER - EINBRUCHHEMMUNG

WÄRMEGEDÄMMTE FENSTER UND VERGLASUNGEN
AUS STAHL UND EDELSTAHL

JANISOL / PRIMO WINDOWS - BURGLAR RESISTANCE

THERMALLY INSULATED WINDOWS AND FIXED LIGHTS
IN STEEL AND STAINLESS STEEL

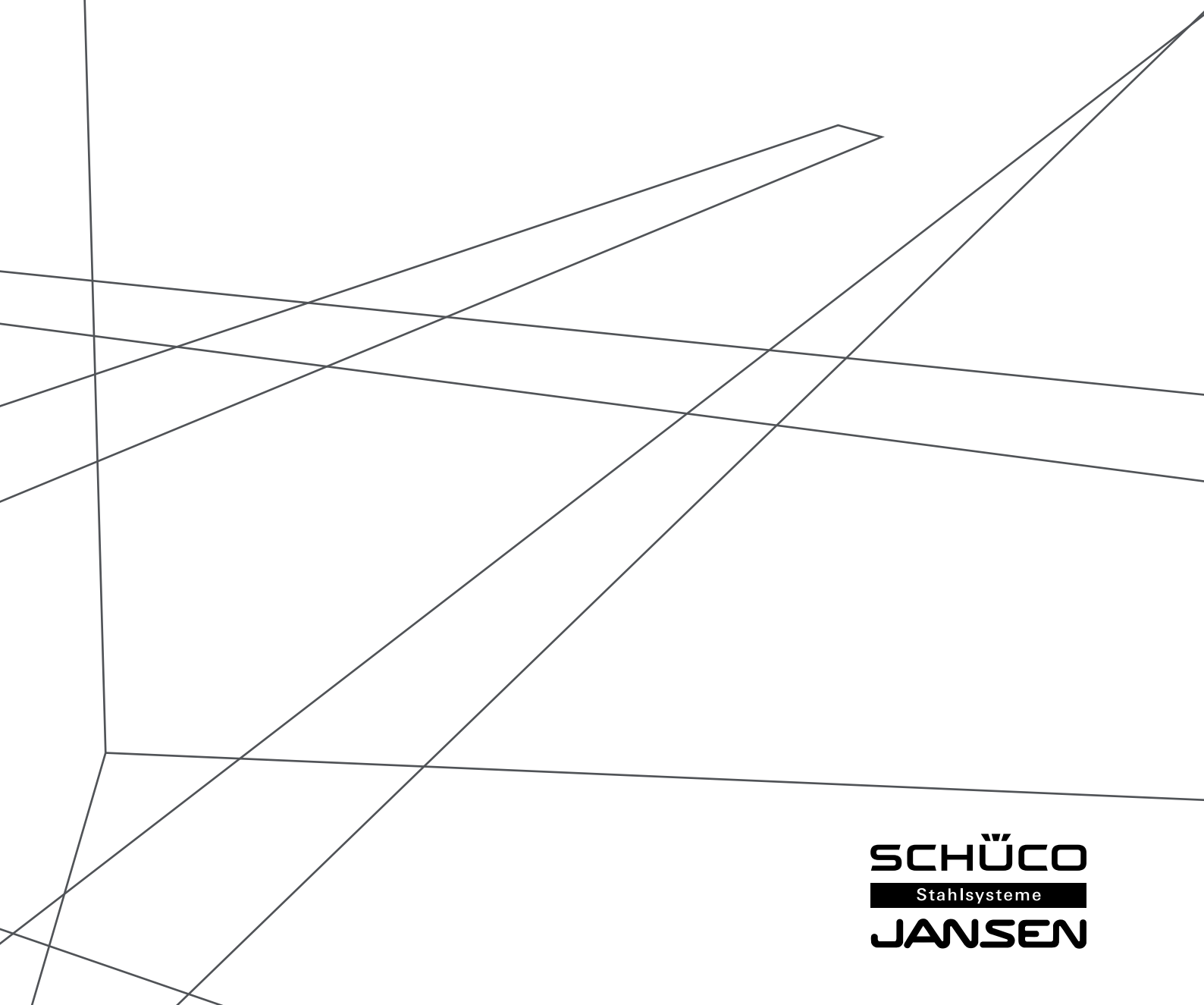

SCHÜCO
Stahlsysteme
JANSEN

Systemschnitt
Coupe du système
System cross-section

Janisol RC Fenster
Janisol RC fenêtres
Janisol RC windows

CE

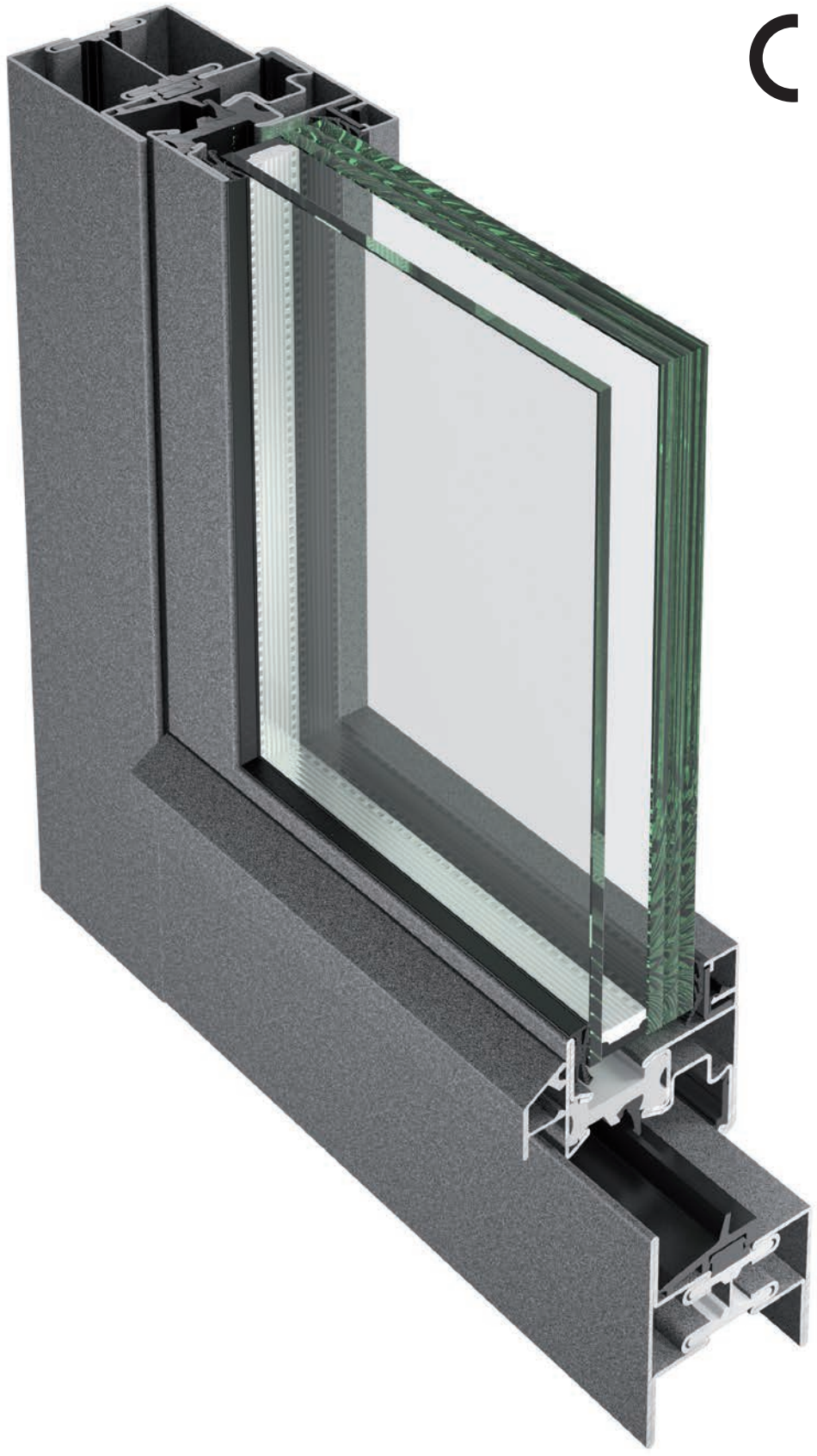

JANSEN

- Hervorragende wärmetechnische Eigenschaften für maximale Anforderungen
- Bautiefe Flügel 64 mm, Festverglasung 60 mm
- Schmale Profilansichten: Rahmen 47,5 resp. 72,5 mm, Pfosten/Riegel 70 resp. 95 mm, Flügel 43 mm, Stulpflügelpartie 103 mm
- Isolierstege mit besten bauphysikalischen Eigenschaften aus glasfaserverstärktem Kunststoff
- Mit Euro-Beschlagsnute für Dreh-, Drehkipp-, Stulp- und Kippflügel-Fenster
- Fensterflügel-Grössen bis max. 2300 mm Höhe
- Fensterflügel-Gewichte: bis 150 kg
- Glasdicke für Fensterflügel 13-40 mm, für Festverglasung 14-36 mm
- Systemprüfung nach Produktnorm EN 14351-1 für alle Fenster-Öffnungsarten
- Prüfungen nach EN 1627 bis 1630 für RC1N bis RC3

- Excellentes propriétés thermiques répondant à des exigences maximum
- Profondeur de montage vantail 64 mm, vitrage fixe 60 mm
- Profilés très fins: Cadre 47,5 et 72,5 mm, montant/traverse 70 ou 95 mm, vantail 43 mm, partie à deux vantaux à la française 103 mm
- Traverses isolantes aux excellentes propriétés physiques en matière plastique renforcé par fibres de verre
- Avec rainure de ferrure Euro pour fenêtres à la française, oscillo-battantes, à deux vantaux et à soufflet
- Tailles d'ouvrant de fenêtre jusqu'à max. 2300 mm de hauteur
- Poids des ouvrants de fenêtre: jusqu'à 150 kg
- Épaisseur de vitrage pour ouvrants de fenêtre 13-40 mm, pour vitrage fixe 14-36 mm
- Contrôle du système selon la norme produit EN 14351-1 pour tous les types d'ouverture de fenêtre
- Contrôles selon EN 1627 à 1630 pour RC1N à RC3

- Outstanding thermal properties for the most exacting requirements
- Basic depth of vent 64 mm, fixed glazing 60 mm
- Narrow profile face widths: frame 47,5 or 72,5 mm, mullion/transom 70 or 95 mm, vent 43 mm, double-vent meeting stile assembly 103mm
- Insulating bars with optimum structural properties made from glass fibre-reinforced plastic
- With Euro fittings groove for side-hung, turn/tilt, double-vent and bottom-hung windows
- Window vent dimensions up to max. 2300 mm in height
- Window vent weights: up to 150 kg
- Glass thickness for window vent 13-40 mm, for fixed glazing 14-36 mm
- System testing in accordance with product standard EN 14351-1 for all window opening types
- Tests in accordance with EN 1627 to 1630 for RC1N to RC3

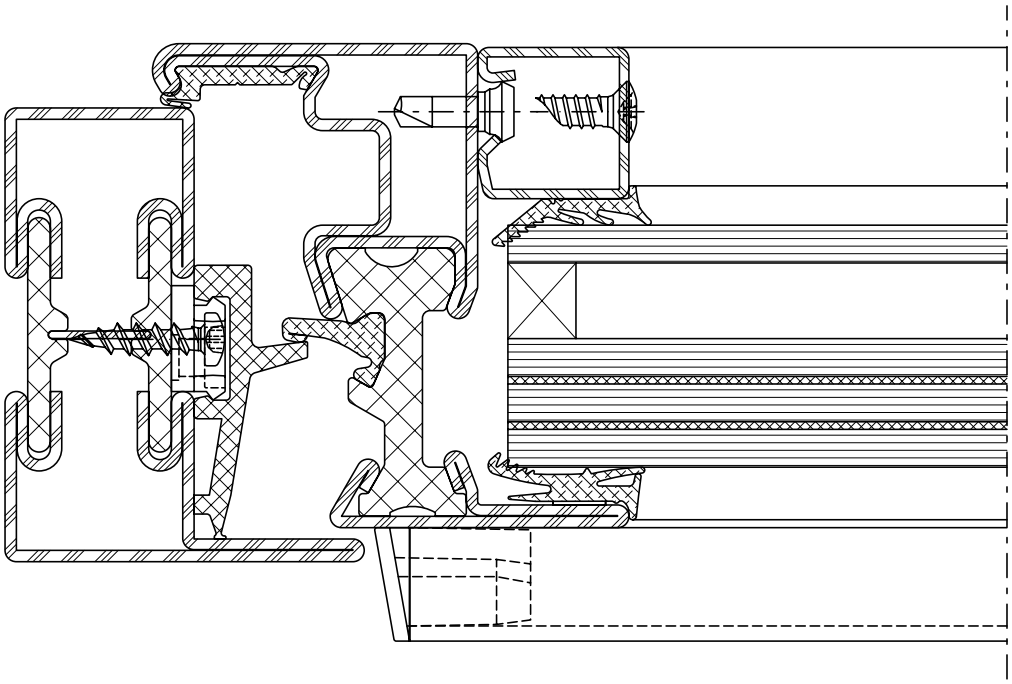

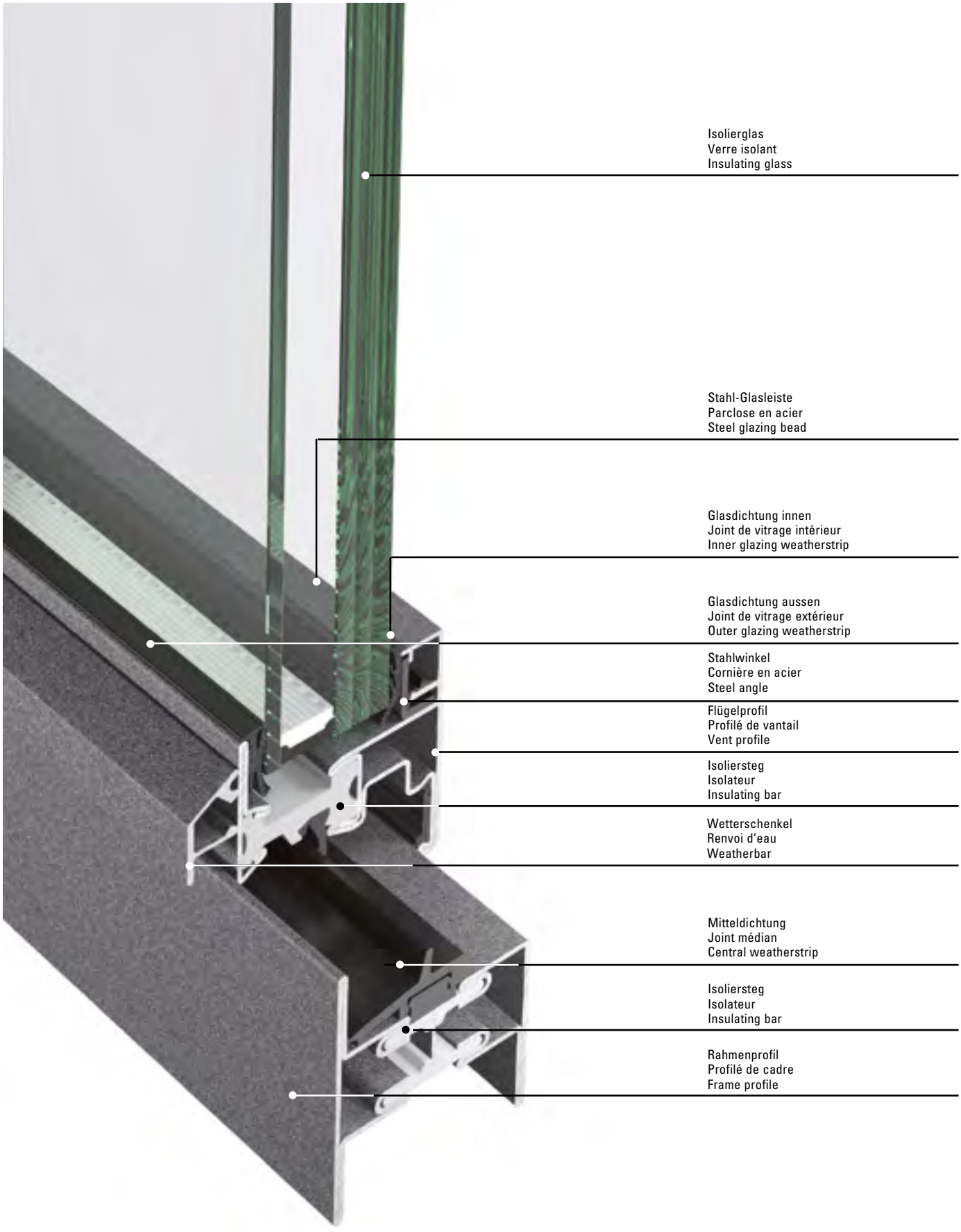
Isolierglas
Verre isolant
Insulating glass
Stahl-Glasleiste
Parclose en acier
Steel glazing bead
Glasdichtung innen
Joint de vitrage intérieur
Inner glazing weatherstrip
Glasdichtung aussen
Joint de vitrage extérieur
Outer glazing weatherstrip
Stahlwinkel
Cornière en acier
Steel angle
Flügelprofil
Profilé de vantail
Vent profile
Isoliersteg
Isolateur
Insulating bar
Wetterschenkel
Renvoi d'eau
Weatherbar
Mitteldichtung
Joint médian
Central weatherstrip
Isoliersteg
Isolateur
Insulating bar
Rahmenprofil
Profilé de cadre
Frame profile

SchüCal Stahl

SchüCal Werkstoff Stahl ist die Kalkulations-Software zur Angebots- und Auftragsbearbeitung sowie Arbeitsvorbereitung von Schüco Fenster-, Tür- und Fassadensystemen aus Stahl-Profilen – verfügbar in den drei Ausbaustufen basic, advanced und enterprise. Zu den Standardausgaben von SchüCal gehören unter anderem Angebot, Bestellung, Fertigungsunterlagen, Lieferscheine und Rechnungen. Optional können z. B. auch Schnittdarstellung, Schnittübergabe zu CAD sowie Daten für die Maschinenansteuerung generiert werden. Ein weiteres Plus für Verarbeiter: Schüco bietet Schulung, Beratung und Service für Software und Fertigung aus einer Hand.

Schüco Docu Center

Die Plattform zum effizienten Arbeiten mit Schüco Dokumentationen – die maßgeschneiderte Software-Lösungen für Arbeitsvorbereitung, Baubesprechung und Werkstatt. Im Schüco Docu Center stehen alle Produktinformationen jederzeit digital in der aktuellsten Version zur Verfügung: von Bestell- und Fertigungskatalogen über Architekten-Informationen bis hin zu Anleitungen und Prospekten. Die Inhalte können – je nach Anforderung und Arbeitssituation – mit drei maßgeschneiderten Software-Lösungen einfach und schnell aufgerufen werden. Ein für den Anwender komfortables papierloses Arbeiten, das zahlreiche Vorteile bietet.

Erklärung

DXF DWG

Sie können die Zeichnungen in den Formaten DXF und/oder DWG herunterladen. Klicken Sie auf das entsprechende Icon und der Download erfolgt.

SchüCal acier

SchüCal acier est le logiciel de calcul pour le traitement des offres et des commandes ainsi que la préparation du travail des systèmes de fenêtres, de portes et de façades Schüco en profilés en acier - disponibles dans les trois versions basic, advanced et enterprise. Les éditions standards de SchüCal comprennent entre autres l'offre, la commande, les documents de fabrication, les bons de livraison et les factures. En option, il est aussi possible de générer par exemple des présentations en coupe, des créations de coupe pour la CAO ainsi que des données pour la commande de machine. Autre avantage pour le façonnier: Schüco offre formation, conseils et service pour le logiciel et la fabrication en un seul endroit.

Schüco Docu Center

La plate-forme pour travailler efficacement avec les documentations Schüco - les solutions logicielles sur mesure pour la préparation du travail, les réunions de chantier et la fabrication. Le Schüco Docu Center met à votre disposition les informations sur les produits, en format numérique et dans une version actualisée: des catalogues de commande et de fabrication aux instructions et prospectus, en passant par les informations destinées aux architectes. Les contenus sont facilement et rapidement accessibles, en fonction des besoins et des circonstances de travail, grâce à trois solutions logicielles personnalisées. Une manière de travailler confortable et offrant de nombreux avantages.

Explication

DXF DWG

Vous pouvez télécharger les dessins aux formats DXF et/ou DWG. Cliquez sur l'icône correspondante et le téléchargement commence.

SchüCal Steel

Schüco Steel is the calculation software for processing quotations and orders as well as the job planning of Schüco window, door and façade systems made from steel profiles – available in the three configuration levels basic, advanced and enterprise. The standard outputs of SchüCal include quotations, orders, fabrication documents, delivery notes and invoices. There is also the option, for example, to generate section details, section detail transfers to CAD and data for machine control. Another plus point for metal fabrication partners is that Schüco offers training, consultancy and service for software and fabrication from a single source.

Schüo DocuCenter

The platform for working efficiently with Schüco documentation – the software solutions for job planning, construction meetings and the workshop. The latest version of all the product information is available digitally at any time in the Schüco Docu Center – from order and fabrication manuals to architect information, instructions and brochures. The content can be retrieved quickly and easily with three software solutions tailored to the user requirements and work situation. The user can work conveniently without paper, which has numerous benefits.

Explanation

DXF DWG

You can download the drawings in DXF and/or DWG format. Click on the relevant icon to begin the download.

CE Kennzeichnung und Leistungserklärungen

Alle nötigen Unterlagen und Anleitungen zur CE-Kennzeichnung finden Sie unter

www.schueco.com

Verarbeiter > Mein Arbeitsplatz > Technische Dokumentation > CE-Dokumentation

Marquage CE et déclarations de performance

Tous les documents et instructions relatifs au marquage CE se trouvent sur le site

www.schueco.com

Professionnels > Mon espace de Travail > Documentation technique > Documetation CE

CE marking and declarations of performance

You can find all the necessary documents and instructions on CE marking at

www.schueco.com

Fabricators > My Workplace > Technical documentation > CE-documentation

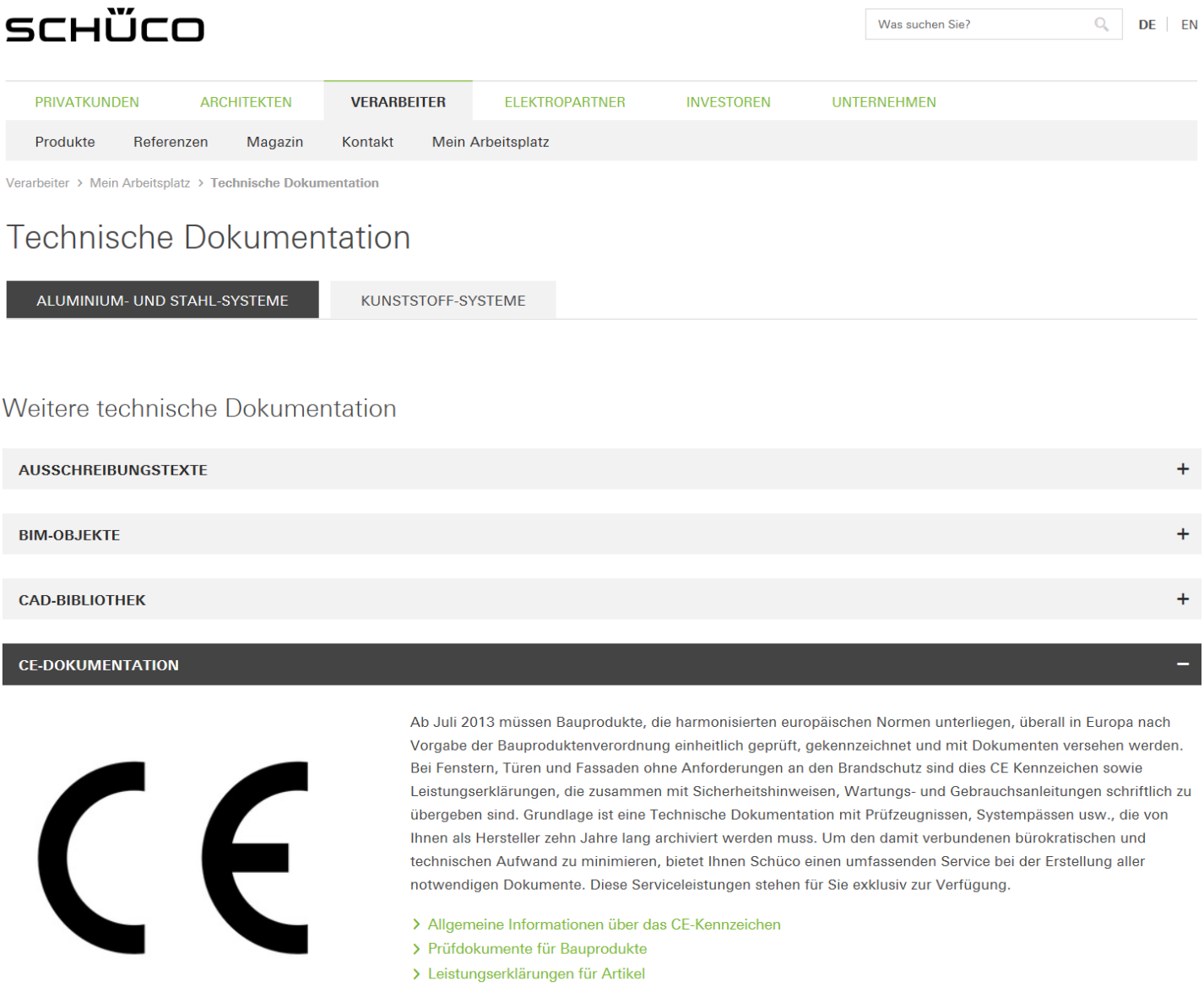

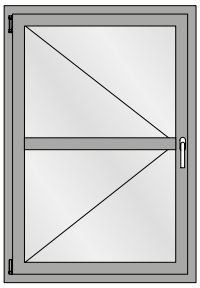

Drehflügel
Fenêtre à la française
Side-hung window

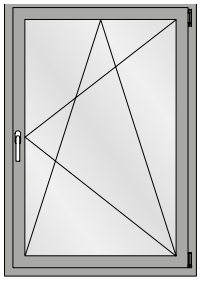

Drehkippflügel
Vantail oscillo-battant
Turn/tilt window

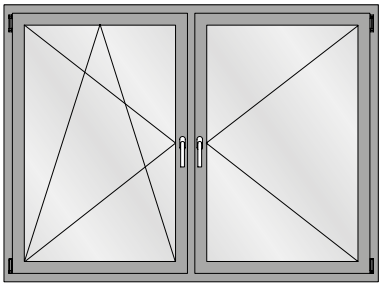

Drehkipp/Drehflügel (mit Pfosten)
Vantail oscillo-battant/fenêtre à la française (avec montant)
Side-hung/turn/tilt window (with mullion)

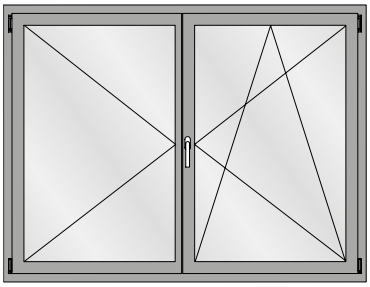

Drehkipp/Drehflügel (Stulpfenster)
Vantail oscillo-battant/fenêtre à la française (Fenêtre à deux vantaux)
Side-hung/turn/tilt window (Double-vent window)

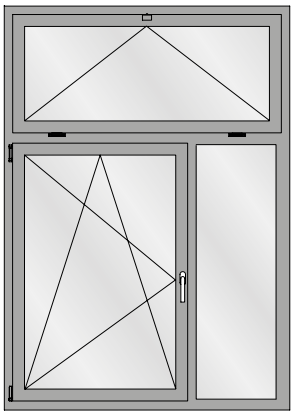

Drehkipp-Flügel mit Festverglasung
Vantail oscillo-battant avec vitrage fixe et imposte
Turn/tilt window with fixed lights and top lights

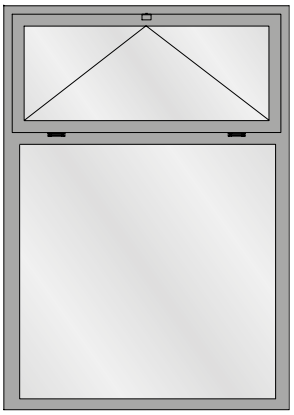

Festverglasung mit Oberlicht
Vitrage fixe avec imposte
Fixed light with top light

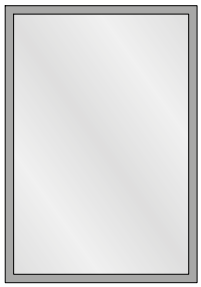

Festverglasung
Vitrage fixe
Fixed light

Maximale und minimale Fenstergrössen

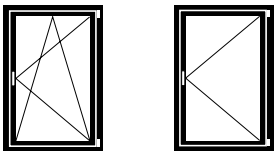

Flügelgrössen Drehkipp- und Drehfenster:

Max.	FFH =	2300 mm
	FFB =	1475 mm
Min.	FFH =	830 mm
	FFB =	630 mm

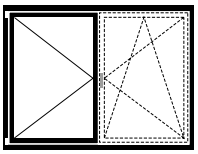

Flügelgrösse Stulp-Fenster:

Max.	FFH =	2300 mm
	SF-FB =	1475 mm
Min.	FFH =	830 mm
	SF-FB =	630 mm

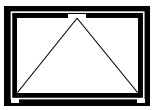

Flügelgrösse Kipp-Fenster:

Max.	FFH =	2300 mm
	FFB =	2300 mm
Min.	FFH =	680 mm
	FFB =	830 mm

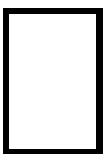

Grösse Festverglasung:

Gemäss Glashersteller.
Die Statik der Konstruktion ist zu prüfen.
Je nach RC-Klasse können auch kleinere Abmessungen ausgeführt werden.

Tailles maximales et minimales des fenêtres

Grandeurs du vantail fenêtre oscillo-battante et à la française:

Max.	FFH =	2300 mm
	FFB =	1475 mm
Min.	FFH =	830 mm
	FFB =	630 mm

Grandeur du vantail fenêtre à deux vantaux:

Max.	FFH =	2300 mm
	SF-FB =	1475 mm
Min.	FFH =	830 mm
	SF-FB =	630 mm

Grandeur du vantail fenêtre à soufflet:

Max.	FFH =	2300 mm
	FFB =	2300 mm
Min.	FFH =	680 mm
	FFB =	830 mm

Grandeur vitrage fixe:

Selon le fabricant de verre.
La statique de la construction doit être contrôlée.
De plus petites dimension sont aussi possibles selon la classe RC.

Maximum and minimum window sizes

Size of vents turn/tilt and side-hung windows:

Max.	FFH =	2300 mm
	FFB =	1475 mm
Min.	FFH =	830 mm
	FFB =	630 mm

Size of vent double-vent window:

Max.	FFH =	2300 mm
	SF-FB =	1475 mm
Min.	FFH =	830 mm
	SF-FB =	630 mm

Size of vent bottom-hung window:

Max.	FFH =	2300 mm
	FFB =	2300 mm
Min.	FFH =	680 mm
	FFB =	830 mm

Size of fixed lights:

In accordance with glass manufacturer.
The structural values of the construction must be checked.
Smaller dimensions are also possible, depending on RC class.

Füllelemente **Éléments de remplissage** **Infill units**

RC1N **RC2N**

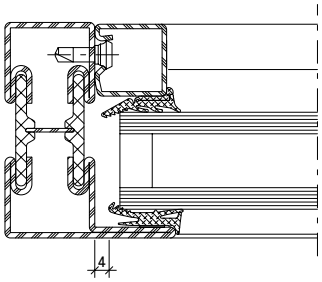

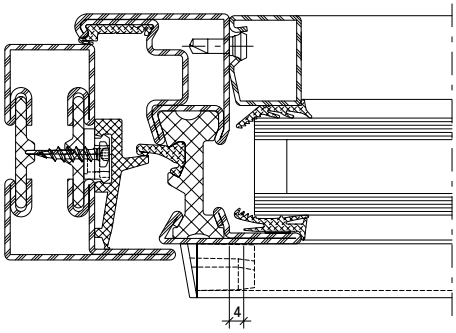

Keine Anforderung

Aucune exigence

No requirement

RC2

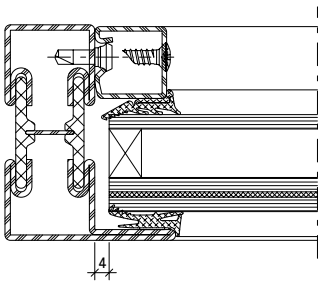

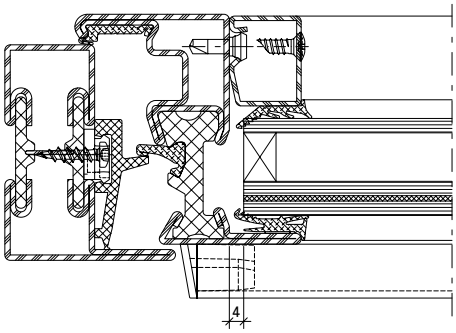

Glas:
min. P4A nach EN 356

Paneel:
1,5 mm Blech / Füllung / 1,5 mm Blech
(Blech: Stahl, Aluminium, CNS)
oder geprüfte Paneel P4A nach EN 356

Verre:
min. P4A selon EN 356

Panneau:
Tôle de 1,5 mm / remplissage / tôle de 1,5 mm
(tôle: acier, aluminium, CNS) ou panneau
certifié P4A selon EN 356

Glass:
min. P4A in accordance with EN 356

Panel:
1.5 mm sheet metal / infill / 1.5 mm sheet metal
(sheet metal: steel, aluminium, CNS) or tested
P4A panel in accordance with EN 356

RC3

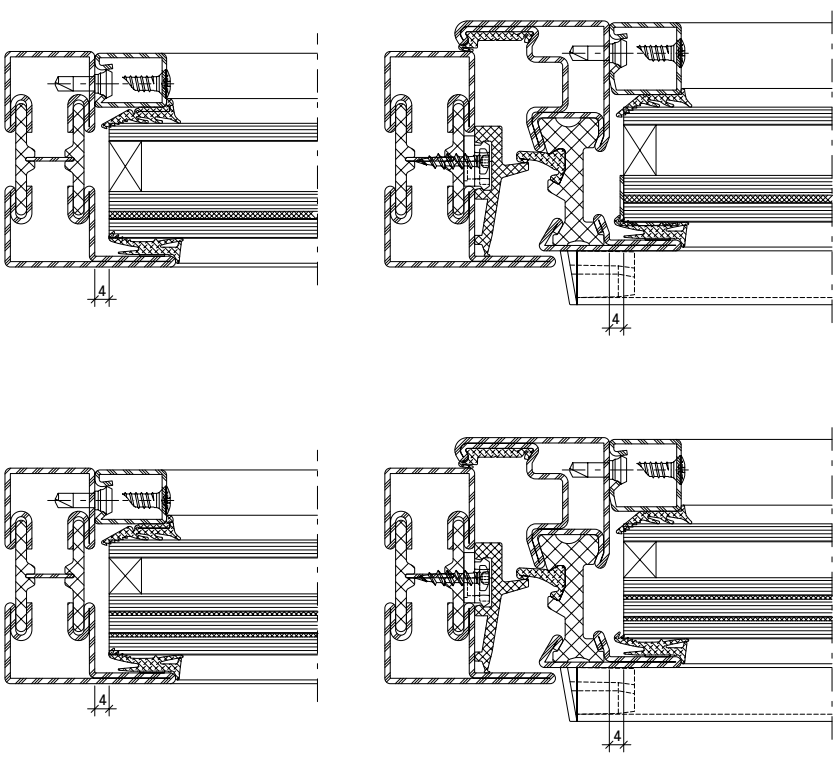

Glas:
min. P5A nach EN 356 mit Edelstahlwinkel 1 mm oder P6B nach EN 356

Paneel:
2,0 mm Blech / Füllung / 2,0 mm Blech
(Blech: Stahl oder CNS) oder geprüfte Paneel P6B nach EN 356

Verre:
min. P5A selon EN 356 avec équerre en acier Inox de 1 mm ou P6B selon EN 356

Panneau:
Tôle de 2,0 mm / remplissage / tôle de 2,0 mm (tôle: acier ou CNS) ou panneau certifié P6B selon EN 356

Glass:
min. P5A in accordance with EN 356 with 1 mm stainless steel bracket or P6B in accordance with EN 356

Panel:
2.0 mm sheet metal / infill / 2.0 mm sheet metal (sheet metal: steel or CNS) or tested P6B panel in accordance with EN 356

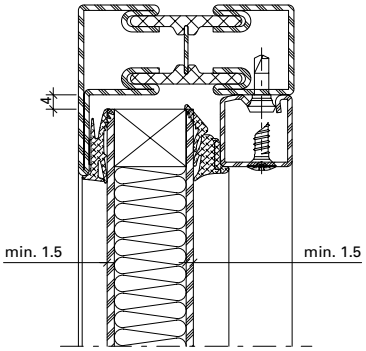

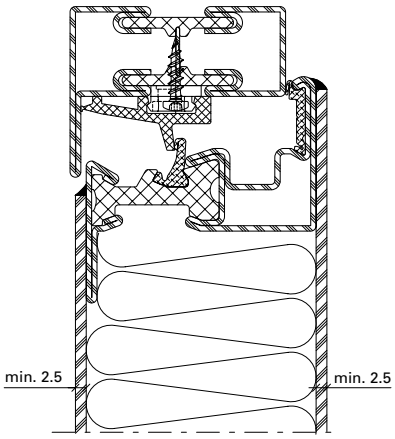

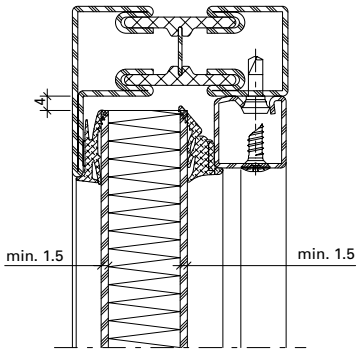

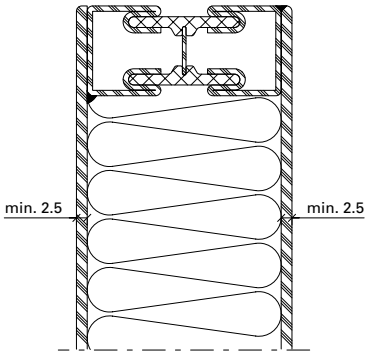

Füllungen:
- 2x12 mm GFP oder GKP
- 25 mm MDF
- 25 mm MDF und
  20 mm PS Hartschaum

Verblechte Ausführung:
- Steinwolle

Remplissages:
- 2x12 mm GFP ou GKP
- 25 mm MDF
- 25 mm MDF et
  20 mm PS mousse rigide

Exécution tôlée:
- Laine de roche

Infills:
- 2x12 mm GFP or GKP
- 25 mm MDF
- 25 mm MDF and
  20 mm PS rigid foam

Sheet metal design:
- Mineral wool

GFP = Gipsfaserplatte
GKP = Gipskartonplatte
MDF = mitteldichte Faserplatte

GFP = plaque de plâtre armé de fibres
GKP = plaque de carton plâtre
MDF = panneau de fibres de moyenne densité

GFP = Gypsum fibre board
GKP = Plasterboard
MDF = Medium-density fibre board

Lage Sicherheitsglas **Position verre de sécurité** **Position of safety glass**

Trockenverglasung
Vitrage à sec
Dry glazing

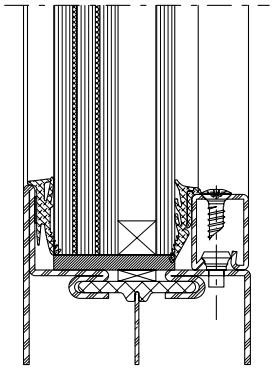

Aussen / Extérieur / Outside

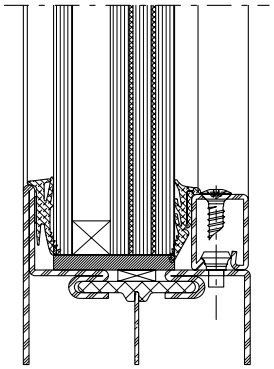

Innen / Intérieur / Inside

Nassverglasung
Vitrage à mastic
Glazing with sealing

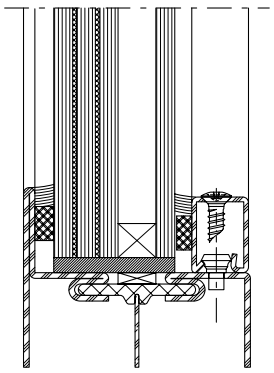

Aussen / Extérieur / Outside

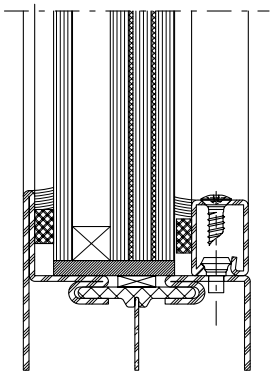

Innen / Intérieur / Inside

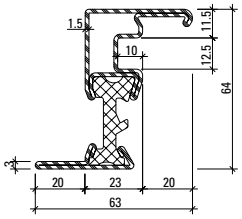

630.900
630.900 Z
630.900.01
630.900.05

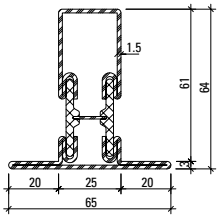

602.636 Z

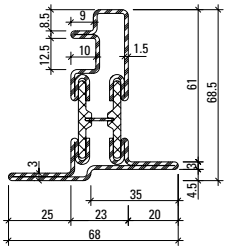

630.901 Z
630.901.01
630.901.05

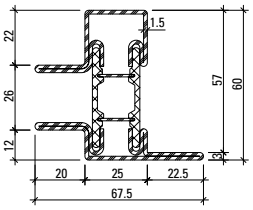

601.699.6 Z

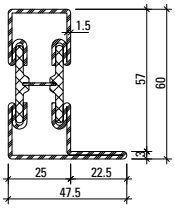

601.635
601.635 Z
601.635.01
601.635.05

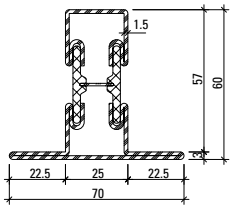

602.635
602.635 Z
602.635.01
602.635.05

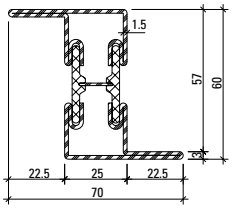

603.635
603.635 Z

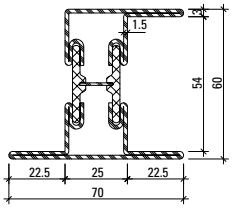

605.635
605.635 Z

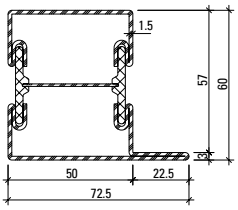

601.685
601.685 Z
601.685.01
601.685.05

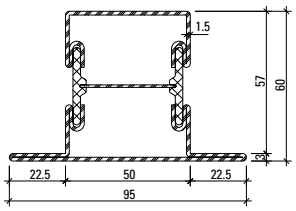

602.685
602.685 Z
602.685.01
602.685.05

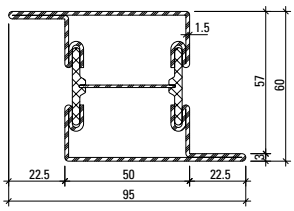

603.685
603.685 Z

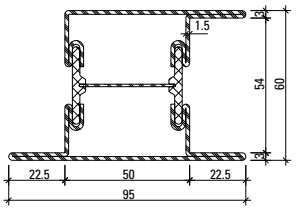

605.685
605.685 Z
605.685.01
605.685.05

Profil-Nr.	G kg/m	Ix cm⁴	Wx cm³	Iy cm⁴	Wy cm³	U m²/m
601.699.6	4,130	15,5	4,05	11,6	3,14	0,314
602.636	3,840	17,9	4,01	8,4	2,60	0,258
630.900	3,820					0,312
630.901	4,180	19,8	4,32	8,7	2,45	0,299

Profil-Nr.	G kg/m	Ix cm⁴	Wx cm³	Iy cm⁴	Wy cm³	U m²/m
601.635	3,345	14,0	3,78	5,84	1,88	0,215
602.635	3,865	16,6	4,07	10,10	2,88	0,260
603.635	3,865	19,1	5,97	10,10	2,88	0,260
605.635	4,380	22,9	6,39	13,30	3,50	0,304
601.685	3,890	19,3	5,31	21,7	5,12	0,265
602.685	4,410	22,1	5,58	31,1	6,54	0,310
603.685	4,410	24,2	7,57	31,1	6,54	0,310
605.685	4,930	28,1	7,94	38,40	7,46	0,354

Gewichte für Edelstahl-Profile siehe Seite 5
Poids pour profilés en acier Inox voir page 5
Weights for stainless steel profiles see page 5

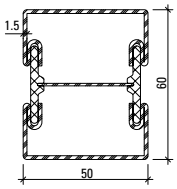

600.005
600.005 Z

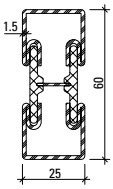

600.006
600.006 Z

Artikelbibliothek
Bibliothèque des articles
Article library

DXF **DWG**

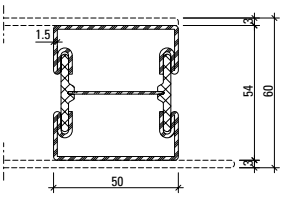

600.007 Z

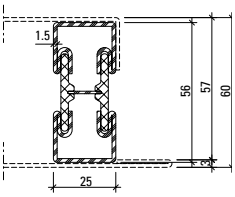

600.002
600.002 Z

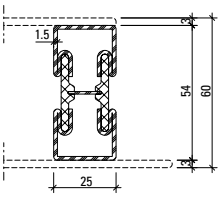

600.008 Z

Oberfläche/Werkstoff

Artikel-Nr.

ohne Zusatz = blank

mit Z = bandverzinkter Stahl

Werkstoff 1.4401 (AISI 316)
mit 01 = blank
mit 03 = geschliffen, Korn 220-240

Werkstoff 1.4301 (AISI 304)
mit 05 = blank
mit 07 = geschliffen, Korn 220-240

Edelstahl geschliffen auf Anfrage

Surface/Matériau

No. d'article

sans supplément = brut

avec Z = bande d'acier zinguée

Matériau 1.4401 (AISI 316)
avec 01 = brut
avec 03 = polies, grain 220-240

Matériau 1.4301 (AISI 304)
avec 05 = brut
avec 07 = polies, grain 220-240

Acier Inox polie sur demande

Surface/Material

Part no.

without addition = bright

with Z = strip galvanised steel

Material 1.4401 (AISI 316)
with 01 = bright
with 03 = polished, grain 220-240

Material 1.4301 (AISI 304)
with 05 = bright
with 07 = polished, grain 220-240

Stainless steel polished on request

Profil-Nr.	G kg/m	Ix cm⁴	Wx cm³	Iy cm⁴	Wy cm³	U m²/m
600.002	2,735	9,06	3,03	2,60	2,08	0,163
600.005	3,370	15,6	4,87	14,60	5,84	0,221
600.006	2,830	10,40	3,26	2,76	2,20	0,171
600.007 Z	3,400	12,49	4,34	13,65	5,46	0,220
600.008 Z	2,800	10,12	3,75	2,80	2,24	0,170
600.008 Z	2,800	10,12	3,75	2,80	2,24	0,170

*** Gewichte für Edelstahl-Profile**
*** Poids pour profilés en acier Inox**
*** Weights for stainless steel profiles**

630.900.0x	= 3,890 kg/m
601.635.0x	= 3,400 kg/m
602.635.0x	= 3,920 kg/m
601.685.0x	= 4,060 kg/m
602.685.0x	= 4,580 kg/m
605.685.0x	= 5,100 kg/m

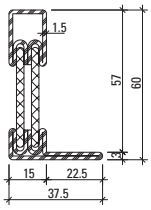

601.634.6 Z

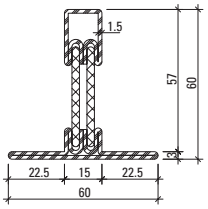

602.634.6 Z

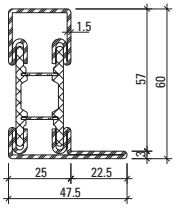

601.635.6 Z

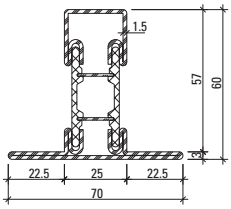

602.635.6 Z

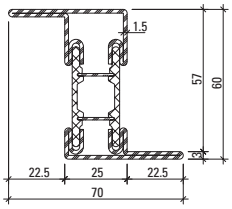

603.635.6 Z

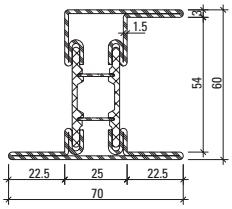

605.635.6 Z

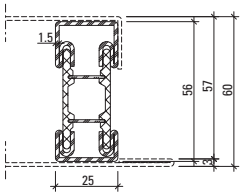

600.002.6 Z

Stabachse
Axe de la barre
Bar axis

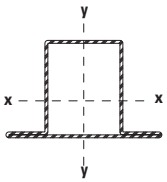

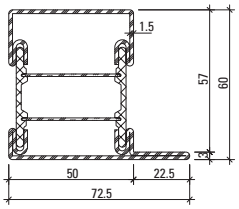

601.685.6 Z

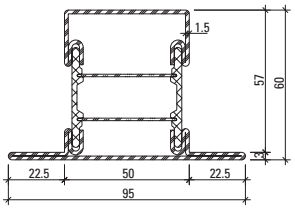

602.685.6 Z

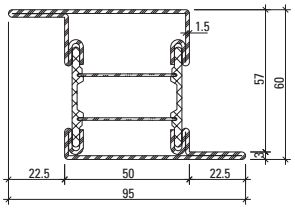

603.685.6 Z

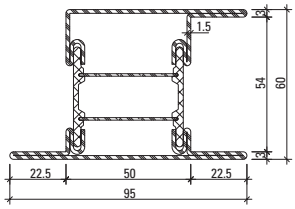

605.685.6 Z

Oberfläche/Werkstoff

Artikel-Nr.

mit Z = bandverzinkter Stahl

Surface/Matériau

No. d'article

avec Z = bande d'acier zinguée

Surface/Material

Part no.

with Z = strip galvanised steel

Profil-Nr.	G kg/m	Ix cm⁴	Wx cm³	Iy cm⁴	Wy cm³	U m²/m
601.635.6Z	3,260	14,3	3,99	4,6	1,48	0,227
602.635.6Z	3,780	16,5	4,19	8,1	2,31	0,271
603.635.6Z	3,780	19,3	6,33	8,1	2,31	0,271
601.685.6Z	3,960	19,1	5,52	16,6	3,94	0,277
602.685.6Z	4,480	21,6	5,72	24,5	5,12	0,321
603.685.6Z	4,480	23,9	7,91	24,4	5,12	0,321

Profil-Nr.	G kg/m	Ix cm⁴	Wx cm³	Iy cm⁴	Wy cm³	U m²/m
601.634.6Z	2,860	11,9	3,05	2,5	0,95	0,206
602.634.6 Z	3,380	15,2	3,54	5,3	1,77	0,251
605.635.6 Z	4,300	22,7	6,63	10,8	2,81	0,315
605.685.6 Z	5,000	27,5	8,19	30,5	5,86	0,365
600.002.6 Z	2,610	9,80	3,19	2,22	1,77	0,174

Stahl-Glasleisten aus bandverzinktem Stahl (Länge 6 m)

Parcloses en acier en bande d'acier zinguée (longueur 6 m)

Steel glazing beads made of strip galvanised steel (length 6 m)

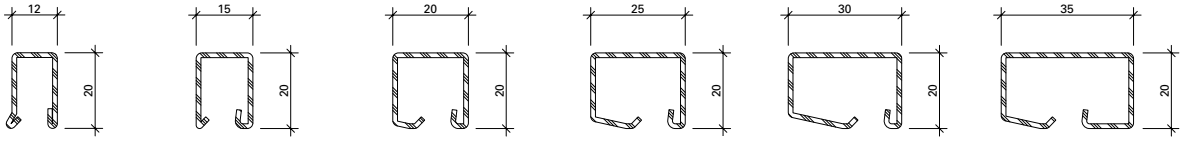

402.112 Z **402.115 Z** **402.120 Z** **402.125 Z** **402.130 Z** **402.135 Z**



450.007

Befestigungsknopf
VE = 50 Magazine à 10 Knöpfe

Bouton de fixation
UV = 50 magasins à 10 pièces

Fastening stud
PU = 50 magazines with 10 studs



450.008

Befestigungsknopf
VE = 400 Magazine à 10 Knöpfe

Bouton de fixation
UV = 400 magasins à 10 pièces

Fastening stud
PU = 400 magazines with 10 studs



450.006

Befestigungsknopf (kurz) SR1
Bohrdurchmesser ø 3,5 mm
VE = 100 Stück

Bouton de fixation (court) SR1
Diamètre de perçage ø 3,5 mm
UV = 100 pièces

Fastening stud (short) SR1
Hole diameter ø 3,5 mm
PU = 100 pieces



450.009

Befestigungsknopf
VE = 1000 Stück lose

Bouton de fixation
UV = 1000 pièces

Fastening stud
PU = 1000 pieces

Artikel-Nr.	G kg/m	B m²/m
402.112 Z	0,550	0,062
402.115 Z	0,590	0,066
402.120 Z	0,680	0,074
402.125 Z	0,760	0,083
402.130 Z	0,850	0,092
402.135 Z	0,960	0,103

G = Gewicht
B = Beschichtungsfläche
U = Abwicklung umlaufend
P = Polierabwicklung

G = Poids
B = Surface à traiter
U = Périmètre extérieur
P = Périmètre à polir

G = Weight
B = Coated surface
U = Circumferential development
P = Circumferential polishing

Artikelbibliothek
Bibliothèque des articles
Article library

DXF DWG

Winkelkontur-Stahl-Glasleisten (Länge ca. 6 m)

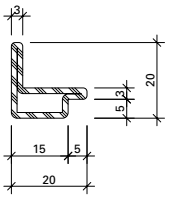

62.507 GV+GC

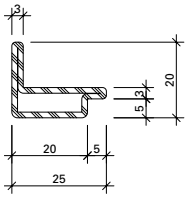

62.508 GV+GC

GV+GC = aussen galvanisch verzinkt ca. 15 µm und gelbchromatiert (EN 12329 – Fe//Zn15//C)

Parcloses en acier à contour angulaire (longueur env. 6 m)

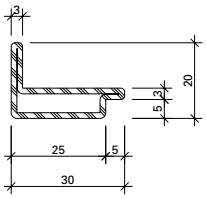

62.509 GV+GC

GV+GC = zingués galvanique env. 15 µm à l'extérieur et chromatisé jaune (EN 12329 – Fe//Zn15//C)

Angle contour steel glazing beads (length approx. 6 m)

GV+GC = outside galvanised approx. 15 µm and yellow chromated (EN 12329 – Fe//Zn15//C)

Edelstahl-Glasleisten (1.4401 / 1.4301) Länge 6 m

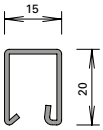

402.515
402.515.03
402.415
402.415.07

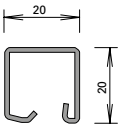

402.520
402.520.03
402.420
402.420.07

Parcloses en acier Inox (AISI 316 / AISI 304) Longueur 6 m

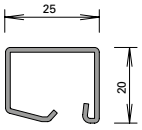

402.525
402.525.03
402.425
402.425.07

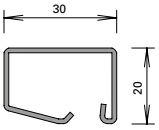

402.530
402.530.03
402.430
402.430.07

Stainless steel glazing beads (AISI 316 / AISI 304) Length 6 m

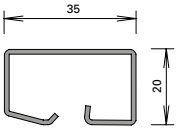

402.535
402.535.03

Oberfläche:
03/07: geschliffen, Korn 220-240

Surface:
03/07: polies, grain 220-240

Surface:
03/07: polished, grain 220-240



450.025

Befestigungsknopf
Edelstahl, gewindeformend, mit SR1-Angriff, Bohrdurchmesser 3,5 mm

VE = 100 Stück

450.025

Bouton de fixation
en acier inox, formant le taraudage, avec empreinte SR1, diamètre de perçage 3,5 mm

UV = 100 pièces

450.025

Fastening stud
stainless steel, self-tapping, with SR1 head, hole diameter 3,5 mm

PU = 100 pieces

Artikel-Nr.	G kg/m	B m²/m
62.507	0,840	0,076
62.508	0,960	0,086
62.509	1,090	0,096

Artikel-Nr.	G kg/m	B m²/m
402.515 / 415	0,590	0,035
402.520 / 420	0,680	0,040
402.525 / 425	0,760	0,045
402.530 / 430	0,850	0,050
402.535	0,960	0,055

Aluminium-Glasleisten (Länge 6 m)

Parcloses en aluminium (longueur 6 m)

Aluminium glazing beads (length 6 m)

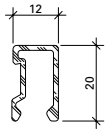

404.112

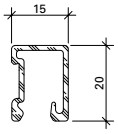

404.115

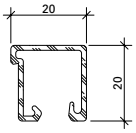

404.120

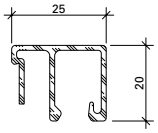

404.125

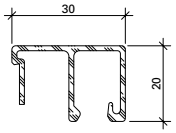

404.130

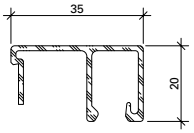

404.135



450.007

Befestigungsknopf
VE = 50 Magazine à 10 Knöpfe

Bouton de fixation
UV = 50 magasins à 10 pièces

Fastening stud
PU = 50 magazines with 10 studs



450.008

Befestigungsknopf
VE = 400 Magazine à 10 Knöpfe

Bouton de fixation
UV = 400 magasins à 10 pièces

Fastening stud
PU = 400 magazines with 10 studs



450.006

Befestigungsknopf (kurz) SR1
Bohrdurchmesser ø 3,5 mm
VE = 100 Stück

Bouton de fixation (court) SR1
Diamètre de perçage ø 3,5 mm
UV = 100 pièces

Fastening stud (short) SR1
Hole diameter ø 3,5 mm
PU = 100 pieces



450.009

Befestigungsknopf
VE = 1000 Stück lose

Bouton de fixation
UV = 1000 pièces

Fastening stud
PU = 1000 pieces

Artikel-Nr.	G kg/m	U m²/m	P m²/m
404.112	0,202	0,110	0,032
404.115	0,226	0,117	0,035
404.120	0,252	0,148	0,040
404.125	0,310	0,178	0,045
404.130	0,330	0,188	0,050
404.135	0,350	0,198	0,055

G = Gewicht
U = Abwicklung umlaufend
P = Polierabwicklung

G = Poids
U = Périmètre extérieur
P = Périmètre à polir

G = Weight
U = Circumferential development
P = Circumferential polishing



499.001

Befestigungsset
zum Versetzen der magazinierten Befestigungs-Knöpfe 450.007/008

VE = 1 Set komplett inkl. Koffer
3 Kreuzschlitz-Schraubklingen

499.001

Machine à poser les boutons de parcloses
pour le déplacement des boutons de fixations 450.007/008 emmagasinés

UV = 1 set complet, valise incl.
3 mèches cruciforme

499.001

Fastening set
for placing magazine fixing studs 450.007/008

PU = 1 set complete, incl. case
3 Phillips screwdriver blades

Handelsübliche Profile **Profilés usuels** **Standard profiles**

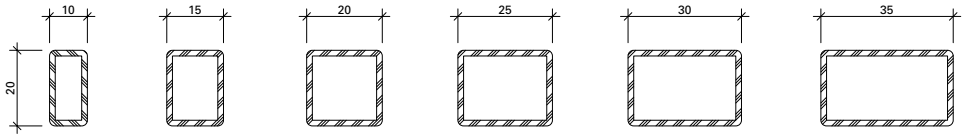

20/10/2 **20/15/2** **20/20/2** **20/25/2** **20/30/2** **20/35/2**

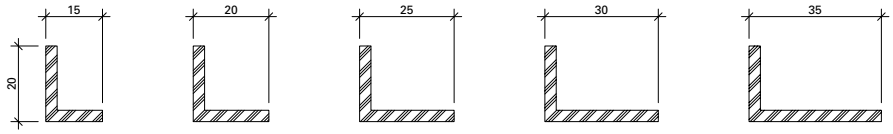

20/15/3 **20/20/3** **20/25/3** **20/30/3** **20/35/3**

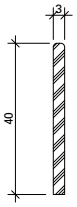

40/3

Sicherheitsklasse RC1N

Bauteile der Widerstandsklasse RC1N weisen einen begrenzten bis geringen Schutz gegen Aufbruchversuche auf.
RC1N ist ausgelegt auf Angriffe mit körperlicher Gewalt (vorwiegend Vandalismus) wie Gegentreten, Gegenspringen, Schulterwurf, Hochspringen und Herausreissen.
Fenster der Klasse RC1N werden deshalb oft bei erhöhtem Einbau (beispielsweise im Obergeschoss) eingesetzt, wenn mangels Standfläche eine Aufstiegshilfe erforderlich ist.
Die Klasse kann mit Standardfensterglas ausgeführt werden.

- Fensterbeschlag mit Pilzkopfverriegelung
- Anpressdruck verstellbar
- Korrosionsbeständigkeit nach EN ISO 9227-NS Klasse 4 nach EN 1670
- Prüfungen nach EN 1627-1630
- Systemprüfung nach Produktnorm EN 14351-1 für alle Öffnungsarten

Classe de sécurité RC1N

Les éléments de construction de la classe de résistance RC1N présentent une faible protection contre les tentatives d'effraction.
RC1N est conçu pour les attaques avec usage de la force corporelle (surtout vandalisme) telles que coups de pied, sauter contre, donner des coups d'épaule, sauter et arracher.
Les fenêtres de la classe RC1N sont pour cela souvent utilisées dans les bâtiments hauts (par exemple étage supérieur) quand une aide à la montée est nécessaire en raison du manque de surface portante. La classe peut être réalisée avec du verre de fenêtre standard.

- Ferrure de fenêtre avec verrouillage champignon
- Pression de serrage réglable
- Résistance à la corrosion selon EN ISO 9227-NS classe 4 selon EN 1670
- Contrôles selon EN 1627-1630
- Contrôle du système selon la norme produit EN 14351-1 pour tous les types d'ouverture

Resistance class RC1N

Building components in resistance class RC1N offer limited to low protection against attempted break-ins.
RC1N is designed for attacks using bodily force (predominantly vandalism) such as kicking, flying kicks, shoulder charges, jumping up and tearing out.
Windows in class RC1N are therefore often used in elevated installations (for example on upper floors), where a climbing aid is required due to lack of platforms to stand on. The class can be designed with standard window glass.

- Window fitting with mushroom head locking
- Contact pressure can be adjusted
- Corrosion resistance in accordance with EN ISO 9227-NS class 4 in accordance with EN 1670
- Tests in accordance with EN 1627-1630
- System testing in accordance with product standard EN 14351-1 for all opening types

Folgende technische Rahmenbedingungen müssen beachtet werden:

Allgemein:
Max. Fläche: 3.0 m²
G-Mass min.: 300 mm

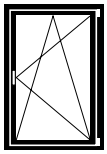
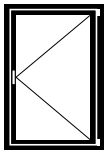

Flügelgrössen Drehkipp- und Drehfenster:

Max.	FFH =	2300 mm
	FFB =	1475 mm
Min.	FFH =	575 mm
	FFB =	490 mm

Max. Gewicht: 150 kg
FFB/FFH: ≤ 2

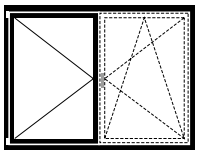

Flügelgrösse Stulp-Fenster:

Max.	FFH =	2300 mm
	SF-FB =	1475 mm
Min.	FFH =	575 mm
	SF-FB =	490 mm

Max. Gewicht: 150 kg
FFB/FFH: ≤ 2

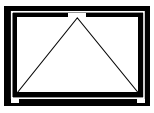

Kippfenster der Sicherheitsklasse RC1N sind gemäss der Standard-Dokumentation, jedoch mit Anschweissbändern, herstellbar.

Les conditions techniques suivantes doivent être observées:

Généralités:
Surface max.: 3.0 m²
Mesure G min.: 300 mm

Grandeurs du vantail fenêtre oscillo-battante et à la française:

Max.	FFH =	2300 mm
	FFB =	1475 mm
Min.	FFH =	575 mm
	FFB =	490 mm

Poids max.: 150 kg
FFB/FFH: ≤ 2

Grandeur du vantail fenêtre à deux vantaux:

Max.	FFH =	2300 mm
	SF-FB =	1475 mm
Min.	FFH =	575 mm
	SF-FB =	490 mm

Poids max.: 150 kg
FFB/FFH: ≤ 2

Les fenêtres à soufflet de la classe de sécurité RC1N peuvent être fabriquées selon la documentation standard, mais avec des paumelles à souder.

The following technical limiting conditions must be duly considered:

General:
Max. surface: 3.0 m²
G-measurement min.: 300 mm

Size of vents turn/tilt and side-hungwindows:

Max.	FFH =	2300 mm
	FFB =	1475 mm
Min.	FFH =	575 mm
	FFB =	490 mm

Max. weight: 150 kg
FFB/FFH: ≤ 2

Size of vent double-vent window:

Max.	FFH =	2300 mm
	SF-FB =	1475 mm
Min.	FFH =	575 mm
	SF-FB =	490 mm

Max. weight: 150 kg
FFB/FFH: ≤ 2

Bottom-hung windows in resistance class RC1N can be produced in accordance with the standard documentation, but with weld-on hinges.

Max. Gewicht für Dreh- und Drehkipp-Fenster in Abhängigkeit Verhältnis Flügelfalzbreite (FFB) / Flügelfalzhöhe (FFH)

Poids maximal pour les fenêtres à la française et oscillo-battantes en fonction du rapport largeur de feuillure du vantail (FFB) / hauteur de feuillure du vantail (FFH)

Max. weight for side-hung and turn/tilt windows dependent on the relationship between vent rebate width (FFB) / vent rebate height (FFH)

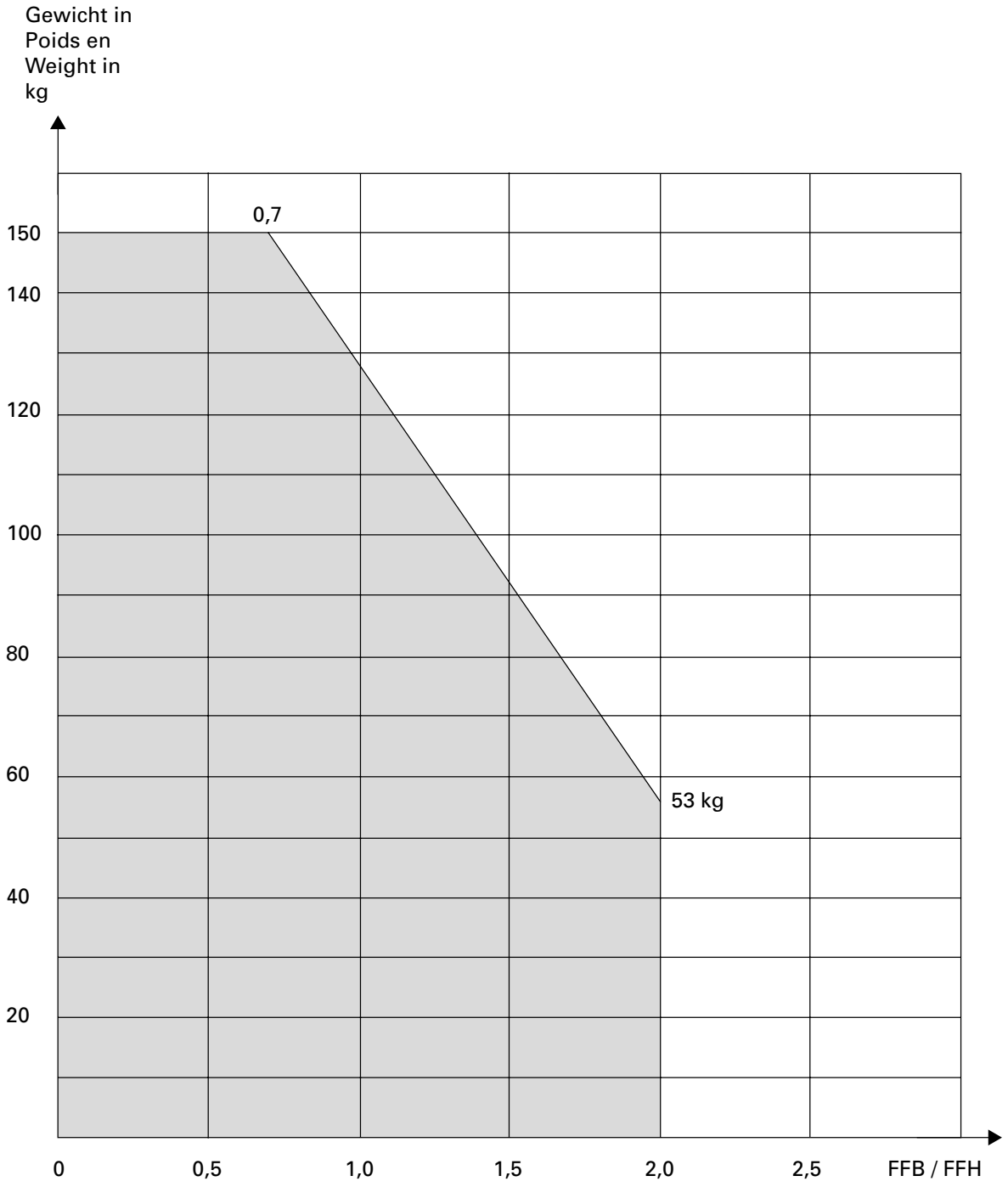

Sicherheitsklasse RC2N

Der Gelegenheitstäter versucht mit einfachen Werkzeugen wie Schraubendreher, Zange und Keil, das verschlossene und verriegelt Bandteil aufzubrechen (Prüfzeit 3 Minuten). Ein direkter Angriff auf die eingesetzte Verglasung ist nicht zu erwarten. Die Klasse wird lediglich mit Standardfensterglas (d.H. ohne Sicherheitsverglasung) ausgeführt.

Classe de sécurité RC2N

Le délinquant occasionnel tente sa chance avec des outils simples tels que tournevis, pince et coin pour fracturer l'élément de paumelle fermé et verrouillé (temps de test 3 minutes). Une attaque directe du vitrage est in habituelle. La classe n´est réalisée qu´avec le verre de fenêtre standard (donc sans vitrage de sécurité).

Resistance class RC2N

Opportunist burglars use simple tools like screwdrivers, pliers and wedges to try to break into locked and bolted hinge components (testing time 3 minutes).
A direct attack on the glazing is not expected. The class can only be designed with standard window glass (i.e. not security glazing).

Sicherheitsklasse RC2

Bei dieser Klasse ist eine Verglasung gemäss EN 356 vorgeschrieben. Fenster der Klasse RC2 werden oft bei Wohngebäuden und als Grundsicherheit bei Gewerbe- und öffentlichen Gebäuden eingebaut.

- Fensterbeschlag mit Pilzkopfverriegelung
- Anpressdruck verstellbar
- Korrosionsbeständigkeit nach EN ISO 9227-NS Klasse 4 nach EN 1670
- Prüfungen nach EN 1627-1630
- Systemprüfung nach Produktnorm EN 14351-1 für alle Öffnungsarten

Classe de sécurité RC2

Un vitrage selon EN 356 est prescrit pour cette classe.
Les fenêtres de la classe RC2 sont souvent utilisées dans les immeubles d´habitation et comme sécurité de base dans les bâtiments de bureaux et publics.

- Ferrure de fenêtre avec verrouillage champignon
- Pression de serrage réglable
- Résistance à la corrosion selon EN ISO 9227-NS classe 4 selon EN 1670
- Contrôles selon EN 1627-1630
- Contrôle du système selon la norme produit EN 14351-1 pour tous les types d´ouverture

Resistance class RC 2

Glazing in accordance with EN 356 is prescribed for this class.
Windows in class RC2 are often installed in residential buildings and as a basic security measure in commercial and public buildings.

- Window fitting with mushroom head locking
- Contact pressure can be adjusted
- Corrosion resistance in accordance with EN ISO 9227-NS class 4 in accordance with EN 1670
- Tests in accordance with EN 1627-1630
- System testing in accordance with product standard EN 14351-1 for all opening types

Folgende technische Rahmenbedingungen müssen beachtet werden:

Allgemein:
Max. Fläche: 3.0 m²
G-Mass min.: 258 mm

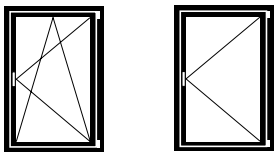

Flügelgrössen Drehkipp- und Drehfenster:

Max.	FFH =	2300 mm
	FFB =	1475 mm
Min.	FFH =	830 mm
	FFB =	630 mm

Max. Gewicht: 150 kg
FFB/FFH: ≤ 2

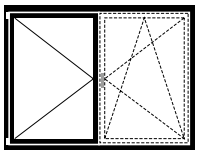

Flügelgrösse Stulp-Fenster:

Max.	FFH =	2300 mm
	SF-FB =	1475 mm
Min.	FFH =	830 mm
	SF-FB =	630 mm

Max. Gewicht: 150 kg
FFB/FFH: ≤ 2

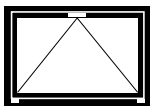

Flügelgrösse Kipp-Fenster:

Max.	FFH =	2300 mm
	FFB =	2300 mm
Min.	FFH =	680 mm*
	FFB =	830 mm

Max. Gewicht: 80 kg (2 Bänder)
120 kg (3 Bänder)

* RC2 ab 600 mm möglich

Kleinere Flügel können unter Einhaltung der Mindestanzahl Schliesspunkte ausgeführt werden. Fragen Sie bei ihrem Fachberater oder unter info@jansen.com

Les conditions techniques suivantes doivent être observées:

Généralités:
Surface max.: 3.0 m²
Mesure G min.: 258mm

Grandeurs du vantail fenêtre oscillo-battante et à la française:

Max.	FFH =	2300 mm
	FFB =	1475 mm
Min.	FFH =	830 mm
	FFB =	630 mm

Poids max.: 150 kg
FFB/FFH: ≤ 2

Grandeur du vantail fenêtre à deux vantaux:

Max.	FFH =	2300 mm
	SF-FB =	1475 mm
Min.	FFH =	830 mm
	SF-FB =	630 mm

Poids max.: 150 kg
FFB/FFH: ≤ 2

Grandeur du vantail fenêtre à soufflet:

Max.	FFH =	2300 mm
	FFB =	2300 mm
Min.	FFH =	680 mm*
	FFB =	830 mm

Poids max.: 80 kg (2 paumelles)
120 kg (3 paumelles)

* RC2 à partir de 600 mm possible

De plus petits vantaux sont possibles en respectant le nombre minimal de points de fermeture. Demandez à votre conseiller spécialisé ou à l'adresse info@jansen.com

The following technical limiting conditions must be duly considered:

General:
Max. surface: 3.0 m²
G-measurement min.: 258 mm

Size of vents turn/tilt and side-hungwindows:

Max.	FFH =	2300 mm
	FFB =	1475 mm
Min.	FFH =	830 mm
	FFB =	630 mm

Max. weight: 150 kg
FFB/FFH: ≤ 2

Size of vent double-vent window:

Max.	FFH =	2300 mm
	SF-FB =	1475 mm
Min.	FFH =	830 mm
	SF-FB =	630 mm

Max. weight: 150 kg
FFB/FFH: ≤ 2

Size of vent bottom-hung window:

Max.	FFH =	2300 mm
	FFB =	2300 mm
Min.	FFH =	680 mm*
	FFB =	830 mm

Max. weight: 80 kg (2 hinges)
120 kg (3 hinges)

* RC2 from 600 mm possible

Smaller vents are possible if the minimum number of locking points is adhered to. Ask your consultant or e-mail info@jansen.com

Max. Gewicht für Dreh- und Drehkipp-Fenster in Abhängigkeit Verhältnis Flügelfalzbreite (FFB) / Flügelfalzhöhe (FFH)

Poids maximal pour les fenêtres à la française et oscillo-battantes en fonction du rapport largeur de feuillure du vantail (FFB) / hauteur de feuillure du vantail (FFH)

Max. weight for side-hung and turn/tilt windows dependent on the relationship between vent rebate width (FFB) / vent rebate height (FFH)

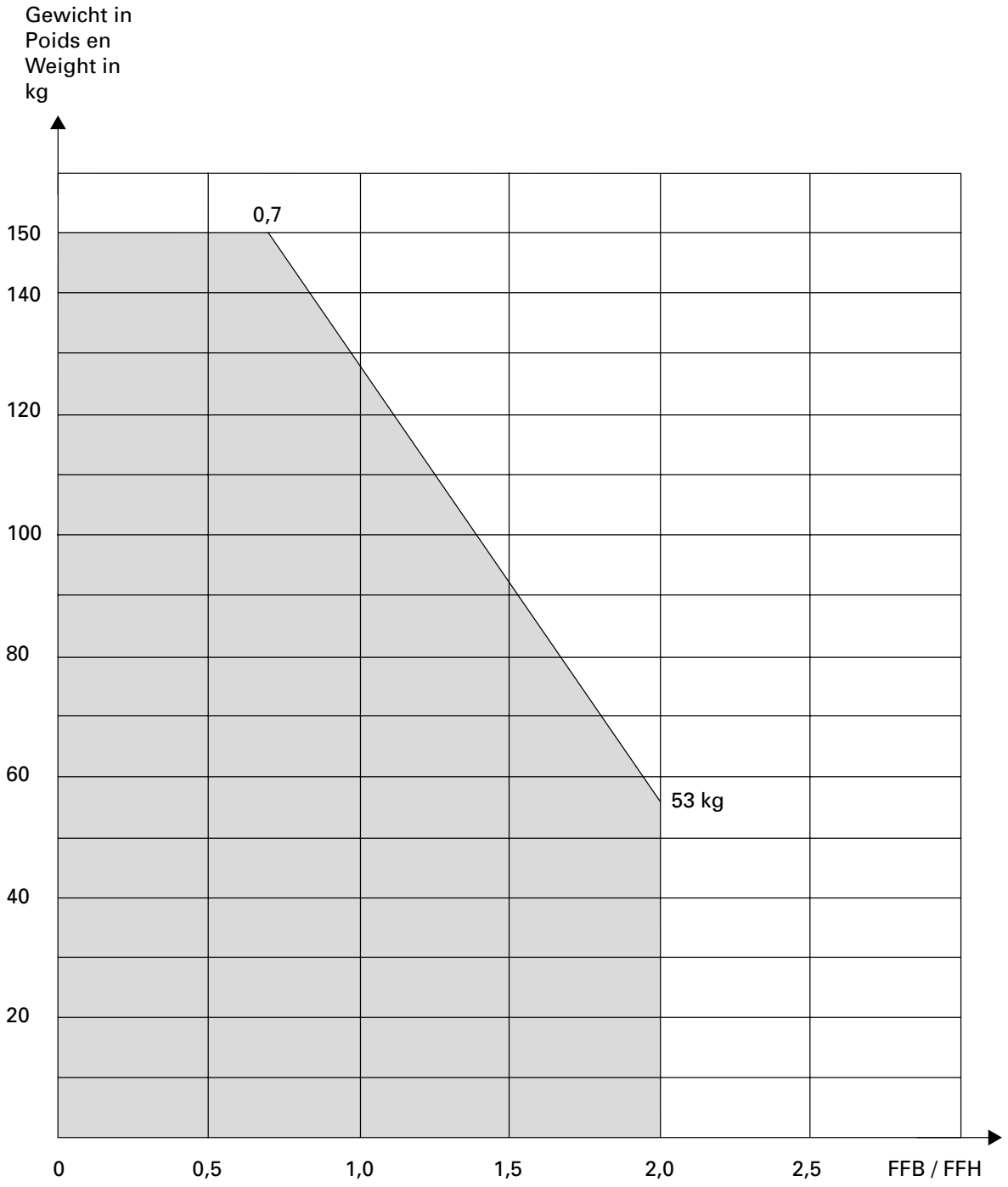

Sicherheitsklasse RC3

Der gewohnt vorgehende Täter versucht zusätzlich mit einem zweiten Schraubendreher, Kuhfuss und einem mechanischen Bohrer das verschlossene und verriegelte Bauteil aufzubrechen (Prüfzeit 5 Minuten).
Bei dieser Klasse ist eine Verglasung gemäss EN 356 vorgechrieben.
Fenster der Klasse RC3 werden oft bei Wohn-, Gewerbe- und öffentlichen Gebäuden mit erhöhten Anforderungen eingebaut.

- Fensterbeschlag mit Pilzkopfverriegelung
- Anpressdruck verstellbar
- Korrosionsbeständigkeit nach EN ISO 9227-NS Klasse 4 nach EN 1670
- Prüfungen nach EN 1627-1630
- Systemprüfung nach Produktnorm EN 14351-1 für alle Öffnungsarten

Classe de sécurité RC3

Le délinquant procédant de manière usuelle tente de plus de rompre le composant fermé et verrouillé avec un second tournevis, un pied-de-biche et un foret mécanique (temps de test 5 minutes). Un vitrage selon EN 356 est prescrit pour cette classe. Les fenêtres de la classe RC3 sont souvent utilisées dans les immeubles d´habitation, les bâtiments de bureaux et publics soumis à des exigences de sécurité élevées.

- Ferrure de fenêtre avec verrouillage champignon
- Pression de serrage réglable
- Résistance à la corrosion selon EN ISO 9227-NS classe 4 selon EN 1670
- Contrôles selon EN 1627-1630
- Contrôle du système selon la norme produit EN 14351-1 pour tous les types d´ouverture

Resistance class RC3

Habitual burglars use a second screwdriver, crowbar and mechanical drill to try to break into locked and bolted building components (testing time 5 minutes). Glazing in accordance with EN 356 is prescribed for this class. Windows in class RC3 are often installed in residential, commercial and public buildings with higher requirements.

- Window fitting with mushroom head locking
- Contact pressure can be adjusted
- Corrosion resistance in accordance with EN ISO 9227-NS class 4 in accordance with EN 1670
- Tests in accordance with EN 1627-1630
- System testing in accordance with product standard EN 14351-1 for all opening types

Folgende technische Rahmenbedingungen müssen beachtet werden:

Allgemein:
Max. Fläche: 3.0 m²
G-Mass min.: 258 mm

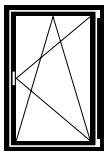
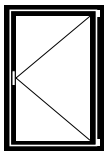

Flügelgrössen Drehkipp- und Drehfenster:

Max.	FFH =	2300 mm
	FFB =	1475 mm
Min.	FFH =	830 mm
	FFB =	630 mm

Max. Gewicht: 150 kg
FFB/FFH: ≤ 2

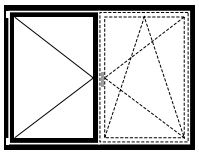

Flügelgrösse Stulp-Fenster:

Max.	FFH =	2300 mm
	SF-FB =	1475 mm
Min.	FFH =	830 mm
	SF-FB =	630 mm

Max. Gewicht: 150 kg
FFB/FFH: ≤ 2

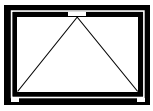

Flügelgrösse Kipp-Fenster:

Max.	FFH =	2300 mm
	FFB =	2300 mm
Min.	FFH =	680 mm
	FFB =	830 mm

Max. Gewicht: 80 kg (2 Bänder)
120 kg (3 Bänder)

Zur Erreichung der maximalen Leistungswerte bzw. der CE-Kennzeichnung sind die Gutachtlichen Stellungnahmen zu beachten. (extranet.jansen.com)

Les conditions techniques suivantes doivent être observées:

Généralités:
Surface max.: 3.0 m²
Mesure G min.: 258 mm

Grandeurs du vantail fenêtre oscillo-battante et à la française:

Max.	FFH =	2300 mm
	FFB =	1475 mm
Min.	FFH =	830 mm
	FFB =	630 mm

Poids max.: 150 kg
FFB/FFH: ≤ 2

Grandeur du vantail fenêtre à deux vantaux:

Max.	FFH =	2300 mm
	SF-FB =	1475 mm
Min.	FFH =	830 mm
	SF-FB =	630 mm

Poids max.: 150 kg
FFB/FFH: ≤ 2

Grandeur du vantail fenêtre à soufflet:

Max.	FFH =	2300 mm
	FFB =	2300 mm
Min.	FFH =	680 mm
	FFB =	830 mm

Poids max.: 80 kg (2 paumelles)
120 kg (3 paumelles)

Il doit être tenu compte des avis d'expert dans le but d'obtenir les valeurs de performance maximales et le marquage CE. (extranet.jansen.com)

The following technical limiting conditions must be duly considered:

General:
Max. surface: 3.0 m²
G-measurement min.: 258 mm

Size of vents turn/tilt and side-hungwindows:

Max.	FFH =	2300 mm
	FFB =	1475 mm
Min.	FFH =	830 mm
	FFB =	630 mm

Max. weight: 150 kg
FFB/FFH: ≤ 2

Size of vent double-vent window:

Max.	FFH =	2300 mm
	SF-FB =	1475 mm
Min.	FFH =	830 mm
	SF-FB =	630 mm

Max. weight: 150 kg
FFB/FFH: ≤ 2

Size of vent bottom-hung window:

Max.	FFH =	2300 mm
	FFB =	2300 mm
Min.	FFH =	680 mm
	FFB =	830 mm

Max. weight: 80 kg (2 hinges)
120 kg (3 hinges)

To achieve the maximum performance values and/or the CE marking, the expert appraisal report must be observed. (extranet.jansen.com)

Sonderbestellungen

Folgende Sonderbestellungen sind erhältlich:

RFID
Neue Technologie für die Fensterüberwachung mit beschlagintegrierten Verschluss-Sensoren mit Transpondertechnologie (VdS Klasse C)

Commande spéciale

Les commandes spéciales suivantes sont disponibles:

RFID
Nouvelle technologie de surveillance des fenêtres avec capteurs de fermeture intégrés dans les ferrures et technologie de réponse (VdS classe C)

Special order

The following special order are available:

RFID
New technology for window monitoring with closing sensors integrated in the fittings with transponder technology (VdS class C)

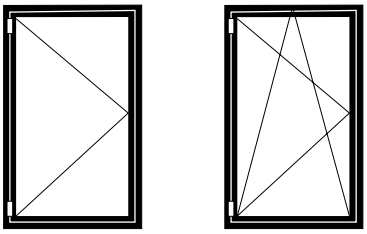

RFID	RFID	RFID

Rahmenbedingungen
Standard- oder RC-Fensterbeschlag
Rahmenbedingungen gemäss Katalog

Flügelgrösse

Standard-Fensterbeschlag
FFB min. = siehe RC-Klasse
max. = 1475 mm

Menge: _____

FFB: _____

Bemerkung:
Bohrlehren nur beschränkt einsetzbar.

Zusätzlich bestellen:
Befestigungsmaterial

Conditions cadres
Ferrure de fenêtre Standard ou RC
Conditions cadres selon catalogue

Dimension du vantail

Ferrure de fenêtre Standard
FFB min. = voir classe RC
max. = 1475 mm

Quantité: _____

FFB: _____

Remarque:
L'utilisation des gabarits de perçage est limitée.

Commander séparément:
Matériel de fixation

Frame conditions
Standard or RC window fitting
Frame conditions according to catalogue

Vent size

Standard window fitting
FFB min. = see class RC
max. = 1475 mm

Quantity: _____

FFB _____

Note:
Drilling jigs can only be used to a limited extent.

Order separately:
Fixings

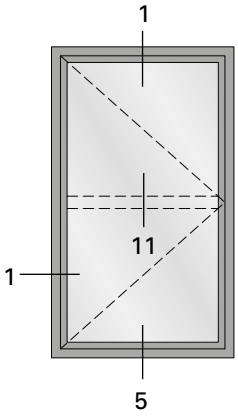
1
11
1
5

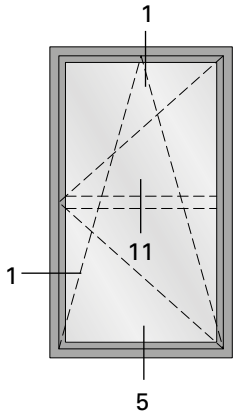
1
11
1
5

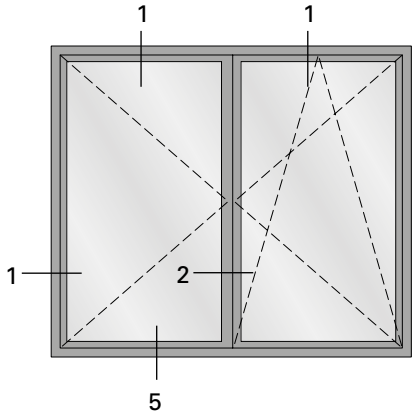
1
1
1
2
5

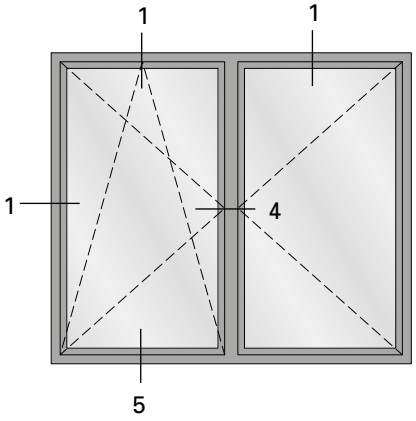
1
1
1
4
5

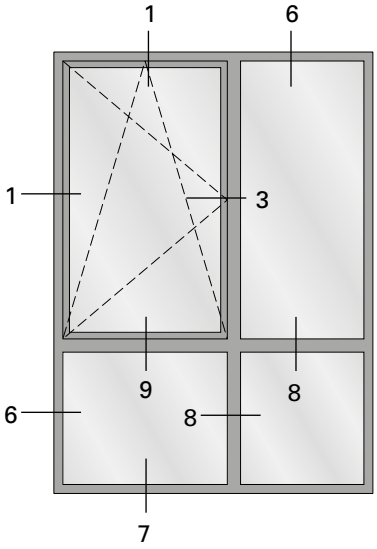
1
6
1
3
9
8
6
8
7

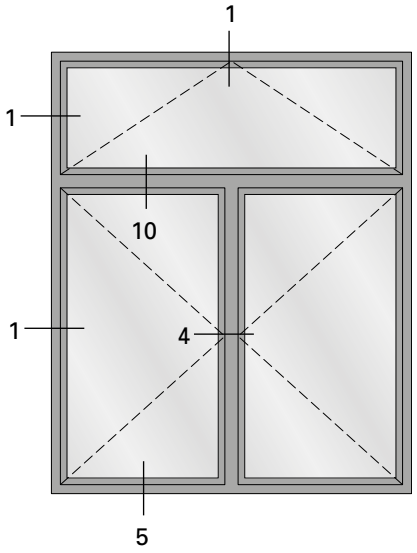
1
1
10
1
4
5

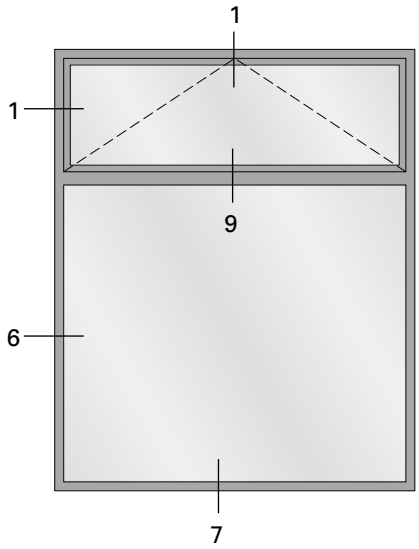
1
1
9
6
7

1.0

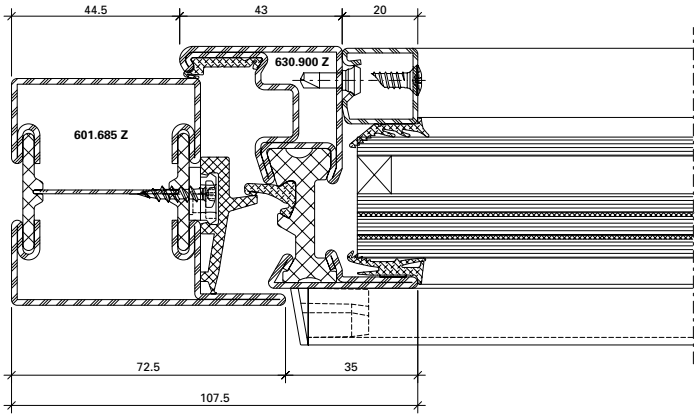

DXF **DWG** *11-0302-C-001*

1.1

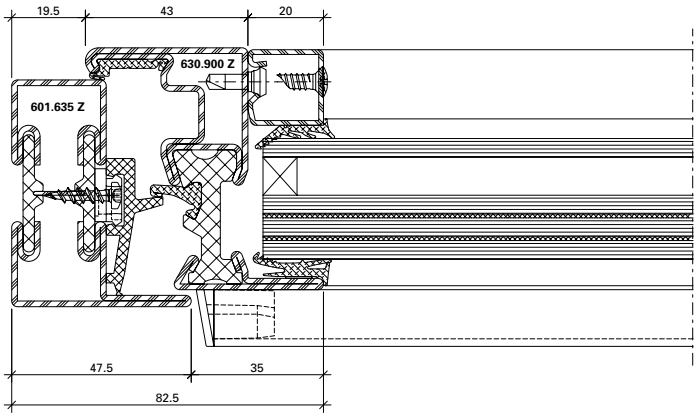

DXF **DWG** *11-0302-C-002*

2.0

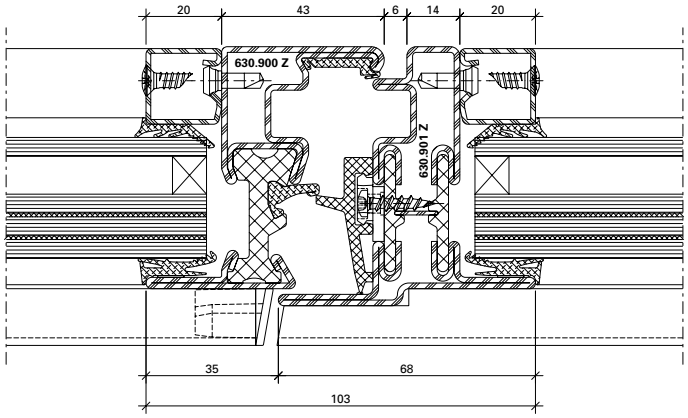

DXF **DWG** *11-0302-C-007*

3.0

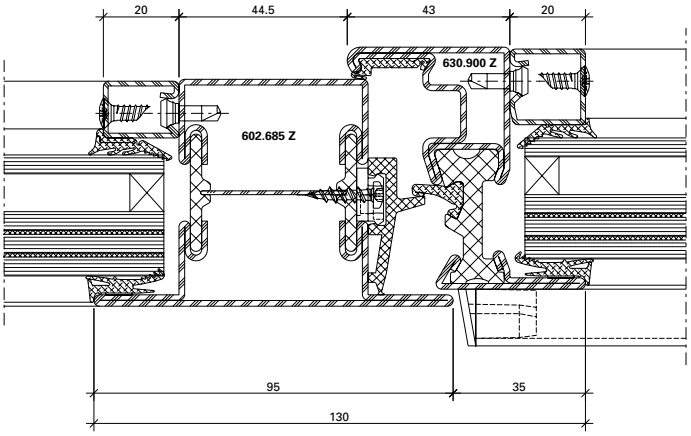

DXF DWG *11-0302-C-003*

3.1

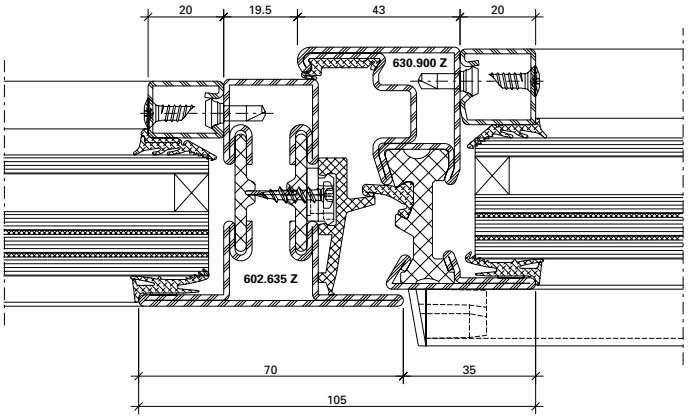

DXF DWG *11-0302-C-004*

4.0

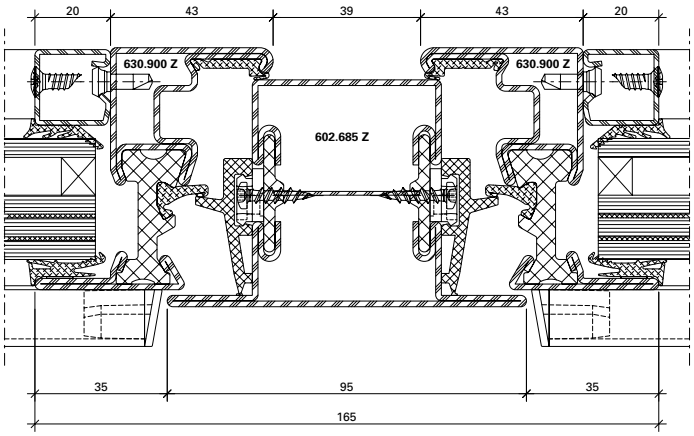

DXF DWG *11-0302-C-005*

4.1

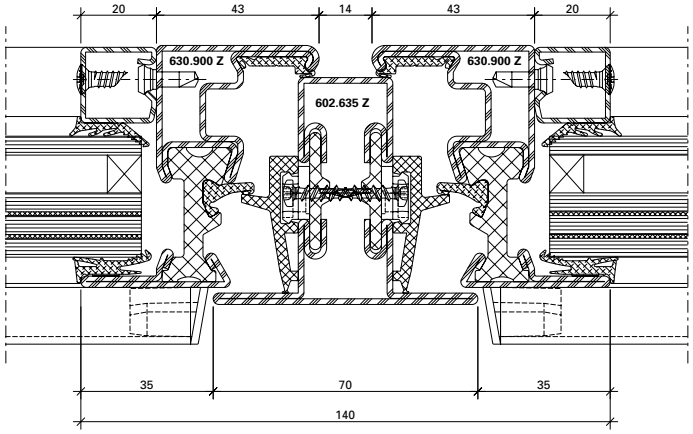

DXF DWG *11-0302-C-006*

6.0

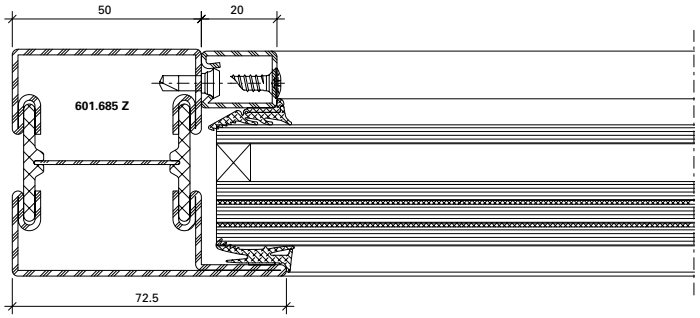

DXF DWG *11-0302-C-012*

6.1

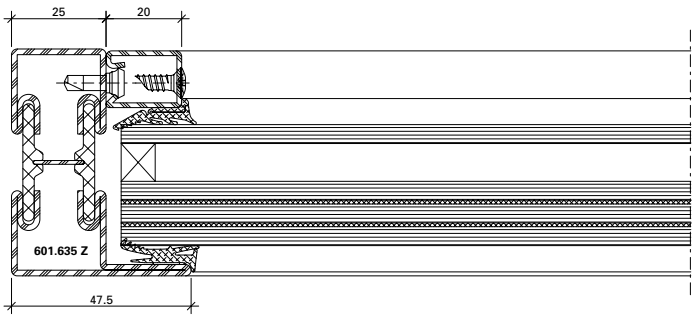

DXF DWG *11-0302-C-013*

8.0

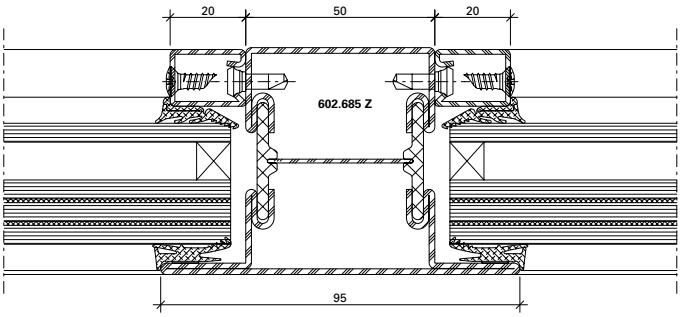

DXF DWG *11-0302-C-014*

8.1

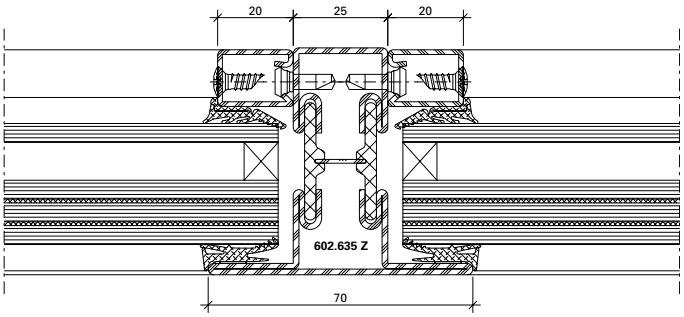

DXF DWG *11-0302-C-015*

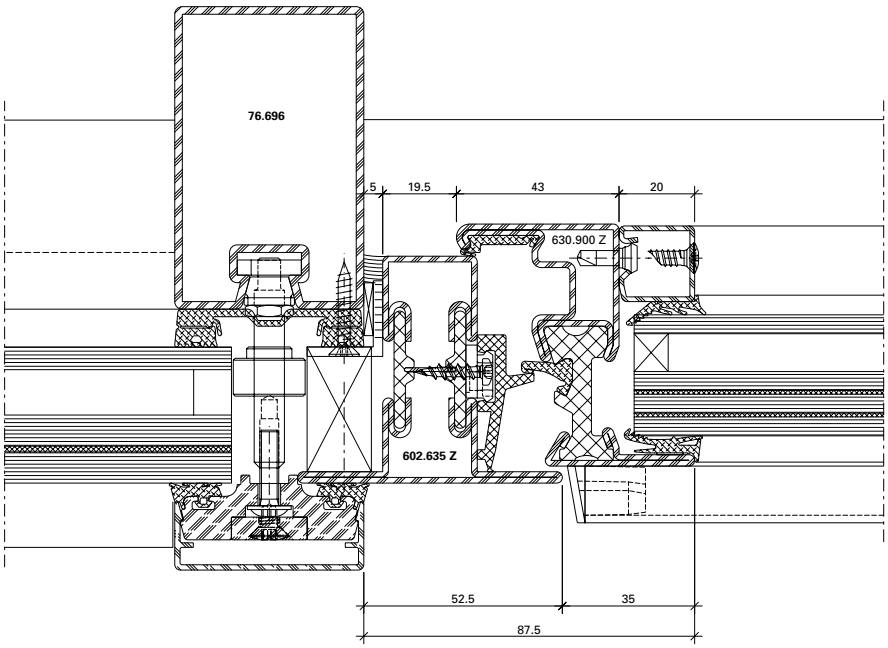

DXF DWG *53-0502-A-001*

11.0

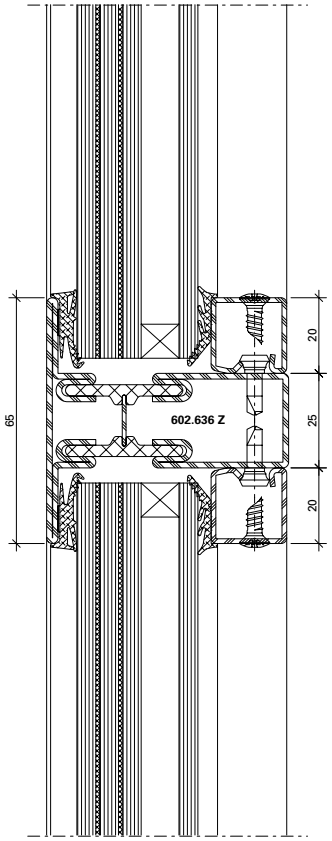

11-0302-C-020

DWG

DXF

5.0

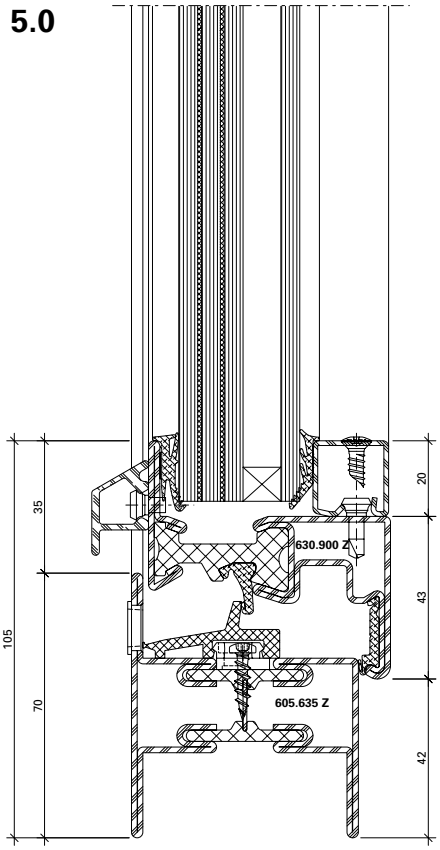

11-0302-C-009

DWG

DXF

7.0

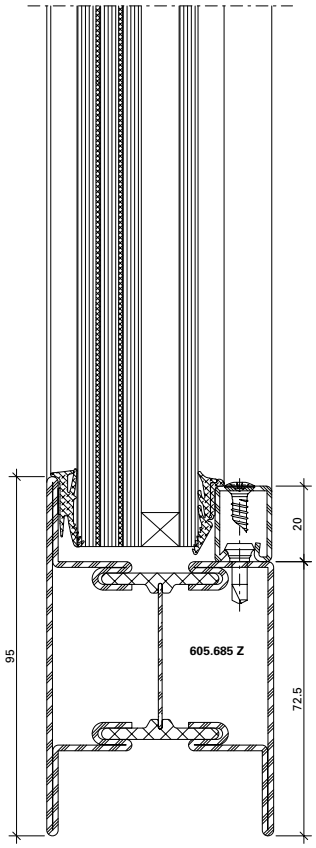

11-0302-C-010

DWG

DXF

7.1

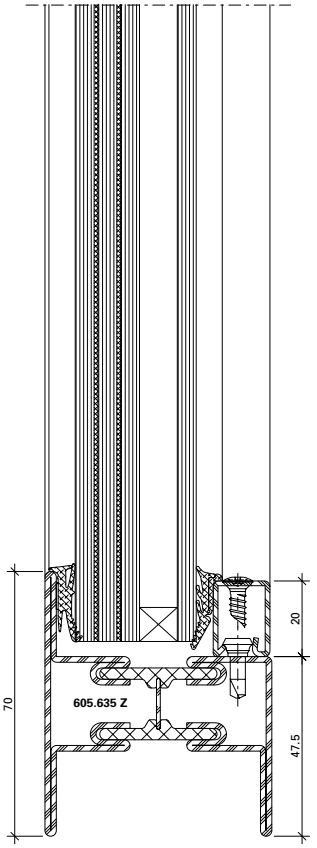

11-0302-C-011

DWG

DXF

9.0

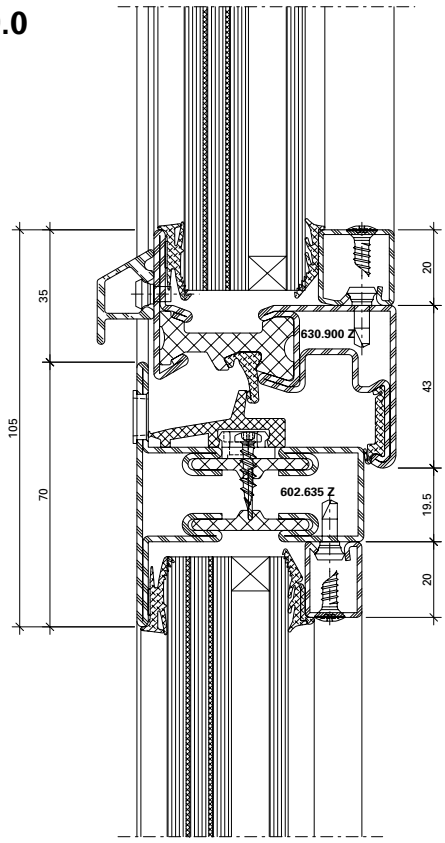

11-0302-C-019

DWG

DXF

10.0

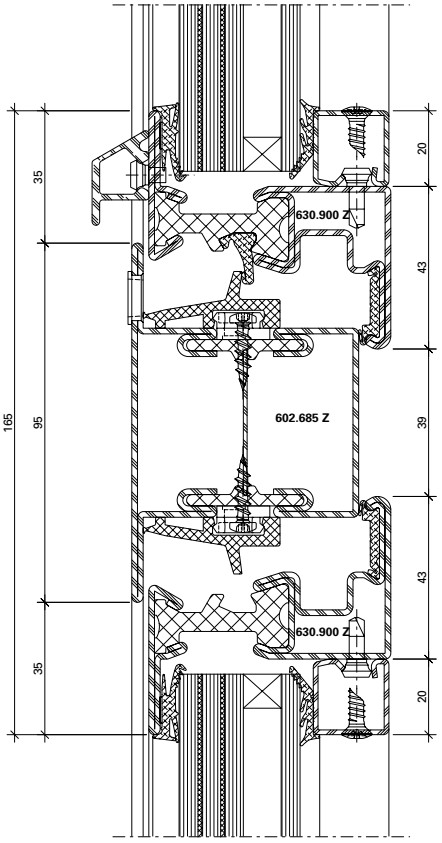

11-0302-C-018

DWG

DXF

9.1

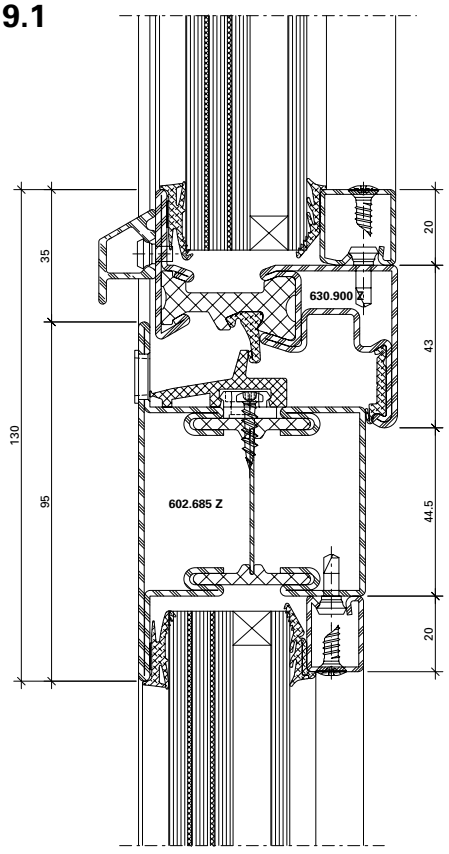

11-0302-C-016

DWG

DXF

6.2

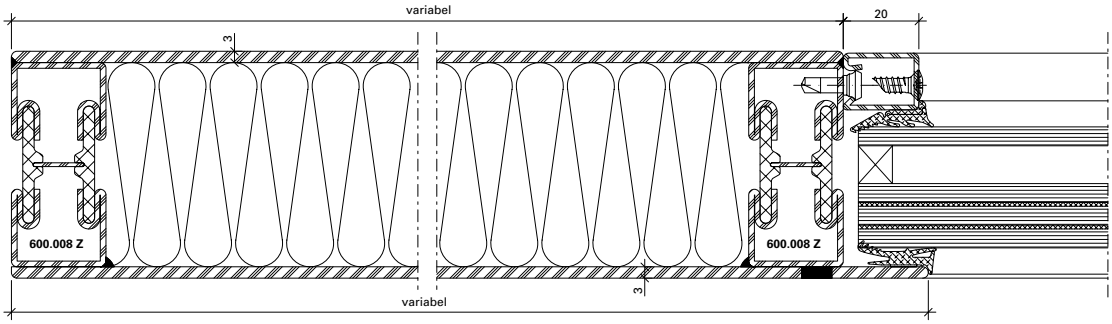

DXF DWG *11-0302-C-021*

8.2

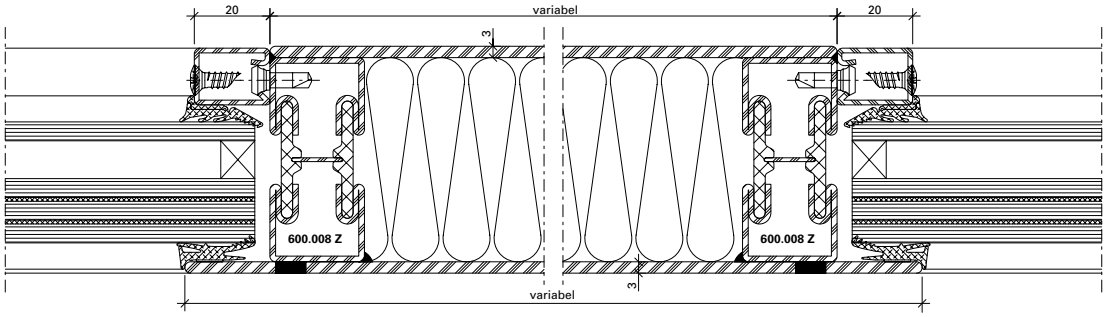

DXF DWG *11-0302-C-022*

1.2

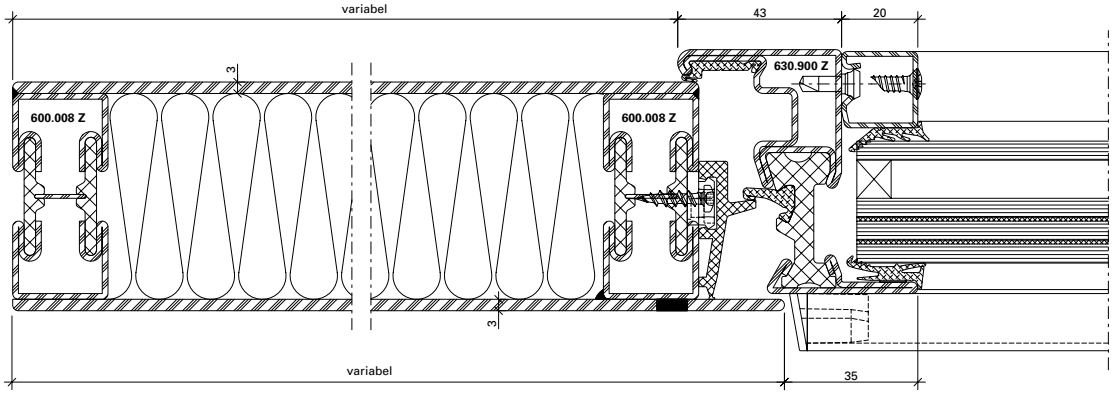

DXF DWG *11-0302-C-023*

C - C

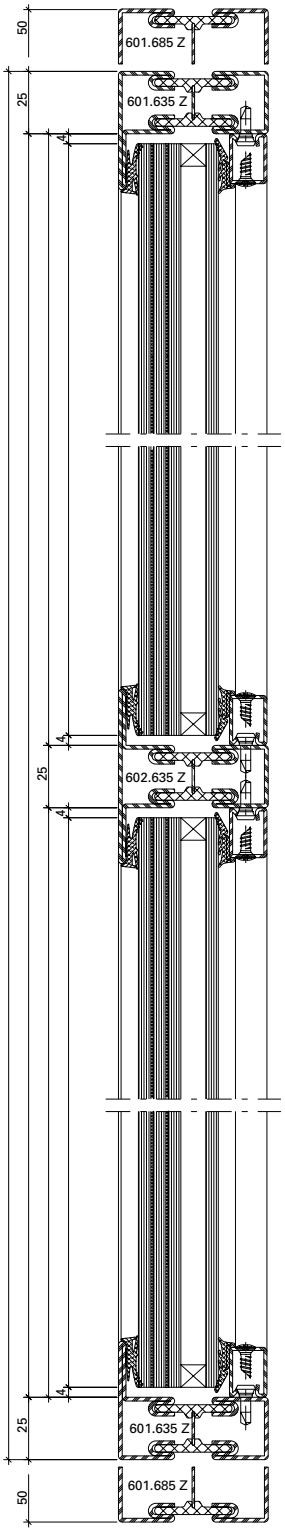
50
601.685 Z
25
601.635 Z
4
4
25
602.635 Z
4
25
601.635 Z
50
601.685 Z

B - B

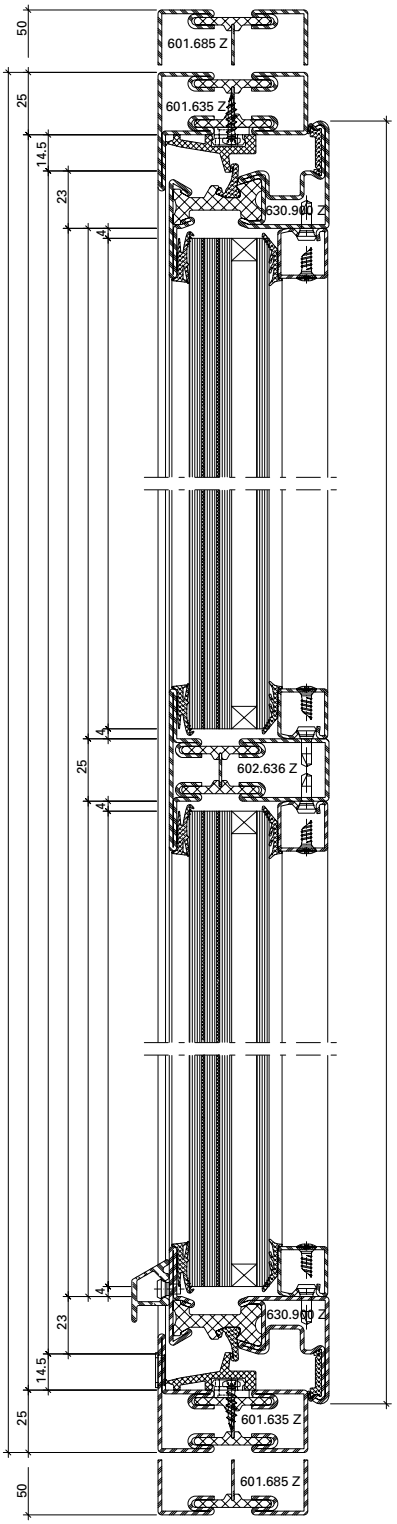
50
601.685 Z
25
601.635 Z
14.5
23
630.960 Z
4
4
25
602.636 Z
4
4
23
630.960 Z
14.5
25
601.635 Z
50
601.685 Z

A - A

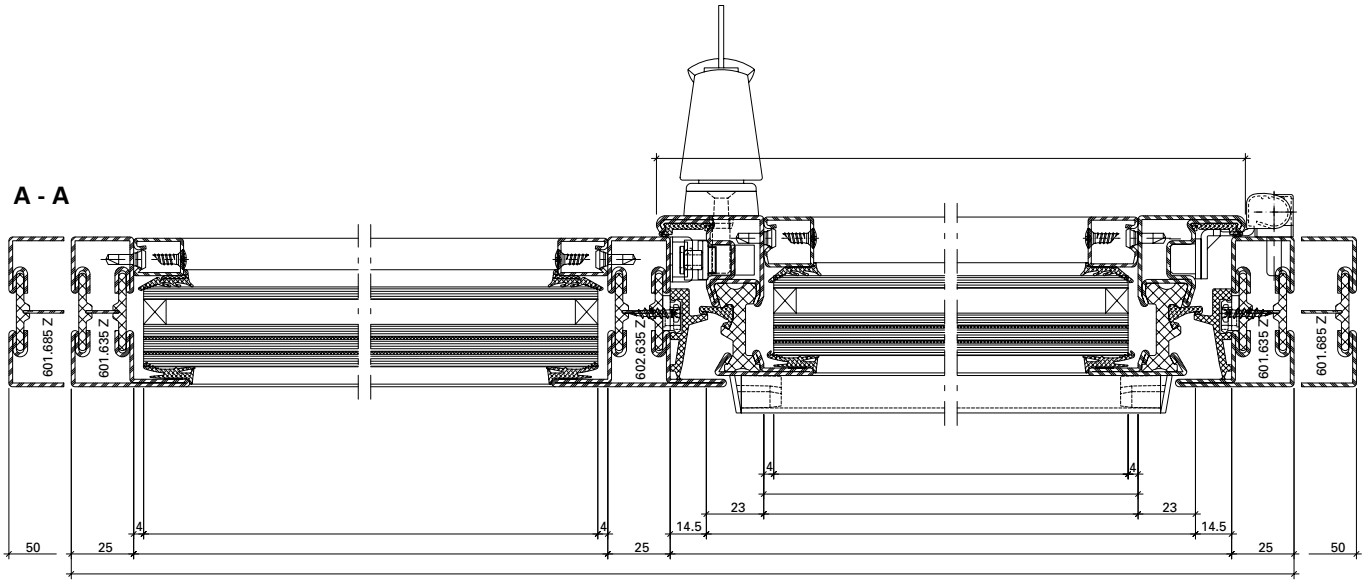
601.685 Z
601.635 Z
602.635 Z
601.635 Z
601.685 Z
4
4
4
4
23
23
14.5
14.5
50
25
25
25
50

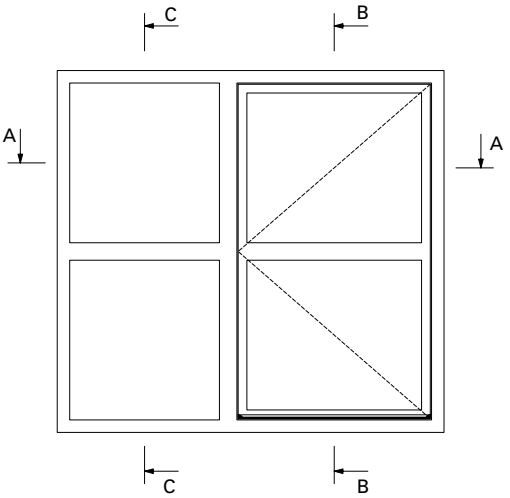
C
B
A
A
C
B

D - D

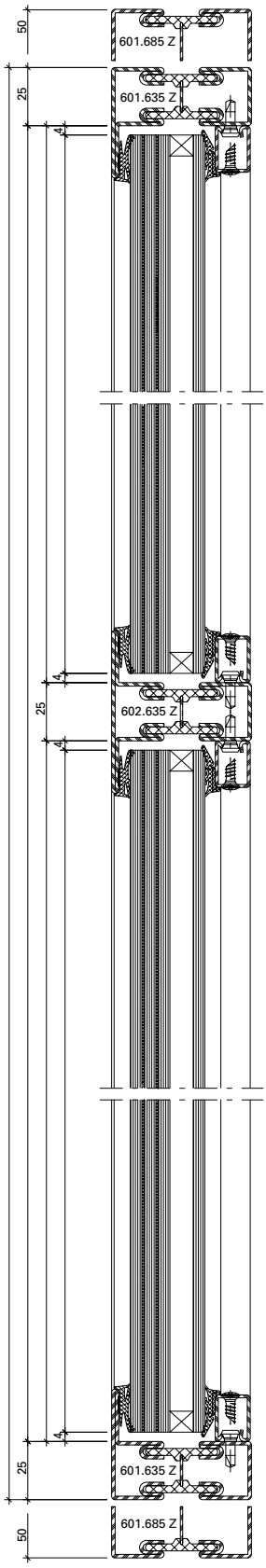
50
601.685 Z
25
601.635 Z
4
4
25
602.635 Z
4
4
25
601.635 Z
50
601.685 Z

C - C

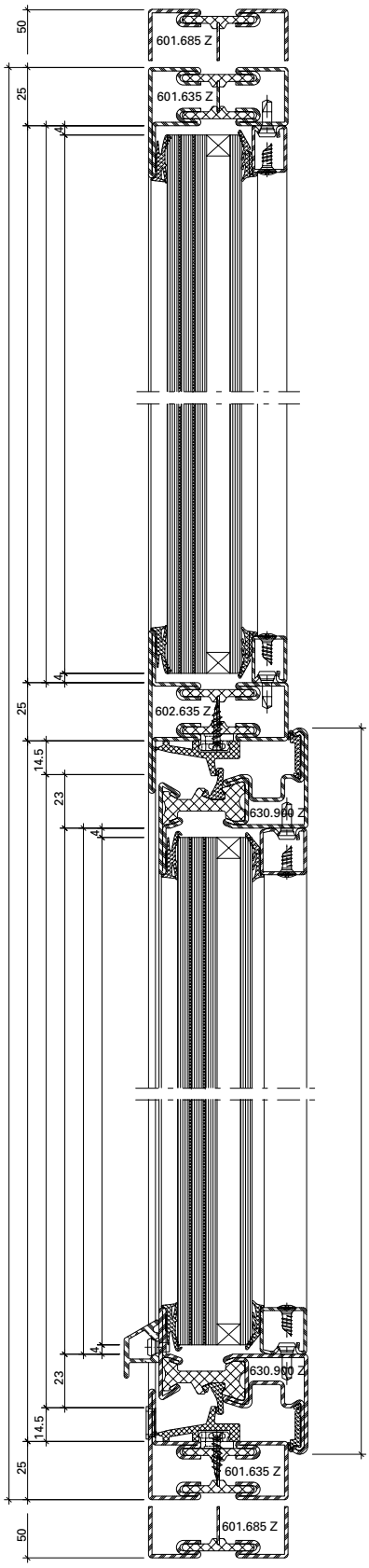
50
601.685 Z
25
601.635 Z
4
4
25
602.635 Z
14.5
23
630.900 Z
4
4
23
630.900 Z
14.5
25
601.635 Z
50
601.685 Z

B - B

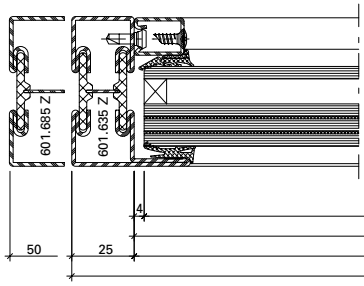
601.685 Z
601.635 Z
4
50
25

A - A

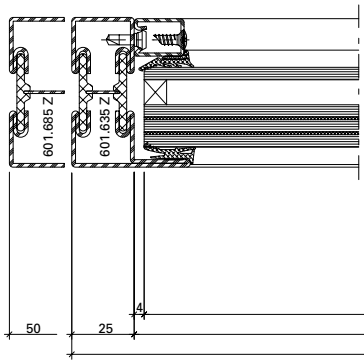
601.685 Z
601.635 Z
4
50
25

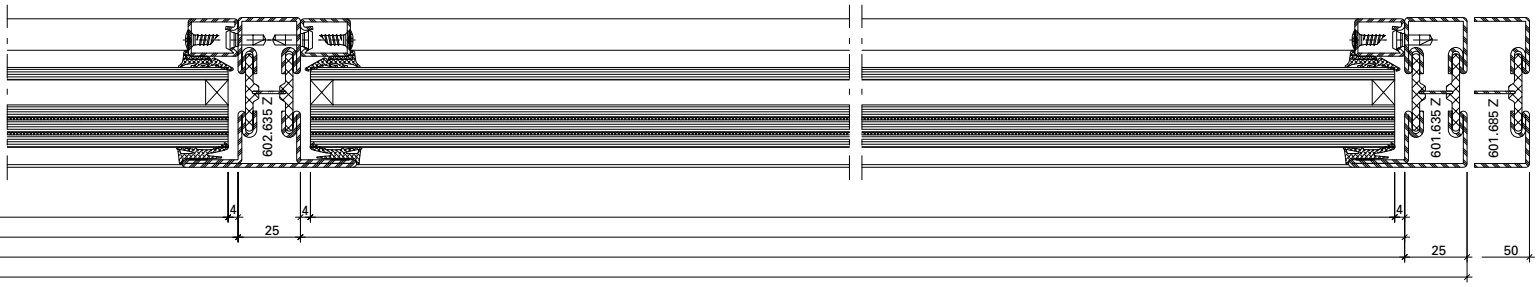
602.635 Z
601.635 Z
601.685 Z
4
4
4
25
25
50

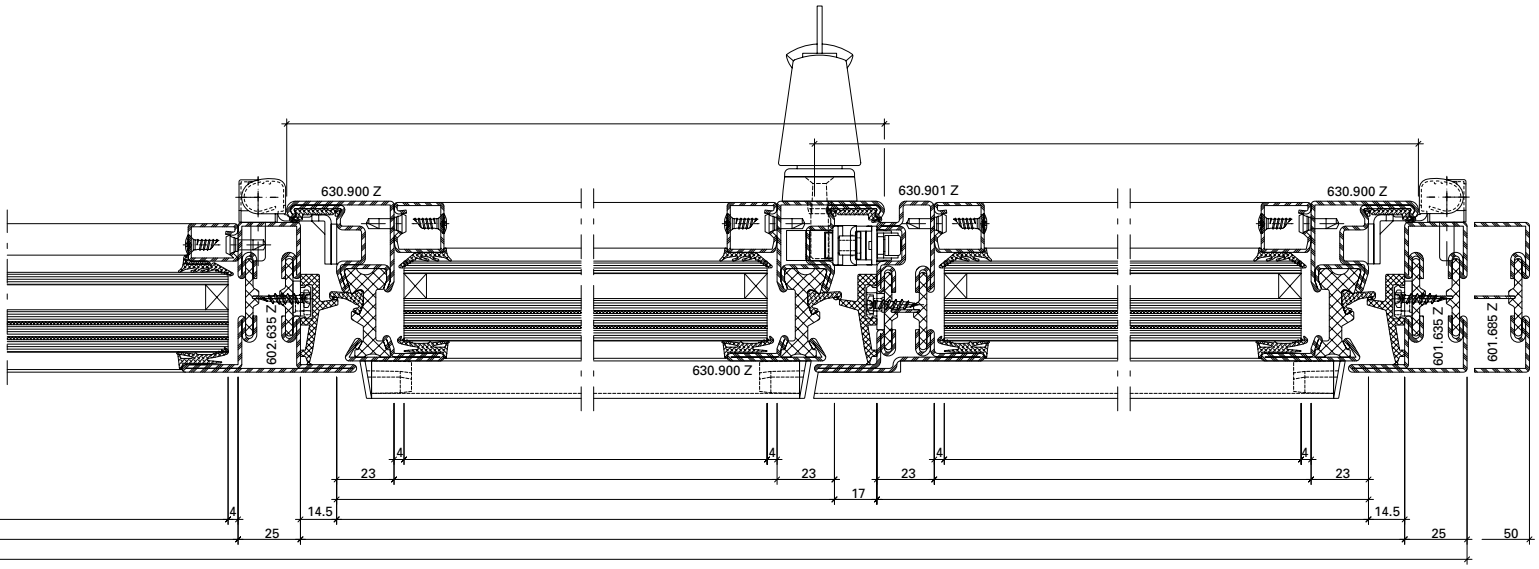
630.900 Z
630.901 Z
630.900 Z
602.635 Z
630.900 Z
601.635 Z
601.685 Z
4
4
4
4
23
23
23
23
17
4
14.5
14.5
25
25
50

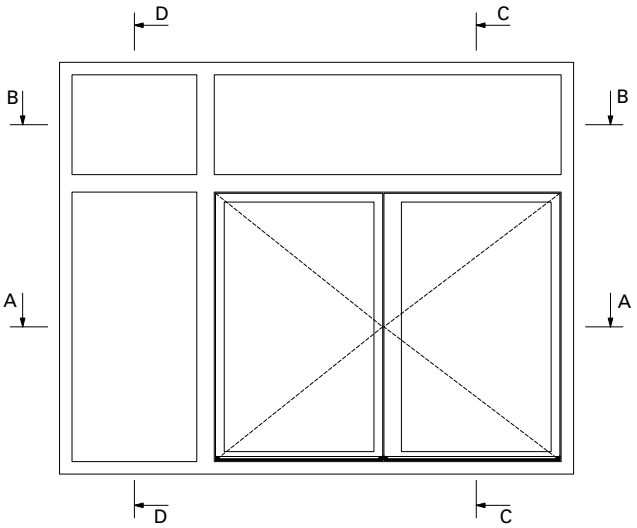
D
C
B
B
A
A
D
C

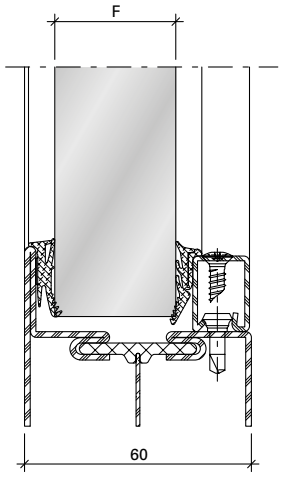

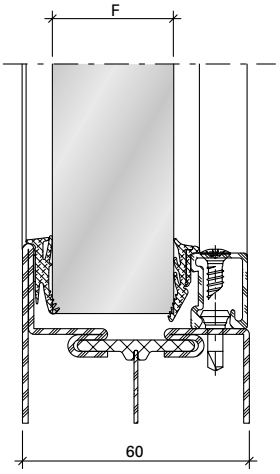

bis / jusqu'à / up to RC2

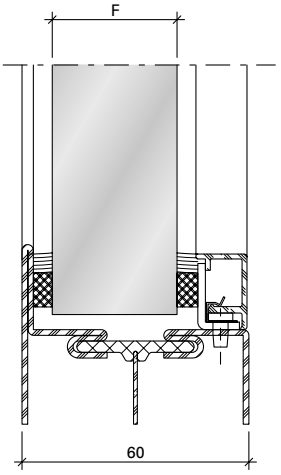

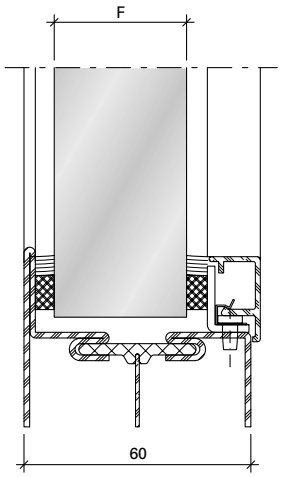

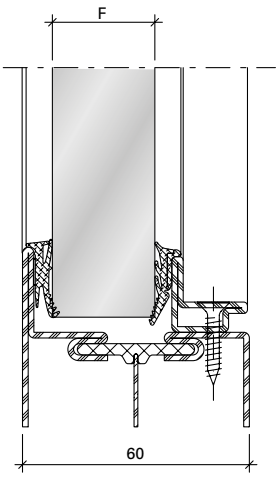

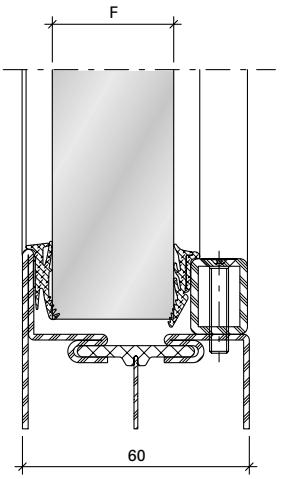

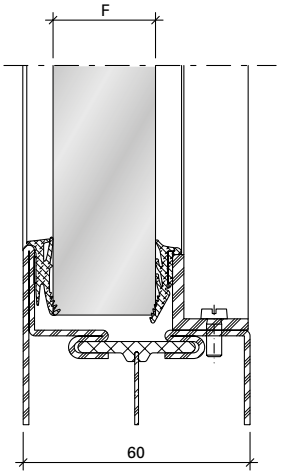

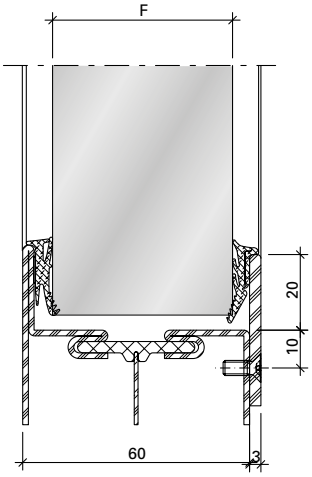

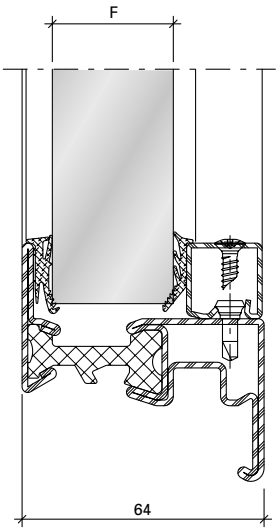

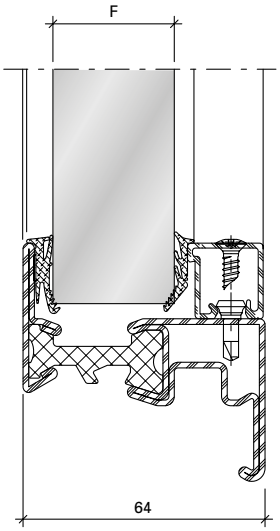

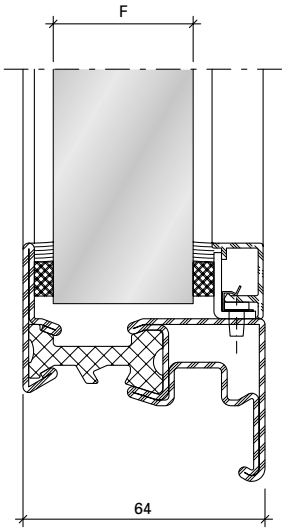

bis / jusqu'à / up to RC2

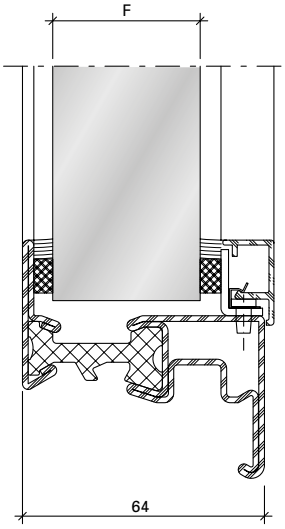

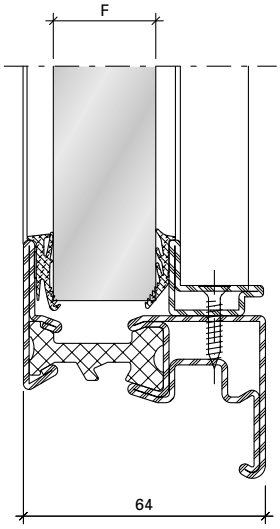

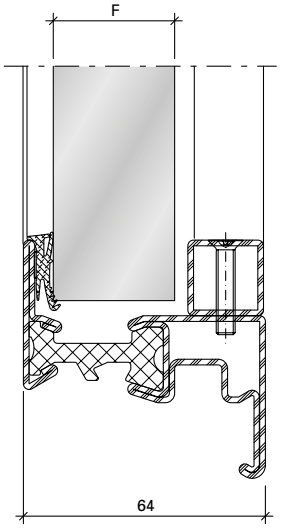

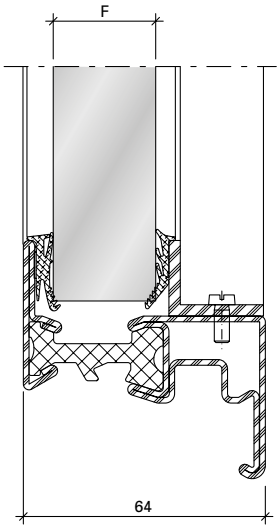

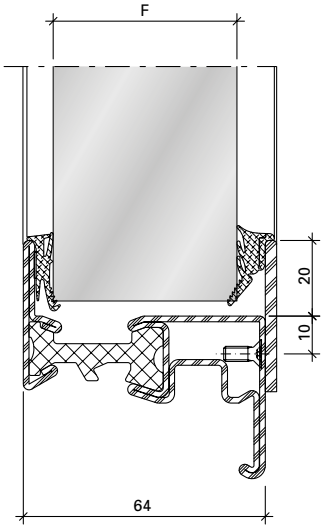

Platzbedarf
Fensterbeschlag

Espace nécessaire
Ferrure de fenêtre

Space required
Window fitting

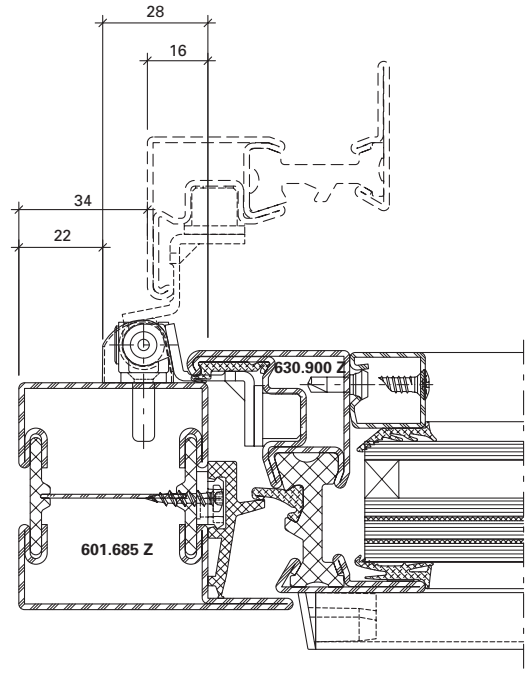

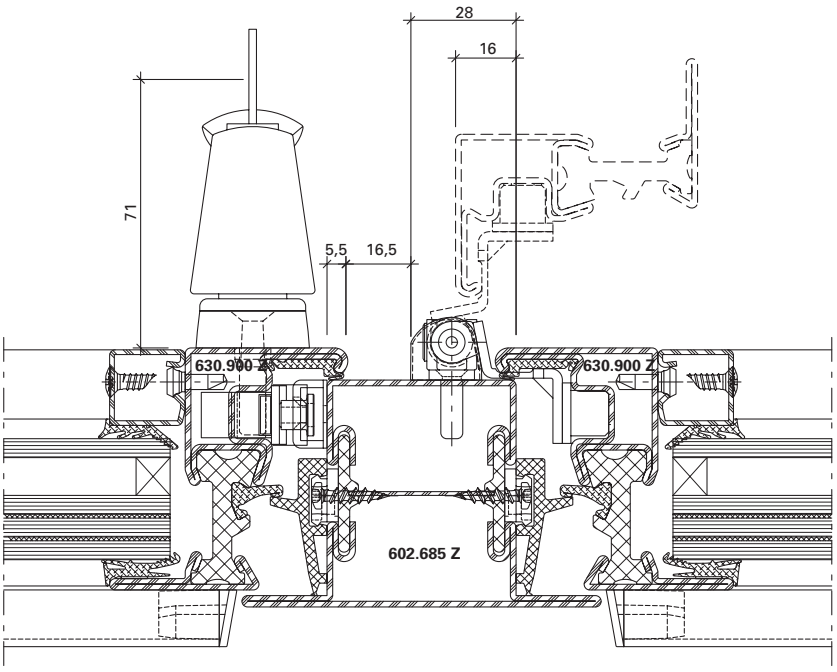

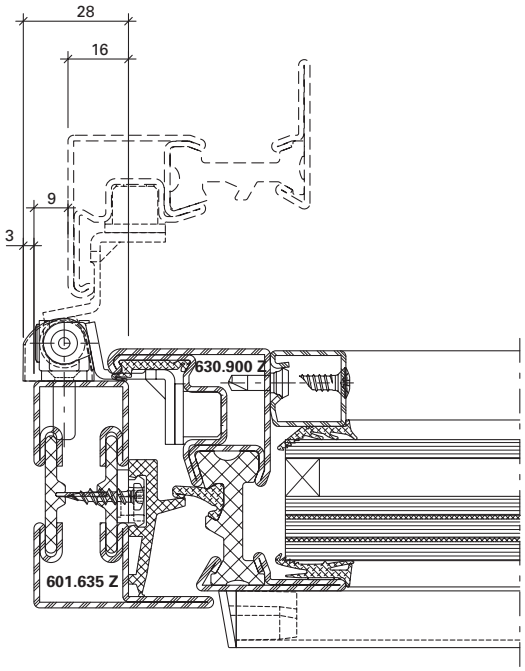

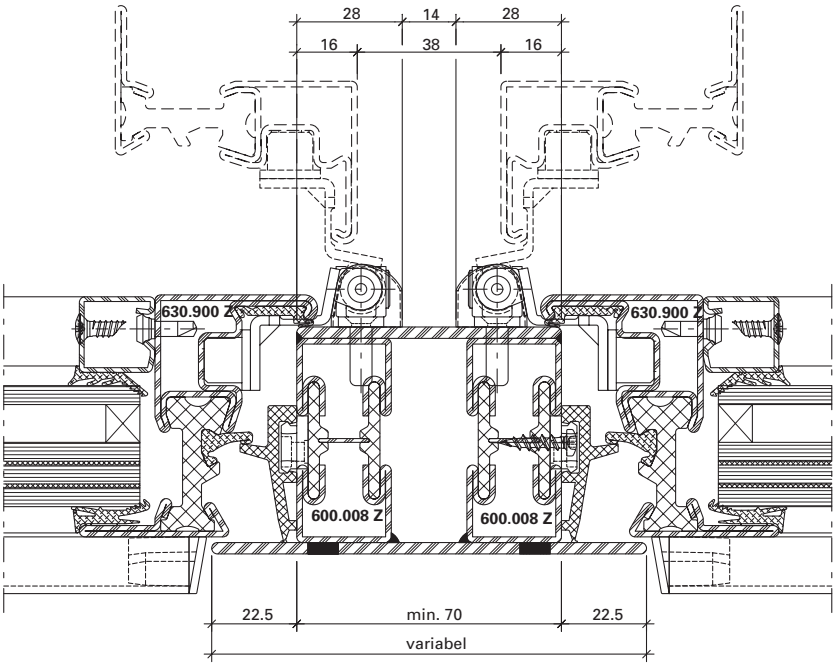

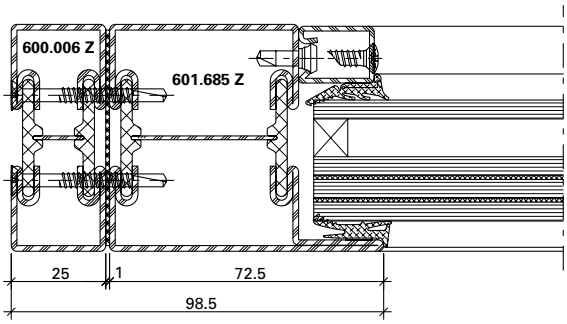

DXF DWG *11-0302-K-001*

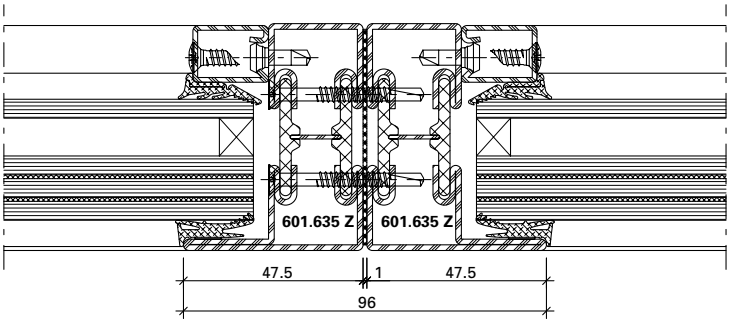

DXF DWG *11-0302-K-002*

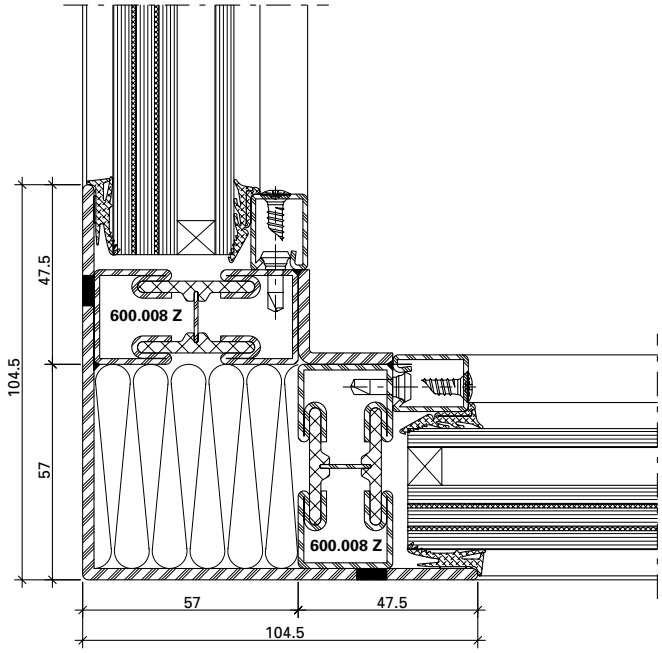

DXF DWG *11-0302-K-005*

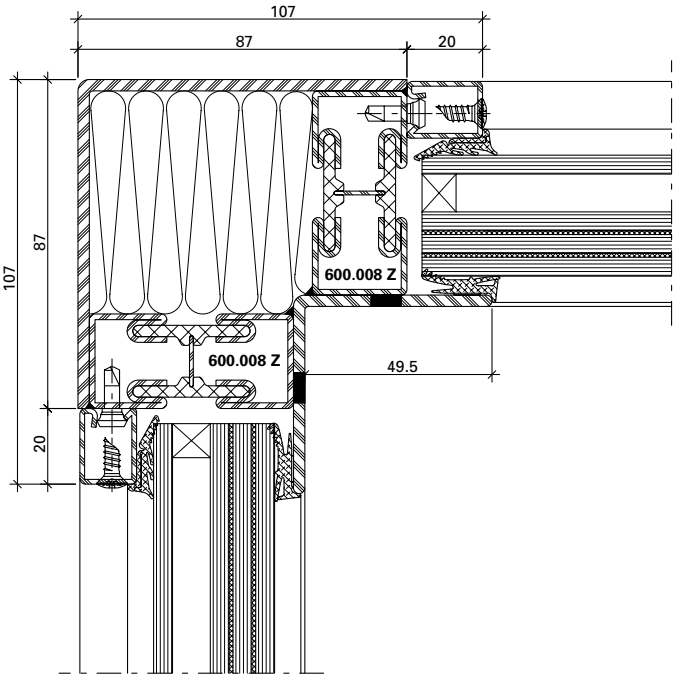

DXF DWG *11-0302-K-006*

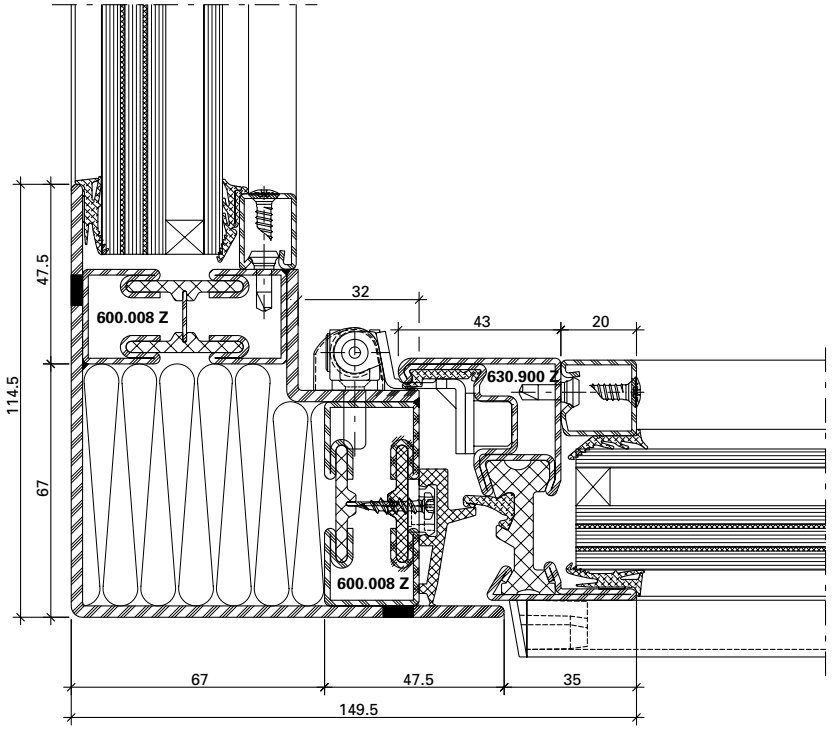

DXF DWG *11-0302-K-009*

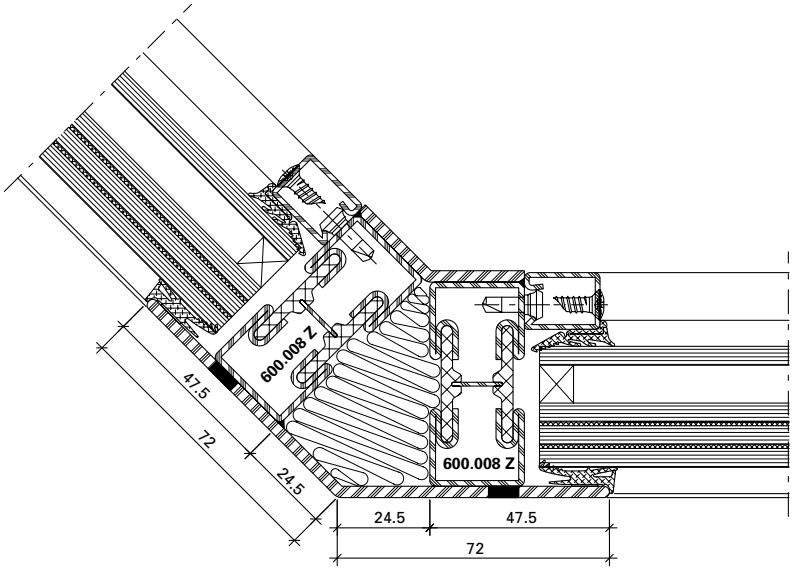

DXF DWG *11-0302-K-010*

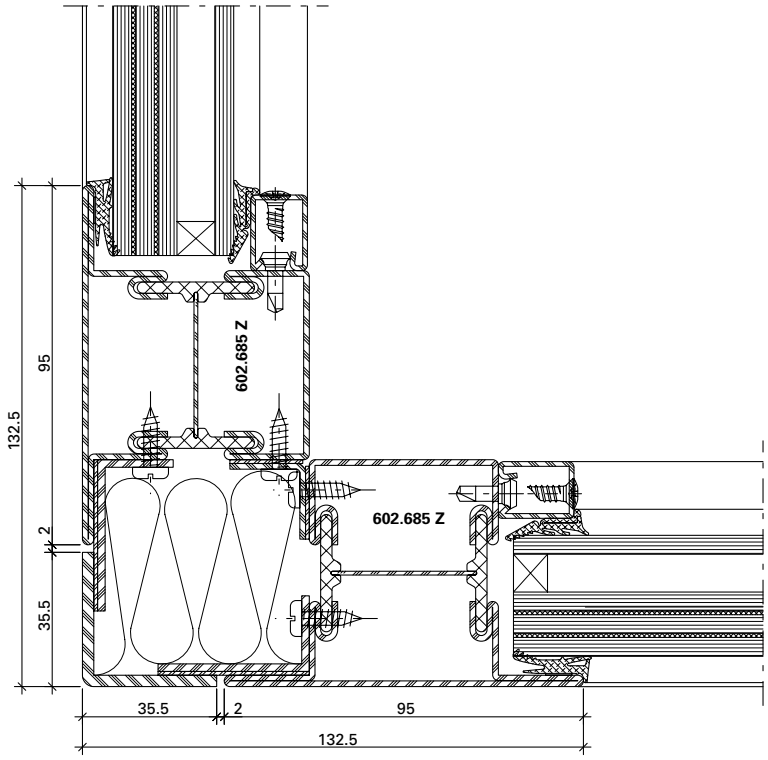

DXF **DWG** *11-0302-K-003*

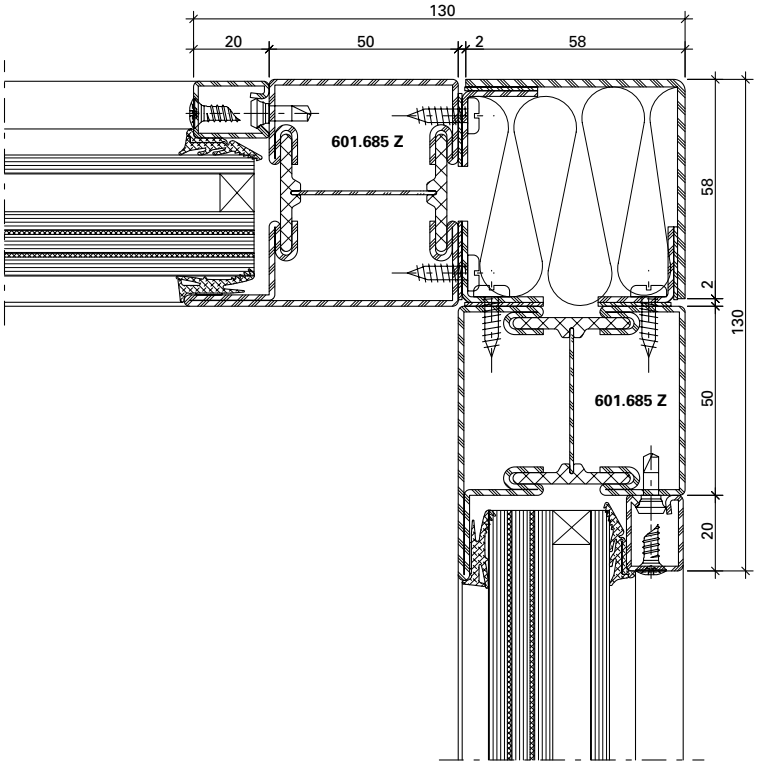

DXF **DWG** *11-0302-K-004*

Wandbefestigung

Mauerwerk

Um die einbruchhemmende Wirkung der Abschlüsse sicherzustellen, müssen die umgebenden Wände folgende Mindestanforderungen erfüllen:

Fixation murale

Maçonnerie

Pour garantir la protection anti-effraction des cloisons, les murs environnants doivent respecter les critères minimaux suivants:

Wall mounts

Masonry

In order to guarantee the burglar resistance of the screens, the surrounding walls need to meet the following minimum requirements:

Widerstandsklasse des einbruchhemmenden Bauteils* Classe de résistance du composant anti-effraction* Resistance class of burglar-resistant element*	Umgebende Wände / Cloisons environnants / Surrounding walls				
	aus Mauerwerk nach DIN 1053 Teil 1 en maçonnerie selon DIN DIN 1053 partie 1 Masonry in accordance with DIN 1053 part 1			aus Stahlbeton nach DIN 1045 en béton armé selon DIN 1045 Reinforced concrete in accordance with DIN 1045	
	Nenndicke Epaisseur nominale Nominal thickness mm	Druckfestigkeitsklasse Classe de résistance à la pression Compressive strength class	Mörtelgruppe Groupe de mortier Mortar class	Nenndicke Epaisseur nominale Nominal thickness mm	Festigkeitsklasse Classe de résistance Compressive strength class
RC1N RC2/RC2N	≥ **115**	≥ **12**	**II**	≥ **100**	**B15**
RC3	≥ **115**	≥ **12**	**II**	≥ **120**	**B15**

* nach DIN EN 1627 / selon DIN EN 1627 / according to DIN EN 1627

Zuordnung der Widerstandsklassen von einbruchhemmenden Bauteilen zu Porenbetonwänden

Affectation des classes de résistance des composants anti-effraction en contact avec les parois en béton cellulaire

Assignment of the resistance classes of burglar-resistant components for autoclaved aerated concrete walls

Widerstandsklasse Classe de résistance Resistance class	Nenndicke Epaisseur nominale Nominal thickness mm	Druckfestigkeit der Steine Résistance à la compression des pierres Compressive strength of the stones	Ausführung Exécution Design
RC1N RC2 / RC2N	≥ 170	≥ 4	verklebt collé bonded
RC3	≥ 240	≥ 4	verklebt collé bonded

Widerstandsklassen von einbruchhemmenden Bauteilen zu Holztafelwände siehe DIN EN 1627 Tabelle NA.4

Ein Holzpfosten mit mindestens einem Querschnitt 120 x 120 mm ist als Anschlussmöglichkeit beispielsweise im Bereich des Wintergartens in den Widerstandsklassen RC1N, RC2 und RC2N geeignet.

Andere Wandbauarten oder Montagearten, wie z.B. Einbau in zweischaligem Mauerwerk oder Montage in Verbindung mit Rolladenkästen sind zu berücksichtigen.

Pour les classes de résistance des composants anti-effraction en contact avec les parois en panneau en bois, voir DIN EN 1627 tableau NA.4

Un montant en bois présentant une section minimale de 120 x 120 mm convient parfaitement au raccordement, par exemple pour un jardin d'hiver dans les classes de résistance RC1N, RC2 et RC2N.

D'autres types de cloisons ou de montage tel que celui dans une maçonnerie à double paroi ou le montage en présence de caissons de volet doivent être pris en compte.

For resistance classes of burglar-resistant components for timber panel walls, see DIN EN 1627, table NA.4

A timber mullion with a cross section of at least 120 x 120 mm is suitable as an attachment option, for example for conservatories in resistance classes RC1N, RC2 and RC2N.

Other wall construction and installation types, e.g. installation in double-skin masonry or in connection with roller shutter boxes, must be taken into consideration.

Beispiel für zulässige Wandanschlüsse

Folgende Befestigungsmittel können zur Montage der einbruchhemmenden Elemente eingesetzt werden:

- Rahmendübel min. ø 10 mm
- Anker, Laschen (Segmentanker min. ø 8 mm)
- Ankerschienen oder Montageschienen
- Schrauben mit metrischem Gewinde min. ø 8 mm
- Hilti HUS-Universalschraube
- Max. Befestigungsabstand: 150 mm aus der Ecke, 750 mm dazwischen

Exemples des muraux autorisés

Les modes de fixation suivants sont utilisables pour le montage des éléments anti-effraction

- Chevilles synthétique min. ø 10 mm
- Chevilles d'ancrage métalliques min. ø 8 mm
- Rails d'ancrage ou rails de montage
- Vis à filetage métrique min. ø 8 mm
- Vis universelle Hilti HUS
- Distance de fixation: 150 mmdans l'angle, 750 mm ente les deux

Example for permissible wall abutments

The following fasteners can be used to fit the burglar-resistant elements

- Frame plugs min. ø 10 mm
- Anchors, straps (segment anchors min. ø 8 mm)
- Anchor rails or fixing rails
- Screws with a metric thread min. ø 8 mm
- Hilti HUS universal screw
- Max. distance between fixings: 150 mm from the corner, 750 mm in between

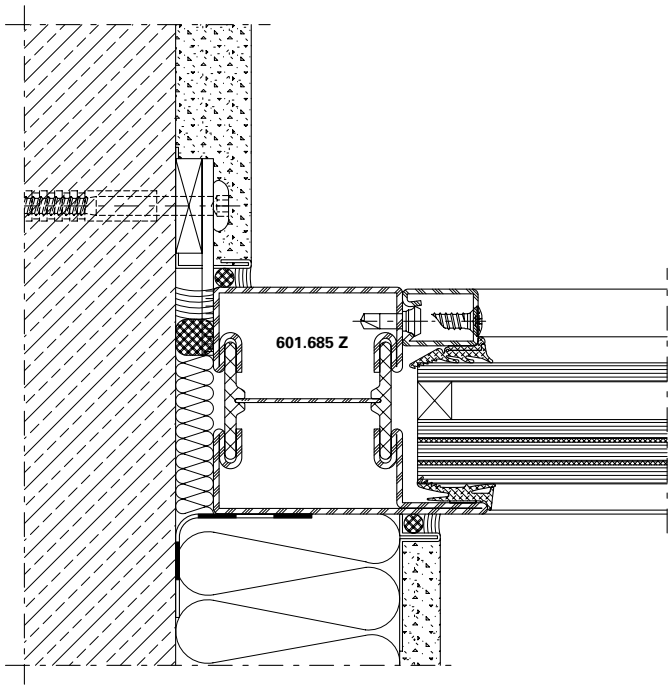

DXF DWG *11-0302-A-002*

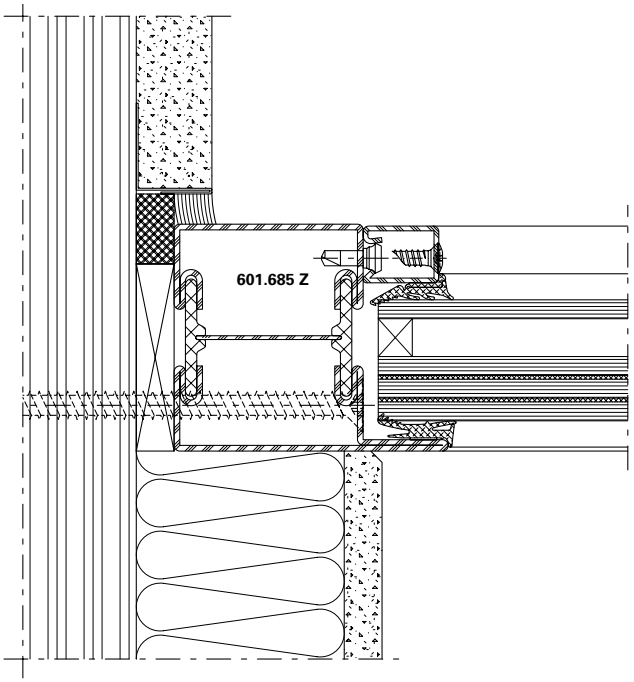

DXF DWG *11-0302-A-016*

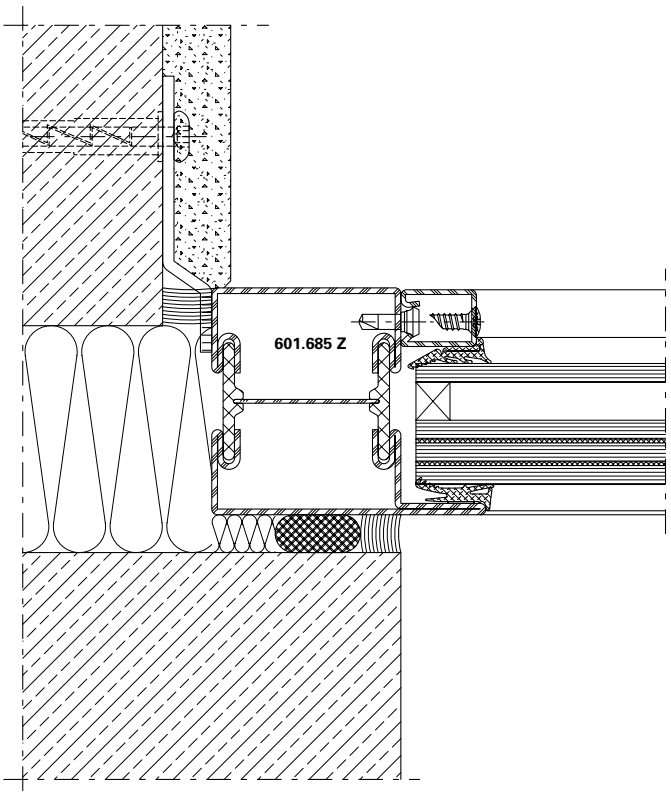

DXF DWG *11-0302-A-004*

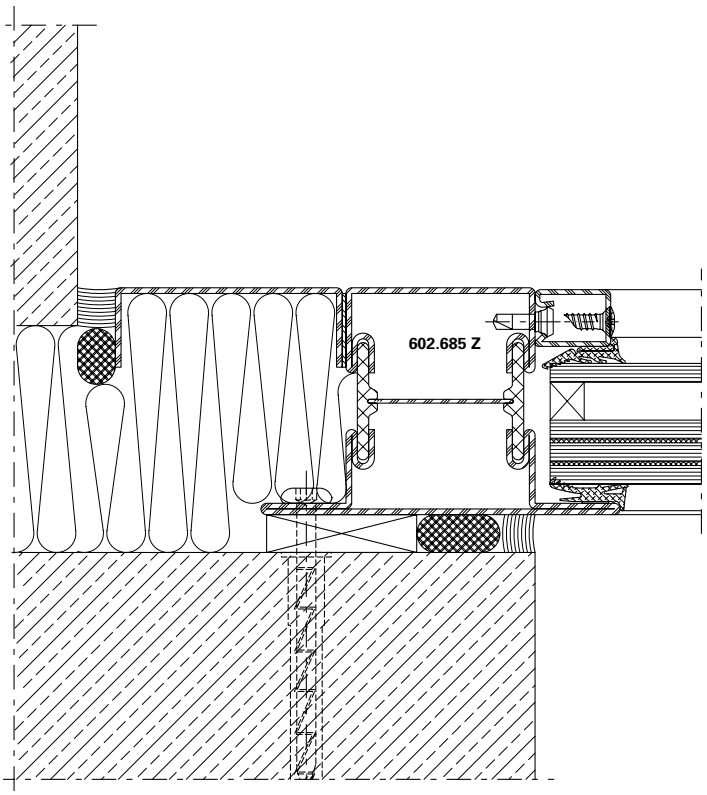

DXF DWG *11-0302-A-005*

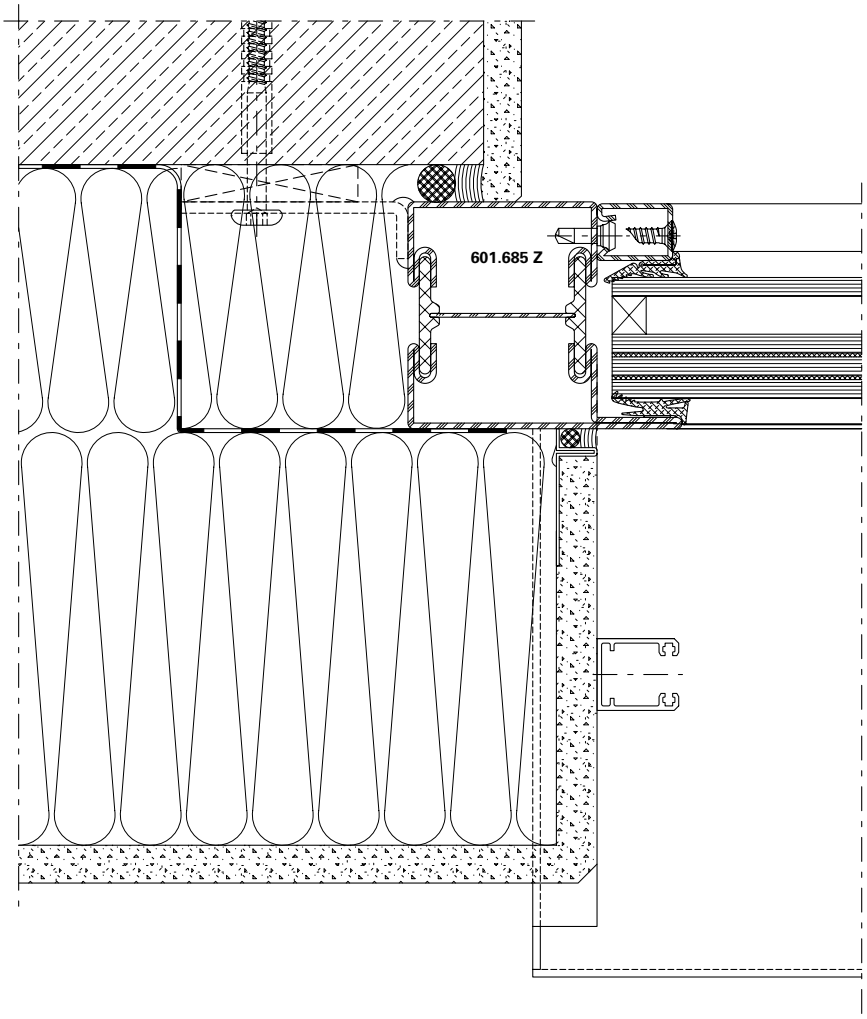

DXF DWG *11-0302-A-001*

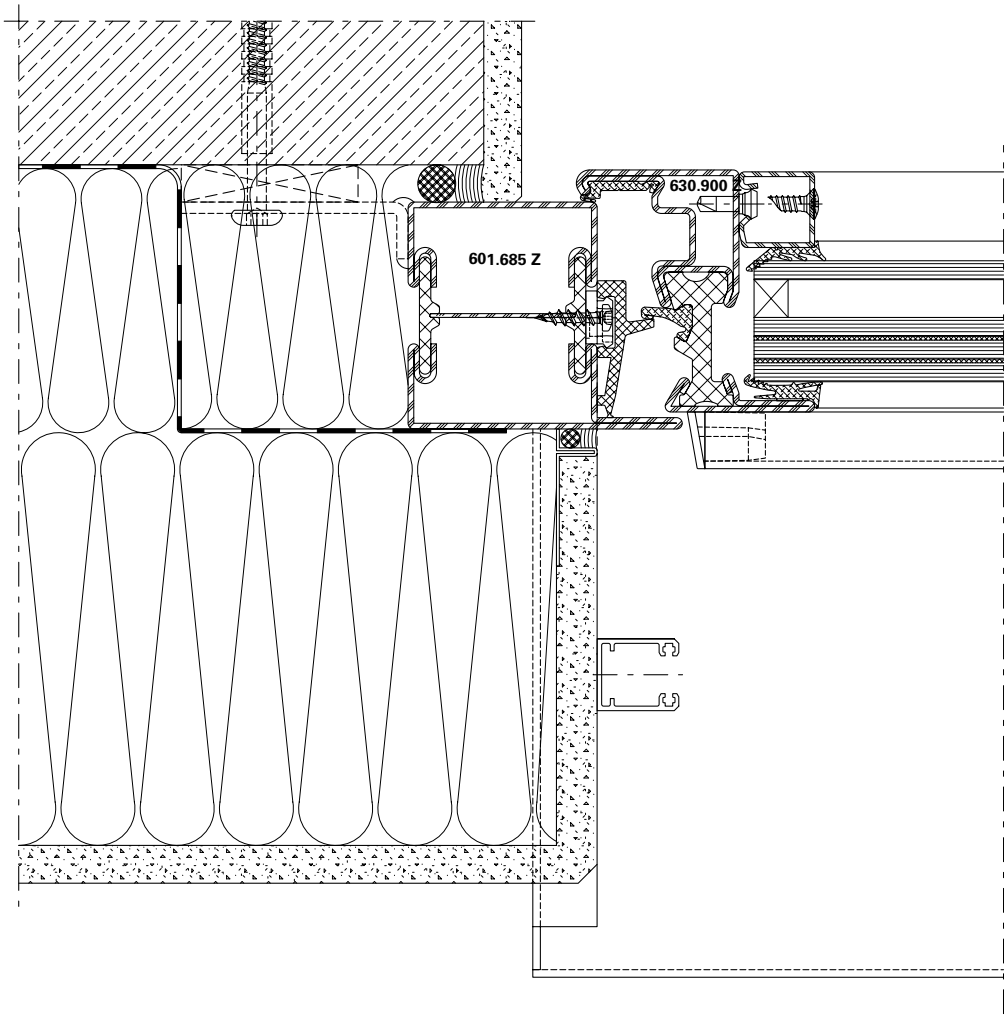

DXF **DWG** *11-0302-A-003*

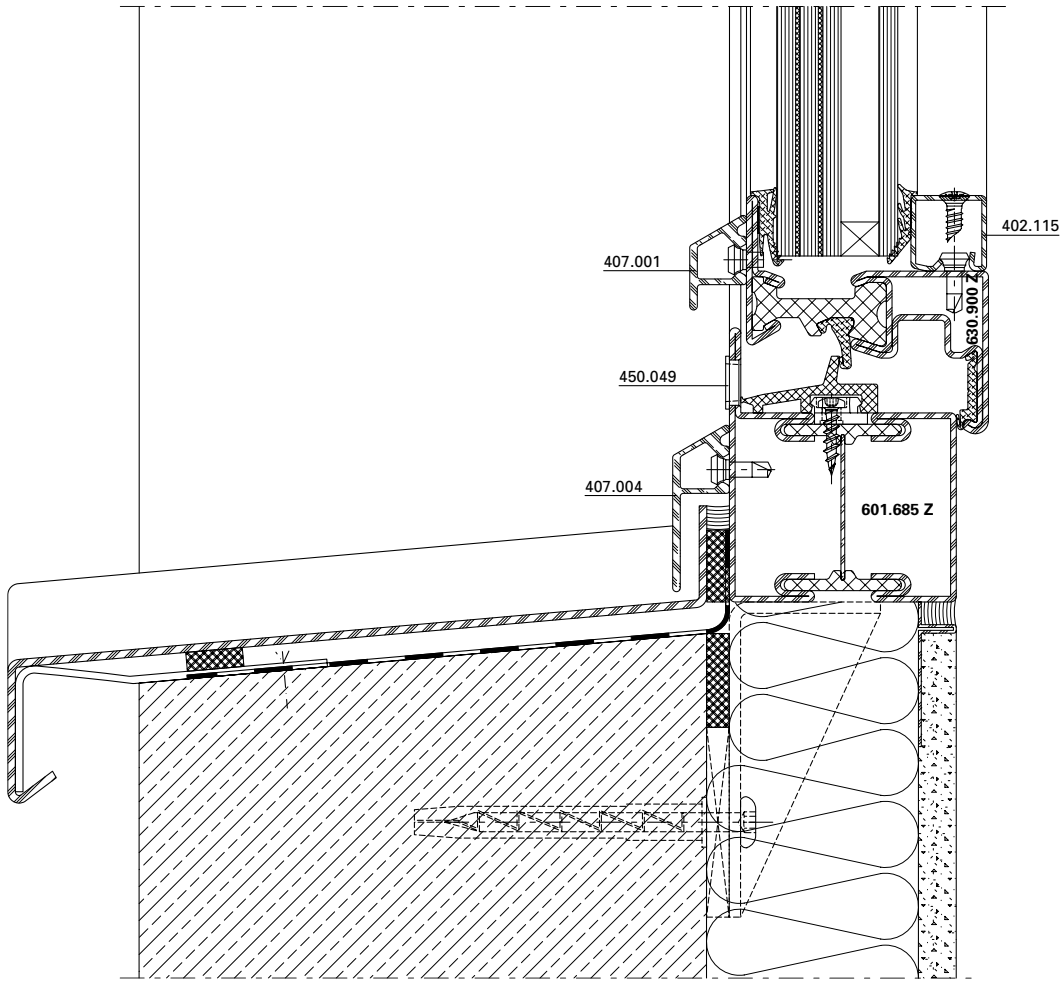

DXF DWG *11-0302-A-014*

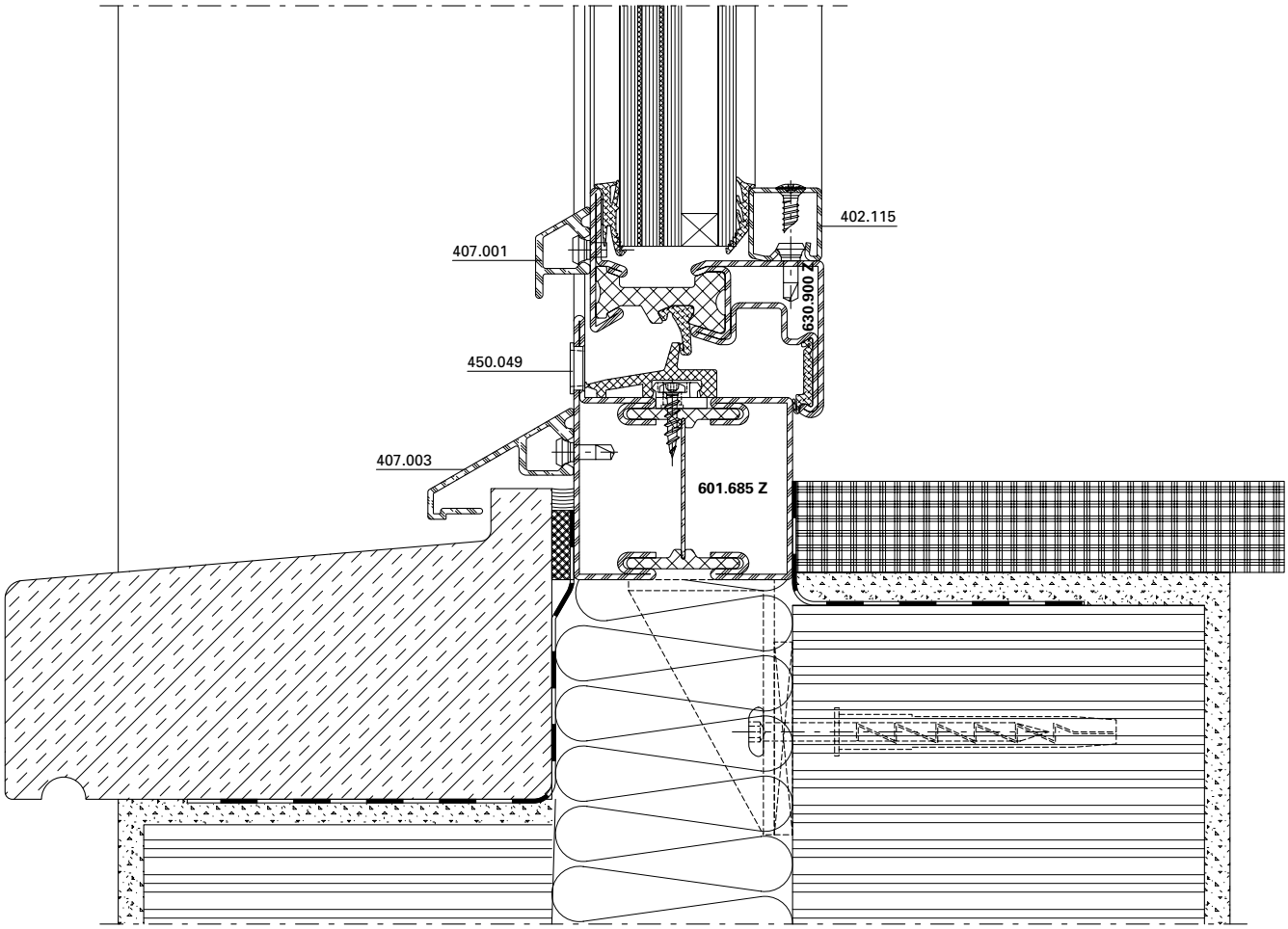

DXF **DWG** *11-0302-A-012*

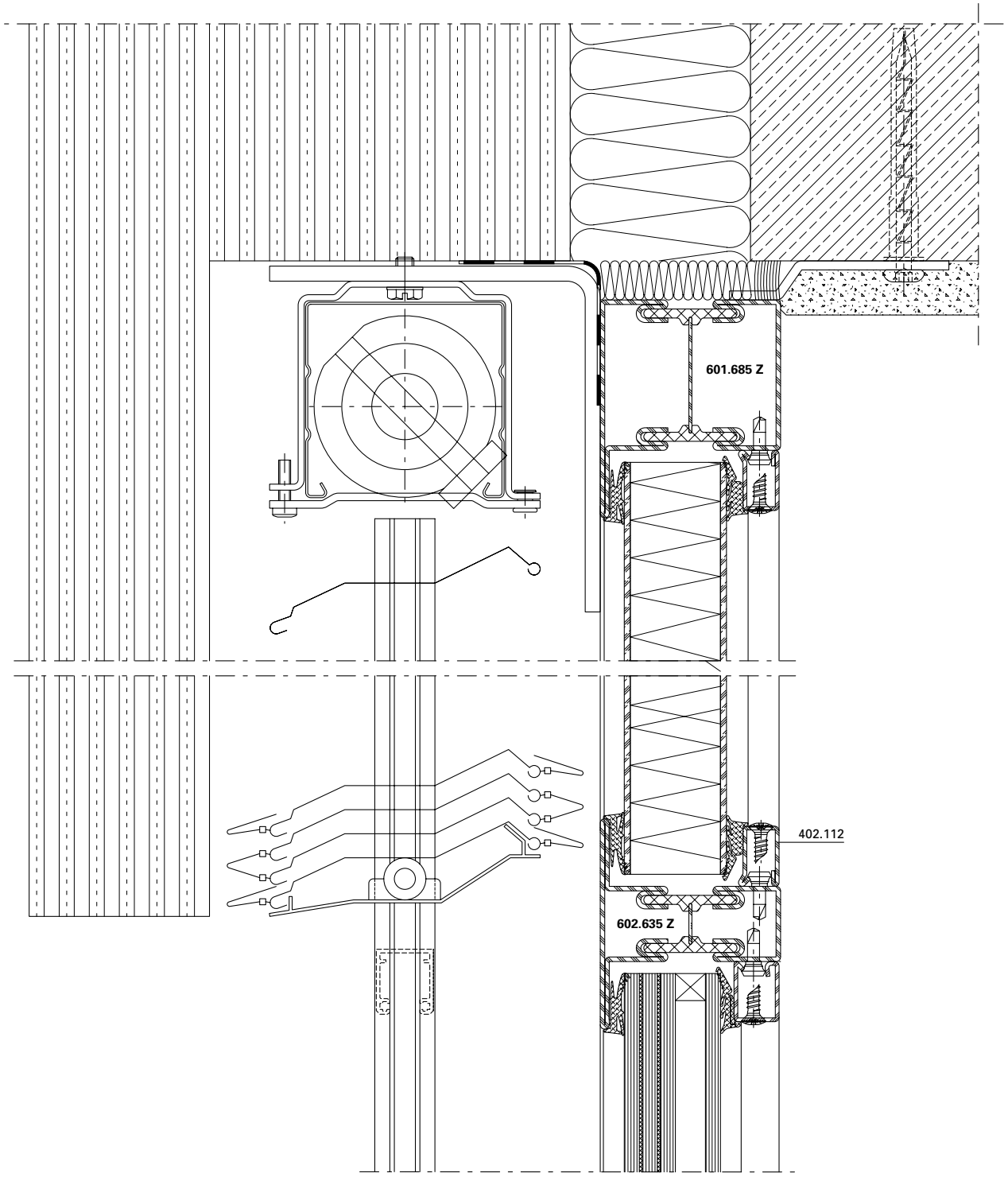

DXF DWG *11-0302-A-010*

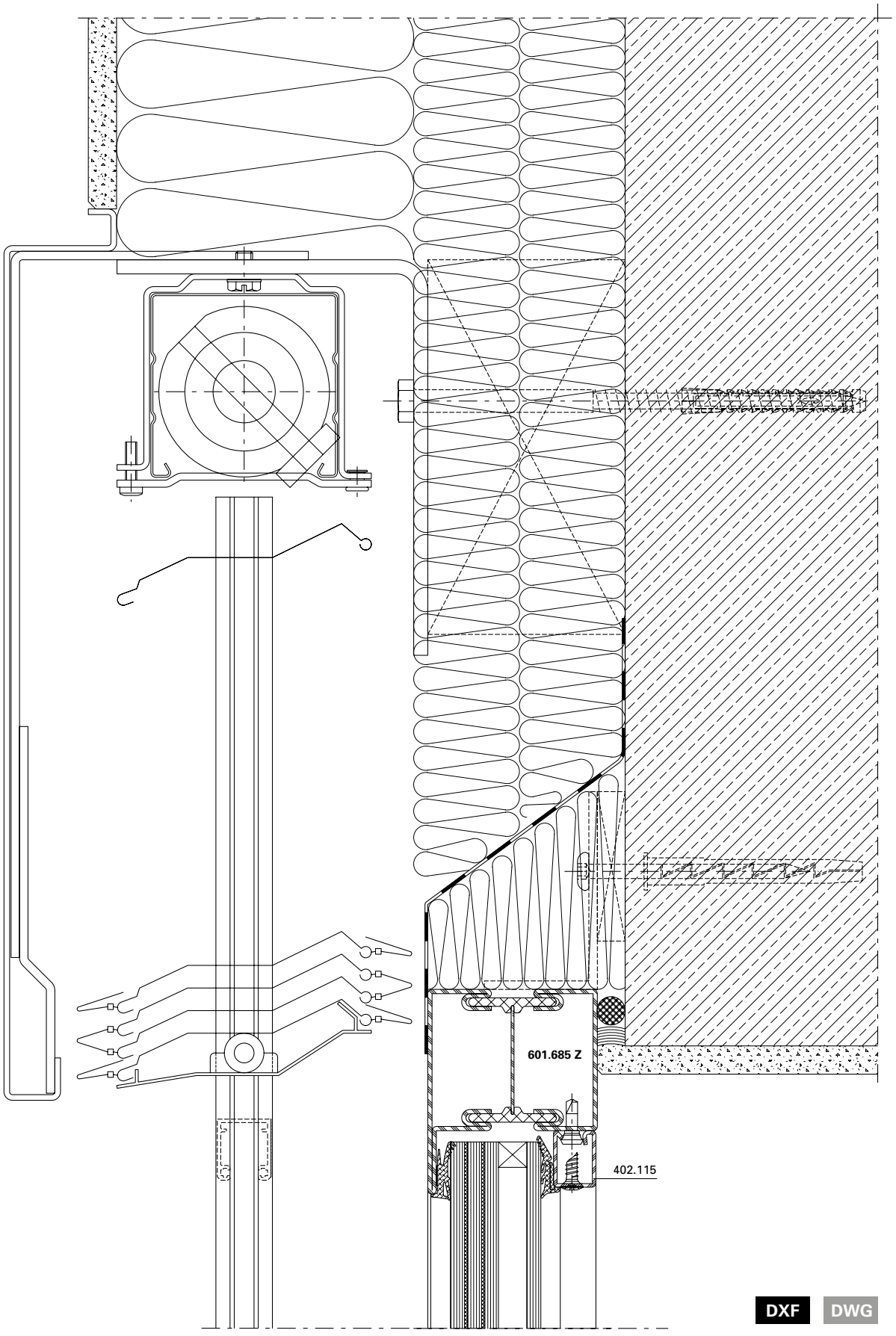

DXF **DWG** *11-0302-A-011*

Massbezeichnungen

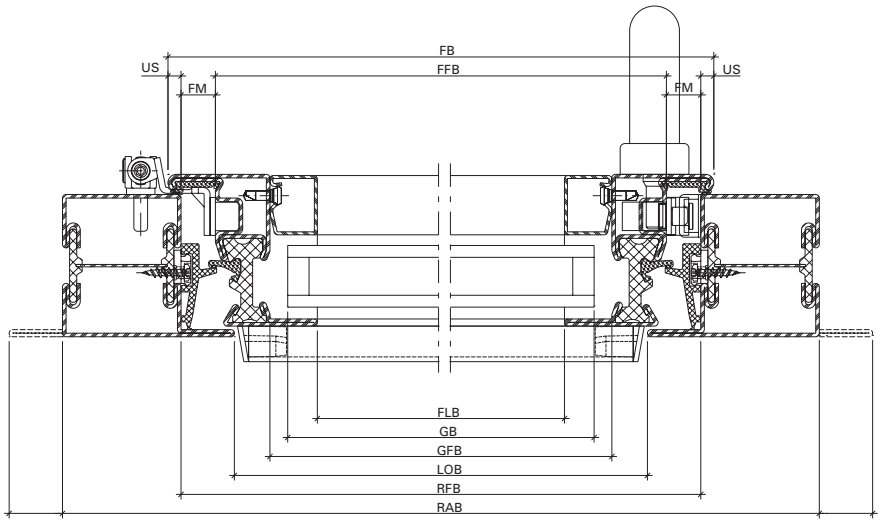

Dimensions cotées

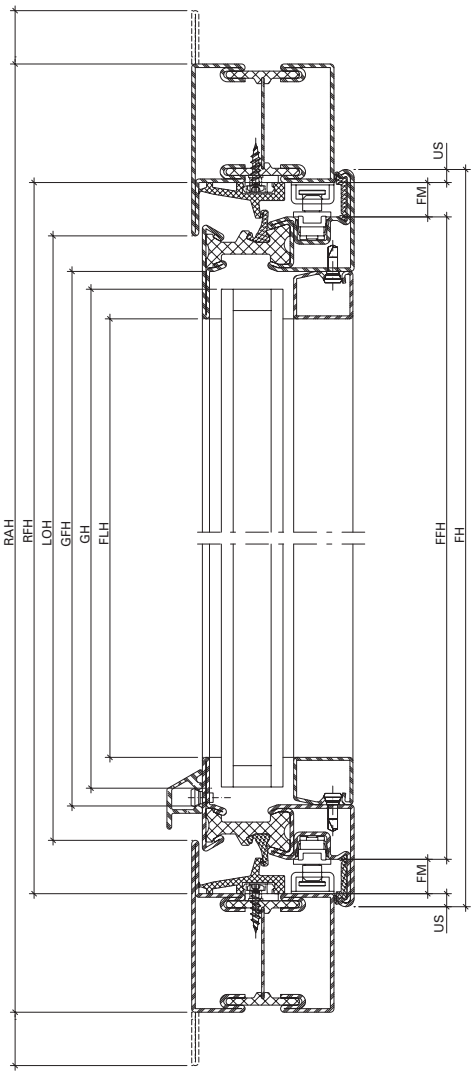

Measurement descriptions

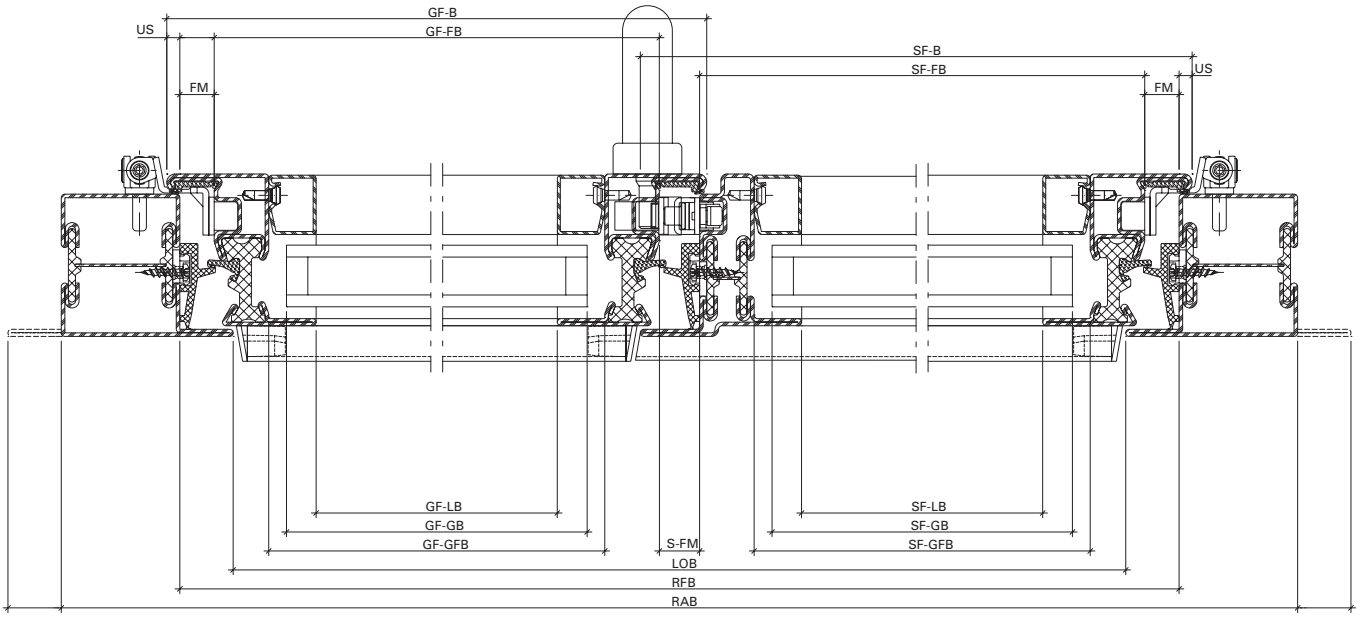

Massbezeichnungen

US	Überschlag
FM	Falzmass
SF	Schattenfuge
LS	Luftspalt
BE	Bodeneinstand
FH	Flügelhöhe
FFH	Flügelfalzhöhe
FLH	Flügel-Lichtmasshöhe
FB	Flügelbreite
FFB	Flügelfalzbreite
FLB	Flügel-Lichtmassbreite
GH	Glashöhe
GFH	Glasfalzhöhe
GB	Glasbreite
GFB	Glasfalzbreite
LDH	Lichte Durchgangshöhe
RFH	Rahmenfalzhöhe
RAH	Rahmenaussenhöhe
LDB	Lichte Durchgangsbreite
RFB	Rahmenfalzbreite
RAB	Rahmenaussenbreite
GF-B	Gangflügel-Breite
GF-FB	Gangflügel-Falzbreite
GF-LB	Gangflügel-Lichtmassbreite
GF-GB	Gangflügel-Glasbreite
GF-GFB	Gangflügel-Glasfalzbreite
SF-B	Standflügel-Breite
SF-FB	Standflügel-Falzbreite
SF-LB	Standflügel-Lichtmassbreite
SF-GB	Standflügel-Glasbreite
SF-GFB	Standflügel-Glasfalzbreite
S-FM	Stulpflügel-Falzmass

Dimensions cotées

US	Recouvrement
FM	Dimension de la feuillure
SF	Joint négatif
LS	Vide d'air au sol du vantail
BE	Encastrement au sol
FH	Hauteur du vantail
FFH	Hauteur de feuillure du vantail
FLH	Hauteur vide lumière du vantail
FB	Largeur du vantail
FFB	Largeur de feuillure du vantail
FLB	Largeur vide lumière du vantail
GH	Hauteur du verre
GFH	Hauteur de feuillure du verre
GB	Largeur du verre
GFB	Largeur de feuillure du verre
LDH	Hauteur vide lumière
RFH	Hauteur de feuillure du dormant
RAH	Hauteur extérieur du dormant
LDB	Largeur vide lumière
RFB	Largeur de feuillure du dormant
RAB	Largeur extérieur du dormant
GF-B	Largeur du vantail de service
GF-FB	Largeur de feuillure du vantail de service
GF-LB	Vide lumière du vantail de service
GF-GB	Largeur du verre du vantail de service
GF-GFB	Largeur de feuillure du verre du vantail de service
SF-B	Largeur du vantail semi-fixe
SF-FB	Largeur de feuillure du vantail semi-fixe
SF-LB	Vide lumière du vantail semi-fixe
SF-GB	Largeur du verre du vantail semi-fixe
SF-GFB	Largeur de feuillure du verre du vantail semi-fixe
S-FM	Dimension de la feuillure fenêtre à deux vantaux

Measurement descriptions

US	Overlap
FM	Rebate
SF	Shadow gap
LS	Air gap
BE	Floor recess
FH	Vent height
FFH	Vent rebate height
FLH	Clear height dimension of vent
FB	Vent width
FFB	Vent rebate width
FLB	Clear width dimension of vent
GH	Glass height
GFH	Glazing rebate height
GB	Glass width
GFB	Glazing rebate width
LDH	Clear opening height
RFH	Frame rebate height
RAH	External frame height
LDB	Clear opening width
RFB	Frame rebate width
RAB	External frame width
GF-B	Access vent width
GF-FB	Access vent rebate width
GF-LB	Clear width dimension of access vent
GF-GB	Glass width of access vent
GF-GFB	Glazing rebate width of access vent
SF-B	Secondary vent width
SF-FB	Rebate width of secondary vent
SF-LB	Clear width dimension of secondary vent
SF-GB	Glass width of secondary vent
SF-GFB	Glazing rebate width of secondary vent
S-FM	Double-vent rebate

JANISOL HI TÜREN

HOCHWÄRMEGEDÄMMTE TÜREN AUS STAHL

JANISOL HI DOORS

HIGHLY THERMALLY INSULATED DOORS IN STEEL

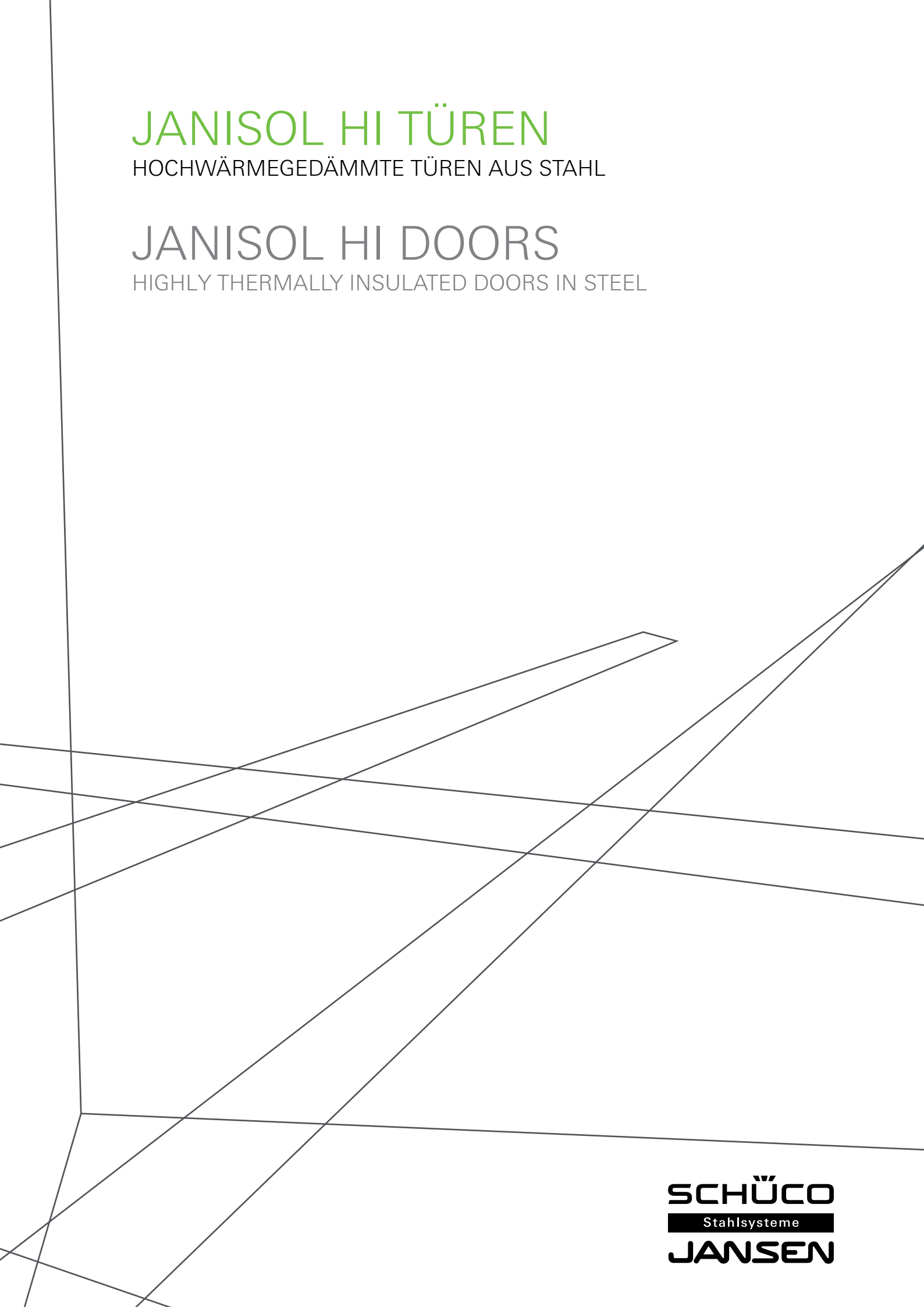

SCHÜCO
Stahlsysteme
JANSEN

Janisol HI Türen

- Bautiefe 80 mm, Türflügel innen und aussen flächenbündig
- Schmale Profilansichten: Rahmen mit Türflügel 130 mm, Türstulpbereich 150 mm
- Für ein- und zweiflüglige Türen, einwärts und auswärts öffnend, mit oder ohne Oberlicht und Seitenteile
- Grösse Türflügel bis max. 1400 mm x 3000 mm (b×h) Flügelgewicht max. 280 kg
- Glasdicken 24-57 mm
- Isolierstege mit besten bauphysikalischen Eigenschaften aus glasfaserverstärktem Kunststoff
- Hervorragende wärmetechnische Eigenschaften für maximale Anforderungen
- Sehr gute statische Werte
- Systemprüfung nach Produktnorm EN 14351-1 für alle Öffnungs- und Schwellenvarianten
- Dauerfunktionsprüfung nach EN 12400 Klasse 8 (1'000'000 Zyklen)
- Grosses Beschläge-Sortiment (Fallen-Riegelschloss, Schloss mit Obenverriegelung, Mehrfachverriegelungs-Schlösser, Panikschlösser, E-Öffner etc.)
- Wärmebrückenfreier Schlosseinbau im Isoliersteg-Bereich
- Für Nasslack- oder Pulverbeschichtung geeignet

Janisol HI portes

- Profondeur de montage 80 mm, vantail de porte intérieur et extérieur montés à fleur
- Profilés très fins: cadre avec vantail de porte 130 mm, zone de battement 150 mm
- Pour portes à un ou deux vantaux, ouverture vers l'intérieur et vers l'extérieur, avec ou sans imposte parties latérales
- Taille des vantaux de porte jusqu'à max. 1400 mm x 3000 mm (l×h) Poids de vantail max. 280 kg
- Epaisseurs de vitrage 24-57 mm
- Traverses isolantes aux excellentes propriétés physiques en matière plastique renforcé par fibres de verre
- Excellentes propriétés thermiques répondant à des exigences maximum
- Très bonnes valeurs statiques
- Contrôle du système selon la norme produit EN 14351-1 pour toutes les variantes d'ouverture et de seuil
- Essai d'endurance selon EN 12400 classe 8 (1'000'000 cycles)
- Vaste gamme de ferrures (serrure à mortaiser, serrure avec verrouillage supérieur, serrures à verrouillage multiple, serrures panique, gâche électrique etc.)
- Montage de la serrure dans la zone de la traverse isolante sans pont thermique
- Convient au revêtement à la peinture liquide ou poudre

Janisol HI doors

- 80 mm basic depth, flush-fitted door leaf on the inside and outside
- Narrow profile face widths: frame with 130 mm door leaf, 150 mm door meeting stile area
- For single and double-leaf doors, inward and outward-opening, with or without toplight and side sections
- Max. door leaf sizes of 1400 mm x 3000 mm (w×h) Weight of leaf max. 280 kg
- Glass thicknesses of 24-57 mm
- Insulating bars with optimum structural properties made from glass fibre-reinforced plastic
- Outstanding thermal properties for the most exacting requirements
- Excellent structural values
- System testing in accordance with product standard EN 14351-1 for all types of opening and threshold
- Mechanical durability in accordance with EN 12400 Class 8 (1,000,000 cycles)
- Large range of fittings (latch-and-bolt lock, lock with top locking, multipoint locks, panic locks, electric strike etc.)
- Lock installation in the area of the insulating bar with no thermal bridging
- Suitable for wet paint or powder coating

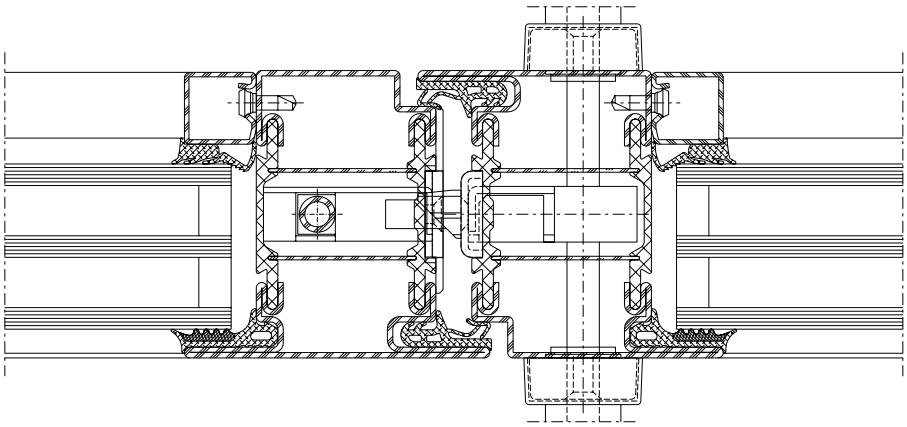

CE

MINERGIE®

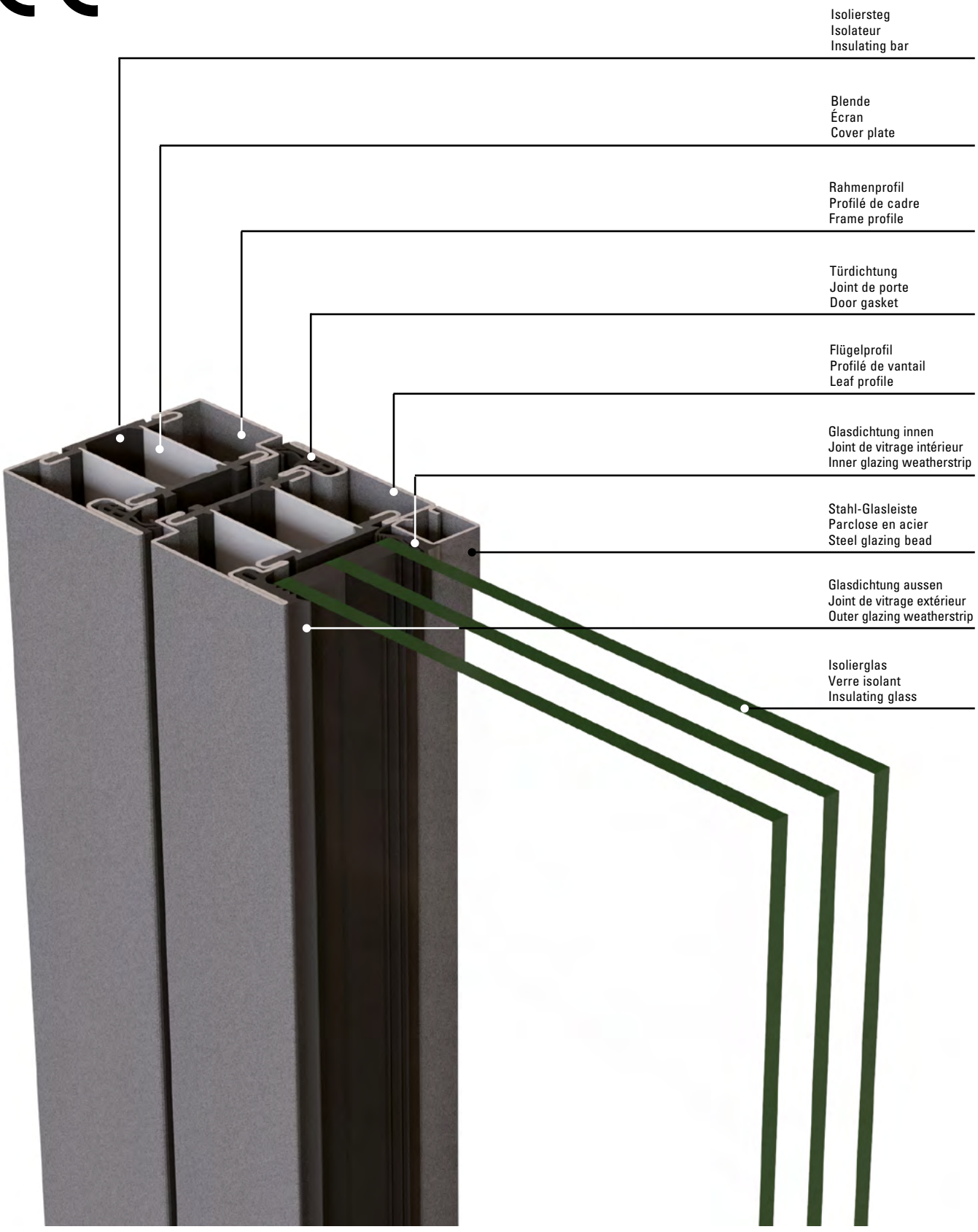
Isoliersteg
Isolateur
Insulating bar
Blende
Écran
Cover plate
Rahmenprofil
Profilé de cadre
Frame profile
Türdichtung
Joint de porte
Door gasket
Flügelprofil
Profilé de vantail
Leaf profile
Glasdichtung innen
Joint de vitrage intérieur
Inner glazing weatherstrip
Stahl-Glasleiste
Parclose en acier
Steel glazing bead
Glasdichtung aussen
Joint de vitrage extérieur
Outer glazing weatherstrip
Isolierglas
Verre isolant
Insulating glass

Verblechte Janisol HI Türen

- Hervorragende wärmetechnische Eigenschaften für maximale Anforderungen
- Bautiefe 80 mm, Türflügel innen und aussen flächenbündig
- Für ein- und zweiflüglige Türen, einwärts und auswärts öffnend, mit oder ohne Oberlicht und Seitenteile
- Grösse Türflügel bis max. 1400 mm x 3000 mm (b×h) Flügelgewicht max. 280 kg
- Vielfältige Gestaltungsmöglichkeiten mit oder ohne Glasausschnitte
- Systemprüfung nach Produktnorm EN 14351-1 für alle Öffnungs- und Schwellenvarianten
- Isolierstege mit besten bauphysikalischen Eigenschaften aus glasfaserverstärktem Kunststoff
- Einfache und kostengünstige Verarbeitung
- Verschiedene Ausführungsvarianten bezüglich Blechverkleidung (geschweisst, geschweisst/geklebt, aufgesetzt)
- Grosses Beschläge-Sortiment (Fallen-Riegelschloss, Schloss mit Obenverriegelung, Mehrfachverriegelungs-Schlösser, Panikschlösser, E-Öffner etc.)
- Wärmebrückenfreier Schlosseinbau im Isoliersteg-Bereich
- Für Nasslack- oder Pulverbeschichtung geeignet

Janisol HI portes tôlées

- Excellentes propriétés thermiques répondant à des exigences maximum
- Profondeur de montage 80 mm, vantail de porte intérieur et extérieur montés à fleur
- Pour portes à un ou deux vantaux, ouverture vers l'intérieur et vers l'extérieur, avec ou sans imposte parties latérales
- Taille des vantaux de porte jusqu'à max. 1400 mm x 3000 mm (l×h) Poids de vantail max. 280 kg
- Nombreuses conceptions possibles avec ou sans panneaux en verre
- Contrôle du système selon la norme produit EN 14351-1 pour toutes les variantes d'ouverture et de seuil
- Traverses isolantes aux excellentes propriétés physiques en matière plastique renforcé par fibres de verre
- Transformation simple et économique
- Différentes exécutions quant au revêtement en tôle (soudées, soudées/collées, plaquées)
- Vaste gamme de ferrures (serrure à mortaiser, serrure avec verrouillage supérieur, serrures à verrouillage multiple, serrures panique, gâche électrique etc.)
- Montage de la serrure dans la zone de la traverse isolante sans pont thermique
- Convient au revêtement à la peinture liquide ou poudre

Janisol HI sheet metal clad doors

- Outstanding thermal properties for the most exacting requirements
- 80 mm basic depth, flush-fitted door leaf on the inside and outside
- For single and double-leaf doors, inward and outward-opening, with or without toplight and side sections
- Max. door leaf sizes of 1400 mm x 3000 mm (w×h) Weight of leaf max. 280 kg
- Wide range of design possibilities with or without vision panels
- System testing in accordance with product standard EN 14351-1 for all types of opening and threshold
- Insulating bars with optimum structural properties made from glass fibre-reinforced plastic
- Simple and cost-effective processing
- Various configurations of sheet metal panelling (welded, welded/glued, fitted)
- Large range of fittings (latch-and-bolt lock, lock with top locking, multipoint locks, panic locks, electric strike etc.)
- Lock installation in the area of the insulating bar with no thermal bridging
- Suitable for wet paint or powder coating

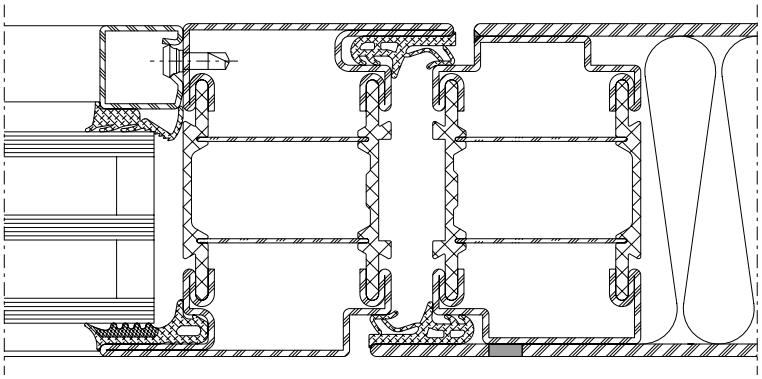

Norm	Eigenschaft Caractéristique Characteristic	Klassifizierung/Wert Classification / Valeur Classification / Value									
 EN 12210	**Widerstandsfähigkeit bei Windlast** **Résistance à la pression du vent** **Resistance to wind load**	npd	1 (400)	2 (800)	3 (1200)	4 (1600)	5 (2000)	Exxx (>2000)			
 EN 12208	**Schlagregendichtheit** **Etanchéité à la pluie battante** **Watertightness**	npd	1A (0)	2A (50)	3A (100)	4A (150)	5A (200)	6A (250)	7A (300)	8A (450	9A (600)	Exxx (>750
 EN ISO 10140	**Schalldämmung** R_w (C, C_{tr}) (dB) **Isolation phonique** R_w (C, C_{tr}) (dB) **Sound insulation** R_w (C, C_{tr}) (dB)	npd	bis R_w 45 dB (-2; -6) jusqu'à R_w 45 dB (-2; -6) up to R_w 45 dB (-2; -6)								
 EN ISO 10077-2	**Wärmedurchgangskoeffizient** U_f (W/(m²·K)) **Transmission thermique** U_f (W/(m²·K)) **Thermal production** U_f (W/(m²·K))	npd	ab 0,74 W/m²K à partir de 0,74 W/m²K from 0,74 W/m²K								
 EN 12207	**Luftdurchlässigkeit** **Perméabilité à l'air** **Air permeability**	npd	1 (150)	2 (300)	3 (600)	4 (600)					
 EN 1192	**Klassifizierung der Festigkeitsanforderungen** **Classification des exigences de résistance méc.** **Classification of strength requirements**	npd	1	2	3	4					
 EN 12219	**Differenzklimaverhalten** **Résistance aux changements de température** **Resistance to change in temperature**	npd	bis / jusqu'à / up to 3(d) / 3(e) Technische Hinweise / Conseils techniques / Technical data: «Verhalten zwischen unterschiedlichen Klimaten nach EN 1121» «Comportement entre différents climats selon EN 1121» «Behaviour between different climates in accordance with EN 1121»								
 EN 14024	**Metallprofile mit thermischer Trennung** **Profilés en métal. avec rupture de pont thermique** **Metal profiles with thermal barrier**		CW / TC2								
 EN 12400	**Dauerfunktionsprüfung** **Durabilité mécanique** **Mechanical durability**		D	1 5'000	2 10'000	3 20'000	4 50'000	5 100'000	6 200'000	7 500'000	8 1'000'000
 EN 12217	**Bedienkräfte** **Forces de manœuvre** **Operating forces**	npd	0		1		2				
 DIN 18008-4	**Vorgefertigte absturzsichernde Verglasung** **Vitrage anti-chutes préfabriqué** **Prefabricated glazing suitable for safety barrier loading**		Anhang D.1.2 erfüllt Annexe D.1.2 satisfaite Appendix D.1.2 fulfilled								

npd = keine Leistung festgestellt (no performance determined)

npd = Aucune performance déterminée (no performance determined)

npd = no performance determined

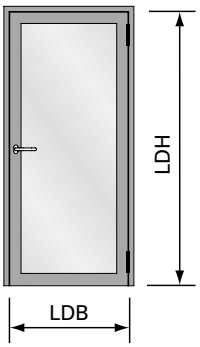

Elementgrössen	**Tailles des éléments**	**Size of elements**
LDB Lichte Durchgangsbreite max. 1360 mm min. 600 mm	LDB Largeur vide lumière max. 1360 mm min. 600 mm	LDB Clear opening width max. 1360 mm min. 600 mm
LDH Lichte Durchgangshöhe max. 2992 mm min. 1900 mm	LDH Hauteur vide lumière max. 2992 mm min. 1900 mm	LDH Clear opening height max. 2992 mm min. 1900 mm
Flügelgewicht max. 280 kg	Poids de vantail max. 280 kg	Weight of leaf max. 280 kg

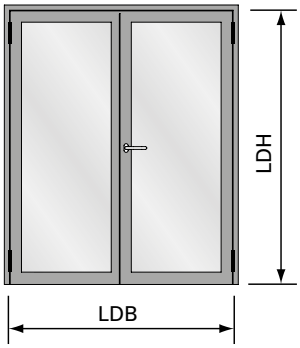

Elementgrössen	**Tailles des éléments**	**Size of elements**
LDB Lichte Durchgangsbreite max. 2740 mm min. 1200 mm	LDB Largeur vide lumière max. 2740 mm min. 1200 mm	LDB Clear opening width max. 2740 mm min. 1200 mm
LDH Lichte Durchgangshöhe max. 2992 mm min. 1900 mm	LDH Hauteur vide lumière max. 2992 mm min. 1900 mm	LDH Clear opening height max. 2992 mm min. 1900 mm
Flügelgewicht max. 280 kg	Poids de vantail max. 280 kg	Weight of leaf max. 280 kg

Empfehlung Türflügelgewichte für Jansen-Bänder und Tabelle «Zwängungsfreies Öffnen» siehe Kapitel Technische Hinweise.

Recommandation poids du vantail pour les paumelles Jansen et «ouvertures sans collisions des vantaux» voir chapitre Conseils techniques.

Recommendation leaf weight for the Jansen hinges and tables «Door alignment when opening» see chapter Technical data.

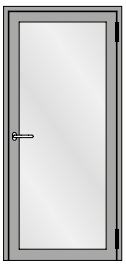

Einflügelige Türe
Porte à un vantail
Single leaf door

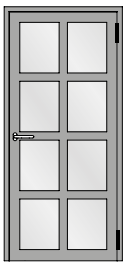

Einflügelige Türe mit Riegel
Porte à un vantail avec traverses
Single leaf door with transoms



Einflügelige Türe mit festem Seitenteil
Porte à un vantail avec partie latérale fixe
Single leaf door with fixed side light

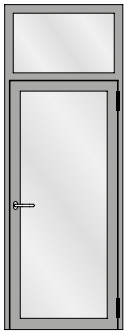

Einflügelige Türe mit festem Oberlicht
Porte à un vantail avec imposte fixe
Single leaf door with fixed top light

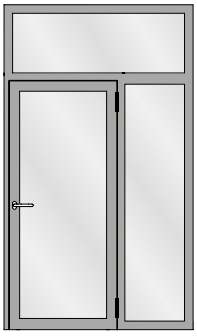

Einflügelige Türe mit festem Seitenteil und festem Oberlicht
Porte à un vantail avec partie latérale fixe et imposte fixe
Single leaf door with fixed side light and fixed top light

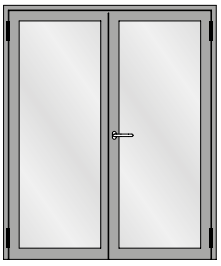

Zweiflügelige Türe
Porte à deux vantaux
Double leaf door

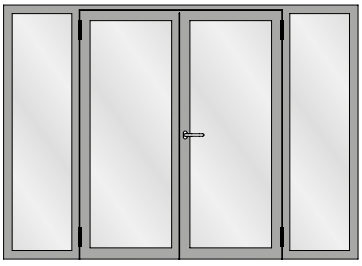

Zweiflügelige Türe mit zwei festen Seitenteilen
Porte à deux vantaux avec deux parties latérales fixes
Double leaf door with two fixed side lights

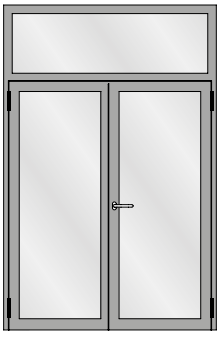

Zweiflügelige Türe mit festem Oberlicht
Porte à deux vantaux avec imposte fixe
Double leaf door with fixed top light

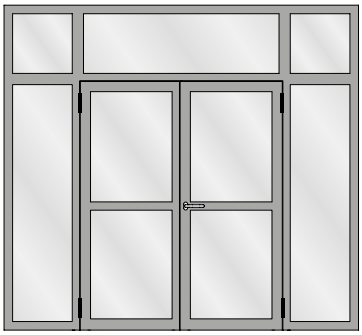

Zweiflügelige Türe mit zwei festen Seitenteilen und festen Oberlichtern
Porte à deux vantaux avec deux parties latérales fixes et impostes fixes
Double leaf door with two fixed side lights and fixed top lights

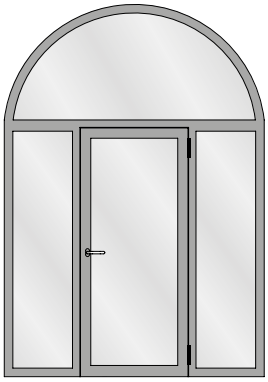

Einflügelige Türe mit zwei festen Seitenteilen und Rundbogen-Oberlicht
Porte à un vantail avec deux parties latérales fixes et imposte demi-ronde
Single leaf door with two fixed side lights and round arched top light

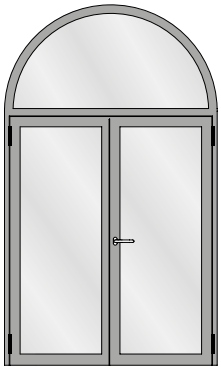

Zweiflügelige Türe mit Rundbogen-Oberlicht
Porte à deux vantaux avec imposte demi-ronde
Double leaf door with round arched top light

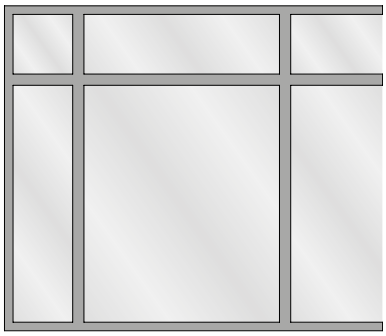

Festverglasung
Vitrage fixe
Fixed glazing

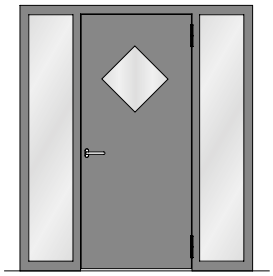

Verblechte einflügelige Türe mit zwei festen Seitenteilen
Porte tôlée à un vantail avec deux parties latérales fixes
Sheet metal single leaf door with two fixed side lights

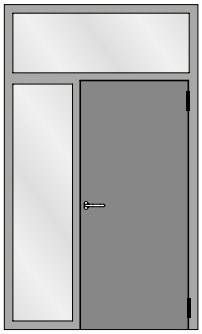

Verblechte einflügelige Türe mit festem Seitenteil und festem Oberlicht
Porte tôlée à un vantail avec partie latérale fixe et imposte fixe
Sheet metal single leaf door with fixed side light and fixed top light



Verblechte zweiflügelige Türe mit zwei festen Seitenteilen und festen Oberlichtern
Porte tôlée à deux vantaux avec deux parties latérales fixes et impostes fixes
Sheet metal double leaf door with two fixed side lights and fixed top lights

Aufgrund möglicher Deformationen von verblechten Türen in exponierten Lagen mit Sonneneinstrahlung sollte diese Anwendung nicht eingesetzt werden, ansonsten ist eine Beschattung vorzusehen.

Hinweis Oberflächenbehandlung:
Wegen der Lochschweissungen empfehlen wir eine Nasslackierung mit vorgängigem Spachteln.

Au vu de déformations possibles, ne pas exposer les portes tôles au rayonnement direct du soleil (effet bimétal). Si possible prévoir une protection solaire.

Indications sur le traitement de surface:
En raison des soudures bouchons, nous recommandons un laquage avec vernis liquide précédé d'un rebouchage.

Due to potential deformations of sheet metal clad doors in exposed locations with sunlight this application should not be used otherwise a shading must be provided.

Surface treatment note:
We recommend wet lacquering preceded by priming, due to the plug welds.

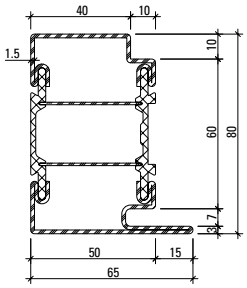

680.013 Z

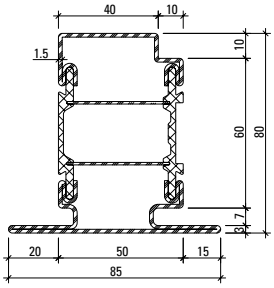

680.114 Z

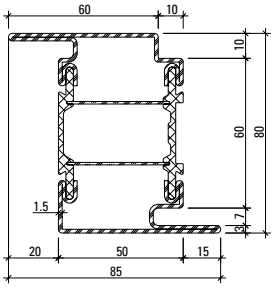

680.416 Z

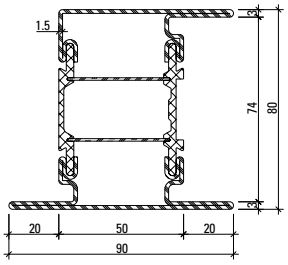

680.652 Z

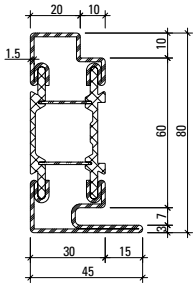

680.010 Z

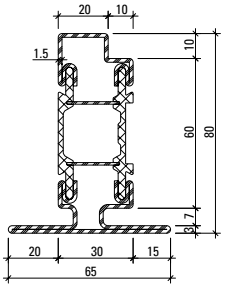

680.110 Z

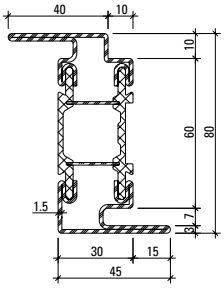

680.411 Z

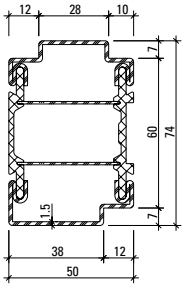

680.051 Z

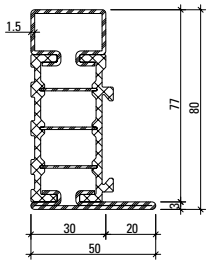

681.630 Z

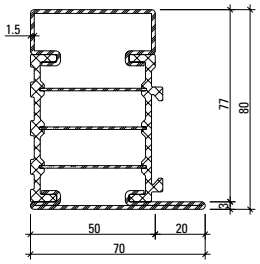

681.650 Z

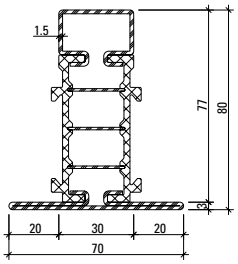

682.630 Z

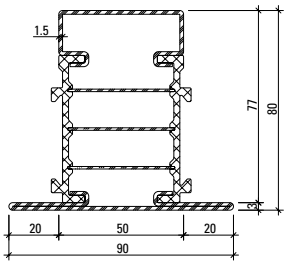

682.650 Z

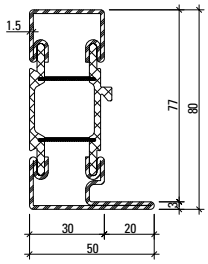

681.635 Z*

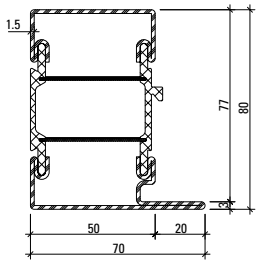

681.655 Z*

* nur in Kombination mit Bogen verwenden
* à utiliser uniquement avec des cintres
* use only in conjunction with arched designs

Profil-Nr.	G kg/m	Ix cm⁴	Wx cm³	Iy cm⁴	Wy cm³	U m²/m
680.013 Z	4,428	32,83	7,07	18,12	4,99	0,347
680.114 Z	4,995	37,11	7,31	26,37	6,01	0,396
680.416 Z	5,007	41,33	10,25	25,35	5,78	0,396
680.652 Z	5,581	48,63	10,91	35,75	7,32	0,446

Profil-Nr.	G kg/m	Ix cm⁴	Wx cm³	Iy cm⁴	Wy cm³	U m²/m
680.010 Z	3,851	25,98	5,43	5,94	2,15	0,308
680.110 Z	4,435	29,94	5,68	10,08	2,99	0,357
680.411 Z	4,440	35,15	8,67	9,55	2,83	0,357
680.051 Z	3,632	21,10	5,63	12,04	4,71	0,280
681.630 Z	3,710	27,53	6,06	5,33	1,75	0,297
681.650 Z	4,180	34,64	7,77	15,51	3,91	0,337
682.630 Z	4,050	31,56	6,24	9,87	2,82	0,352
682.650 Z	4,670	38,99	7,94	24,03	5,34	0,392
681.635 Z	3,784	26,93	5,71	7,49	2,42	0,311
681.655 Z	4,286	33,47	7,25	21,06	5,28	0,349

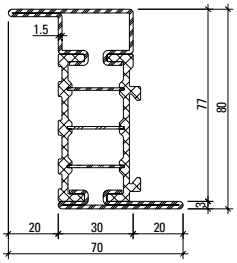

683.630 Z

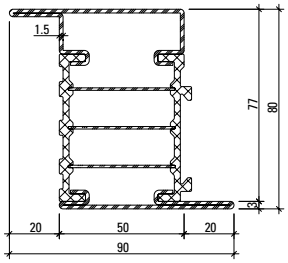

683.650 Z

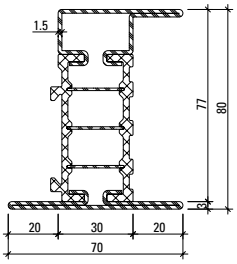

685.630 Z

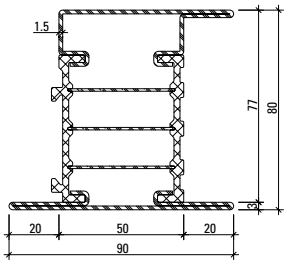

685.650 Z

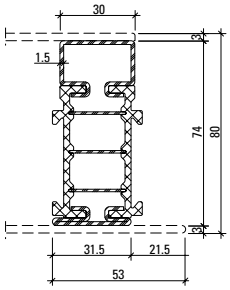

680.060 Z

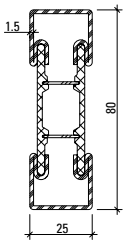

600.012
600.012 Z

Artikelbibliothek
Bibliothèque des articles
Article library

DXF **DWG**

Werkstoffe

Artikel-Nr.

ohne Zusatz = blank

mit Z = bandverzinkter Stahl

Isolator = glasfaserverstärkter Kunststoff

Matériaux

No. d'article

sans supplément = brut

avec Z = bande d'acier zinguée

Isolateur = matière plastique renforcé par fibres de verre

Materials

Part no.

without addition = bright

with Z = strip galvanised steel

Insulator = glassfibre reinforced plastic

Profil-Nr.	G kg/m	Ix cm⁴	Wx cm³	Iy cm⁴	Wy cm³	U m²/m
680.060 Z	3,140	17,35	4,61	2,57	1,49	0,266
683.630 Z	4,030	34,62	8,38	9,30	2,65	0,336
683.650 Z	4,640	41,59	10,11	23,03	5,11	0,376
685.630 Z	4,500	40,59	9,21	13,00	3,39	0,374
685.650 Z	5,120	47,62	10,93	30,13	6,14	0,415
600.012	3,250	19,91	4,98	2,98	2,38	0,223

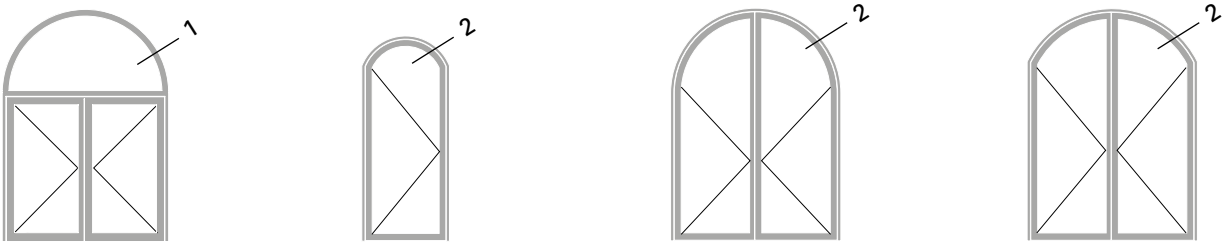

1.0

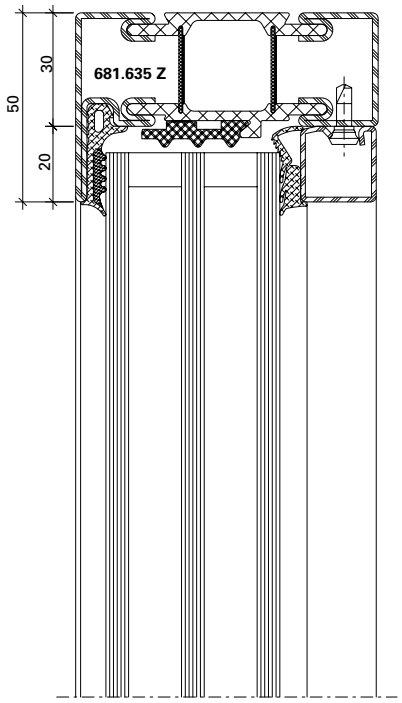

Die Radien-Angaben beziehen sich auf die Fertigung im Hause Jansen.

1.1

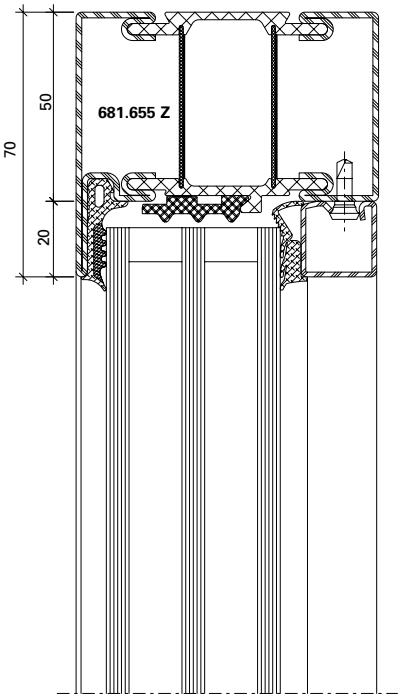

Les rayons indiqués concernent la fabrication des cintres par la société Jansen.

2.0

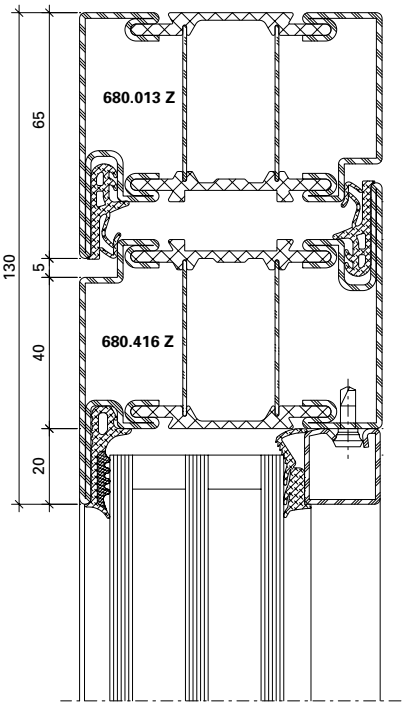

The radius information refers to the production of the arches at the Jansen.

Profil Profilé Profile	Min. Radius Rayon min. Min. radius R
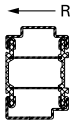	
680.051 Z	600 mm
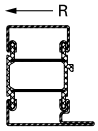	
681.635 Z	700 mm
681.655 Z	700 mm

Profil Profilé Profile	Min. Radius Rayon min. Min. radius R
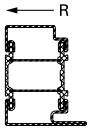	
680.010 Z	600 mm
680.013 Z	1000 mm
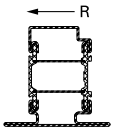	
680.110 Z	600 mm
680.114 Z	1000 mm
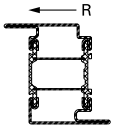	
680.411 Z	1200 mm
680.416 Z	2000 mm

Stahl-Glasleisten Parcloses en acier Steel glazing beads	Min. Radius Rayon min. Min. radius R
	
402.112 Z	500 mm
402.115 Z	500 mm
402.120 Z	600 mm
402.125 Z	750 mm
402.130 Z	1000 mm
402.136 Z	500 mm
402.141 Z	500 mm

Stahl-Glasleisten Parcloses en acier Steel glazing beads	Min. Radius Rayon min. Min. radius R
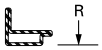	
62.507 GV+GC	300 mm
62.508 GV+GC	300 mm
62.509 GV+GC	300 mm

Aluminium-Glasleisten Parcloses en aluminium Aluminium glazing beads	Min. Radius Rayon min. Min. radius R
	
404.112	400 mm
404.115	400 mm
404.120	400 mm
404.125	450 mm
404.130	500 mm
404.135	600 mm

Andere Profiltypen sowie im Grundriss gebogene Profile auf Anfrage.

Bitte benutzen Sie unsere Bestellvorlagen auf docucenter.jansen.com

Autres types de profilés et profilés au tracé cintré sur demande.

Veuillez utiliser nos formulaires de commande sur docucenter.jansen.com

Other profile types and profiles curved in the floor plan are available on request.

Please use our order forms on docucenter.jansen.com

Stahl-Glasleisten aus bandverzinktem Stahl (Länge 6 m)

Parcloses en acier en bandes d'acier zinguées (longueur 6 m)

Steel glazing beads made of strip galvanised steel (length 6 m)

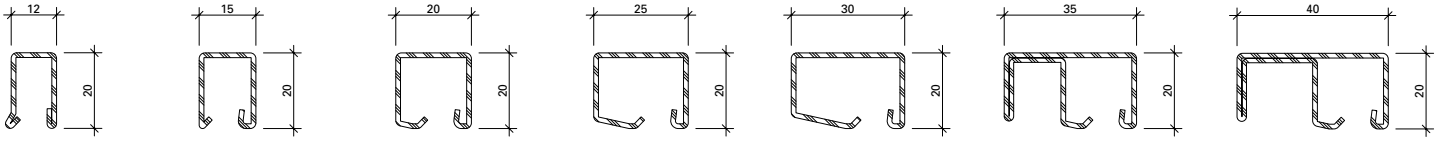

402.112 Z **402.115 Z** **402.120 Z** **402.125 Z** **402.130 Z** **402.136 Z** **402.141 Z**



450.007

Befestigungsknopf
VE = 50 Magazine à 10 Knöpfe

Bouton de fixation
UV = 50 magasins à 10 pièces

Fastening stud
PU = 50 magazines with 10 studs



450.008

Befestigungsknopf
VE = 400 Magazine à 10 Knöpfe

Bouton de fixation
UV = 400 magasins à 10 pièces

Fastening stud
PU = 400 magazines with 10 studs



450.006

Befestigungsknopf (kurz) SR1
Bohrdurchmesser ø 3,5 mm
VE = 100 Stück

Bouton de fixation (court) SR1
Diamètre de perçage ø 3,5 mm
UV = 100 pièces

Fastening stud (short) SR1
Hole diameter ø 3,5 mm
PU = 100 pieces



450.009

Befestigungsknopf
VE = 1000 Stück lose

Bouton de fixation
UV = 1000 pièces

Fastening stud
PU = 1000 pieces

Artikel-Nr.	G kg/m	B m²/m
402.112 Z	0,550	0,062
402.115 Z	0,590	0,066
402.120 Z	0,680	0,074
402.125 Z	0,760	0,083
402.130 Z	0,850	0,092
402.136 Z	1,260	0,134
402.141 Z	1,360	0,144

G = Gewicht
B = Beschichtungsfläche

G = Poids
B = Surface à traiter

G = Weight
B = Coated surface

Winkelkontur-Stahl-Glasleisten (Länge ca. 6 m)

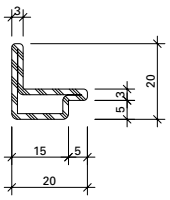

62.507 GV+GC

GV+GC = aussen galvanisch verzinkt ca. 15 µm und gelbchromatiert (EN 12329 – Fe//Zn15//C)

Parcloses en acier à contour angulaire (longueur env. 6 m)

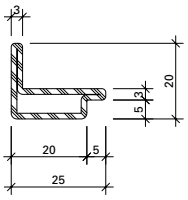

62.508 GV+GC

GV+GC = zingués galvanique env. 15 µm à l'extérieur et chromatisé jaune (EN 12329 – Fe//Zn15//C)

Angle contour steel glazing beads (length approx. 6 m)

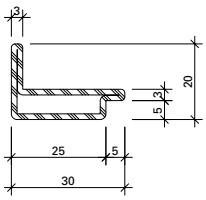

62.509 GV+GC

GV+GC = outside galvanised approx. 15 µm and yellow chromated (EN 12329 – Fe//Zn15//C)

Artikel-Nr.	G kg/m	B m²/m
62.507	0,840	0,076
62.508	0,960	0,086
62.509	1,090	0,096

G = Gewicht
B = Beschichtungsfläche

G = Poids
B = Surface à traiter

G = Weight
B = Coated surface

Aluminium-Glasleisten (Länge 6 m)

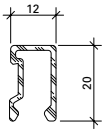

404.112

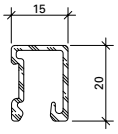

404.115

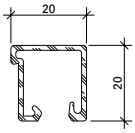

404.120

Parcloses en aluminium (longueur 6 m)

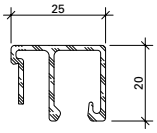

404.125

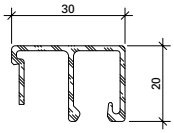

404.130

Aluminium glazing beads (length 6 m)

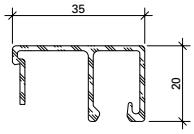

404.135

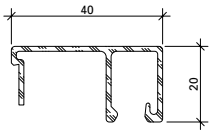

404.140



450.007

Befestigungsknopf
VE = 50 Magazine à 10 Knöpfe

Bouton de fixation
UV = 50 magasins à 10 pièces

Fastening stud
PU = 50 magazines with 10 studs



450.008

Befestigungsknopf
VE = 400 Magazine à 10 Knöpfe

Bouton de fixation
UV = 400 magasins à 10 pièces

Fastening stud
PU = 400 magazines with 10 studs



450.006

Befestigungsknopf (kurz) SR1
Bohrdurchmesser ø 3,5 mm
VE = 100 Stück

Bouton de fixation (court) SR1
Diamètre de perçage ø 3,5 mm
UV = 100 pièces

Fastening stud (short) SR1
Hole diameter ø 3,5 mm
PU = 100 pieces

Artikel-Nr.	G kg/m	U m²/m	P m²/m
404.112	0,202	0,110	0,032
404.115	0,226	0,117	0,035
404.120	0,252	0,148	0,040
404.125	0,310	0,178	0,045
404.130	0,330	0,188	0,050
404.135	0,350	0,198	0,055
404.140	0,370	0,208	0,060



450.009

Befestigungsknopf
VE = 1000 Stück lose

Bouton de fixation
UV = 1000 pièces

Fastening stud
PU = 1000 pieces

G = Gewicht
U = Abwicklung umlaufend
P = Polierabwicklung

G = Poids
U = Périmètre extérieur
P = Périmètre à polir

G = Weight
U = Circumferential development
P = Circumferential polishing



499.001

Befestigungsset
zum Versetzen der magazinierten Befestigungs-Knöpfe 450.007/008

VE = 1 Set komplett inkl. Koffer
3 Kreuzschlitz-Schraubklingen

499.001

Machine à poser les boutons de parcloses
pour le déplacement des boutons de fixations 450.007/008 emmagasinés

UV = 1 set complet, valise incl.
3 mèches cruciforme

499.001

Fastening set
for placing magazine fixing studs 450.007/008

PU = 1 set complete, incl. case
3 Phillips screwdriver blades

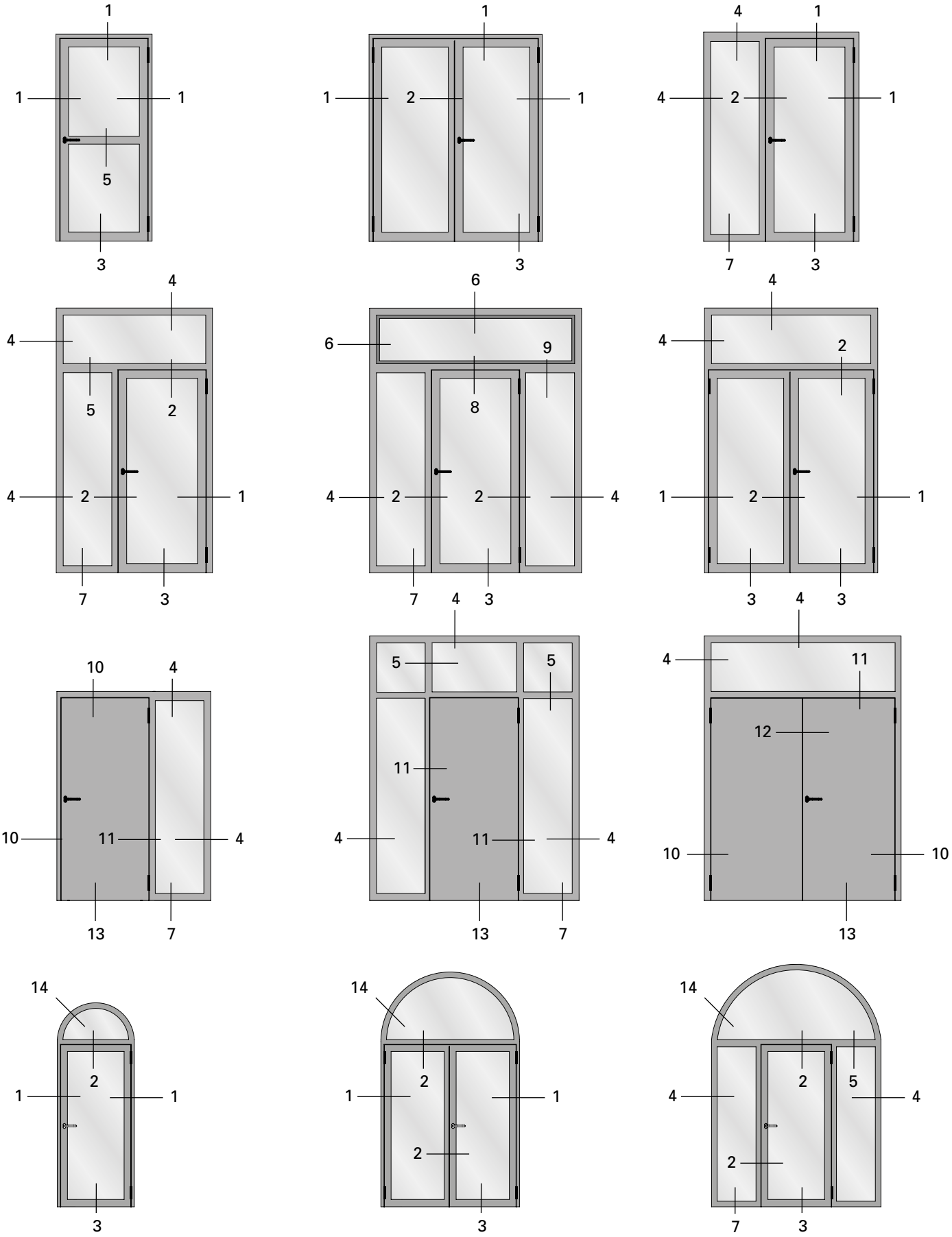
1
1
1
5
3
1
1
2
1
3
4
1
4
2
1
7
3
4
4
5
2
4
2
1
7
3
6
6
9
8
4
2
2
4
7
4
3
4
4
2
1
2
1
3
4
3
10
4
10
11
4
13
7
5
5
11
4
11
4
13
7
4
11
12
10
10
13
14
2
1
1
3
14
2
1
1
2
3
14
2
5
4
4
2
7
3

1.0

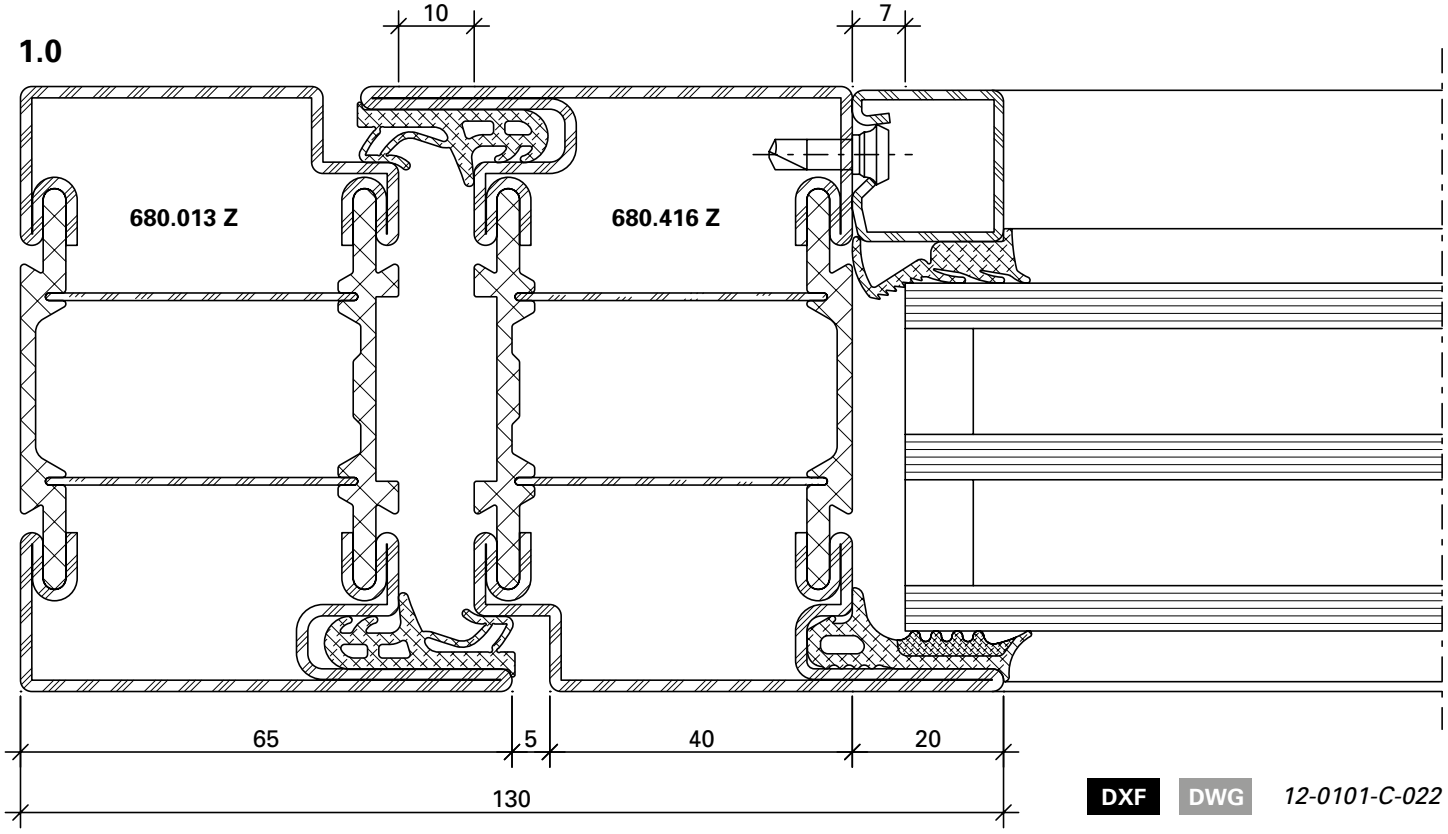

DXF DWG *12-0101-C-022*

1.1

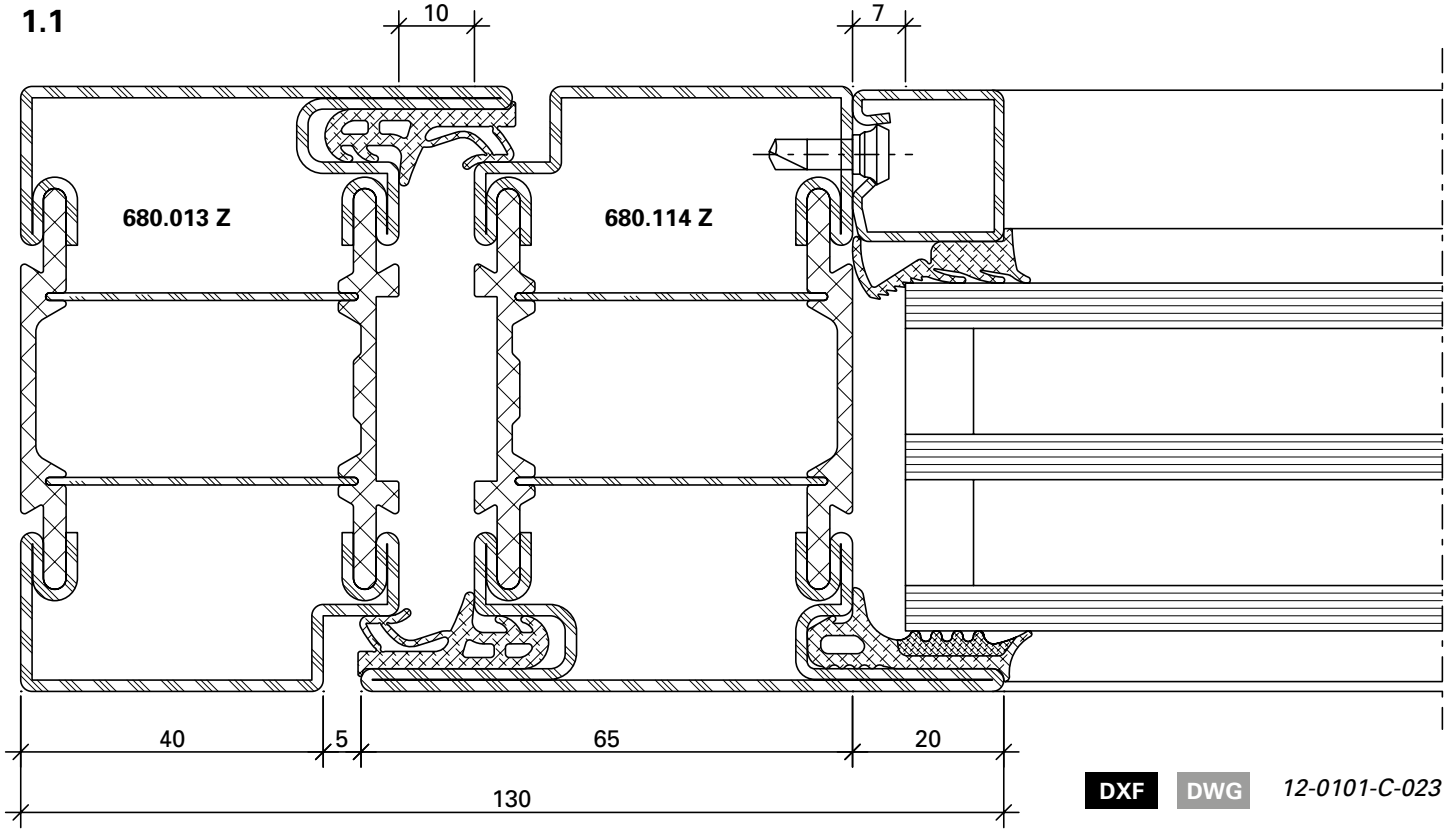

DXF DWG *12-0101-C-023*

U_f-Werte siehe Seite 213 | **Valeurs de U_f voir page 213** | **U_f values see page 213**

1.2

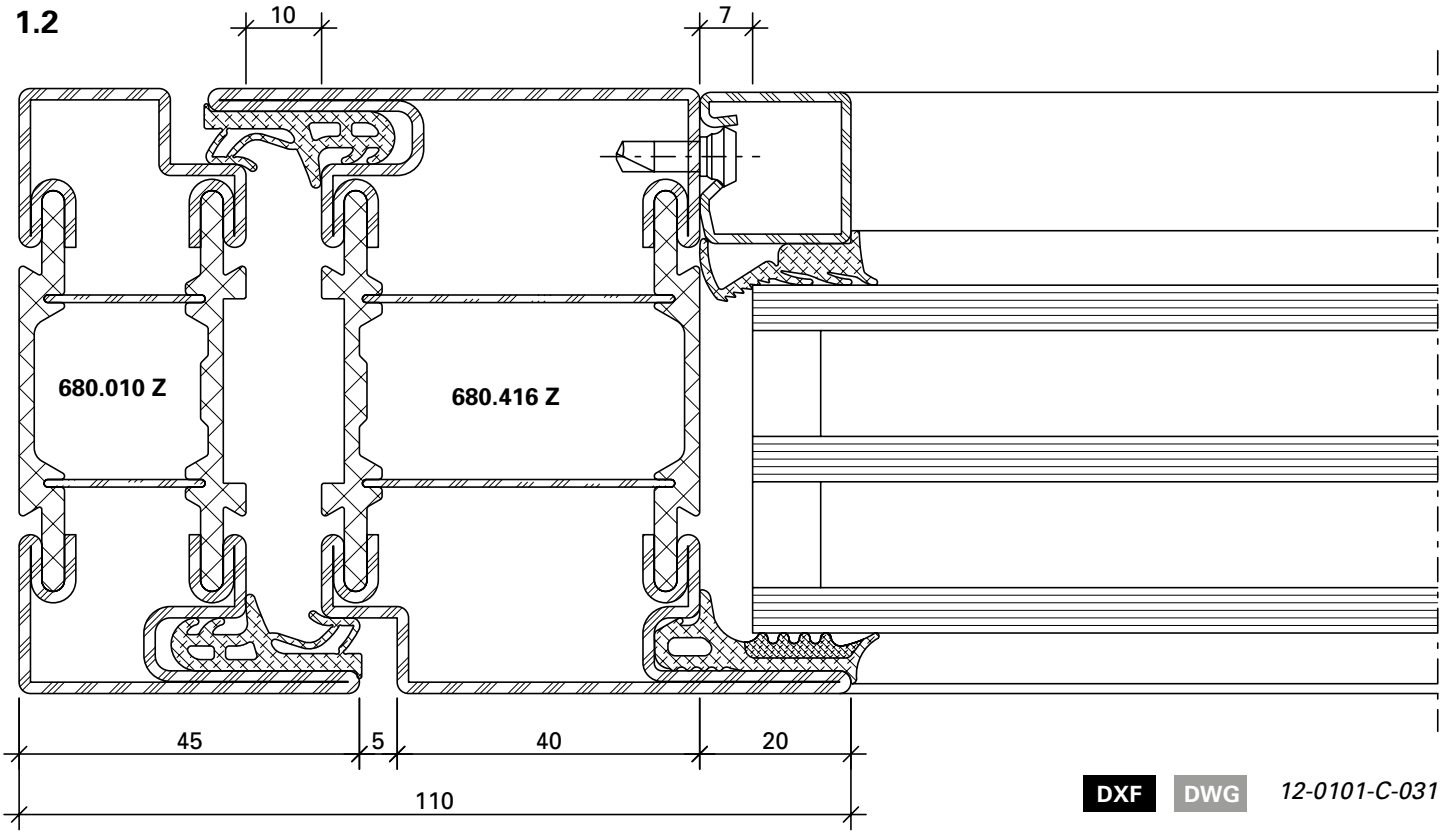

DXF DWG *12-0101-C-031*

1.3

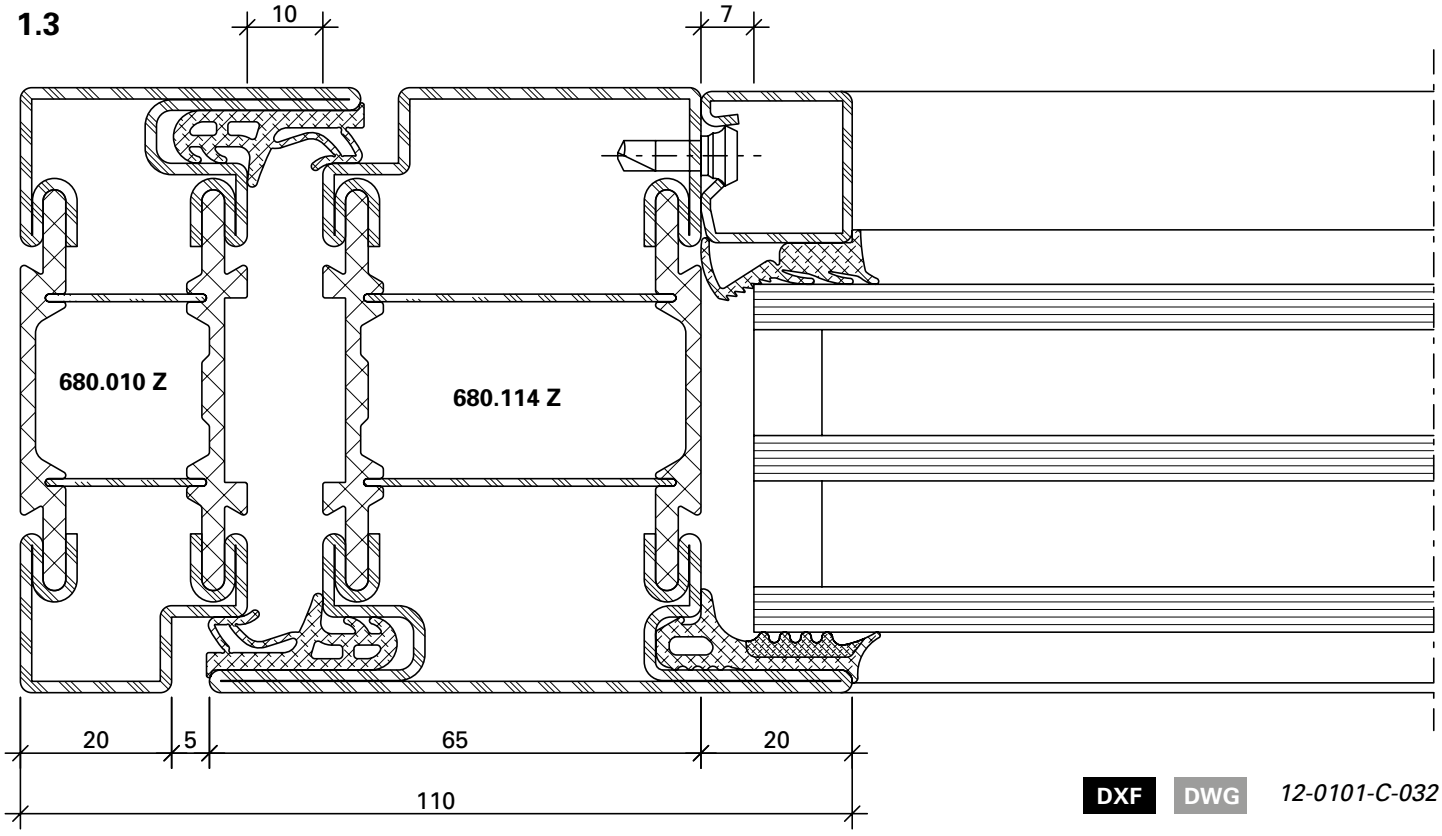

DXF DWG *12-0101-C-032*

10.0

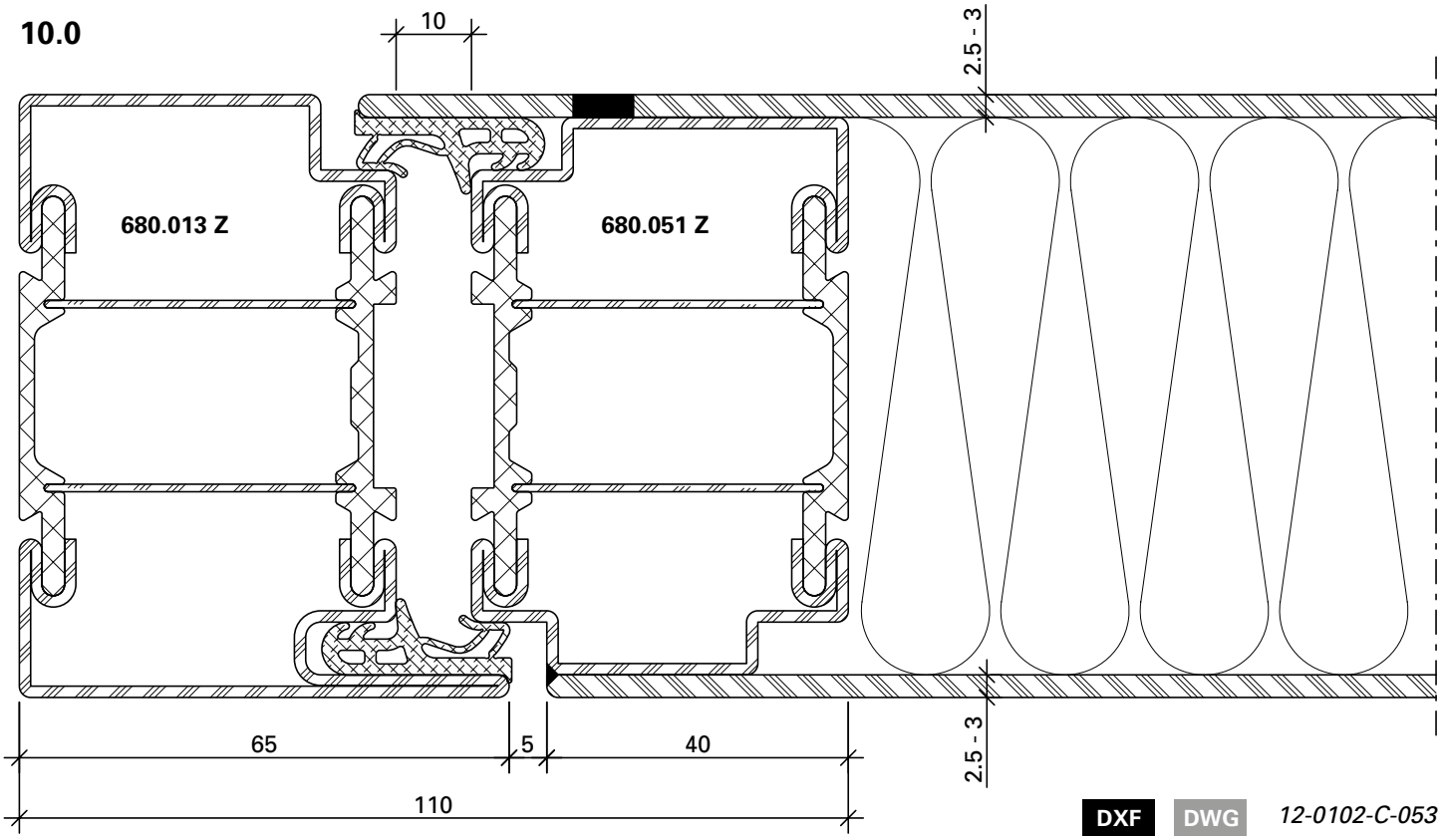

DXF **DWG** *12-0102-C-053*

10.1

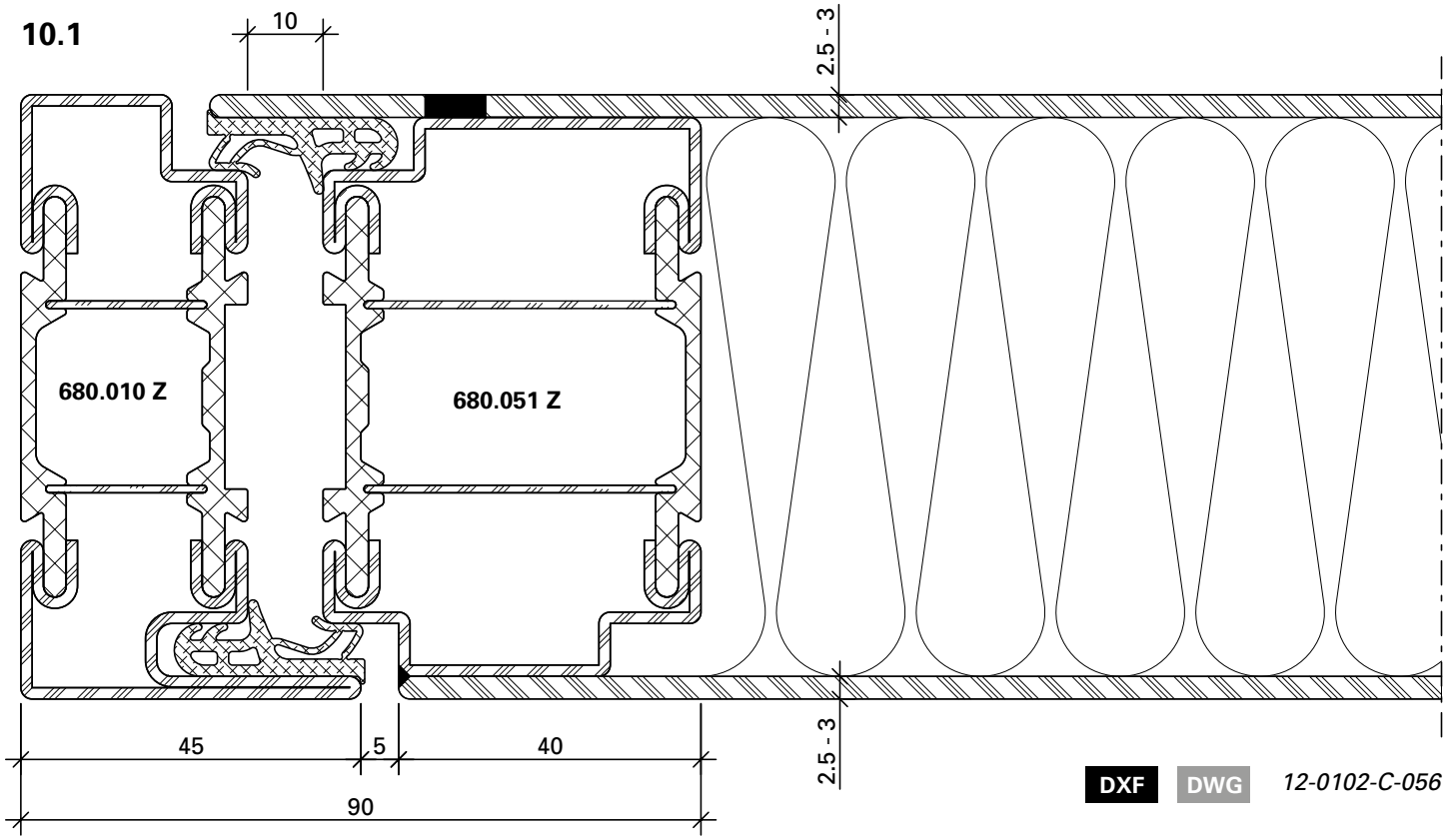

DXF **DWG** *12-0102-C-056*

U_f-Werte siehe Seite 213 | **Valeurs de U_f voir page 213** | **U_f values see page 213**

2.0

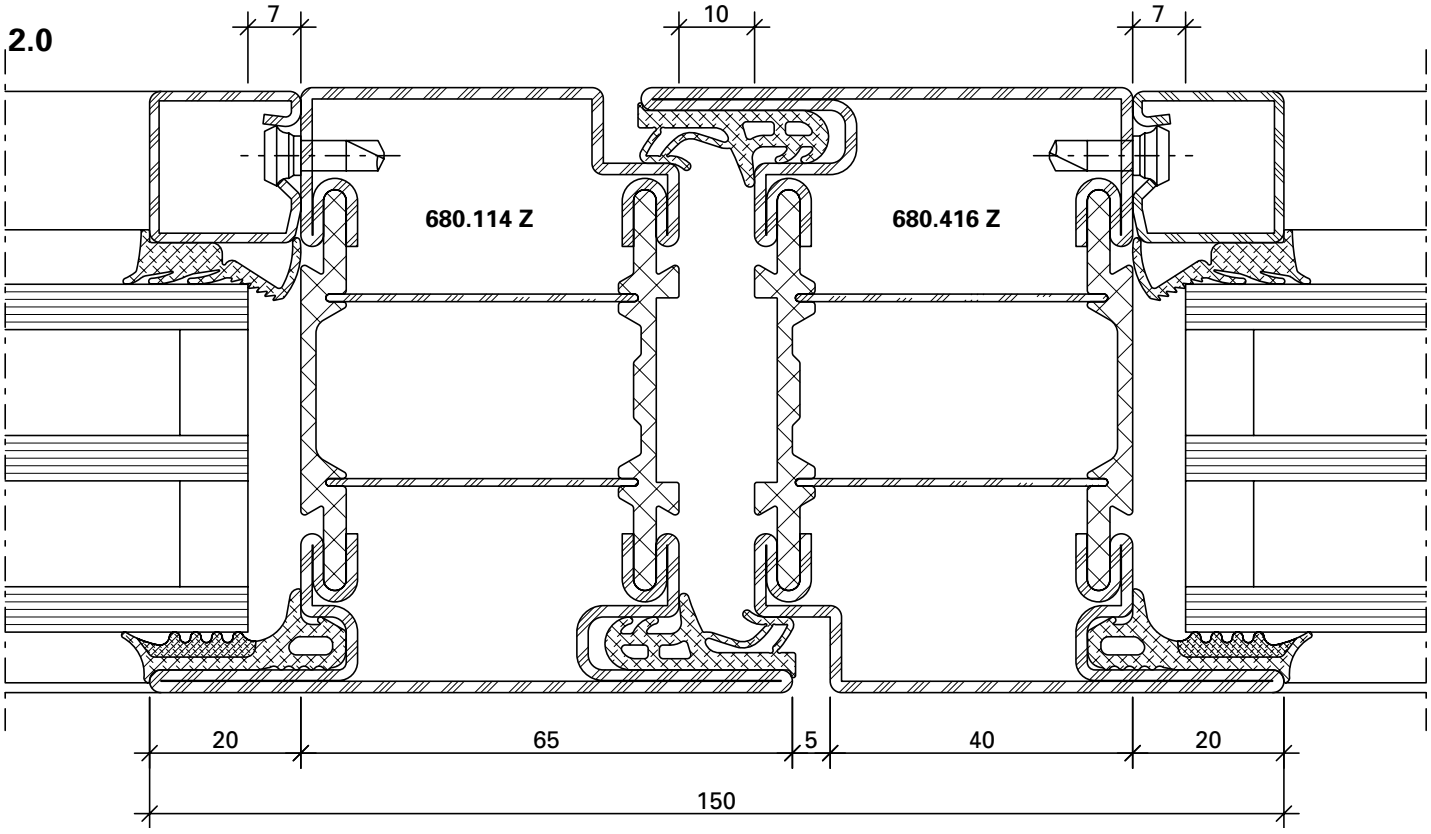

DXF DWG *12-0101-C-024*

2.1

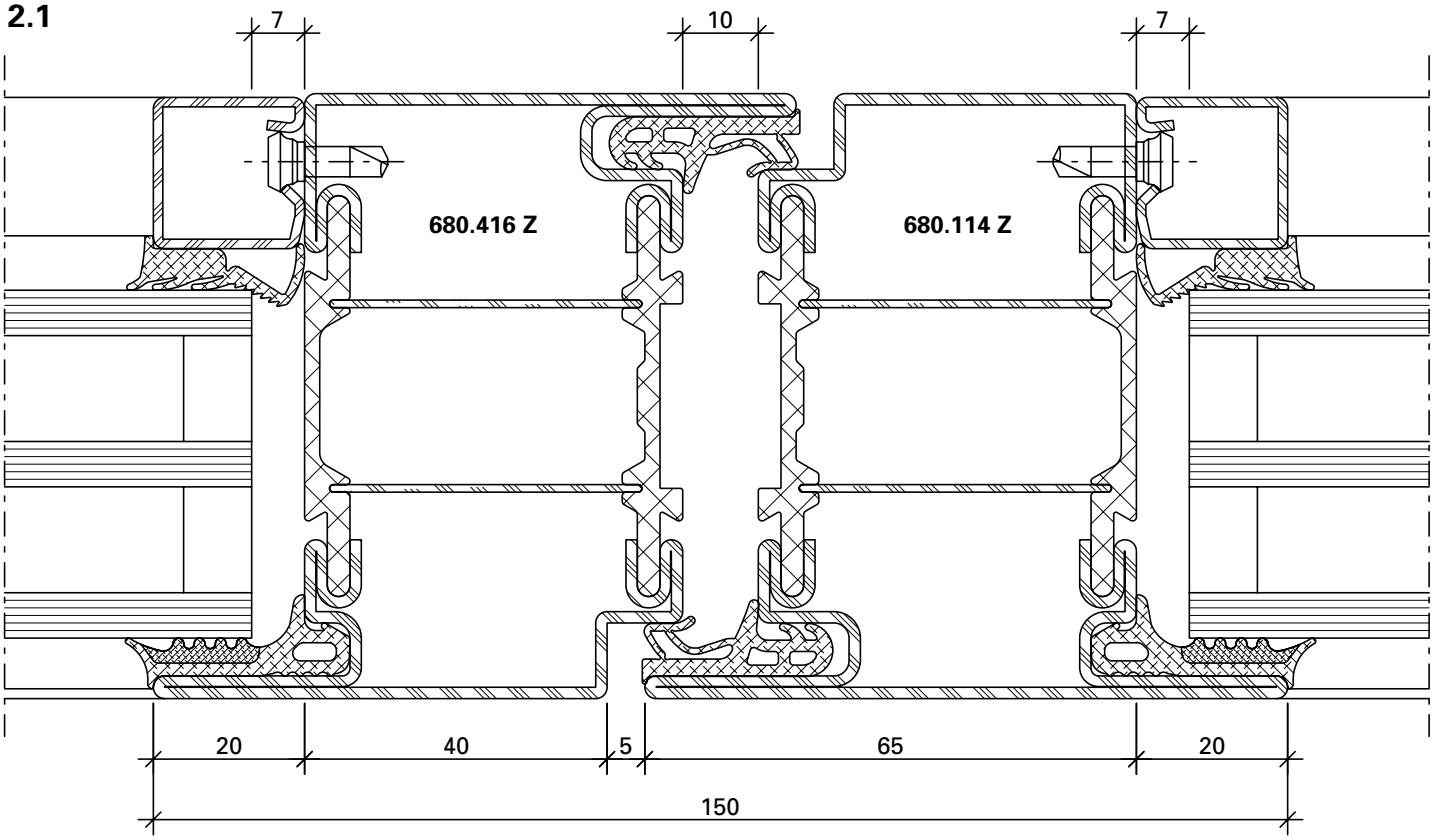

DXF DWG *12-0101-C-025*

3.0

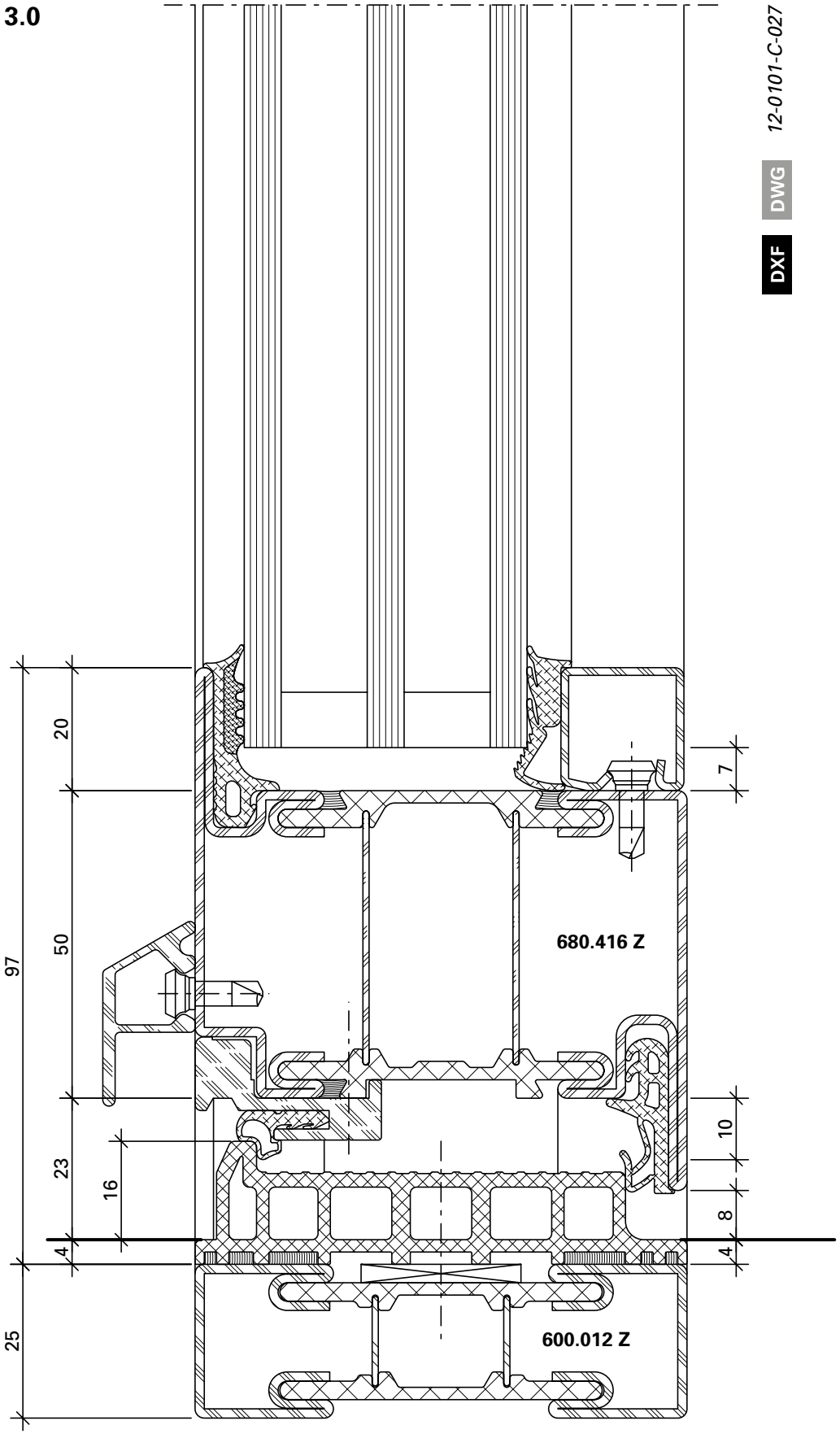

3.1

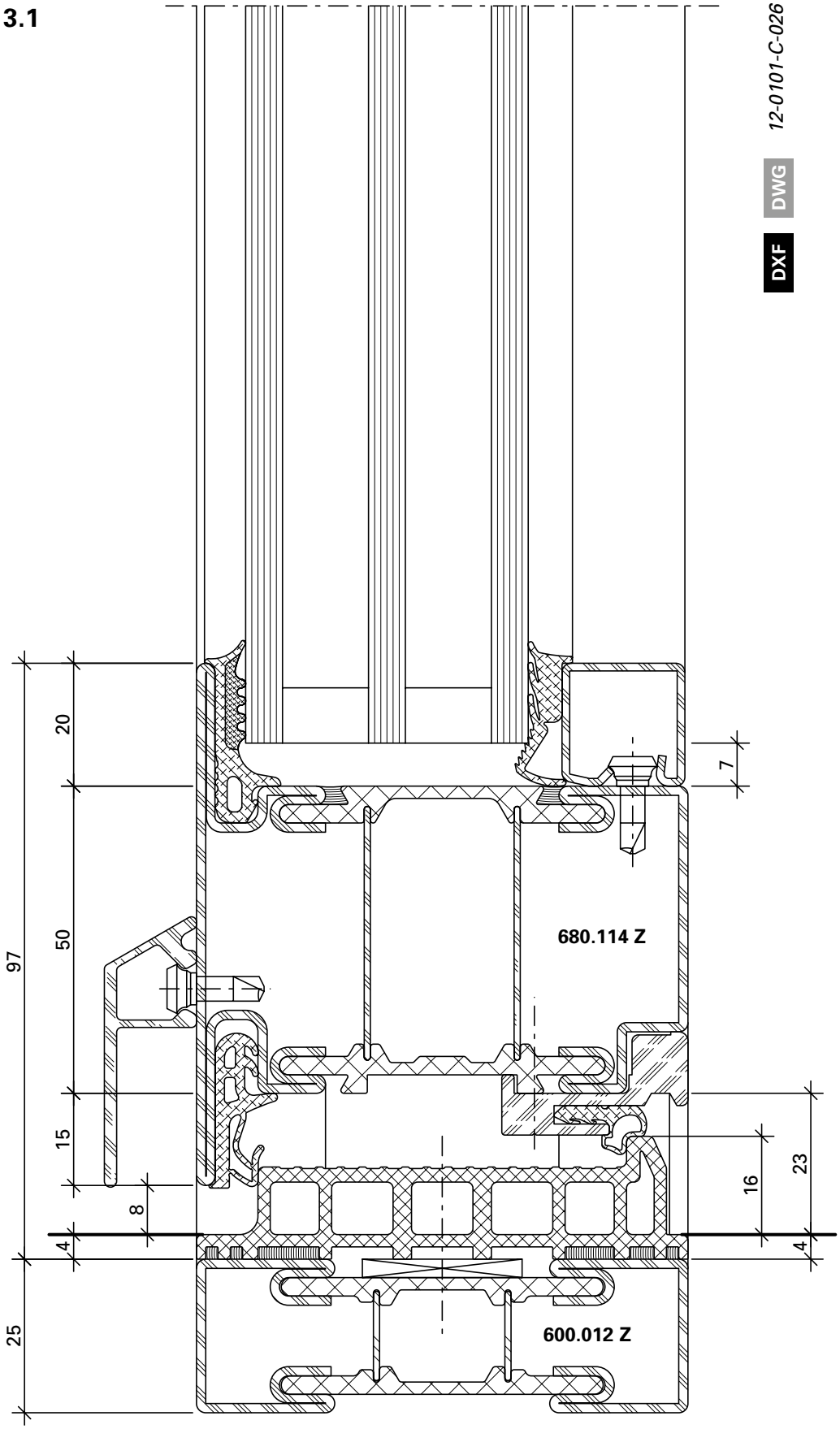

3.2

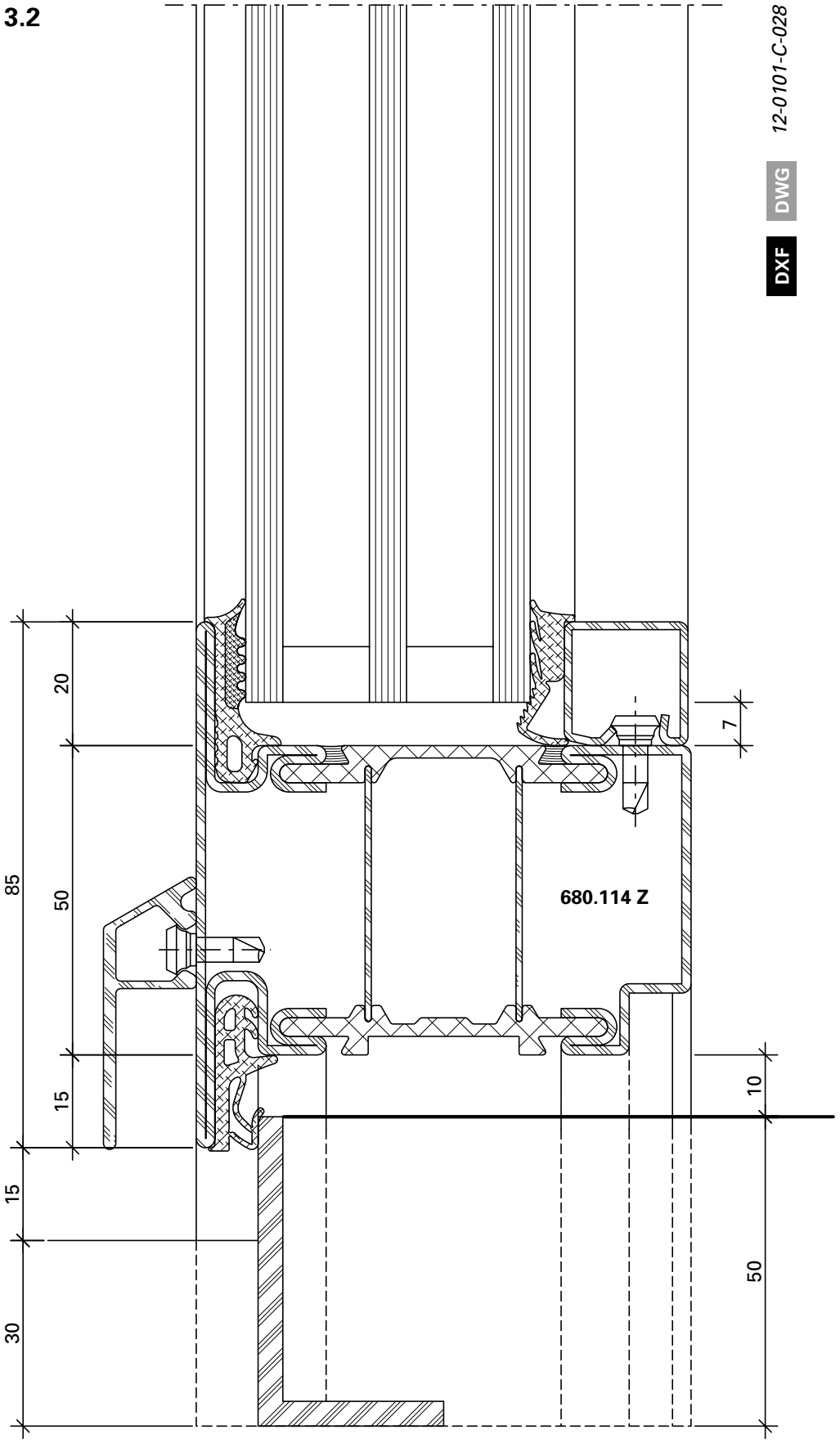

3.3

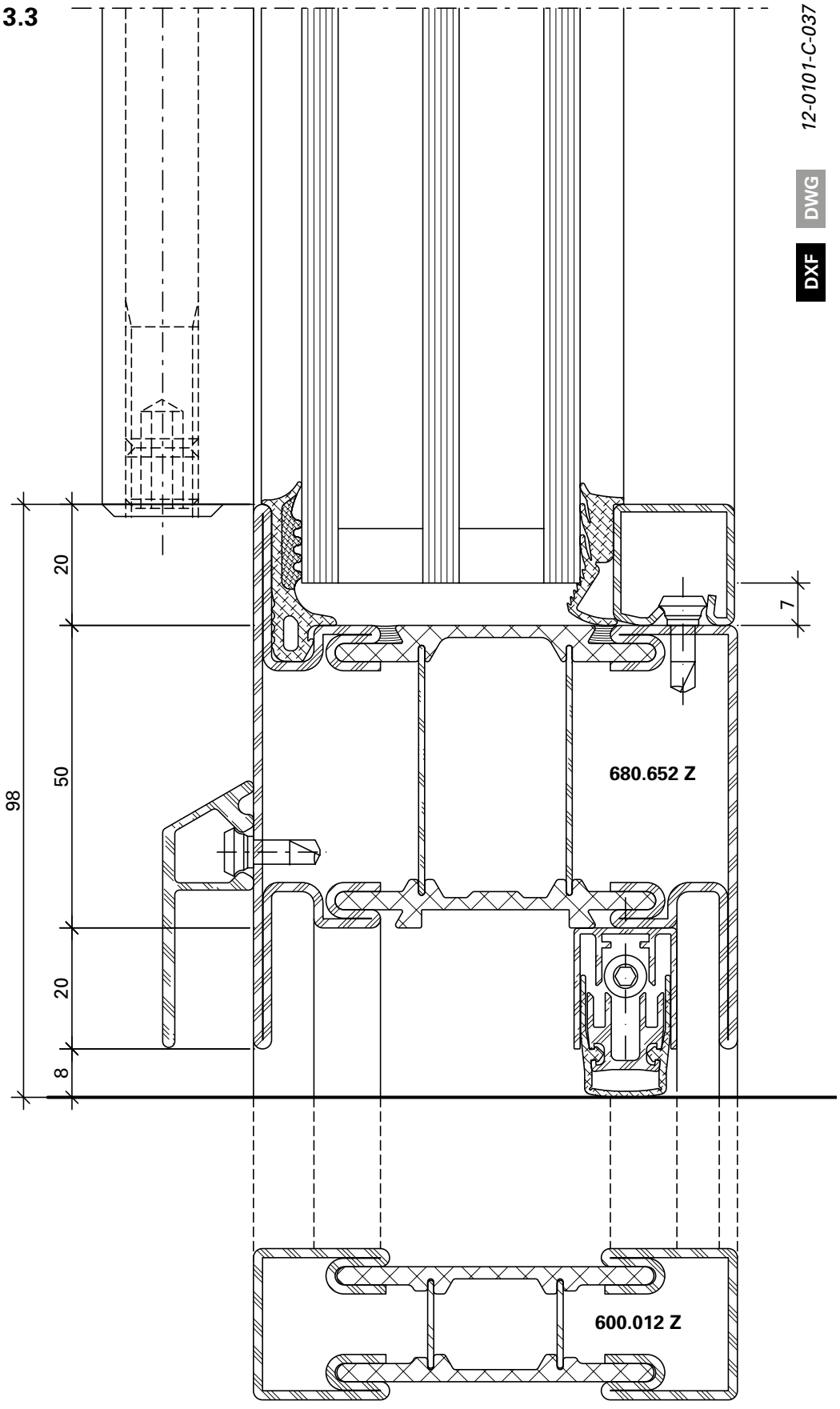

U_f-Werte siehe Seite 213
Valeurs de U_f voir page 213
U_f values see page 213

3.4

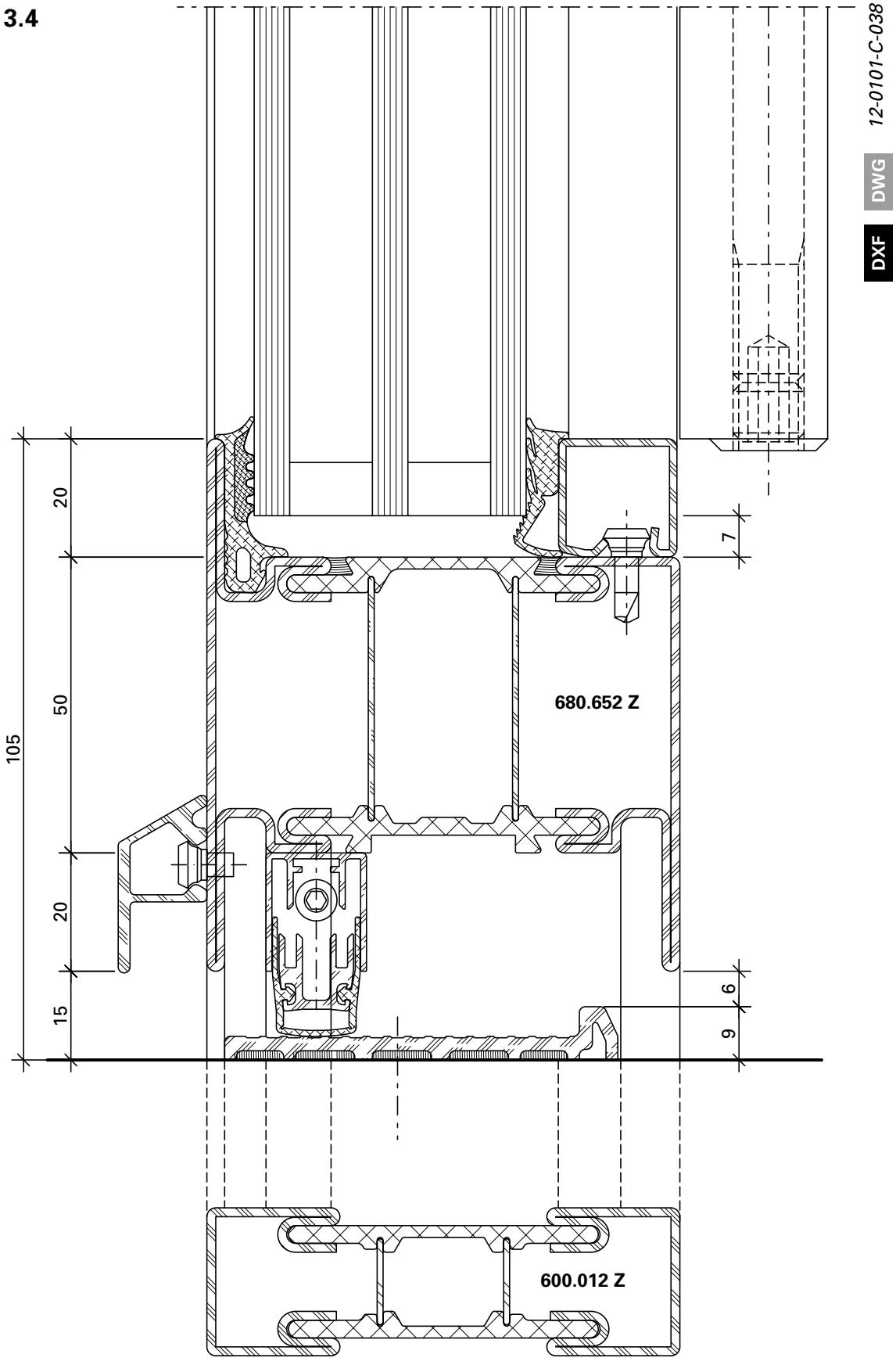

3.5

12-0101-C-039

DWG

DXF

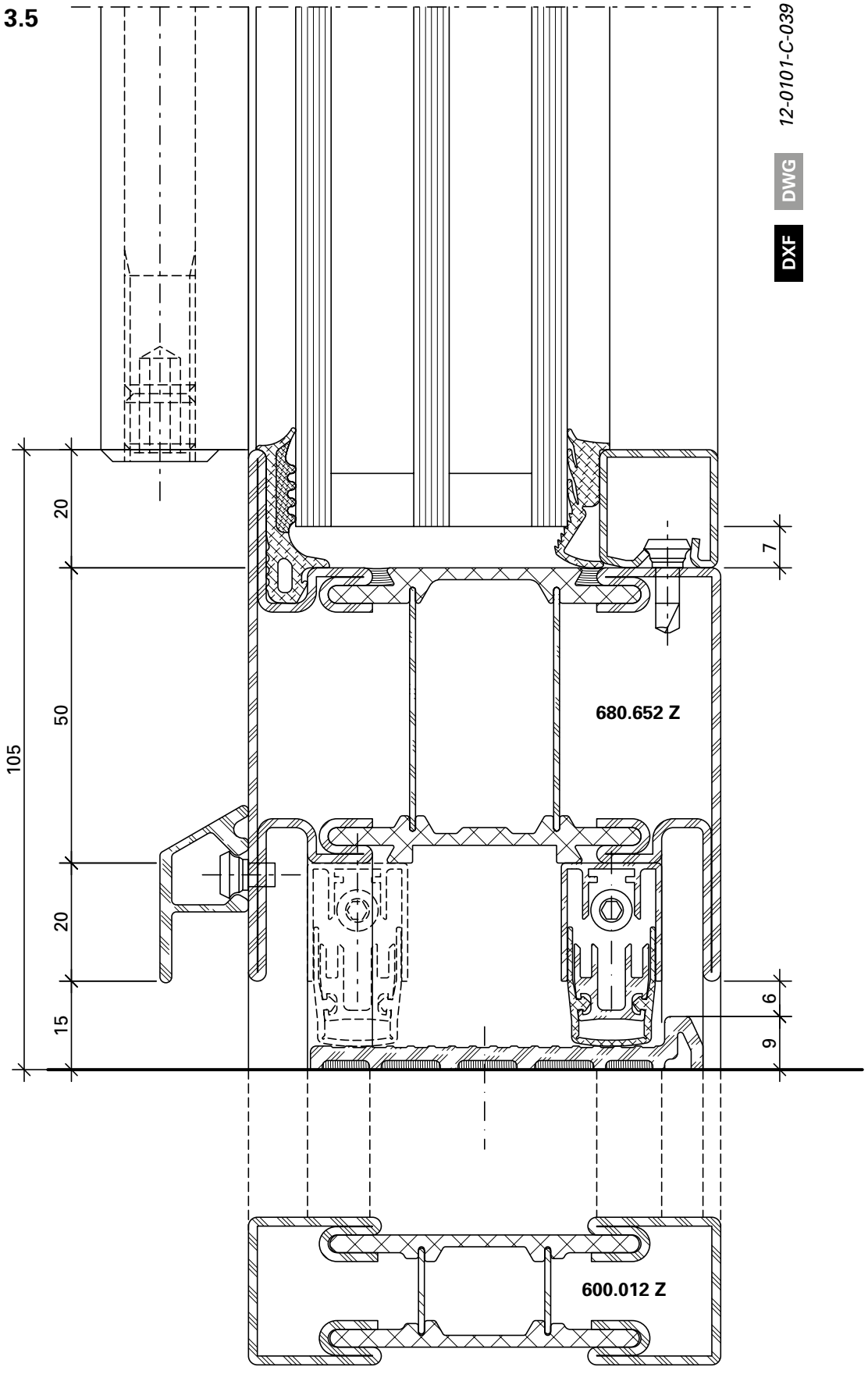

10.2

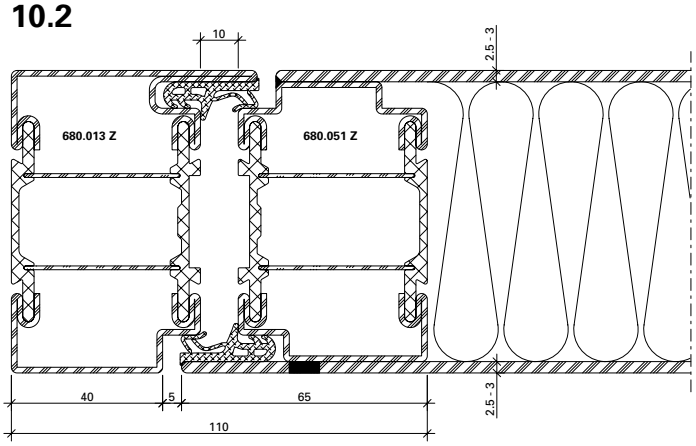

DXF DWG *12-0102-C-054*

10.3

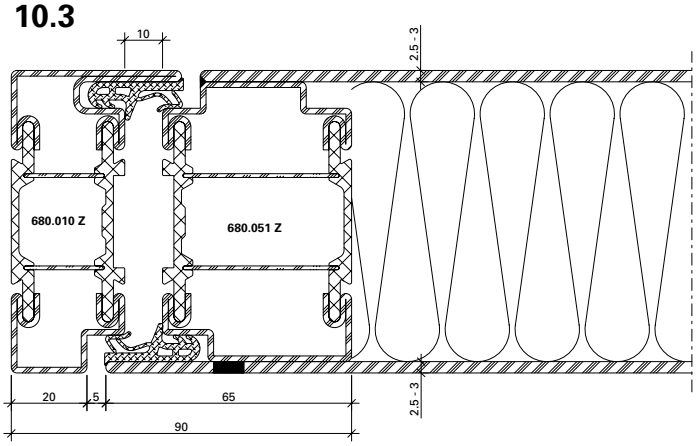

DXF DWG *12-0102-C-055*

2.2

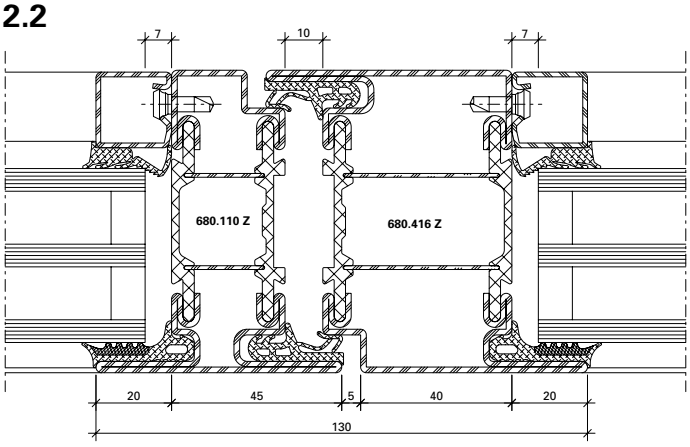

DXF DWG *12-0101-C-033*

2.3

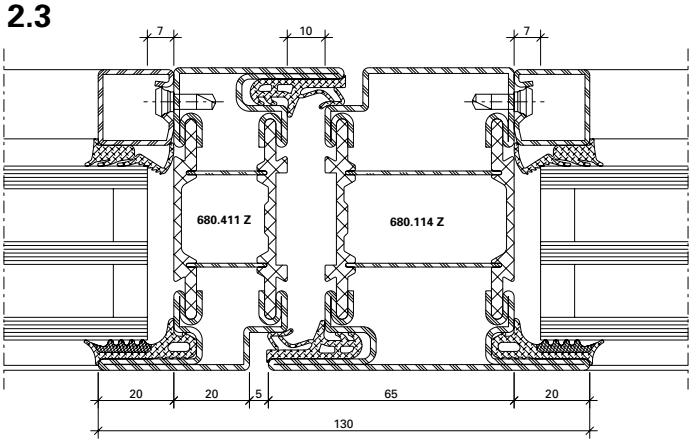

DXF DWG *12-0101-C-034*

11.0

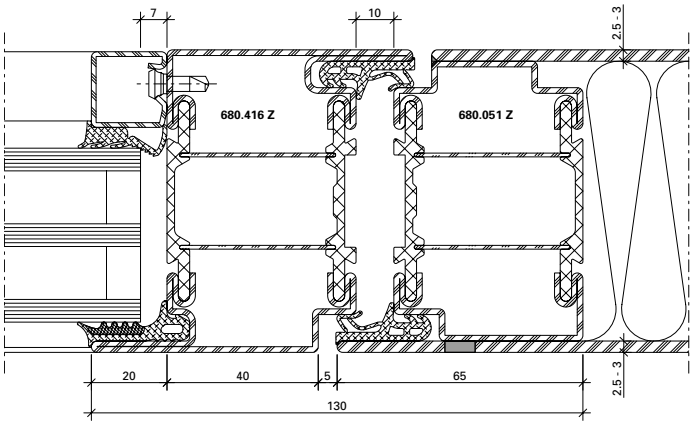

DXF DWG *12-0102-C-059*

11.1

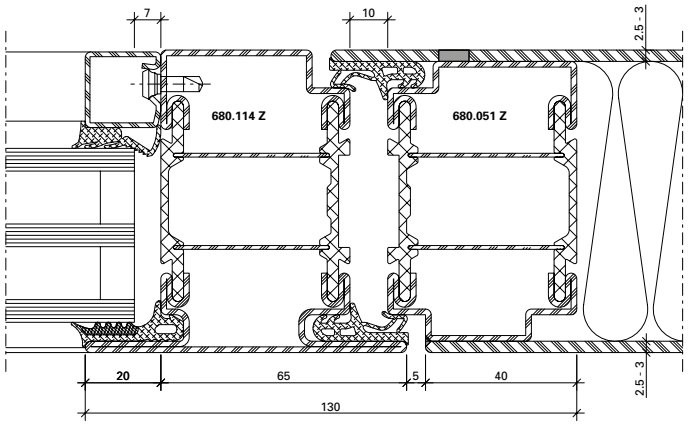

DXF DWG *12-0102-C-060*

11.2

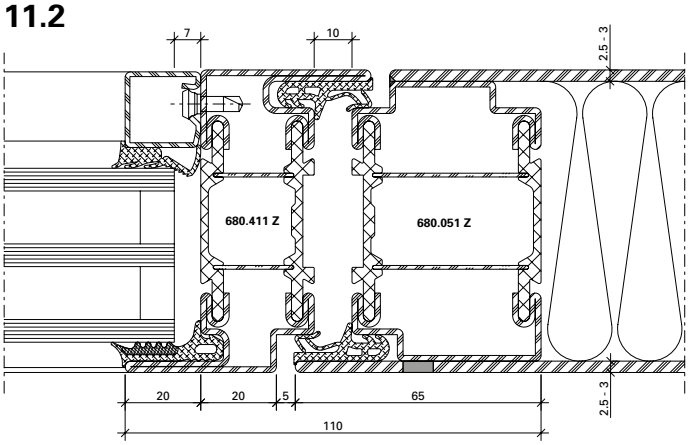

DXF DWG *12-0102-C-061*

11.3

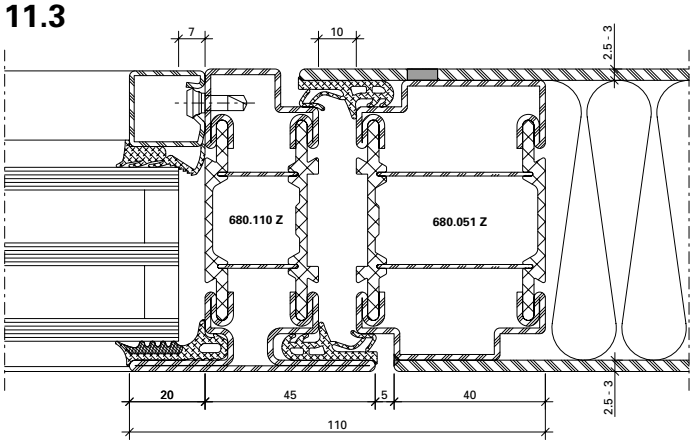

DXF DWG *12-0102-C-062*

12.0

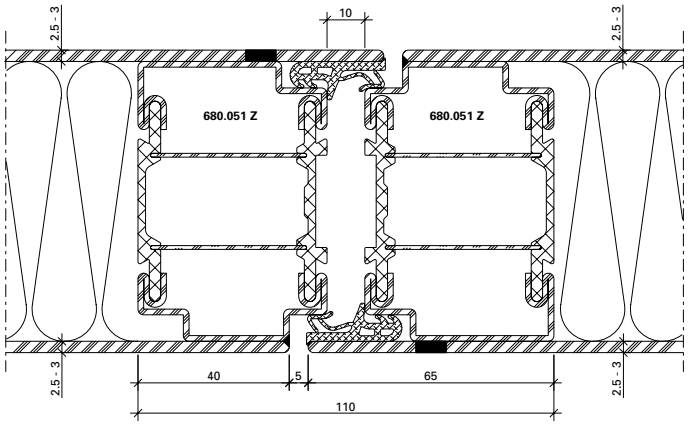

DXF DWG *12-0102-C-057*

12.1

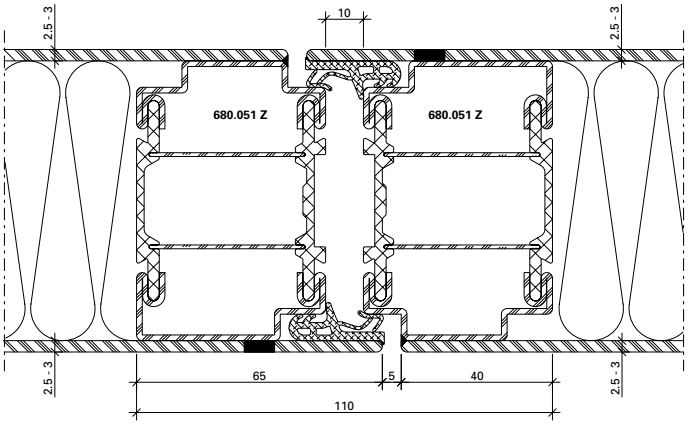

DXF DWG *12-0102-C-058*

1.4

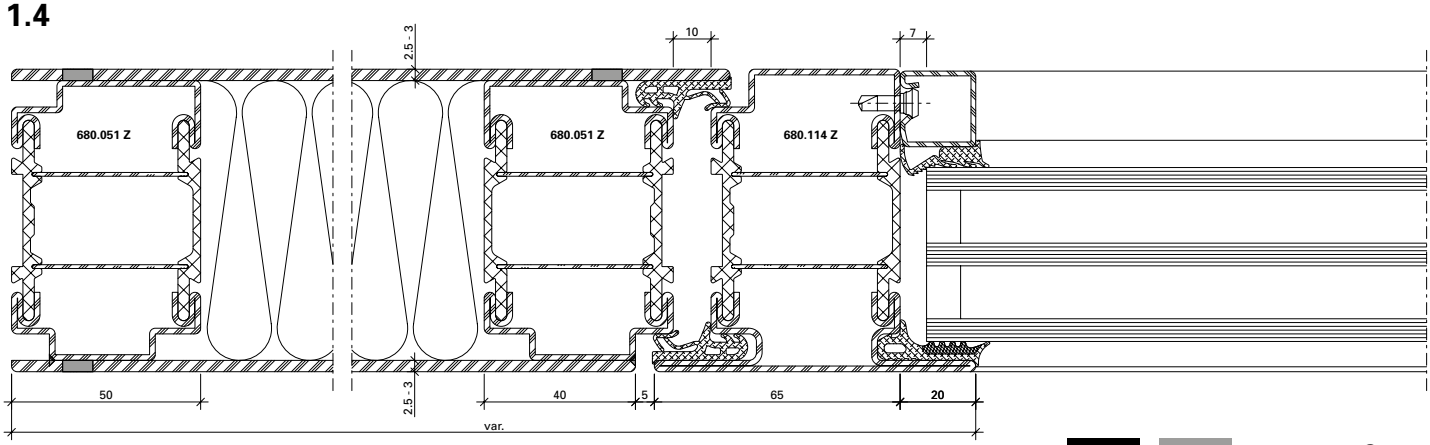

DXF DWG *12-0101-C-029*

2.4

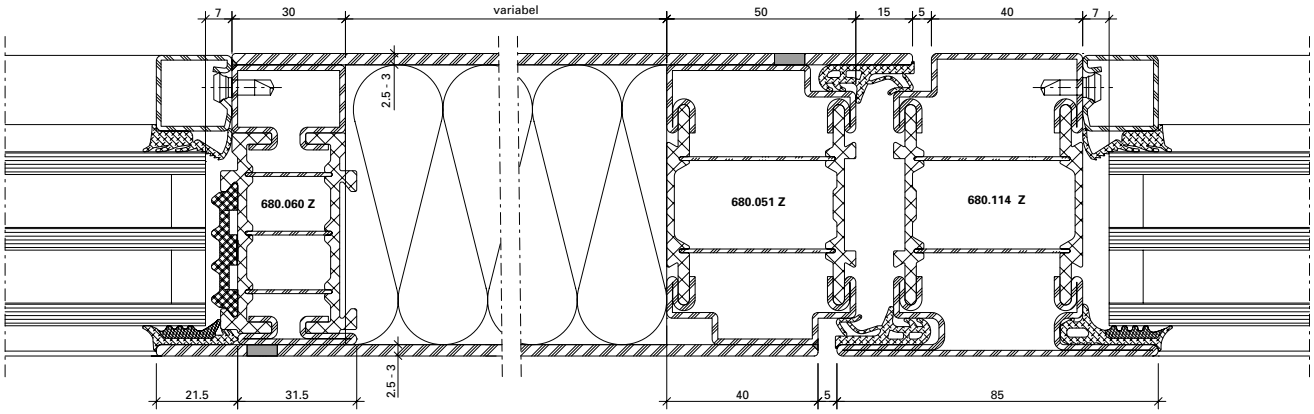

DXF **DWG** *12-0102-C-063*

2.5

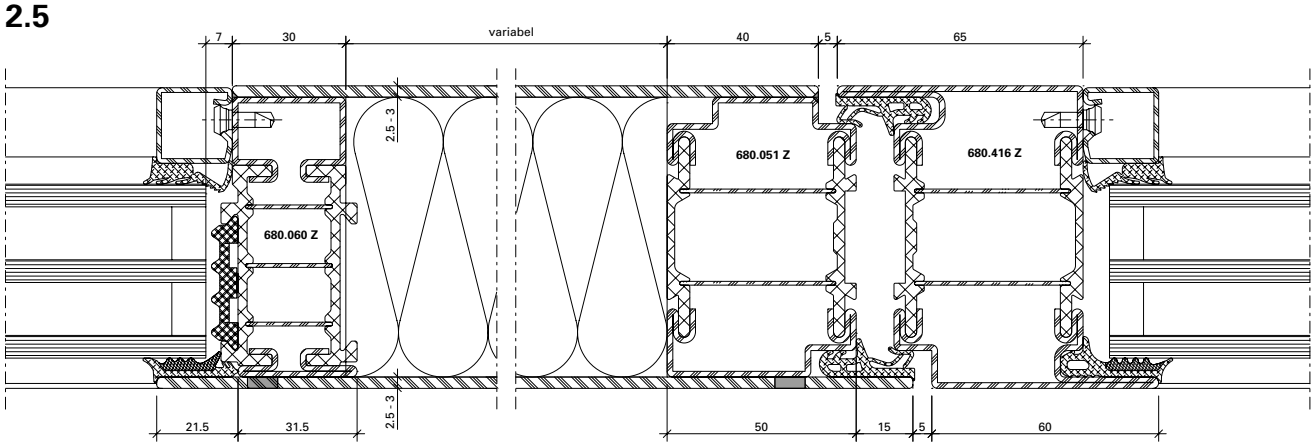

DXF **DWG** *12-0102-C-064*

5.0

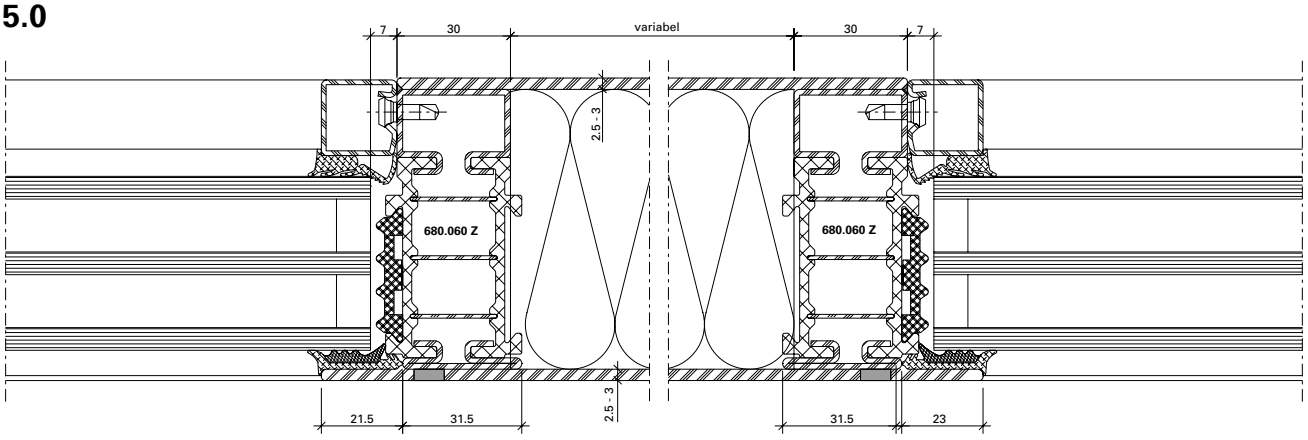

DXF **DWG** *12-0102-C-065*

U_f-Werte siehe Seite 213 | **Valeurs de U_f voir page 213** | **U_f values see page 213**

4.0

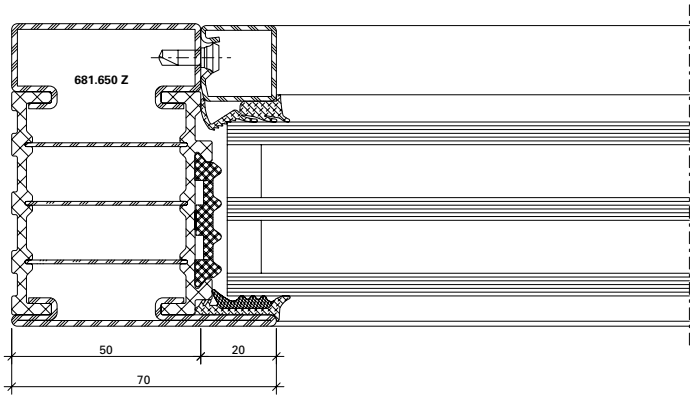

DXF DWG *12-0201-C-012*

5.1

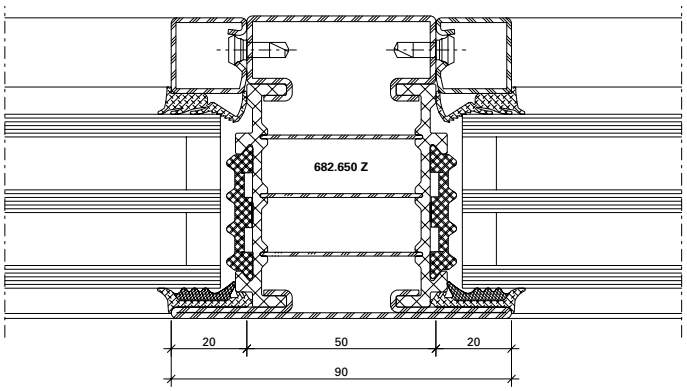

DXF DWG *12-0201-C-014*

4.1

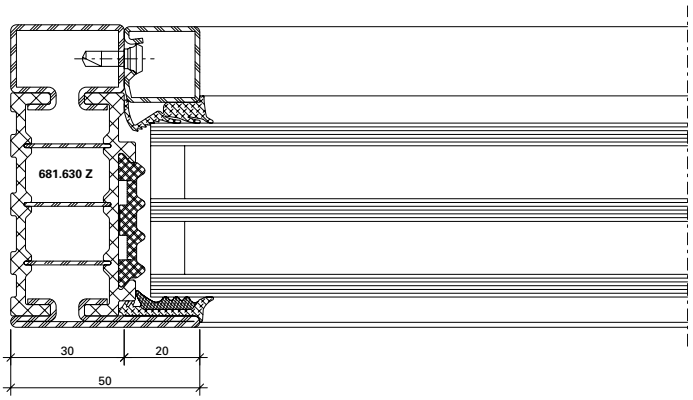

DXF DWG *12-0201-C-013*

5.2

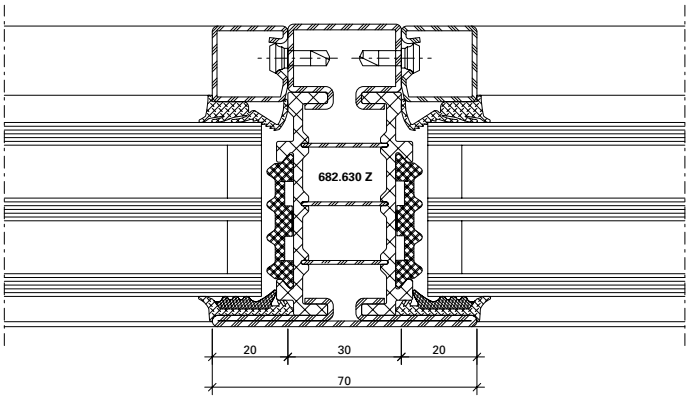

DXF DWG *12-0201-C-015*

14.0

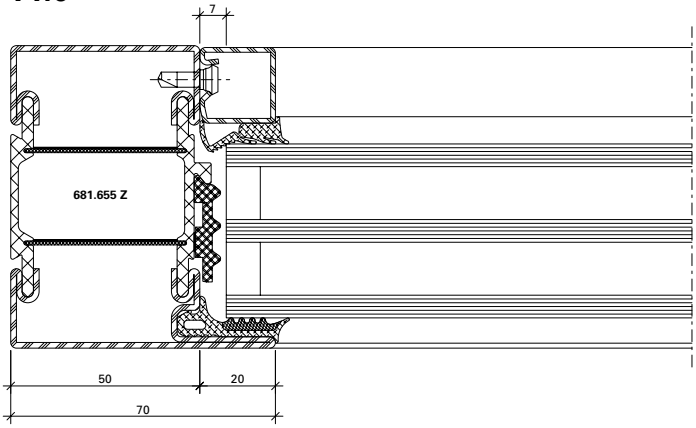

DXF DWG *12-0204-C-003*

14.1

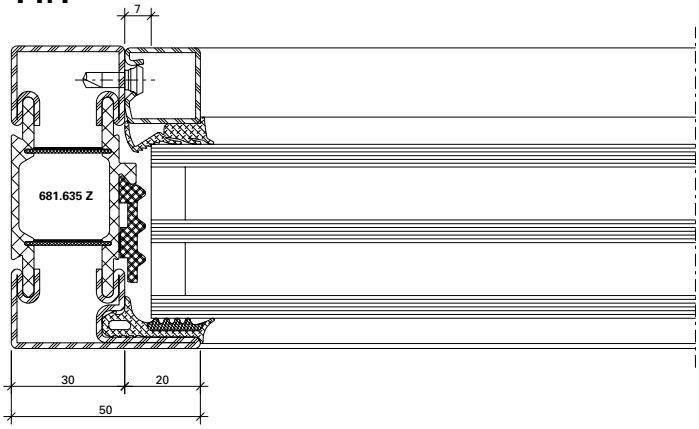

DXF DWG *12-0204-C-004*

3.6

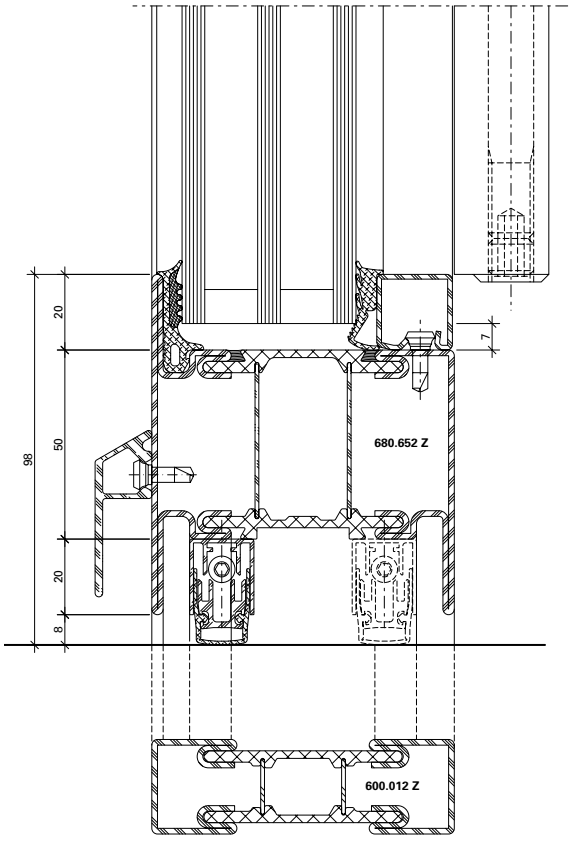

12-0101-C-040

DWG

DXF

7.0

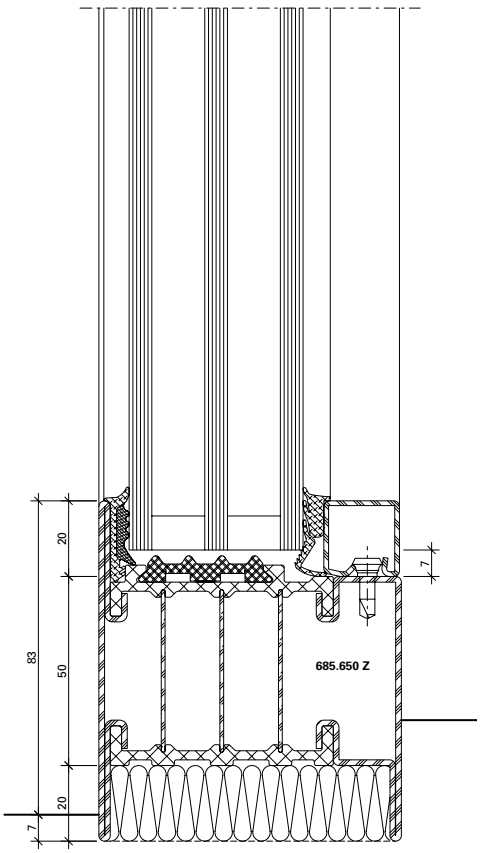

12-0101-C-012

DWG

DXF

8.0

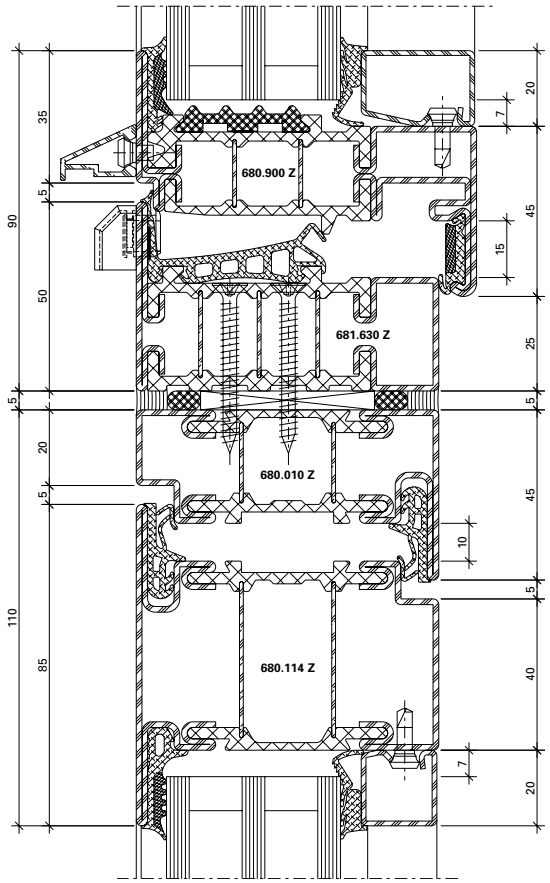

12-0101-C-035

DWG

DXF

8.1

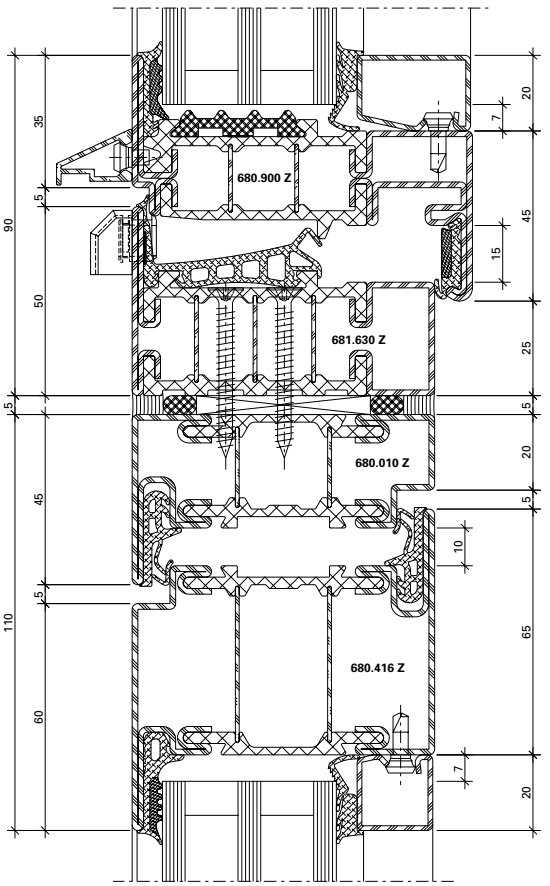

12-0101-C-036

DWG

DXF

9.0

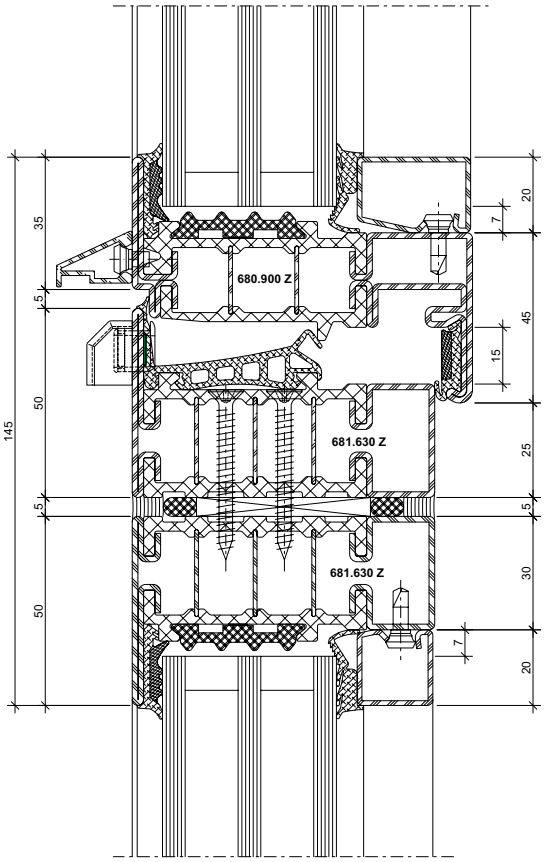

12-0101-C-041

DWG

DXF

6.0

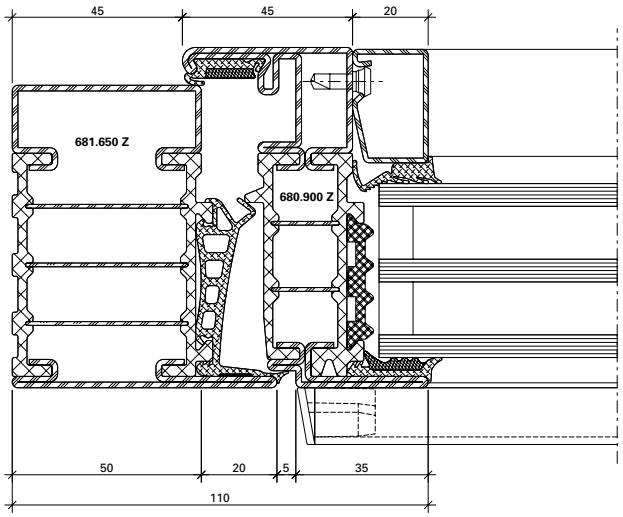

DXF DWG *12-0201-C-001*

13.0

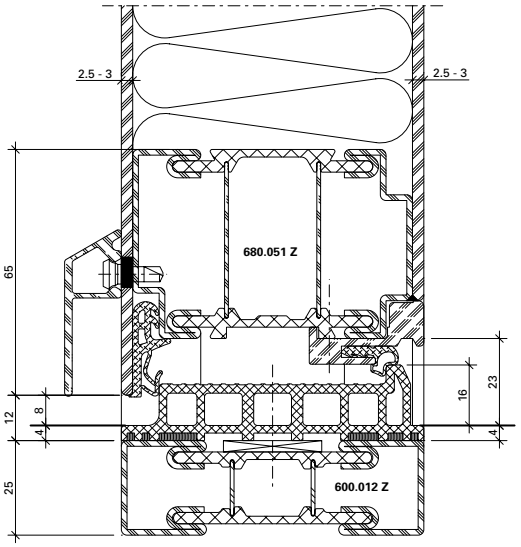

12-0102-C-067

DWG

DXF

13.1

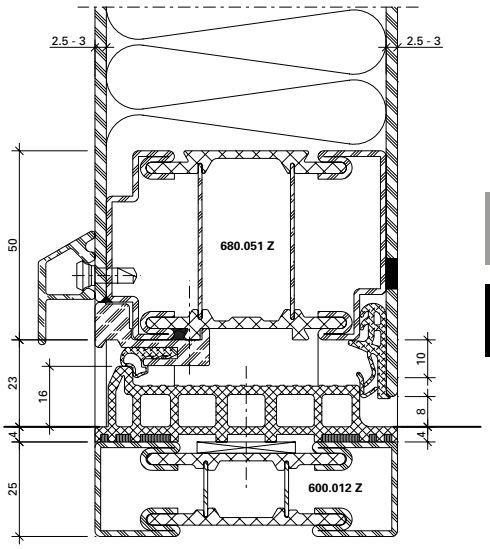

12-0102-C-066

DWG

DXF

13.2

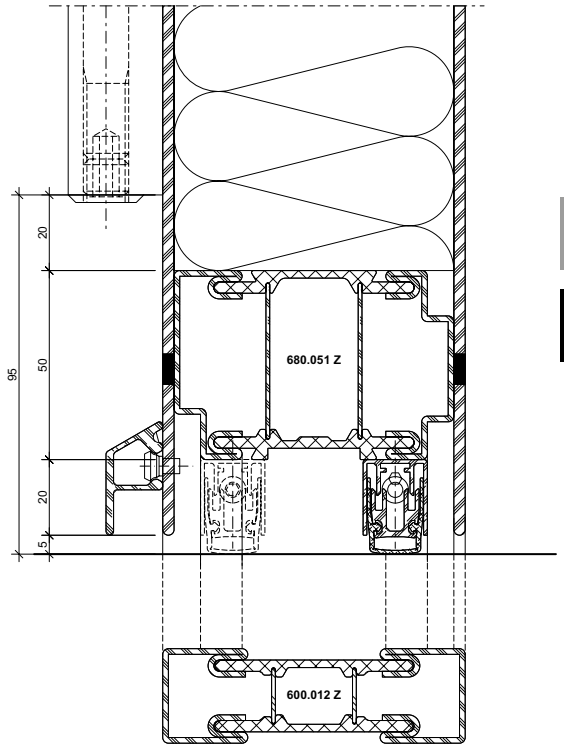

12-0102-C-023

DWG

DXF

B - B

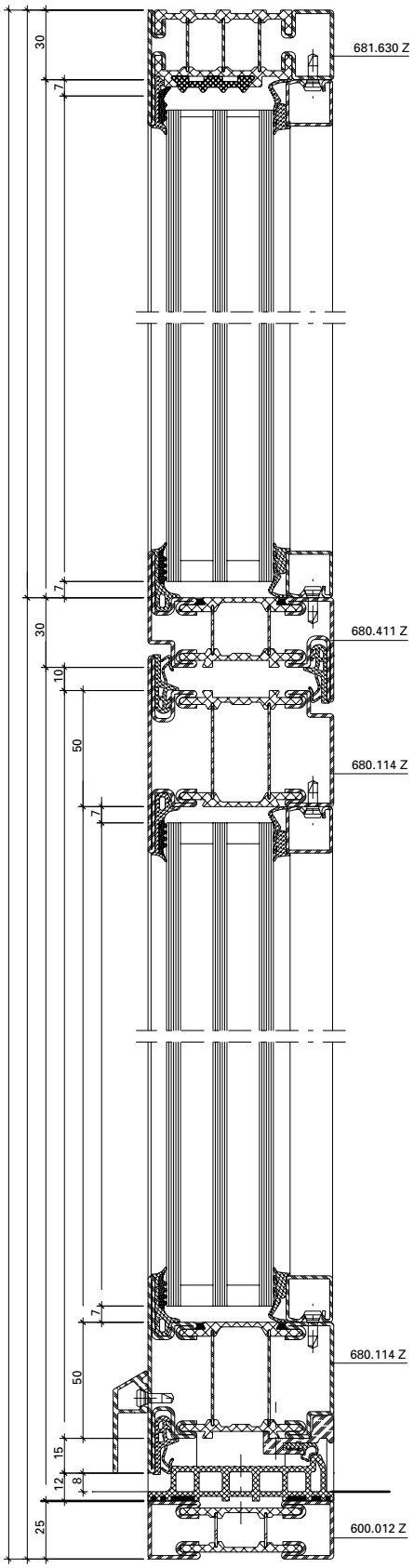
681.630 Z
680.411 Z
680.114 Z
680.114 Z
600.012 Z
30
7
30
10
50
7
7
50
15
12
8
25

D - D

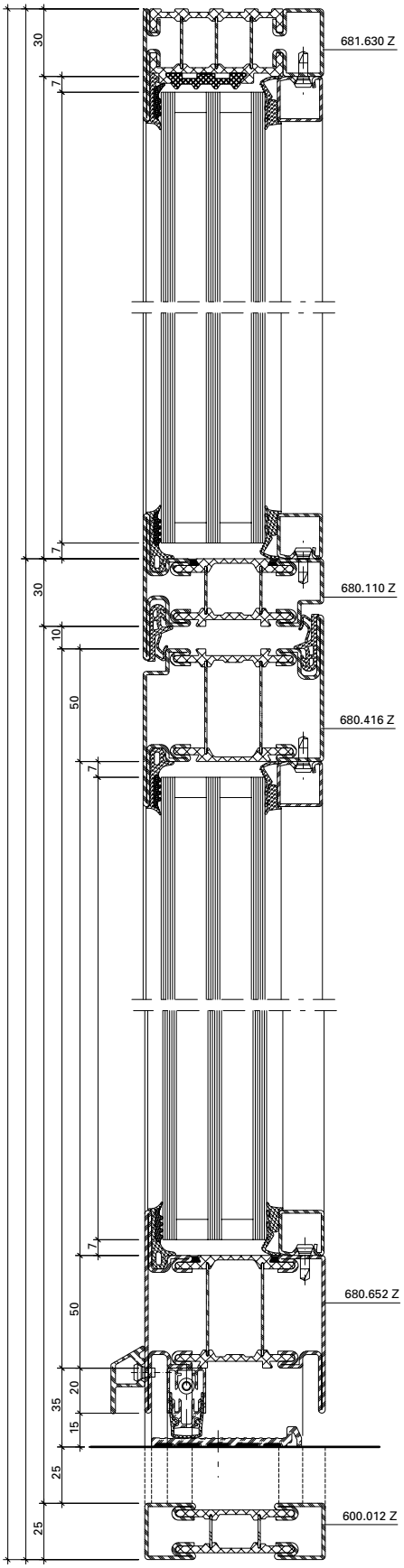
681.630 Z
680.110 Z
680.416 Z
680.652 Z
600.012 Z
30
7
7
30
10
50
7
7
50
20
35
15
25
25

A - A

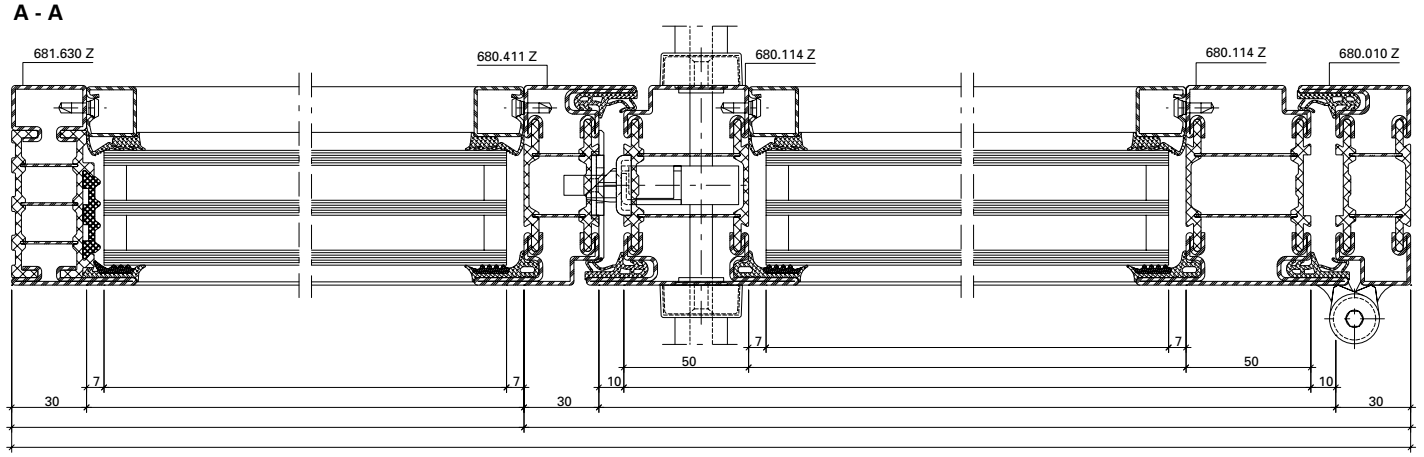
681.630 Z
680.411 Z
680.114 Z
680.114 Z
680.010 Z
7
7
50
7
50
7
10
10
30
30
30

C - C

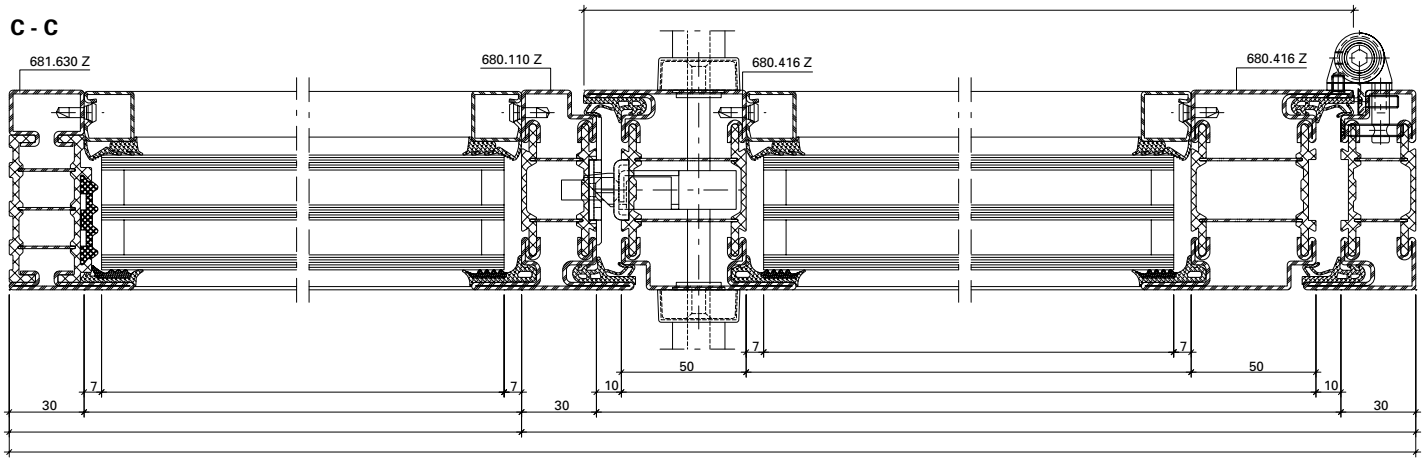
681.630 Z
680.110 Z
680.416 Z
680.416 Z
7
7
50
7
50
7
10
10
30
30
30

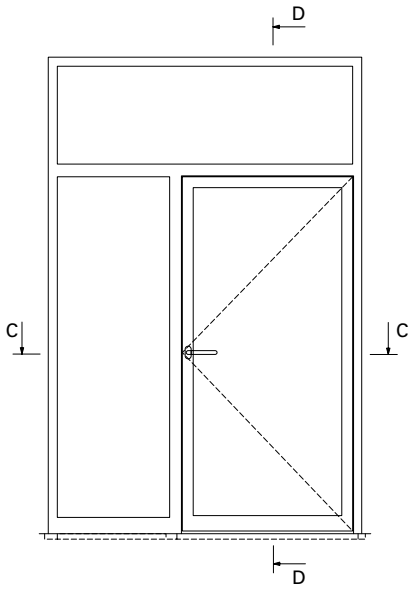
D
C
C
D

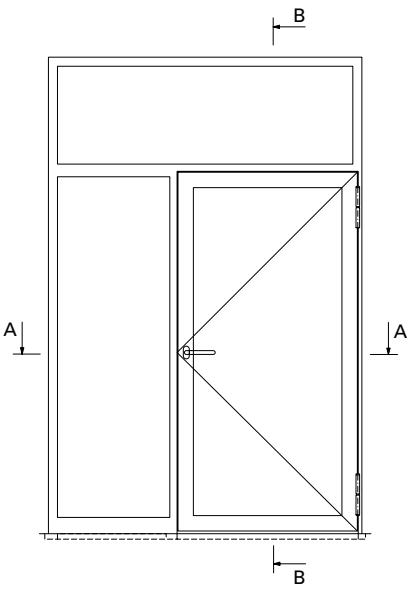
B
A
A
B


0 10 20 30 40 50
mm

B - B

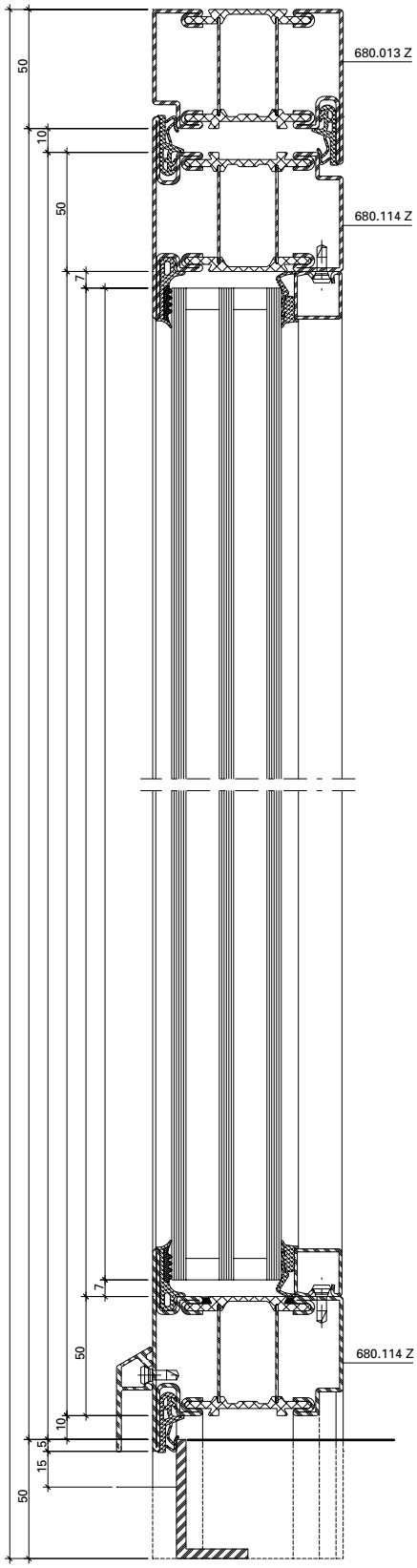
680.013 Z
680.114 Z
680.114 Z
50
10
50
7
7
50
10
5
15
50

D - D

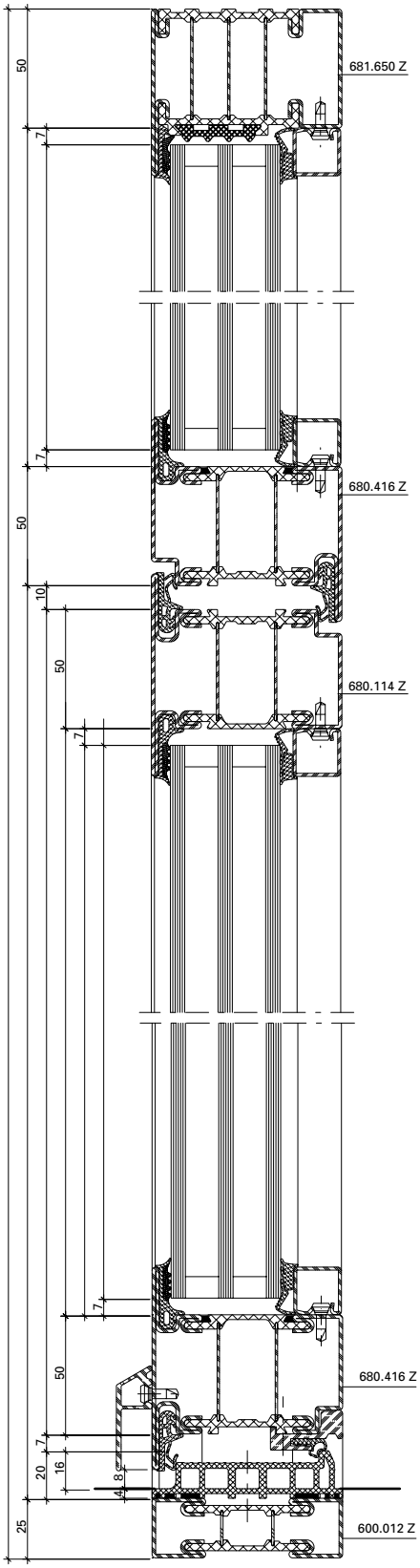
681.650 Z
680.416 Z
680.114 Z
680.416 Z
600.012 Z
50
7
7
50
10
50
7
7
50
7
20
16
8
25

C - C

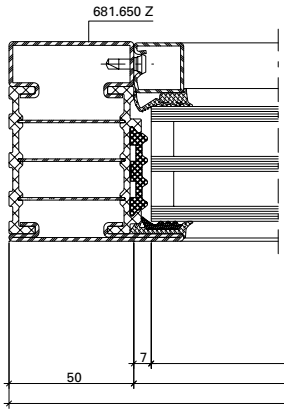
681.650 Z
7
50

A - A

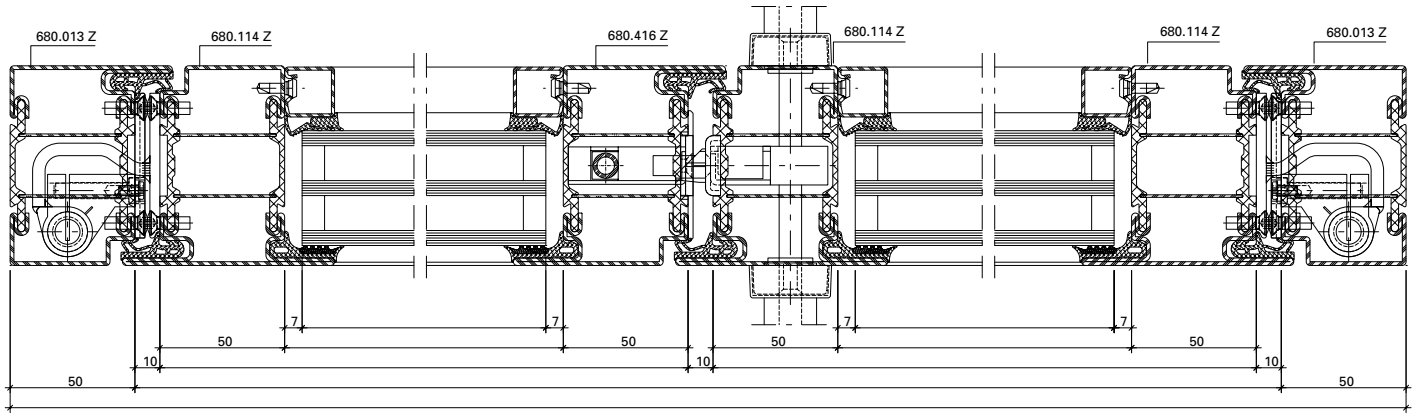
680.013 Z
680.114 Z
680.416 Z
680.114 Z
680.114 Z
680.013 Z
7
50
10
50

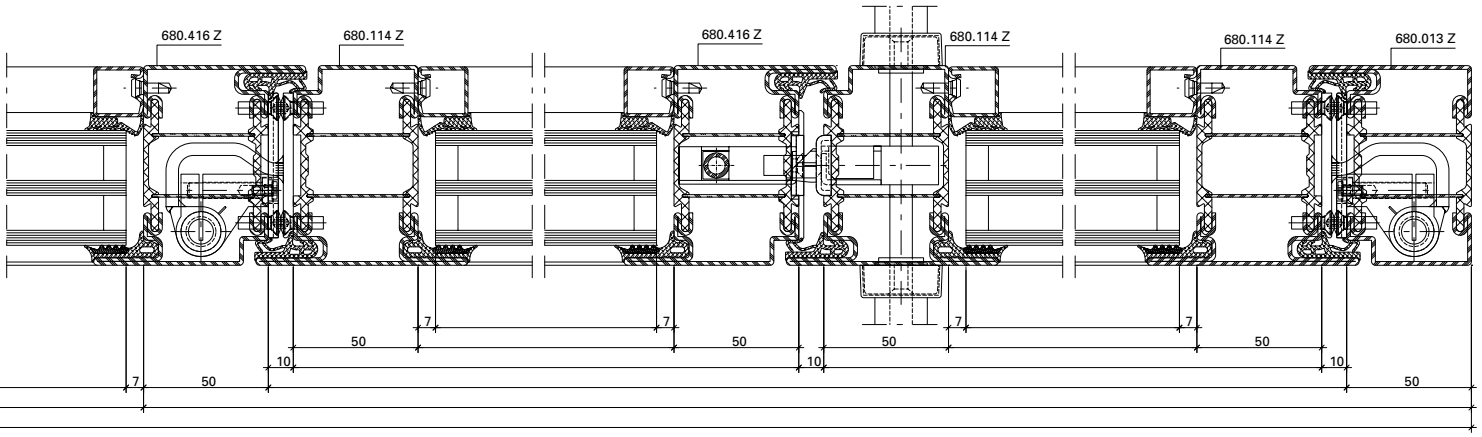
680.416 Z
680.114 Z
680.416 Z
680.114 Z
680.114 Z
680.013 Z
7
50
10
50

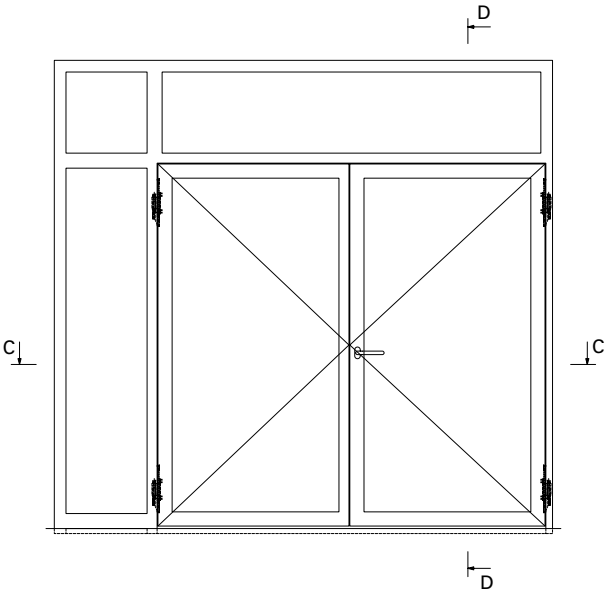
D
C
C
D

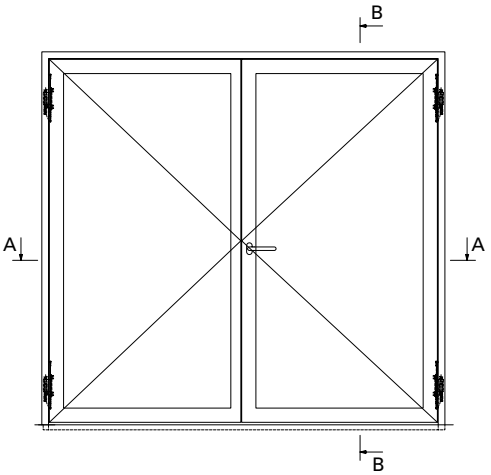
B
A
A
B


0 10 20 30 40 50
mm

B - B

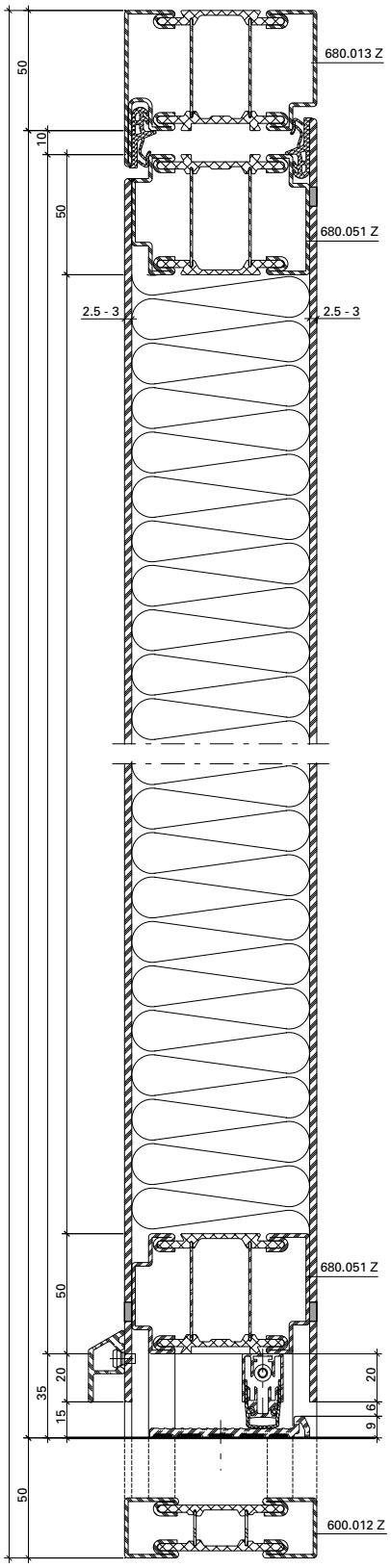

D - D

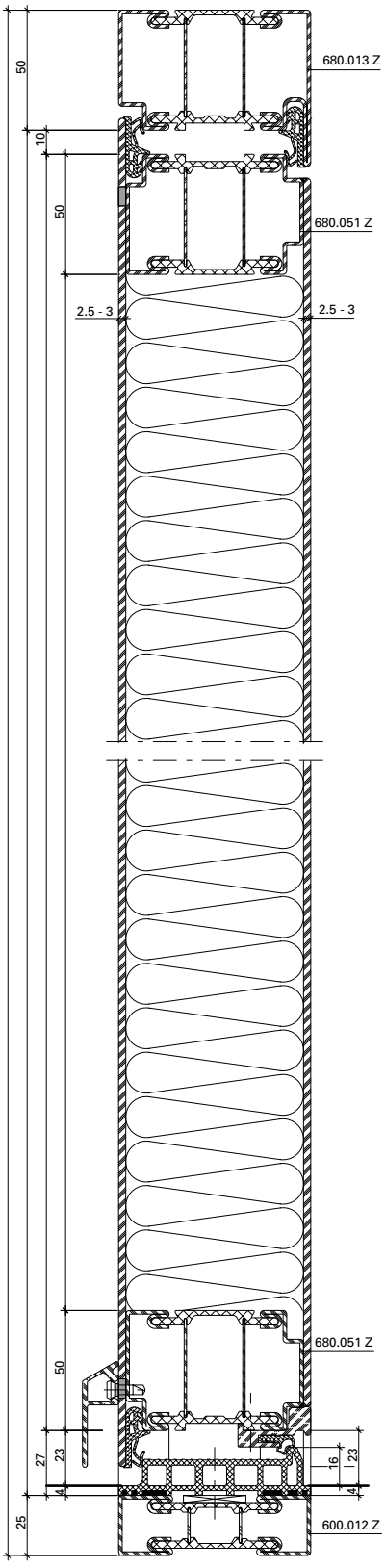

A - A

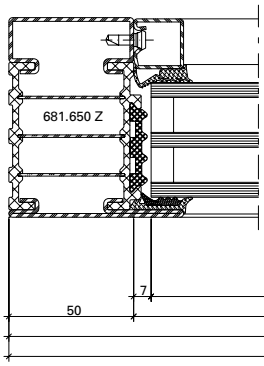

Aufgrund möglicher Deformationen von verblechten Türen in exponierten Lagen mit Sonneneinstrahlung sollte diese Anwendung nicht eingesetzt werden, ansonsten ist eine Beschattung vorzusehen.

Hinweis Oberflächenbehandlung:
Wegen der Lochschweissungen empfehlen wir eine Nasslackierung mit vorgängigem Spachteln.

Au vu de déformations possibles, ne pas exposer les portes tôles au rayonnement direct du soleil (effet bimétal). Si possible prévoir une protection solaire.

Indications sur le traitement de surface:
En raison des soudures bouchons, nous recommandons un laquage avec vernis liquide précédé d'un rebouchage.

Due to potential deformations of sheet metal clad doors in exposed locations with sunlight this application should not be used otherwise a shading must be provided.

Surface treatment note:
We recommend wet lacquering preceded by priming, due to the plug welds.

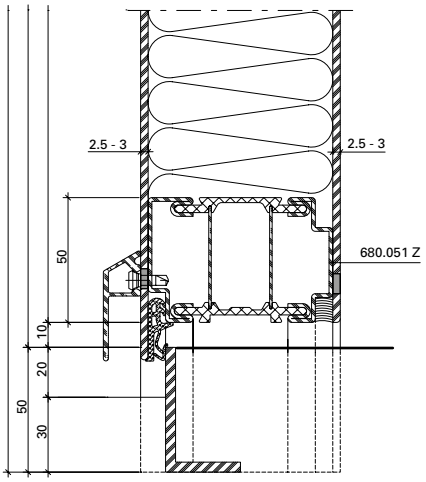

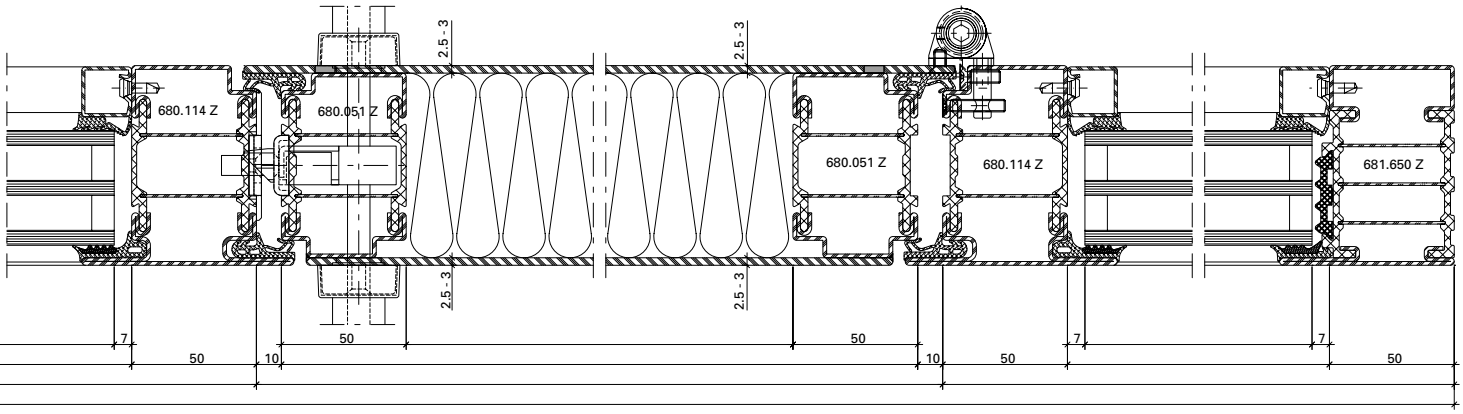

C - C

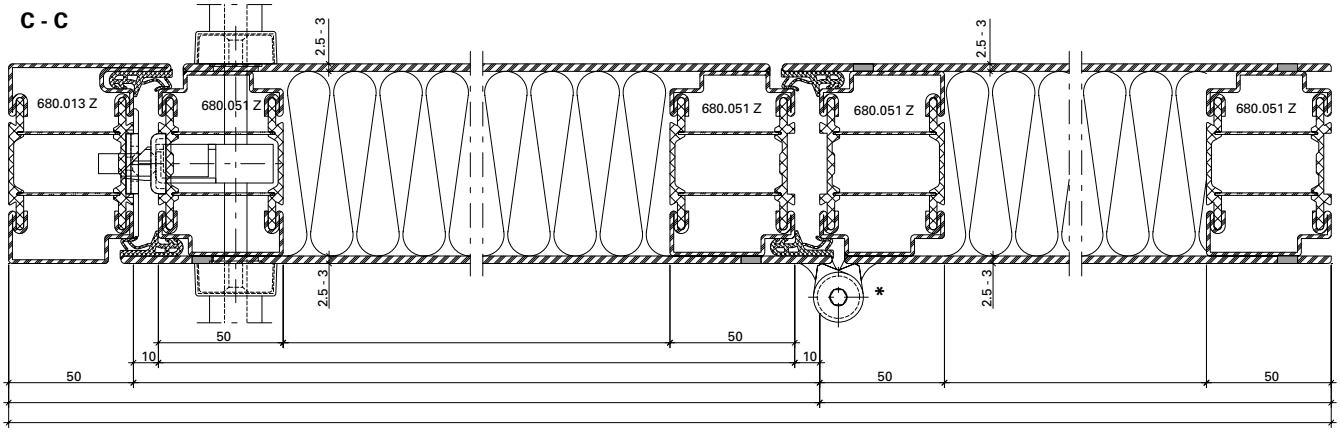

* Verblechter Blendrahmen in Kombination mit Standard- oder verblechtem Türflügel ist mit Anschraubband (555.060-063) nicht möglich.

* Cadre dormant tôlée en combinaison avec vantail de porte Standard ou tôlée n'est pas possible avec paumelle à visser (555.060-063).

* Combination of cladded frames with standard or cladded door leafs is not possible with the screw-on hinges (555.060-063).

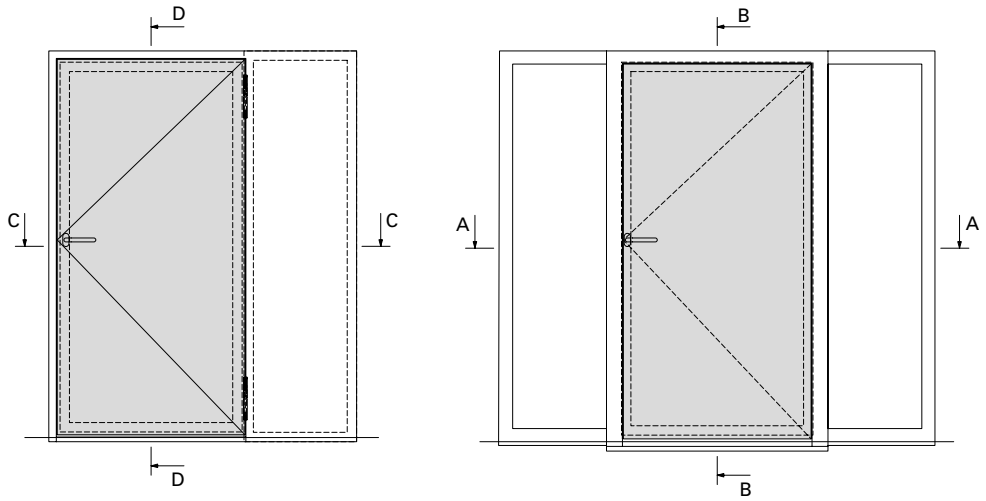

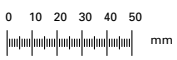

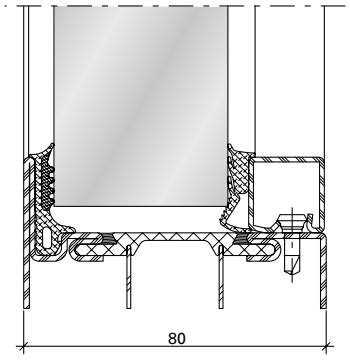
80

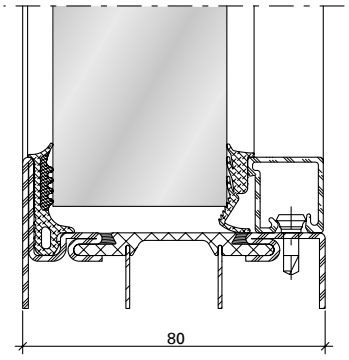
80

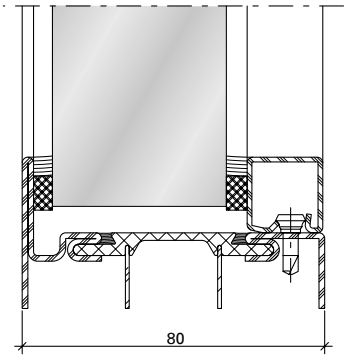
80

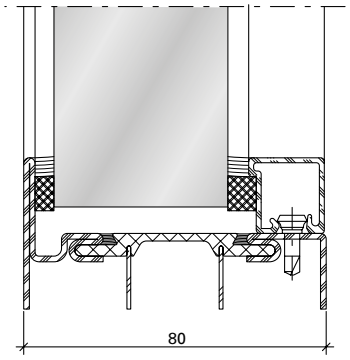
80

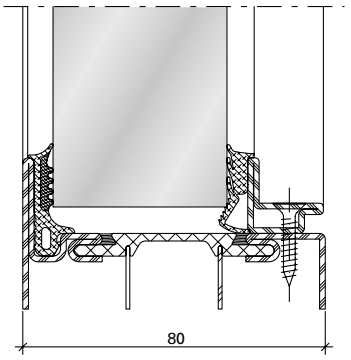
80

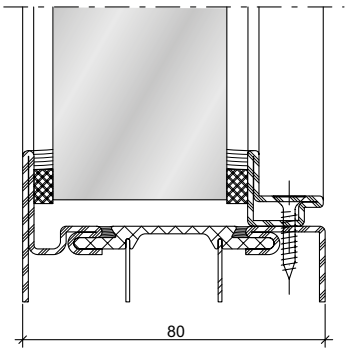
80

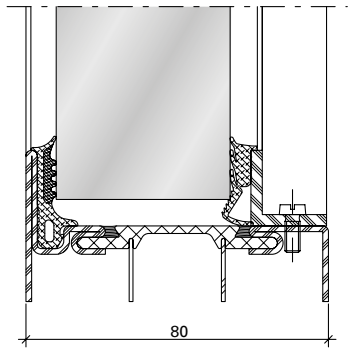
80

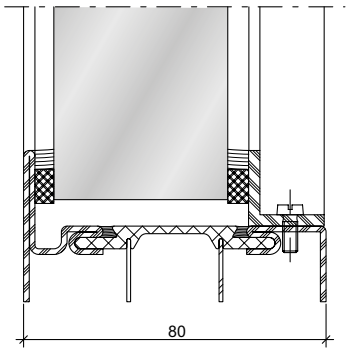
80

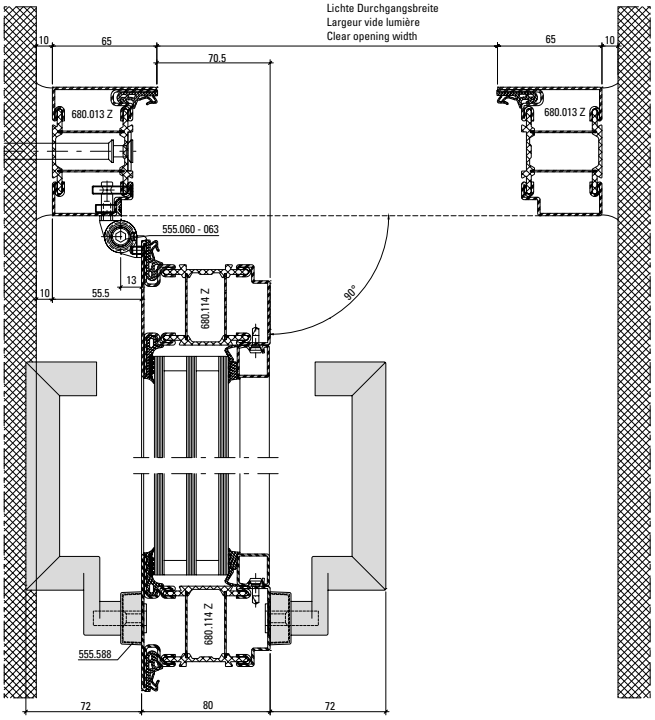

DXF **DWG** *12-0101-E-043*

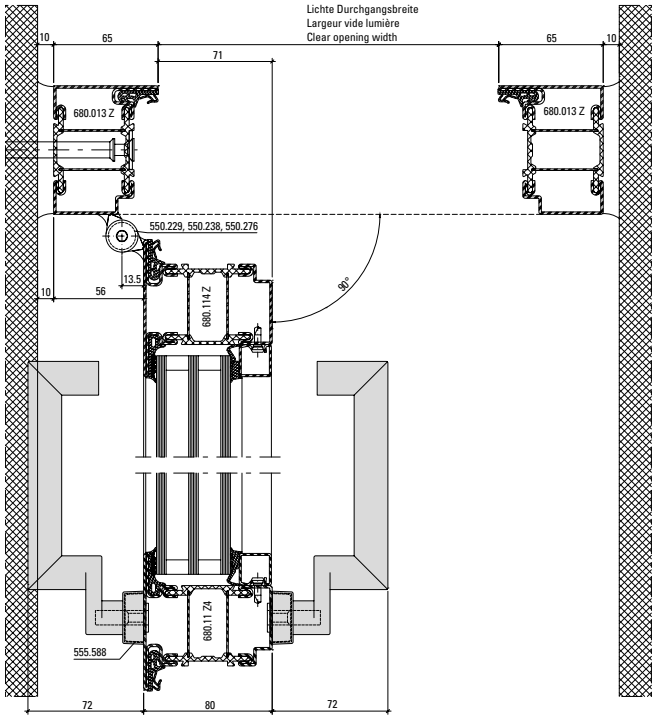

DXF **DWG** *12-0101-E-044*

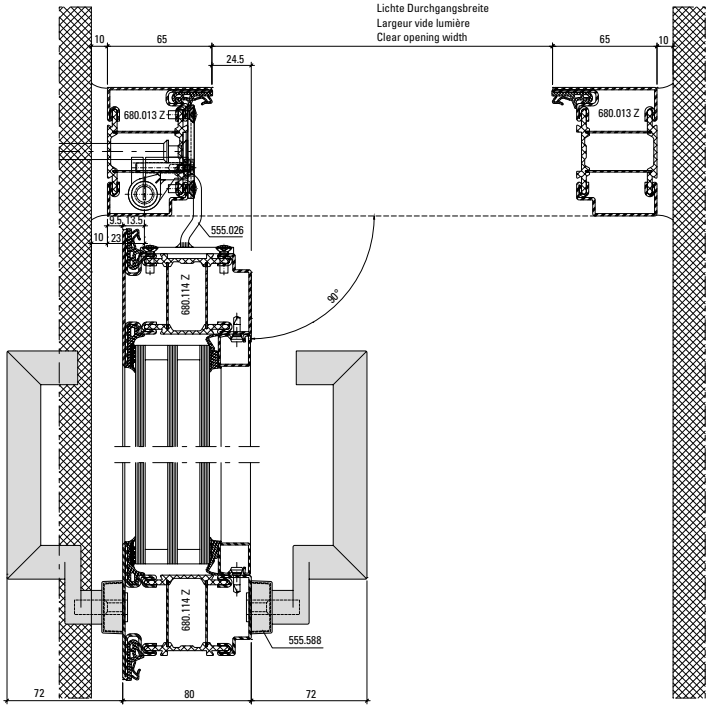

DXF **DWG** *12-0101-E-045*

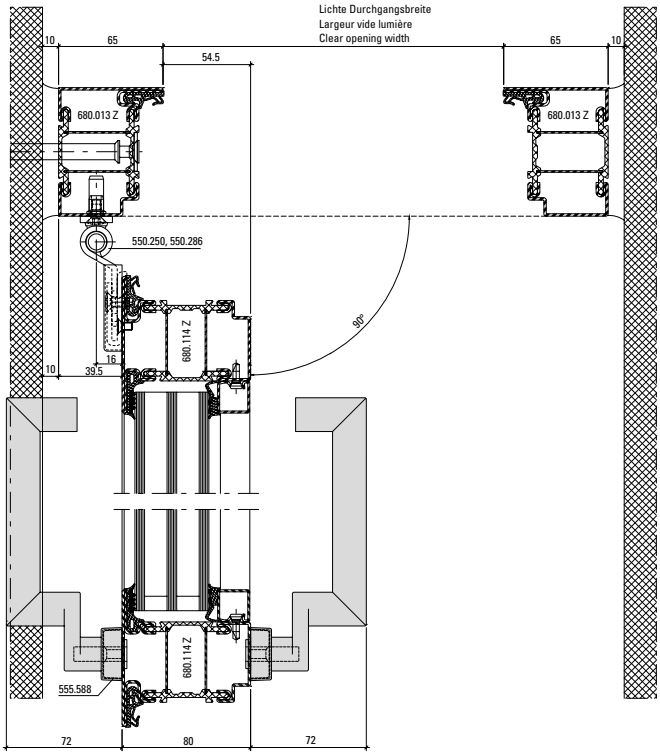

DXF **DWG** *12-0101-E-046*

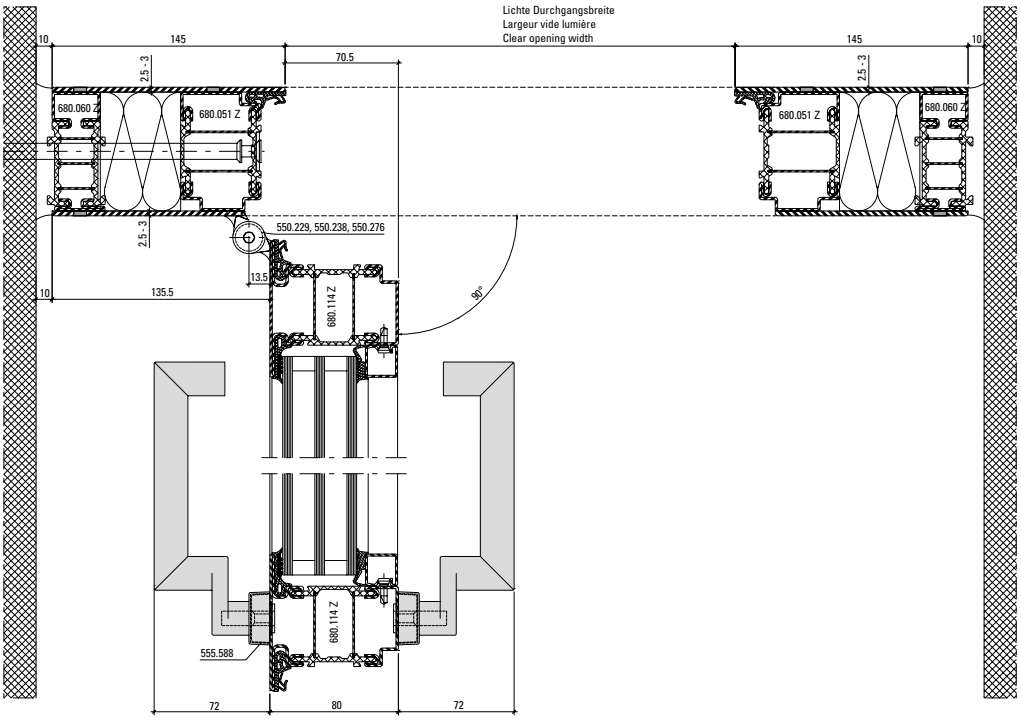

DXF **DWG** *12-0101-E-047*

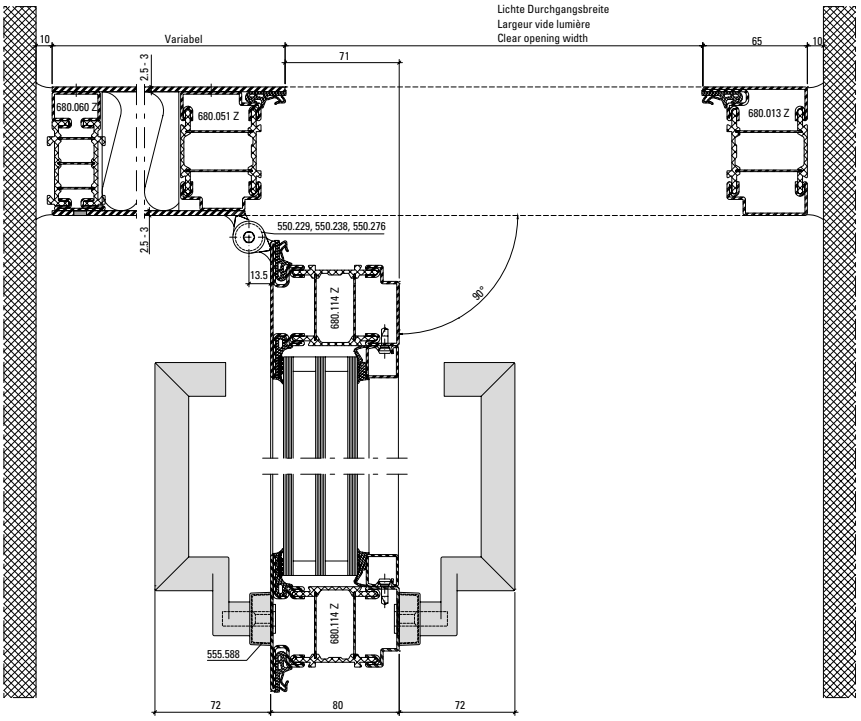

DXF **DWG** *12-0101-E-048*

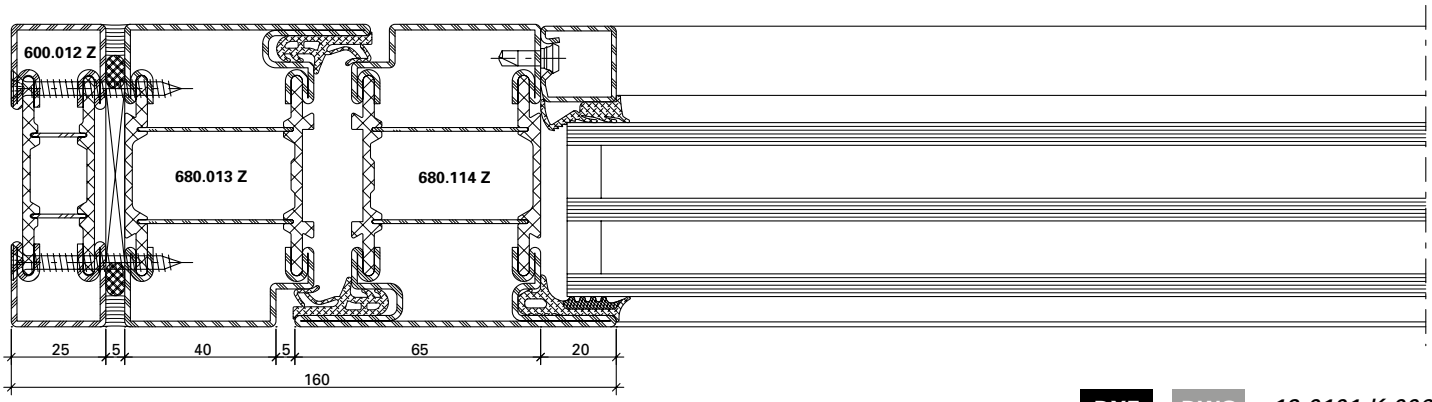

DXF **DWG** *12-0101-K-006*

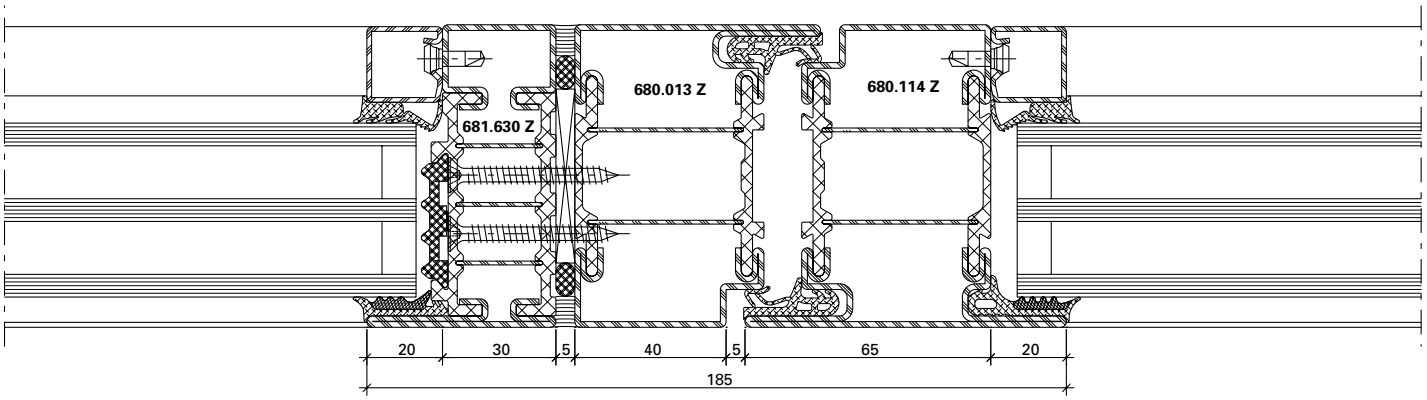

DXF **DWG** *12-0101-K-005*

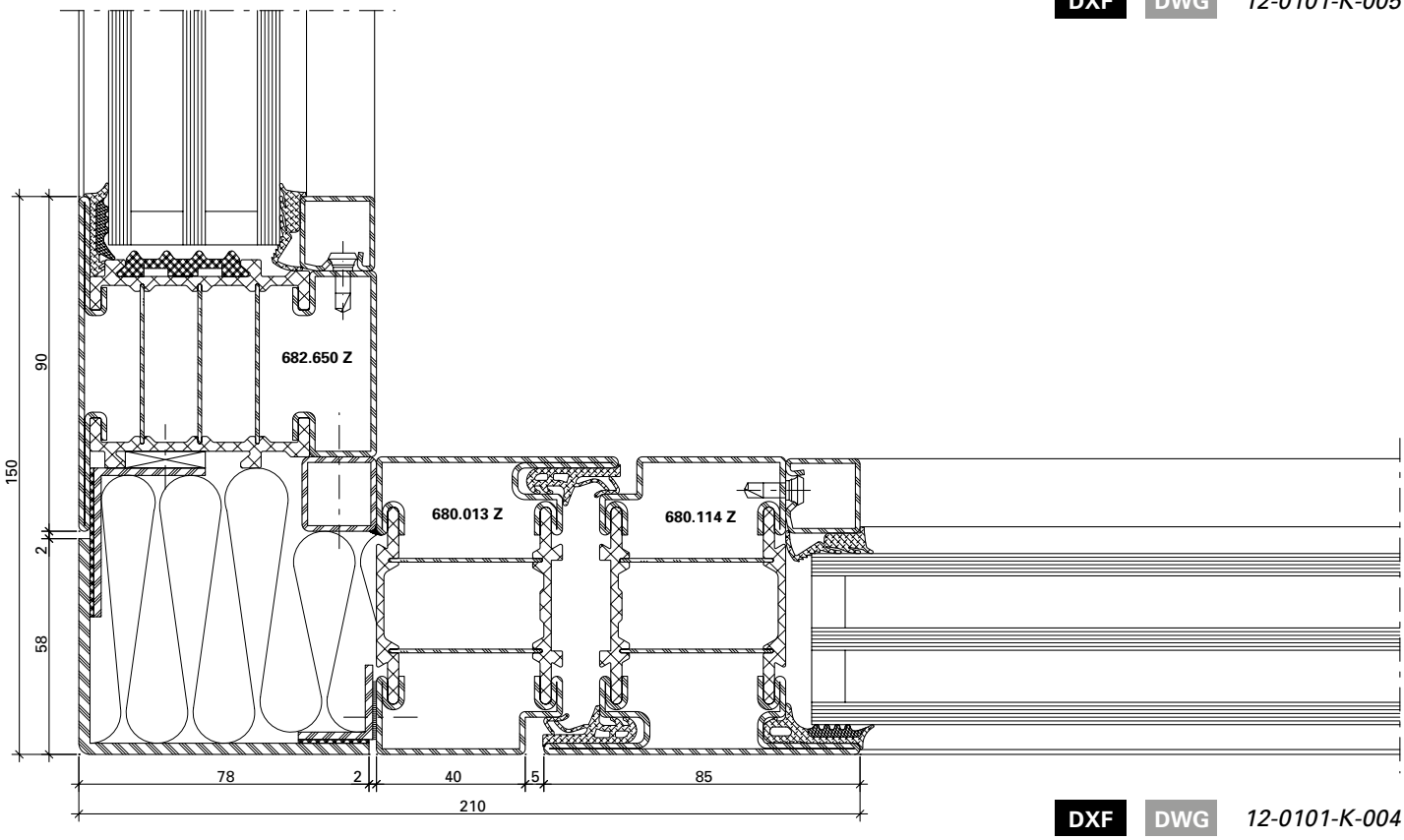

DXF **DWG** *12-0101-K-004*

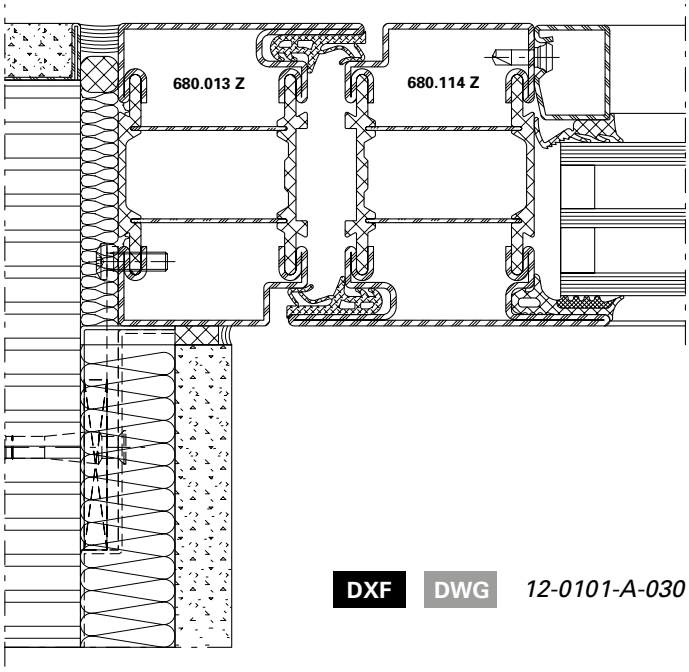

DXF DWG *12-0101-A-030*

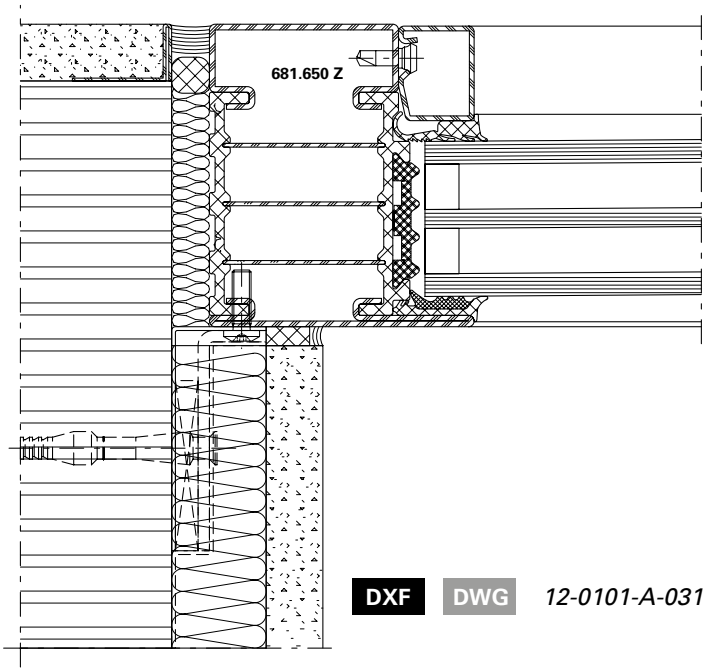

DXF DWG *12-0101-A-031*

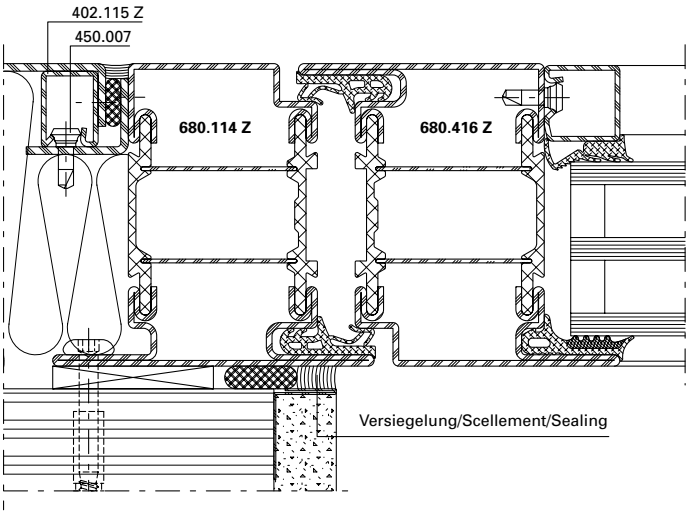

DXF DWG *12-0101-A-032*

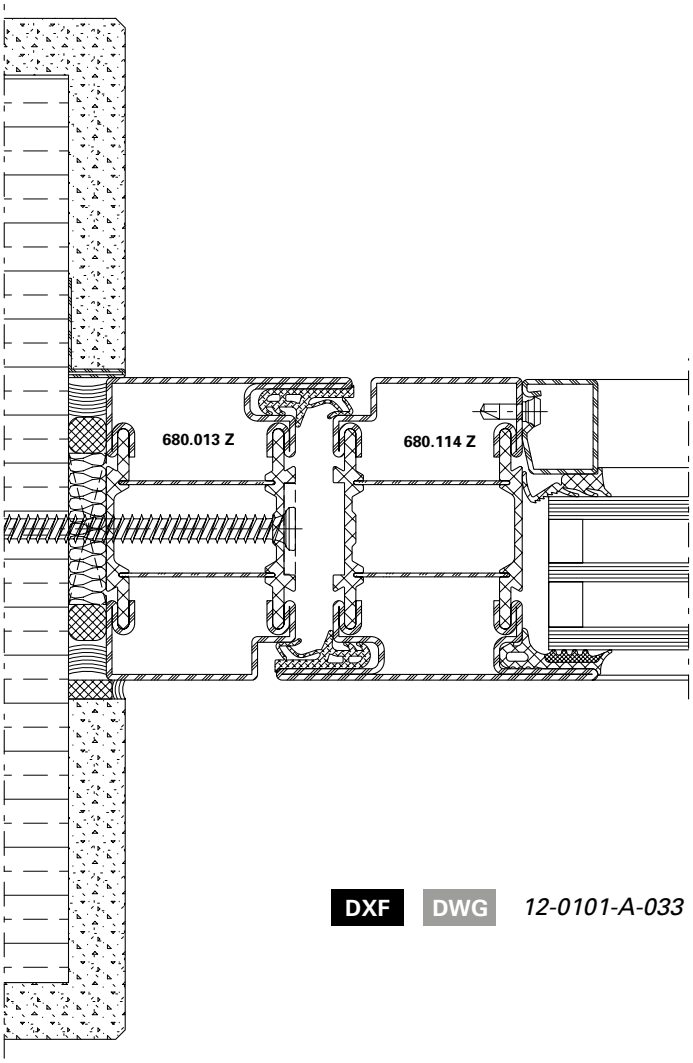

DXF DWG *12-0101-A-033*

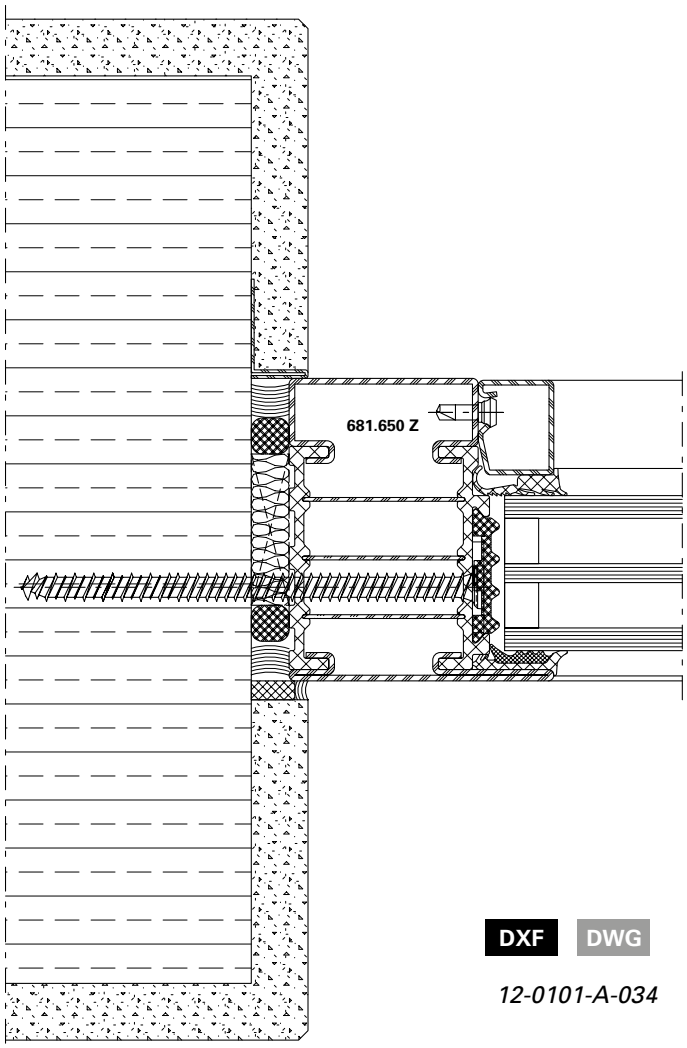

DXF DWG

12-0101-A-034

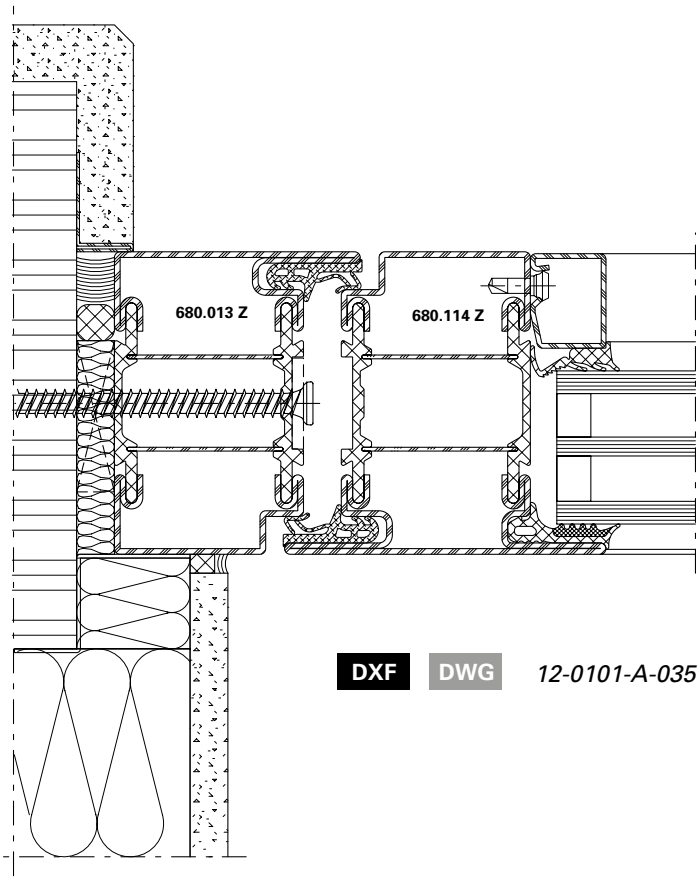

DXF DWG *12-0101-A-035*

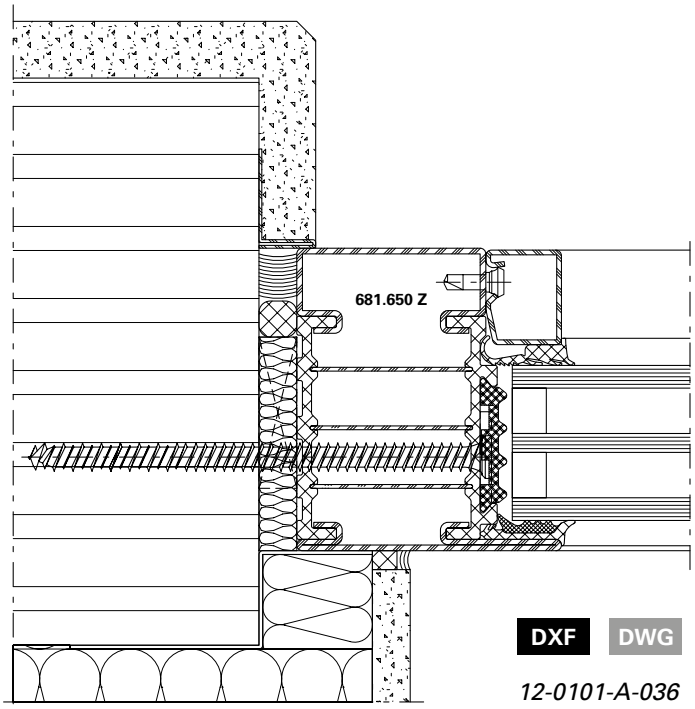

DXF DWG

12-0101-A-036

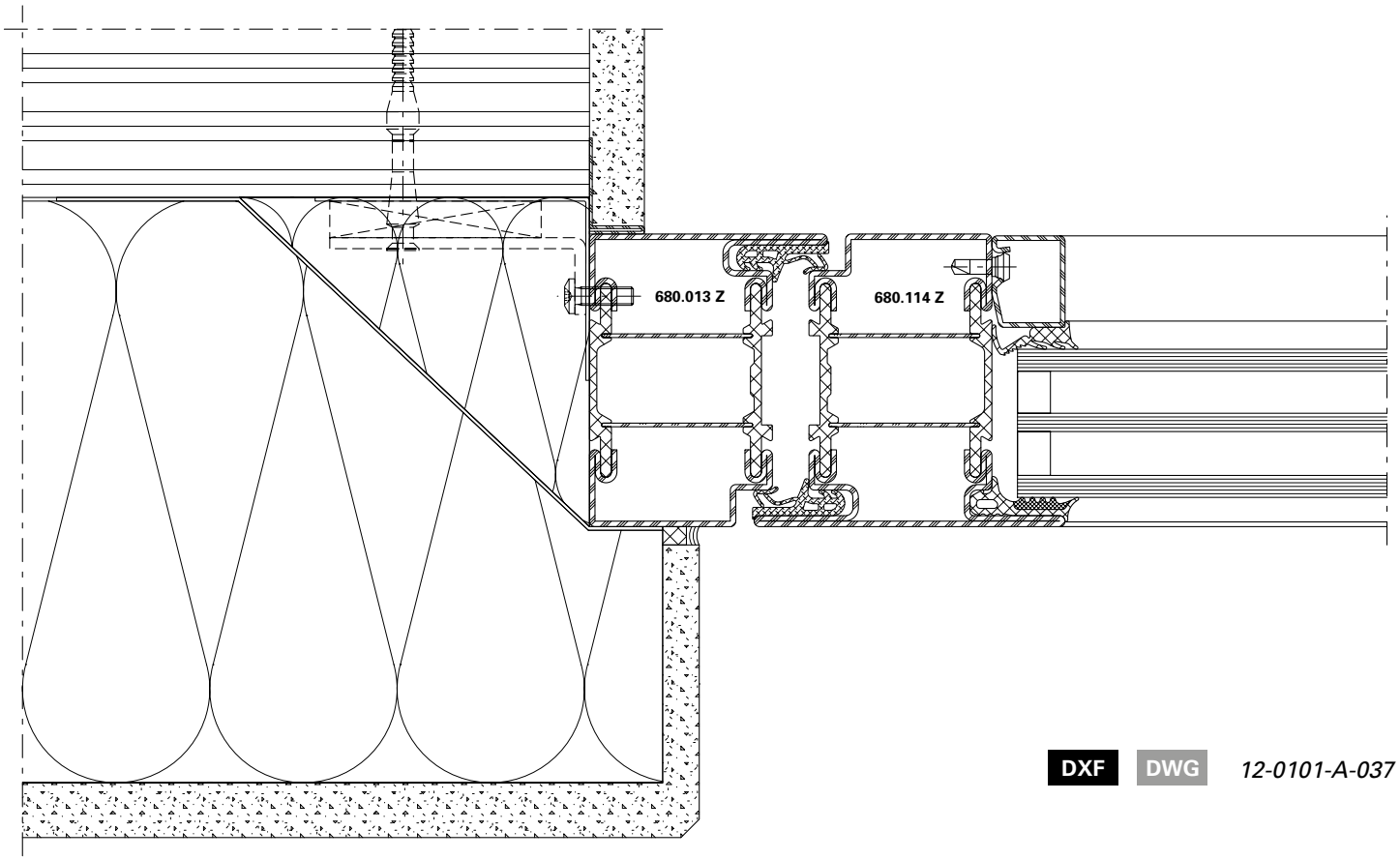

DXF DWG *12-0101-A-037*

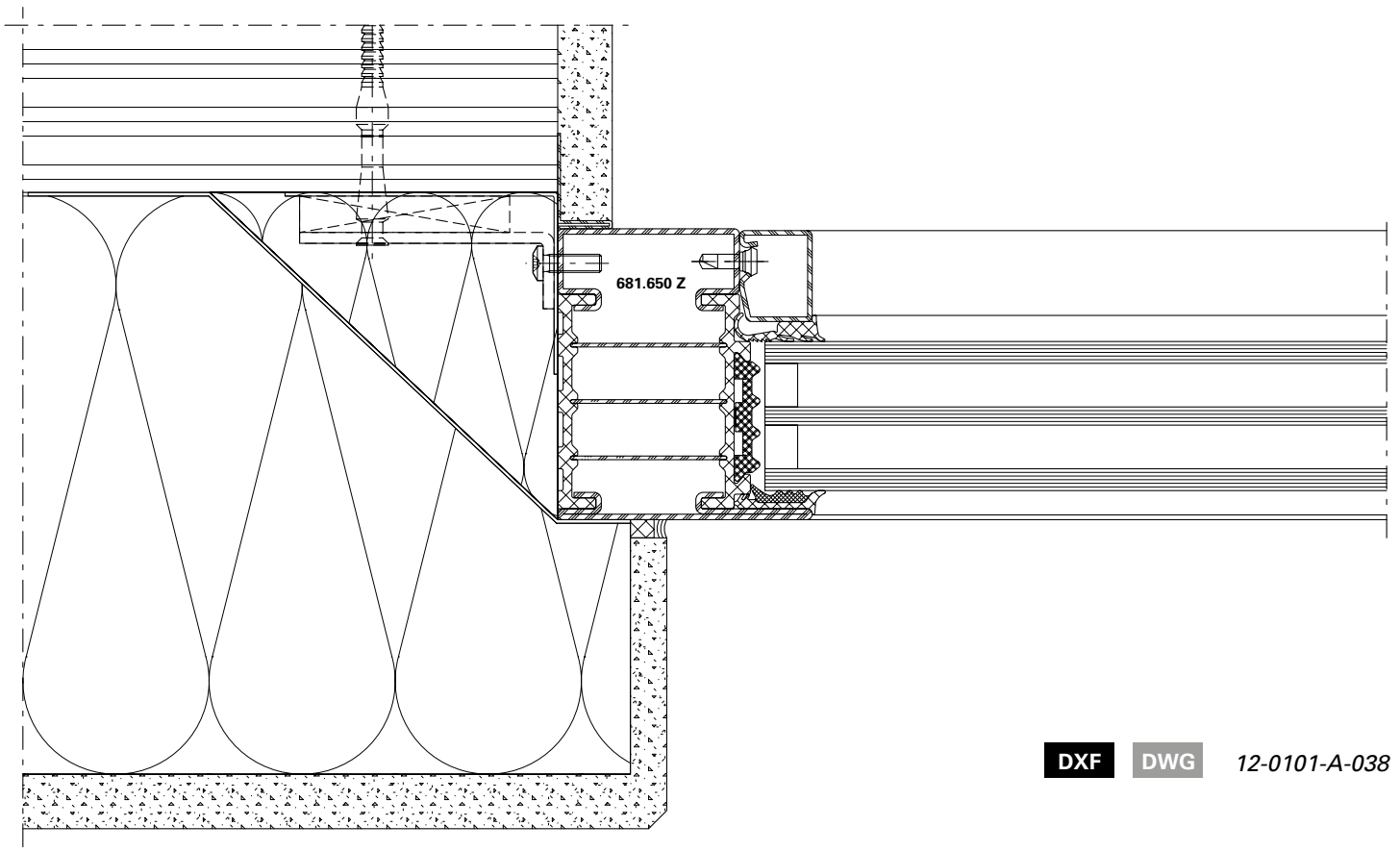

DXF DWG *12-0101-A-038*

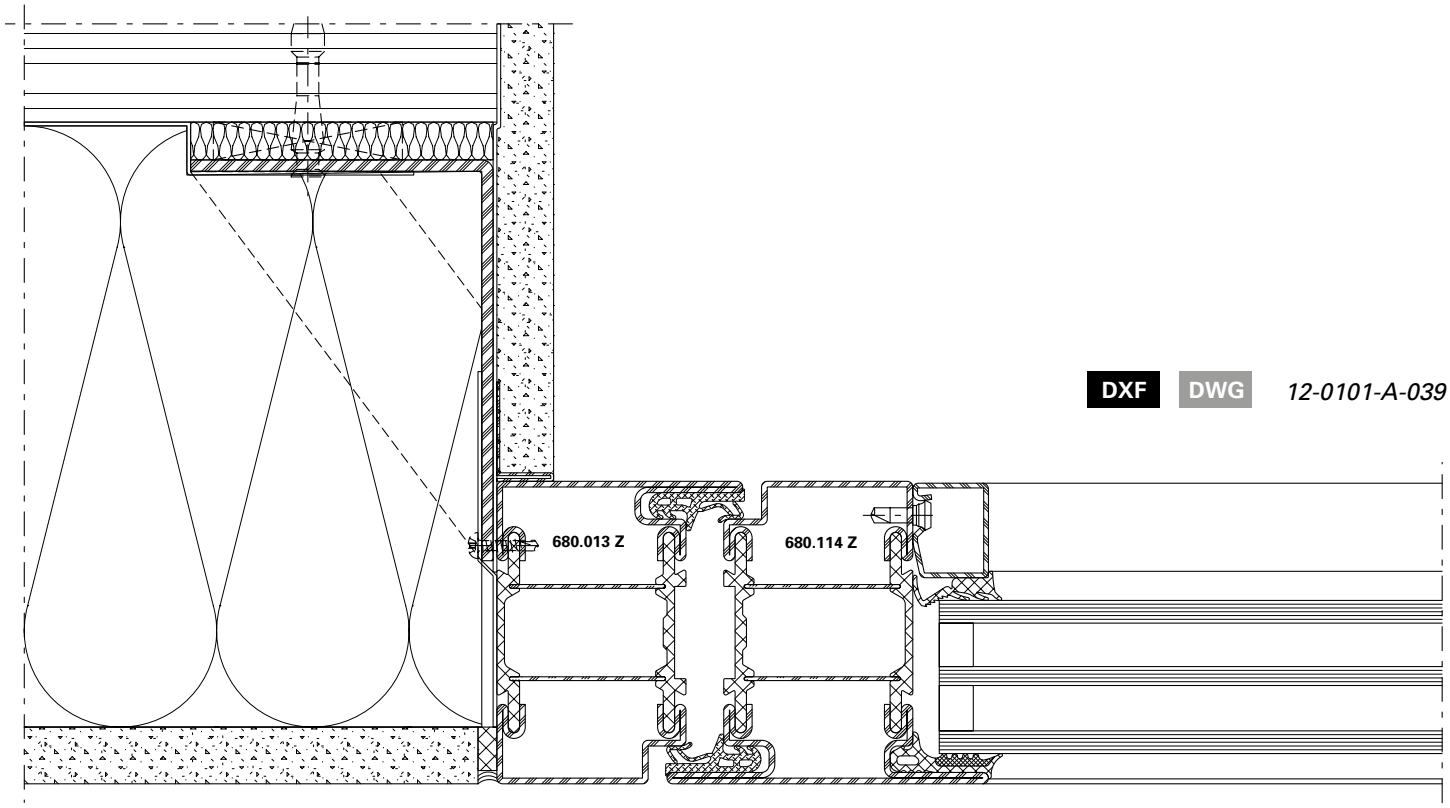

DXF DWG *12-0101-A-039*

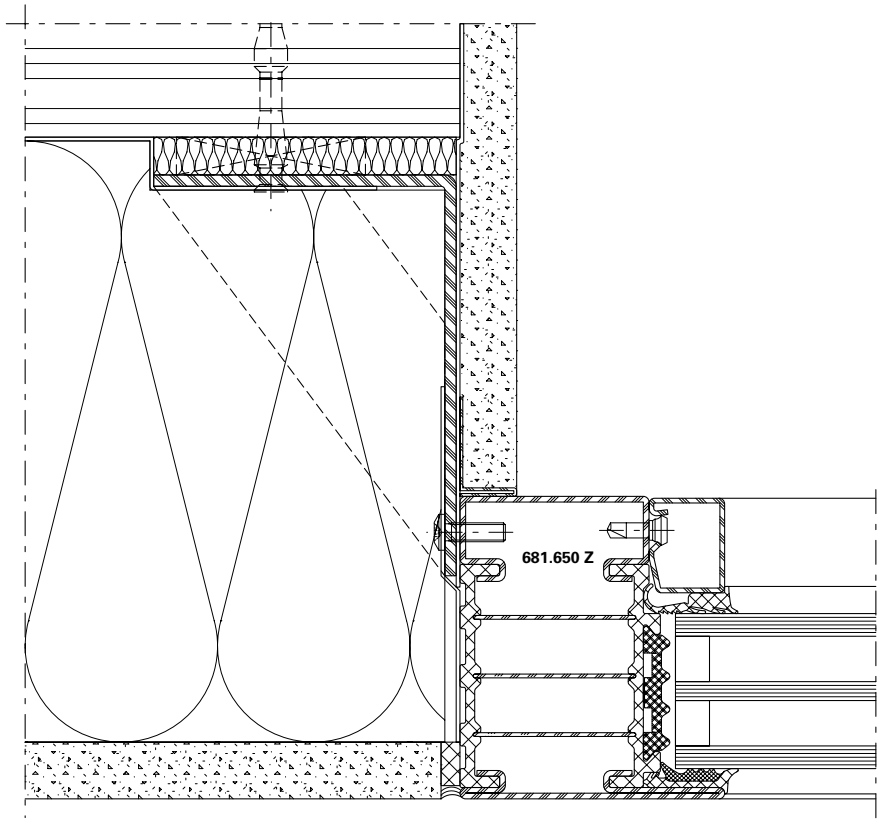

DXF DWG *12-0101-A-040*

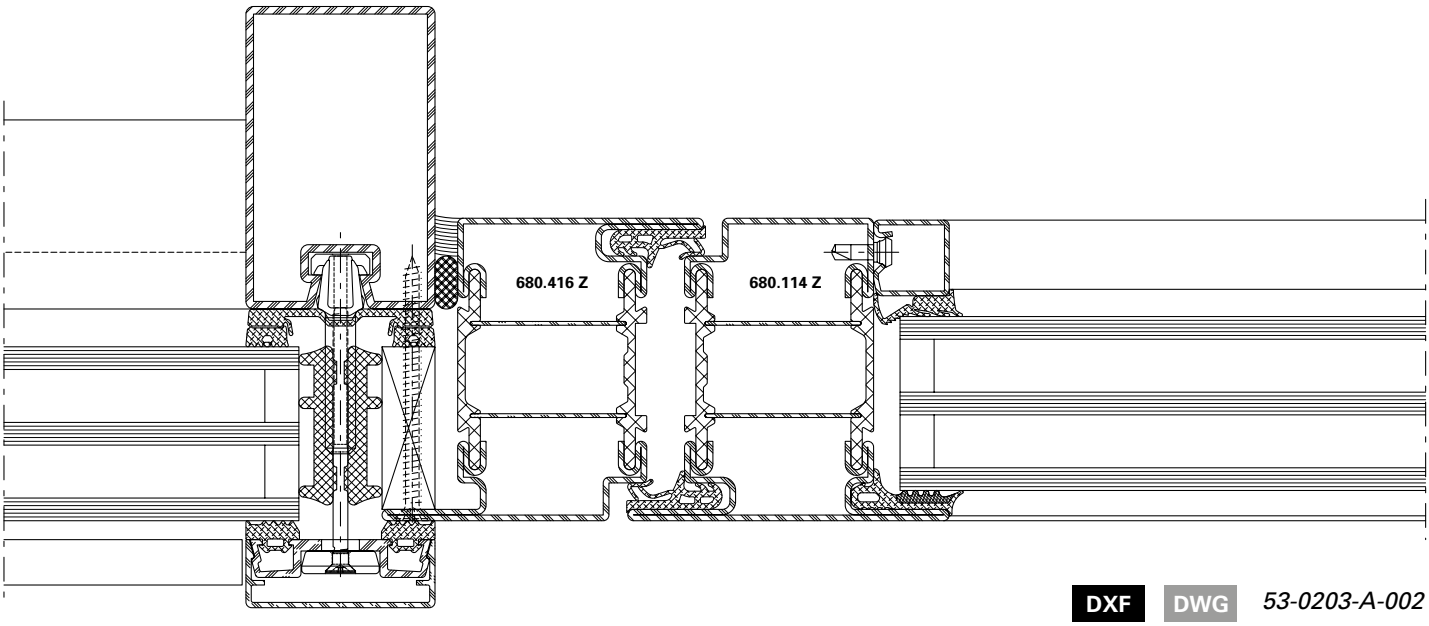

DXF DWG *53-0203-A-002*

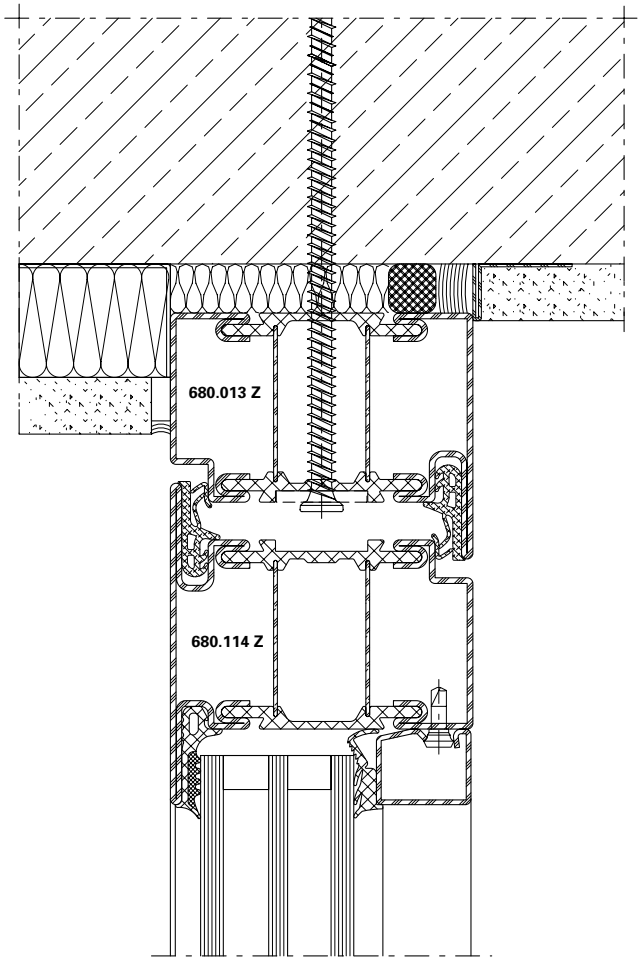

DXF DWG *12-0101-A-041*

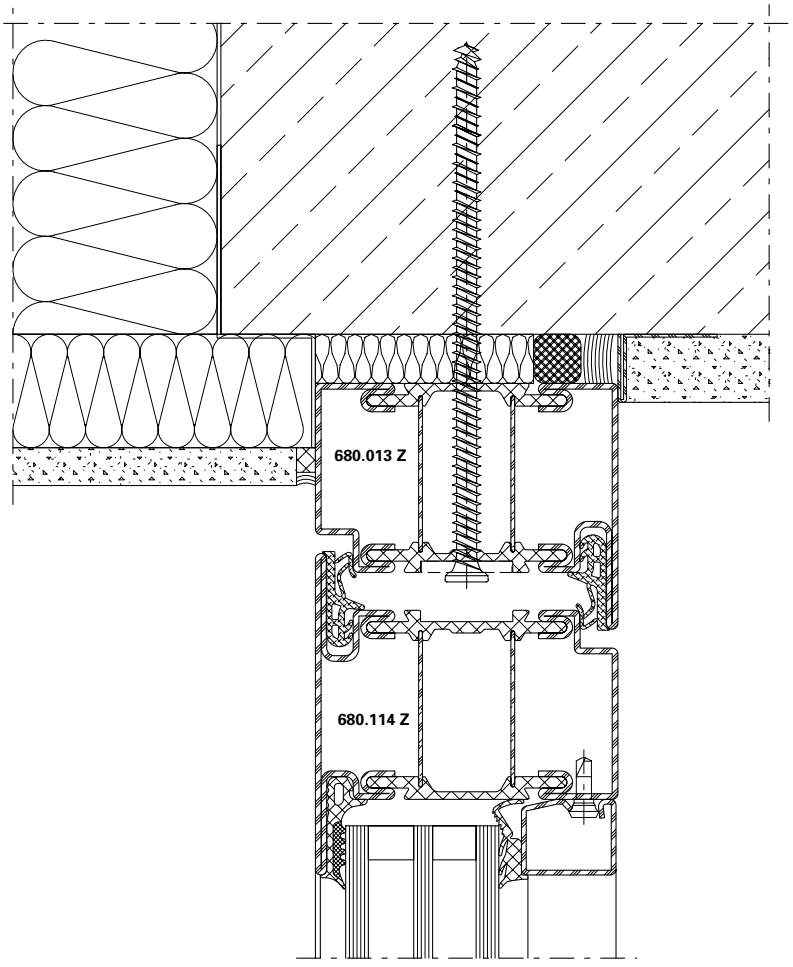

DXF DWG *12-0101-A-042*

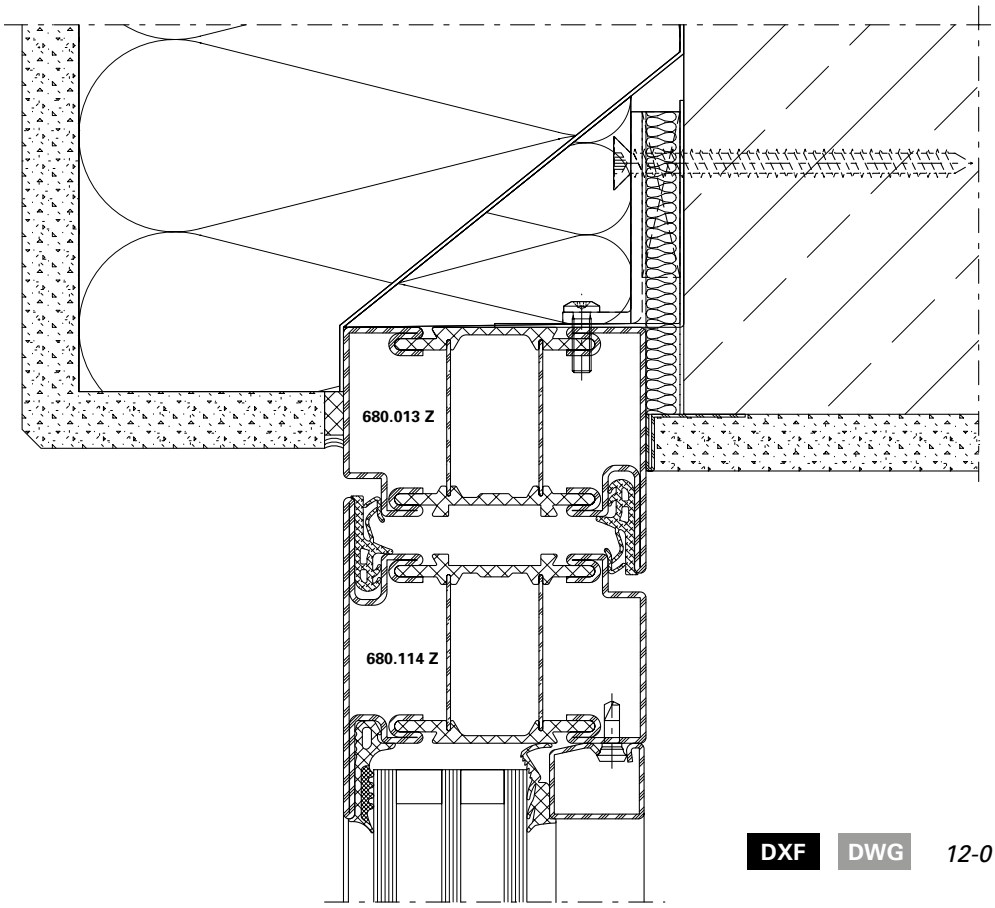

DXF DWG *12-0101-A-043*

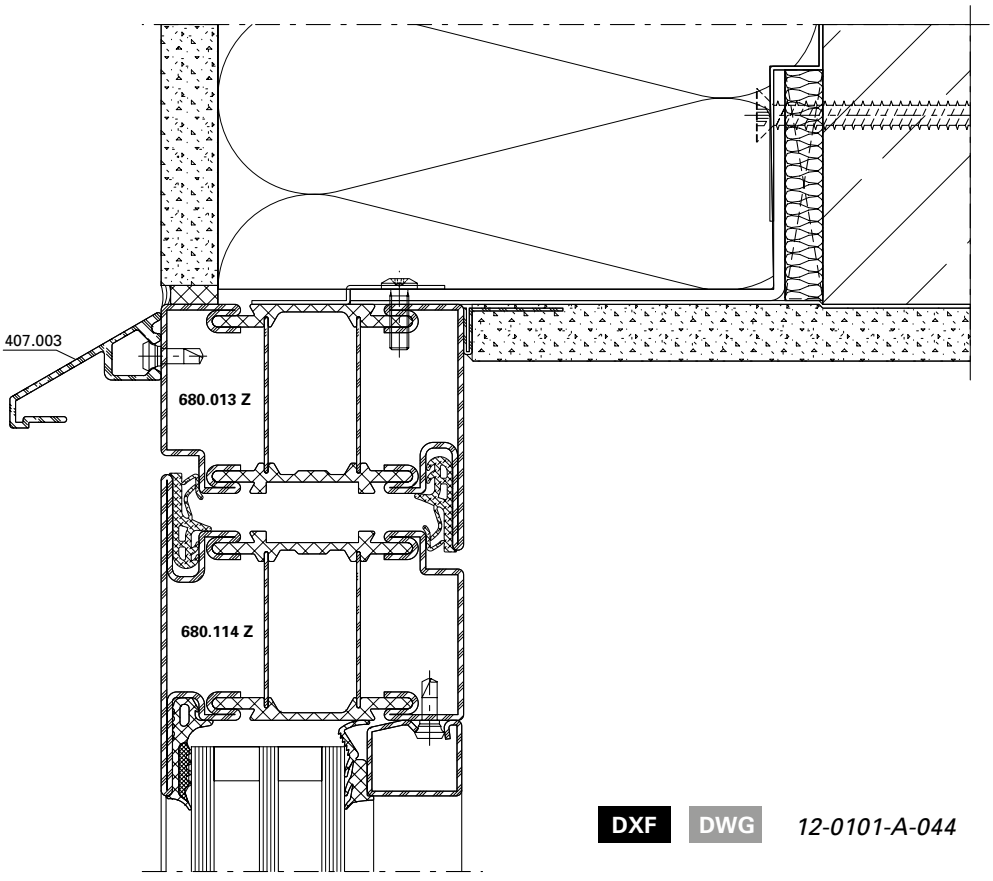

DXF DWG *12-0101-A-044*

DXF DWG

12-0101-A-045

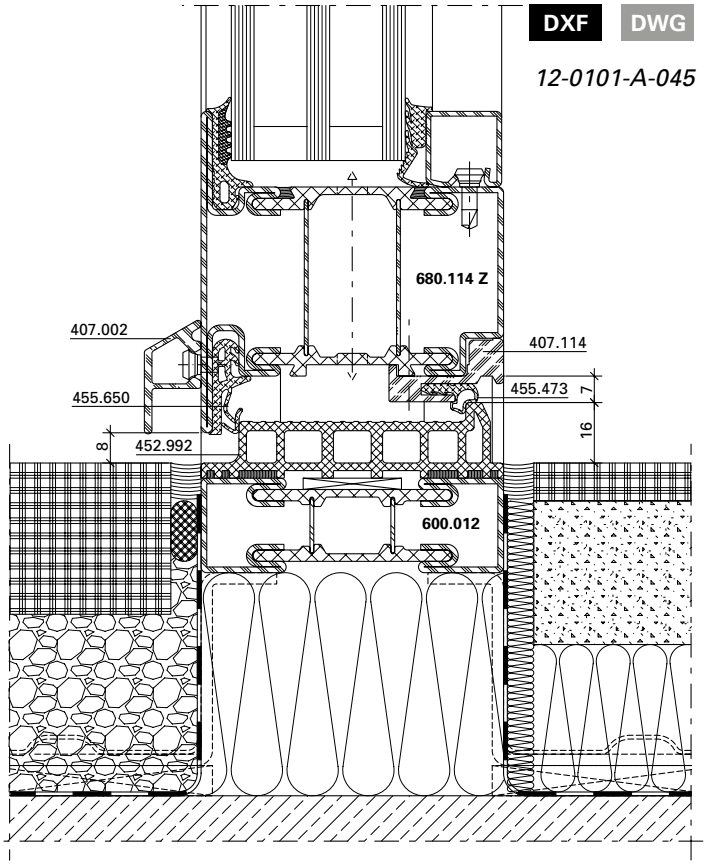

DXF DWG

12-0101-A-046

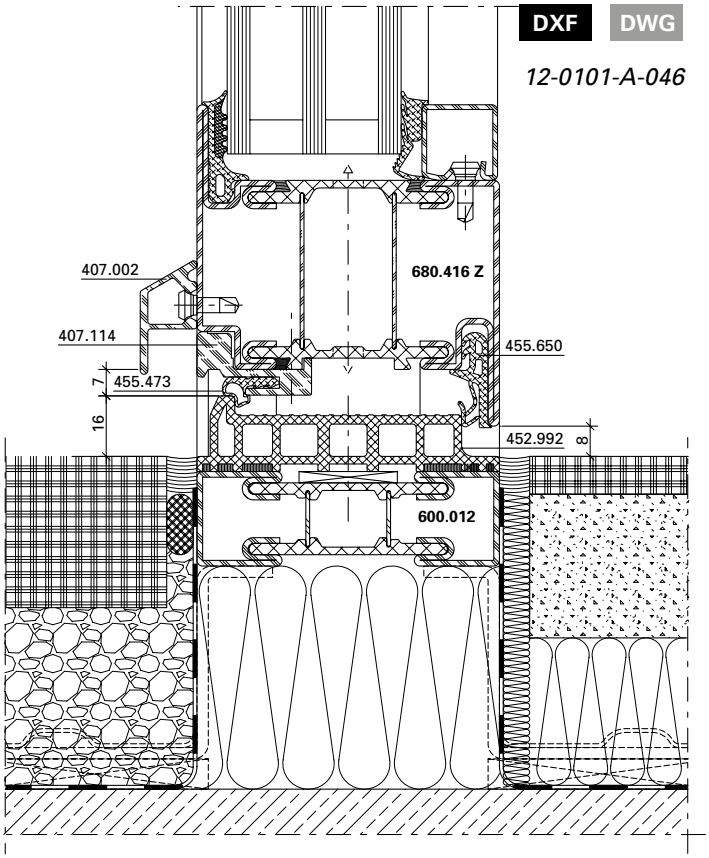

DXF DWG

12-0101-A-056

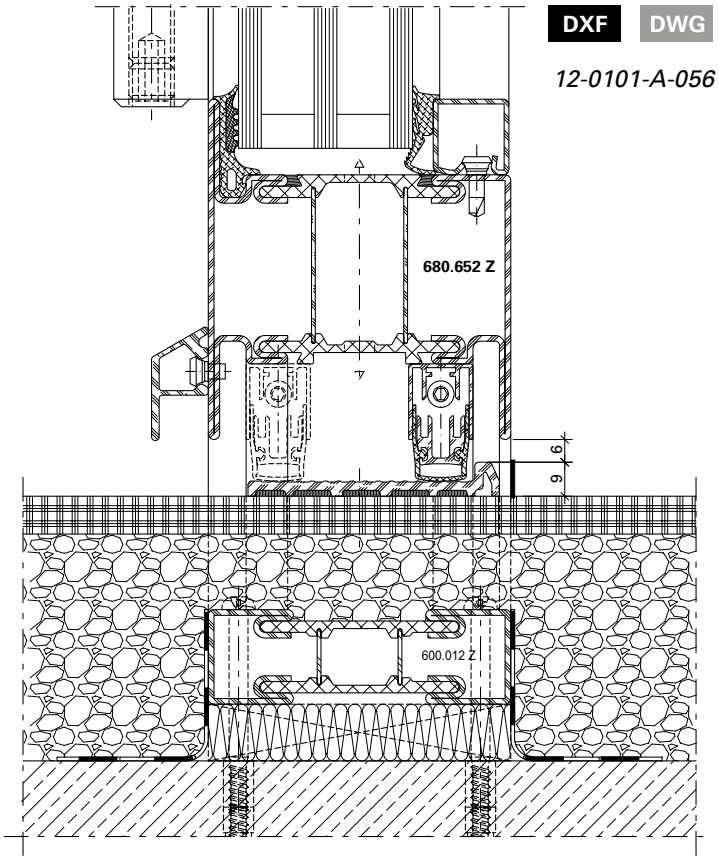

DXF DWG

12-0101-A-055

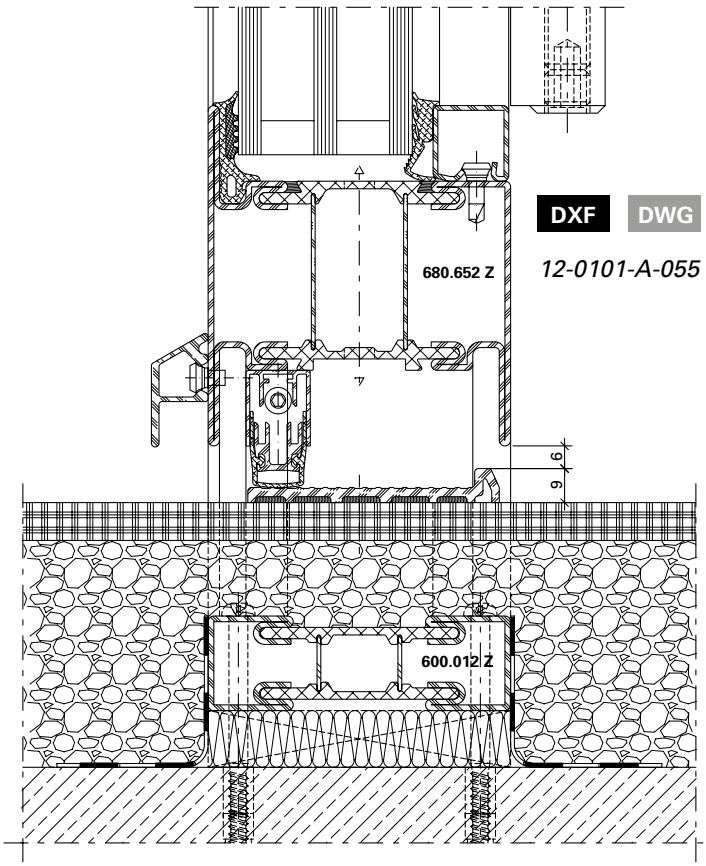

DXF DWG

12-0101-A-047

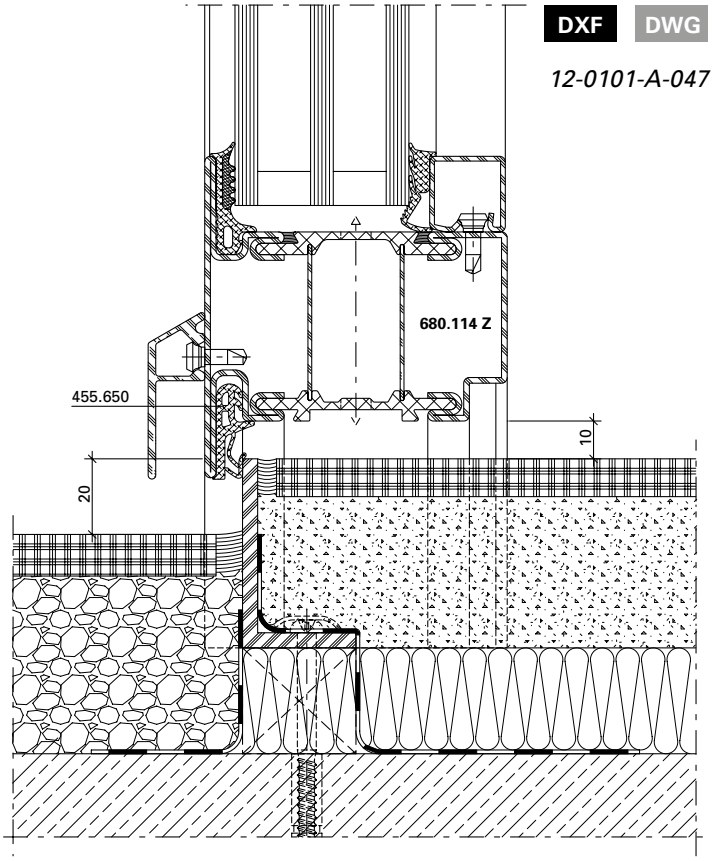

DXF DWG

12-0101-A-048

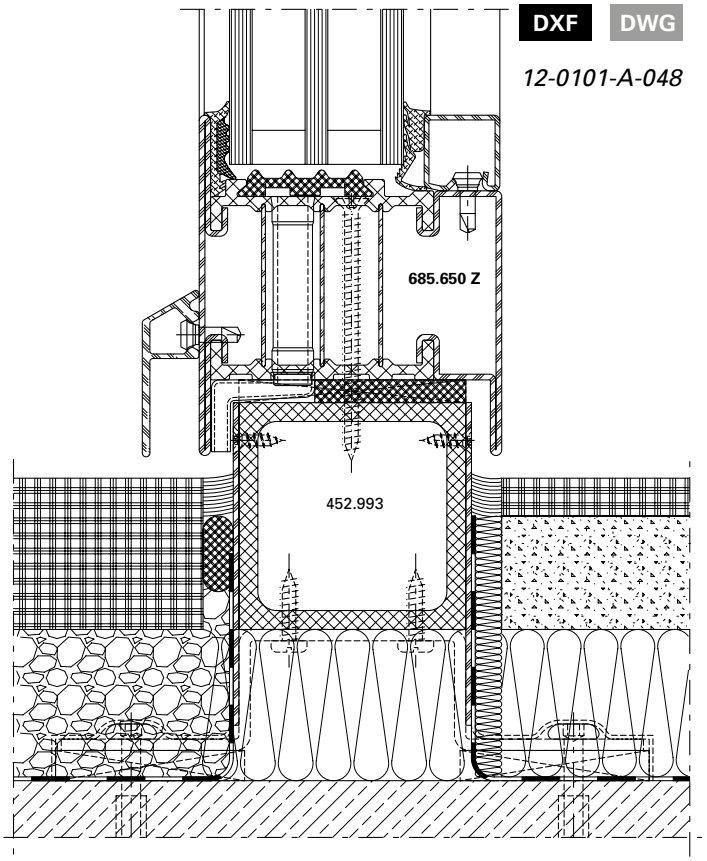

DXF DWG

12-0101-A-049

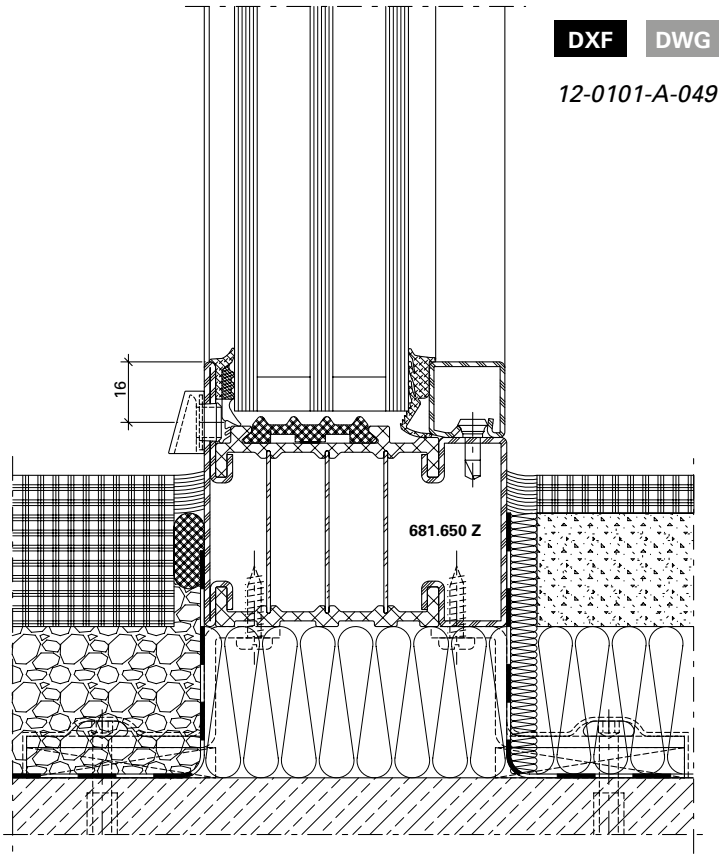

Panzerhalle, Salzburg/AT (Architekt: ARGE LP Architectur/CS-Architektur/Strobl Architekten)



Empfehlung Türflügelgewichte

Befestigung am Bau

Eine einwandfreie Befestigung der Tür-Blendrahmen zum Bauwerk ist für eine dauerhafte Funktion der Türen eine unabdingbare Voraussetzung. Besonders im Bandbereich ist auf eine steife Befestigung zu achten. Diese Bedingung ist auch bei Türen ohne Bodeneinstand zwingend zu erfüllen.

Bei thermisch getrennten Türprofilen wird vorzugsweise die lastabtragende Profilhalbschale an den Baukörper angeschlossen.

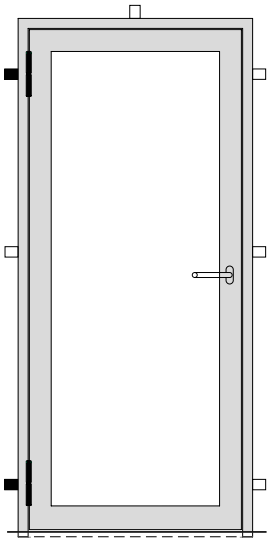

Pflege und Unterhalt

Türbänder sind insbesondere bei schweren und/oder hoch frequentierten Türanlagen stark beansprucht und müssen deshalb regelmässig überwacht und gepflegt werden.

Recommandation des poids du vantail

Fixation à la construction

La fixation parfaite des dormants de porte à la maçonnerie est une condition inaliénable à la fonction durable des portes. Il convient particulièrement de veiller à disposer d'une fixation solide dans la zone des paumelles. Cette condition est aussi indispensable pour les portes sans raccordement dans la chape.

Pour les profilés de porte à séparation thermique, on préfère généralement raccorder au gros œuvre la semi-coque du profilé amortissant la charge.

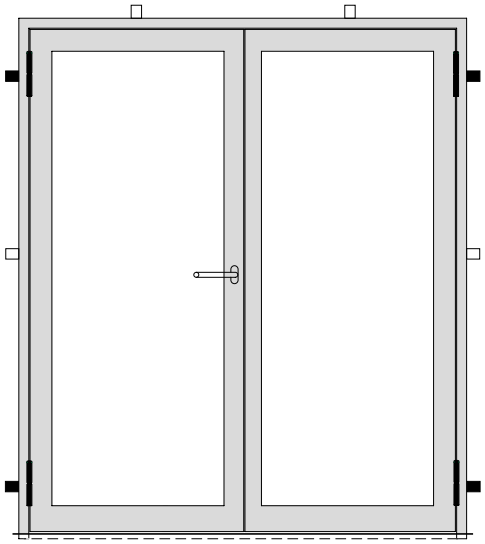

Contrôle et entretien

Les paumelles des installations de porte lourdes et/ou fortement fréquentées sont particulièrement sollicitées et doivent par conséquent faire l'objet d'un contrôle et d'un entretien réguliers.

Recommendation leaf weight

Fastening to the building

The proper fastening of the outer door frame to the building is an indispensable prerequisite for the long-lasting functioning of the doors. Particular attention should be paid to a firm fastening in the hinge area. This condition is also obligatory for doors without floor recess.

In the case of thermally separated door profiles it is preferred that the load bearing half-shell profile be attached to the structure.

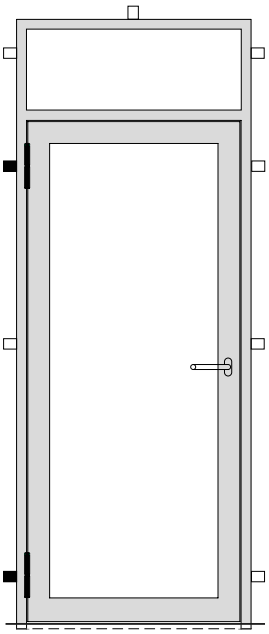

Care and maintenance

Hinges are particularly heavily stressed on heavy doors and/or doors that are frequently used and must, therefore, be regularly checked and maintained.

Empfehlung Türflügelgewichte

2 Anschweissbänder
550.229/550.238/550.276/
555.226/555.227/555.260/555.261

2 Anschraubbänder
550.250 oder 550.286

Recommandation des poids du vantail

2 paumelles à souder
550.229/550.238/550.276/
555.226/555.227/555.260/555.261

2 Paumelles à visser
550.250 ou 550.286

Recommendation leaf weight

2 weld-on hinges
550.229/550.238/550.276/
555.226/555.227/555.260/555.261

2 Screw-on hinges
550.250 or 550.286

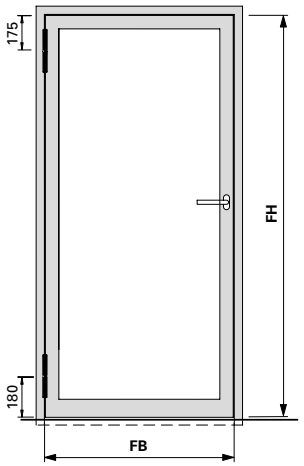

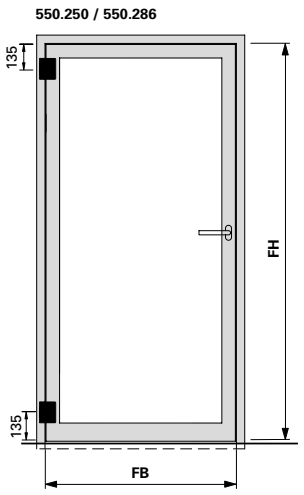

Maximale Türflügelgewichte in **kg**
Max. poids du vantail en **kg**
Max leaf weight in **kg**

Flügelhöhe **FH** in mm / Hauteur de vantail **FH** en mm / Leaf height **FH** in mm								
	3000	195	195	195	195	195	195	195
	2900	195	195	195	195	195	195	195
	2800	195	195	195	195	195	195	195
	2700	195	195	195	195	195	195	195
	2600	195	195	195	195	195	195	190
	2500	195	195	195	195	195	190	180
	2400	195	195	195	195	195	185	170
	2300	195	195	195	195	190	175	160
	2200	195	195	195	195	180	165	155
	2100	195	195	195	185	170	155	145
	2000	195	195	195	175	160	150	140
	1900	195	195	180	165	150	140	130
		800	**900**	**1000**	**1100**	**1200**	**1300**	**1400**

Flügelbreite **FB** in mm
Largeur de vantail **FB** en mm
Leaf width **FB** in mm

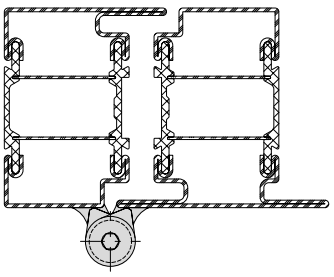

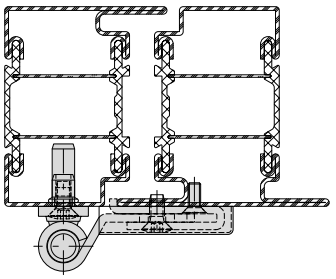

Hinweis:
Bei Drehtürautomaten müssen oben immer 2 Bänder angebracht werden

Remarque:
En présence de mécanismes automatiques pour portes, il faut toujours monter 2 paumelles en haut

Note:
For automatic door mechanisms, 2 hinges must always be fitted at the top

Empfehlung Türflügelgewichte

2 Anschweissbänder
555.267 oder 555.268

Recommandation des poids du vantail

2 paumelles à souder
555.267 ou 555.268

Recommendation leaf weight

2 weld-on hinges
555.267 or 555.268

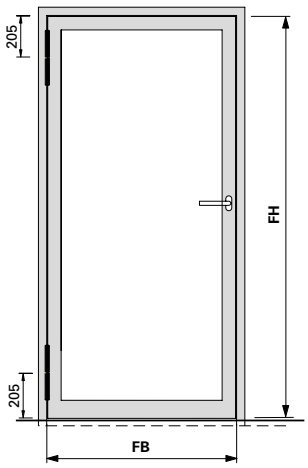

Maximale Türflügelgewichte in **kg**
Max. poids du vantail en **kg**
Max leaf weight in **kg**

Flügelhöhe **FH** in mm / Hauteur de vantail **FH** en mm / Leaf height **FH** in mm								
	3000	230	230	230	230	230	230	230
	2900	230	230	230	230	230	230	230
	2800	230	230	230	230	230	230	230
	2700	230	230	230	230	230	230	225
	2600	230	230	230	230	230	230	215
	2500	230	230	230	230	230	220	205
	2400	230	230	230	230	230	210	195
	2300	230	230	230	230	215	200	185
	2200	230	230	230	220	205	190	175
	2100	230	230	230	210	190	175	165
	2000	230	225	215	195	180	165	155
	1900	230	220	200	180	170	155	145
		800	**900**	**1000**	**1100**	**1200**	**1300**	**1400**

Flügelbreite **FB** in mm
Largeur de vantail **FB** en mm
Leaf width **FB** in mm

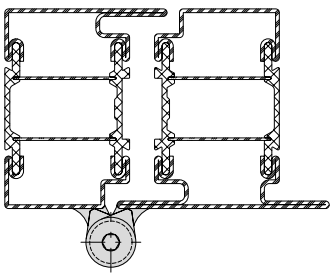

Hinweis:
Bei Drehtürautomaten müssen oben immer 2 Bänder angebracht werden

Remarque:
En présence de mécanismes automatiques pour portes, il faut toujours monter 2 paumelles en haut

Note:
For automatic door mechanisms, 2 hinges must always be fitted at the top

Empfehlung Türflügelgewichte

3 Anschweissbänder
Oben: 2 x 550.229 oder 2 x 550.276
Unten: 1 x 555.268

3 Anschraubbänder
550.250 und 550.286

Recommandation des poids du vantail

3 paumelles à souder
En haut: 2 x 550.229 ou 2 x 550.276
En bas: 1 x 555.268

3 Paumelles à visser
550.250 et 550.286

Recommendation leaf weight

3 weld-on hinges
Top: 2 x 550.229 or 2 x 550.276
Bottom: 1 x 555.268

3 Screw-on hinges
550.250 and 550.286

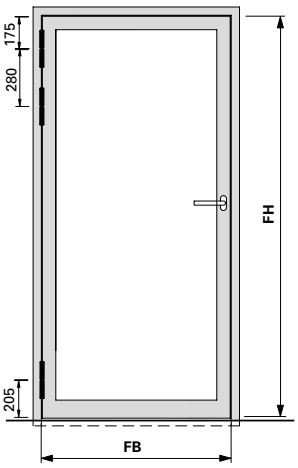

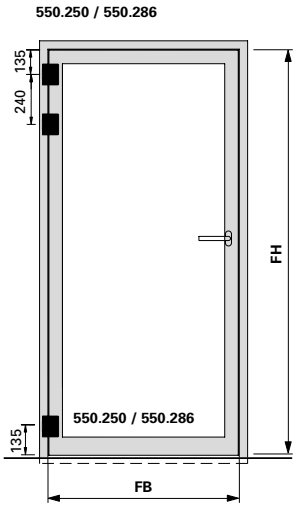

Flügelhöhe **FH** in mm Hauteur de vantail **FH** en mm Leaf height **FH** in mm	Maximale Türflügelgewichte in **kg** Max. poids du vantail en **kg** Max leaf weight in **kg**						
3000	230	230	230	230	230	230	230
2900	230	230	230	230	230	230	230
2800	230	230	230	230	230	230	230
2700	230	230	230	230	230	230	225
2600	230	230	230	230	230	230	215
2500	230	230	230	230	230	220	205
2400	230	230	230	230	230	210	195
2300	230	230	230	230	215	200	185
2200	230	230	230	220	205	190	175
2100	230	230	230	210	190	175	165
2000	230	225	215	195	180	165	155
1900	230	220	200	180	170	155	145
	800	**900**	**1000**	**1100**	**1200**	**1300**	**1400**
	Flügelbreite **FB** in mm Largeur de vantail **FB** en mm Leaf width **FB** in mm						

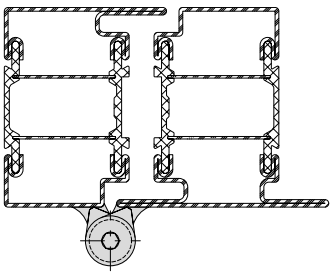

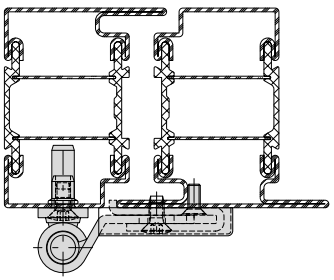

Hinweis:
Bei Drehtürautomaten müssen oben immer 2 Bänder angebracht werden

Remarque:
En présence de mécanismes automatiques pour portes, il faut toujours monter 2 paumelles en haut

Note:
For automatic door mechanisms, 2 hinges must always be fitted at the top

Empfehlung Türflügelgewichte

2 3D-Anschraubbänder
555.060 / 555.061 / 555.062 / 555.063

Recommandation des poids du vantail

2 Paumelles à visser 3D
555.060 / 555.061 / 555.062 / 555.063

Recommendation leaf weight

2 3D screw-on hinges
555.060 / 555.061 / 555.062 / 555.063

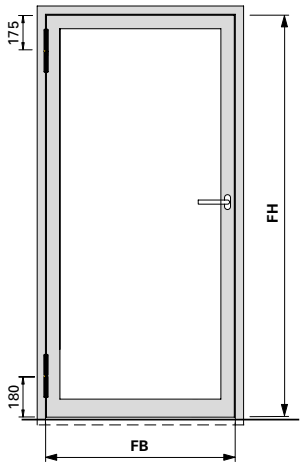

Maximale Türflügelgewichte in **kg**
Max. poids du vantail en **kg**
Max leaf weight in **kg**

Flügelhöhe **FH** in mm / Hauteur de vantail **FH** en mm / Leaf height **FH** in mm								
	3000	215	215	215	215	215	215	215
	2900	215	215	215	215	215	215	215
	2800	215	215	215	215	215	215	215
	2700	215	215	215	215	215	215	215
	2600	215	215	215	215	215	215	209
	2500	215	215	215	215	215	215	200
	2400	215	215	215	215	215	205	191
	2300	215	215	215	215	212	195	182
	2200	215	215	215	215	201	186	172
	2100	215	215	215	208	190	176	163
	2000	215	215	215	196	180	166	154
	1900	215	215	203	184	169	156	145
		800	**900**	**1000**	**1100**	**1200**	**1300**	**1400**

Flügelbreite **FB** in mm
Largeur de vantail **FB** en mm
Leaf width **FB** in mm

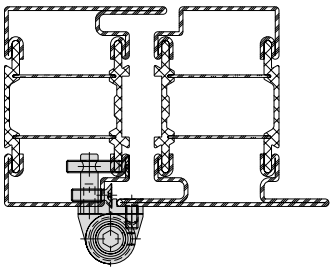

Verblechter Blendrahmen in Kombination mit Standard- oder verblechtem Türflügel ist mit Anschraubband (555.060-063) nicht möglich.

Cadre dormant tôlée en combinaison avec vantail de porte Standard ou tôlée n'est pas possible avec paumelle à visser (555.060-063).

Combination of cladded frames with standard or cladded door leafs is not possible with the screw-on hinges (555.060-063).

Hinweis:
Bei Drehtürautomaten müssen oben immer 2 Bänder angebracht werden

Remarque:
En présence de mécanismes automatiques pour portes, il faut toujours monter 2 paumelles en haut

Note:
For automatic door mechanisms, 2 hinges must always be fitted at the top

Empfehlung Türflügelgewichte

3 3D-Anschraubbänder
555.060 / 555.061 / 555.062 / 555.063

Recommandation des poids du vantail

3 Paumelles à visser 3D
555.060 / 555.061 / 555.062 / 555.063

Recommendation leaf weight

3 3D screw-on hinges
555.060 / 555.061 / 555.062 / 555.063

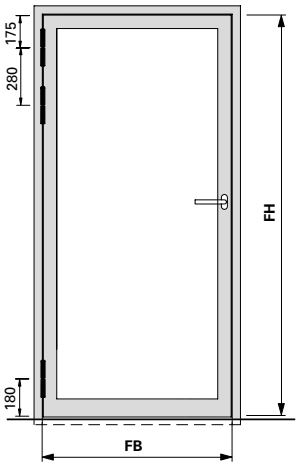

Maximale Türflügelgewichte in **kg**
Max. poids du vantail en **kg**
Max leaf weight in **kg**

Flügelhöhe **FH** in mm / Hauteur de vantail **FH** en mm / Leaf height **FH** in mm	Flügelbreite **FB** in mm / Largeur de vantail **FB** en mm / Leaf width **FB** in mm							
	800	**900**	**1000**	**1100**	**1200**	**1300**	**1400**
3000	280	280	280	280	280	280	280
2900	280	280	280	280	280	280	280
2800	280	280	280	280	280	280	280
2700	280	280	280	280	280	280	280
2600	280	280	280	280	280	280	277
2500	280	280	280	280	280	280	265
2400	280	280	280	280	280	272	253
2300	280	280	280	280	280	259	241
2200	280	280	280	280	266	246	228
2100	280	280	280	275	252	233	216
2000	280	280	280	260	238	220	204
1900	280	280	268	244	224	207	192

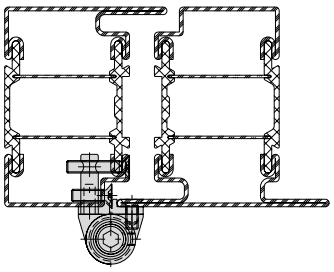

Verblechter Blendrahmen in Kombination mit Standard- oder verblechtem Türflügel ist mit Anschraubband (555.060-063) nicht möglich.

Cadre dormant tôlée en combinaison avec vantail de porte Standard ou tôlée n'est pas possible avec paumelle à visser (555.060-063).

Combination of cladded frames with standard or cladded door leafs is not possible with the screw-on hinges (555.060-063).

* Ab Flügelaussenkante

* À partir du bord extérieur de vantail

* From outer edge of leaf

Hinweis:
Bei Drehtürautomaten müssen oben immer 2 Bänder angebracht werden

Remarque:
En présence de mécanismes automatiques pour portes, il faut toujours monter 2 paumelles en haut

Note:
For automatic door mechanisms, 2 hinges must always be fitted at the top

Empfehlung Türflügelgewichte

2 Verdeckt liegende 3D Anschraubbänder
555.026 / 555.027

3 Verdeckt liegende 3D Anschraubbänder
555.026 / 555.027

Recommandation des poids du vantail

2 Paumelles à visser 3D non apparente
555.026 / 555.027

3 Paumelles à visser 3D non apparente
555.026 / 555.027**

Recommendation leaf weight

2 Concealed 3D screw-on hinges
555.026 / 555.027

3 Concealed 3D screw-on hinges
555.026 / 555.027

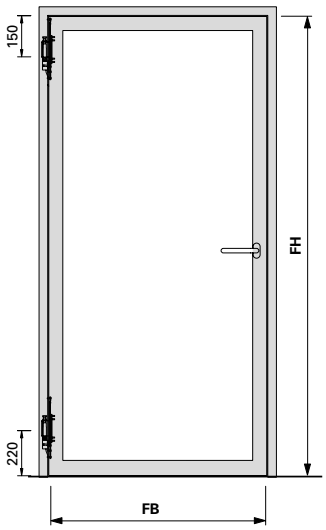

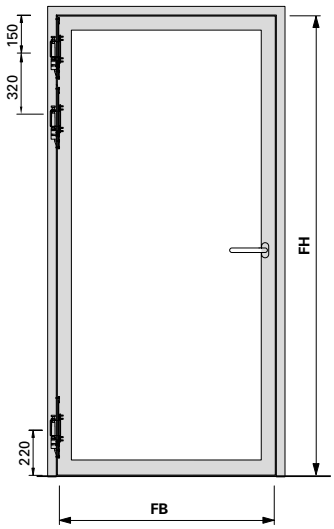

Maximale Türflügelgewichte in **kg**
Max. poids du vantail en **kg**
Max leaf weight in **kg**

Flügelhöhe **FH** in mm / Hauteur de vantail **FH** en mm / Leaf height **FH** in mm								
	3000	195	195	195	195	195	195	195
	2900	195	195	195	195	195	195	195
	2800	195	195	195	195	195	195	195
	2700	195	195	195	195	195	195	195
	2600	195	195	195	195	195	195	190
	2500	195	195	195	195	195	190	180
	2400	195	195	195	195	195	185	170
	2300	195	195	195	195	190	175	160
	2200	195	195	195	195	180	165	155
	2100	195	195	195	185	170	155	145
	2000	195	195	195	175	160	150	140
	1900	195	195	180	165	150	140	130
		800	**900**	**1000**	**1100**	**1200**	**1300**	**1400**

Flügelbreite **FB** in mm
Largeur de vantail **FB** en mm
Leaf width **FB** in mm

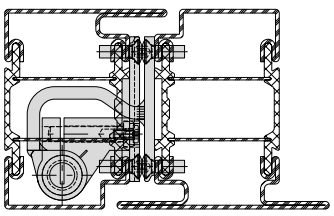

Hinweis:
Bei Drehtürautomaten müssen oben immer 2 Bänder angebracht werden, Abstand 320 mm

Remarque:
En présence de mécanismes automatiques pour portes, il faut toujours monter 2 paumelles en haut, espacement 320 mm

Note:
For automatic door mechanisms, 2 hinges must always be fitted at the top, distance 320 mm

Einflügelige Türen, auswärts öffnend, Flügelhöhe < 2300 mm

Porte à un vantail, ouvrant vers l'extérieur, hauteur du vantail < 2300 mm

Single leaf door, outward opening, leaf height < 2300 mm

Variante		Beschlag Ferrure Fitting	EN 12207		EN 12208		EN 12210	
			FB (mm) ≤ 1200*	FB (mm) ≤ 1400**	FB (mm) ≤ 1200*	FB (mm) ≤ 1400**	FB (mm) ≤ 1200*	FB (mm) ≤ 1400**
Doppelanschlag Butée double Double rebate seal	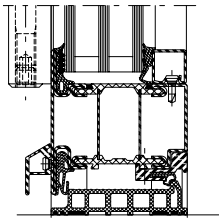	1	2	1	8A	8A	C2	C2
		2	4	3	8A	8A	C3	C2/B3
		3	4	3	9A	9A	C4	B4
Einfachanschlag Butée simple Single rebate seal	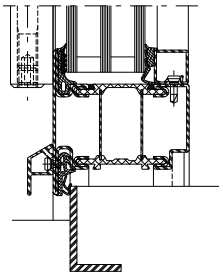	1	2	1	5A	5A	C2	C2
		2	4	3	5A	5A	C3	C2/B3
		3	4	3	4A	4A	C4	B4
Einfache Senkdichtung Joint seuil simple Single drop seal	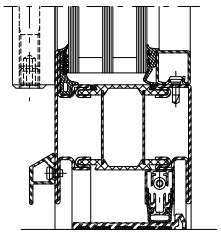	1	1	1	2A	2A	C2	C2
		2	3	3	5A	5A	C3	C2/B3
		3	3	3	2A	2A	C4	B4
Doppelte Senkdichtung Joint seuil double Double drop seal	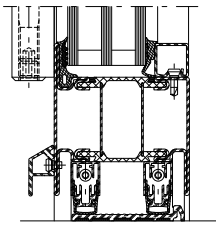	1	1	1	2A	2A	C2	C2
		2	3	3	3A	3A	C3	C2/B3
		3	3	3	2A	2A	C4	B4

Die Werte gelten für Trocken- und Nassverglasung

FB = Flügelbreite
* 2 Bänder
** 3 Bänder

Les valeurs sont valable pour vitrage à sec et vitrage à mastic

FB = Largeur de vantail
* 2 paumelles
** 3 paumelles

The values are valid for dry glazing and glazing with sealing

FB = Leaf width
* 2 hinges
** 3 hinges

1 Fallenriegel-Schloss
Serrure à mortaiser
Latch and bolt lock

2 Schloss mit Obenverriegelung
Serrure avec verrouillage supérieur
Lock with top locking point

3 Mehrfachverriegelungs-Schloss
Serrrure à verrouillage multiple
Multipoint lock

Einflügelige Türen,
einwärts öffnend,
Flügelhöhe < 2300 mm

Porte à un vantail,
ouvrant vers l'intérieur,
hauteur du vantail < 2300 mm

Single leaf door,
inward opening,
leaf height < 2300 mm

Variante		Beschlag Ferrure Fitting	EN 12207		EN 12208		EN 12210	
			FB (mm) ≤ 1200*	FB (mm) ≤ 1400**	FB (mm) ≤ 1200*	FB (mm) ≤ 1400**	FB (mm) ≤ 1200*	FB (mm) ≤ 1400**
Doppelanschlag Butée double Double rebate seal	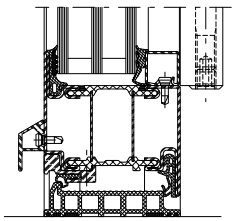	❶	2	1	-	-	C2	C2
		❷	4	3	-	-	C3	C2/B3
		❸	4	3	-	-	C4	B4
Einfachanschlag Butée simple Single rebate seal	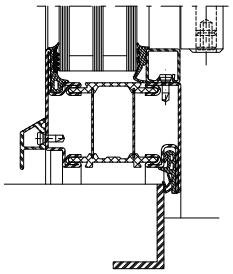	❶	2	1	-	-	C2	C2
		❷	4	3	-	-	C3	C2/B3
		❸	4	3	-	-	C4	B4
Einfache Senkdichtung Joint seuil simple Single drop seal	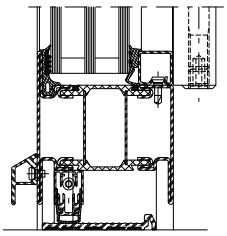	❶	1	1	1A	1A	C2	C2
		❷	3	3	1A	1A	C3	C2/B3
		❸	3	3	1A	1A	C4	B4

Die Werte gelten für Trocken- und Nassverglasung

Les valeurs sont valable pour vitrage à sec et vitrage à mastic

The values are valid for dry glazing and glazing with sealing

FB = Flügelbreite
* 2 Bänder
** 3 Bänder

FB = Largeur de vantail
* 2 paumelles
** 3 paumelles

FB = Leaf width
* 2 hinges
** 3 hinges

❶ Fallenriegel-Schloss
Serrure à mortaiser
Latch and bolt lock

❷ Schloss mit Obenverriegelung
Serrure avec verrouillage supérieur
Lock with top locking point

❸ Mehrfachverriegelungs-Schloss
Serrrure à verrouillage multiple
Multipoint lock

Einflügelige Türen, auswärts öffnend, Flügelhöhe < 3000 mm

Porte à un vantail, ouvrant vers l'extérieur, hauteur du vantail < 3000 mm

Single leaf door, outward opening, leaf height < 3000 mm

Variante		Beschlag Ferrure Fitting	EN 12207		EN 12208		EN 12210	
			FB (mm) ≤ 1200	FB (mm) ≤ 1400**	FB (mm) ≤ 1200	FB (mm) ≤ 1400**	FB (mm) ≤ 1200	FB (mm) ≤ 1400**
Doppelanschlag Butée double Double rebate seal	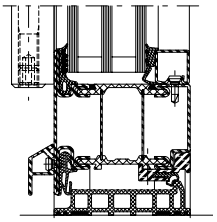	❶	-	-	-	-	-	-
		❷	3*/4**	3	5A*/5A**	5A	C2*/C3**	C2/B3
		❸	2**	2	8A**	8A	C2**	C2
Einfachanschlag Butée simple Single rebate seal	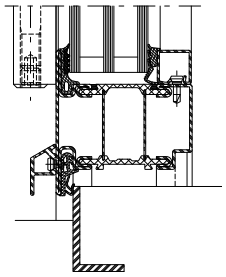	❶	-	-	-	-	-	-
		❷	3*/4**	3	3A**	3A	C2*/C3**	C2/B3
		❸	2**	2	3A**	3A	C2**	C2
Einfache Senkdichtung Joint seuil simple Single drop seal	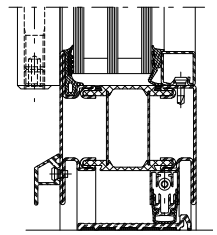	❶	-	-	-	-	-	-
		❷	3**	2	5A**	5A	C2*/C3**	C2/B3
		❸	2**	2	2A**	2A	C2**	C2
Doppelte Senkdichtung Joint seuil double Double drop seal	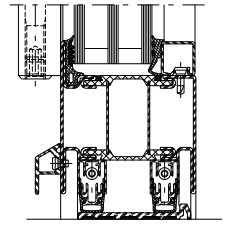	❶	-	-	-	-	-	-
		❷	3**	2	3A**	3A	C2*/C3**	C2/B3
		❸	2**	2	2A**	2A	C2**	C2

Die Werte gelten für Trocken- und Nassverglasung

FB = Flügelbreite
* 2 Bänder
** 3 Bänder

Les valeurs sont valable pour vitrage à sec et vitrage à mastic

FB = Largeur de vantail
* 2 paumelles
** 3 paumelles

The values are valid for dry glazing and glazing with sealing

FB = Leaf width
* 2 hinges
** 3 hinges

❶ Fallenriegel-Schloss
Serrure à mortaiser
Latch and bolt lock

❷ Schloss mit Obenverriegelung
Serrure avec verrouillage supérieur
Lock with top locking point

❸ Mehrfachverriegelungs-Schloss
Serrrure à verrouillage multiple
Multipoint lock

Einflügelige Türen,
einwärts öffnend,
Flügelhöhe < 3000 mm

Porte à un vantail,
ouvrant vers l'intérieur,
hauteur du vantail < 3000 mm

Single leaf door,
inward opening,
leaf height < 3000 mm

Variante		Beschlag Ferrure Fitting	EN 12207		EN 12208		EN 12210	
			FB (mm) ≤ 1200	FB (mm) ≤ 1400**	FB (mm) ≤ 1200	FB (mm) ≤ 1400**	FB (mm) ≤ 1200	FB (mm) ≤ 1400**
Doppelanschlag Butée double Double rebate seal	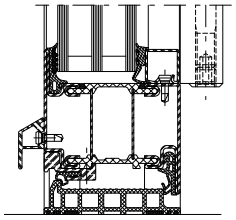	1	-	-	-	-	-	-
		2	3*/4**	3	-	-	C2*/C3**	C2/B3
		3	2**	2	-	-	C2**	C2
Einfachanschlag Butée simple Single rebate seal	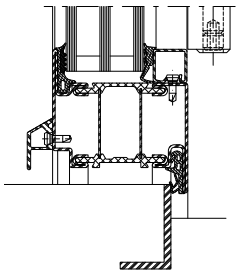	1	-	-	-	-	-	-
		2	3*/4**	3	-	-	C2*/C3**	C2/B3
		3	2**	2	-	-	C2**	C2
Einfache Senkdichtung Joint seuil simple Single drop seal	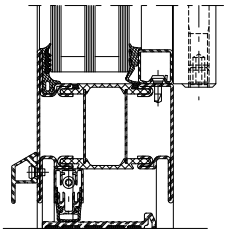	1	-	-	-	-	-	-
		2	3**	2	1A**	1A	C2*/C3**	C2/B3
		3	2**	2	1A**	1A	C2**	C2

Die Werte gelten für Trocken- und Nassverglasung

Les valeurs sont valable pour vitrage à sec et vitrage à mastic

The values are valid for dry glazing and glazing with sealing

FB = Flügelbreite
* 2 Bänder
** 3 Bänder

FB = Largeur de vantail
* 2 paumelles
** 3 paumelles

FB = Leaf width
* 2 hinges
** 3 hinges

1 Fallenriegel-Schloss
Serrure à mortaiser
Latch and bolt lock

2 Schloss mit Obenverriegelung
Serrure avec verrouillage supérieur
Lock with top locking point

3 Mehrfachverriegelungs-Schloss
Serrrure à verrouillage multiple
Multipoint lock

Zweiflügelige Türen, auswärts öffnend, Flügelhöhe < 2300 mm

Porte à deux vantaux, ouvrant vers l'extérieur, hauteur du vantail < 2300 mm

Double leaf door, outward opening, leaf height < 2300 mm

Variante		Beschlag Ferrure Fitting	EN 12207		EN 12208		EN 12210	
			FB (mm) ≤ 1200*	FB (mm) ≤ 1400**	FB (mm) ≤ 1200*	FB (mm) ≤ 1400**	FB (mm) ≤ 1200*	FB (mm) ≤ 1400**
Doppelanschlag Butée double Double rebate seal	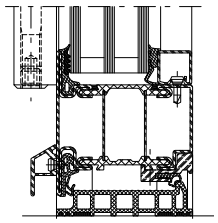	❶	2	1	8A	8A	C2	C2
		❷	4	3	8A	8A	C2/B3	C2/B3
		❸	4	3	9A	8A	C2	C2
Einfachanschlag Butée simple Single rebate seal	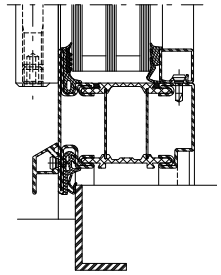	❶	2	1	3A	3A	C2	C2
		❷	3	3	3A	3A	C2/B3	C2/B3
		❸	4	3	4A	4A	C2	C2
Einfache Senkdichtung Joint seuil simple Single drop seal	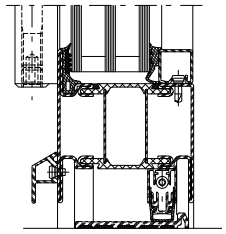	❶	1	1	2A	2A	C2	C2
		❷	3	3	5A	5A	C2/B3	C2/B3
		❸	2	2	2A	2A	C2	C2
Doppelte Senkdichtung Joint seuil double Double drop seal	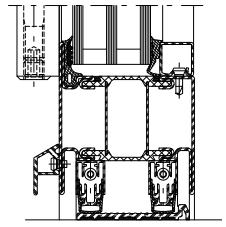	❶	1	1	2A	2A	C2	C2
		❷	3	3	3A	3A	C2/B3	C2/B3
		❸	2	2	2A	2A	C2	C2

Die Werte gelten für Trocken- und Nassverglasung

Les valeurs sont valable pour vitrage à sec et vitrage à mastic

The values are valid for dry glazing and glazing with sealing

FB = Flügelbreite
* 2 Bänder
** 3 Bänder

FB = Largeur de vantail
* 2 paumelles
** 3 paumelles

FB = Leaf width
* 2 hinges
** 3 hinges

❶ Fallenriegel-Schloss
Serrure à mortaiser
Latch and bolt lock

❷ Schloss mit Obenverriegelung
Serrure avec verrouillage supérieur
Lock with top locking point

❸ Mehrfachverriegelungs-Schloss
Serrrure à verrouillage multiple
Multipoint lock

Zweiflügelige Türen, einwärts öffnend, Flügelhöhe < 2300 mm

Porte à deux vantaux, ouvrant vers l'intérieur, hauteur du vantail < 2300 mm

Double leaf door, inward opening, leaf height < 2300 mm

Variante		Beschlag Ferrure Fitting	EN 12207		EN 12208		EN 12210	
			FB (mm) ≤ 1200*	FB (mm) ≤ 1400**	FB (mm) ≤ 1200*	FB (mm) ≤ 1400**	FB (mm) ≤ 1200*	FB (mm) ≤ 1400**
Doppelanschlag Butée double Double rebate seal	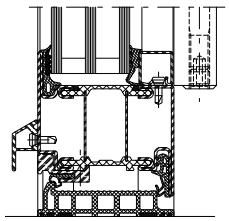	❶	2	1	-	-	C2	C2
		❷	4	3	-	-	C2/B3	C2/B3
		❸	4	3	-	-	C2	C2
Einfachanschlag Butée simple Single rebate seal	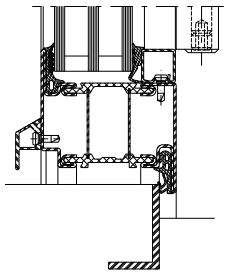	❶	2	1	-	-	C2	C2
		❷	3	3	-	-	C2/B3	C2/B3
		❸	4	3	-	-	C2	C2
Einfache Senkdichtung Joint seuil simple Single drop seal	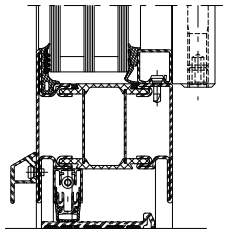	❶	1	1	1A	1A	C2	C2
		❷	3	3	1A	1A	C2/B3	C2/B3
		❸	2	2	1A	1A	C2	C2

Die Werte gelten für Trocken- und Nassverglasung

Les valeurs sont valable pour vitrage à sec et vitrage à mastic

The values are valid for dry glazing and glazing with sealing

FB = Flügelbreite
* 2 Bänder
** 3 Bänder

FB = Largeur de vantail
* 2 paumelles
** 3 paumelles

FB = Leaf width
* 2 hinges
** 3 hinges

❶ Fallenriegel-Schloss
Serrure à mortaiser
Latch and bolt lock

❷ Schloss mit Obenverriegelung
Serrure avec verrouillage supérieur
Lock with top locking point

❸ Mehrfachverriegelungs-Schloss
Serrrure à verrouillage multiple
Multipoint lock

Zweiflügelige Türen, auswärts öffnend, Flügelhöhe < 3000 mm

Porte à deux vantaux, ouvrant vers l'extérieur, hauteur du vantail < 3000 mm

Double leaf door, outward opening, leaf height < 3000 mm

Variante		Beschlag Ferrure Fitting	EN 12207		EN 12208		EN 12210	
			FB (mm) ≤ 1200**	FB (mm) ≤ 1400**	FB (mm) ≤ 1200**	FB (mm) ≤ 1400**	FB (mm) ≤ 1200**	FB (mm) ≤ 1400**
Doppelanschlag Butée double Double rebate seal	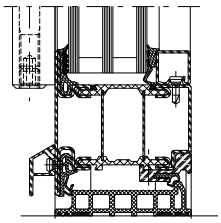	1	-	-	-	-	-	-
		2	3	2	5A	5A	C2/B3	C2/B3
		3	2	2	8A	8A	C2	C2
Einfachanschlag Butée simple Single rebate seal	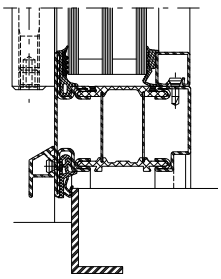	1	-	-	-	-	-	-
		2	3	2	3A	3A	C2/B3	C2/B3
		3	2	2	3A	3A	C2	C2
Einfache Senkdichtung Joint seuil simple Single drop seal	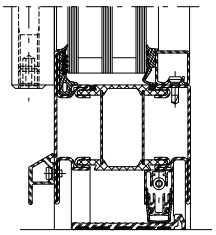	1	-	-	-	-	-	-
		2	3	2	5A	5A	C2/B3	C2/B3
		3	2	2	2A	2A	C2	C2
Doppelte Senkdichtung Joint seuil double Double drop seal	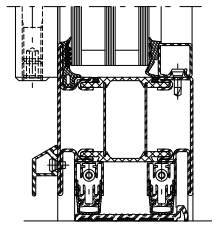	1	-	-	-	-	-	-
		2	3	2	3A	3A	C2/B3	C2/B3
		3	2	2	2A	2A	C2	C2

Die Werte gelten für Trocken- und Nassverglasung

FB = Flügelbreite
* 2 Bänder
** 3 Bänder

Les valeurs sont valable pour vitrage à sec et vitrage à mastic

FB = Largeur de vantail
* 2 paumelles
** 3 paumelles

The values are valid for dry glazing and glazing with sealing

FB = Leaf width
* 2 hinges
** 3 hinges

1 Fallenriegel-Schloss
Serrure à mortaiser
Latch and bolt lock

2 Schloss mit Obenverriegelung
Serrure avec verrouillage supérieur
Lock with top locking point

3 Mehrfachverriegelungs-Schloss
Serrrure à verrouillage multiple
Multipoint lock

Zweiflügelige Türen, einwärts öffnend, Flügelhöhe < 3000 mm

Porte à deux vantaux, ouvrant vers l'intérieur, hauteur du vantail < 3000 mm

Double leaf door, inward opening, leaf height < 3000 mm

Variante		Beschlag Ferrure Fitting	EN 12207		EN 12208		EN 12210	
			FB (mm) ≤ 1200**	FB (mm) ≤ 1400**	FB (mm) ≤ 1200**	FB (mm) ≤ 1400**	FB (mm) ≤ 1200**	FB (mm) ≤ 1400**
Doppelanschlag Butée double Double rebate seal	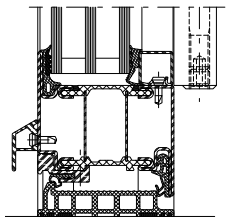	❶	-	-	-	-	-	-
		❷	3	2	-	-	C2/B3	C2/B3
		❸	2	2	-	-	C2	C2
Einfachanschlag Butée simple Single rebate seal	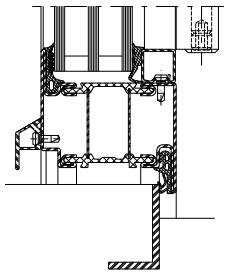	❶	-	-	-	-	-	-
		❷	3	2	-	-	C2/B3	C2/B3
		❸	2	2	-	-	C2	C2
Einfache Senkdichtung Joint seuil simple Single drop seal	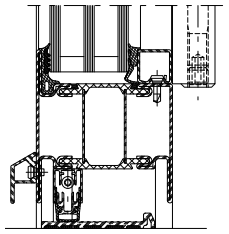	❶	-	-	-	-	-	-
		❷	3	2	1A	1A	C2/B3	C2/B3
		❸	2	2	1A	1A	C2	C2

Die Werte gelten für Trocken- und Nassverglasung

Les valeurs sont valable pour vitrage à sec et vitrage à mastic

The values are valid for dry glazing and glazing with sealing

FB = Flügelbreite
* 2 Bänder
** 3 Bänder

FB = Largeur de vantail
* 2 paumelles
** 3 paumelles

FB = Leaf width
* 2 hinges
** 3 hinges

❶ Fallenriegel-Schloss
Serrure à mortaiser
Latch and bolt lock

❷ Schloss mit Obenverriegelung
Serrure avec verrouillage supérieur
Lock with top locking point

❸ Mehrfachverriegelungs-Schloss
Serrrure à verrouillage multiple
Multipoint lock

U_f-Werte
(nach EN ISO 10077-2:2018-01)

Auf den folgenden Seiten finden Sie die U_f-Werte für die verschiedenen Anwendungen von Janisol HI-Türen.

Sie basieren auf folgenden Grundlagen:

Stahl
- Profile bandverzinkter Stahl, unbeschichtet
- Stahl-Glasleisten
- Trockenverglasung

Valeurs U_f
(selon EN ISO 10077-2:2018-01)

Vous trouverez les valeurs U_f pour les différentes applications Janisol HI portes. dans les pages qui suivent.

Elles se basent sur les principes suivants:

Acier
- Profilés en bande d'acier zingué, sans revêtement
- Parcloses en acier
- Vitrage à sec

U_f values
(according to EN ISO 10077-2:2018-01)

On the following pages you will find the U_f values for the various applications for Janisol HI doors.

They are based on the following:

Steel
- Strip galvanised steel profiles, uncoated
- Steel glazing beads
- Glazing with dry glazing

U_f-Werte
(nach EN ISO 10077-2:2018-01)

Valeurs U_f
(selon EN ISO 10077-2:2018-01)

U_f values
(according to EN ISO 10077-2:2018-01)

	Füllelementstärken Elements de remplissages Infill elements		
	≥ 46 mm	**≥ 36 mm**	**≥ 24 mm**
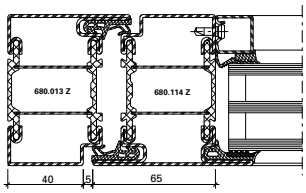	**1,5 W/m²K**	**1,6 W/m²K**	**1,7 W/m²K**
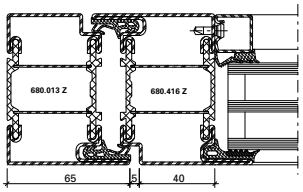	**1,5 W/m²K**	**1,5 W/m²K**	**1,7 W/m²K**
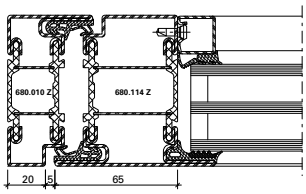	**1,6 W/m²K**	**1,7 W/m²K**	**1,8 W/m²K**
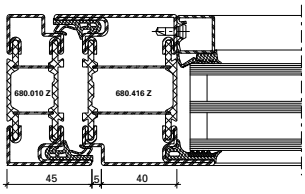	**1,6 W/m²K**	**1,7 W/m²K**	**1,8 W/m²K**
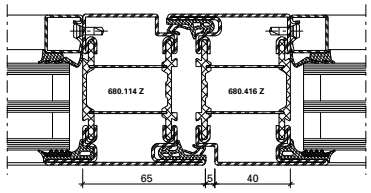	**1,5 W/m²K**	**1,6 W/m²K**	**1,8 W/m²K**
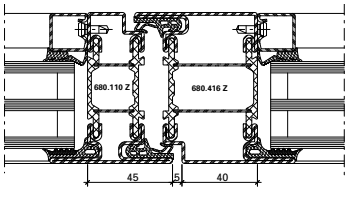	**1,6 W/m²K**	**1,7 W/m²K**	**1,9 W/m²K**
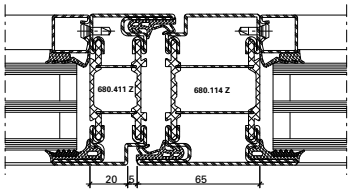	**1,6 W/m²K**	**1,7 W/m²K**	**1,9 W/m²K**

U_f-Werte
(nach EN ISO 10077-2:2018-01)

Valeurs U_f
(selon EN ISO 10077-2:2018-01)

U_f values
(according to EN ISO 10077-2:2018-01)

	Füllelementstärken Elements de remplissages Infill elements			
	≥ 46 mm	**≥ 36 mm**	**≥ 24 mm**	**Verblecht**
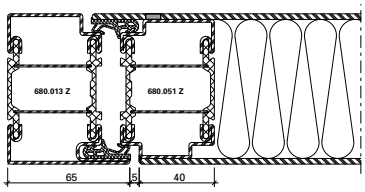	–	–	–	**1,5 W/m²K**
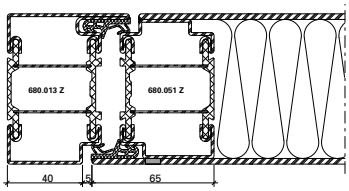	–	–	–	**1,5 W/m²K**
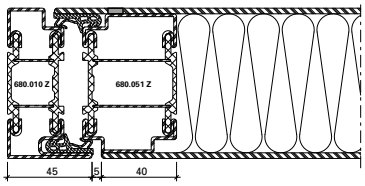	–	–	–	**1,7 W/m²K**
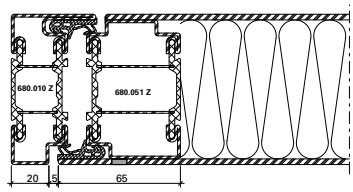	–	–	–	**1,7 W/m²K**
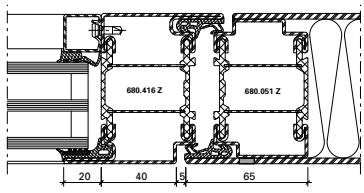	**1,5 W/m²K**	**1,6 W/m²K**	**1,7 W/m²K**	–
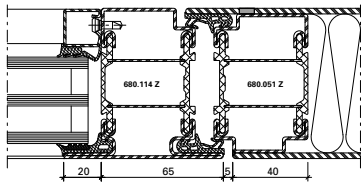	**1,5 W/m²K**	**1,6 W/m²K**	**1,7 W/m²K**	–
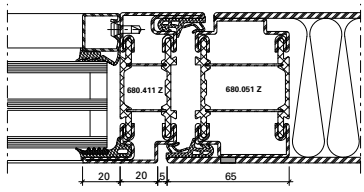	**1,6 W/m²K**	**1,7 W/m²K**	**1,8W/m²K**	–

U_f-Werte
(nach EN ISO 10077-2:2018-01)

Valeurs U_f
(selon EN ISO 10077-2:2018-01)

U_f values
(according to EN ISO 10077-2:2018-01)

	Füllelementstärken Elements de remplissages Infill elements			
	≥ 46 mm	**≥ 36 mm**	**≥ 24 mm***	**Verblecht**
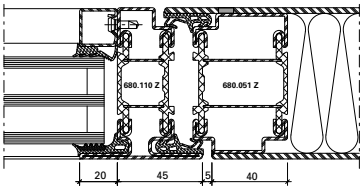	**1,7 W/m²K**	**1,7 W/m²K**	**1,8 W/m²K**	–
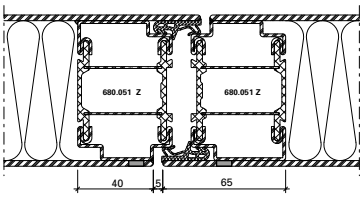	–	–	–	**1,6 W/m²K**
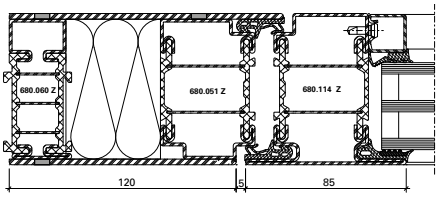	**1,3 W/m²K**	**1,3 W/m²K**	**1,4 W/m²K**	–
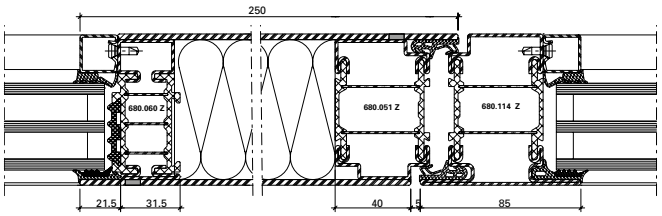	**1,0 W/m²K**	**1,1 W/m²K**	**1,2 W/m²K**	–
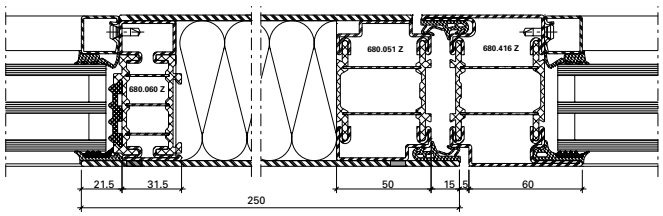	**1,0 W/m²K**	**1,1 W/m²K**	**1,2 W/m²K**	–
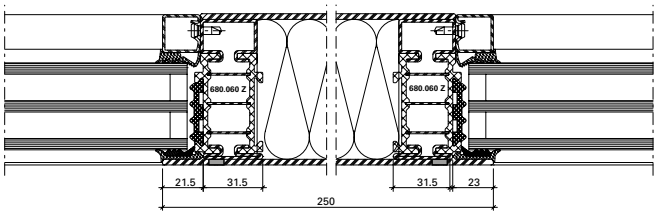	**0,74 W/m²K**	**0,77 W/m²K**	**0,91 W/m²K**	–

*** ohne Dämmprofil**
*** sans profilé isolant**
*** without insulating profile**

U_f-Werte
(nach EN ISO 10077-2:2018-01)

Valeurs U_f
(selon EN ISO 10077-2:2018-01)

U_f values
(according to EN ISO 10077-2:2018-01)

	Füllelementstärken Elements de remplissages Infill elements		
	≥ 46 mm	**≥ 36 mm**	**≥ 24 mm***
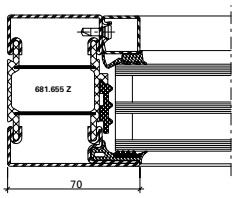	**1,2 W/m²K**	**1,3 W/m²K**	**1,6 W/m²K**
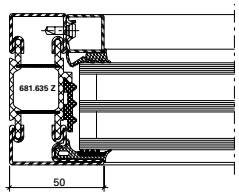	**1,4 W/m²K**	**1,5 W/m²K**	**1,9 W/m²K**
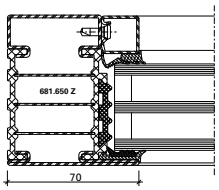	**0,89 W/m²K**	**0,95 W/m²K**	**1,2 W/m²K**
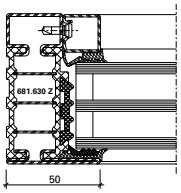	**1,0 W/m²K**	**1,1 W/m²K**	**1,4 W/m²K**
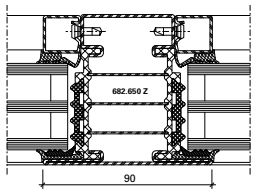	**0,84 W/m²K**	**0,93 W/m²K**	**1,3 W/m²K**
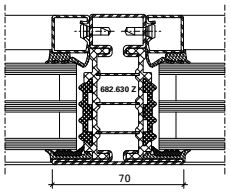	**0,93 W/m²K**	**1,0 W/m²K**	**1,5 W/m²K**

	Füllelementstärken Elements de remplissages Infill elements		
	≥ 46 mm	**≥ 36 mm**	**≥ 24 mm***
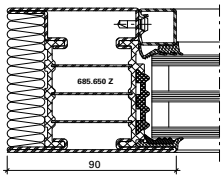	**0,80 W/m²K**	**0,85 W/m²K**	**1,0 W/m²K**
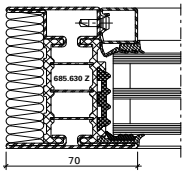	**0,88 W/m²K**	**0,95 W/m²K**	**1,2 W/m²K**

*** ohne Dämmprofil**
*** sans profilé isolant**
*** without insulating profile**

U_f-Werte
(nach EN ISO 10077-2:2018-01)

Valeurs U_f
(selon EN ISO 10077-2:2018-01)

U_f values
(according to EN ISO 10077-2:2018-01)

	Füllelementstärken Elements de remplissages Infill elements			
	≥ 46 mm	**≥ 36 mm**	**≥ 24 mm***	**Verblecht**
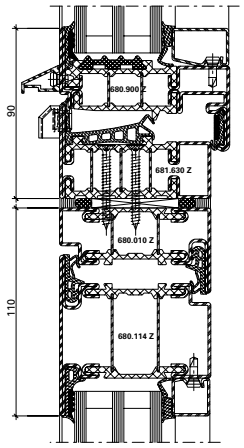	**1,5 W/m²K**	**1,6 W/m²K**	**1,7 W/m²K**	–
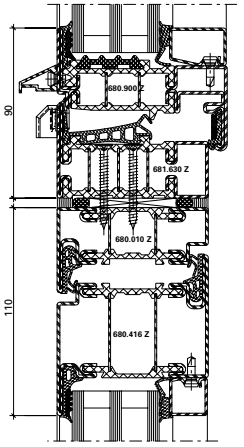	**1,5 W/m²K**	**1,6 W/m²K**	**1,7 W/m²K**	–

*** ohne Dämmprofil**
*** sans profilé isolant**
*** without insulating profile**

U_f-Werte
(nach EN ISO 10077-2:2018-01)

Valeurs U_f
(selon EN ISO 10077-2:2018-01)

U_f values
(according to EN ISO 10077-2:2018-01)

	Füllelementstärken Elements de remplissages Infill elements		
	≥ 46 mm	**≥ 36 mm**	**≥ 24 mm**
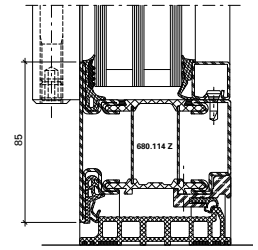	**1,9 W/m²K**	**1,9 W/m²K**	**2,0 W/m²K**
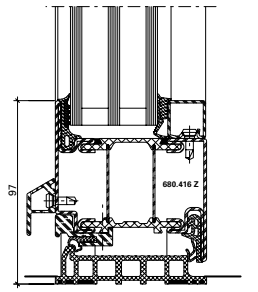	**1,9 W/m²K**	**1,9 W/m²K**	**2,1 W/m²K**
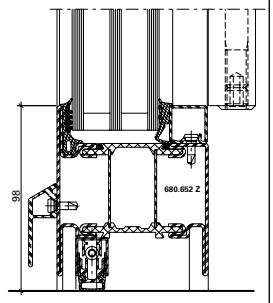	**2,5 W/m²K**	**2,4W/m²K**	**2,7 W/m²K**
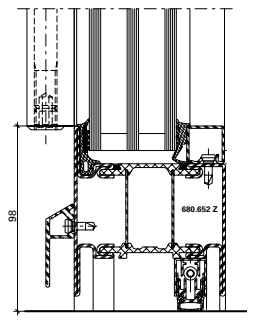	**2,2 W/m²K**	**2,3 W/m²K**	**2,4 W/m²K**

	Füllelementstärken Elements de remplissages Infill elements		
	≥ 46 mm	**≥ 36 mm**	**≥ 24 mm**
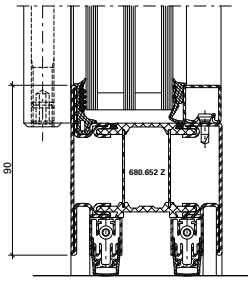	**1,8 W/m²K**	**1,9 W/m²K**	**2,0 W/m²K**
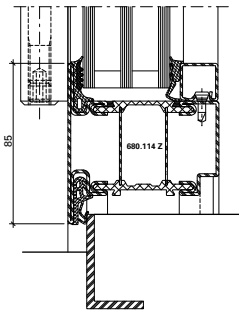	**3,2 W/m²K**	**3,1 W/m²K**	**3,3 W/m²K**

U_f-Werte
(nach EN ISO 10077-2:2018-01)

Valeurs U_f
(selon EN ISO 10077-2:2018-01)

U_f values
(according to EN ISO 10077-2:2018-01)

	Füllelementstärken Elements de remplissages Infill elements			
	≥ 46 mm	**≥ 36 mm**	**≥ 24 mm**	**Verblecht**
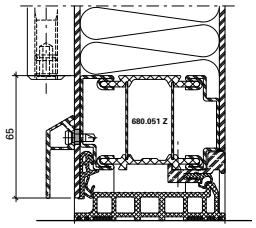	–	–	–	**1,9 W/m²K**
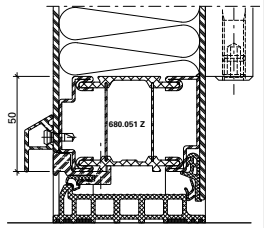	–	–	–	**2,0 W/m²K**
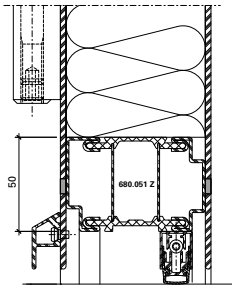	–	–	–	**2,4 W/m²K**
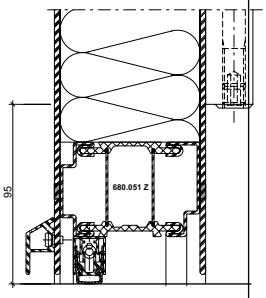	–	–	–	**2,7 W/m²K**

U_f-Werte
(nach EN ISO 10077-2:2018-01)

Valeurs U_f
(selon EN ISO 10077-2:2018-01)

U_f values
(according to EN ISO 10077-2:2018-01)

	Füllelementstärken Elements de remplissages Infill elements			
	≥ 46 mm	**≥ 36 mm**	**≥ 24 mm**	**Verblecht**
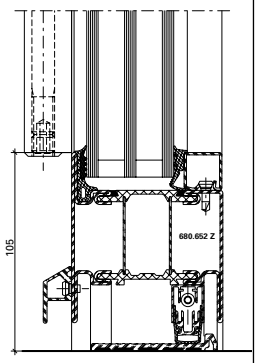	**5,9 W/m²K**	**6,0 W/m²K**	**6,2 W/m²K**	–
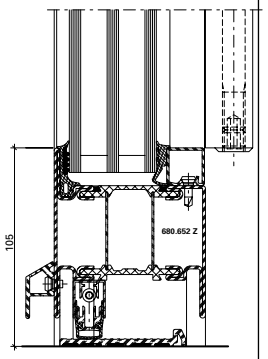	**4,9 W/m²K**	**5,0 W/m²K**	**5,1 W/m²K**	–

U_f-Werte
(nach EN ISO 10077-2:2018-01)

Valeurs U_f
(selon EN ISO 10077-2:2018-01)

U_f values
(according to EN ISO 10077-2:2018-01)

	Füllelementstärken Elements de remplissages Infill elements		
	≥ 46 mm	**≥ 36 mm**	**≥ 24 mm***
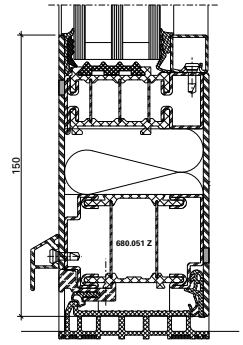	**1,5 W/m²K**	**1,5 W/m²K**	**1,6 W/m²K**
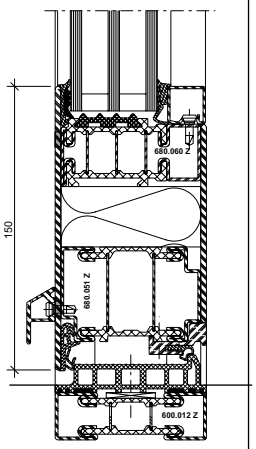	**1,5 W/m²K**	**1,5 W/m²K**	**1,6 W/m²K**

	Füllelementstärken Elements de remplissages Infill elements		
	≥ 46 mm	**≥ 36 mm**	**≥ 24 mm***
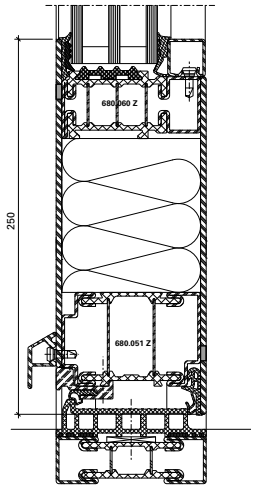	**1,2 W/m²K**	**1,2 W/m²K**	**1,2 W/m²K**
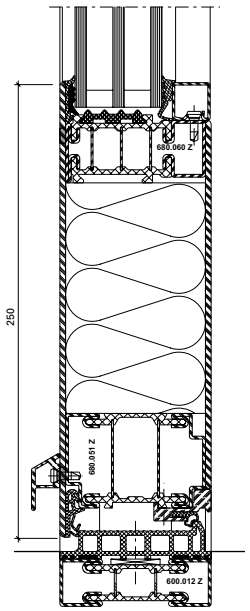	**1,2 W/m²K**	**1,2 W/m²K**	**1,2 W/m²K**

*** ohne Dämmprofil**
*** sans profilé isolant**
*** without insulating profile**

Verhalten zwischen unterschiedlichen Klimaten nach EN 1121

Comportement entre différents climats selon EN 1121

Behaviour between different climates in accordance with EN 1121

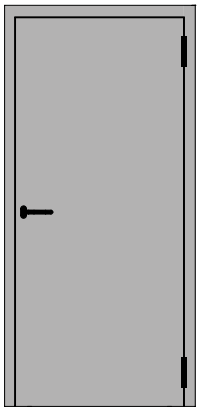

Verblechte einflügelige Türe nach aussen öffnend
Flügelabmessungen:
Breite: 1400 mm
Höhe: 2957 mm

Porte tôlée à un vantail ouvrant vers l'extérieur
Flügelabmessungen:
Breite: 1400 mm
Höhe: 2957 mm

Sheet metal single leaf door outward opening
Flügelabmessungen:
Breite: 1400 mm
Höhe: 2957 mm

Einfallen-Schloss

Serrure à un point

Single bolt lock

Norm	Eigenschaft Caractéristique Characteristic	Klassifizierung Classification Classification
 EN 12217	Bedienungskräfte Forces de manœuvre Operating forces	2
 EN 12219	Differenzklimaverhalten d (ΔT 38°) Résistance aux changements de température d (ΔT 38°) Resistance to change in temperature d (ΔT 38°)	B2 / C3 (4 / 1)*
 EN 12219	Differenzklimaverhalten e (ΔT 55°) Résistance aux changements de température e (ΔT 55°) Resistance to change in temperature e (ΔT 55°)	B2 / C2 (4 / 2)*

Fallenriegel-Schloss mit Obenverriegelung

Serrure à mortaiser avec verrouillage supérieur

Latch and bolt lock with top locking point

Norm	Eigenschaft Caractéristique Characteristic	Klassifizierung Classification Classification
 EN 12217	Bedienungskräfte Forces de manœuvre Operating forces	2
 EN 12219	Differenzklimaverhalten d (ΔT 38°) Résistance aux changements de température d (ΔT 38°) Resistance to change in temperature d (ΔT 38°)	B1 / C3 (8 / 1)*
 EN 12219	Differenzklimaverhalten e (ΔT 55°) Résistance aux changements de température e (ΔT 55°) Resistance to change in temperature e (ΔT 55°)	B1 / C2 (8 / 2)*

Mehrfach-verriegelungs-Schloss

Serrure à verrouillage multiple

Multipoint lock

Norm	Eigenschaft Caractéristique Characteristic	Klassifizierung Classification Classification
 EN 12217	Bedienungskräfte Forces de manœuvre Operating forces	2
 EN 12219	Differenzklimaverhalten d (ΔT 38°) Résistance aux changements de température d (ΔT 38°) Resistance to change in temperature d (ΔT 38°)	B2 / C3 (4 / 1)*
 EN 12219	Differenzklimaverhalten e (ΔT 55°) Résistance aux changements de température e (ΔT 55°) Resistance to change in temperature e (ΔT 55°)	B1 / C3 (8 / 1)*

* max. zulässige Verformung:
(Längskrümmung/Querkrümmung in mm)
* Déformation max. admissible :
(courbure en long/en travers en mm)
* Max. permissible deformation:
(longitudinal curvature/transverse curvature in mm)

Verhalten zwischen unterschiedlichen Klimaten nach EN 1121

Comportement entre différents climats selon EN 1121

Behaviour between different climates in accordance with EN 1121

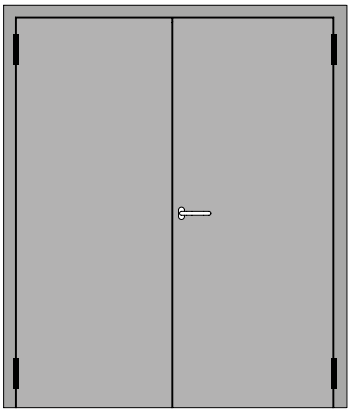

Verblechte zweiflügelige Türe nach aussen öffnend
Flügelabmessungen:
Breite: 1400 mm
Höhe: 2955 mm

Porte tôlée à deux vantaux ouvrant vers l'extérieur
Flügelabmessungen:
Breite: 1400 mm
Höhe: 2955 mm

Sheet metal double leaf door outward opening
Flügelabmessungen:
Breite: 1400 mm
Höhe: 2955 mm

Einfallen-Schloss
Serrure à un point
Single bolt lock

Norm	Eigenschaft Caractéristique Characteristic	Klassifizierung Classification Classification
EN 12217	Bedienungskräfte Forces de manœuvre Operating forces	2
EN 12219	Differenzklimaverhalten d (ΔT 38°) Résistance aux changements de température d (ΔT 38°) Resistance to change in temperature d (ΔT 38°)	B2 / C3 (4 / 1)*
EN 12219	Differenzklimaverhalten e (ΔT 55°) Résistance aux changements de température e (ΔT 55°) Resistance to change in temperature e (ΔT 55°)	B2 / C3 (4 / 1)*

Fallenriegel-Schloss mit Obenverriegelung
Serrure à mortaiser avec verrouillage supérieur
Latch and bolt lock with top locking point

Norm	Eigenschaft Caractéristique Characteristic	Klassifizierung Classification Classification
EN 12217	Bedienungskräfte Forces de manœuvre Operating forces	2
EN 12219	Differenzklimaverhalten d (ΔT 38°) Résistance aux changements de température d (ΔT 38°) Resistance to change in temperature d (ΔT 38°)	B1 / C3 (8 / 1)*
EN 12219	Differenzklimaverhalten e (ΔT 55°) Résistance aux changements de température e (ΔT 55°) Resistance to change in temperature e (ΔT 55°)	B1 / C2 (8 / 2)*

Mehrfach-verriegelungs-Schloss
Serrure à verrouillage multiple
Multipoint lock

Norm	Eigenschaft Caractéristique Characteristic	Klassifizierung Classification Classification
EN 12217	Bedienungskräfte Forces de manœuvre Operating forces	2
EN 12219	Differenzklimaverhalten a / b (ΔT 5° / ΔT 10°) Résistance aux changements de température a / b (ΔT 5° / ΔT 10°) Resistance to change in temperature a / b (ΔT 5° / ΔT 10°)	B3 / C3 (2 / 1)*
EN 12219	Differenzklimaverhalten c / d (ΔT 20° / ΔT 38°) Résistance aux changements de température c / d (ΔT 20° / ΔT 38°) Resistance to change in temperature c / d (ΔT 20° / ΔT 38°)	B2 / C3 (4 / 1)*
EN 12219	Differenzklimaverhalten e (ΔT 55°) Résistance aux changements de température e (ΔT 55°) Resistance to change in temperature e (ΔT 55°)	B1 / C3 (8 / 1)*

* max. zulässige Verformung:
(Längskrümmung/Querkrümmung in mm)
* Déformation max. admissible :
(courbure en long/en travers en mm)
* Max. permissible deformation:
(longitudinal curvature/transverse curvature in mm)



Schallschutz

Ausführungsvarianten
Die nachfolgende Typenübersicht ergibt einen Überblick über die beurteilten Varianten.

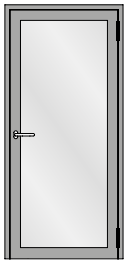

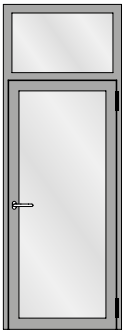

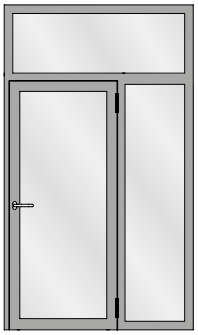

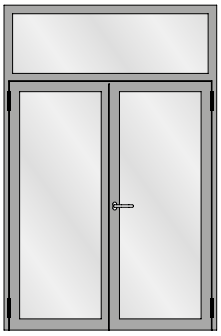



Isolation phonique

Modèles
L'aperçu des types suivant fournit une vue d'ensemble des variantes examinées.

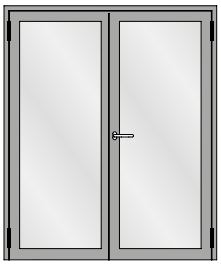

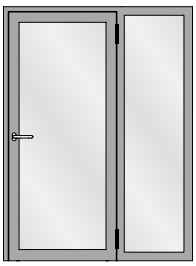

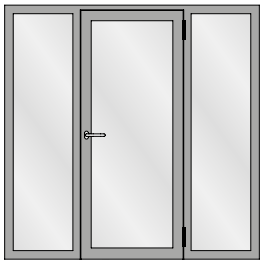

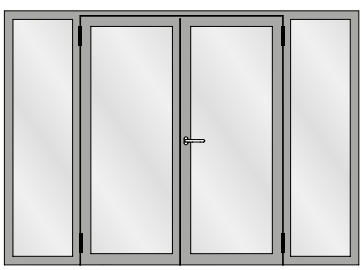



Sound insulation

Design range
The following overview of types provides an overview of the evaluated designs.

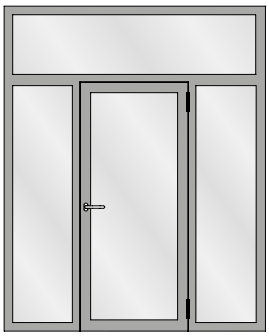

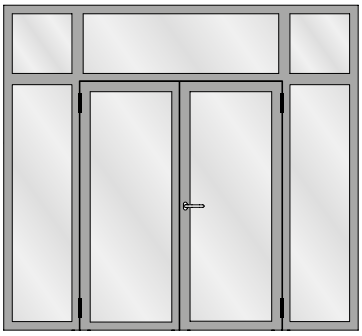

Schallschutz

Tabelle A1
Korrekturtabelle für Janisol HI-Türen mit Glasfüllungen

Die in Tabelle 2 ermittelten Schalldämm-Masse R_w für Türen sowie die Korrekturwerte unterliegen einer Genauigkeit von ±1 dB.
Das bewertete Schalldämm-Mass R_w einer Ausführungsvariante unter Berücksichtigung der Korrekturwerte nach Tabelle 2 beträgt:
Zur Ermittlung des Schalldämm-Mass R_{w+Ctr} ist der C_{tr}-Wert des Glases vom R_w abzuziehen.

Isolation phonique

Tableau A1
Tableau de correction pour les portes Janisol HI avec vitrage

Les cotes d'isolation acoustique R_W déterminées dans le tableau 2 pour les portes ainsi que les valeurs de correction sont soumises à une précision de ±1 dB.
La cote d'isolation acoustique R_W évaluée d'une variante est la suivante en prenant en compte les valeurs de correction selon le tableau 2:
Pour déterminer la cote d'isolation acoustique R_{W+Ctr}, la valeur C_{tr} du verre doit être soustraite de R_W.

Sound insulation

Table A1
Correction table for Janisol HI doors with glass

The sound reduction indices R_W for doors and the correction values calculated in Table 2 have a tolerance of ±1 dB.
The weighted sound reduction index R_W of a design option taking into consideration the correction values in accordance with Table 2 is:
To calculate the sound reduction index R_{W+Ctr}, the C_{tr} value of the glass must be deducted from R_W.

	1	2	3	4	5	6	7	8	9	10	11	12	13
	Türe Porte Door **$R_{W,Tür}$ dB**	**Glas Verre Glass** **$R_{W,Glas}$ dB**	**K_{1FS} dB**	**K_{FV} dB**	**K_{Nass} dB**	**K_{1aB} dB**	**$K_{W/S}$ dB**	**$K_{G\ 0,4}$ dB**	**$K_{G\ 0,7/\ A1,0}$ dB**	**$K_{GK\ 1,1/\ A1,8}$ dB**	**$K_{G\ 1,8}$ dB**	**$K_{G\ 2,9}$ dB**	**$K_{G\ 3,7}$ dB**
1	**32**	31	-1	-1	0	0	0	0	-2	-2	-2	-3	-4
2	**33**	32	-1	-1	0	0	0	0	-2	-2	-2	-3	-4
3	**35**	36	-1	-1	0	-1	-1	0	-2	-2	-2	-3	-4
4	**37**	38	-2	0	-1	-1	-1	0	-2	-2	-2	-3	-4
5	**38**	39	-2	0	-1	-1	-1	0	-2	-2	-2	-3	-4
6	**39**	40	-2	0	-1	-1	-1	0	-2	-2	-2	-4	-4
7	**40**	41	-3	0	-1	-1	-2	-1	-2	-2	-2	-4	-4
8	**41**	42	-3	0	-1	-1	-2	-2	-2	-2	-2	-4	-4
9	**42**	43	-3	0	-1	-1	-2	-2	-2	-2	-2	-4	-4
10	**42**	44	-5	0	-1	-2	-2	-2	-2	-2	-2	-4	-4
11	**43**	45	-5	+1	-1	-3	-3	-3	-3	-3	-2	-4	-4
12	**44**	49	-5	+1	-1	-4	-4	-3	-3	-3	-5	-5	-6

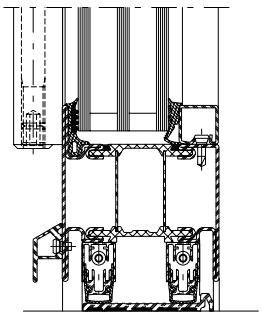
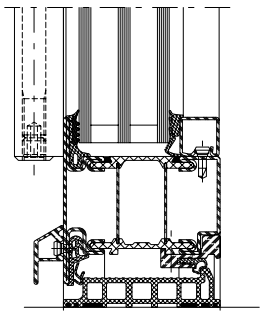
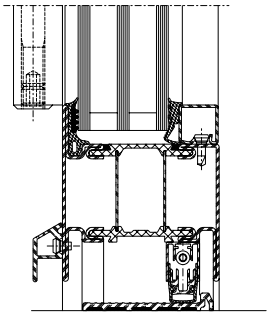
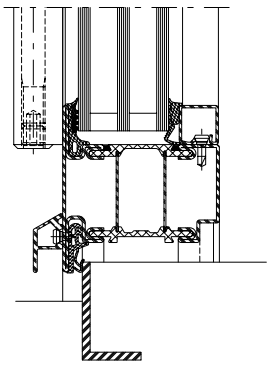

Der aus der Tabelle A1 abzulesende Wert für die Schalldämmung $R_{w,\ Tür}$ beträgt:

La valeur à relever sur le tableau A1 concernant l'isolement contre les sons aériens $R_{w,\ Porte}$ est la suivante:

The value taken from table A1 for the sound insulation $R_{w,\ Door}$ is:

$$R_w = R_{w,Tür} + K_{1FS} + K_{FV} + K_{Nass} + K_{1aB} + K_{W/S} + K_{G\ 0,4} + K_{GK0,7/A1,0} + K_{GK1,1/A1,8} + K_{G\ 1,8} + K_{G\ 2,9} + K_{G\ 3,7}\ dB$$

$R_{w,Tür}$ Bewertetes Schalldämm-Mass der Basisausführung in Abhängigkeit der Schalldämmung $R_{w,Glas}$

$R_{w,Glas}$ Bewertete Schalldämmung des Glases (Prüfwert nach EN ISO 10140-2)

K_{1FS} Korrekturwert für Türen mit einer Höhe ≤ 2,5 m mit Einfallenschloss

K_{FV} Korrekturwert für festverglaste Elemente

K_{Nass} Korrekturwert für Nassverglasung

K_{1aB} Korrekturwert für Elemente mit 1 absenkbaren Bodendichtung

$K_{W/S}$ Korrekturwert für Elemente mit Anschlagschwelle und einer Schwellendichtung

$K_{G0,4}$ Korrekturwert für Elemente mit Einzelscheiben ≤ 0,4 m²

$K_{GK0,7/A1,0}$ Korrekturwert für Elemente mit Einzelscheiben mit einer Kantenlänge ≤ 0,7 m und einer Fläche ≥ 1,0 m²

$K_{GK1,1/A1,8}$ Korrekturwert für Elemente mit Einzelscheiben mit einer Kantenlänge ≤ 1,1 m und einer Fläche ≥ 1,8 m² und ≤ 3,4 m²

$K_{G1,8}$ Korrekturwert für Elemente mit Einzelscheiben ≥ 1,8 m²

$K_{G2,9}$ Korrekturwert für Elemente mit Einzelscheiben ≥ 2,9 m²

$K_{G3,7}$ Korrekturwert für Elemente mit Einzelscheiben ≥ 3,7 m² und ≤ 5,5 m²

$R_{W,\ porte}$ Cote d'isolation acoustique évaluée du modèle de base en fonction de l'isolation acoustique $R_{W,\ verre}$

$R_{W,\ verre}$ Isolation acoustique évaluée du verre (valeur d'essai selon EN ISO 10140-2)

K_{1FS} Valeur de correction pour les portes d'une hauteur ≤ 2,5 m avec serrure à un point

K_{FV} Valeur de correction pour les éléments vitrés fixes

K_{Nass} Valeur de correction pour vitrage silicone

K_{1aB} Valeur de correction pour les éléments à 1 joint seuil automatique

$K_{W/S}$ Valeur de correction pour les éléments interrompant un plan d'étanchéité et un joint de seuil

$K_{G0,4}$ Valeur de correction pour les éléments à vitrages simples ≤ 0,4 m²

$K_{GK0,7/A1,0}$ Valeur de correction pour éléments à vitrages simples avec une longueur de bord ≤ 0,7 m et une surface ≥ 1,0 m²

$K_{GK1,1/A1,8}$ Valeur de correction pour éléments à vitrages simples avec une longueur de bord ≤ 1,1 m et une surface ≥ 1,8 m² et ≤ 3,4 m²

$K_{G1,8}$ Valeur de correction pour les éléments à vitrages simples ≥ 1,8 m²

$K_{G2,9}$ Valeur de correction pour les éléments à vitrages simples ≥ 2,9 m²

$K_{G3,7}$ Valeur de correction pour les éléments à vitrages simples ≥ 3,7 m² et ≤ 5,5 m²

$R_{w,door}$ Weighted sound reduction index of the basic design depending on the sound insulation $R_{w,glass}$

$R_{w,glass}$ Weighted sound insulation of the glass (test value in accordance with EN ISO 10140-2)

K_{1FS} Correction value for doors with a height of ≤ 2.5 m with a single-point latch lock

K_{FV} Correction value for units with fixed glazing

K_{Nass} Correction value for wet glazing

K_{1aB} Correction value for units with 1 threshold weatherstrip that can be lowered

$K_{W/S}$ Correction value for units with a rebate threshold and a threshold weatherstrip

$K_{G0,4}$ Correction value for units with single panes ≤ 0.4 m²

$K_{GK0,7/A1,0}$ Correction value for units with single panes with an edge length ≤ 0.7 m and an area ≥ 1.0 m²

$K_{GK1,1/A1,8}$ Correction value for units with single panes with an edge length ≤ 1.1 m and an area ≥ 1.8 m² and ≤ 3.4 m²

$K_{G1,8}$ Correction value for units with single panes ≥ 1.8 m2

$K_{G2,9}$ Correction value for units with single panes ≥ 2.9 m²

$K_{G3,7}$ Correction value for units with single panes ≥ 3.7 m² and ≤ 5.5 m²

JANISOL HI TÜREN - EINBRUCHHEMMUNG

HOCHWÄRMEGEDÄMMTE TÜREN AUS STAHL

JANISOL HI DOORS - BURGLAR RESISTANCE

HIGHLY THERMALLY INSULATED DOORS IN STEEL

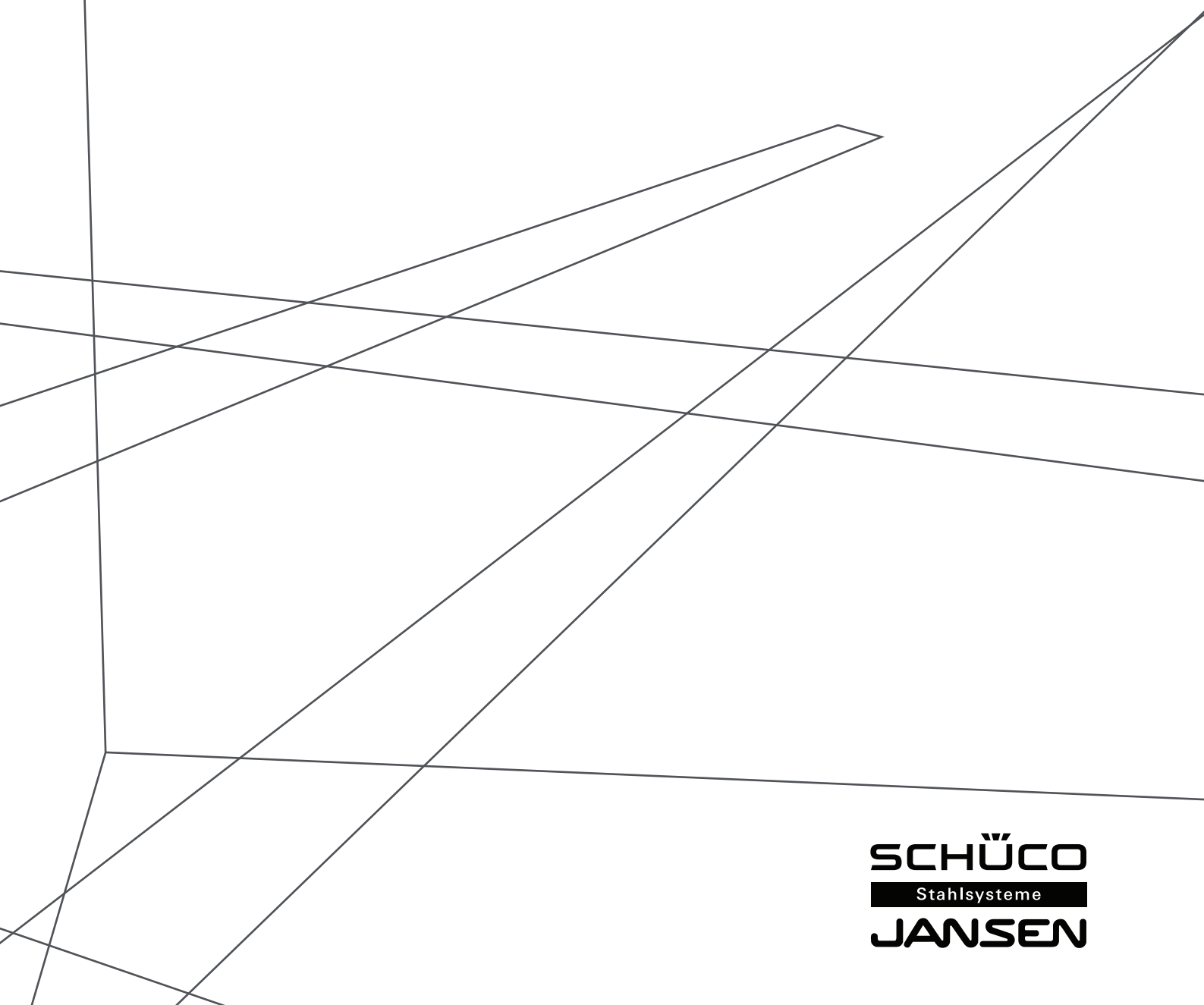

SCHÜCO
Stahlsysteme
JANSEN

- Bautiefe 80 mm, Türflügel innen und aussen flächenbündig
- Schmale Profilansichten: Rahmen mit Türflügel 130 mm, Türstulpbereich 150 mm
- Für ein- und zweiflüglige Türen, einwärts und auswärts öffnend, mit oder ohne Oberlicht und Seitenteile
- Grösse Türflügel bis max. 1400 mm x 3000 mm (b×h)
- Glasdicken 34-57 mm
- Isolierstege mit besten bauphysikalischen Eigenschaften aus glasfaserverstärktem Kunststoff
- Hervorragende wärmetechnische Eigenschaften für maximale Anforderungen
- Sehr gute statische Werte
- Systemprüfung nach Produktnorm EN 14351-1 für alle Öffnungs- und Schwellenvarianten
- Dauerfunktionsprüfung nach EN 12400 Klasse 8 (1'000'000 Zyklen)
- Wärmebrückenfreier Schlosseinbau im Isoliersteg-Bereich
- Für Nasslack- oder Pulverbeschichtung geeignet
- Prüfungen nach EN 1627 bis 1630 bis RC3

- Profondeur de montage 80 mm, vantail de porte intérieur et extérieur montés à fleur
- Profilés très fins: cadre avec vantail de porte 130 mm, zone de battement 150 mm
- Pour portes à un ou deux vantaux, ouverture vers l'intérieur et vers l'extérieur, avec ou sans imposte parties latérales
- Taille des vantaux de porte jusqu'à max. 1400 mm x 3000 mm (l×h)
- Epaisseurs de vitrage 34-57 mm
- Traverses isolantes aux excellentes propriétés physiques en matière plastique renforcé par fibres de verre
- Excellentes propriétés thermiques répondant à des exigences maximum
- Très bonnes valeurs statiques
- Contrôle du système selon la norme produit EN 14351-1 pour toutes les variantes d'ouverture et de seuil
- Essai d'endurance selon EN 12400 classe 8 (1'000'000 cycles)
- Montage de la serrure dans la zone de la traverse isolante sans pont thermique
- Convient au revêtement à la peinture liquide ou poudre
- Contrôles selon EN 1627 à 1630 pour RC3

- 80 mm basic depth, flush-fitted door leaf on the inside and outside
- Narrow profile face widths: frame with 130 mm door leaf, 150 mm door meeting stile area
- For single and double-leaf doors, inward and outward-opening, with or without toplight and side sections
- Max. door leaf sizes of 1400 mm x 3000 mm (w×h)
- Glass thicknesses of 34-57 mm
- Insulating bars with optimum structural properties made from glass fibre-reinforced plastic
- Outstanding thermal properties for the most exacting requirements
- Excellent structural values
- System testing in accordance with product standard EN 14351-1 for all types of opening and threshold
- Mechanical durability in accordance with EN 12400 Class 8 (1,000,000 cycles)
- Lock installation in the area of the insulating bar with no thermal bridging
- Suitable for wet paint or powder coating
- Tests in accordance with EN 1627 to 1630 for RC3

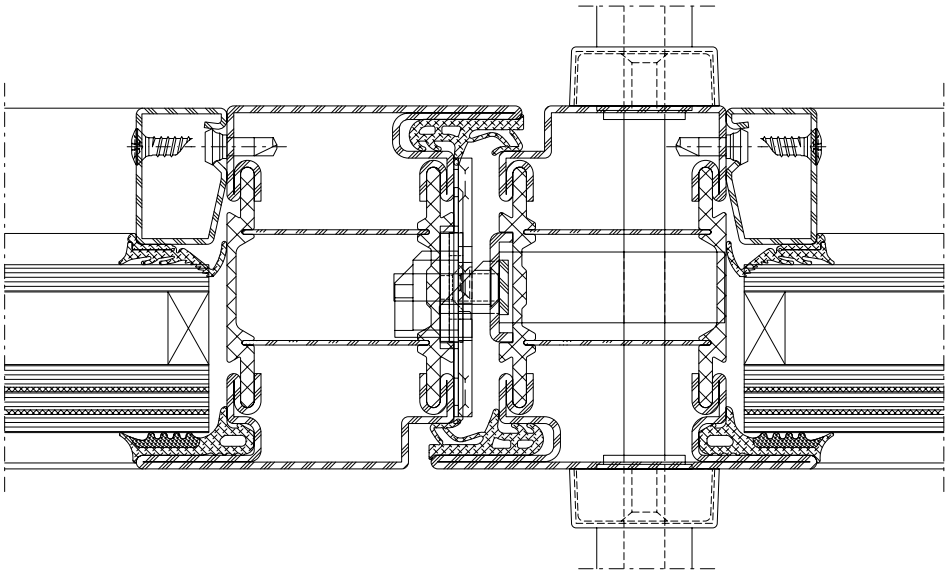

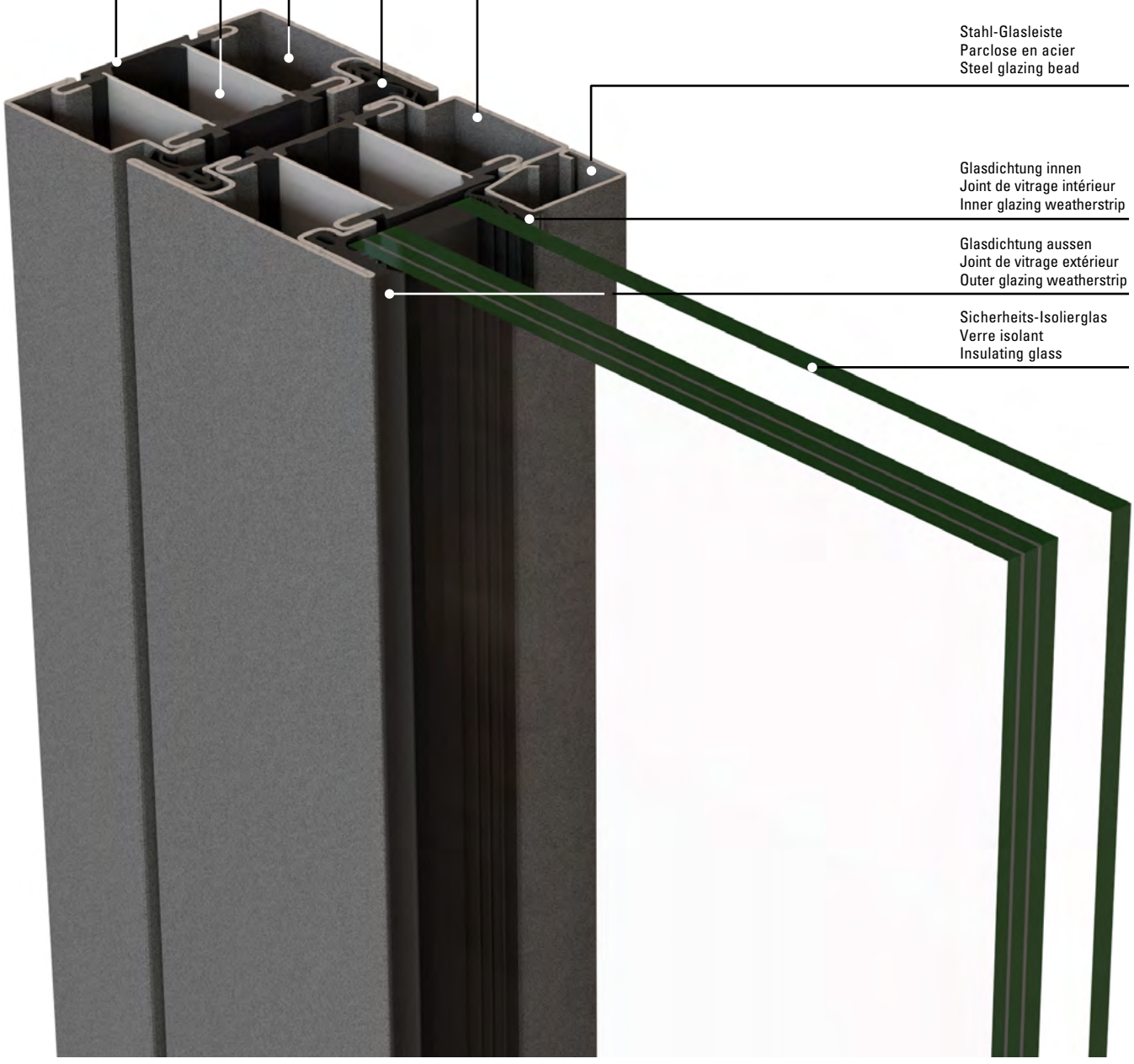
Isoliersteg
Isolateur
Insulating bar
Blende
Écran
Cover plate
Rahmenprofil
Profilé de cadre
Frame profile
Türdichtung
Joint de porte
Door gasket
Flügelprofil
Profilé de vantail
Leaf profile
Stahl-Glasleiste
Parclose en acier
Steel glazing bead
Glasdichtung innen
Joint de vitrage intérieur
Inner glazing weatherstrip
Glasdichtung aussen
Joint de vitrage extérieur
Outer glazing weatherstrip
Sicherheits-Isolierglas
Verre isolant
Insulating glass

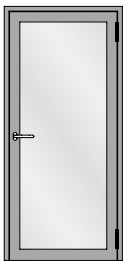

Einflügelige Türe
Porte à un vantail
Single leaf door

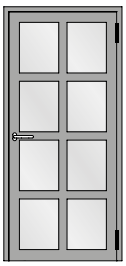

Einflügelige Türe mit Riegel
Porte à un vantail avec traverses
Single leaf door with transoms



Einflügelige Türe mit festem Seitenteil
Porte à un vantail avec partie latérale fixe
Single leaf door with fixed side light

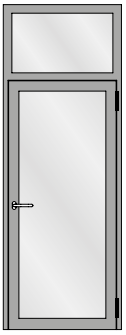

Einflügelige Türe mit festem Oberlicht
Porte à un vantail avec imposte fixe
Single leaf door with fixed top light

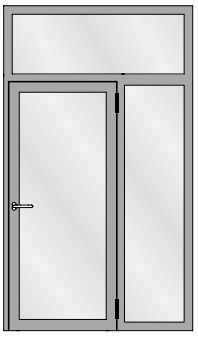

Einflügelige Türe mit festem Seitenteil und festem Oberlicht
Porte à un vantail avec partie latérale fixe et imposte fixe
Single leaf door with fixed side light and fixed top light

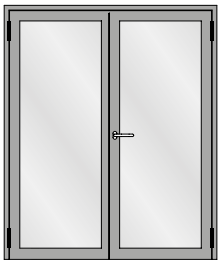

Zweiflügelige Türe
Porte à deux vantaux
Double leaf door

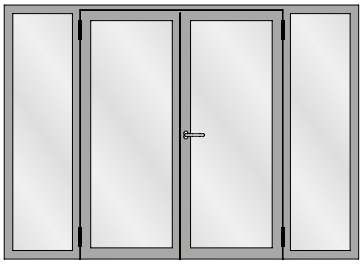

Zweiflügelige Türe mit zwei festen Seitenteilen
Porte à deux vantaux avec deux parties latérales fixes
Double leaf door with two fixed side lights

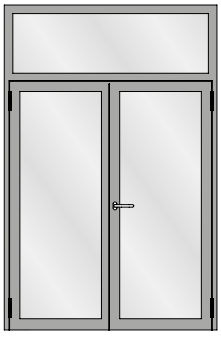

Zweiflügelige Türe mit festem Oberlicht
Porte à deux vantaux avec imposte fixe
Double leaf door with fixed top light

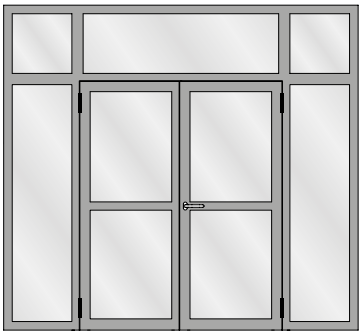

Zweiflügelige Türe mit zwei festen Seitenteilen und festen Oberlichtern
Porte à deux vantaux avec deux parties latérales fixes et impostes fixes
Double leaf door with two fixed side lights and fixed top lights

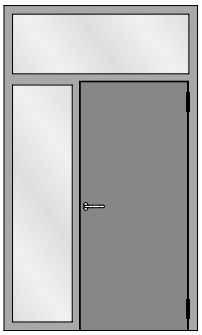

Verblechte einflügelige Türe mit festem Seitenteil und festem Oberlicht
Porte tôlée à un vantail avec partie latérale fixe et imposte fixe
Sheet metal single leaf door with fixed side light and fixed top light

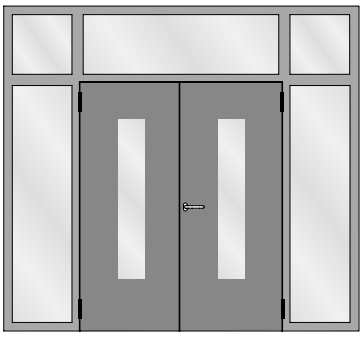

Verblechte zweiflügelige Türe mit zwei festen Seitenteilen und festen Oberlichtern
Porte tôlée à deux vantaux avec deux parties latérales fixes et impostes fixes
Sheet metal double leaf door with two fixed side lights and fixed top lights

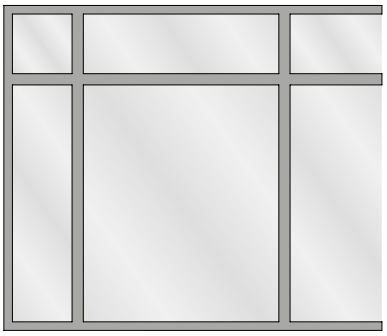

Festverglasung
Vitrage fixe
Fixed glazing

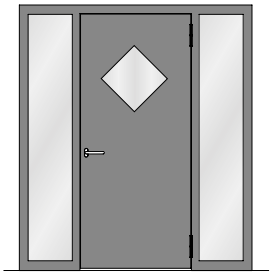

Verblechte einflügelige Türe mit zwei festen Seitenteilen
Porte tôlée à un vantail avec deux parties latérales fixes
Sheet metal single leaf door with two fixed side lights

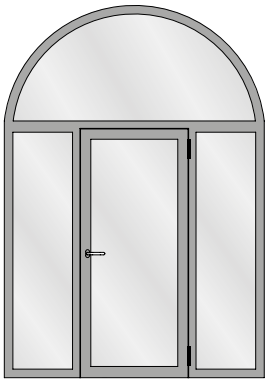

Einflügelige Türe mit zwei festen Seitenteilen und Rundbogen-Oberlicht
Porte à un vantail avec deux parties latérales fixes et imposte demi-ronde
Single leaf door with two fixed side lights and round arched top light

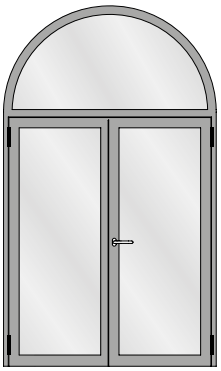

Zweiflügelige Türe mit Rundbogen-Oberlicht
Porte à deux vantaux avec imposte demi-ronde
Double leaf door with round arched top light

Aufgrund möglicher Deformationen von verblechten Türen in exponierten Lagen mit Sonneneinstrahlung sollte diese Anwendung nicht eingesetzt werden, ansonsten ist eine Beschattung vorzusehen.

Hinweis Oberflächenbehandlung:
Wegen der Lochschweissungen empfehlen wir eine Nasslackierung mit vorgängigem Spachteln.

Au vu de déformations possibles, ne pas exposer les portes tôles au rayonnement direct du soleil (effet bimétal). Si possible prévoir une protection solaire.

Indications sur le traitement de surface:
En raison des soudures bouchons, nous recommandons un laquage avec vernis liquide précédé d'un rebouchage.

Due to potential deformations of sheet metal clad doors in exposed locations with sunlight this application should not be used otherwise a shading must be provided.

Surface treatment note:
We recommend wet lacquering preceded by priming, due to the plug welds.

Elementgrössen Normalfunktion

Tailles des éléments fonction standard

Size of elements standard function

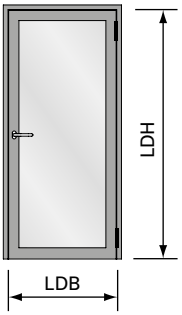

LDB	Lichte Durchgangsbreite max. 1360 mm min. 600 mm	LDB	Largeur vide lumière max. 1360 mm min. 600 mm	LDB	Clear opening width max. 1360 mm min. 600 mm
LDH	Lichte Durchgangshöhe max. 2992 mm min. 1925 mm	LDH	Hauteur vide lumière max. 2992 mm min. 1925 mm	LDH	Clear opening height max. 2992 mm min. 1925 mm
	Flügelgewicht max. 280 kg		Poids de vantail max. 280 kg		Weight of leaf max. 280 kg

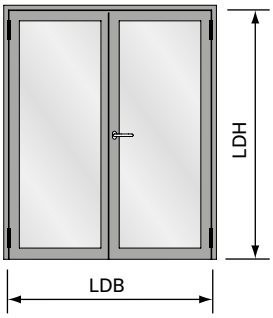

LDB	Lichte Durchgangsbreite max. 2740 mm min. 1400 mm	LDB	Largeur vide lumière max. 2740 mm min. 1400 mm	LDB	Clear opening width max. 2740 mm min. 1400 mm
LDH	Lichte Durchgangshöhe max. 2992 mm min. 1925 mm	LDH	Hauteur vide lumière max. 2992 mm min. 1925 mm	LDH	Clear opening height max. 2992 mm min. 1925 mm
	Flügelgewicht max. 280 kg		Poids de vantail max. 280 kg		Weight of leaf max. 280 kg



Grösse Festverglasung:

Gemäss Glashersteller.
Die Statik der Konstruktion ist zu prüfen.

Grandeur vitrage fixe:

Selon le fabricant de verre.
La statique de la construction doit être contrôlée.

Size of fixed lights:

In accordance with glass manufacturer. The structural values of the construction must be checked.

Elementgrössen Panikfunktion

Tailles des éléments function panique

Size of elements emergency function

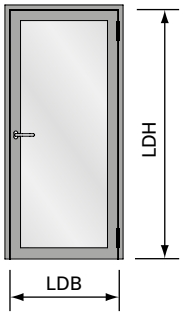

LDB	Lichte Durchgangsbreite max. 1360 mm min. 600 mm	LDB	Largeur vide lumière max. 1360 mm min. 600 mm	LDB	Clear opening width max. 1360 mm min. 600 mm
LDH	Lichte Durchgangshöhe max. 2425 mm min. 1925 mm	LDH	Hauteur vide lumière max. 2425 mm min. 1925 mm	LDH	Clear opening height max. 2425 mm min. 1925 mm
	Flügelgewicht max. 280 kg		Poids de vantail max. 280 kg		Weight of leaf max. 280 kg

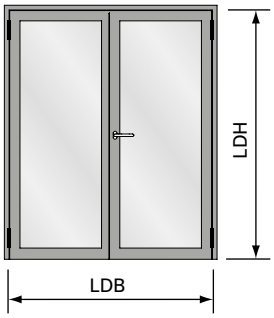

Teilpanik
Panique partielle
Partial panic function

Vollpanik
Panique
Panic

LDB	Lichte Durchgangsbreite max. 2740 mm min. 1400 mm	LDB	Largeur vide lumière max. 2740 mm min. 1400 mm	LDB	Clear opening width max. 2740 mm min. 1400 mm
LDH	Lichte Durchgangshöhe max. 2425 mm min. 1925 mm	LDH	Hauteur vide lumière max. 2425 mm min. 1925 mm	LDH	Clear opening height max. 2425 mm min. 1925 mm
	Flügelgewicht max. 280 kg		Poids de vantail max. 280 kg		Weight of leaf max. 280 kg



Grösse Festverglasung:

Gemäss Glashersteller.
Die Statik der Konstruktion ist zu prüfen.

Grandeur vitrage fixe:

Selon le fabricant de verre.
La statique de la construction doit être contrôlée.

Size of fixed lights:

In accordance with glass manufacturer. The structural values of the construction must be checked.

Sicherheitsklasse RC2N

Der Gelegenheitstäter versucht mit einfachen Werkzeugen wie Schraubendreher, Zange und Keil, das verschlossene und verriegelte Bandteil aufzubrechen (Prüfzeit 3 Minuten).
Ein direkter Angriff auf die eingesetzte Verglasung ist nicht zu erwarten. Die Klasse wird lediglich mit Standardglas (d.h. ohne Sicherheitsverglasung) ausgeführt.

Classe de sécurité RC2N

Le délinquant occasionnel tente sa chance avec des outils simples tels que tournevis, pince et coin pour fracturer l'élément de paumelle fermé et verrouillé (temps de test 3 minutes).
Une attaque directe du vitrage est in habituelle. La classe n'est réalisée qu'avec le verre standard (donc sans vitrage de sécurité).

Resistance class RC2N

Opportunist burglars use simple tools like screwdrivers, pliers and wedges to try to break into locked and bolted hinge components (testing time 3 minutes).
A direct attack on the glazing is not expected. The class is achieved with standard glass only (i.e. not security glazing).

Sicherheitsklasse RC2

Der Gelegenheitstäter versucht mit einfachen Werkzeugen wie Schraubendreher, Zange und Keil, das verschlossene und verriegelte Bandteil aufzubrechen (Prüfzeit 3 Minuten).
Bei dieser Klasse ist eine Verglasung gemäss EN 356 vorgeschrieben.
Türen der Klasse RC2 werden oft bei Wohngebäuden und als Grundsicherheit bei Gewerbe- und öffentlichen Gebäuden eingebaut.

- Prüfungen nach EN 1627-1630
- Systemprüfung nach Produktnorm EN 14351-1 für alle Öffnungsarten

Classe de sécurité RC2

Le délinquant occasionnel tente sa chance avec des outils simples tels que tournevis, pince et coin pour fracturer l›élément de paumelle fermé et verrouillé (temps de test 3 minutes).
Un vitrage selon EN 356 est prescrit pour cette classe. Les portes de la classe RC2 sont souvent utilisées dans les immeubles d'habitation et comme sécurité de base dans les bâtiments de bureaux et publics.

- Tests selon EN 1627-1630
- Contrôle du système selon la norme produit EN 14351-1 pour tous les types d'ouverture

Resistance class RC2

Opportunist burglars use simple tools like screwdrivers, pliers and wedges to try to break into locked and bolted hinge components (testing time 3 minutes).
Glazing in accordance with EN 356 is prescribed for this class.
Doors in class RC2 are often installed in residential buildings and as a basic security measure in commercial and public buildings.

- Tests in accordance with EN 1627-1630
- System testing in accordance with product standard EN 14351-1 for all opening types

---

Sicherheitsklasse RC3

Der gewohnt vorgehende Täter versucht zusätzlich mit einem zweiten Schraubendreher, Kuhfuss und einem mechanischen Bohrer das verschlossene und verriegelte Bauteil aufzubrechen (Prüfzeit 5 Minuten).
Bei dieser Klasse ist eine Verglasung gemäss EN 356 vorgechrieben.
Türen der Klasse RC3 werden oft bei Wohn-, Gewerbe- und öffentlichen Gebäuden mit erhöhten Anforderungen eingebaut.

- Prüfungen nach En 1627-1630
- Systemprüfung nach Produktnorm EN 14351-1 für alle Öffnungsarten

Classe de sécurité RC3

Le délinquant procédant de manière usuelle tente de plus de rompre le composant fermé et verrouillé avec un second tournevis, un pied-de-biche et un foret mécanique (temps de test 5 minutes).
Un vitrage selon EN 356 est prescrit pour cette classe.
Les portes de la classe RC3 sont souvent utilisées dans les immeubles d'habitation, les bâtiments de bureaux et publics soumis à des exigences de sécurité élevées.

- Tests selon EN 1627-1630
- Contrôle du système selon la norme produit EN 14351-1 pour tous les types d'ouverture

Resistance class RC3

Habitual burglars use a second screwdriver, crowbar and mechanical drill to try to break into locked and bolted building components (testing time 5 minutes). Glazing in accordance with EN 356 is prescribed for this class.
Doors in class RC3 are often installed in residential, commercial and public buildings with higher requirements.

- Tests in accordance with EN 1627-1630
- System testing in accordance with product standard EN 14351-1 for all opening types

Einbruchhemmende Türen

Die Türkonstruktion Janisol HI wurde nach EN 1627 geprüft. Damit die Schutzwirkung auch in der Praxis gewährleistet ist, sind die systemrelevanten Beschläge und Zubehör gemäss dieser Dokumentation zu verwenden.

Folgende Punkte sind zwingend zu beachten:

- Mehrfachverriegelungen 556.000 - 556.021
- Schliessbleche oder Panik-Gegenkasten
- Zylinder- und Schlossschutz
- Bänder und Bandsicherungen
- Füllelemente

Die Jansen Zylinderschutz-Garnituren 555.343 und 555.338 wurden erfolgreich nach EN 1906 geprüft. Bei Verwendung des Jansen Zylinderschutzes müssen die Schlüssel die untenstehenden Abmessungen aufweisen:

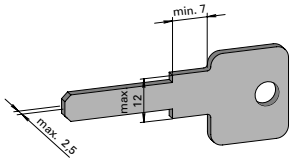

Alternativ zum Jansen Zylinderschutz können auch geprüfte Schliesszylinder nach DIN 18252:2006-12 mit mindestens Klasse 21-, 31-, 71-BZ in Kombination mit geprüften Schutzbeschlägen nach DIN 18257:2003-03 mit mindestens der Klasse ES2 für RC3 und ES1 für RC2 verwendet werden.

Portes anti-effraction

La porte de construction Janisol HI a été testée selon EN 1627. Les ferrures et les accessoires de ce système doivent être utilisés selon la présente documentation afin que la protection soit également garantie dans la pratique.

Les points suivants doivent être impérativement respectés:

- Verrouillages multiples 556.000 à 556.021
- Gâches de fermeture ou contre-bascules panique
- Protection du cylindre et de la serrure
- Paumelles et protection de paumelle
- Eléments de remplissage

Les garnitures de protection de cylindre Jansen 555.343 et 555.338 ont été testées avec succès selon EN 1906. Quand la protection de cylindre Jansen est utilisée, les clés doivent avoir les dimensions suivantes:

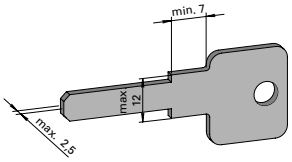

Comme alternative à la protection de cylindre Jansen, les cylindres de fermeture testés selon DIN 18252:2006-12 avec au moins la classe 21-, 31-, 71-BZ, combinés avec des ferrures de protection testées selon DIN 18257:2003-03 avec au moins la classe ES2 pour RC3 et ES1 pour RC2 peuvent être utilisés.

Burglar-resistant doors

The Janisol HI door construction has been tested in accordance with EN 1627. To ensure the protective effect also functions in practice, the fittings and accessories for the system must be used in accordance with this documentation.

The following points must be noted:

- Multi-point locking 556.000 - 556.021
- Strike plates or panic strike boxes
- Cylinder and lock protection
- Hinges and hinge fixings
- Infill units

The Jansen cylinder protection kits 555.343 and 555.338 have been successfully tested in accordance with EN 1906. When using the Jansen cylinder protection, the keys must match the dimensions given below:

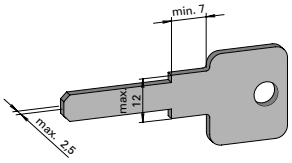

As an alternative to the Jansen cylinder protection, lock cylinders tested in accordance with DIN 18252:2006-12 with at least class 21-, 31-, 71-BZ in combination with tested protective fittings in accordance with DIN 18257:2003-03 with at least class ES2 for RC3 and ES1 for RC2 can be used.

Füllelemente **Éléments de remplissage** **Infill units**

RC2N

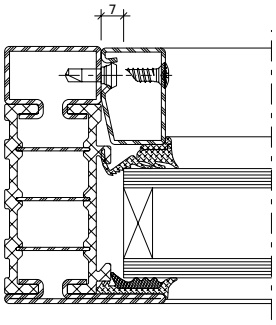

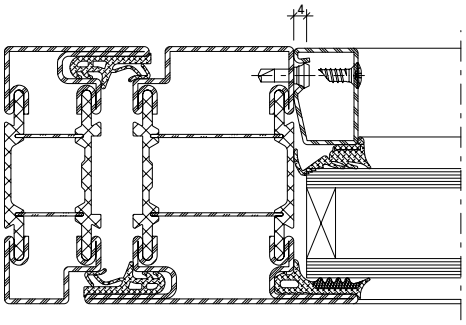

Keine Anforderung
(nationale Anforderungen beachten)

Aucune exigence
(Tenir compte des exigences nationales)

No requirement
(Adhere to national requirements)

Füllelemente **Éléments de remplissage** **Infill units**

RC2

Normalfunktion
Fonction standard
Standard function

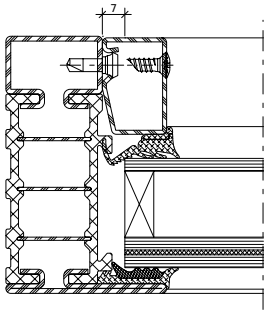

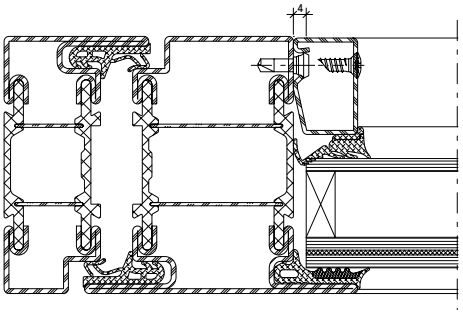

Glas:
min. P4A nach EN 356

Verre:
min. P4A selon EN 356

Glass:
min. P4A in accordance with EN 356

Panikfunktion
Fonction panique
Emergency function

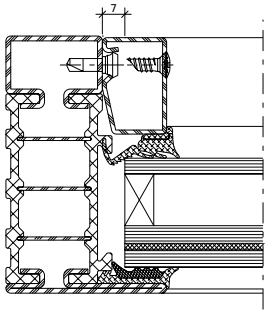

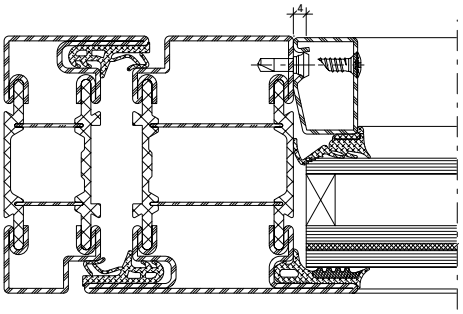

Glas:
min. P5A mit Polykarbonat nach EN 356 geprüft auf Antipanik
oder
min. P6B nach EN 356 geprüft auf Antipanik

Verre:
Test anti-panique au moins P5A avec du polycarbonate selon EN 356
ou
test anti-panique au moins P6B selon EN 356

Glass:
At least P5A with polycarbonate and tested panic function in accordance with EN 356
or
at least P6B with tested panic function in accordance with EN 356

Füllelemente **Éléments de remplissage** **Infill units**

RC2

Normalfunktion
Fonction standard
Standard function

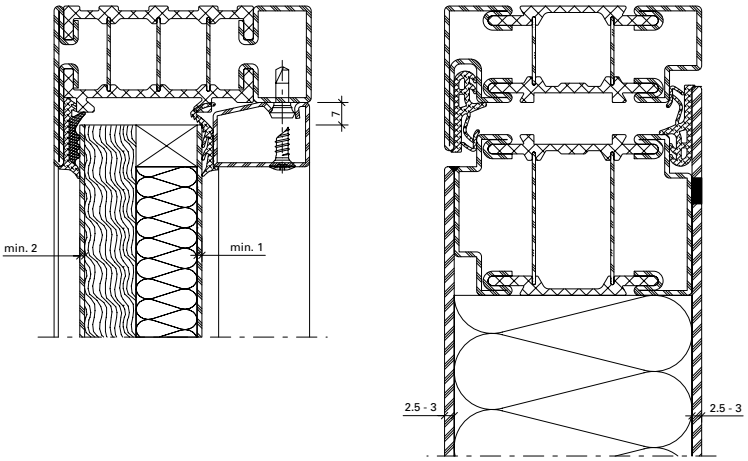

Paneel:
min. 2 mm Blech (Blech: Stahl, CNS) / Füllung / min. 1 mm Blech (Blech: Stahl, Aluminium, CNS)

Panneau:
Tôle de 2 mm min. (tôle: acier, CNS) / remplissage / tôle de 1 mm min. (tôle: acier, aluminium, CNS)

Panel:
min. 2 mm sheet metal (sheet metal: steel, CNS) / infill / min. 1 mm sheet metal (sheet metal: steel, aluminium, CNS)

Panikfunktion
Fonction panique
Emergency function

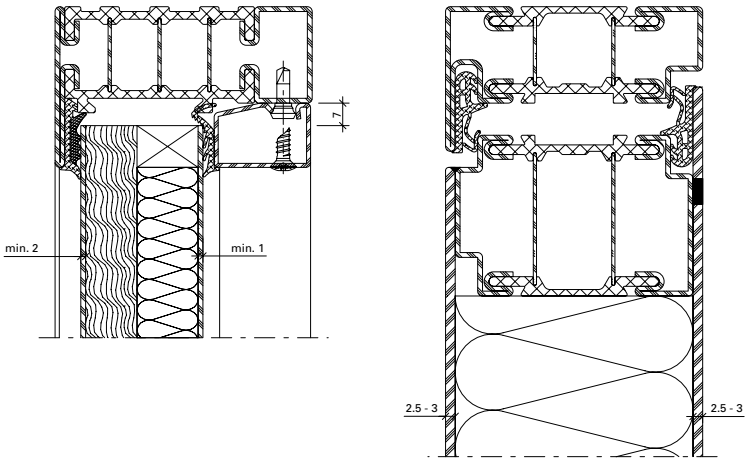

Paneel:
min. 2 mm Blech (Blech: Stahl, CNS) / Füllung / min. 1 mm Blech (Blech: Stahl, CNS)

Panneau:
Tôle de 2 mm min. (tôle: acier, CNS) / remplissage / tôle de 1 mm min. (tôle: acier, CNS)

Panel:
min. 2 mm sheet metal (sheet metal: steel, CNS) / infill / min. 1 mm sheet metal (sheet metal: steel, CNS)

Füllungen:
- 2x12,5 mm GFP oder GKP
- 25 mm MDF
- 25 mm MDF und 20 mm PS Hartschaum

Verblechte Ausführung:
- Steinwolle

GFP = Gipsfaserplatte
GKP = Gipskartonplatte
MDF = mitteldichte Faserplatte

Remplissages:
- 2x12,5 mm GFP ou GKP
- 25 mm MDF
- 25 mm MDF et 20 mm PS mousse rigide

Exécution tôlée:
- Laine de roche

GFP = plaque de plâtre armé de fibres
GKP = plaque de carton plâtre
MDF = panneau de fibres de moyenne densité

Infills:
- 2x125, mm GFP or GKP
- 25 mm MDF
- 25 mm MDF and 20 mm PS rigid foam

Sheet metal design:
- Mineral wool

GFP = Gypsum fibre board
GKP = Plasterboard
MDF = Medium-density fibre board

RC3

Normalfunktion
Fonction standard
Standard function

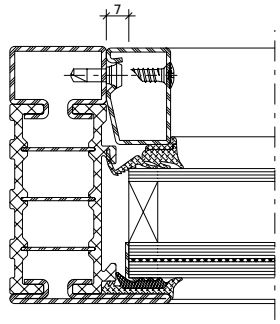

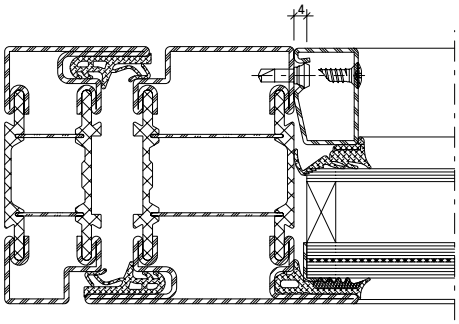

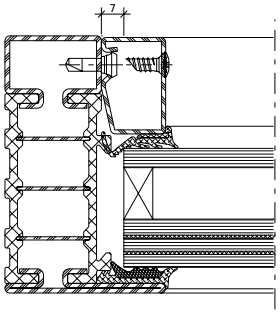

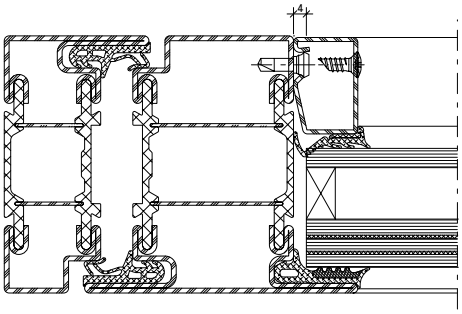

Glas:
min. P5A nach EN 356
mit Edelstahlwinkel 1 mm

oder

min. P6B nach EN 356

Verre:
min. P5A selon EN 356
avec cornière en acier Inox 1 mm

ou

min. P6B selon EN 356

Glass:
min. P5A in accordance with EN 356
with 1 mm stainless steel bracket

or

min. P6B in accordance with EN 356

Panikfunktion
Fonction panique
Emergency function

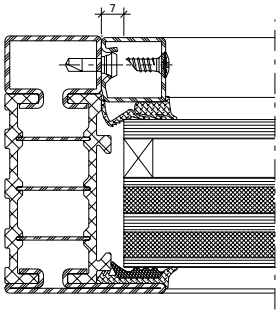

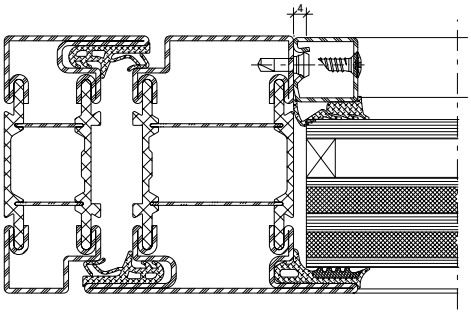

Glas:
min. P8B mit Polykarbonat nach
EN 356 geprüft auf Antipanik

Verre:
Test anti-panique au moins P5A avec
du polycarbonate selon EN 356

Glass:
At least P5A with polycarbonate and
tested panic function in accordance
with EN 356

RC3

Normalfunktion
Fonction standard
Standard function

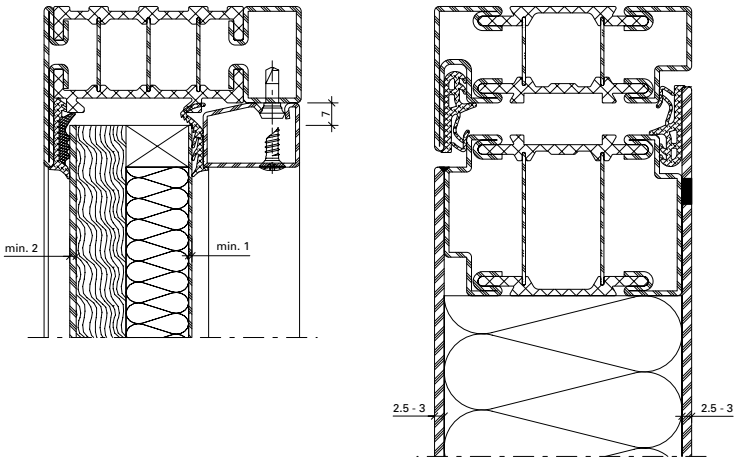

Paneel:
min. 2 mm Blech (Blech: Stahl, CNS) / Füllung / min. 1 mm Blech (Blech: Stahl, Aluminium, CNS)

Panneau:
Tôle de 2 mm min. (tôle: acier, CNS) / remplissage / tôle de 1 mm min. (tôle: acier, aluminium, CNS)

Panel:
min. 2 mm sheet metal (sheet metal: steel, CNS) / infill / min. 1 mm sheet metal (sheet metal: steel, aluminium, CNS)

Füllungen:
- 2x12,5 mm GFP oder GKP
- 25 mm MDF
- 25 mm MDF und Hartschaumplatte
- 16 mm MDF und min. 20 mm Hartschaumplatte

Verblechte Ausführung:
- Steinwolle

Remplissages:
- 2x12,5 mm GFP ou GKP
- 25 mm MDF
- 25 mm MDF et plaque mousse rigide
- 16 mm MDF et 20 mm plaque mousse rigide min.

Exécution tôlée:
- Laine de roche

Infills:
- 2x12,5 mm GFP or GKP
- 25 mm MDF
- 25 mm MDF and rigid foam board
- 16 mm MDF and min. 20 mm rigid foam board

Sheet metal design:
- Mineral wool

GFP = Gipsfaserplatte
GKP = Gipskartonplatte
MDF = mitteldichte Faserplatte

GFP = plaque de plâtre armé de fibres
GKP = plaque de carton plâtre
MDF = panneau de fibres de moyenne densité

GFP = Gypsum fibre board
GKP = Plasterboard
MDF = Medium-density fibre board

RC3

Panikfunktion
Fonction panique
Emergency function

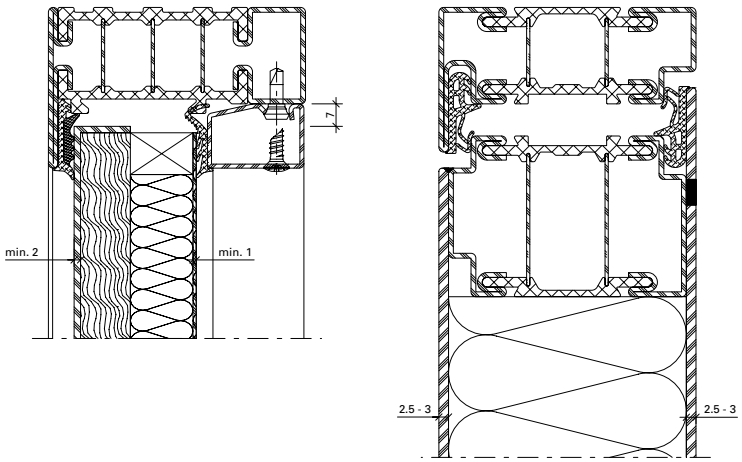

Paneel:
min. 2 mm Blech mit Abkantung 10 mm / Füllung / min. 1 mm Blech (Blech: Stahl, CNS)

Panneau:
Tôle de 2 mm min. avec biseau 10 mm / remplissage / tôle de 1 mm min. (tôle: acier, CNS)

Panel:
min. 2 mm sheet metal with 10 mm edge / infill / min. 1 mm sheet metal (sheet metal: steel, CNS)

Füllungen:
- 2x12,5 mm GFP oder GKP
- 25 mm MDF
- 25 mm MDF und Hartschaumplatte
- 16 mm MDF und min. 20 mm Hartschaumplatte

Verblechte Ausführung:
- Steinwolle

Remplissages:
- 2x12,5 mm GFP ou GKP
- 25 mm MDF
- 25 mm MDF et plaque mousse rigide
- 16 mm MDF et 20 mm plaque mousse rigide min.

Exécution tôlée:
- Laine de roche

Infills:
- 2x12,5 mm GFP or GKP
- 25 mm MDF
- 25 mm MDF and rigid foam board
- 16 mm MDF and min. 20 mm rigid foam board

Sheet metal design:
- Mineral wool

GFP = Gipsfaserplatte
GKP = Gipskartonplatte
MDF = mitteldichte Faserplatte

GFP = plaque de plâtre armé de fibres
GKP = plaque de carton plâtre
MDF = panneau de fibres de moyenne densité

GFP = Gypsum fibre board
GKP = Plasterboard
MDF = Medium-density fibre board

Verglasung
Gläser mit Panikfunktion

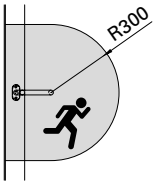

EN 179

Bis zu einem Radius von 300 mm ab Drückergarnitur zwingend einzusetzen:
Gläser oder Paneele gemäss Beschrieb (kein Durchstrecken eines Schraubendrehers möglich)

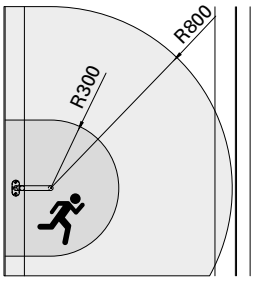

EN 179

Von einem Radius ab 300 bis 800 mm ab Drückergarnitur einsetzbar:
Gläser oder Paneele gemäss Beschrieb (keine durchgriffsfähige Öffnung 90x90 mm möglich)

Vitre
Vitrages avec fonction panique

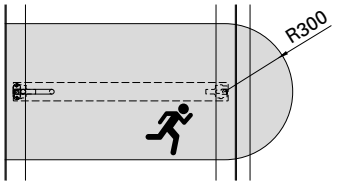

EN 1125

À utiliser obligatoirement jusqu´à un rayon de 300 mm à partir de la garniture de poignée:
Vitres ou panneaux selon la description (pas de passage d'un tournevis possible)

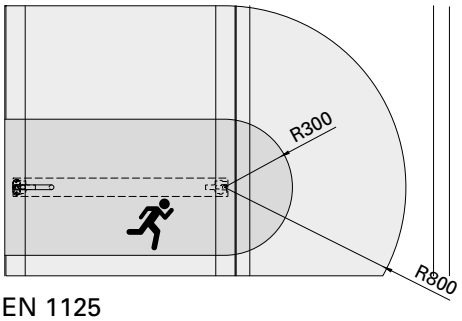

EN 1125

Utilisable d'un rayon de 300 à 800 mm à partir de la garniture de poignée:
Vitres ou panneaux selon la description (pas d'ouverture 90x90 mm possible offrant un passage)

Glazing
Glass with panic function

Obligatory up to a radius of 300 mm from the handle kit:
Glass or panels in accordance with description (it is not possible to extend a screwdriver here)

Can be used from a radius of 300 mm to 800 mm from the handle kit:
Glass or panels in accordance with description (a 90x90 mm opening to reach through is not possible)

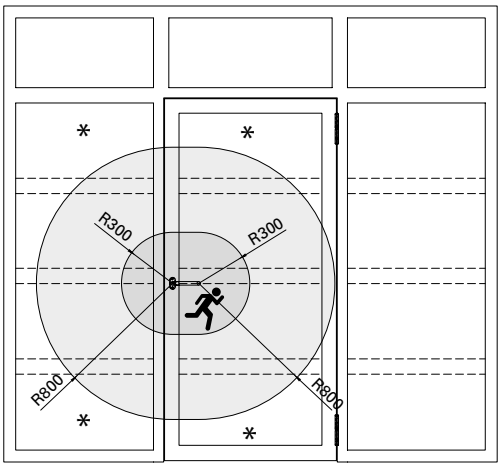

EN 179

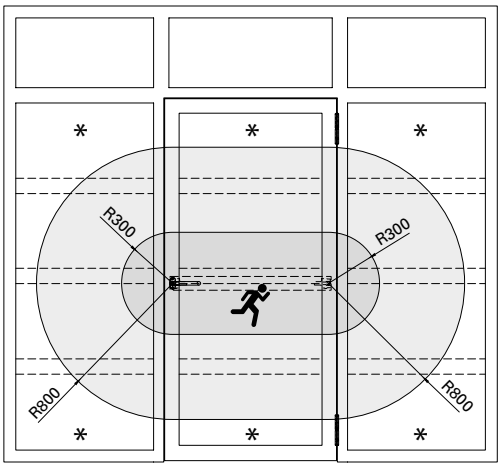

EN 1125

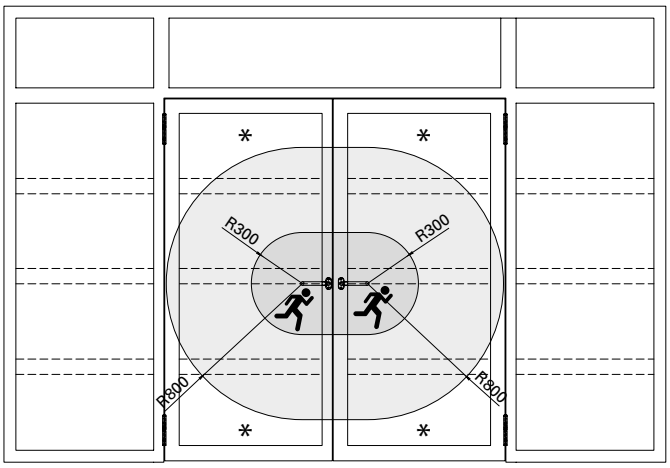

EN 179

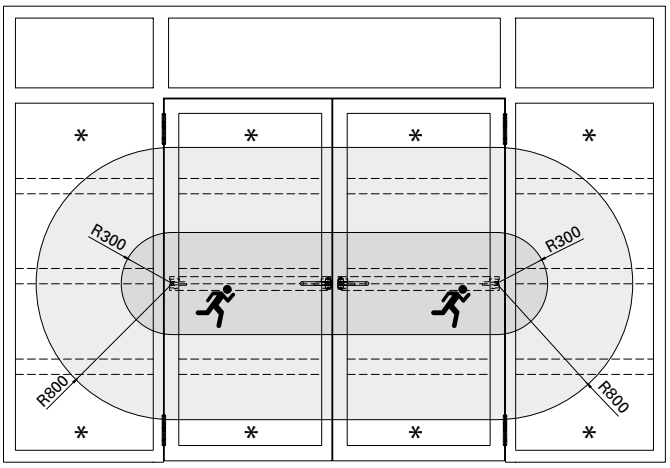

EN 1125

Füllelemente, die komplett ausserhalb des Bereiches von 800 mm liegen, können den Anforderungen «Normalfunktion» entsprechen.

Ab einem Radius von 800 mm ebenfalls einsetzbar:

* Paneele mit Normalfunktion, sofern Kernzone 300 mm nicht dieses Feld betrifft.

Les éléments de remplissage se trouvant entièrement en dehors de la zone de 800 mm peuvent satisfaire aux exigences «fonction normale».

Également utilisable à partir d'un rayon de 800 mm:

* Panneaux avec fonction normale dans la mesure où la zone centrale 300 mm ne rentre pas dans ce champ.

Infill units that are located outside of the 800 mm zone can meet the «fstandard function» requirements.

Can also be used from a radius of 800 mm:

* Panels with standard function, provided the core 300 mm zone does not touch this field.

Verglasung
Gläser mit Panikfunktion

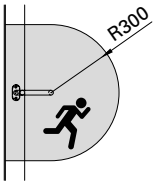

EN 179

Bis zu einem Radius von 300 mm ab Drückergarnitur zwingend einzusetzen:
Gläser oder Paneele gemäss Beschrieb (kein Durchstrecken eines Schraubendrehers möglich)

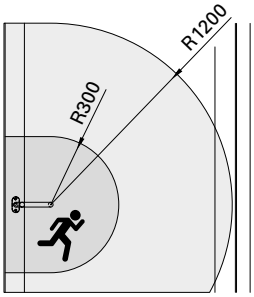

EN 179

Von einem Radius ab 300 bis 1200 mm ab Drückergarnitur einsetzbar:
Gläser oder Paneele gemäss Beschrieb (keine durchgriffsfähige Öffnung 90x90 mm möglich)

Vitre
Vitrages avec fonction panique

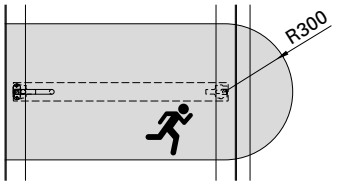

EN 1125

À utiliser obligatoirement jusqu´à un rayon de 300 mm à partir de la garniture de poignée:
Vitres ou panneaux selon la description (pas de passage d'un tournevis possible)

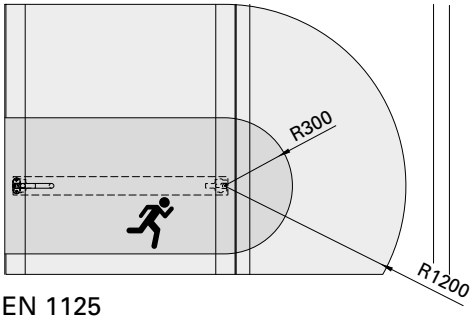

EN 1125

Utilisable d'un rayon de 300 à 1200 mm à partir de la garniture de poignée:
Vitres ou panneaux selon la description (pas d'ouverture 90x90 mm possible offrant un passage)

Glazing
Glass with panic function

Obligatory up to a radius of 300 mm from the handle kit:
Glass or panels in accordance with description (it is not possible to extend a screwdriver here)

Can be used from a radius of 300 mm to 1200 mm from the handle kit:
Glass or panels in accordance with description (a 90x90 mm opening to reach through is not possible)

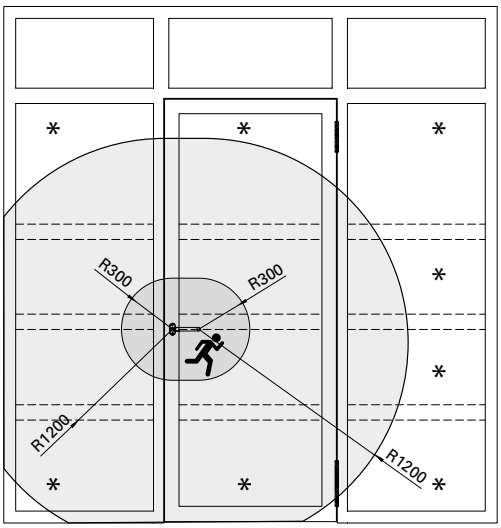

EN 179

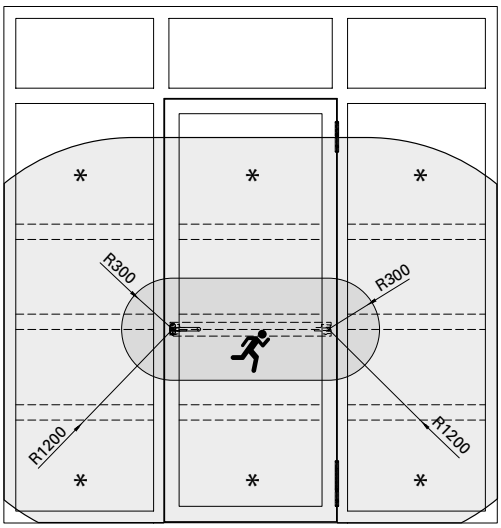

EN 1125

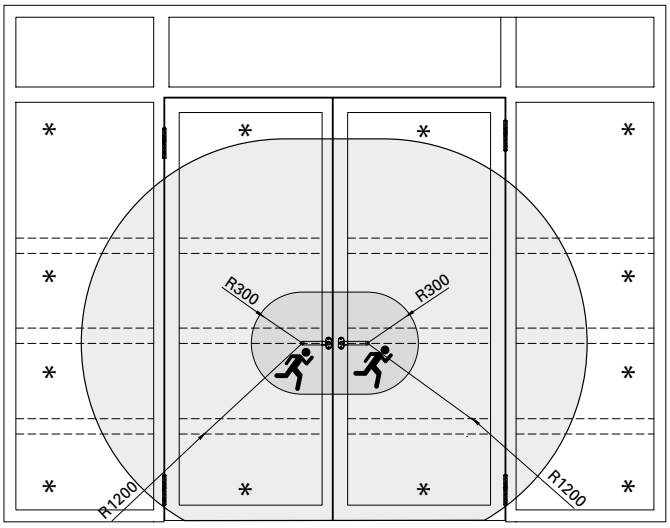

EN 179

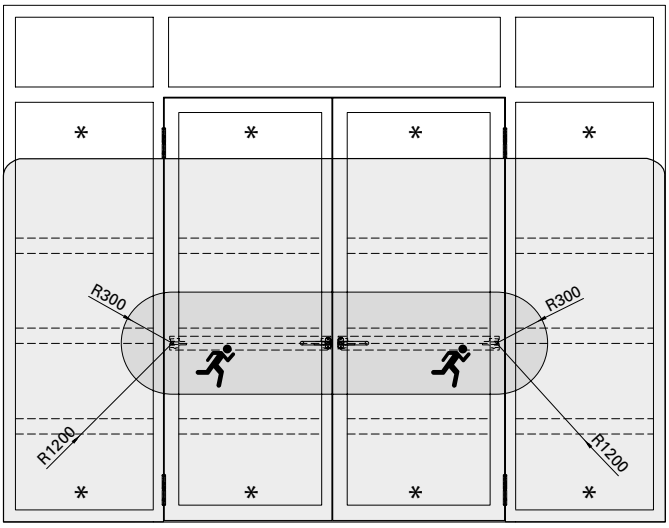

EN 1125

Füllelemente, die komplett ausserhalb des Bereiches von 1200 mm liegen, können den Anforderungen «Normalfunktion» entsprechen.

Ab einem Radius von 1200 mm ebenfalls einsetzbar:

* Paneele mit Normalfunktion, sofern Kernzone 300 mm nicht dieses Feld betrifft.

Les éléments de remplissage se trouvant entièrement en dehors de la zone de 1200 mm peuvent satisfaire aux exigences «fonction normale».

Également utilisable à partir d'un rayon de 1200 mm:

* Panneaux avec fonction normale dans la mesure où la zone centrale 300 mm ne rentre pas dans ce champ.

Infill units that are located outside of the 1200 mm zone can meet the «standard function» requirements.

Can also be used from a radius of 1200 mm:

* Panels with standard function, provided the core 300 mm zone does not touch this field.

Lage Sicherheitsglas | **Position verre de sécurité** | **Position of safety glass**

Trockenverglasung
Vitrage à sec
Dry glazing

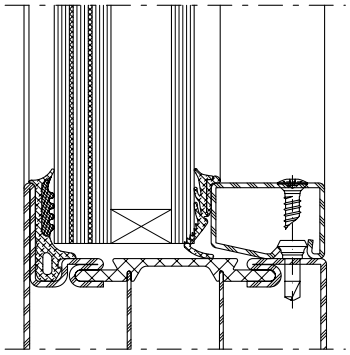

Aussen / Extérieur / Outside

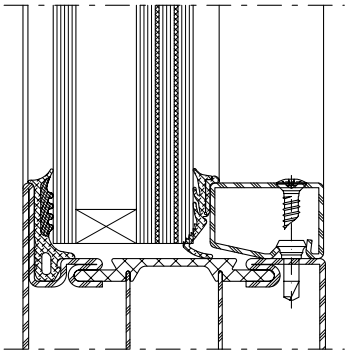

Innen / Intérieur / Inside

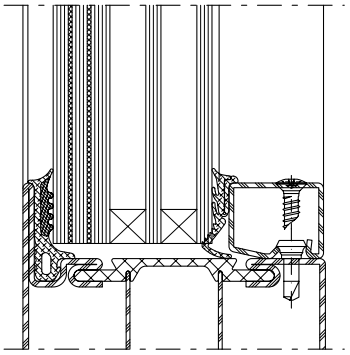

Innen oder Aussen
Intérieur ou extérieur
Inside or outside

Nassverglasung
Vitrage à mastic
Glazing with sealing

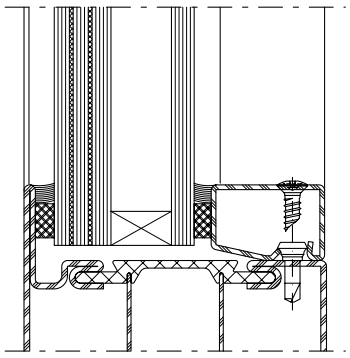

Aussen / Extérieur / Outside

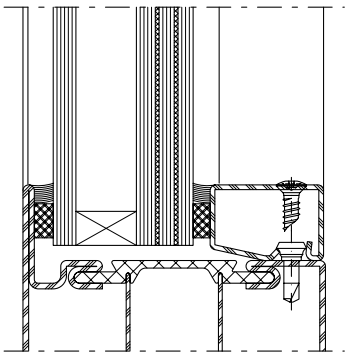

Innen / Intérieur / Inside

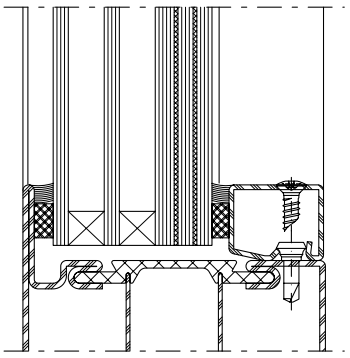

Innen oder Aussen
Intérieur ou extérieur
Inside or outside

Ausführungsvarianten
Blechtüren

Exécutions
Porte tôlées

Configurations
Sheet metal doors

Bleche geschweisst
Tôles soudées
Welded sheet metal

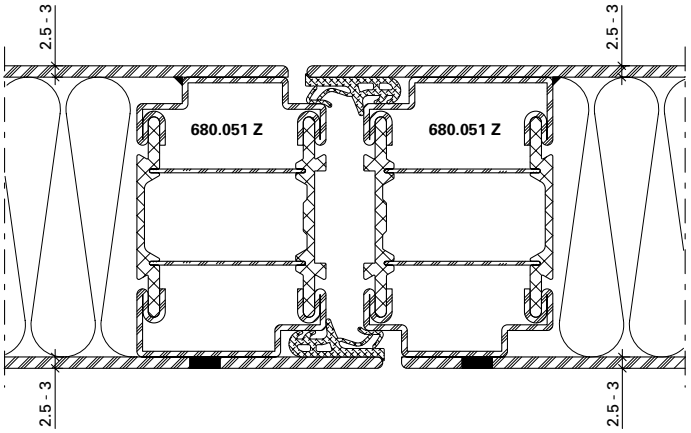

Bleche geschweisst/geklebt
Tôles soudées/collées
Welded/glued sheet metal

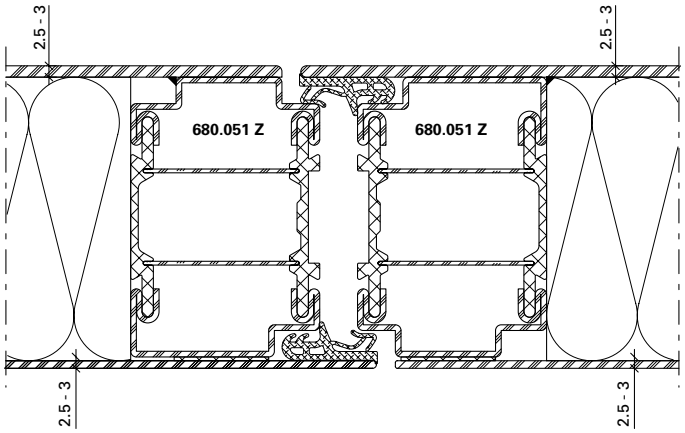

Blech geklebt nur auf Bandgegenseite zulässig
Tôle collée uniquement autorisée côté opposé aux paumelles
Bonding of the sheet only permissible on the handle side

Bleche aufgesetzt
Tôles plaquées
Fitted sheet metal

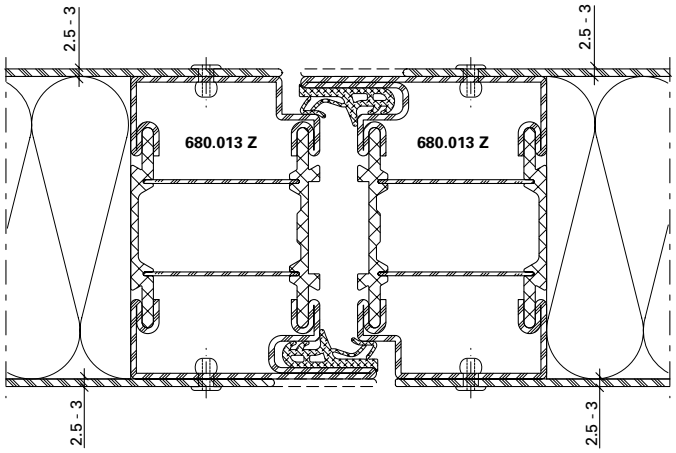

Verblechte Rahmen
Lage der Aussteifungsprofile
Einflügelige Türen

Cadres tôlés
Position des profilés de renfort
Porte à un vantail

Sheet metal clad frame
Position of the reinforcement profiles
Single-leaf doors

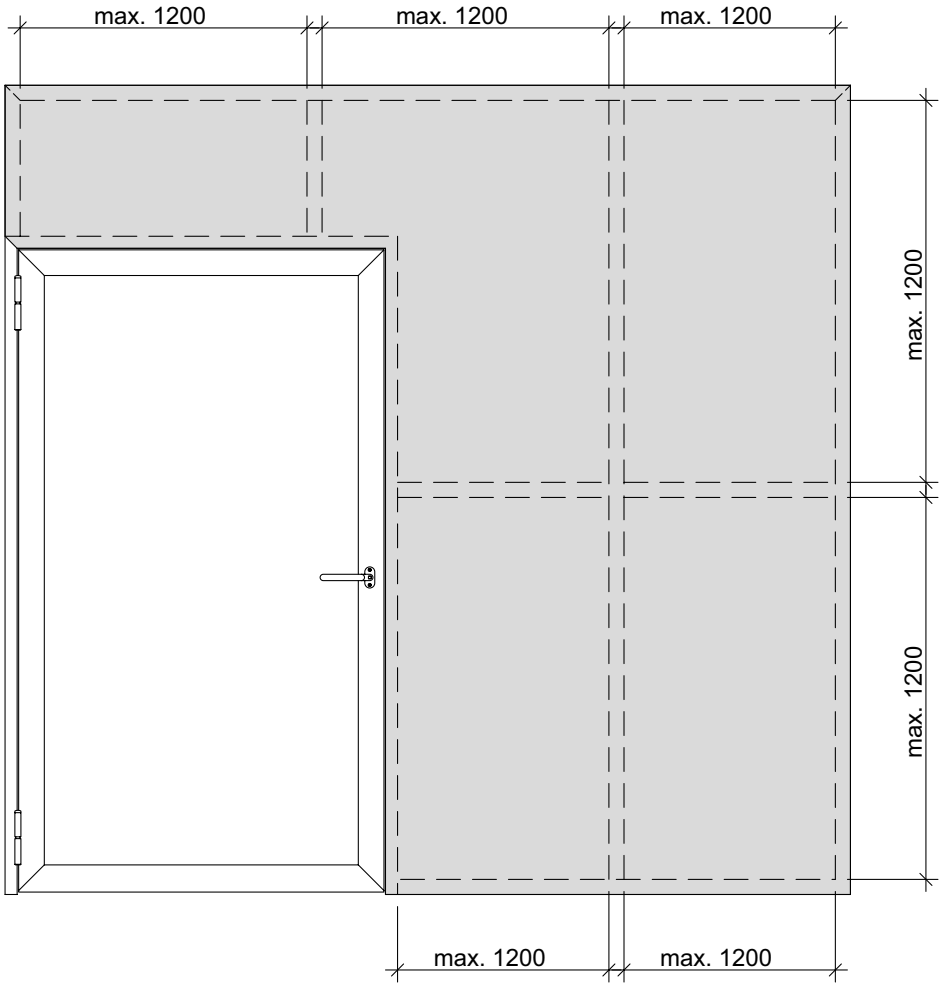

Verblechte Rahmen
Lage der Aussteifungsprofile
Zweiflügelige Türen

Cadres tôlés
Position des profilés de renfort
Porte à deux vantaux

Sheet metal clad frame
Position of the reinforcement profiles
Double-leaf doors

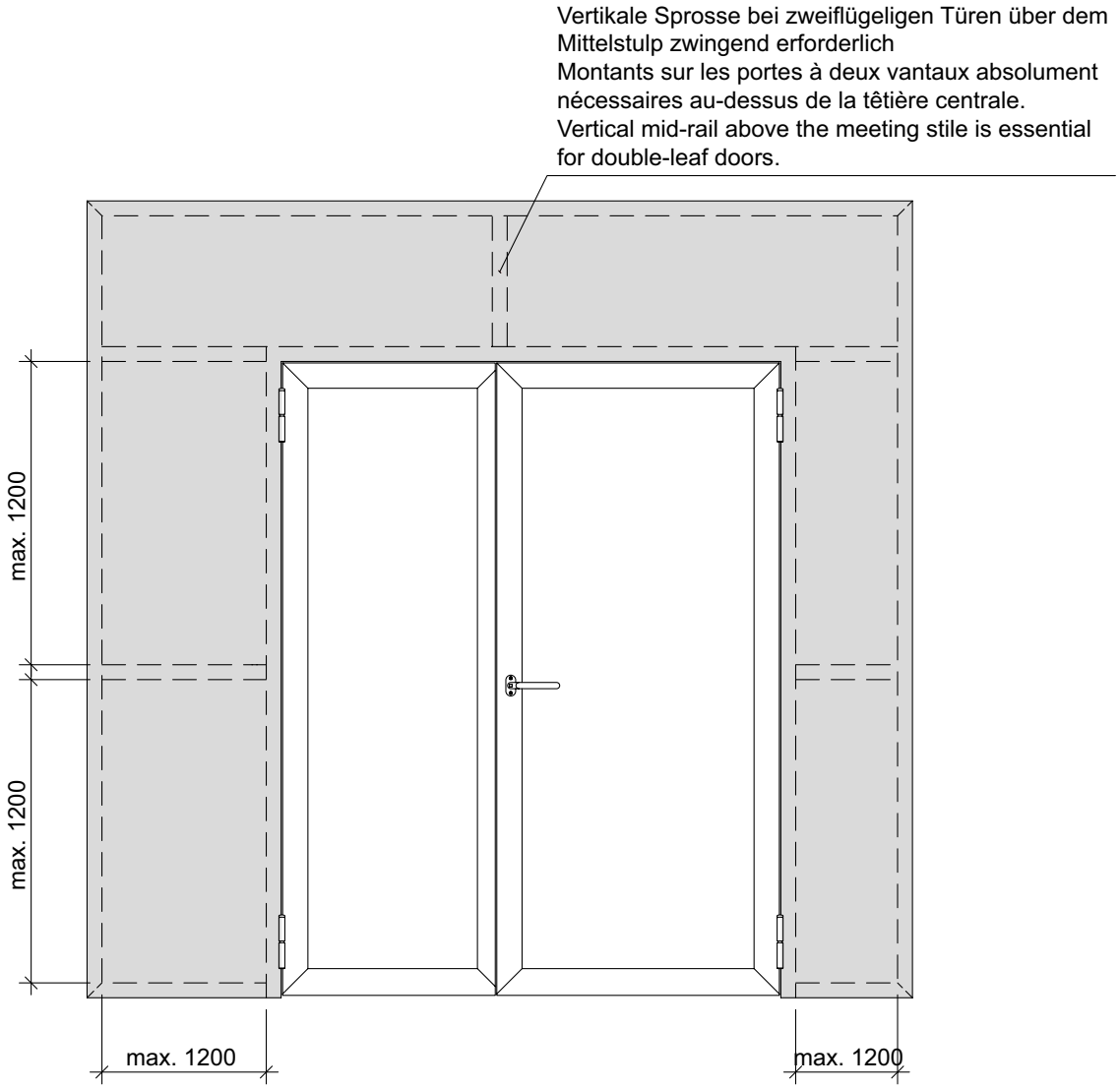

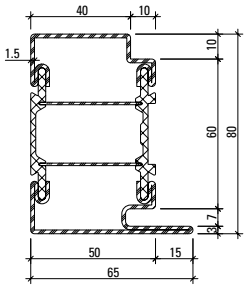

680.013 Z

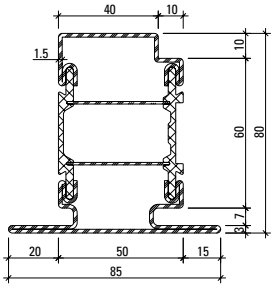

680.114 Z

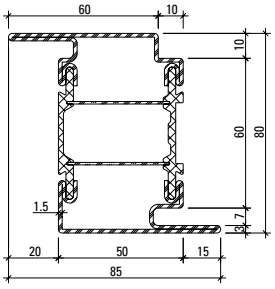

680.416 Z

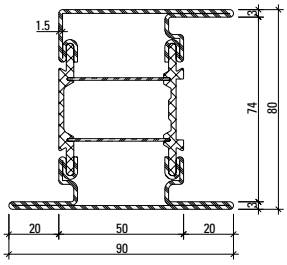

680.652 Z

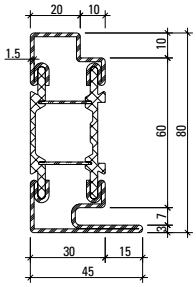

680.010 Z

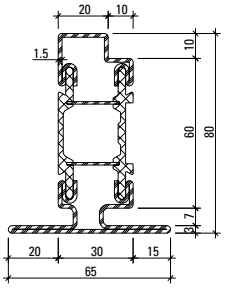

680.110 Z

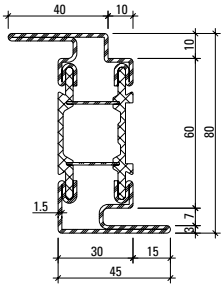

680.411 Z

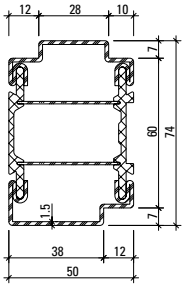

680.051 Z

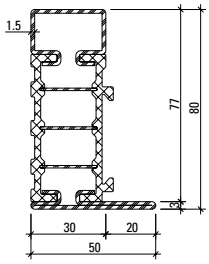

681.630 Z

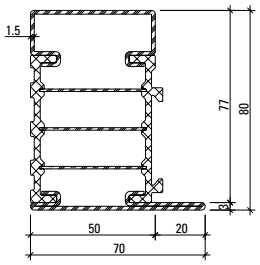

681.650 Z

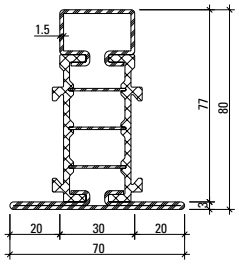

682.630 Z

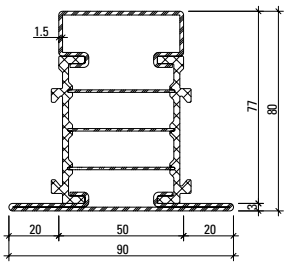

682.650 Z

Profil-Nr.	G kg/m	Ix cm⁴	Wx cm³	Iy cm⁴	Wy cm³	U m²/m
680.013 Z	4,428	32,83	7,07	18,12	4,99	0,347
680.114 Z	4,995	37,11	7,31	26,37	6,01	0,396
680.416 Z	5,007	41,33	10,25	25,35	5,78	0,396
680.652 Z	5,581	48,63	10,91	35,75	7,32	0,446

Profil-Nr.	G kg/m	Ix cm⁴	Wx cm³	Iy cm⁴	Wy cm³	U m²/m
680.010 Z	3,851	25,98	5,43	5,94	2,15	0,308
680.110 Z	4,435	29,94	5,68	10,08	2,99	0,357
680.411 Z	4,440	35,15	8,67	9,55	2,83	0,357
680.051 Z	3,632	21,10	5,63	12,04	4,71	0,280
681.630 Z	3,710	27,53	6,06	5,33	1,75	0,297
681.650 Z	4,180	34,64	7,77	15,51	3,91	0,337
682.630 Z	4,050	31,56	6,24	9,87	2,82	0,352
682.650 Z	4,670	38,99	7,94	24,03	5,34	0,392

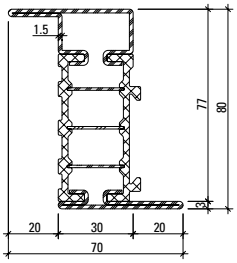

683.630 Z

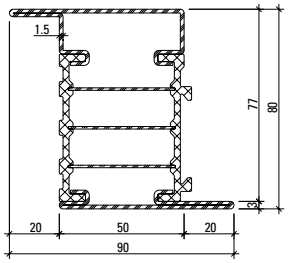

683.650 Z

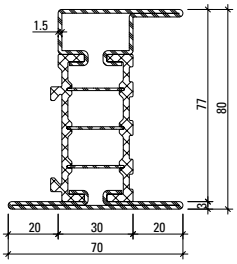

685.630 Z

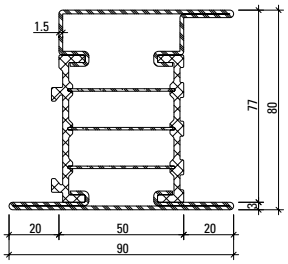

685.650 Z

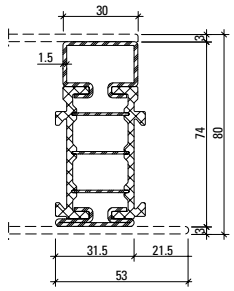

680.060 Z

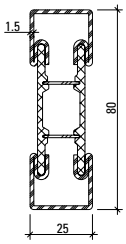

600.012
600.012 Z

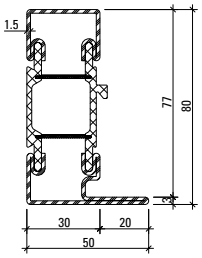

681.635*

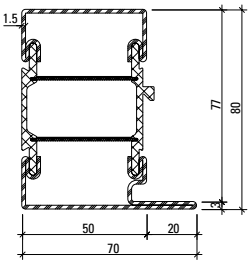

681.655*

Werkstoffe

Artikel-Nr.

ohne Zusatz = blank
mit Z = bandverzinkter Stahl
Isolator = glasfaserverstärkter Kunststoff

Matériaux

No. d'article

sans supplément = brut
avec Z = bande d'acier zinguée
Isolateur = matière plastique renforcé par fibres de verre

Materials

Part no.

without addition = bright
with Z = strip galvanised steel
Insulator = glassfibre reinforced plastic

Profil-Nr.	G kg/m	Ix cm⁴	Wx cm³	Iy cm⁴	Wy cm³	U m²/m
680.060 Z	3,140	17,35	4,61	2,57	1,49	0,266
683.630 Z	4,030	34,62	8,38	9,30	2,65	0,336
683.650 Z	4,640	41,59	10,11	23,03	5,11	0,376
685.630 Z	4,500	40,59	9,21	13,00	3,39	0,374
685.650 Z	5,120	47,62	10,93	30,13	6,14	0,415
600.012	3,250	19,91	4,98	2,98	2,38	0,223
681.635 Z	3,784	26,93	5,71	7,49	2,42	0,311
681.655 Z	4,286	33,47	7,25	21,06	5,28	0,349

* nur in Kombination mit Bogen verwenden
* à utiliser uniquement avec des cintres
* use only in conjunction with arched designs

Artikelbibliothek
Bibliothèque des articles
Article library

DXF DWG

Stahl-Glasleisten aus bandverzinktem Stahl (Länge 6 m)

Parcloses en acier en bandes d'acier zinguées (longueur 6 m)

Steel glazing beads made of strip galvanised steel (length 6 m)

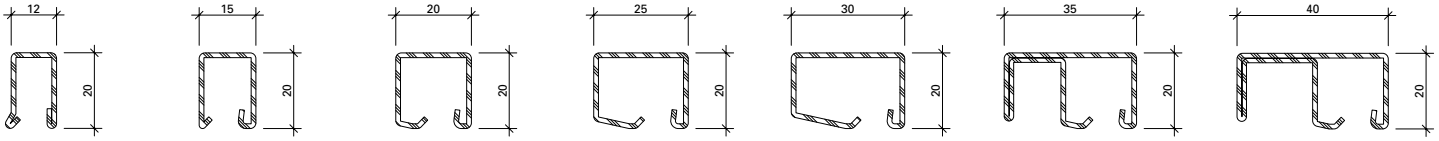

402.112 Z **402.115 Z** **402.120 Z** **402.125 Z** **402.130 Z** **402.136 Z** **402.141 Z**



450.007

Befestigungsknopf
VE = 50 Magazine à 10 Knöpfe

Bouton de fixation
UV = 50 magasins à 10 pièces

Fastening stud
PU = 50 magazines with 10 studs



450.008

Befestigungsknopf
VE = 400 Magazine à 10 Knöpfe

Bouton de fixation
UV = 400 magasins à 10 pièces

Fastening stud
PU = 400 magazines with 10 studs



450.006

Befestigungsknopf (kurz) SR1
Bohrdurchmesser ø 3,5 mm
VE = 100 Stück

Bouton de fixation (court) SR1
Diamètre de perçage ø 3,5 mm
UV = 100 pièces

Fastening stud (short) SR1
Hole diameter ø 3,5 mm
PU = 100 pieces



450.009

Befestigungsknopf
VE = 1000 Stück lose

Bouton de fixation
UV = 1000 pièces

Fastening stud
PU = 1000 pieces

Artikel-Nr.	G kg/m	B m²/m
402.112 Z	0,550	0,062
402.115 Z	0,590	0,066
402.120 Z	0,680	0,074
402.125 Z	0,760	0,083
402.130 Z	0,850	0,092
402.136 Z	1,260	0,134
402.141 Z	1,360	0,144

G = Gewicht
B = Beschichtungsfläche

G = Poids
B = Surface à traiter

G = Weight
B = Coated surface

Winkelkontur-Stahl-Glasleisten (Länge ca. 6 m)

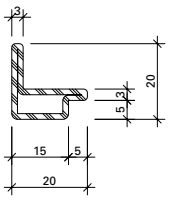

62.507 GV+GC

GV+GC = aussen galvanisch verzinkt ca. 15 µm und gelbchromatiert (EN 12329 – Fe//Zn15//C)

Parcloses en acier à contour angulaire (longueur env. 6 m)

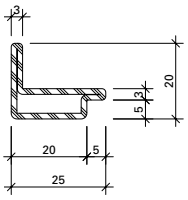

62.508 GV+GC

GV+GC = zingués galvanique env. 15 µm à l'extérieur et chromatisé jaune (EN 12329 – Fe//Zn15//C)

Angle contour steel glazing beads (length approx. 6 m)

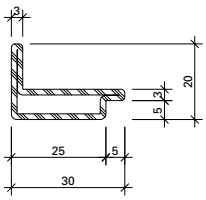

62.509 GV+GC

GV+GC = outside galvanised approx. 15 µm and yellow chromated (EN 12329 – Fe//Zn15//C)

Artikel-Nr.	G kg/m	B m²/m
62.507	0,840	0,076
62.508	0,960	0,086
62.509	1,090	0,096

G = Gewicht
B = Beschichtungsfläche

G = Poids
B = Surface à traiter

G = Weight
B = Coated surface

Aluminium-Glasleisten (Länge 6 m)

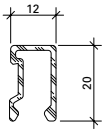

404.112

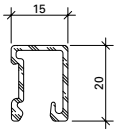

404.115

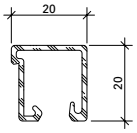

404.120

Parcloses en aluminium (longueur 6 m)

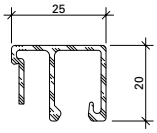

404.125

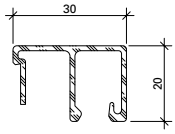

404.130

Aluminium glazing beads (length 6 m)

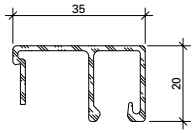

404.135

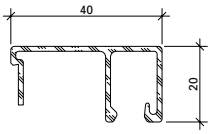

404.140



450.007

Befestigungsknopf
VE = 50 Magazine à 10 Knöpfe

Bouton de fixation
UV = 50 magasins à 10 pièces

Fastening stud
PU = 50 magazines with 10 studs



450.008

Befestigungsknopf
VE = 400 Magazine à 10 Knöpfe

Bouton de fixation
UV = 400 magasins à 10 pièces

Fastening stud
PU = 400 magazines with 10 studs



450.006

Befestigungsknopf (kurz) SR1
Bohrdurchmesser ø 3,5 mm
VE = 100 Stück

Bouton de fixation (court) SR1
Diamètre de perçage ø 3,5 mm
UV = 100 pièces

Fastening stud (short) SR1
Hole diameter ø 3,5 mm
PU = 100 pieces



450.009

Befestigungsknopf
VE = 1000 Stück lose

Bouton de fixation
UV = 1000 pièces

Fastening stud
PU = 1000 pieces

Artikel-Nr.	G kg/m	U m²/m	P m²/m
404.112	0,202	0,110	0,032
404.115	0,226	0,117	0,035
404.120	0,252	0,148	0,040
404.125	0,310	0,178	0,045
404.130	0,330	0,188	0,050
404.135	0,350	0,198	0,055
404.140	0,370	0,208	0,060

G = Gewicht
U = Abwicklung umlaufend
P = Polierabwicklung

G = Poids
U = Périmètre extérieur
P = Périmètre à polir

G = Weight
U = Circumferential development
P = Circumferential polishing



499.001

Befestigungsset
zum Versetzen der magazinierten Befestigungs-Knöpfe 450.007/008

VE = 1 Set komplett inkl. Koffer
3 Kreuzschlitz-Schraubklingen

499.001

Machine à poser les boutons de parcloses
pour le déplacement des boutons de fixations 450.007/008 emmagasinés

UV = 1 set complet, valise incl.
3 mèches cruciforme

499.001

Fastening set
for placing magazine fixing studs 450.007/008

PU = 1 set complete, incl. case
3 Phillips screwdriver blades

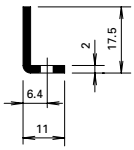

400.021 Z

Stahlwinkel
bandverzinkter Stahl, gestanzt, Langloch (12x4,5 mm) alle 150 mm, 0,410 kg/m

Länge 6 m

400.021 Z

Cornière
bande d'acier zinguée, perforées avec trou oblong (12x4,5 mm) tous les 150 mm, 0,410 kg/m

Longueur 6 m

400.021 Z

Steel angle
galvanised steel strip, perforated, oblong hole (12x4.5 mm) every 150 mm, 0,410 kg/m

Length 6 m



555.486

Schraube M4x7
Stahl, Edelstahl-Look, SR1-Angriff, selbstgewindend, zur Befestigung Klemmstück/ Klemmprofil

Bohrdurchmesser 3,6 mm

VE = 100 Stück

555.486

Vis M4x7
acier, surface acier Inox, empreinte SR1, autotaraudeuse, pour fixerla pièce de serrage/ profilé de serrage

Diamètre de perçage 3,6 mm

UV = 100 pièces

555.486

Screw M4x7
steel, stainless steel surface, SR1 head, self-tapping, for fixing the clip piece/clip profile

Hole diameter 3.6 mm

PU = 100 pieces

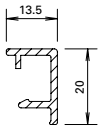

406.999

Abdeckleiste
Aluminium roh, zum Abdecken des Stahlwinkels 400.021 Z

Gewicht 0,166 kg/m
U = 0,089 m²/m
P = 0,034 m²/m

Länge 6 m

406.999

Parclose
aluminium brut, pour recouvrir la cornière 400.021 Z

poids 0,166 kg/m
U = 0,089 m²/m
P = 0,034 m²/m

Longueur 6 m

406.999

Cover strip
aluminium mill finish, for covering steel angle 400.021 Z

weight 0,166 kg/m
U = 0,089 m²/m
P = 0,034 m²/m

Length 6 m

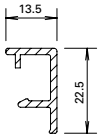

406.997

Abdeckleiste
Aluminium roh, zum Abdecken des Stahlwinkels 400.021 Z

Gewicht 0,176 kg/m
U = 0,094 m²/m
P = 0,036 m²/m

Länge 6 m

406.997

Parclose
aluminium brut, pour recouvrir la cornière 400.021 Z

poids 0,176 kg/m
U = 0,094 m²/m
P = 0,036 m²/m

Longueur 6 m

406.997

Cover strip
aluminium mill finish, for covering steel angle 400.021 Z

weight 0,176 kg/m
U = 0,094 m²/m
P = 0,036 m²/m

Length 6 m



450.023

Befestigungsfeder
Edelstahl, mit selbstgewinde-formender Schraube, mit SR1-Angriff, für Aluminium-Abdeckleiste 406.999, Bohrdurchmesser 3,5 mm

VE = 100 Stück

450.023

Ressort de fixation
acier Inox, avec vis auto-taraudeuse, avec empreinte SR1, pour parclose en aluminium 406.999, diamètre de perçage 3,5 mm

UV = 100 pièces

450.023

Fastening spring
Stainless steel, with self-tapping screw, with SR1 head, for aluminium cover strip 406.999, hole diameter 3,5 mm

PU = 100 pieces

Handelsübliche Profile **Profilés usuels** **Standard profiles**

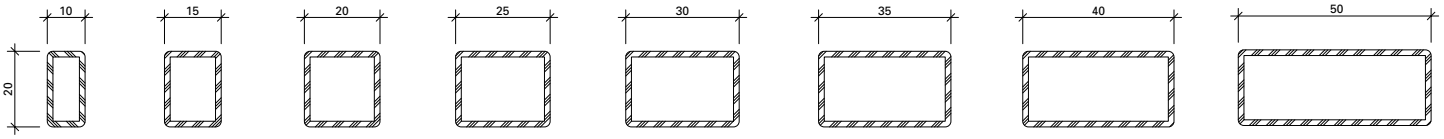

20/10/2 **20/15/2** **20/20/2** **20/25/2** **20/30/2** **20/35/2** **20/40/2** **20/50/2**

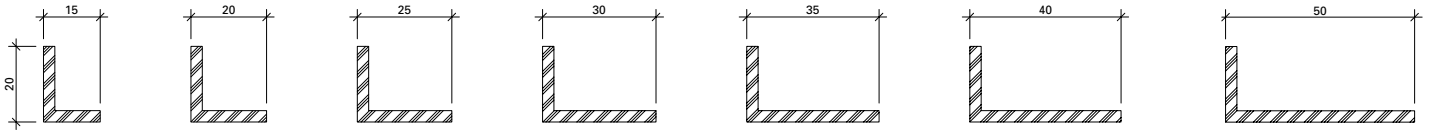

20/15/3 **20/20/3** **20/25/3** **20/30/3** **20/35/3** **20/40/3** **20/50/3**

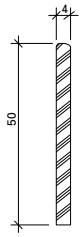

50/4



452.496

Linsensenkschraube
ø 4,5 x 33 mm
Edelstahl, SR1-Angriff, selbstbohrend, zur Sicherung der Glasleisten

VE = 100 Stück

452.496

Vis à tête bombée fraisée
ø 4,5 x 33 mm
acier Inox, empreinte SR1, autoforeuse, pour blocage des parcloses

UV = 100 pièces

452.496

Countersunk oval-head screw
ø 4,5 x 33 mm
stainless steel, SR1 head, self-cutting, for glazing bead fixing

PU = 100 pieces

JANSEN

Einbruchhemmende Türe EN 1627 Janisol HI RC3
Gutachten L19/0326_01 vom 24.06.2019 gbd Lab GmbH
Herst.-Jahr: Hersteller:

536.038 RC3
536.039 RC2/RC2N

Kennzeichen-Schild
inkl. Montagebescheinigung

VE = 1 Stück

536.038 RC3
536.039 RC2/RC2N

Plaque d'identification
incl. certification d'entreprise

UV = 1 pièce

536.038 RC3
536.039 RC2/RC2N

Identification plate
includes fabrication certificate

PU = 1 piece

Artikelbibliothek
Bibliothèque des articles
Article library

DXF DWG

Schlossauswahl nach Flügelhöhen

Choix de la serrure selon les hauteurs de vantail

Lock selection in accordance with leaf heights

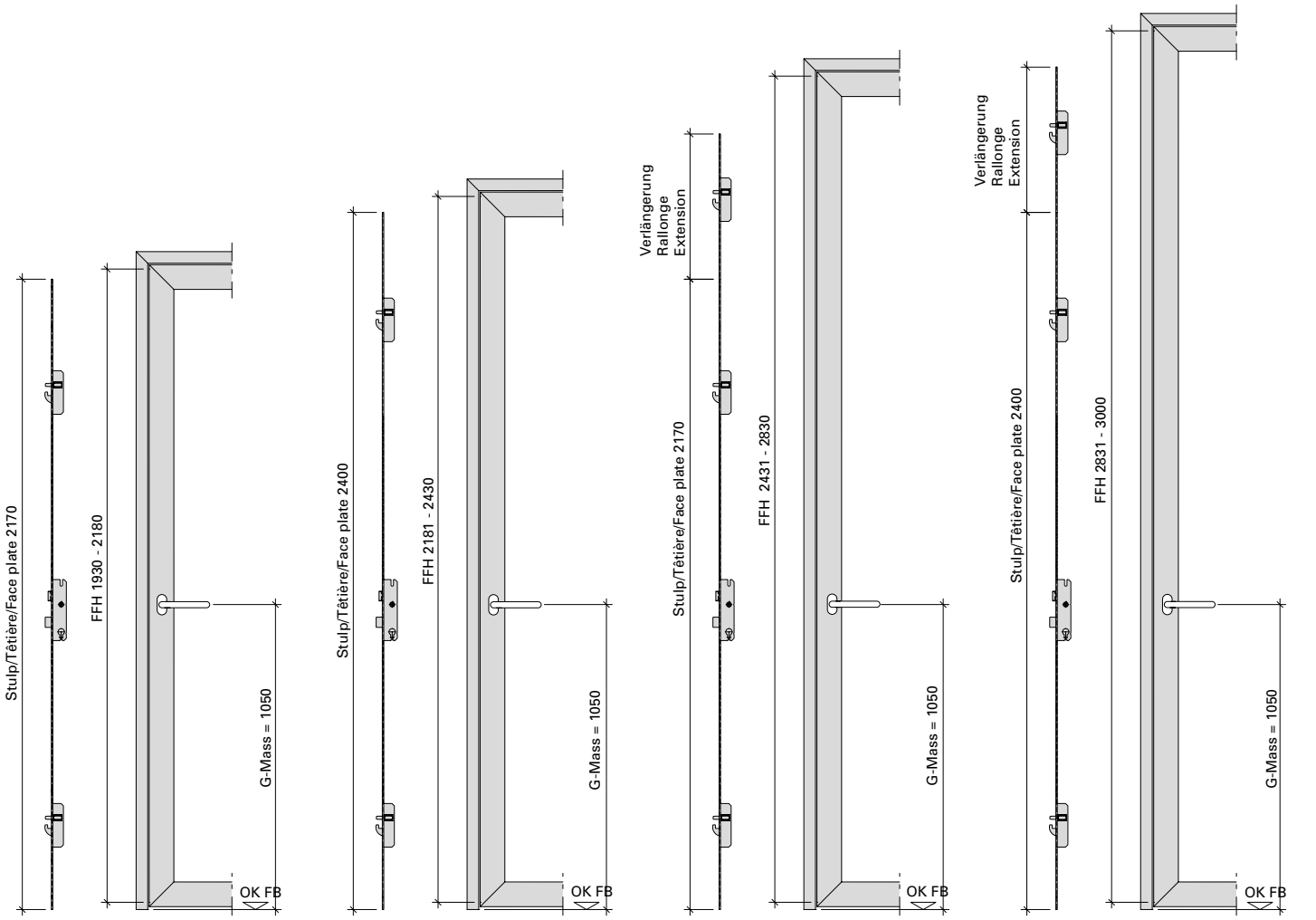

FFH + Z 1930-2180 | **FFH + Z 2181-2430** | **FFH + Z 2431-2830*** | **FFH + Z 2831-3000***

*** nur Normalfunktion**
*** seulement fonction standard**
*** only standard function**

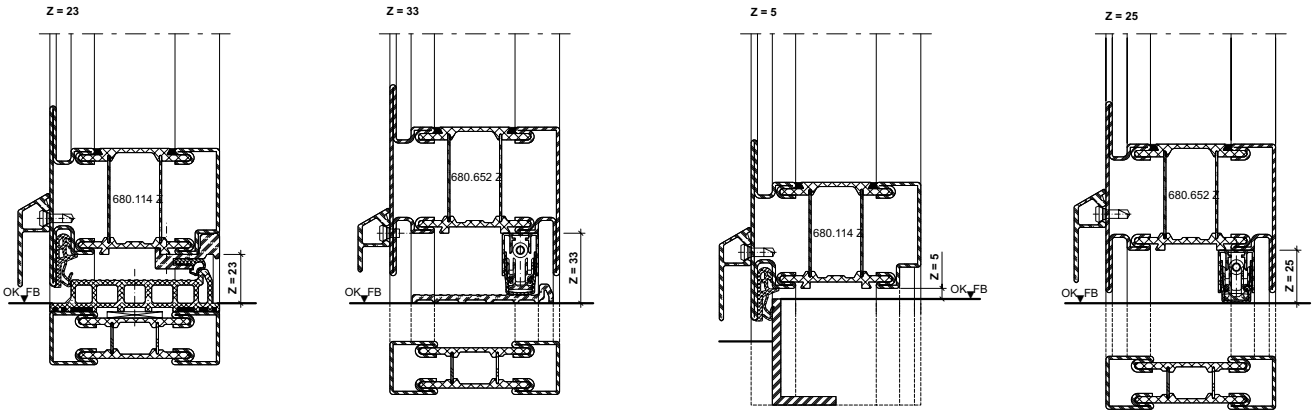

Mehrfachverriegelungs-Schloss mit Normal- und Panikfunktion

Serrure à verrouillage multiple avec fonction normale et panique

Multi-point lock with standard and panic function

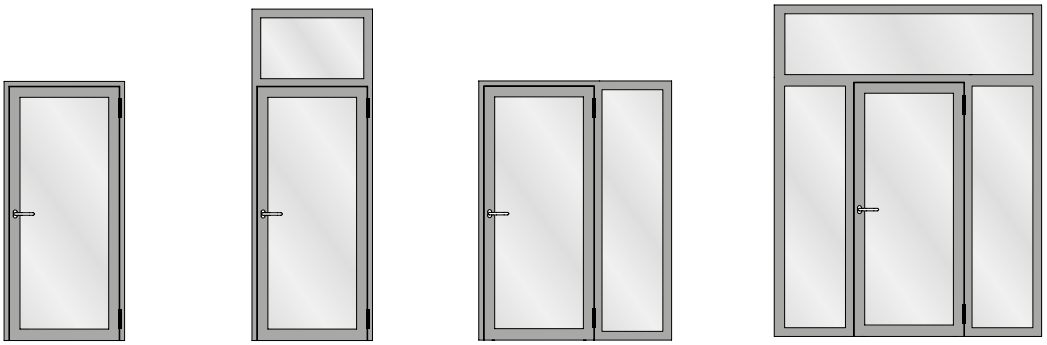

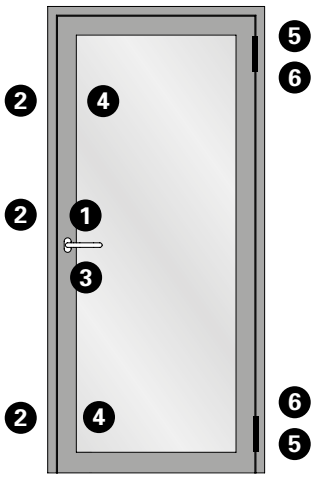

Beschlagsteile
1 Schlossfunktion (höhenabhängig)
2 Schliessbleche
3 Zylinderschutz oder Schutzbeschlag
4 Verdrehsicherung Nebenschloss
5 Türband
6 Türbandsicherung

Pièces de ferrures
1 Fonction serrure (en fonction de la hauteur)
2 Gâches de fermeture
3 Protection de cylindre ou ferrure de protection
4 Sécurité anti torsion de la serrure secondaire
5 Paumelle
6 Protection de paumelle

Fittings components
1 Lock function (height-dependent)
2 Strike plates
3 Cylinder protection or protective fitting
4 Anti-twist device for ancillary lock
5 Door hinge
6 Door hinge fixing

Mehrfachverriegelungs-Schloss mit Normalfunktion oder Teilpanik

Serrure à verrouillage multiple avec fonction normale ou panique partielle

Multi-point lock with standard function or partial panic function

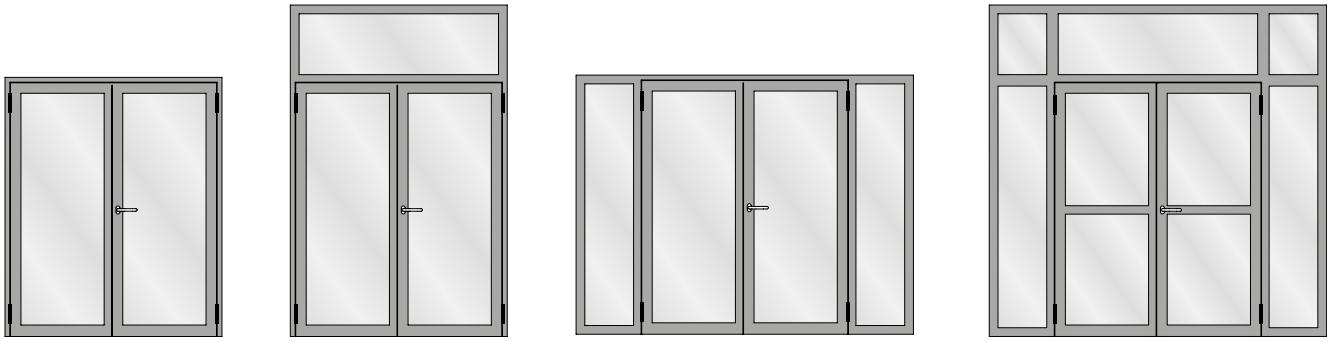

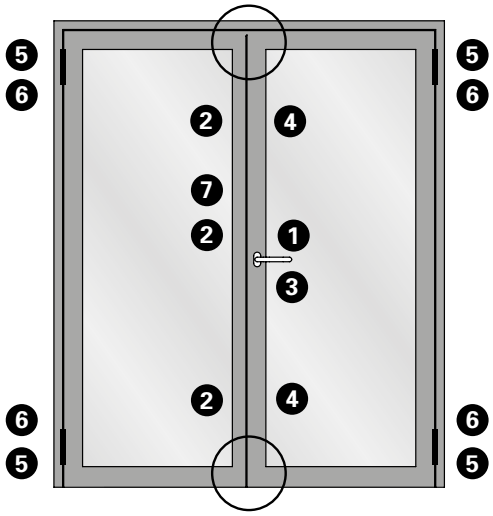

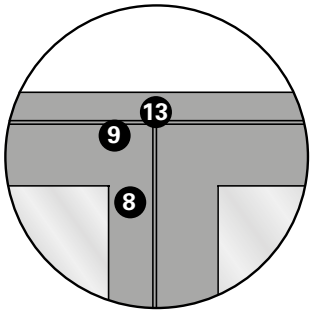

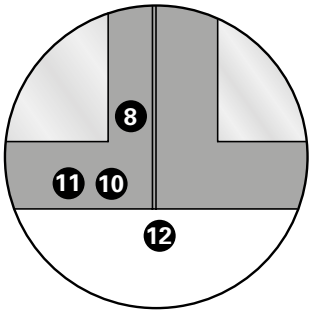

Beschlagsteile
1 Schlossfunktion (höhenabhängig)
2 Schliessbleche
3 Zylinderschutz oder Schutzbeschlag
4 Verdrehsicherung Nebenschloss
5 Türband
6 Türbandsicherung
7 Kantenbascule oder Falztreibriegel
8 Eckverstärkung
9 Führungsstück oder Schaltschloss
10 Führungsstück
11 Zusatz bei H-Profil
12 Bodenbuchse Normalfunktion
13 Schliessblech

Pièces de ferrures
1 Fonction serrure (en fonction de la hauteur)
2 Gâches de fermeture
3 Protection de cylindre ou ferrure de protection
4 Sécurité anti torsion de la serrure secondaire
5 Paumelle
6 Protection de paumelle
7 Verrou à bascule ou bascule à mortaiser
8 Renfort d'angle
9 Pièce de guidage ou serrure de retient
10 Pièce de guidage
11 Pièce supplémentaire pour profilé en H
12 Douille de verrouillage fonction normale
13 Gâche de fermeture

Fittings components
1 Lock function (height-dependent)
2 Strike plates
3 Cylinder protection or protective fitting
4 Anti-twist device for ancillary lock
5 Door hinge
6 Door hinge fixing
7 Espagnolette or rebate shoot bolt
8 Corner reinforcement
9 Guide piece or switch latch
10 Guide piece
11 Supplement for H-shaped profile
12 Floor socket, standard function
13 Strike plate

Mehrfachverriegelungs-Schloss mit Panikkfunktion

Serrure à verrouillage multiple avec fonction panique

Multi-point lock with panic function

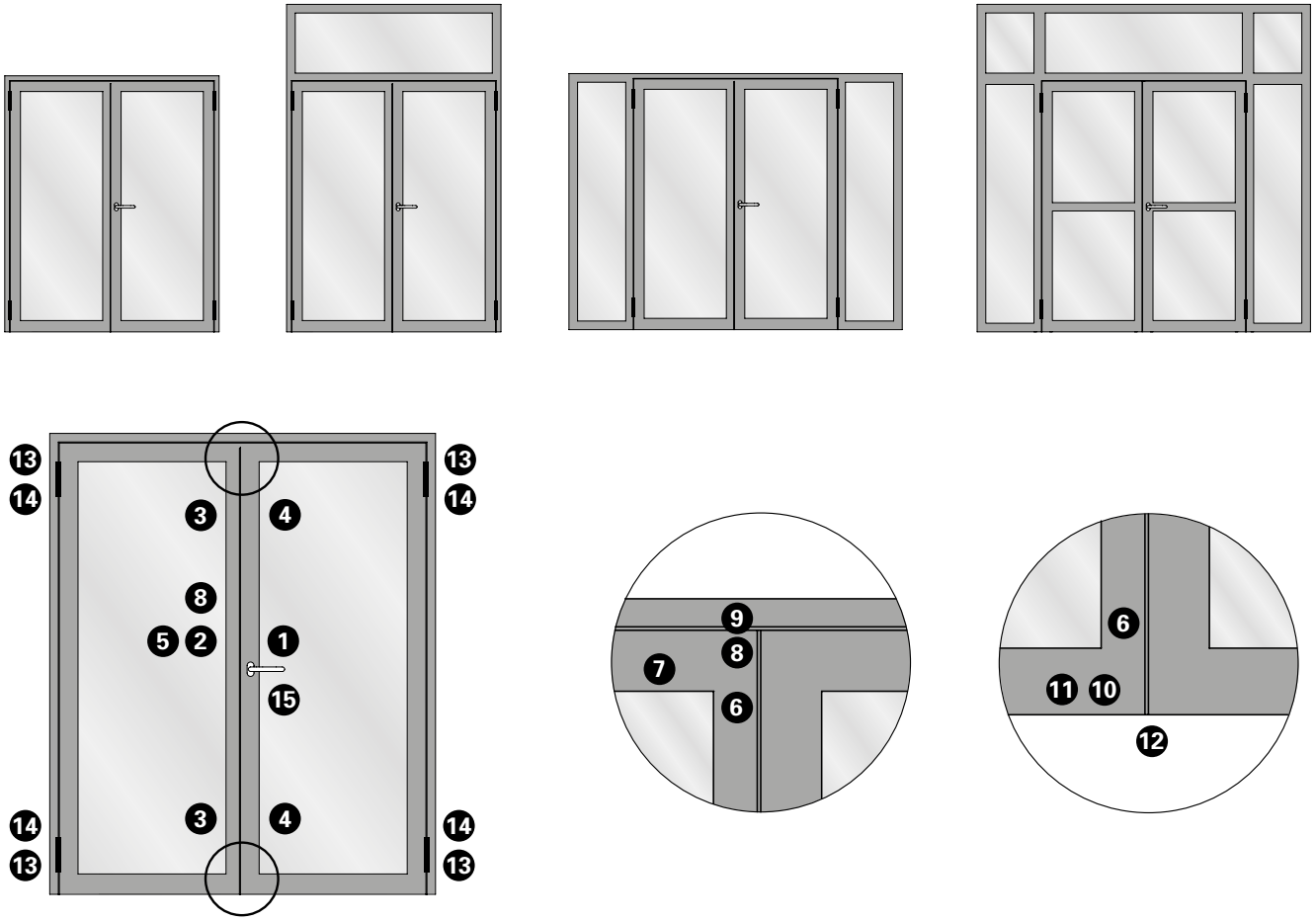

Beschlagsteile
1 Schlossfunktion (höhenabhängig)
2 Panikgegenkasten
3 Schliessbleche Nebenschloss
4 Verdrehsicherung Nebenschloss
5 Verdrehsicherung Panikgegenkasten
6 Eckverstärkung
7 Einschweissplatte
8 Panik-Schaltschloss
9 Schliessblech
10 Führungsstück
11 Zusatz bei H-Profil
12 Bodenbuchse Panikfunktion
13 Türband
14 Türbandsicherung
15 Zylinderschutz oder Schutzbeschlag

Pièces de ferrures
1 Fonction serrure (en fonction de la hauteur)
2 Serrure contre-bascule panique
3 Gâches de fermeture serrure secondaire
4 Sécurité anti torsion de la serrure secondaire
5 Sécurité anti torsion de la serrure contre-bascule panique
6 Renfort d'angle
7 Plaque à souder
8 Serrure panique de retient
9 Gâche de fermeture
10 Pièce de guidage
11 Pièce supplémentaire pour profilé en H
12 Douille de verrouillage fonction panique
13 Paumelle
14 Protection de paumelle
15 Protection de cylindre ou ferrure de protection

Fittings components
1 Lock function (height-dependent)
2 Panic strike box
3 Strike plates for ancillary lock
4 Anti-twist device for ancillary lock
5 Anti-twist device for panic strike box
6 Corner reinforcement
7 Welding plate
8 Panic switch latch
9 Strike plate
10 Guide piece
11 Supplement for H-shaped profile
12 Floor socket, panic function
13 Door hinge
14 Door hinge fixing
15 Cylinder protection or protective fitting

Mehrfachverriegelungs-Schloss mit Normalfunktion oder Teilpanik

Serrure à verrouillage multiple avec fonction normale ou panique partielle

Multi-point lock with standard function or partial panic function

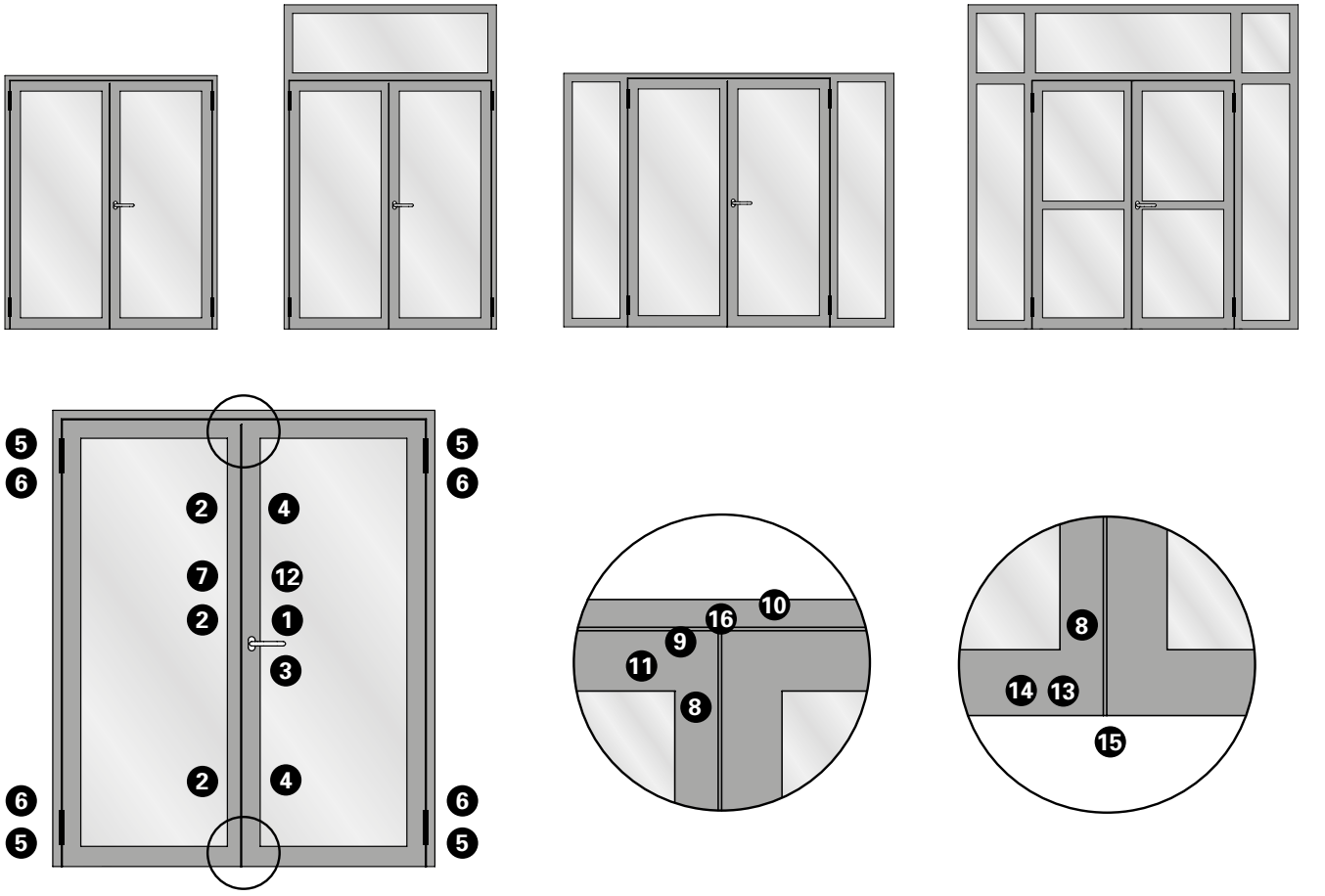

Beschlagsteile

1 Schlossfunktion (höhenabhängig)
2 Schliessbleche
3 Zylinderschutz oder Schutzbeschlag
4 Verdrehsicherung Nebenschloss
5 Türband
6 Türbandsicherung
7 Kantenbascule oder Falztreibriegel
8 Eckverstärkung
9 Führungsstück oder Schaltschloss
10 Profilverstärkung
11 Lappenverstärkung
12 Lappenverstärkung nur bei Falztreibriegel
13 Führungsstück
14 Zusatz bei H-Profil
15 Bodenbuchse Normalfunktion
16 Schliessblech

Pièces de ferrures

1 Fonction serrure (en fonction de la hauteur)
2 Gâches de fermeture
3 Protection de cylindre ou ferrure de protection
4 Sécurité anti torsion de la serrure secondaire
5 Paumelle
6 Protection de paumelle
7 Verrou à bascule ou bascule à mortaiser
8 Renfort d'angle
9 Pièce de guidage ou serrure de retient
10 Renfort de profilé
11 Renfort de lèvre
12 Renfort de lèvre uniquement pour la bascule à mortaiser
13 Pièce de guidage
14 Pièce supplémentaire pour profilé en H
15 Douille de verrouillage fonction normale
16 Gâche de fermeture

Fittings components

1 Lock function (height-dependent)
2 Strike plates
3 Cylinder protection or protective fitting
4 Anti-twist device for ancillary lock
5 Door hinge
6 Door hinge fixing
7 Espagnolette or rebate shoot bolt
8 Corner reinforcement
9 Guide piece or switch latch
10 Profile reinforcement
11 Leg reinforcement
12 Leg reinforcement for rebate shoot bolt only
13 Guide piece
14 Supplement for H-shaped profile
15 Floor socket, standard function
16 Strike plate

Mehrfachverriegelungs-Schloss mit Panikkfunktion

Serrure à verrouillage multiple avec fonction panique

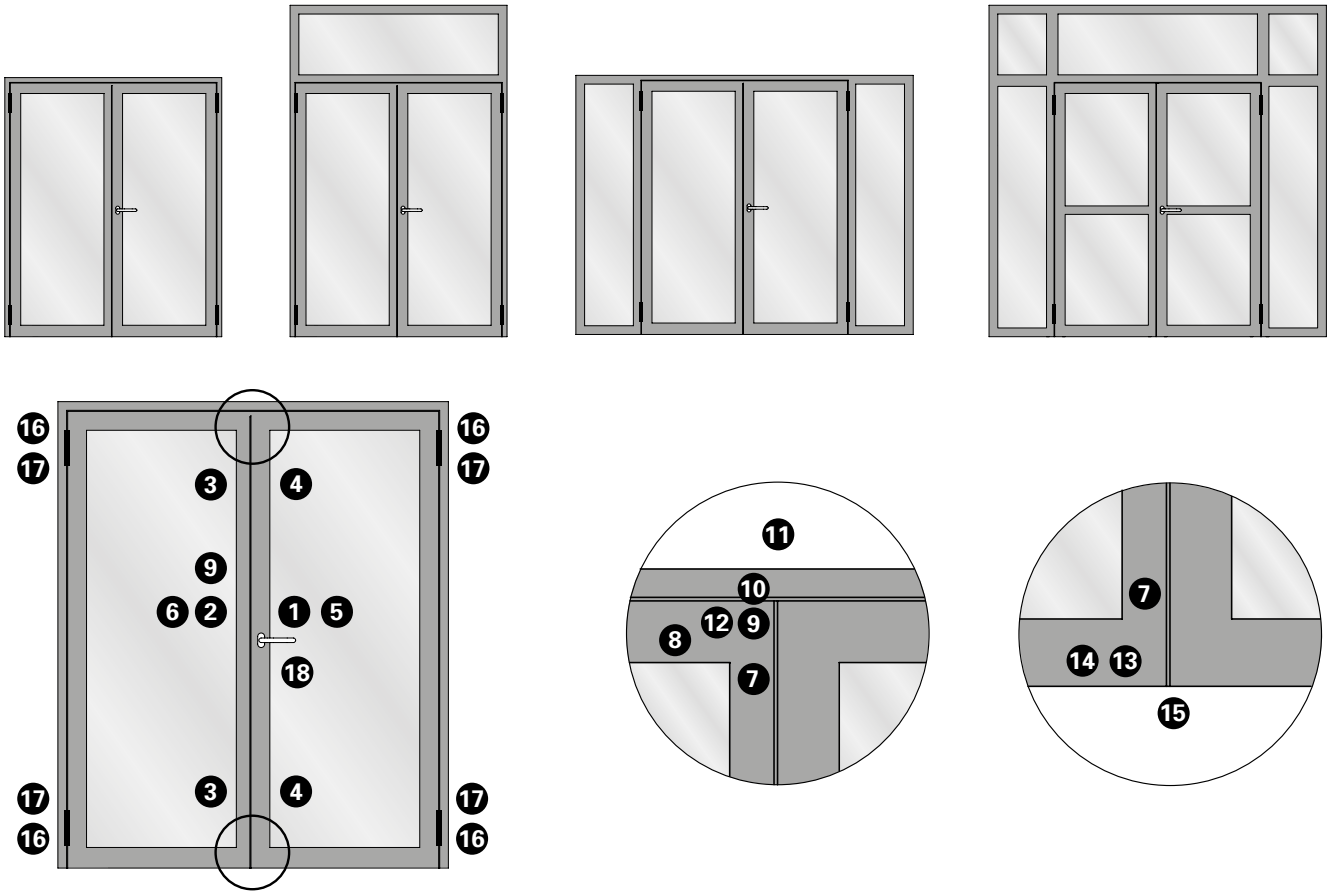

Beschlagsteile

1 Schlossfunktion (höhenabhängig)
2 Panikgegenkasten
3 Schliessbleche Nebenschloss
4 Verdrehsicherung Nebenschloss
5 Lappenverstärkung Panikgegenkasten
6 Verdrehsicherung Panikgegenkasten
7 Eckverstärkung
8 Einschweissplatte
9 Panik-Schaltschloss
10 Schliessblech
11 Profilverstärkung
12 Lappenverstärkung
13 Führungsstück
14 Zusatz bei H-Profil
15 Bodenbuchse Panikfunktion
16 Türband
17 Türbandsicherung
18 Zylinderschutz oder Schutzbeschlag

Pièces de ferrures

1 Fonction serrure (en fonction de la hauteur)
2 Serrure contre-bascule panique
3 Gâches de fermeture serrure secondaire
4 Sécurité anti torsion de la serrure secondaire
5 Renfort de lèvre de la contre-bascule panique
6 Sécurité anti torsion de la serrure contre-bascule panique
7 Renfort d'angle
8 Plaque à souder
9 Serrure panique de retient
10 Gâche de fermeture
11 Renfort de profilé
12 Renfort de lèvre
13 Pièce de guidage
14 Pièce supplémentaire pour profilé en H
15 Douille de verrouillage fonction panique
16 Paumelle
17 Protection de paumelle
18 Protection de cylindre ou ferrure de protection

Fittings components

1 Lock function (height-dependent)
2 Panic strike box
3 Strike plates for ancillary lock
4 Anti-twist device for ancillary lock
5 Leg reinforcement for panic strike box
6 Anti-twist device for panic strike box
7 Corner reinforcement
8 Welding plate
9 Panic switch latch
10 Strike plate
11 Profile reinforcement
12 Leg reinforcement
13 Guide piece
14 Supplement for H-shaped profile
15 Floor socket, panic function
16 Door hinge
17 Door hinge fixing
18 Cylinder protection or protective fitting

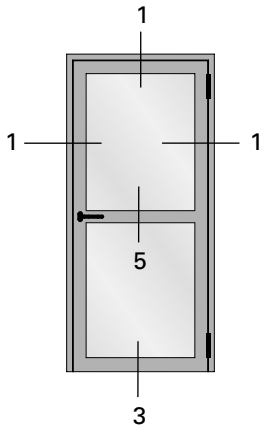
1
1
1
5
3

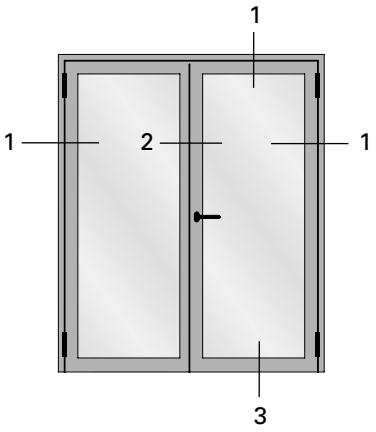
1
1
2
1
3

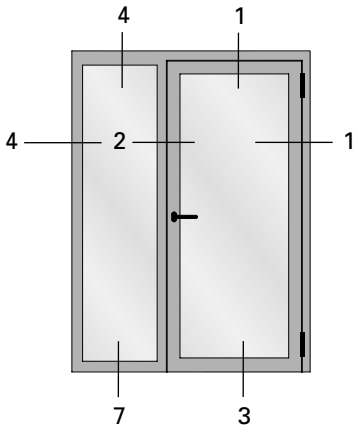
4
1
4
2
1
7
3

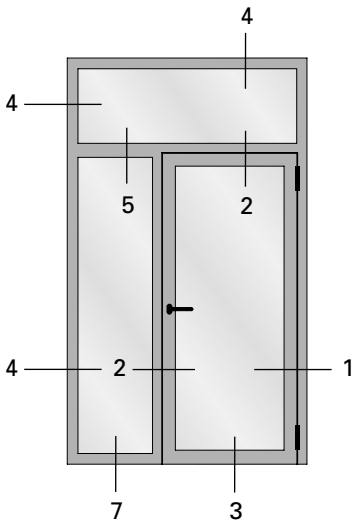
4
4
5
2
4
2
1
7
3

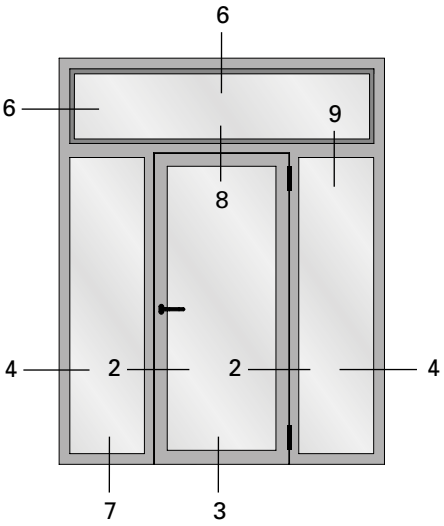
6
6
9
8
4
2
2
4
7
3

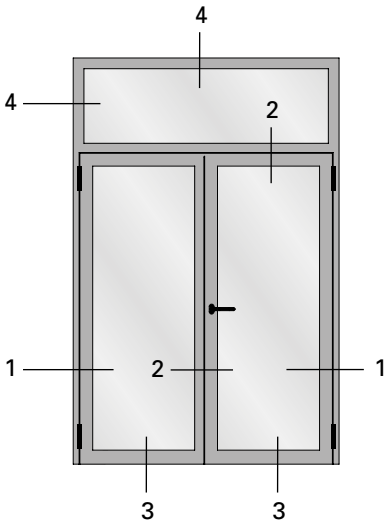
4
4
2
1
2
1
3
3

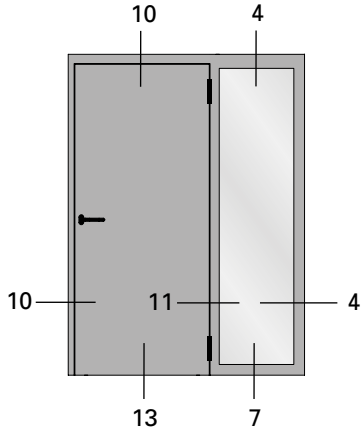
10
4
10
11
4
13
7

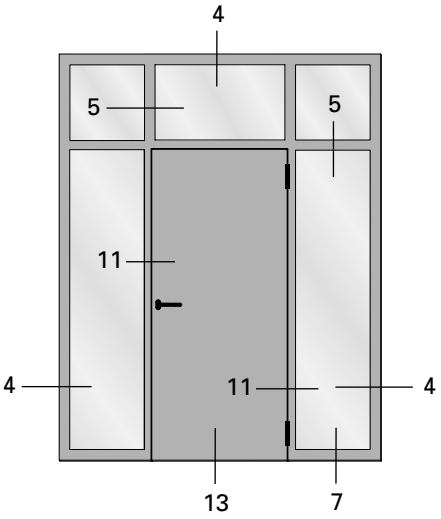
4
5
5
11
4
11
4
13
7

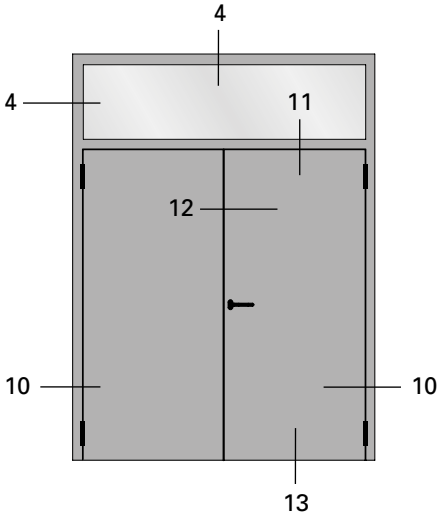
4
4
11
12
10
10
13

1.0

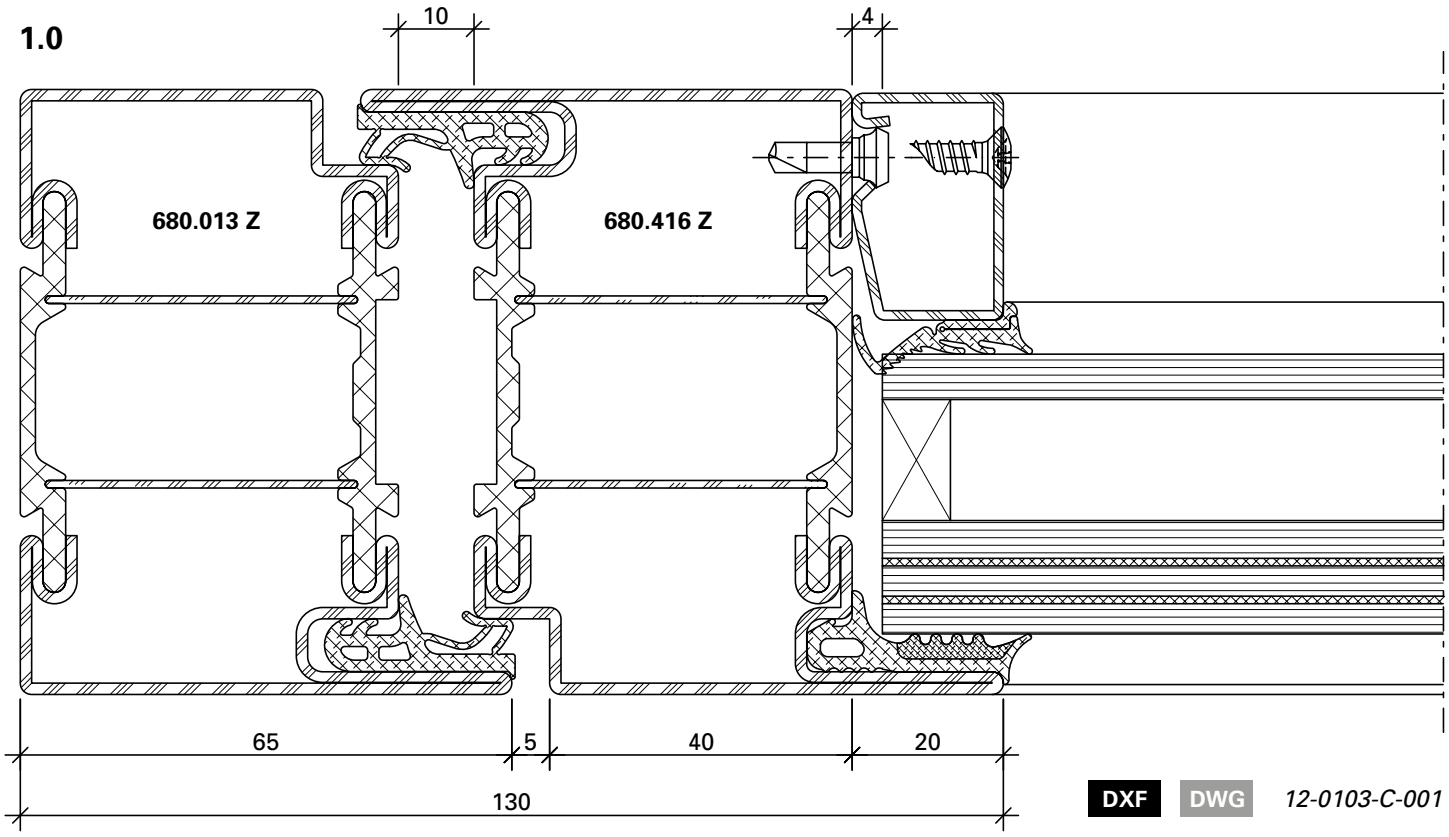

DXF **DWG** *12-0103-C-001*

1.1

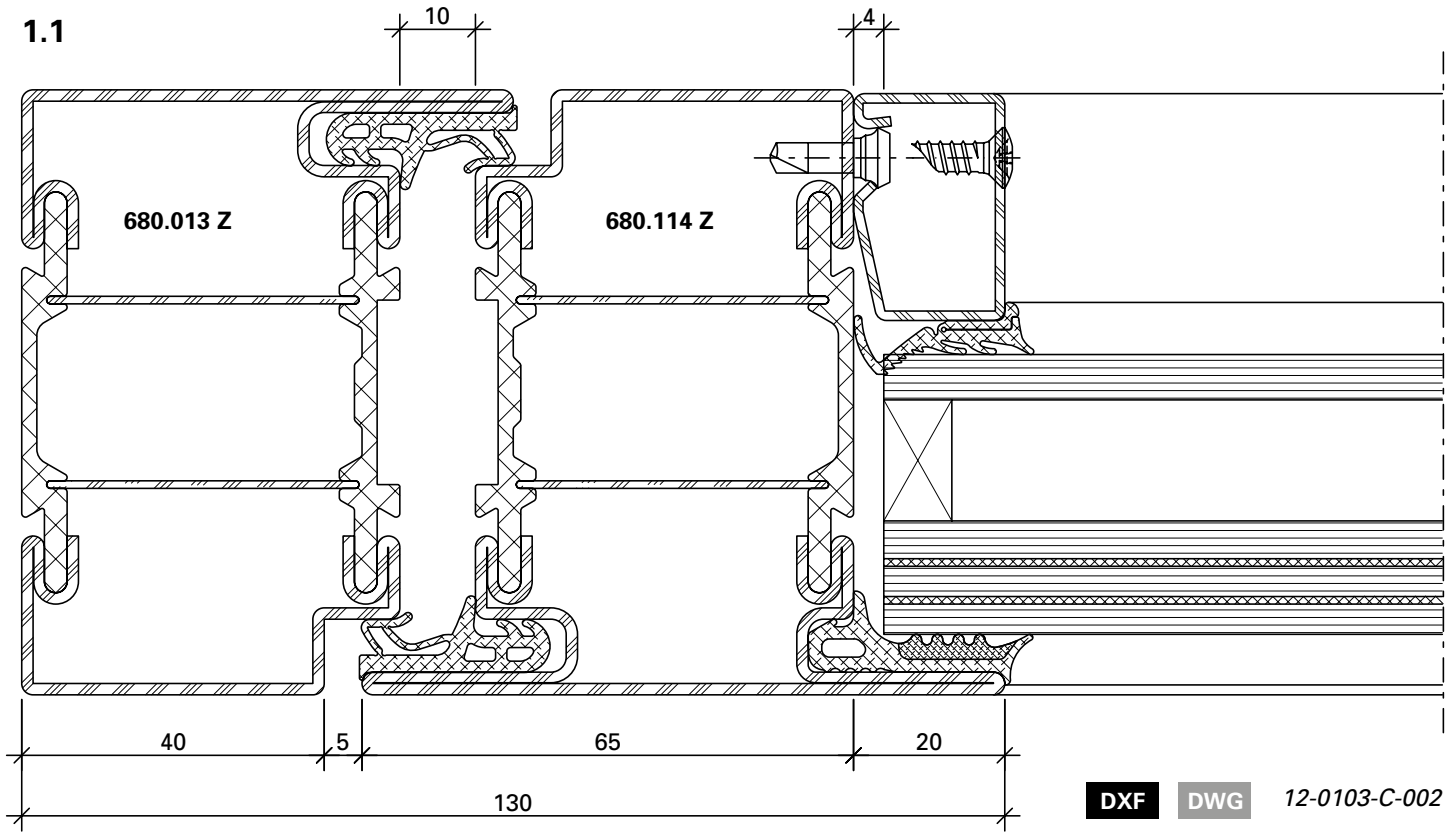

DXF **DWG** *12-0103-C-002*

1.2

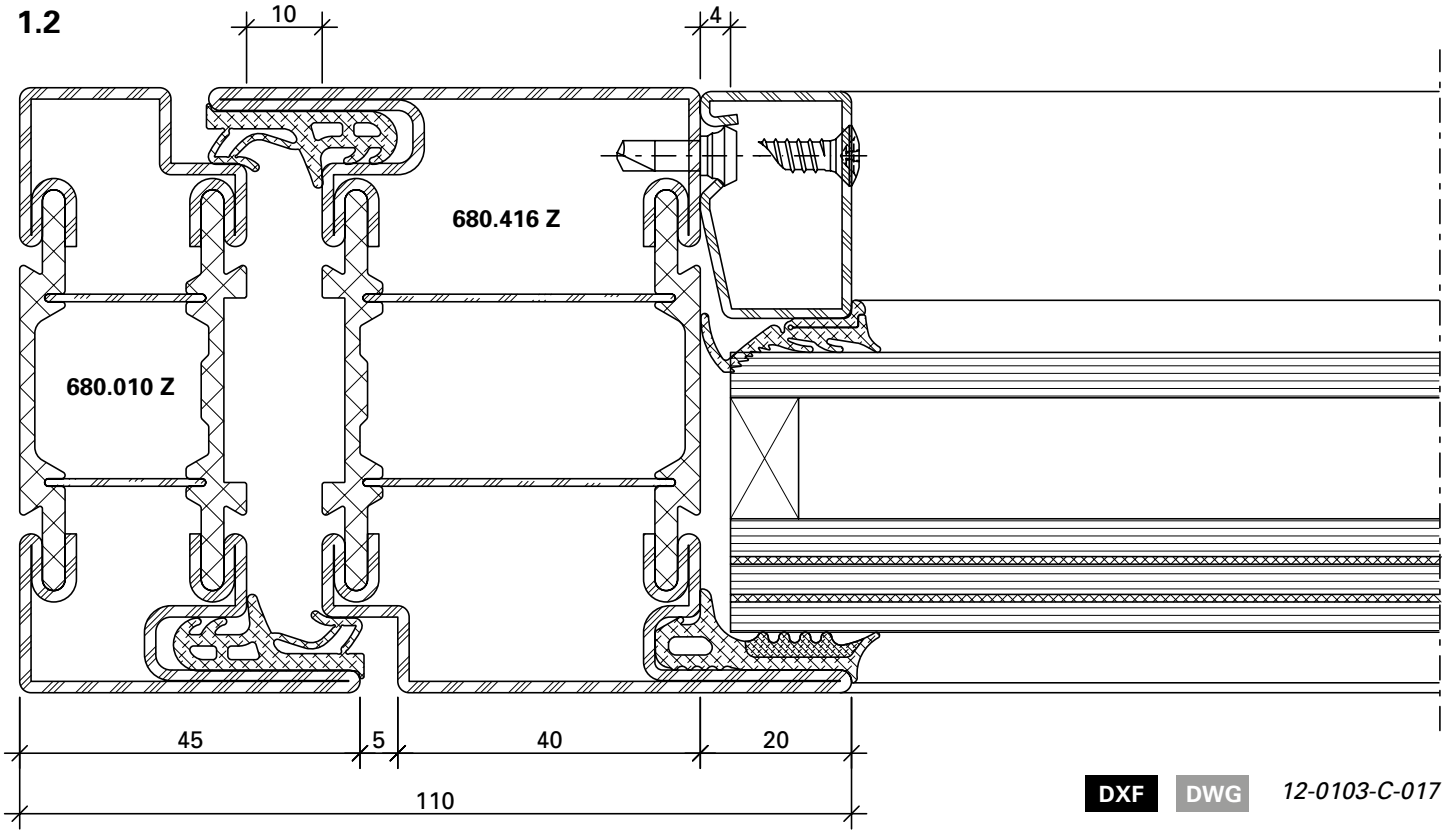

DXF DWG *12-0103-C-017*

1.3

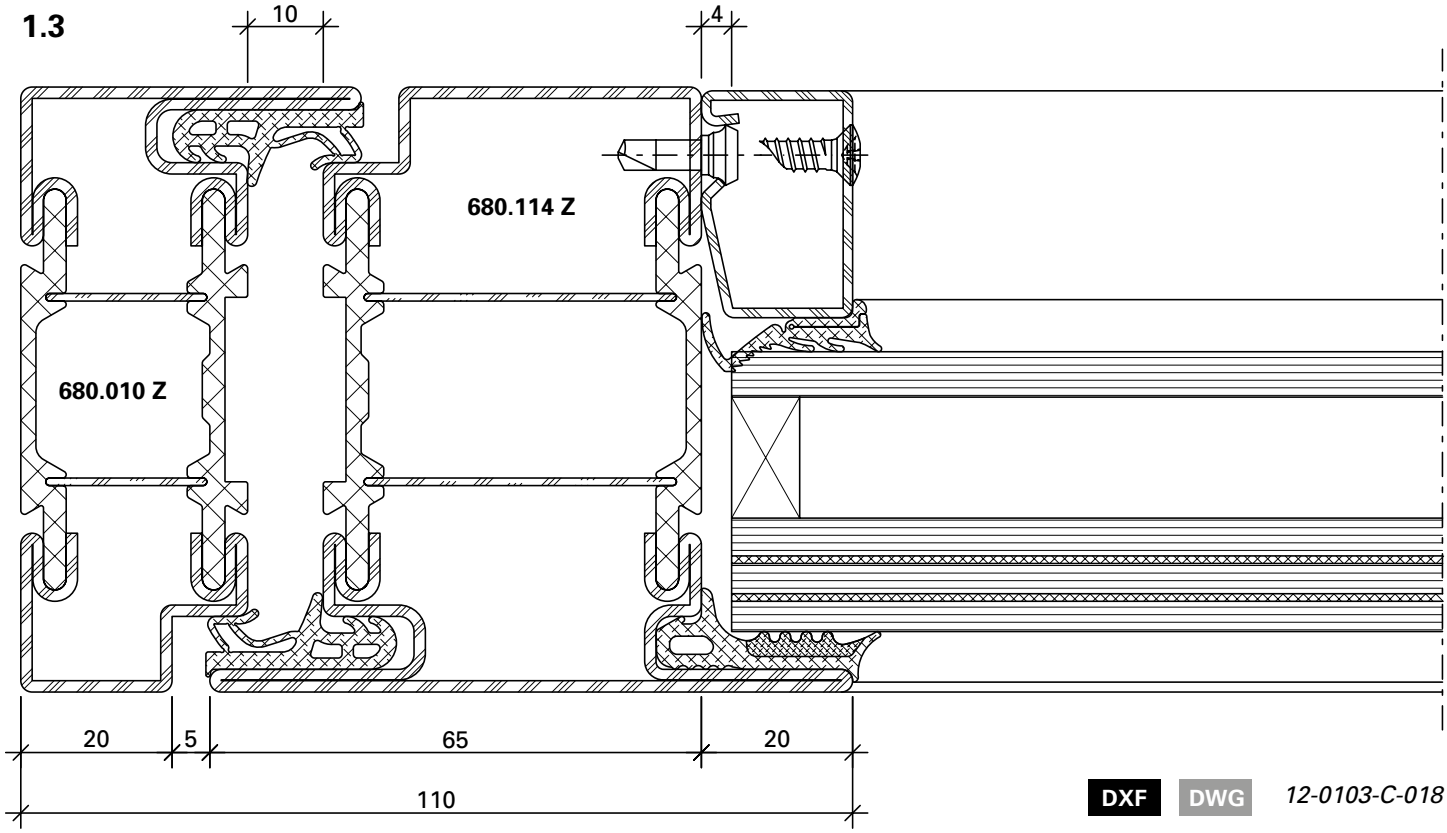

DXF DWG *12-0103-C-018*

10.0

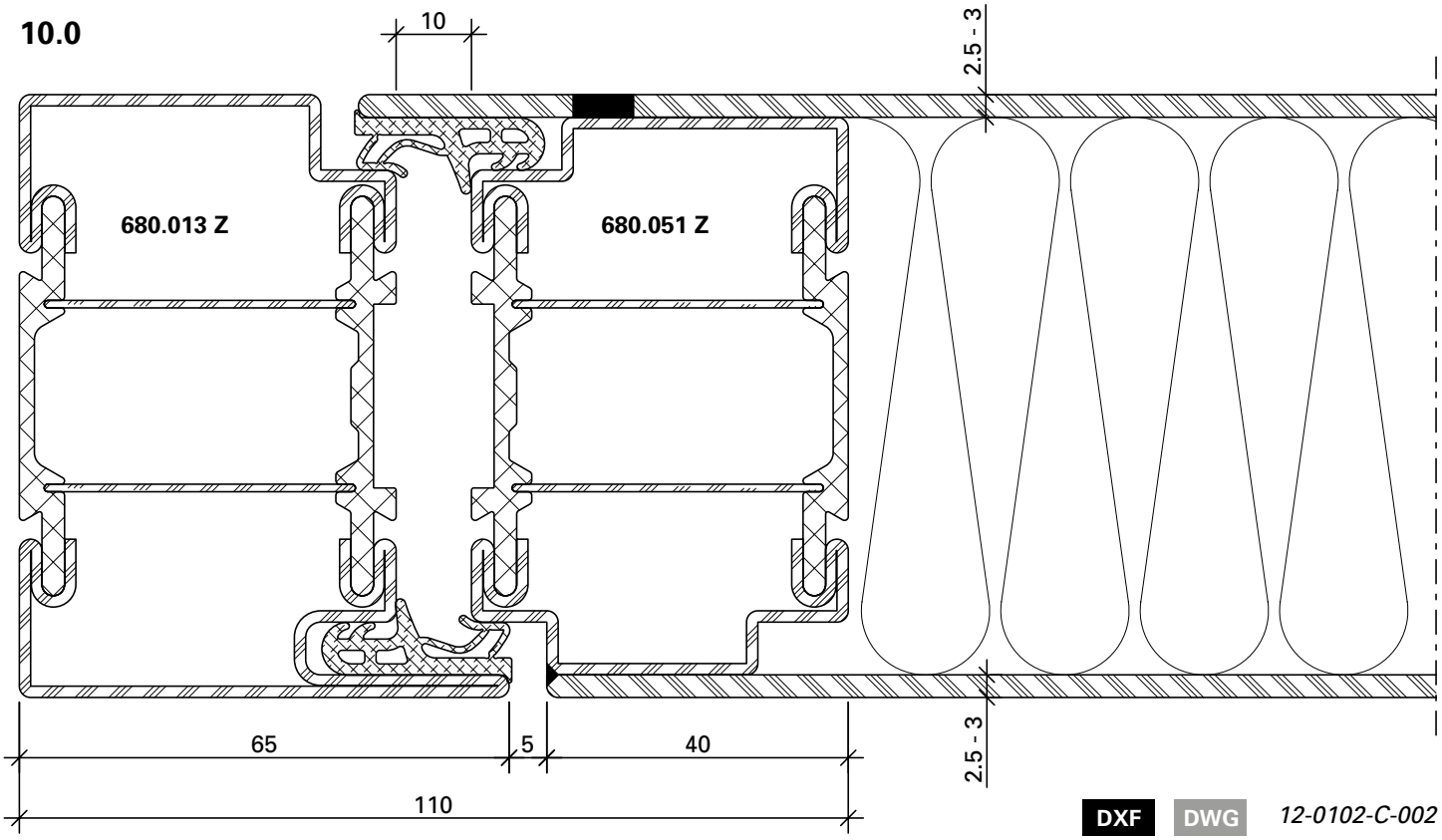

DXF **DWG** *12-0102-C-002*

10.1

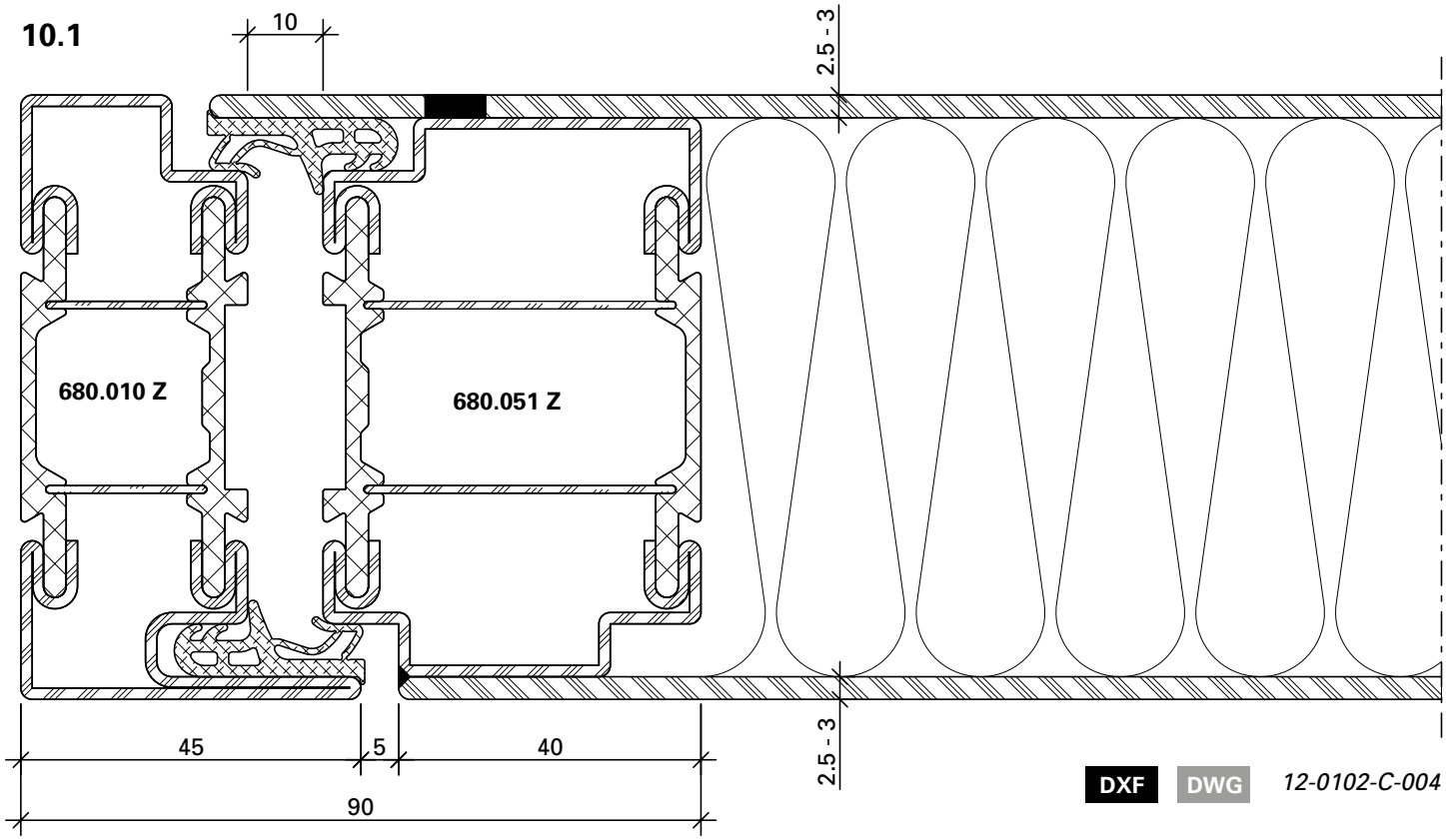

DXF **DWG** *12-0102-C-004*

2.0

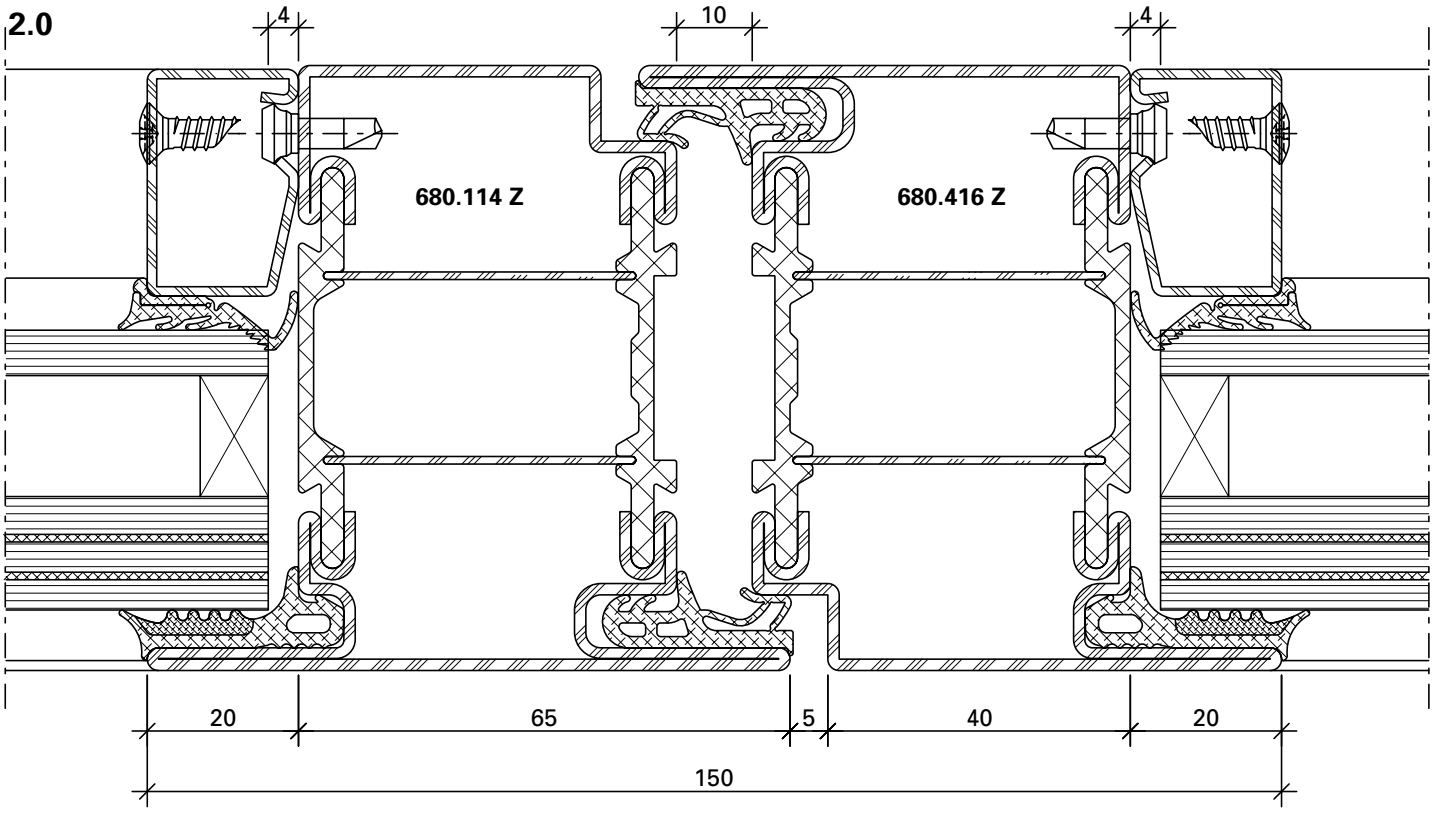

DXF DWG *12-0103-C-003*

2.1

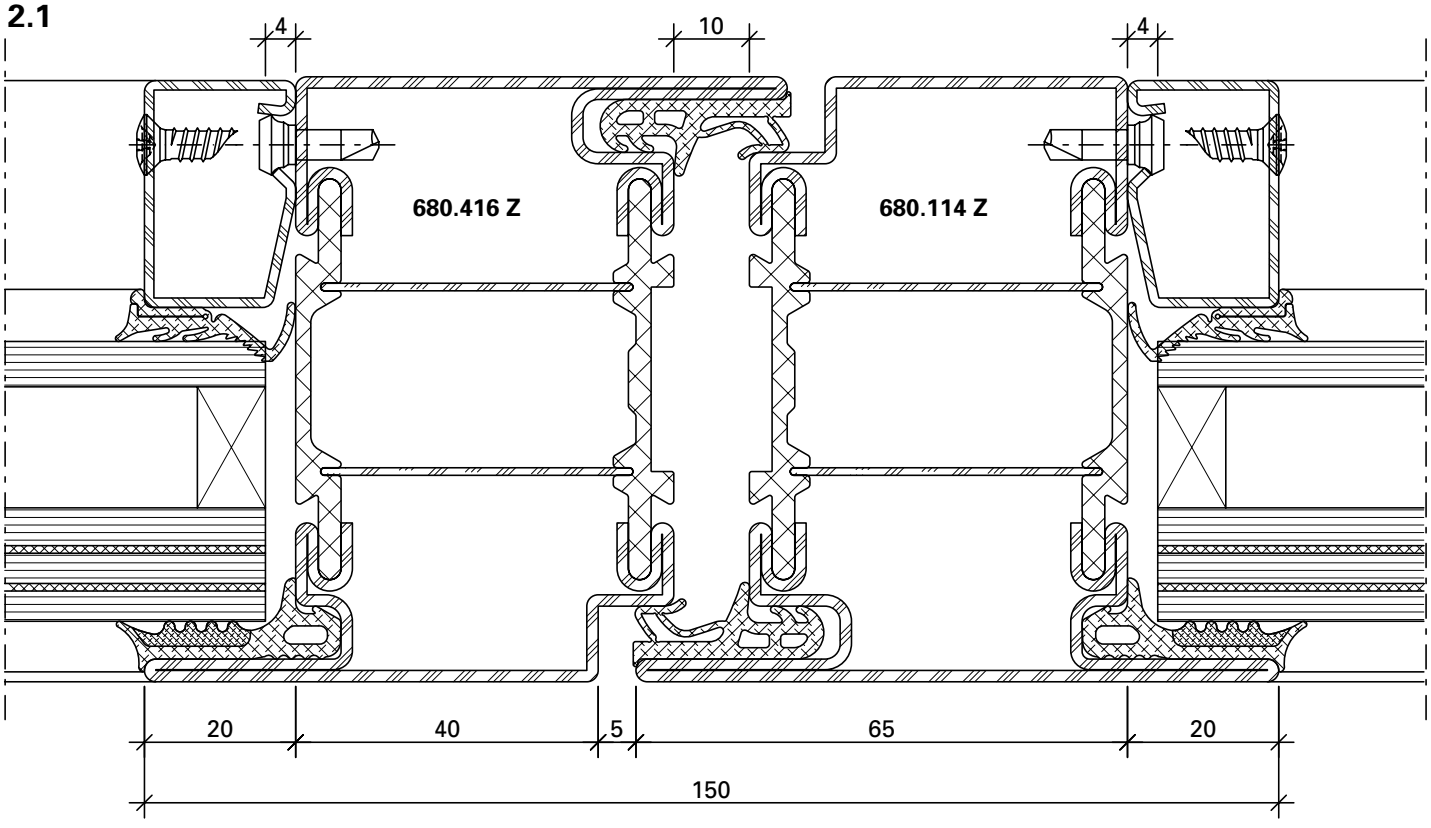

DXF DWG *12-0103-C-004*

3.0

12-0103-C-008

DWG

DXF

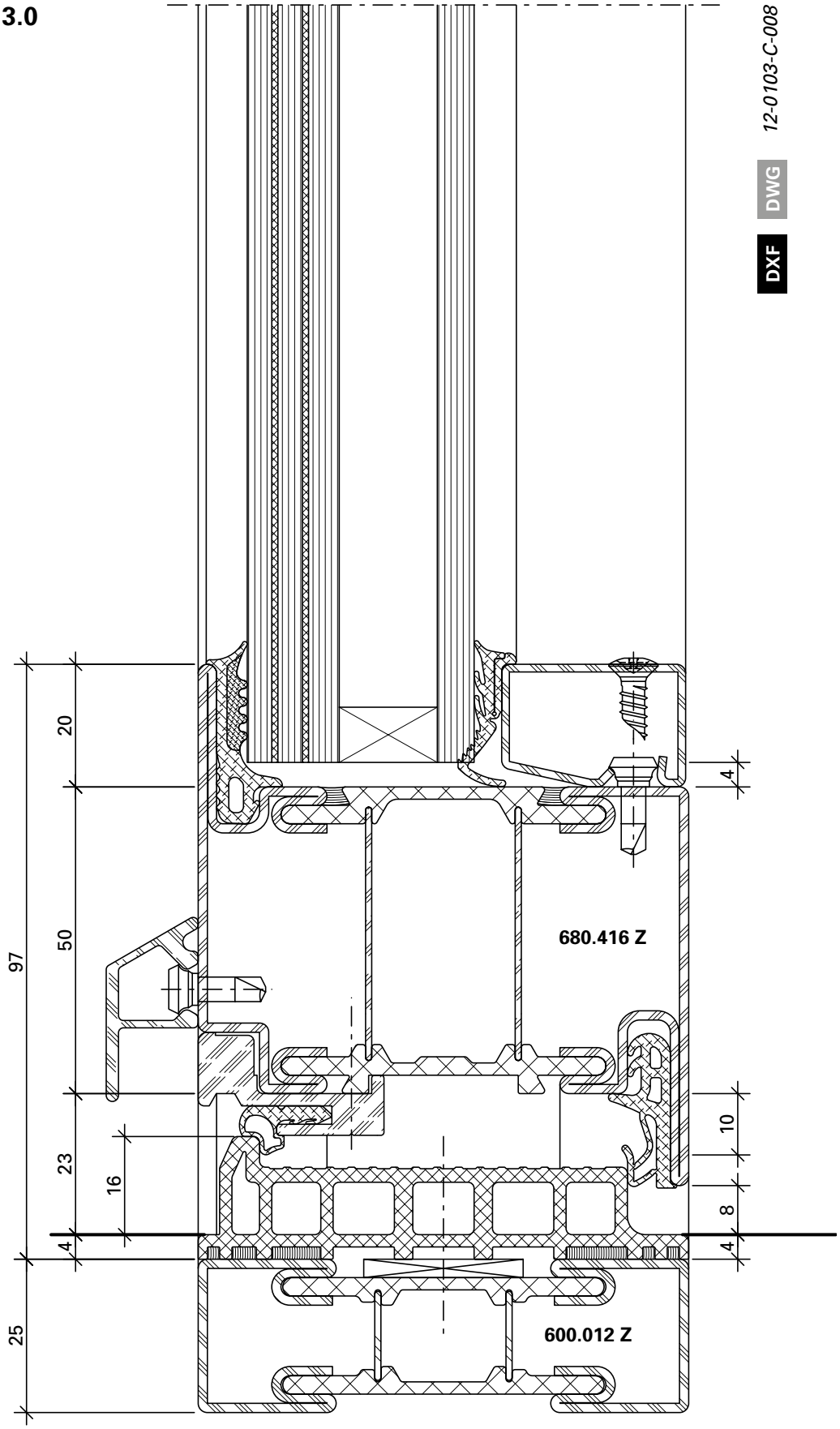

3.1

12-0103-C-007

DWG

DXF

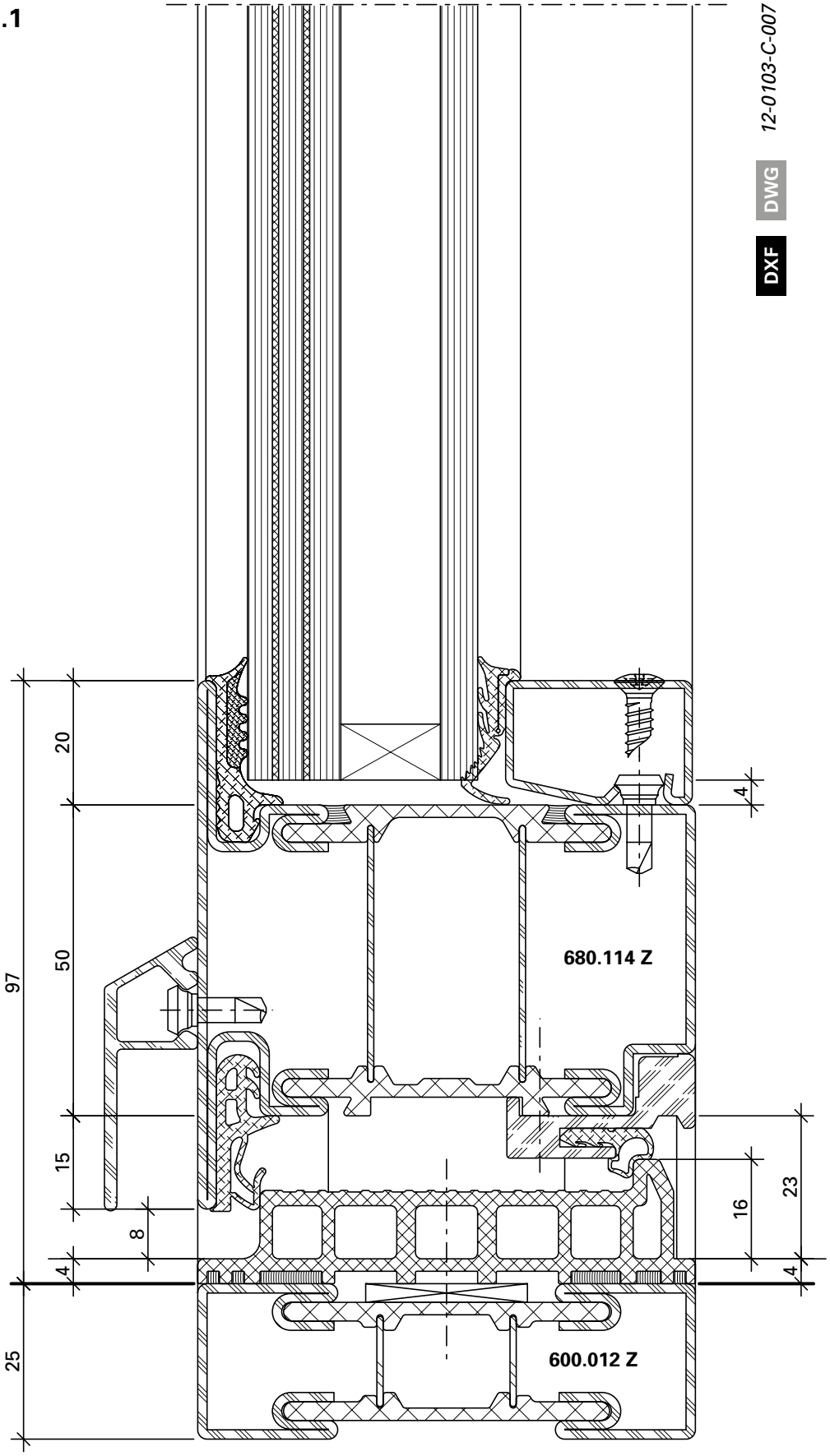

3.2

12-0103-C-009

DWG

DXF

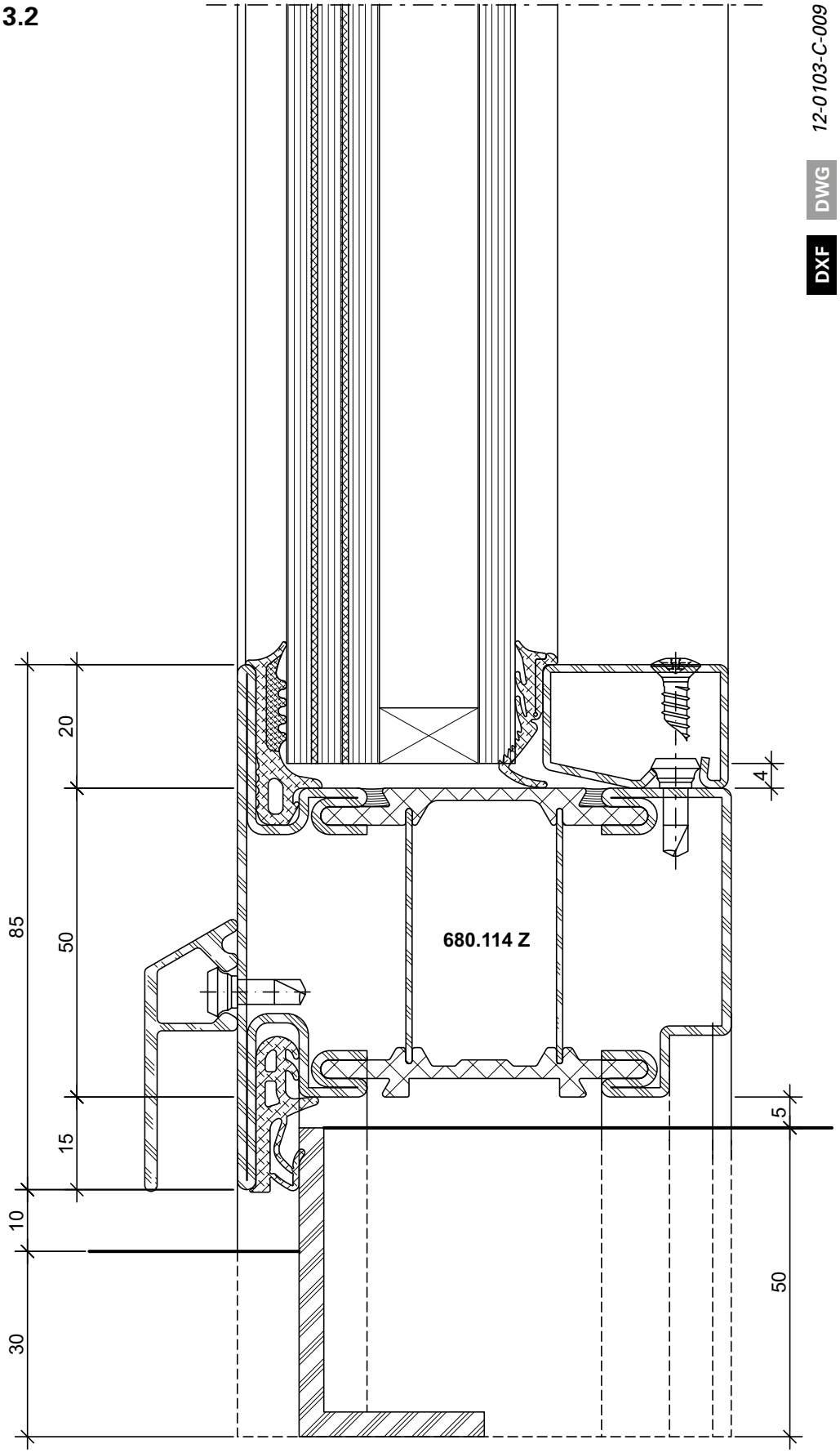

3.3

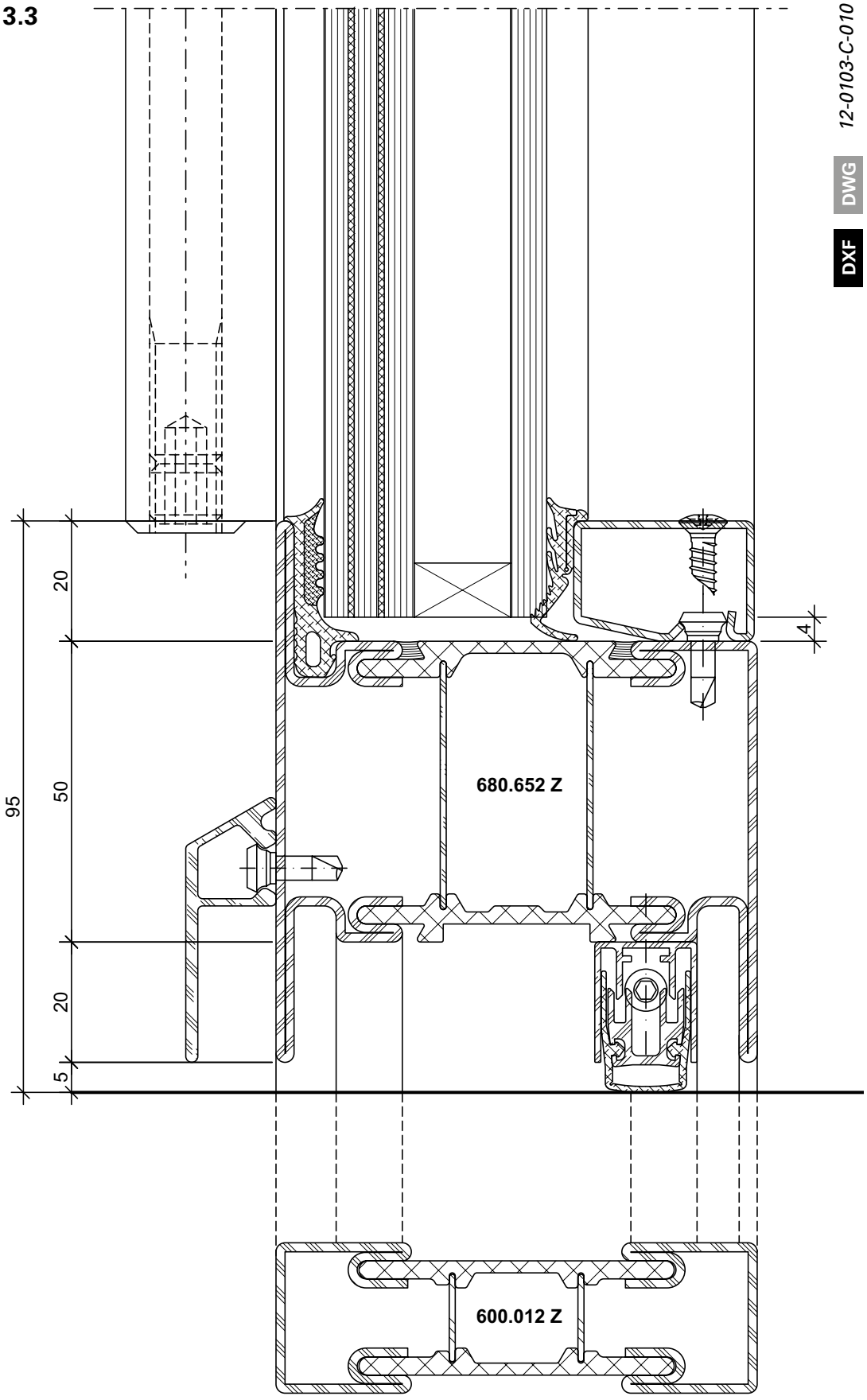

3.4

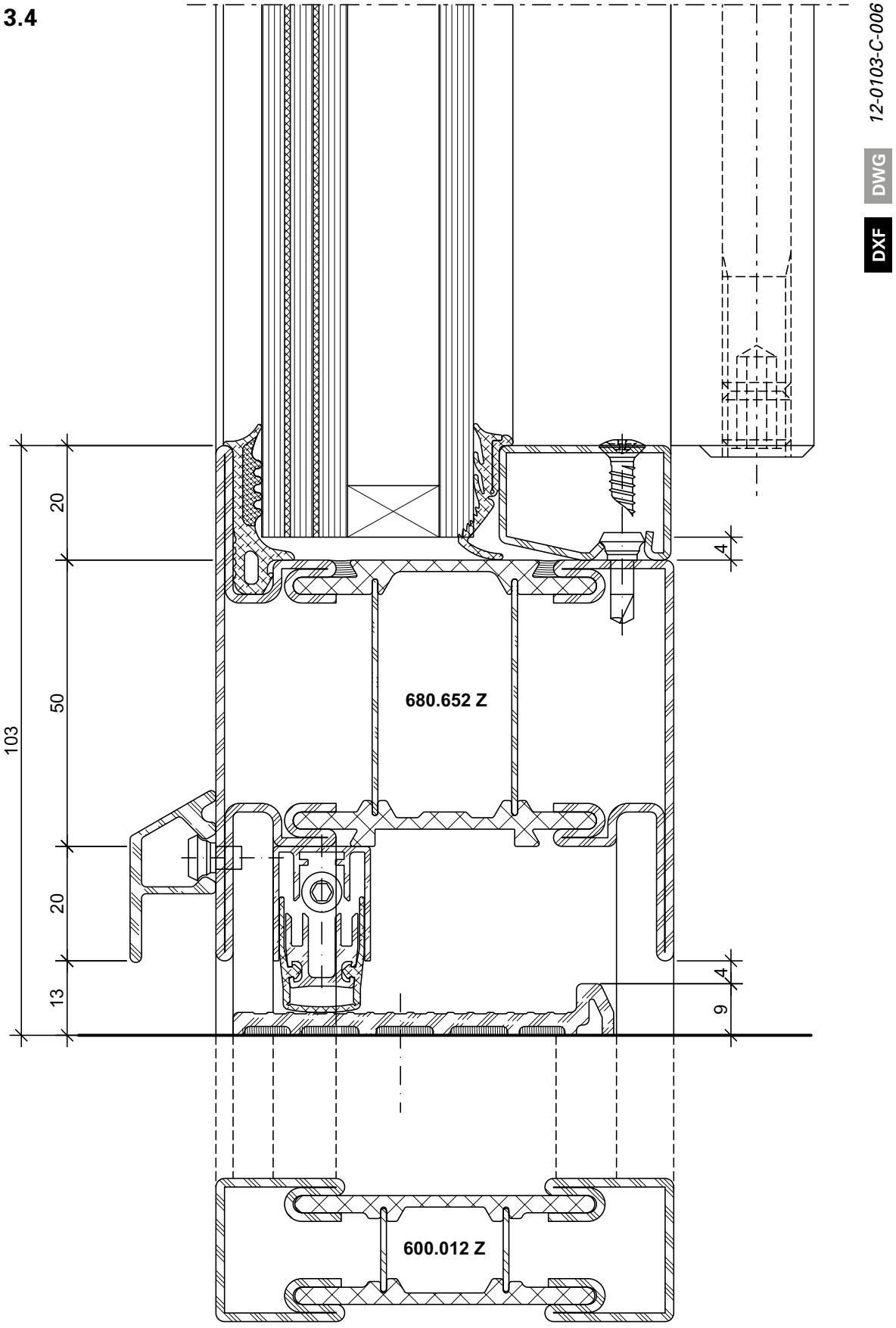

3.5

12-0103-C-005

DWG

DXF

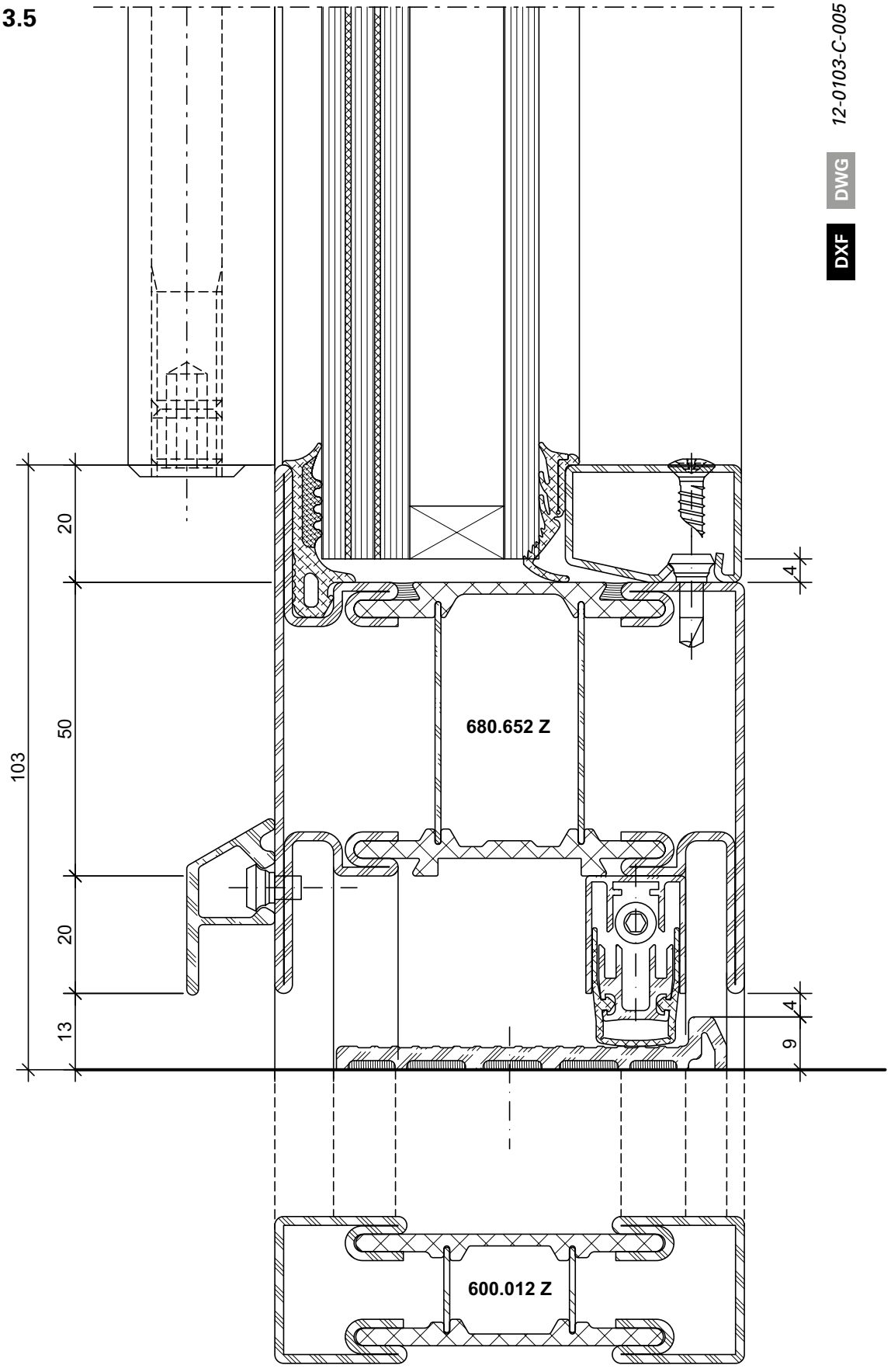

10.2

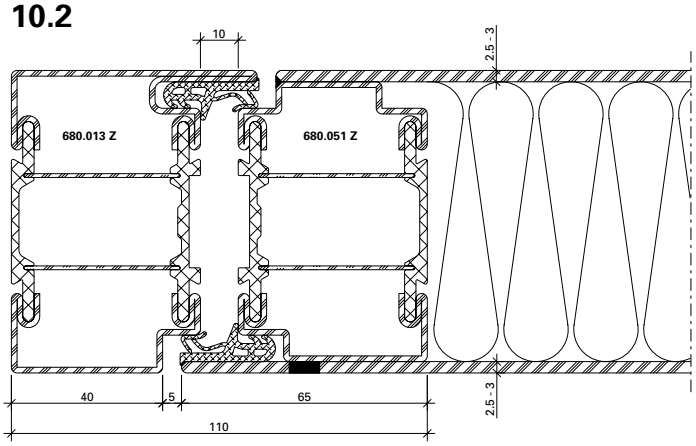

DXF DWG *12-0102-C-001*

10.3

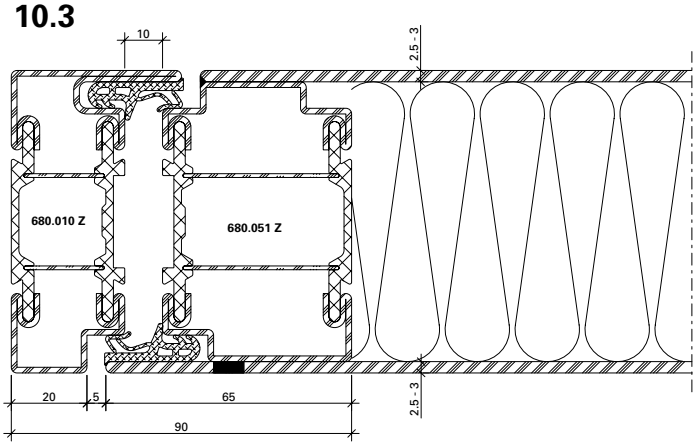

DXF DWG *12-0102-C-003*

2.2

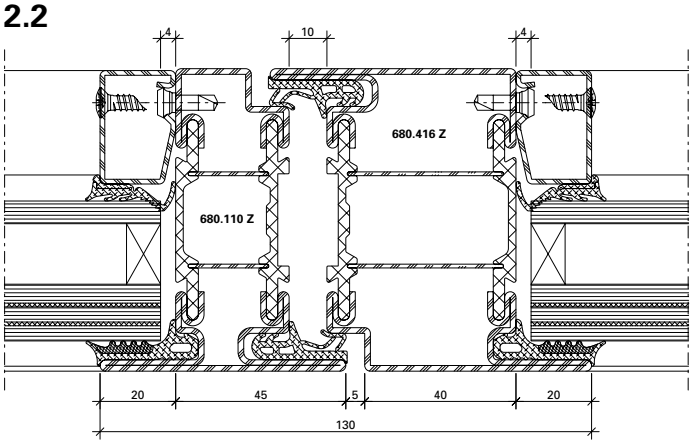

DXF DWG *12-0103-C-019*

2.3

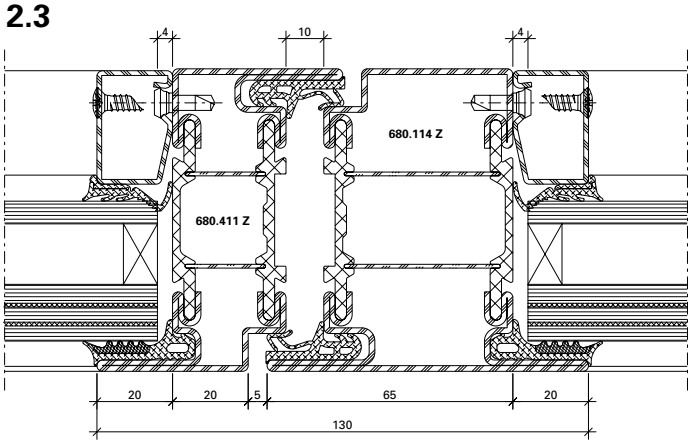

DXF DWG *12-0103-C-020*

11.0

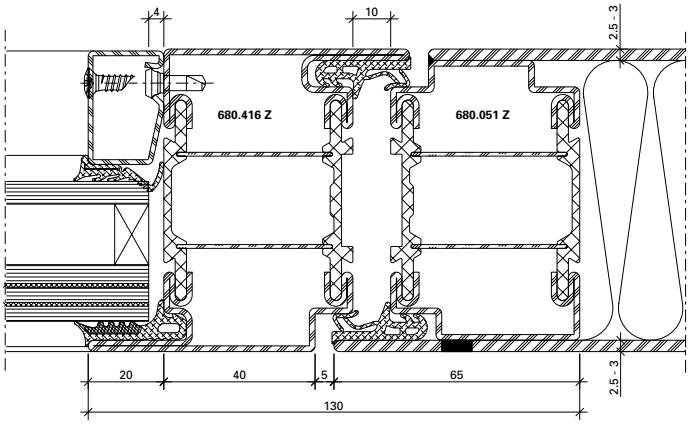

DXF DWG *12-0103-C-027*

11.1

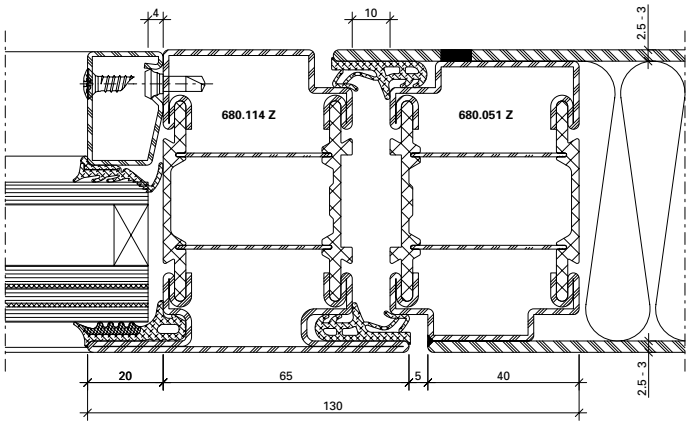

DXF DWG *12-0103-C-028*

11.2

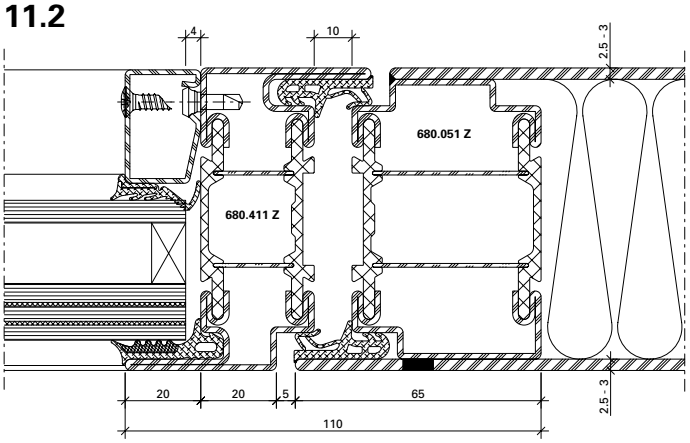

DXF DWG *12-0103-C-029*

11.3

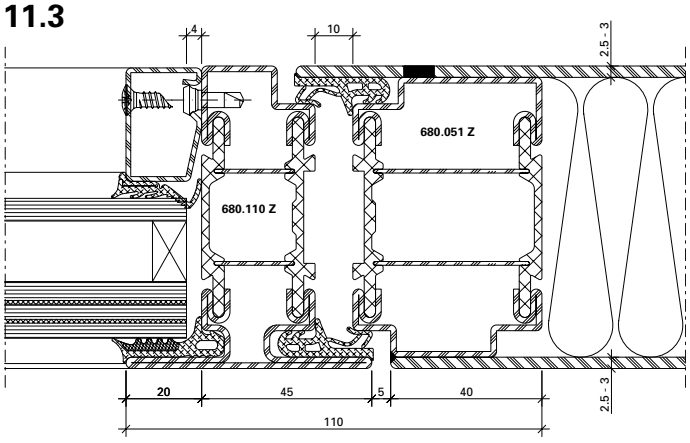

DXF DWG *12-0103-C-030*

12.0

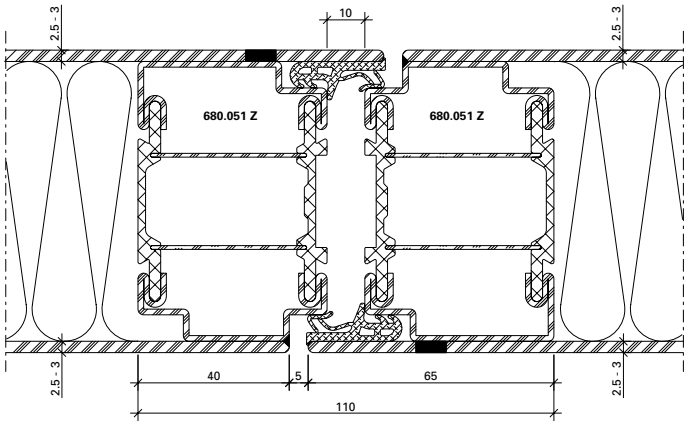

DXF DWG *12-0102-C-057*

12.1

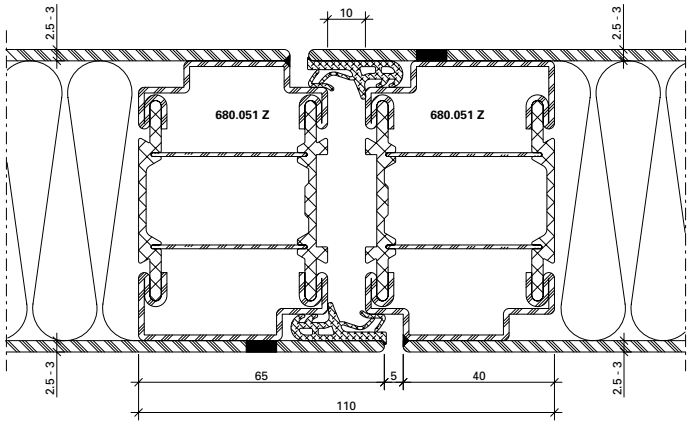

DXF DWG *12-0102-C-058*

1.4

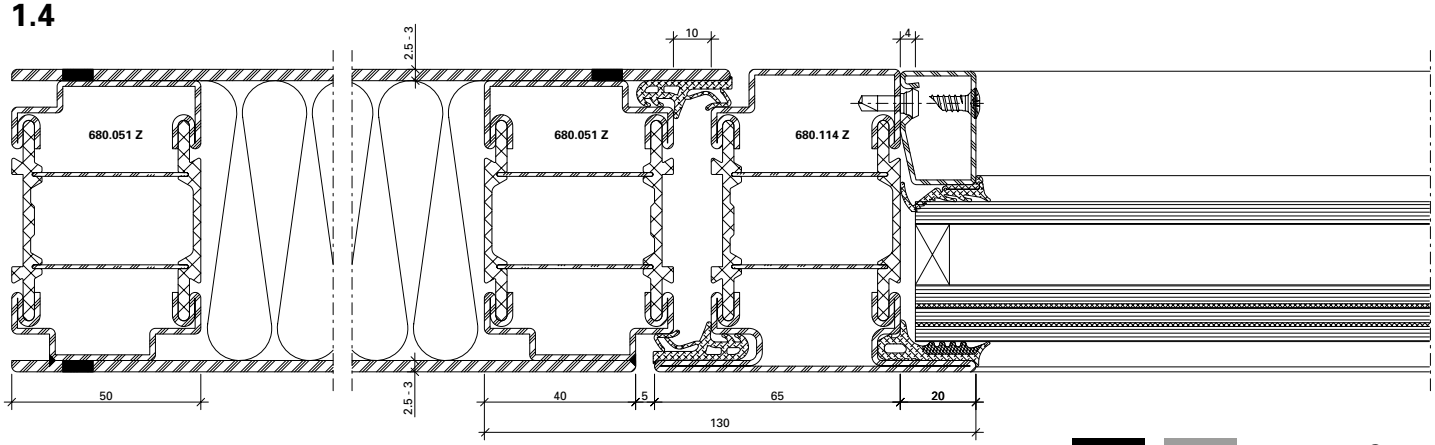

DXF DWG *12-0103-C-015*

2.4

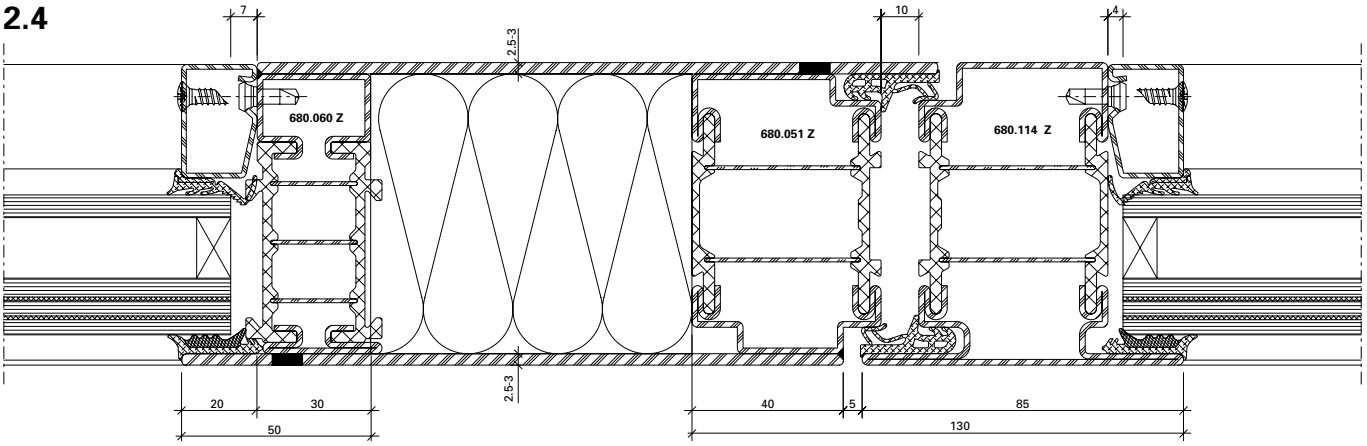

DXF **DWG** *12-0103-C-024*

2.5

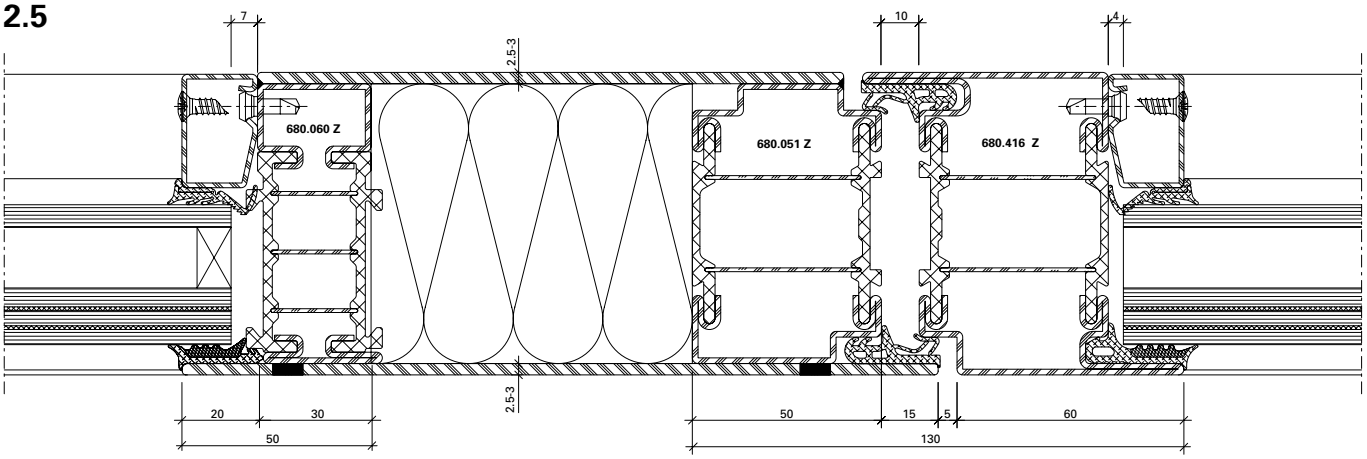

DXF **DWG** *12-0103-C-025*

5.0

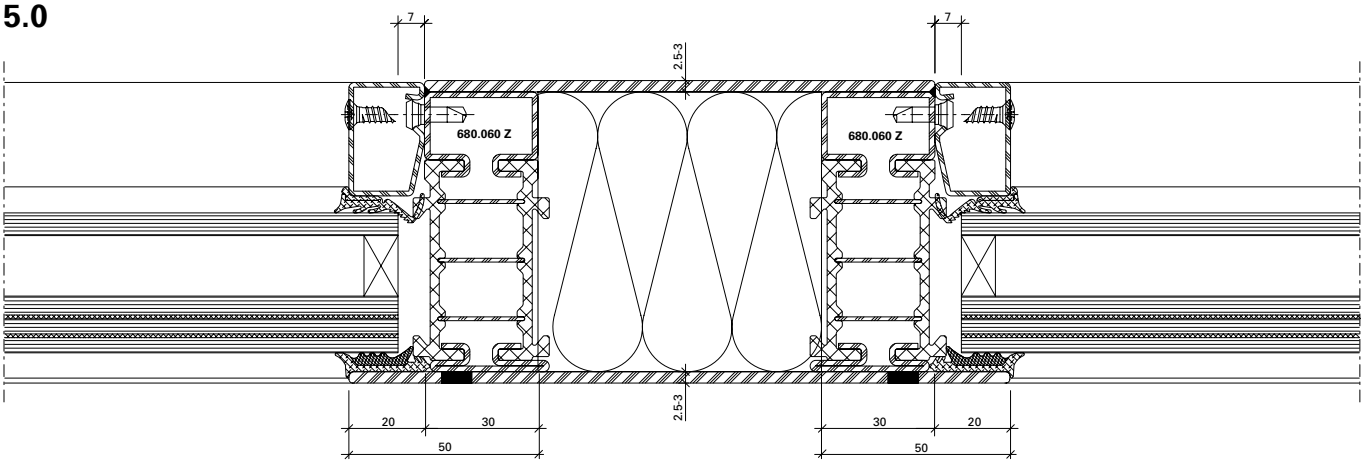

DXF **DWG** *12-0103-C-026*

4.0

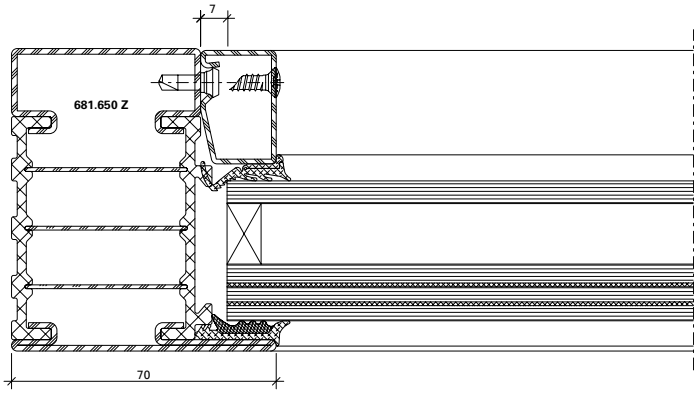

DXF DWG *12-0103-C-031*

4.1

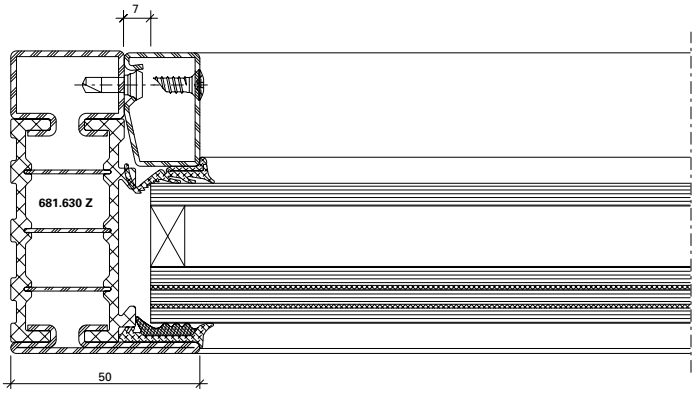

DXF DWG *12-0103-C-032*

4.2

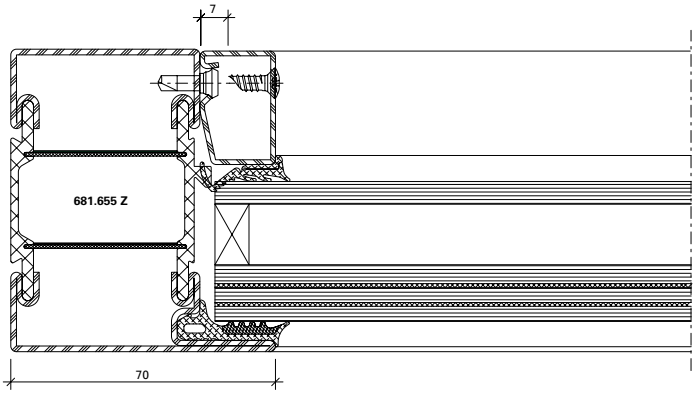

DXF DWG *12-0103-C-035*

5.1

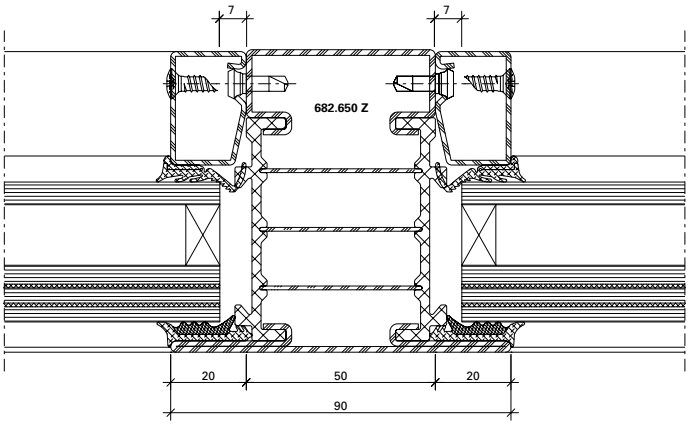

DXF DWG *12-0103-C-033*

5.2

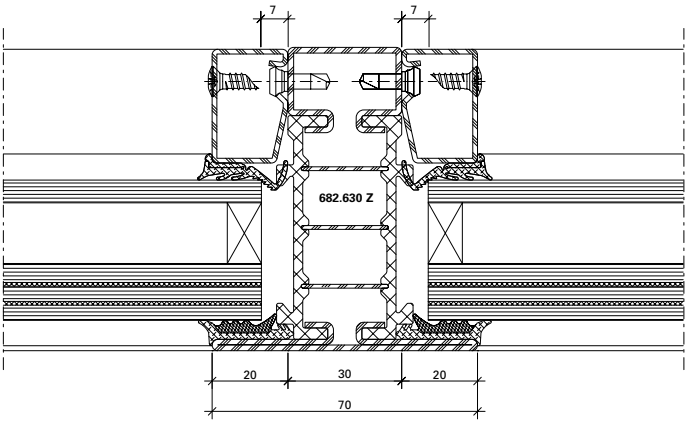

DXF DWG *12-0103-C-034*

4.3

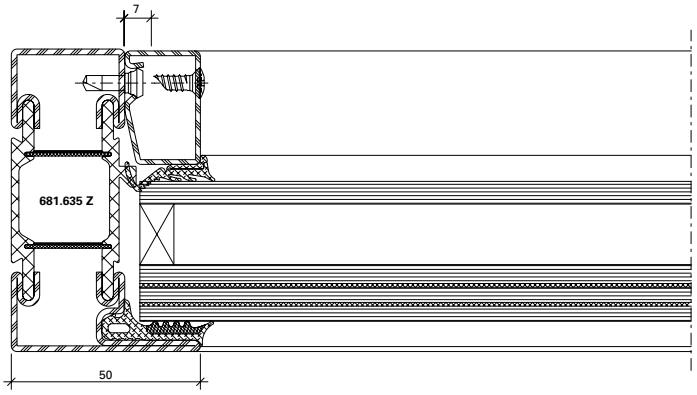

DXF DWG *12-0103-C-036*

3.6

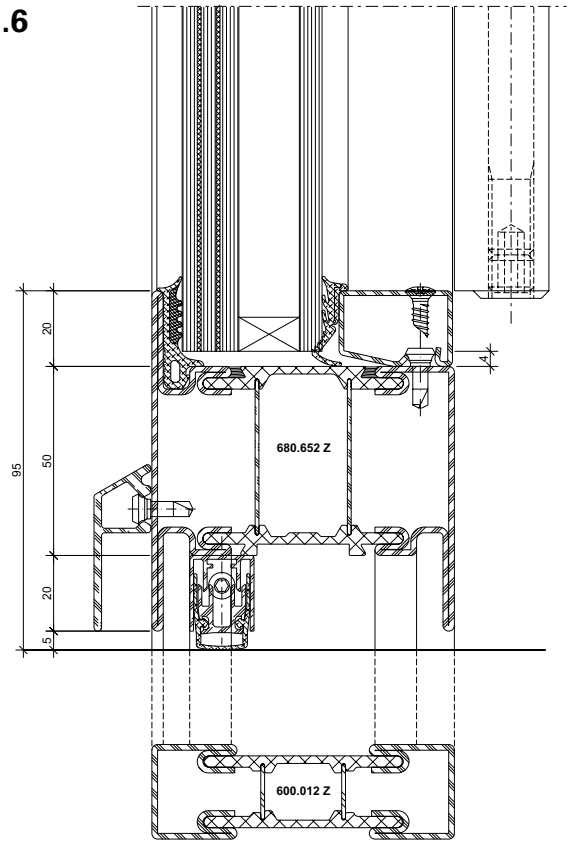

12-0103-C-011

DWG

DXF

7.0

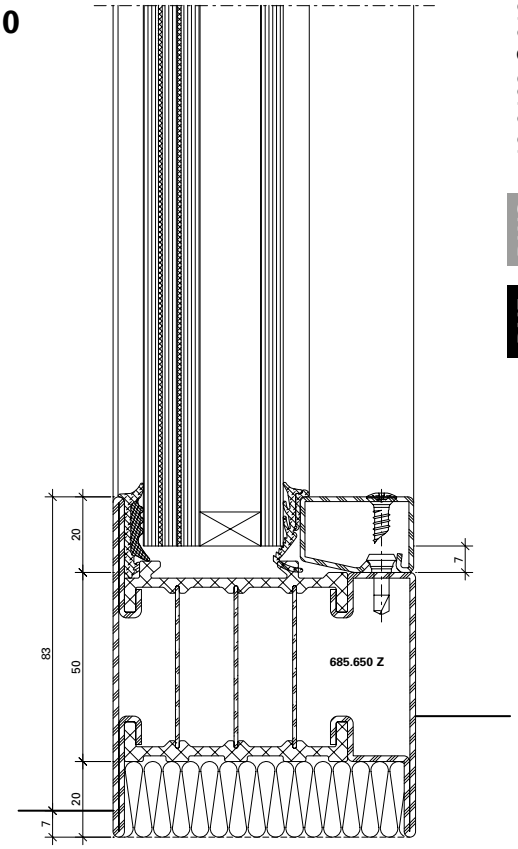

12-0103-C-012

DWG

DXF

13.0

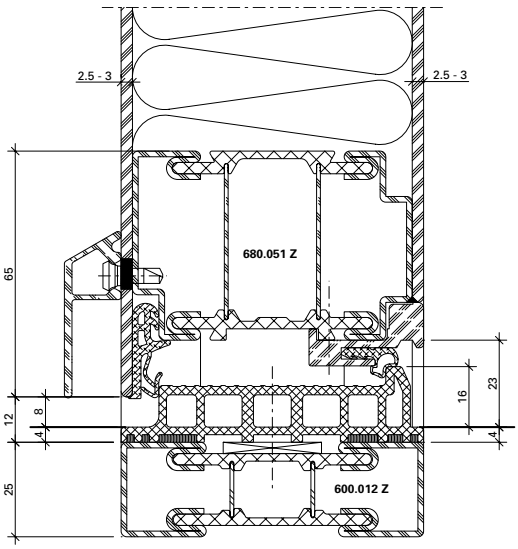

12-0102-C-021

DWG

DXF

13.1

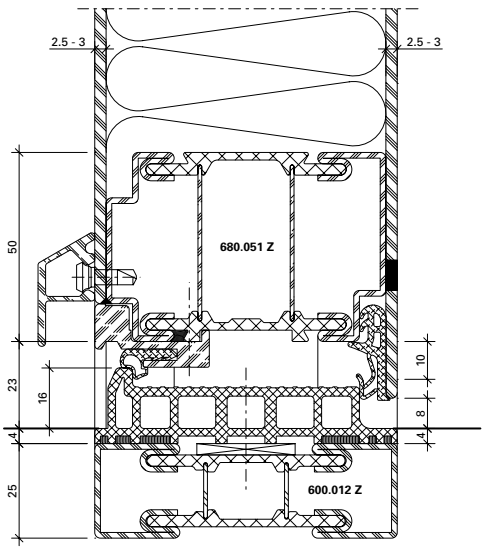

12-0102-C-022

DWG

DXF

8.0

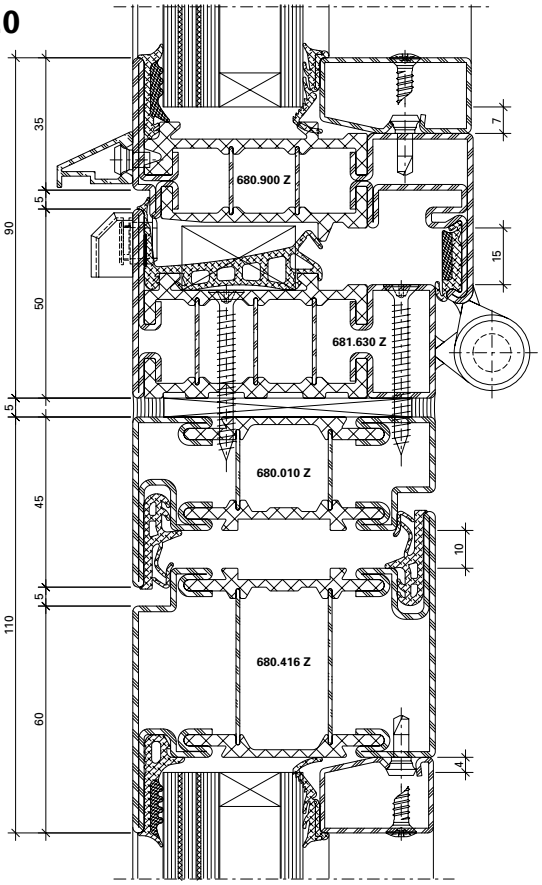

12-0103-C-014

DWG

DXF

8.1

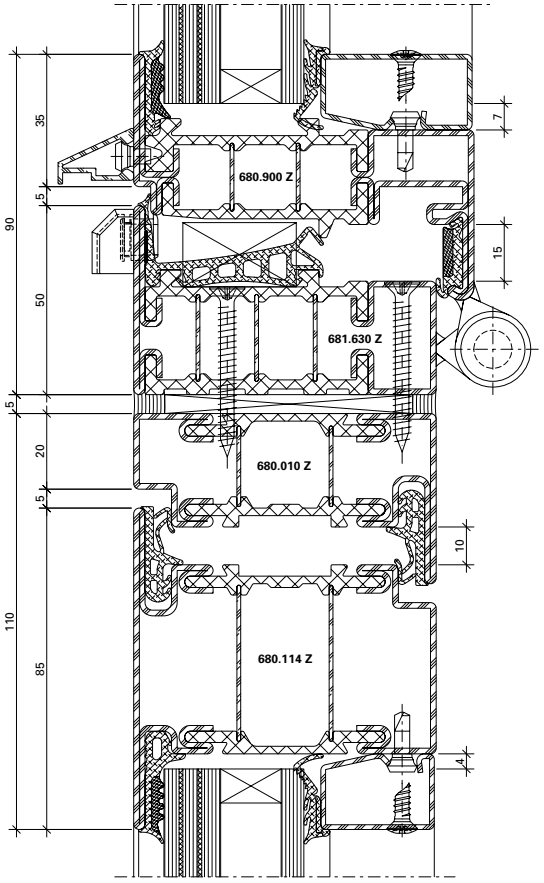

12-0103-C-013

DWG

DXF

13.2

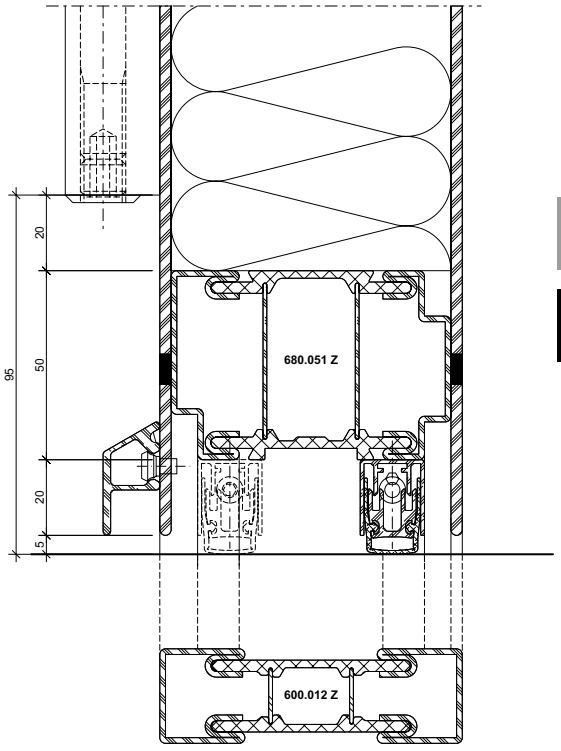

12-0102-C-023

DWG

DXF

9.0

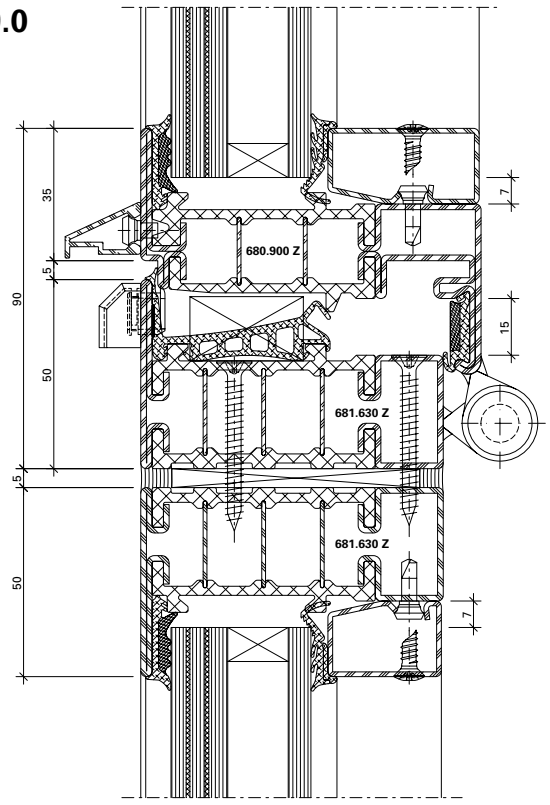

12-0103-C-037

DWG

DXF

B - B

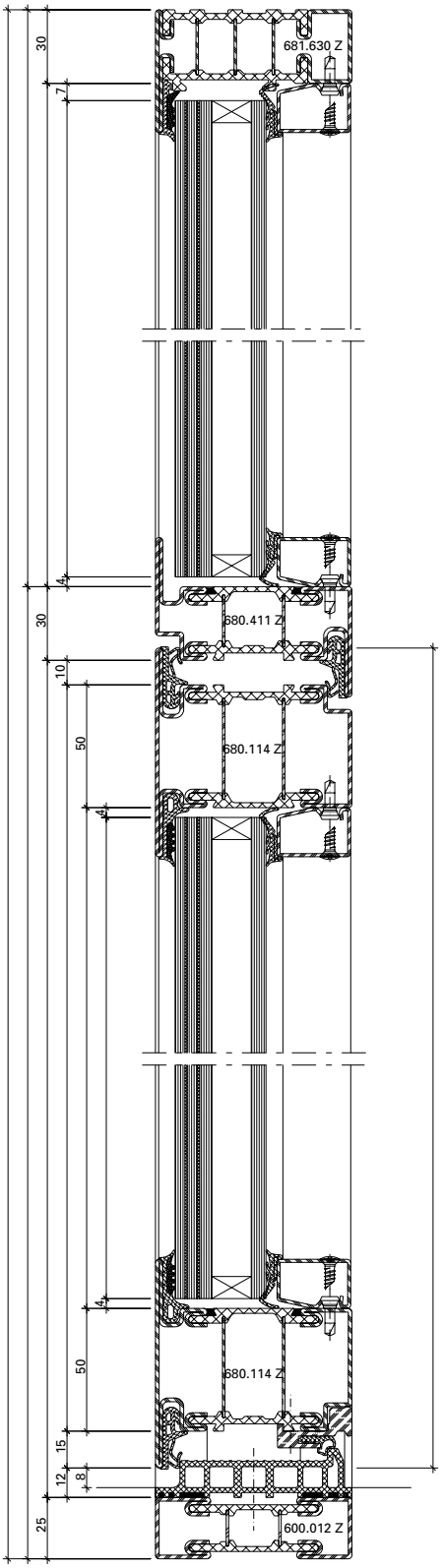
681.630 Z
680.411 Z
680.114 Z
680.114 Z
600.012 Z
30
7
4
30
10
50
4
50
15
12
8
25

D - D

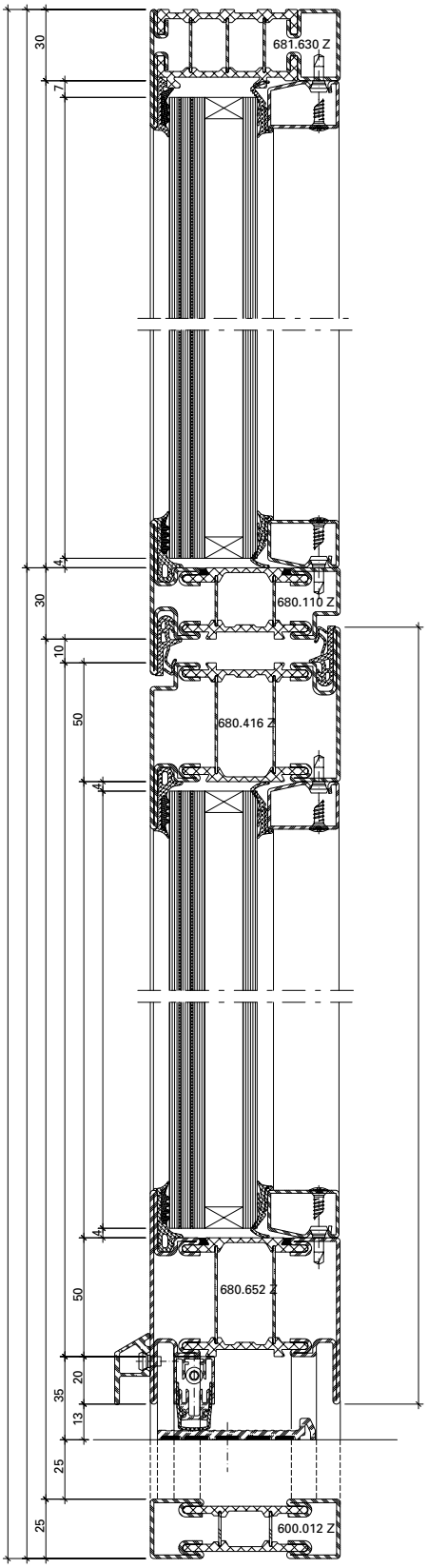
681.630 Z
680.110 Z
680.416 Z
680.652 Z
600.012 Z
30
7
4
30
10
50
4
4
50
20
35
13
25
25

A - A

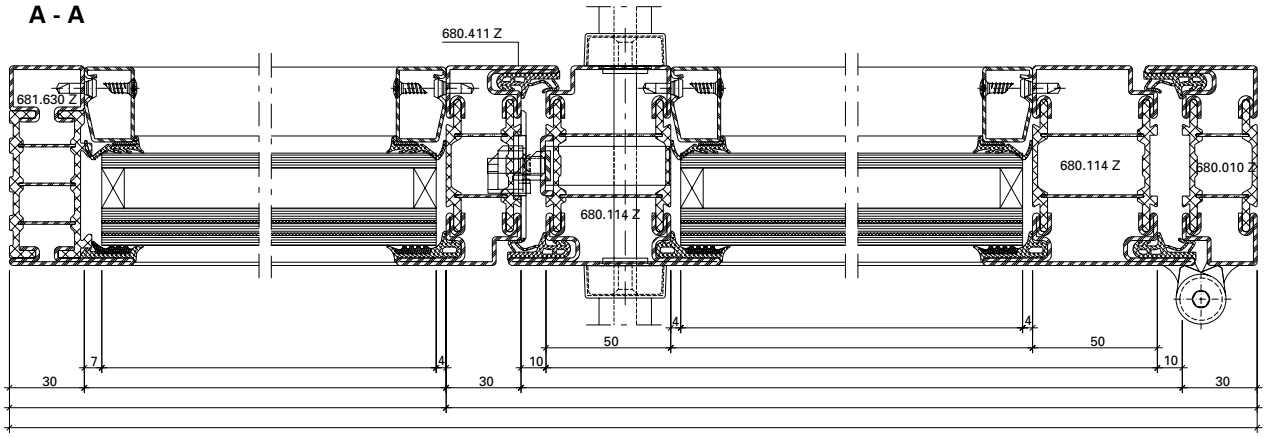
680.411 Z
681.630 Z
680.114 Z
680.114 Z
680.010 Z
4
4
50
50
7
4
10
10
30
30
30

C - C

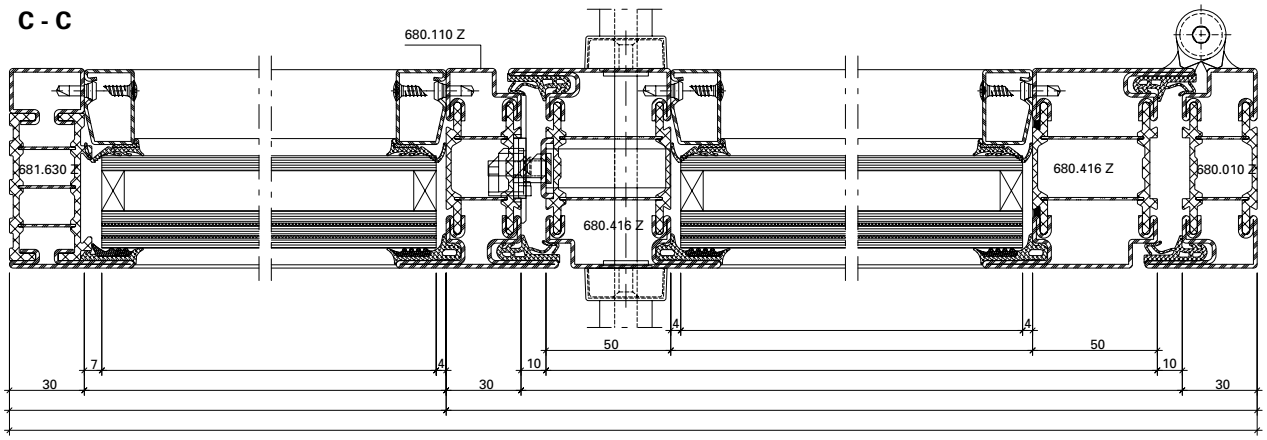
680.110 Z
681.630 Z
680.416 Z
680.416 Z
680.010 Z
4
4
50
50
7
4
10
10
30
30
30

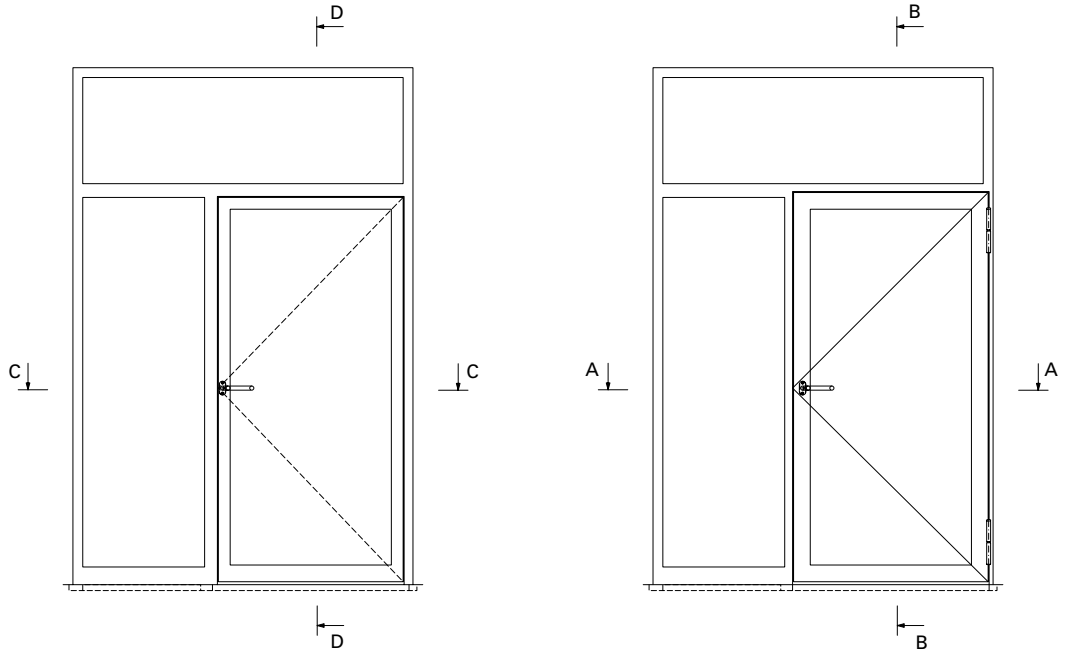
D
D
C
C
B
B
A
A

D - D

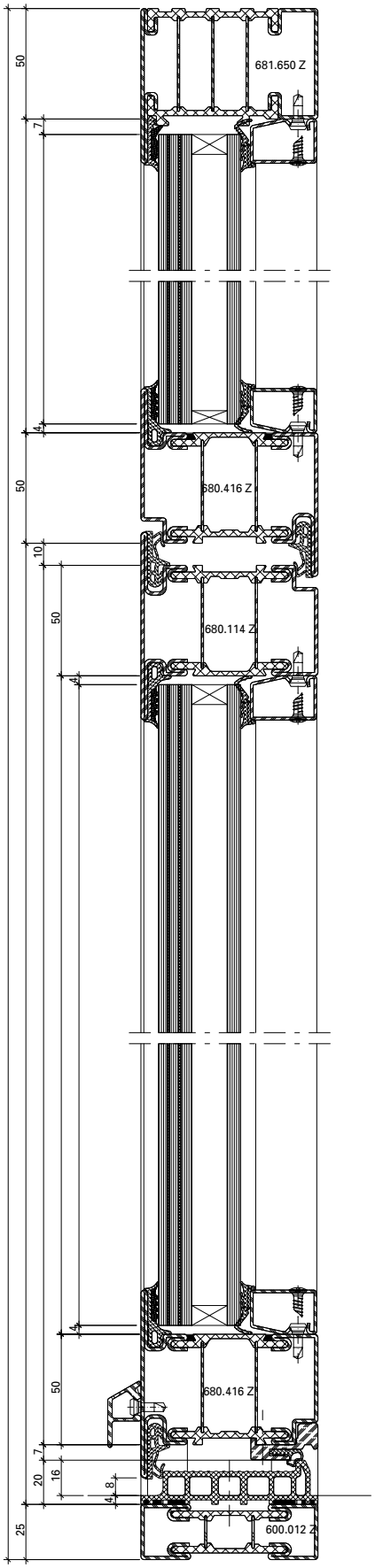
681.650 Z
680.416 Z
680.114 Z
680.416 Z
600.012 Z
50
7
4
50
10
50
4
4
50
20
16
4
8
25

B - B

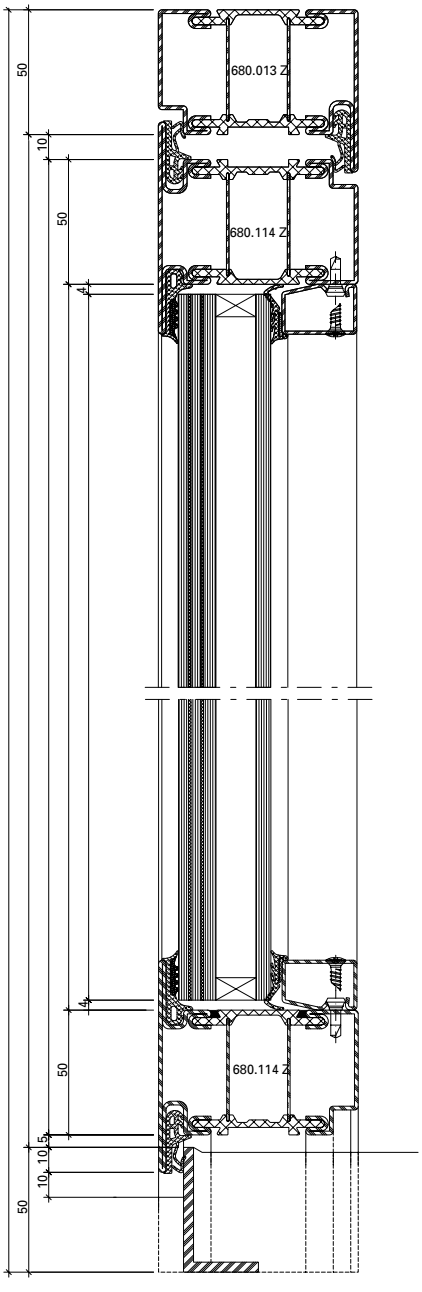
680.013 Z
680.114 Z
680.114 Z
50
10
50
4
4
50
10
5
10
50

C - C

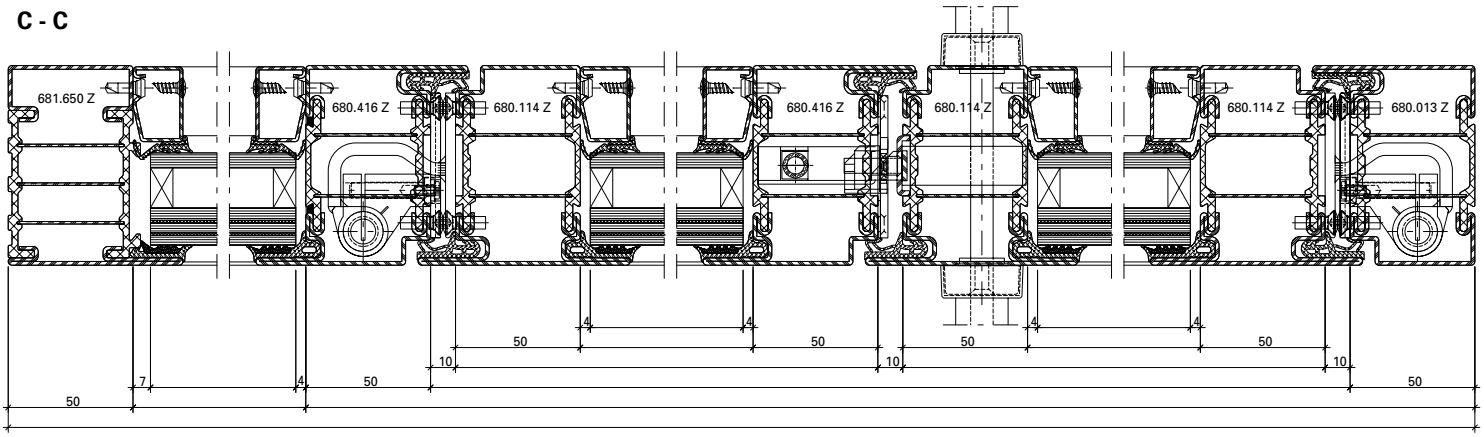
681.650 Z
680.416 Z
680.114 Z
680.416 Z
680.114 Z
680.114 Z
680.013 Z
4
50
10
7
50

A - A

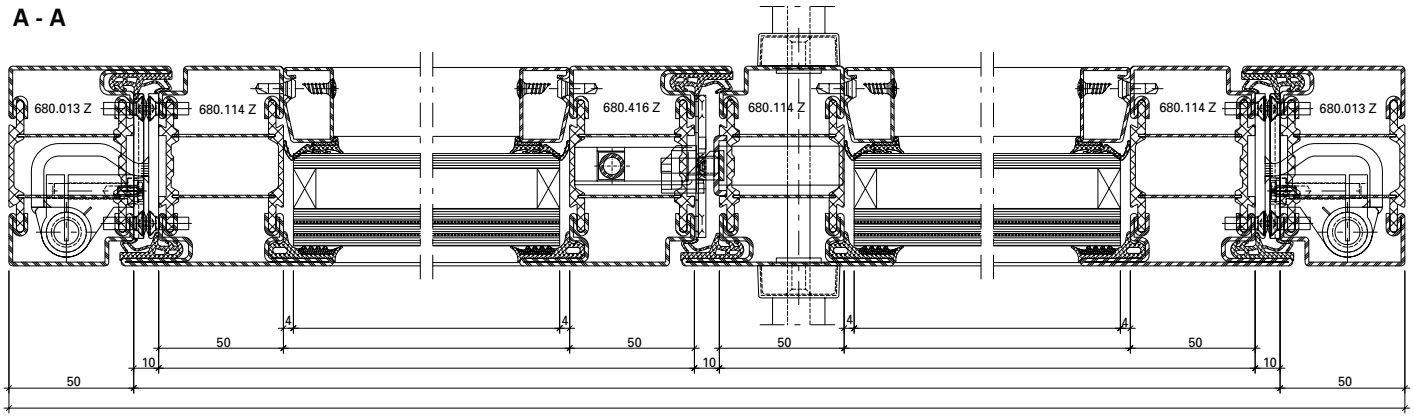
680.013 Z
680.114 Z
680.416 Z
680.114 Z
680.114 Z
680.013 Z
4
50
10

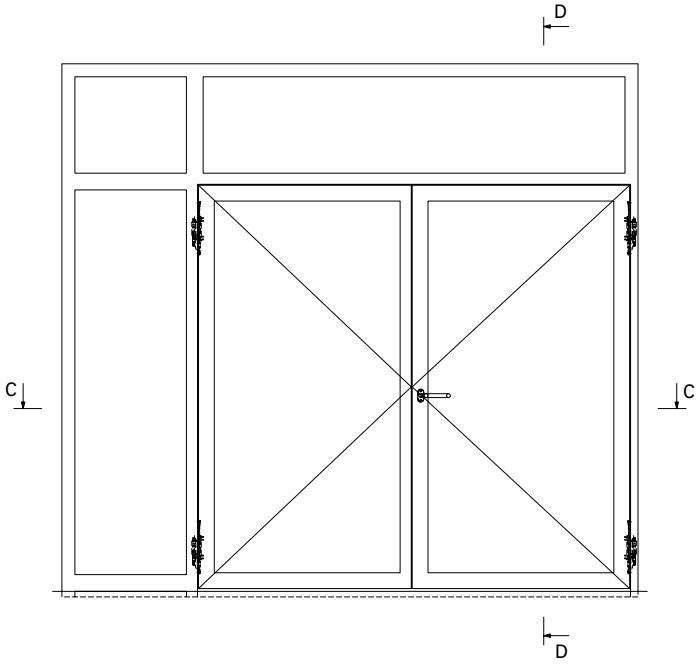
D
C
C
D

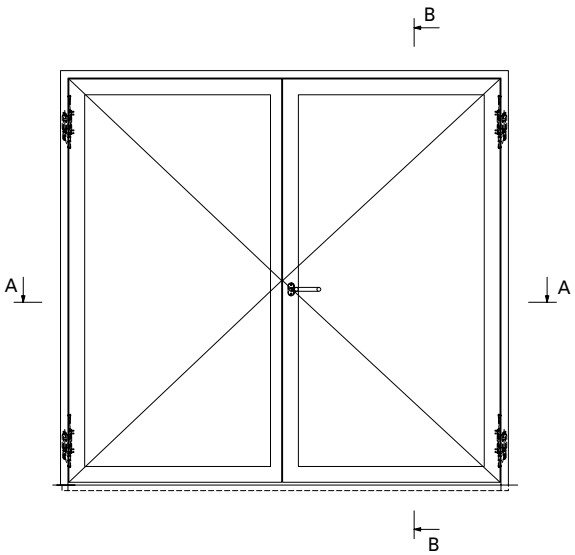
B
A
A
B

B - B

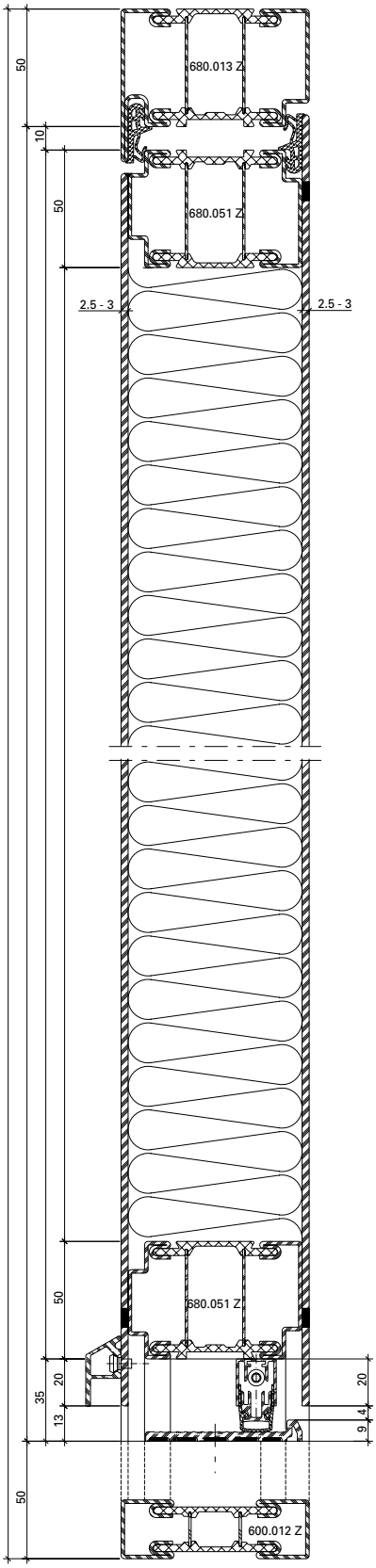

D - D

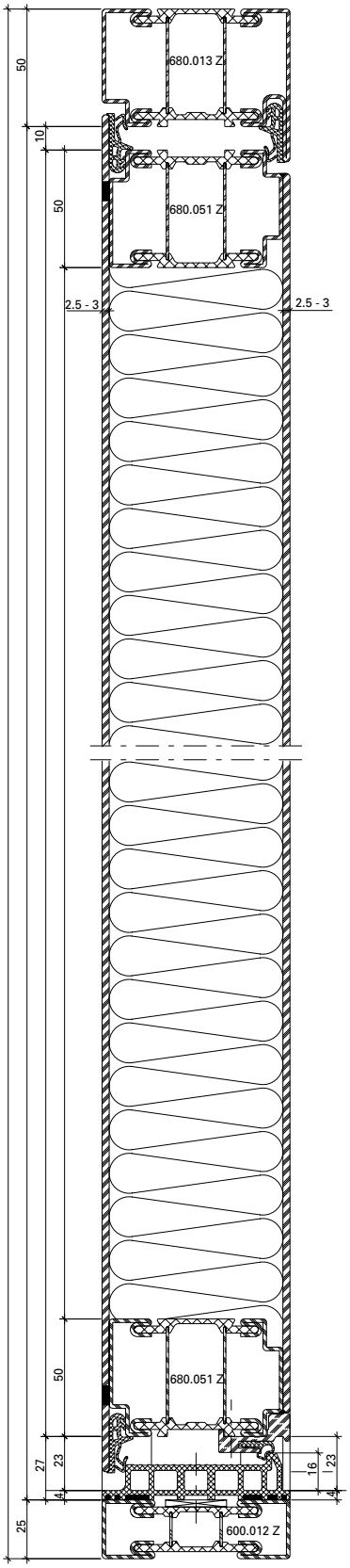

Aufgrund möglicher Deformationen von verblechten Türen in exponierten Lagen mit Sonneneinstrahlung sollte diese Anwendung nicht eingesetzt werden, ansonsten ist eine Beschattung vorzusehen.

Hinweis Oberflächenbehandlung:
Wegen der Lochschweissungen empfehlen wir eine Nasslackierung mit vorgängigem Spachteln.

Au vu de déformations possibles, ne pas exposer les portes tôles au rayonnement direct du soleil (effet bimétal). Si possible prévoir une protection solaire.

Indications sur le traitement de surface:
En raison des soudures bouchons, nous recommandons un laquage avec vernis liquide précédé d'un rebouchage.

Due to potential deformations of sheet metal clad doors in exposed locations with sunlight this application should not be used otherwise a shading must be provided.

Surface treatment note:
We recommend wet lacquering preceded by priming, due to the plug welds.

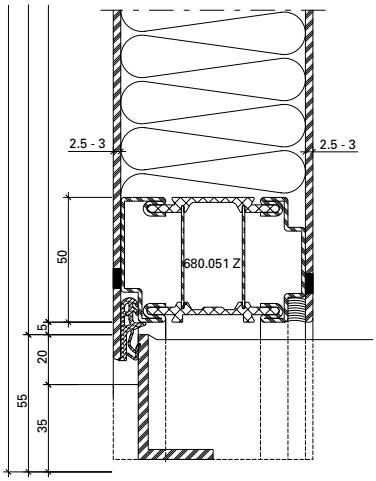

C - C

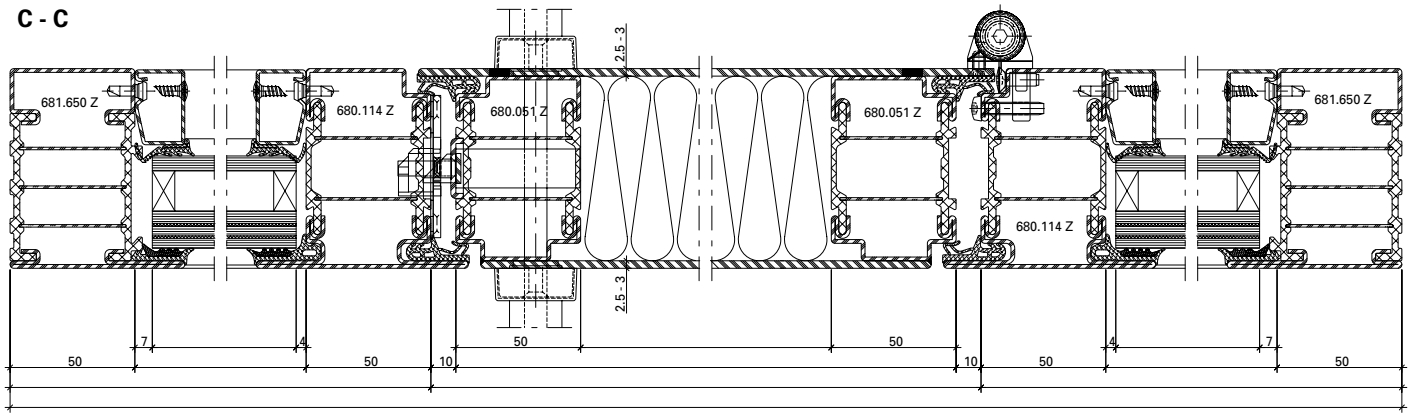

A - A

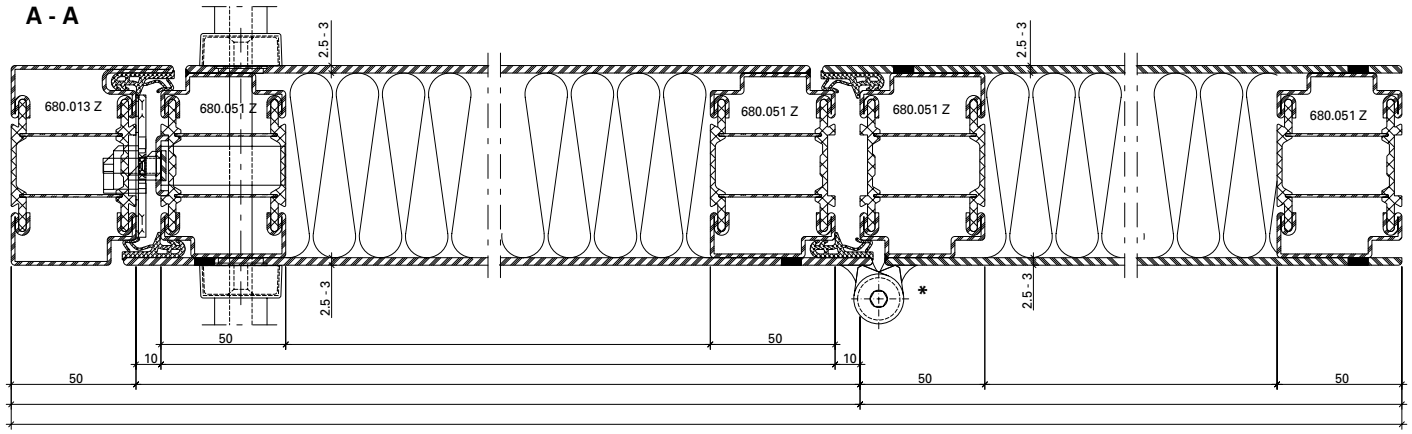

* Verblechter Blendrahmen in Kombination mit Standard- oder verblechtem Türflügel ist mit Anschraubband (555.060-063) nicht möglich.

* Cadre dormant tôlée en combinaison avec vantail de porte Standard ou tôlée n'est pas possible avec paumelle à visser (555.060-063).

* Combination of cladded frames with standard or cladded door leafs is not possible with the screw-on hinges (555.060-063).

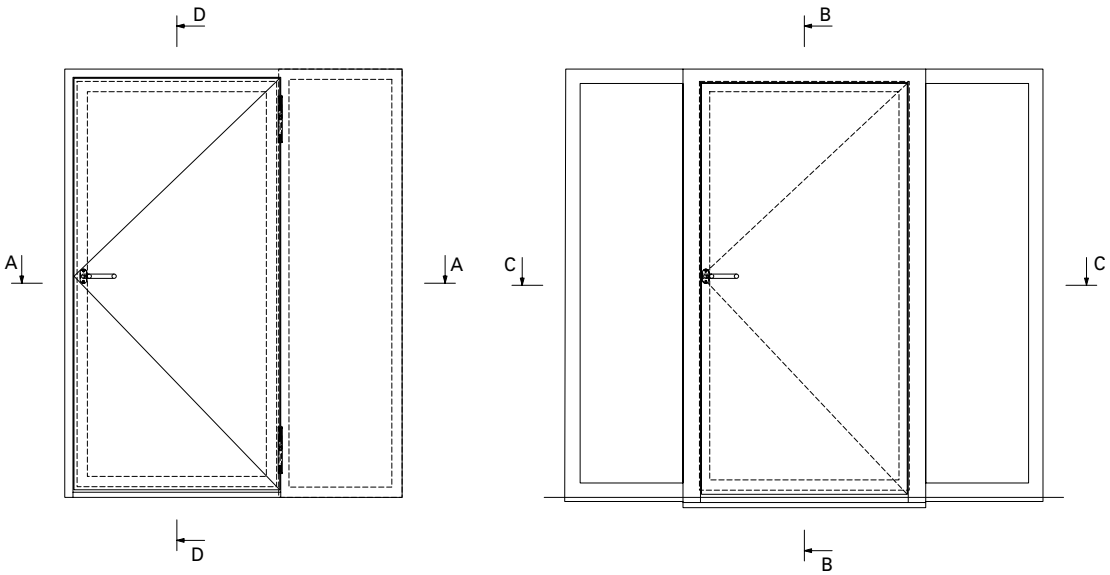

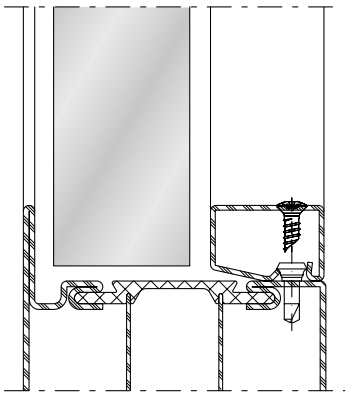

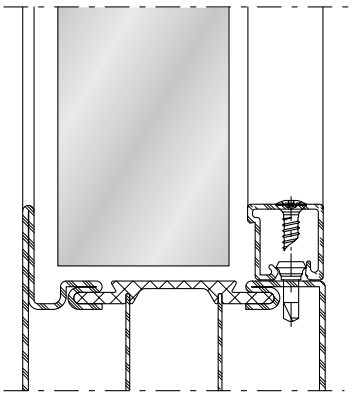

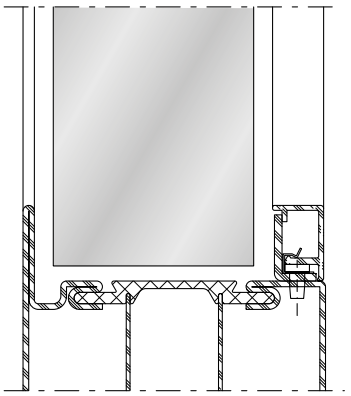

bis / jusqu'à / up to RC2

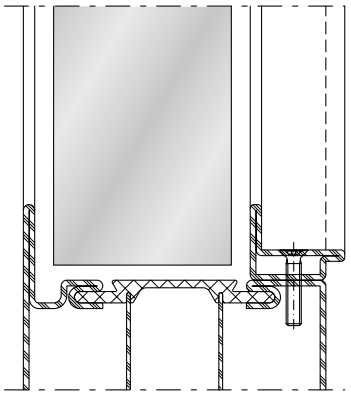

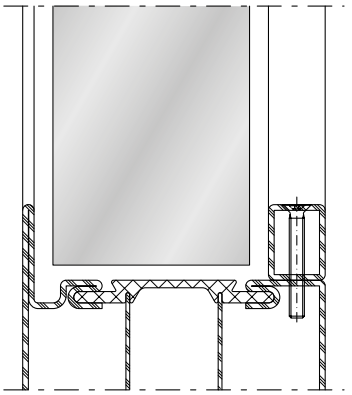

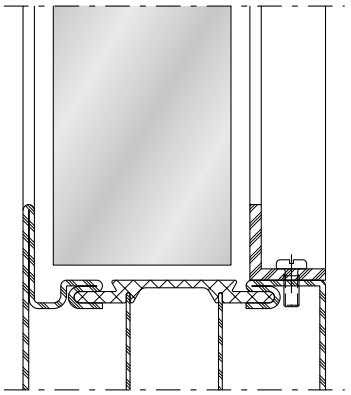

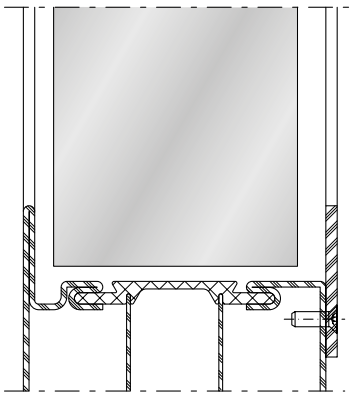

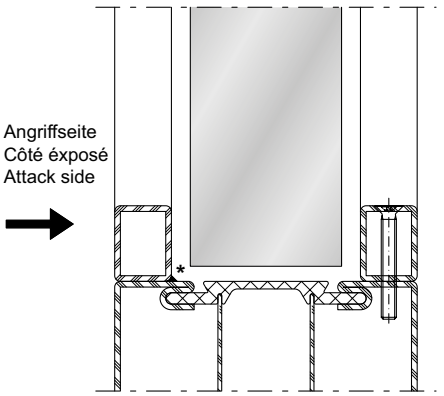

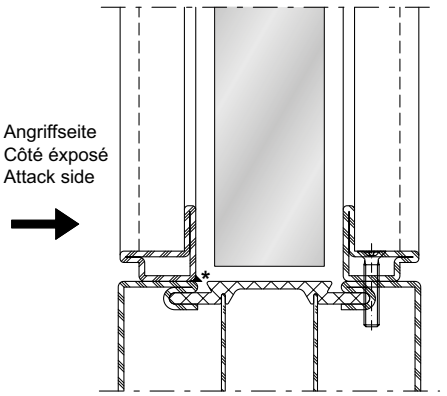

* Schweissen
* Soudage
* Welding

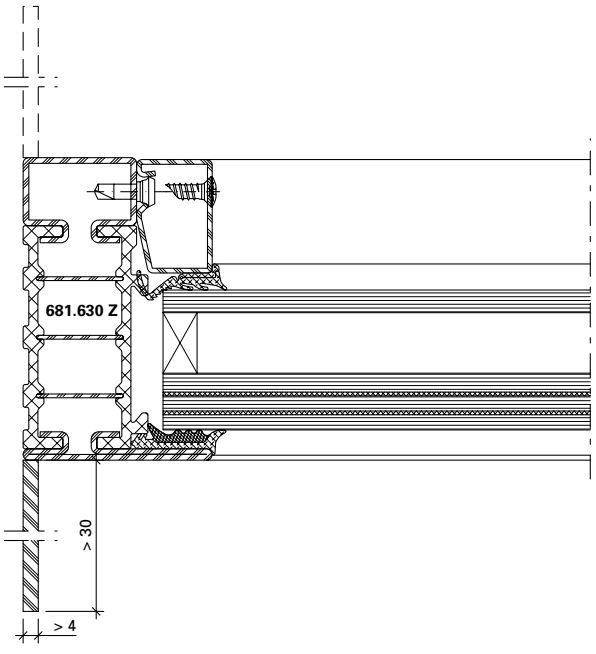

DXF **DWG** *12-0103-K-012*

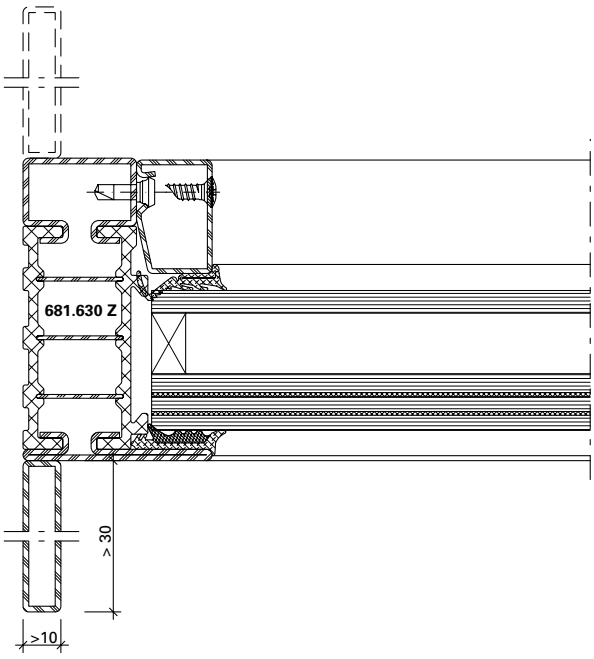

DXF **DWG** *12-0103-K-013*

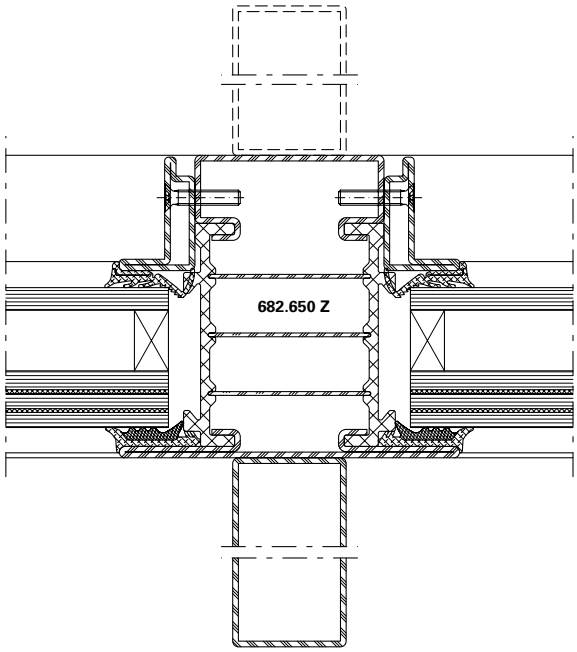

DXF **DWG** *12-0103-K-014*

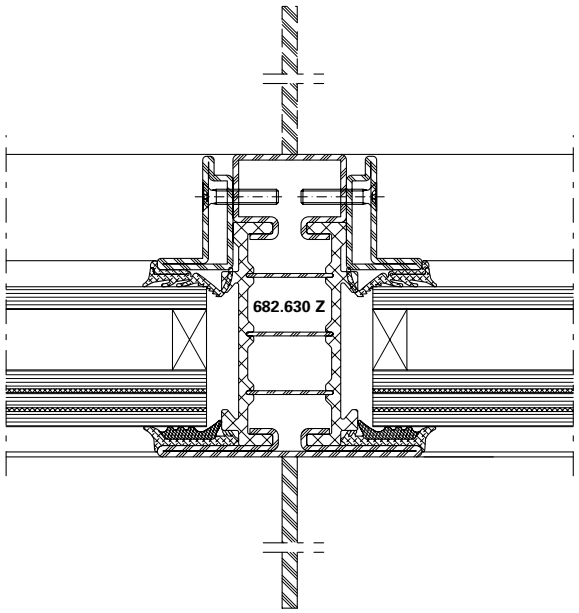

DXF **DWG** *12-0103-K-015*

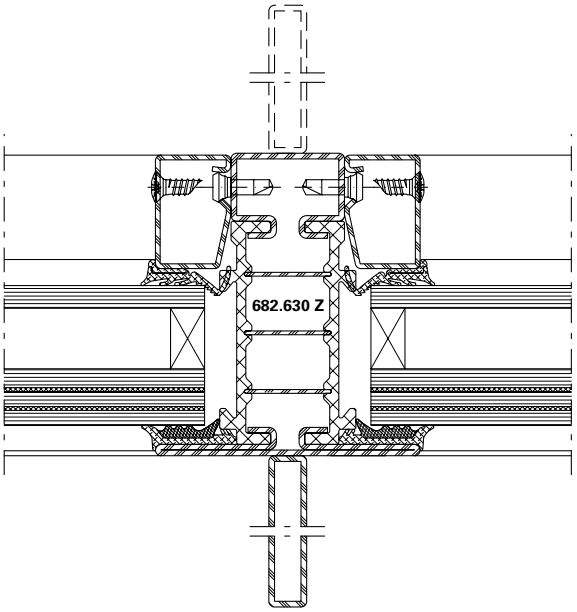

DXF **DWG** *12-0103-K-016*

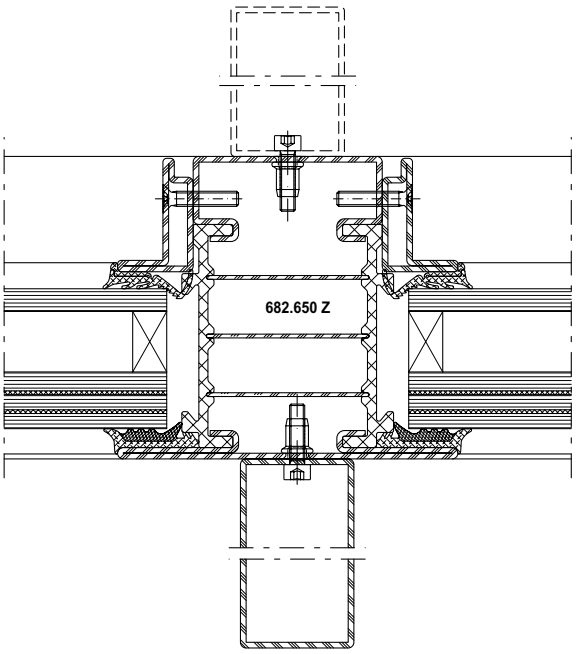

DXF **DWG** *12-0103-K-017*

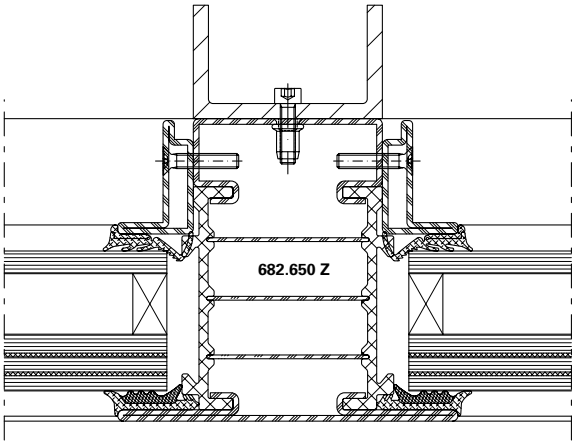

DXF **DWG** *12-0103-K-018*

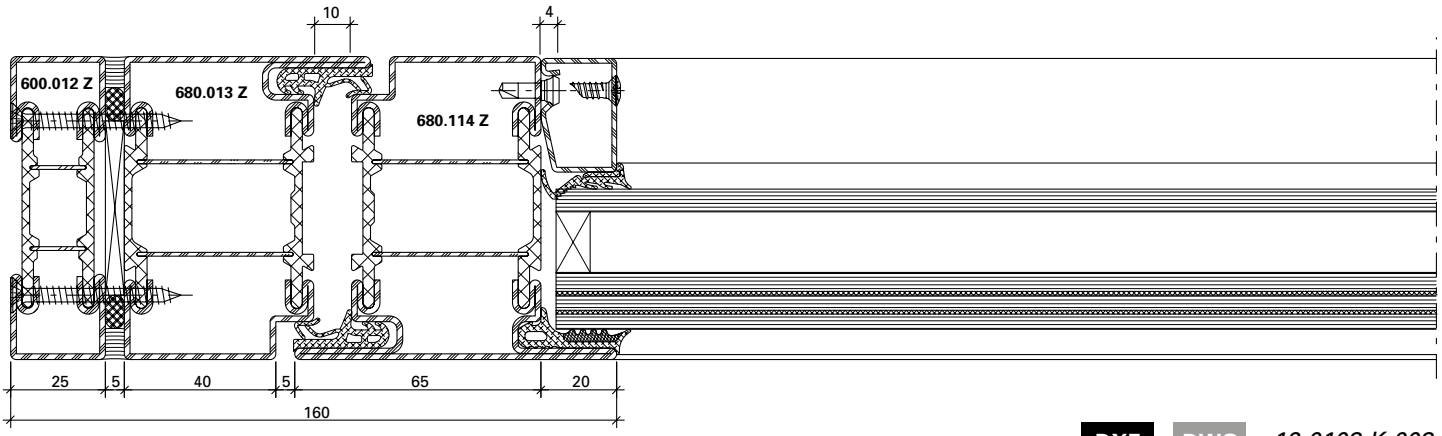

DXF DWG *12-0103-K-003*

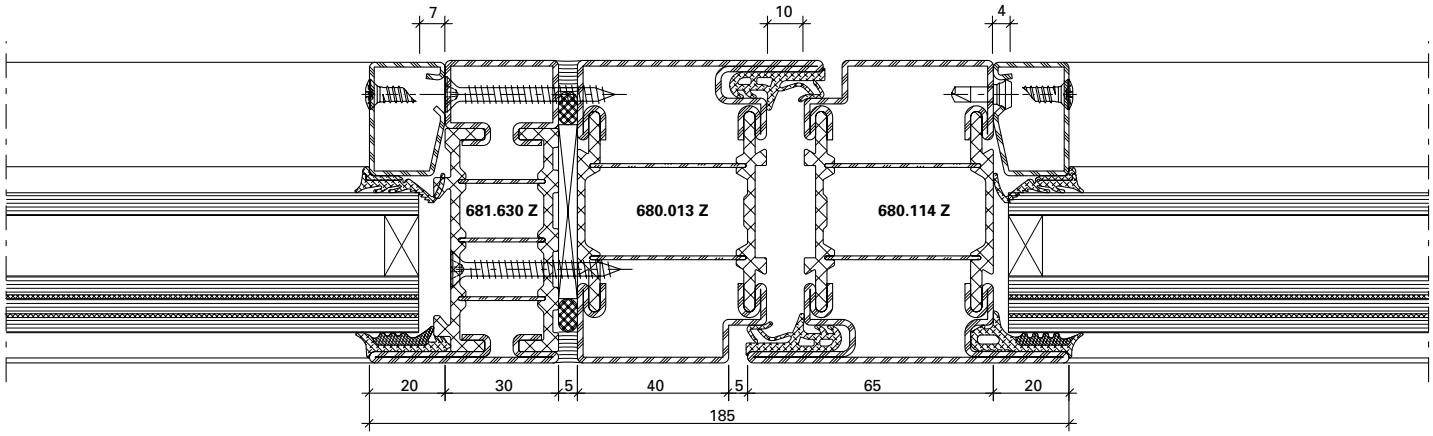

DXF DWG *12-0103-K-002*

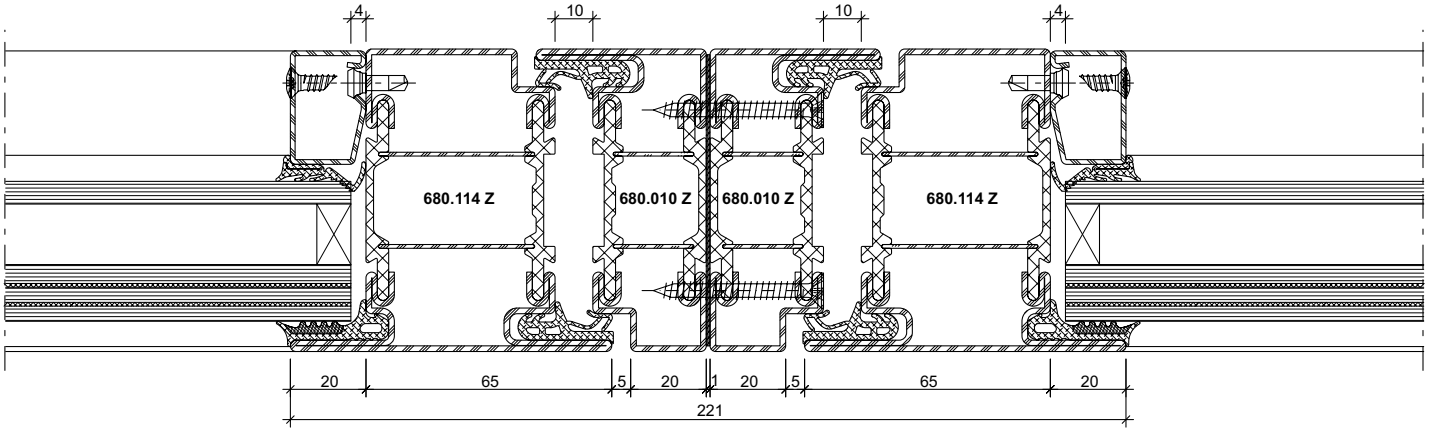

DXF DWG *12-0103-K-011*

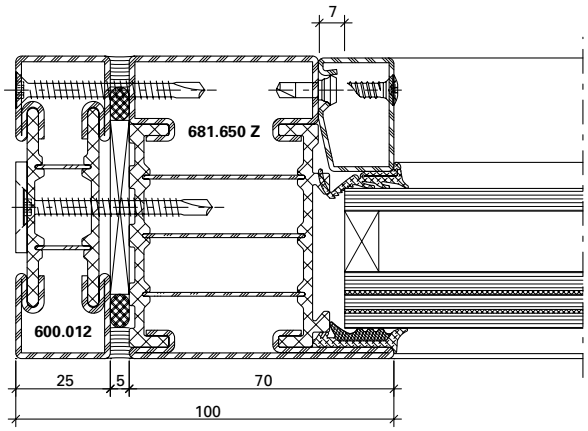

DXF **DWG** *12-0103-K-001*

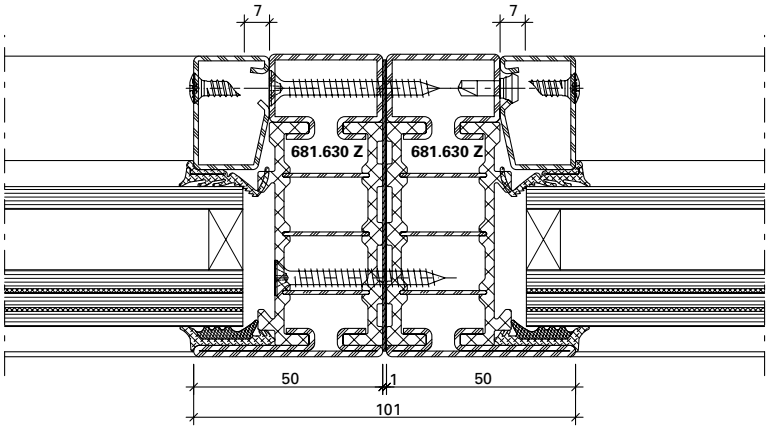

DXF **DWG** *12-0103-K-005*

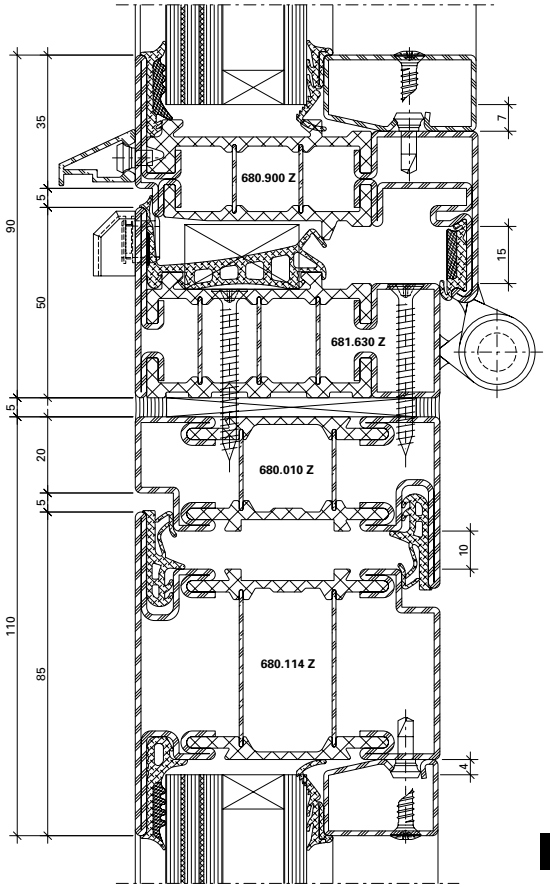

DXF **DWG** *12-0103-C-013*

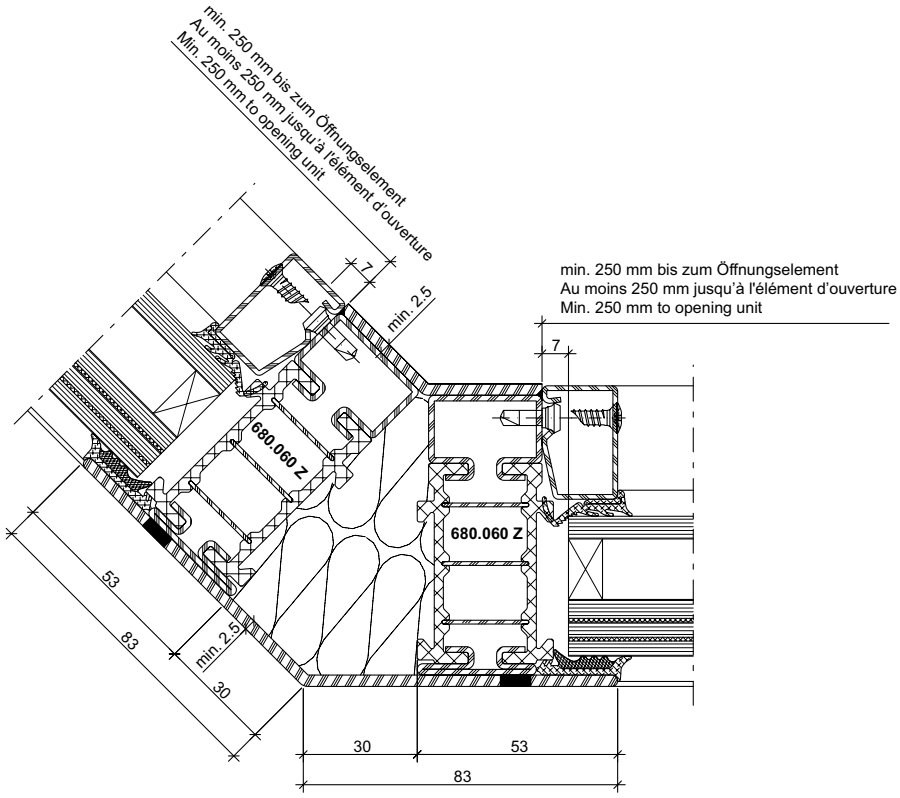

DXF DWG *12-0103-K-010*

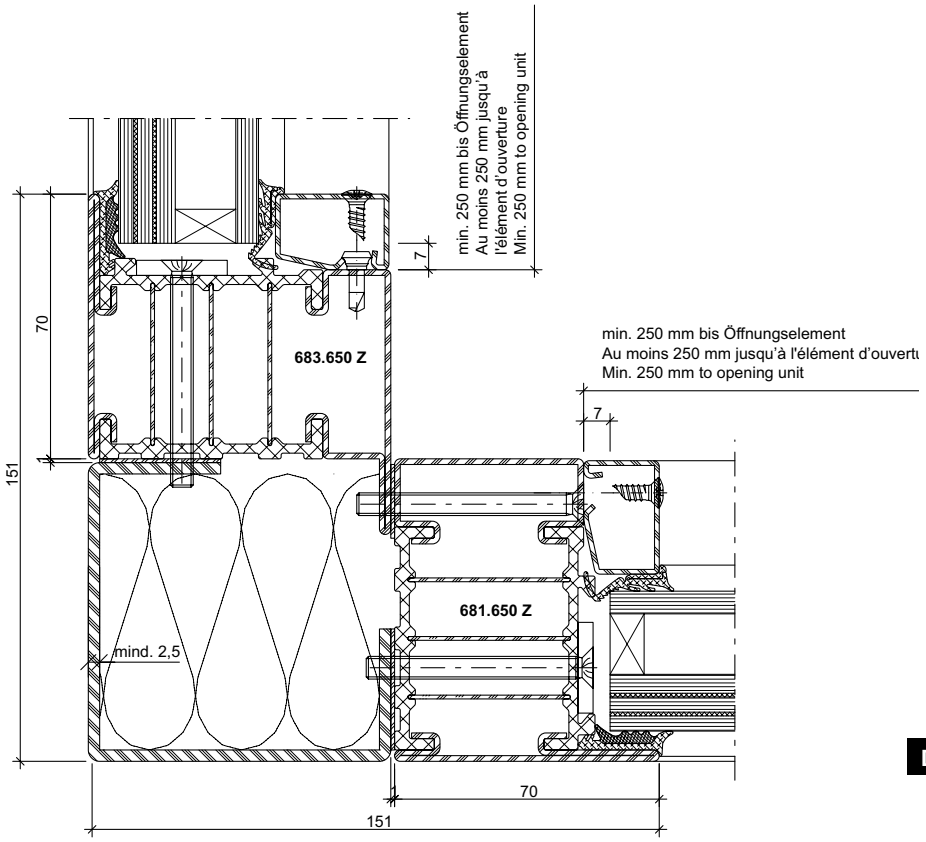

DXF **DWG** *12-0103-K-004*

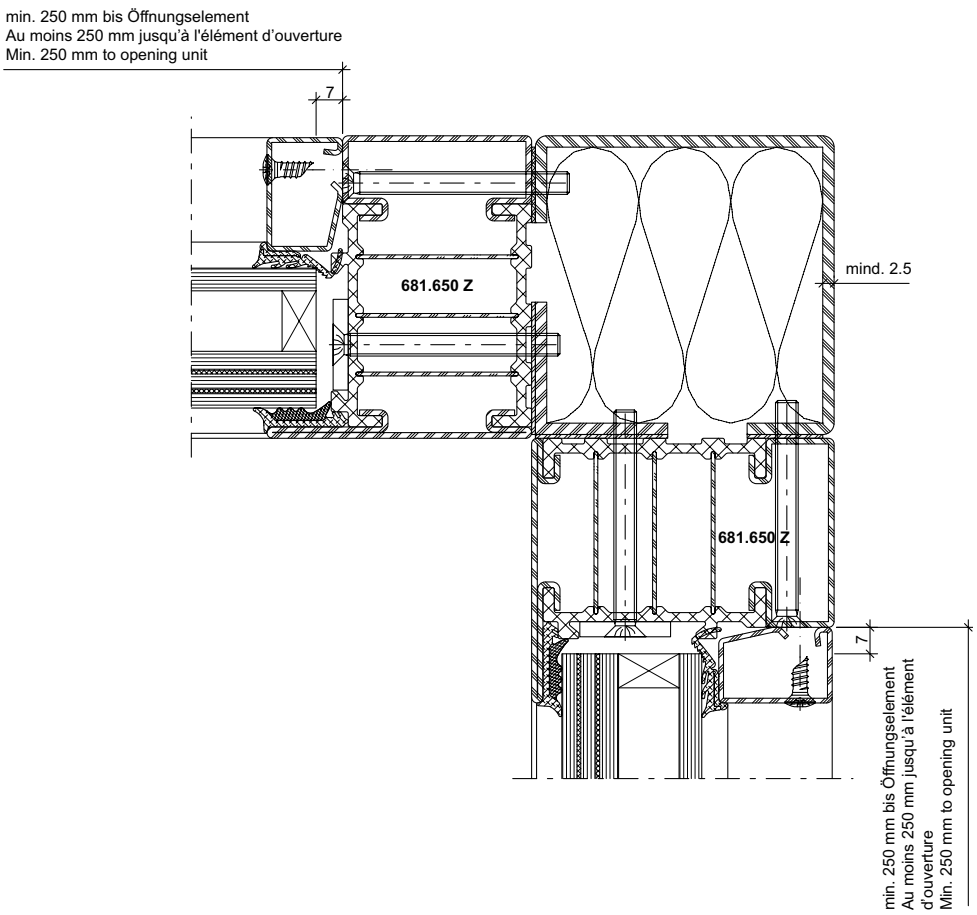

DXF **DWG** *12-0103-K-006*

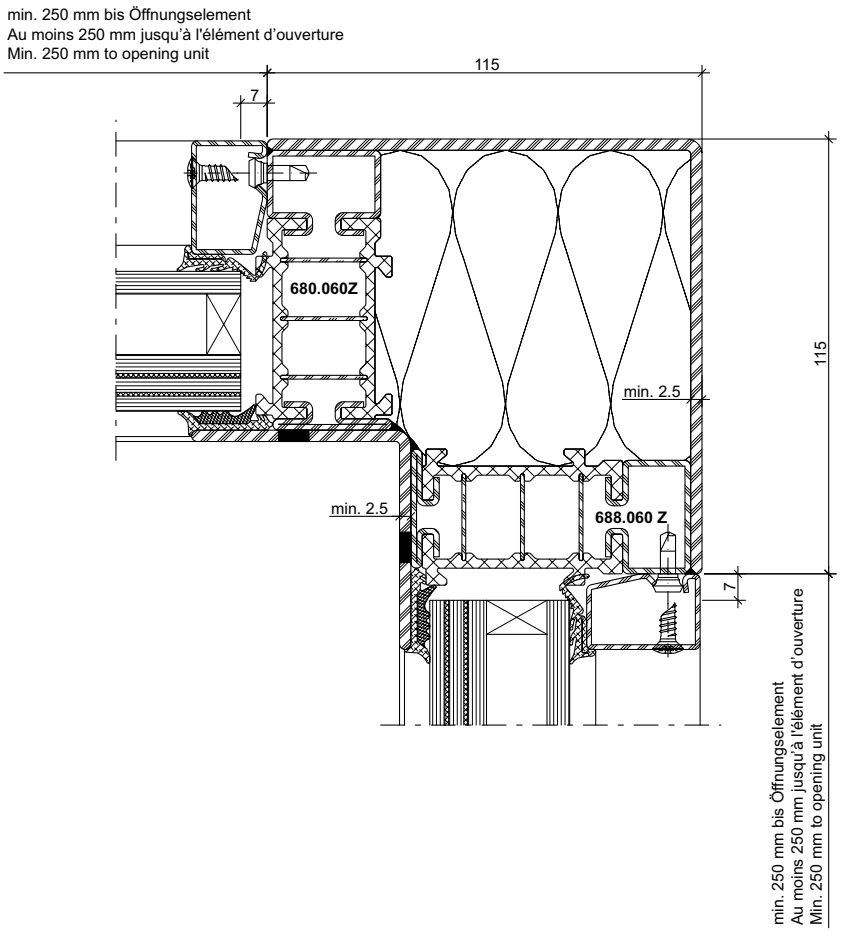

DXF **DWG** *12-0103-K-008*

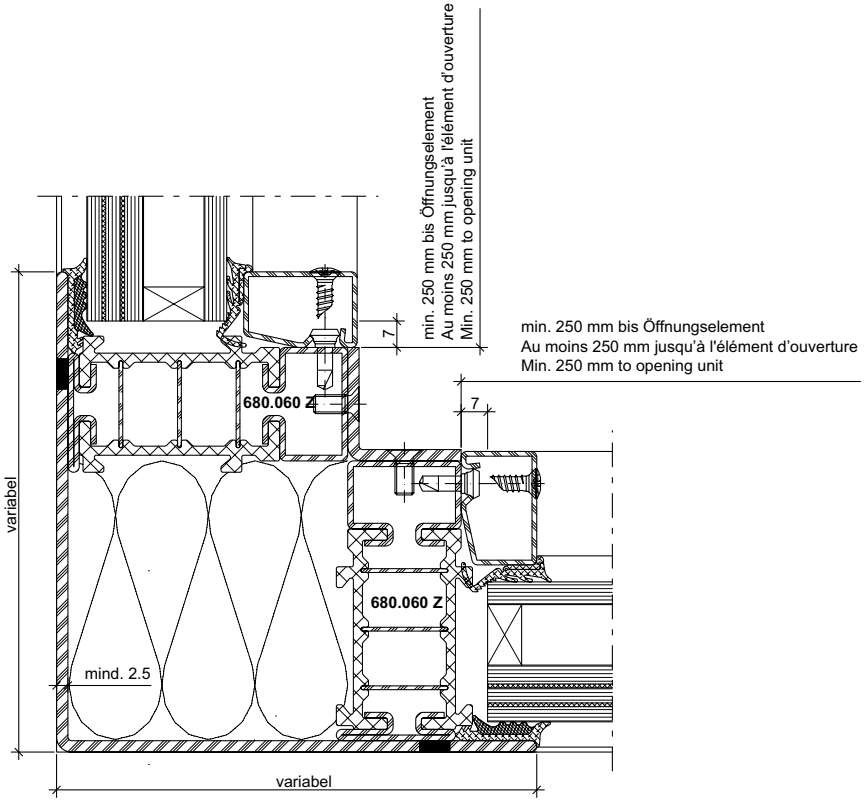

DXF **DWG** *12-0103-K-007*

Wandbefestigung

Mauerwerk

Um die einbruchhemmende Wirkung der Abschlüsse sicherzustellen, müssen die umgebenden Wände folgende Mindestanforderungen erfüllen:

Fixation murale

Maçonnerie

Pour garantir la protection anti-effraction des cloisons, les murs environnants doivent respecter les critères minimaux suivants:

Wall mounts

Masonry

In order to guarantee the burglar resistance of the screens, the surrounding walls need to meet the following minimum requirements:

Widerstandsklasse des einbruchhemmenden Bauteils* Classe de résisitance du composant anti-effraction* Resistance class of burglar-resistant element*	Umgebenden Wände / Cloisons environnants / Surrounding walls				
	aus Mauerwerk nach DIN 1053 Teil 1 en maçonnerie selon DIN DIN 1053 partie 1 Masonry in accordance with DIN 1053 part 1			aus Stahlbeton nach DIN 1045 en béton armé selon DIN 1045 Reinforced concrete in accordance with DIN 1045	
	Nenndicke Epaisseur nominale Nominal thickness mm	Druckfestigkeitsklasse Classe de résistance à la pression Compressive strength class	Mörtelgruppe Groupe de mortier Mortar class	Nenndicke Epaisseur nominale Nominal thickness mm	Festigkeitsklasse Classe de résistance Compressive strength class
RC1 **RC2**	≥ **115**	≥ **12**	**II**	≥ **100**	**B15**
RC3	≥ **115**	≥ **12**	**II**	≥ **120**	**B15**

* nach DIN EN 1627 / selon DIN EN 1627 / according to DIN EN 1627

Beispiel für zulässige Wandanschlüsse

Folgende Befestigungsmittel können zur Montage der einbruchhemmenden Elemente eingesetzt werden:

- Rahmendübel min. ø 10 mm
- Anker, Laschen (Segmentanker min. ø 8 mm)
- Ankerschienen oder Montageschienen
- Schrauben mit metrischem Gewinde min. ø 8 mm
- Hilti HUS-Universalschraube

Exemples des muraux autorisés

Les modes de fixation suivants sont utilisables pour le montage des éléments anti-effraction

- Chevilles synthétique min. ø 10 mm
- Chevilles d'ancrage métallques min. ø 8 mm
- Rails d'ancrage ou rails de montage
- Vis à filetage métrique min. ø 8 mm
- Vis universelle Hilti HUS

Example for permissible wall abutments

The following fasteners can be used to fit the burglar-resistant elements

- Frame plugs min. ø 10 mm
- Anchors, straps (segment anchors min. ø 8 mm)
- Anchor rails or fixing rails
- Screws with a metric thread min. ø 8 mm
- Hilti HUS universal screw

Maximale Befestigungsabstände **Écarts maximaux de fixation** **Maximum fixing intervals**

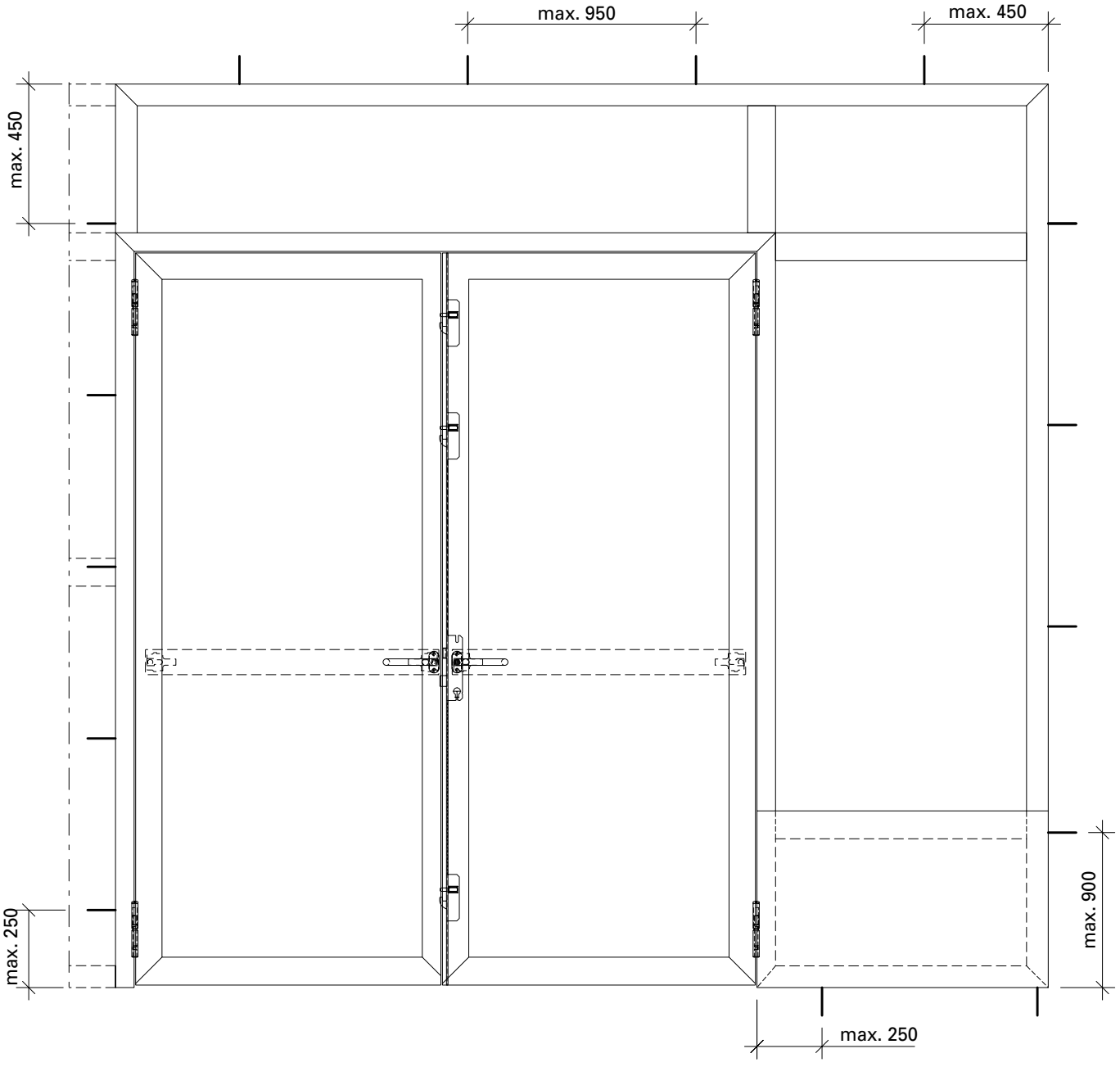

Zuordnung der Widerstandsklassen von einbruchhemmenden Bauteilen zu Porenbetonwänden

Affectation des classes de résistance des composants anti-effraction en contact avec les parois en béton cellulaire

Assignment of the resistance classes of burglar-resistant components for autoclaved aerated concrete walls

Widerstandsklasse Classe de résistance Resistance class	Nenndicke Epaisseur nominale Nominal thickness mm	Druckfestigkeit der Steine Résistance à la compression des pierres Compressive strength of the stones	Ausführung Exécution Design
RC1N RC2 / RC2N	≥ 170	≥ 4	verklebt collé bonded
RC3	≥ 240	≥ 4	verklebt collé bonded

Widerstandsklassen von einbruchhemmenden Bauteilen zu Holztafelwände siehe DIN EN 1627 Tabelle NA.4

Ein Holzpfosten mit mindestens einem Querschnitt 120x120 mm ist als Anschlussmöglichkeit beispielsweise im Bereich des Wintergartens in den Widerstandsklassen RC1N, RC2 und RC2N geeignet.

Andere Wandbauarten oder Montagearten, wie z.B. Einbau in zweischaligem Mauerwerk oder Montagein Verbindung mit Rolladenkästen sind zu berücksichtigen.

Pour les classes de résistance des composants anti-effraction en contact avec les parois en panneau en bois, voir DIN EN 1627 tableau NA.4

Un montant en bois présentant une section minimale de 120x120 mm convient parfaitement au raccordement, par exemple pour un jardin d'hiver dans les classes de résistance RC1N, RC2 et RC2N.

D'autres types de cloisons ou de montage tel que celui dans une maçonnerie à double paroi ou le montage en présence de caissons de volet doivent être pris en compte.

For resistance classes of burglar-resistant components for timber panel walls, see DIN EN 1627, table NA.4

A timber mullion with a cross section of at least 120x120 mm is suitable as an attachment option, for example for conservatories in resistance classes RC1N, RC2 and RC2N.

Other wall construction and installation types, e.g. installation in double-skin masonry or in connection with roller shutter boxes, must be taken into consideration.

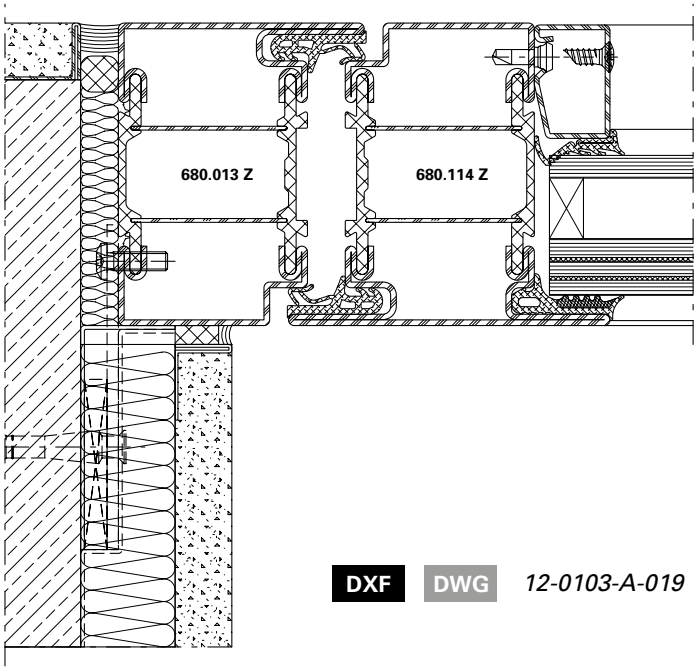

DXF DWG *12-0103-A-019*

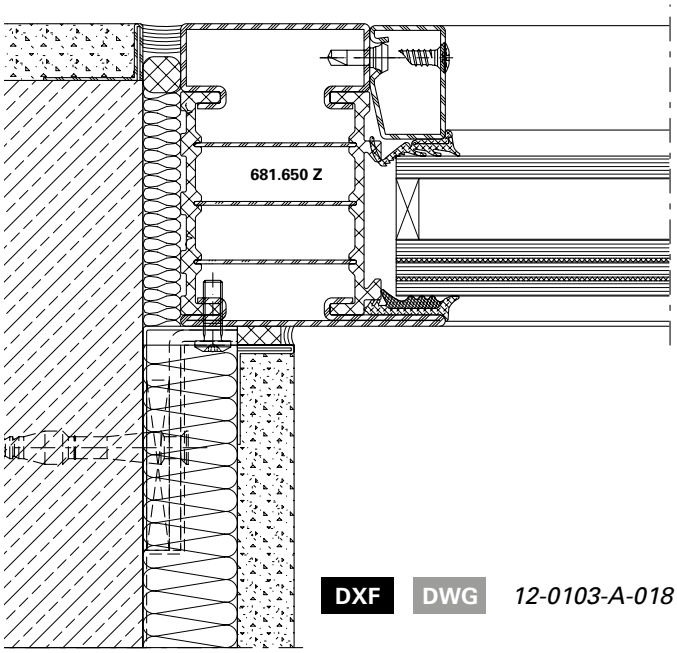

DXF DWG *12-0103-A-018*

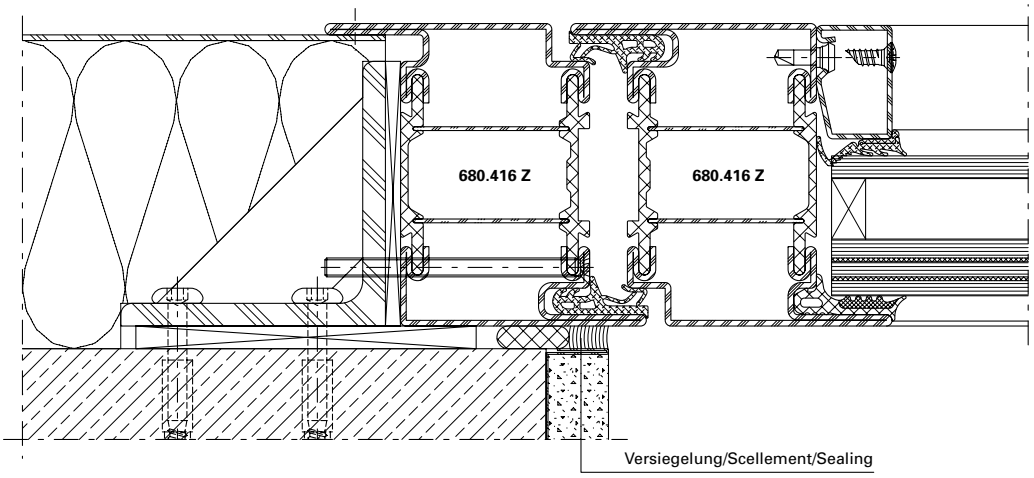

Zusätzliche Verstärkung durch Rippen und Verschraubung über der Verriegelung des Standflügels bei zweiflügeligen Türen.

Renfort supplémentaire par des nervures et vissage au-dessus du verrouillage du vantail semi-fixe sur les portes à deux vantaux.

Additional reinforcement through ribs and screw-fixing above the locking point of the secondary leaf in double-leaf doors.

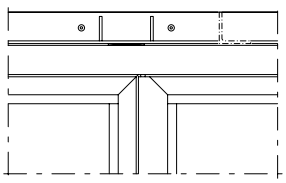

DXF DWG *12-0103-A-009*

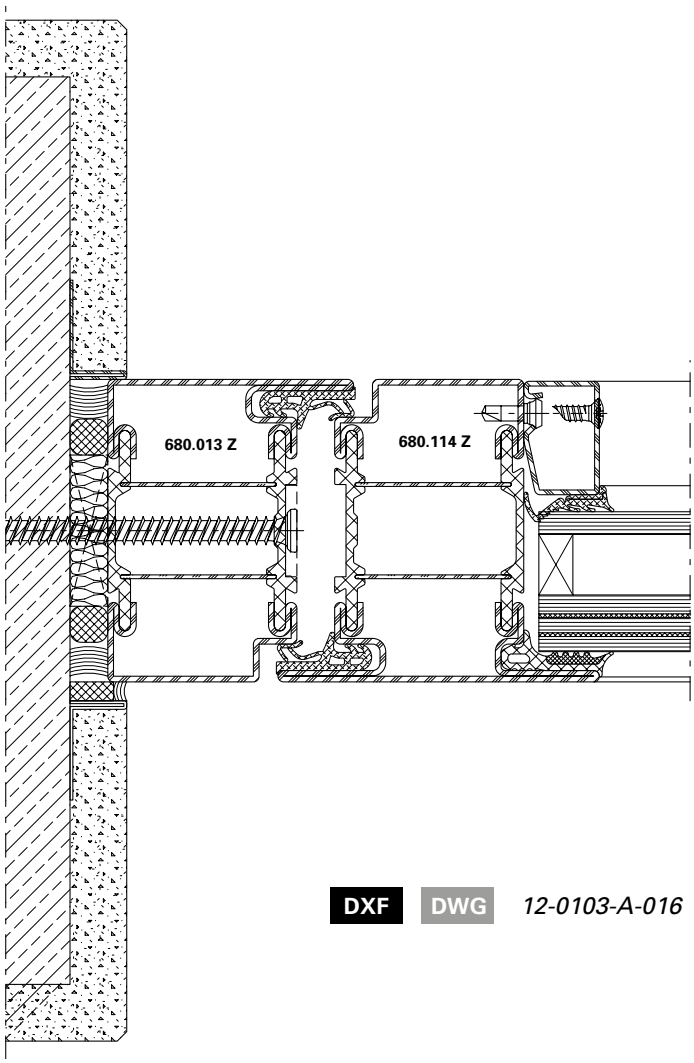

DXF DWG *12-0103-A-016*

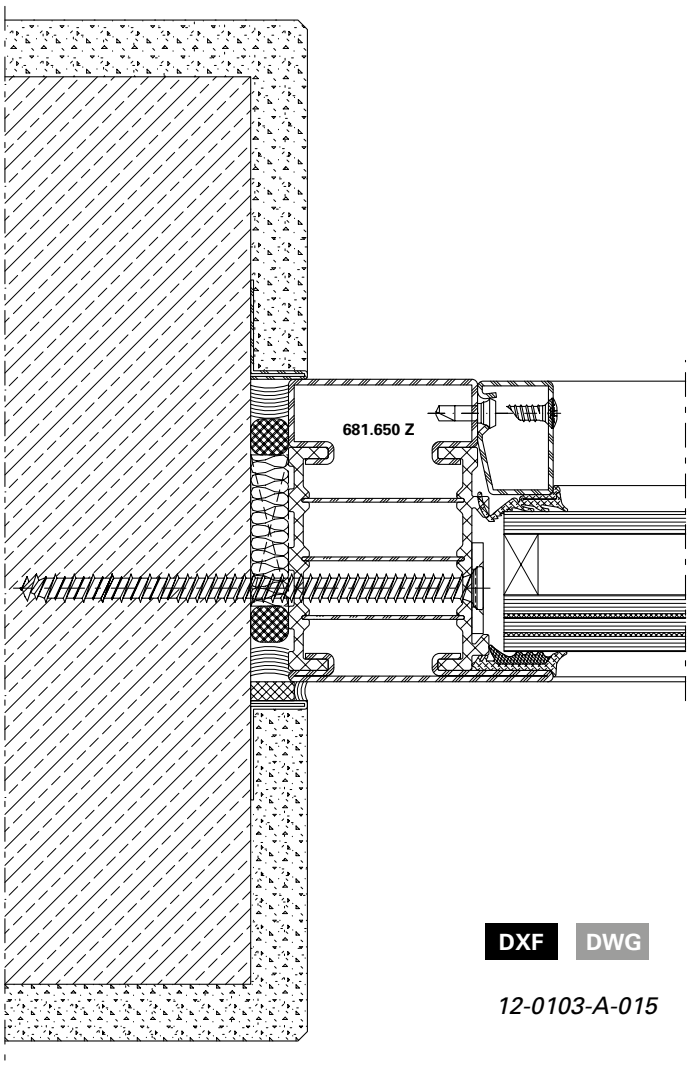

DXF DWG

12-0103-A-015

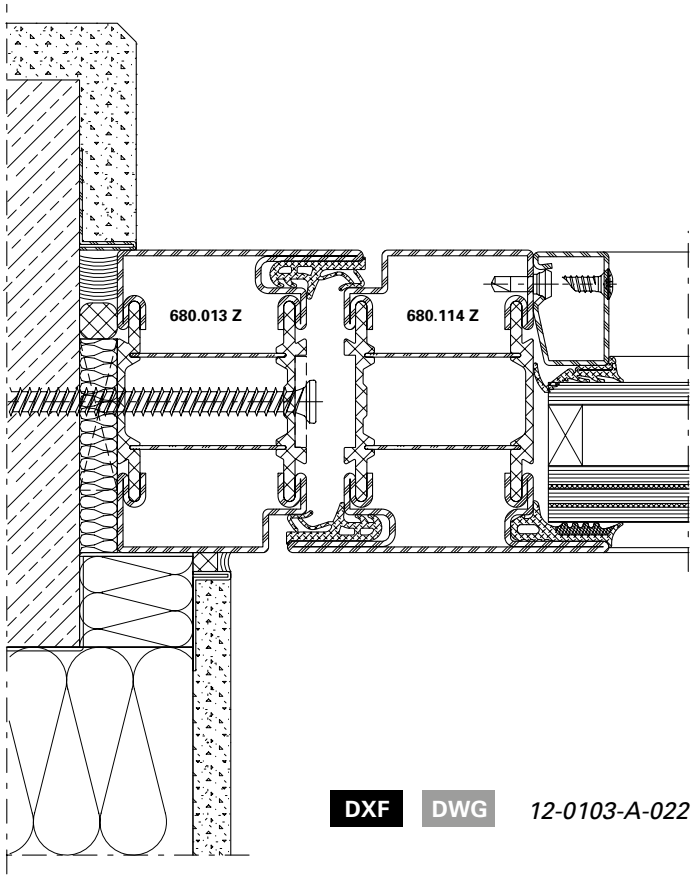

DXF DWG *12-0103-A-022*

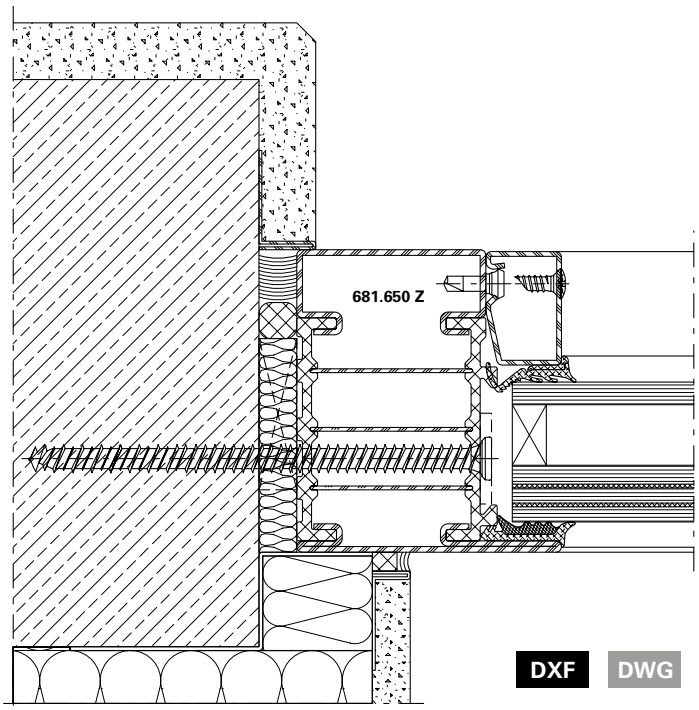

DXF DWG

12-0103-A-021

Zusätzliche Verstärkung durch Rippen und Verschraubung über der Verriegelung des Standflügels bei zweiflügeligen Türen.

Renfort supplémentaire par des nervures et vissage au-dessus du verrouillage du vantail semi-fixe sur les portes à deux vantaux.

Additional reinforcement through ribs and screw-fixing above the locking point of the secondary leaf in double-leaf doors.

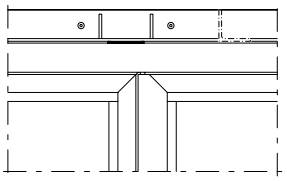

DXF DWG *12-0103-A-025*

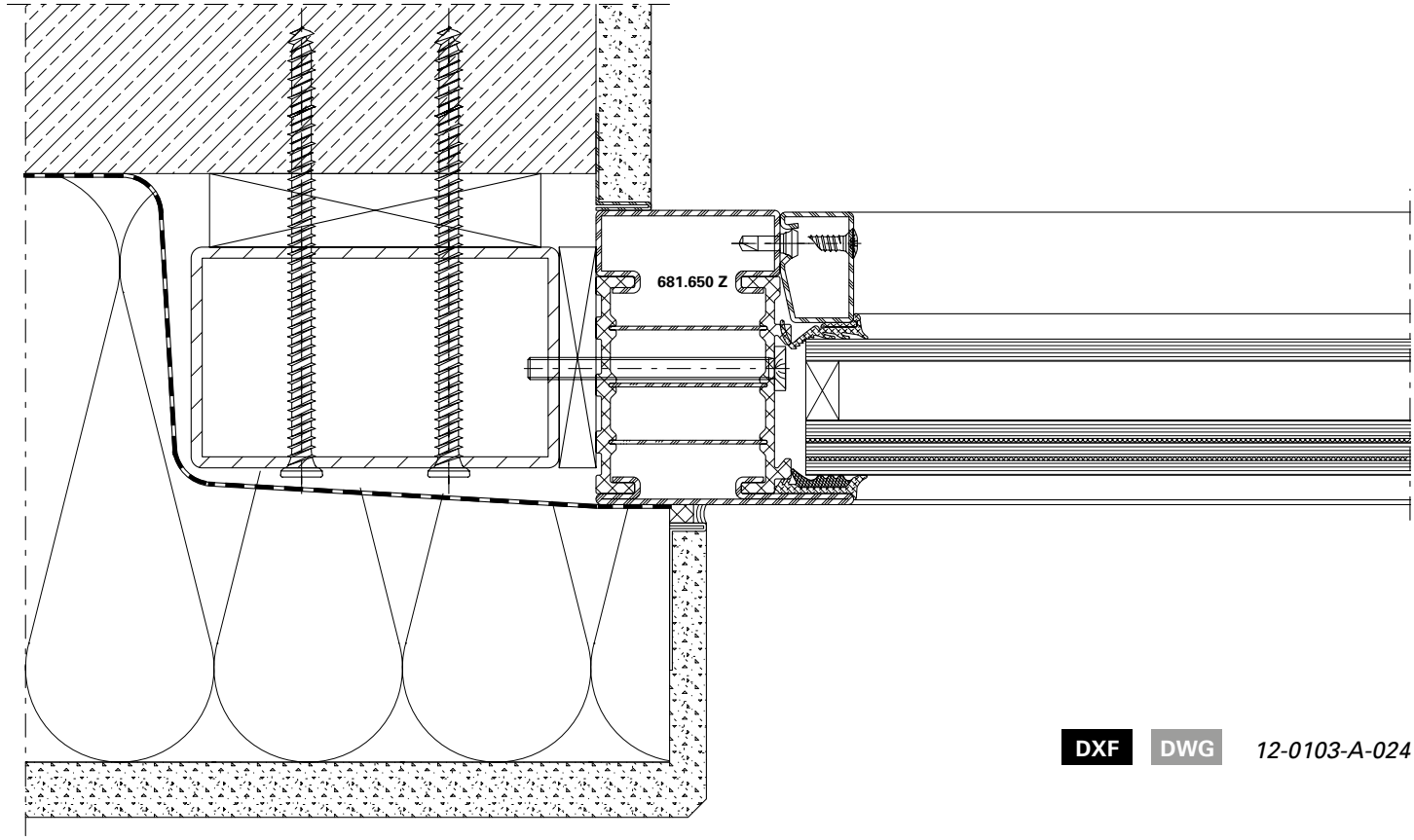

DXF DWG *12-0103-A-024*

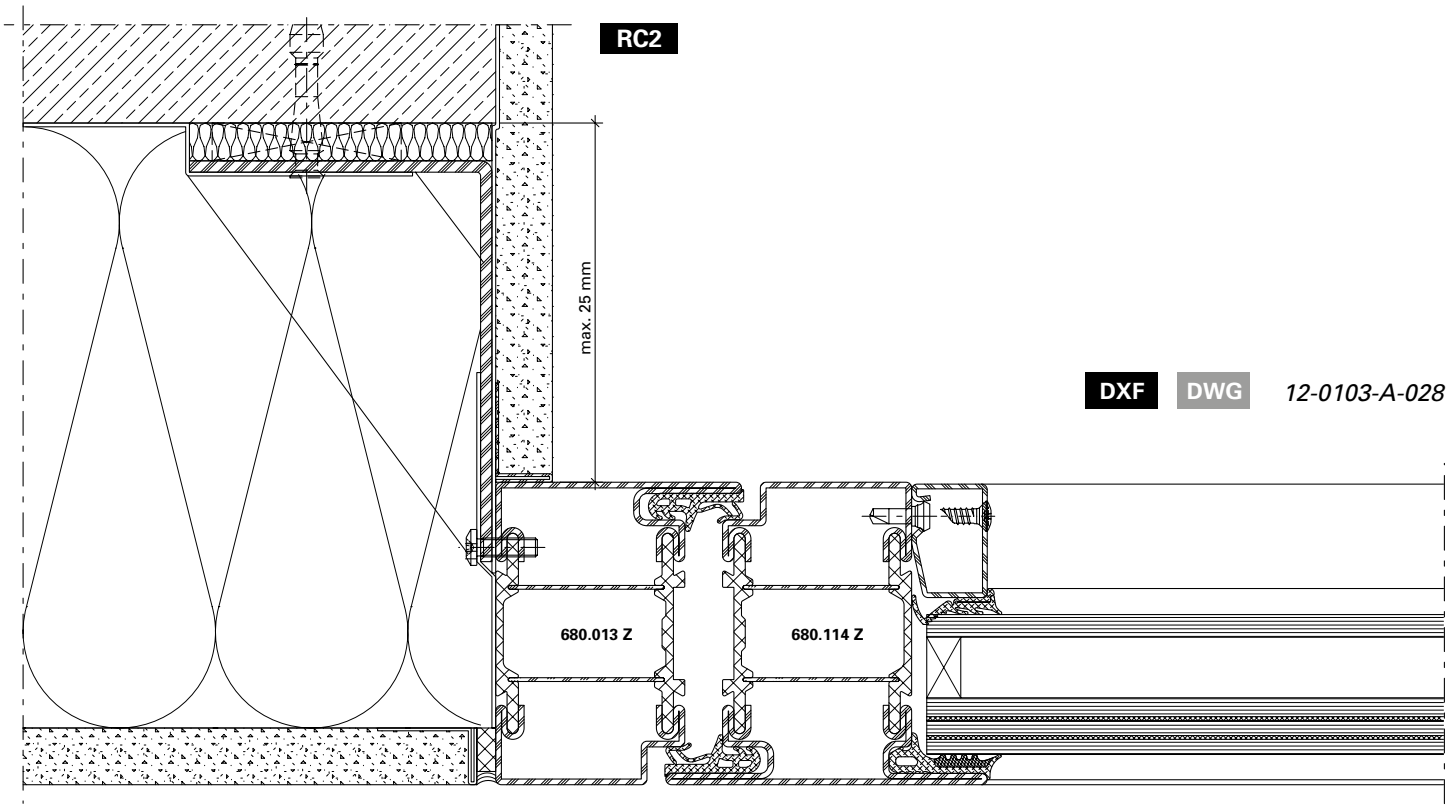

DXF DWG *12-0103-A-028*

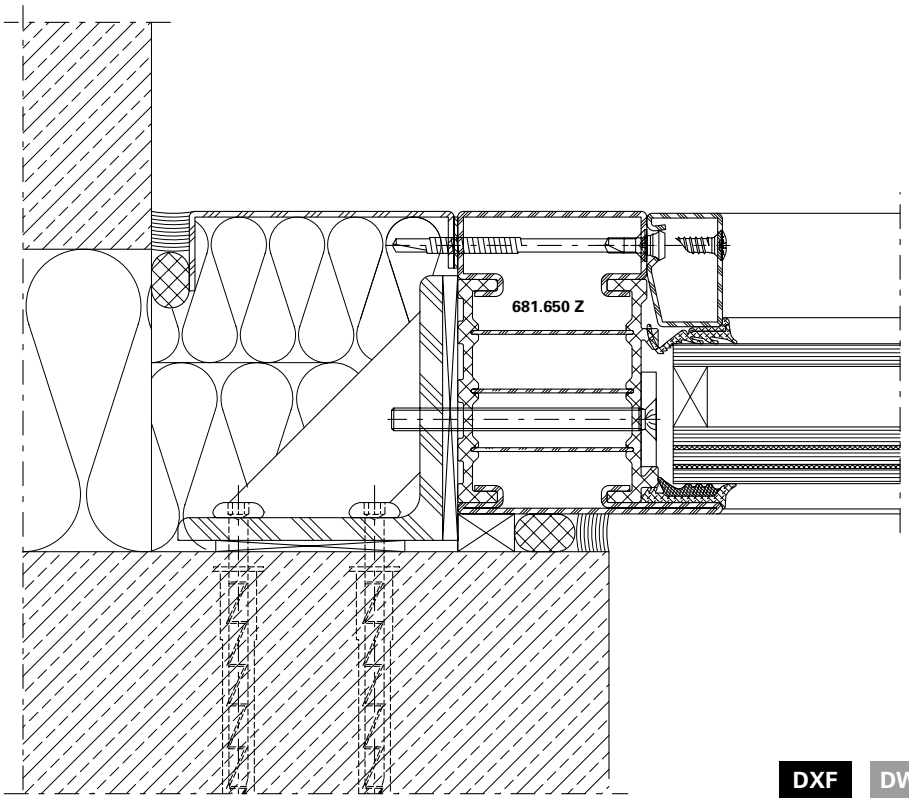

Zusätzliche Verstärkung durch Rippen und Verschraubung über der Verriegelung des Standflügels bei zweiflügeligen Türen.

Renfort supplémentaire par des nervures et vissage au-dessus du verrouillage du vantail semi-fixe sur les portes à deux vantaux.

Additional reinforcement through ribs and screw-fixing above the locking point of the secondary leaf in double-leaf doors.

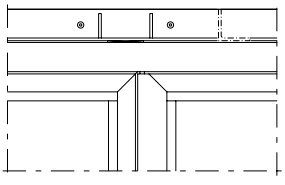

DXF DWG *12-0103-A-033*

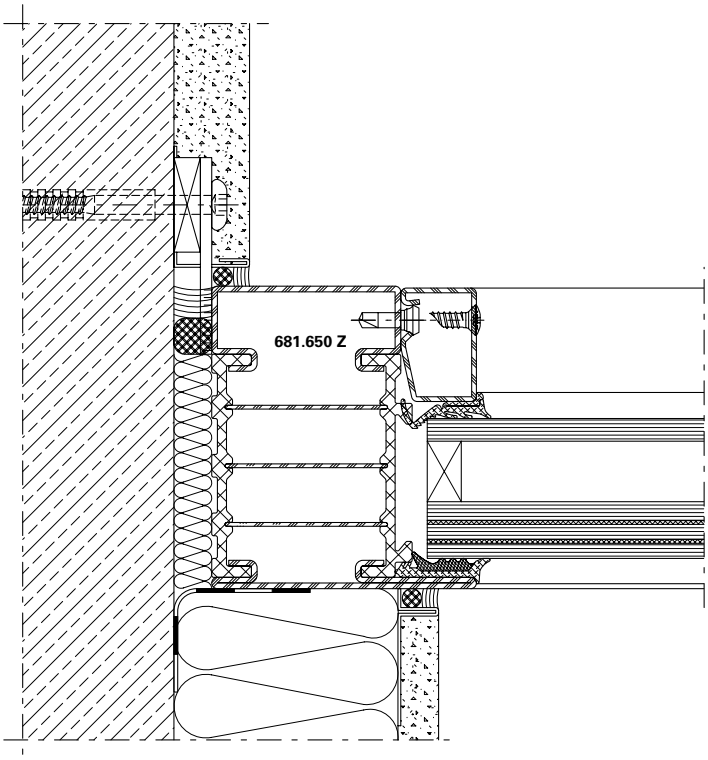

DXF DWG *12-0103-A-031*

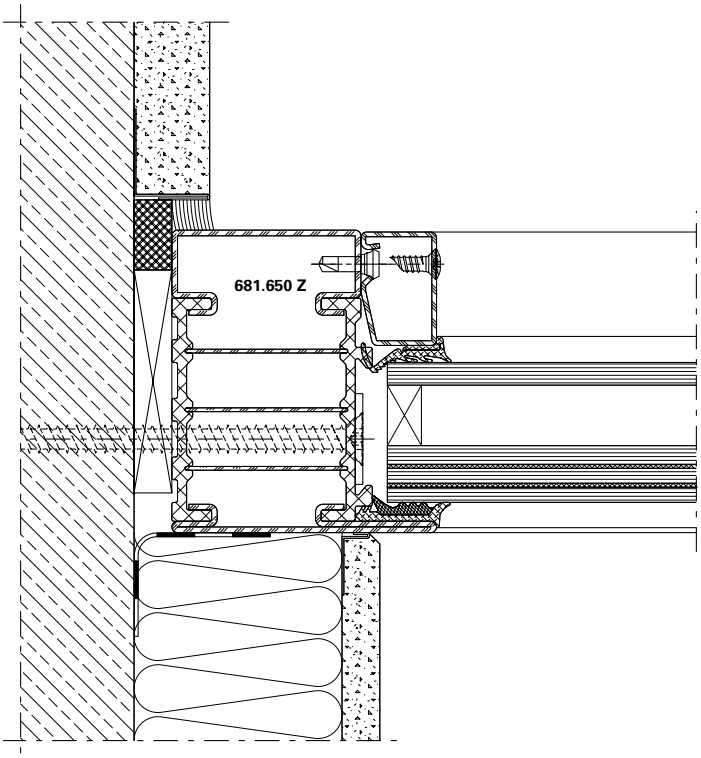

DXF DWG *12-0103-A-032*

DXF DWG

12-0103-A-003

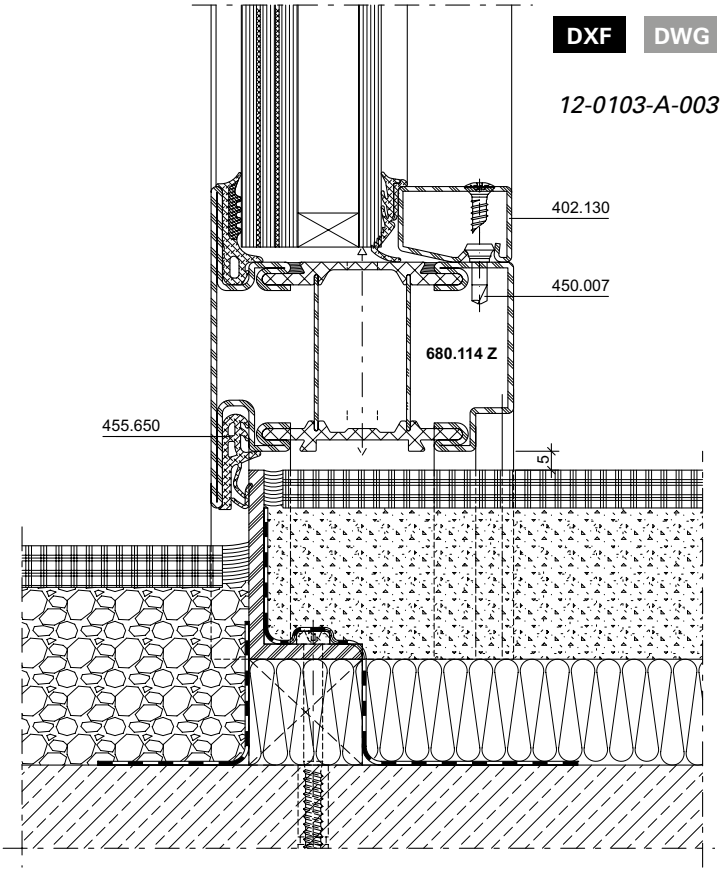

DXF DWG

12-0103-A-006

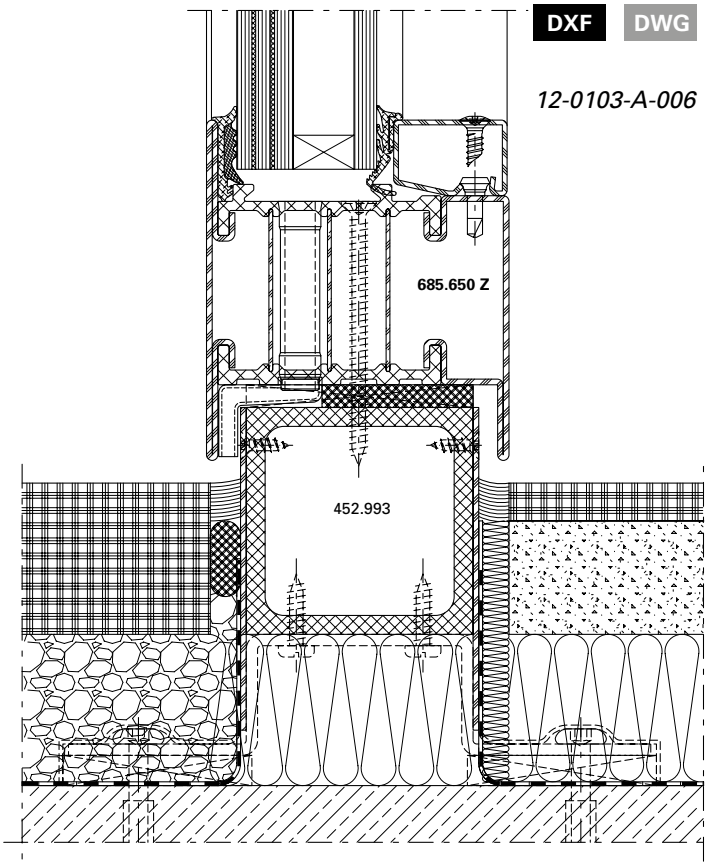

DXF DWG

12-0103-A-007

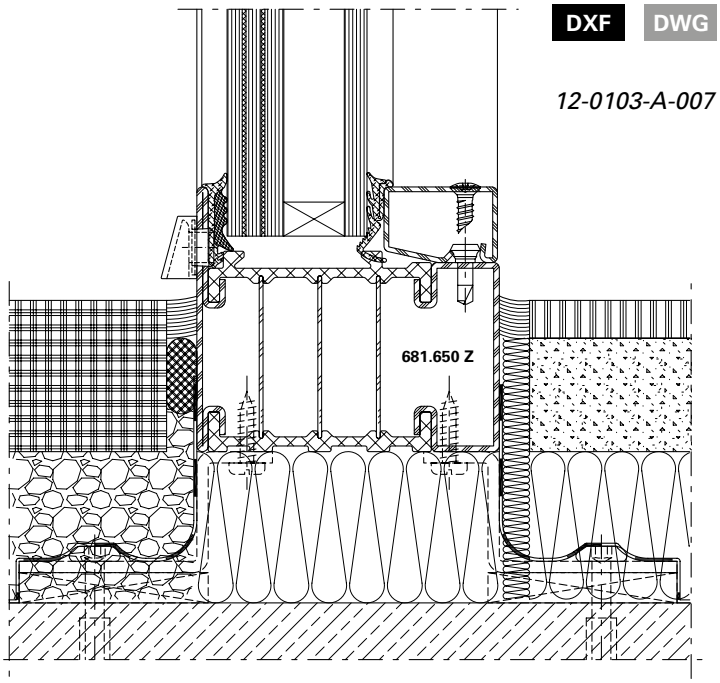

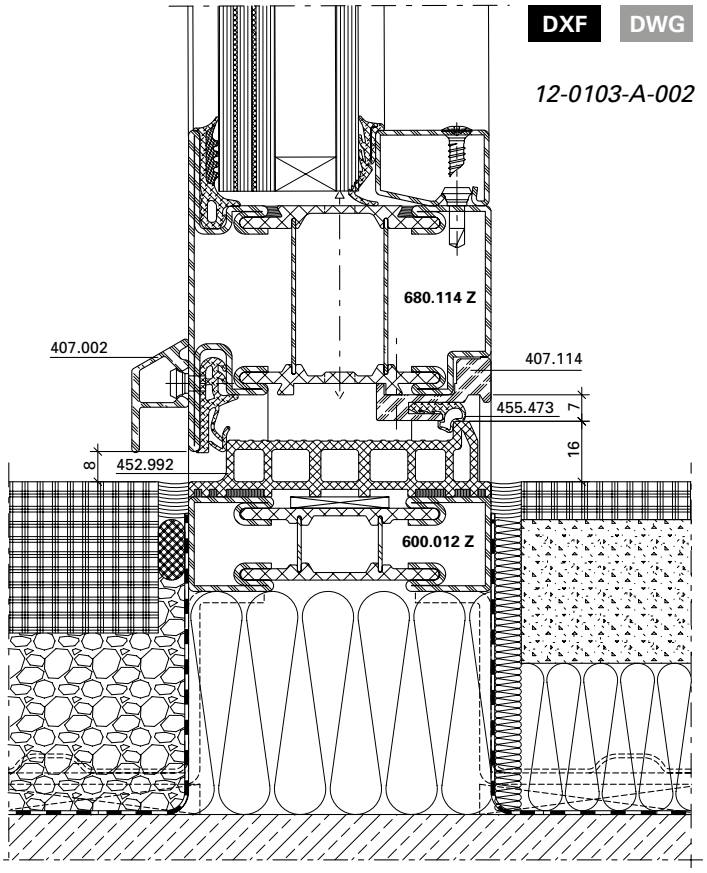
DXF
DWG
12-0103-A-002
680.114 Z
407.002
407.114
455.473
7
16
8
452.992
600.012 Z

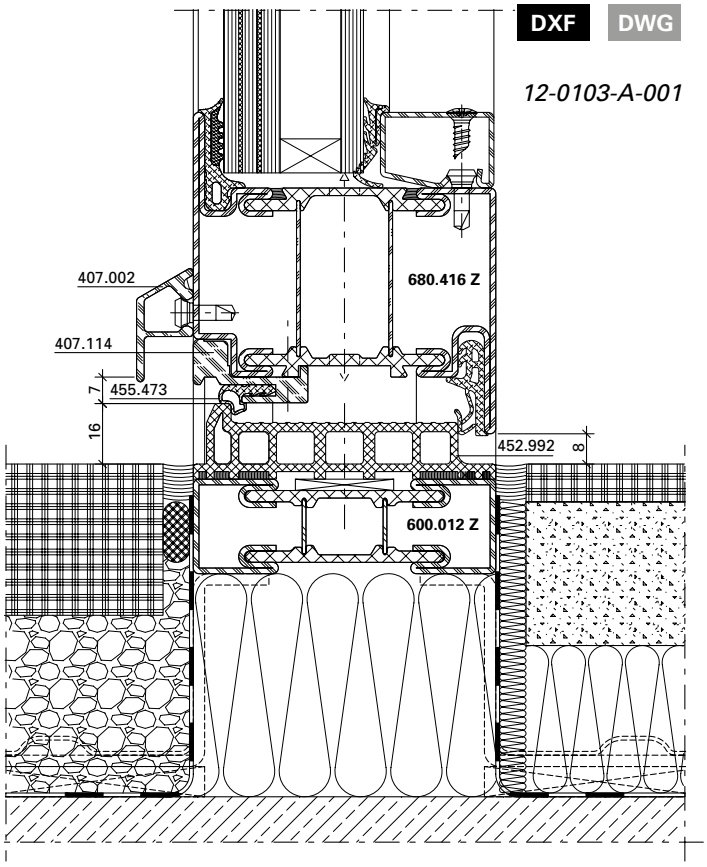
DXF
DWG
12-0103-A-001
407.002
680.416 Z
407.114
7
455.473
16
452.992
8
600.012 Z

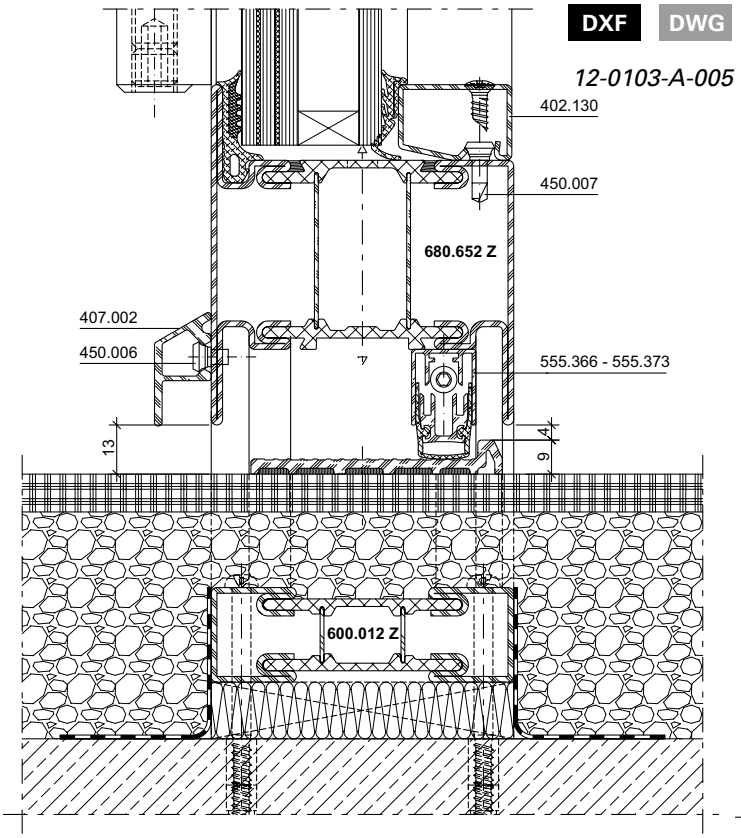
DXF
DWG
12-0103-A-005
402.130
450.007
680.652 Z
407.002
450.006
555.366 - 555.373
13
4
9
600.012 Z

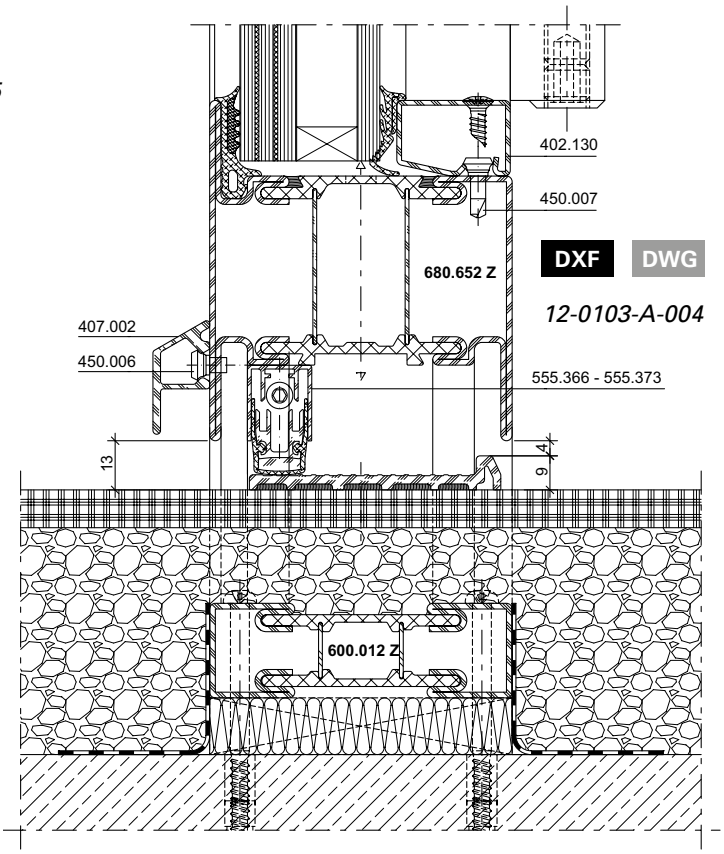
402.130
450.007
680.652 Z
DXF
DWG
12-0103-A-004
407.002
450.006
555.366 - 555.373
13
4
9
600.012 Z

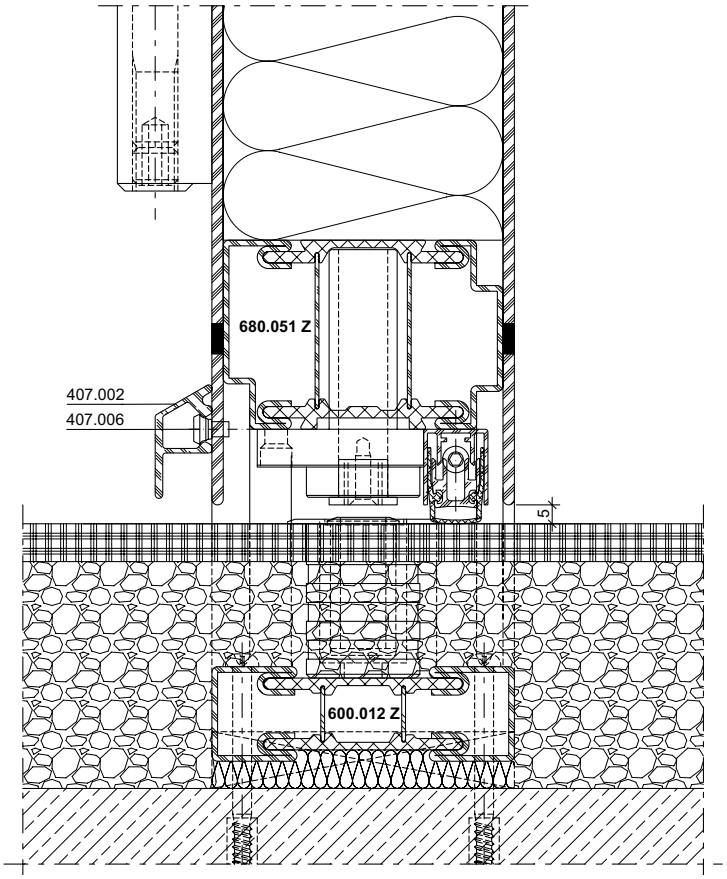

DXF DWG *12-0103-A-034*

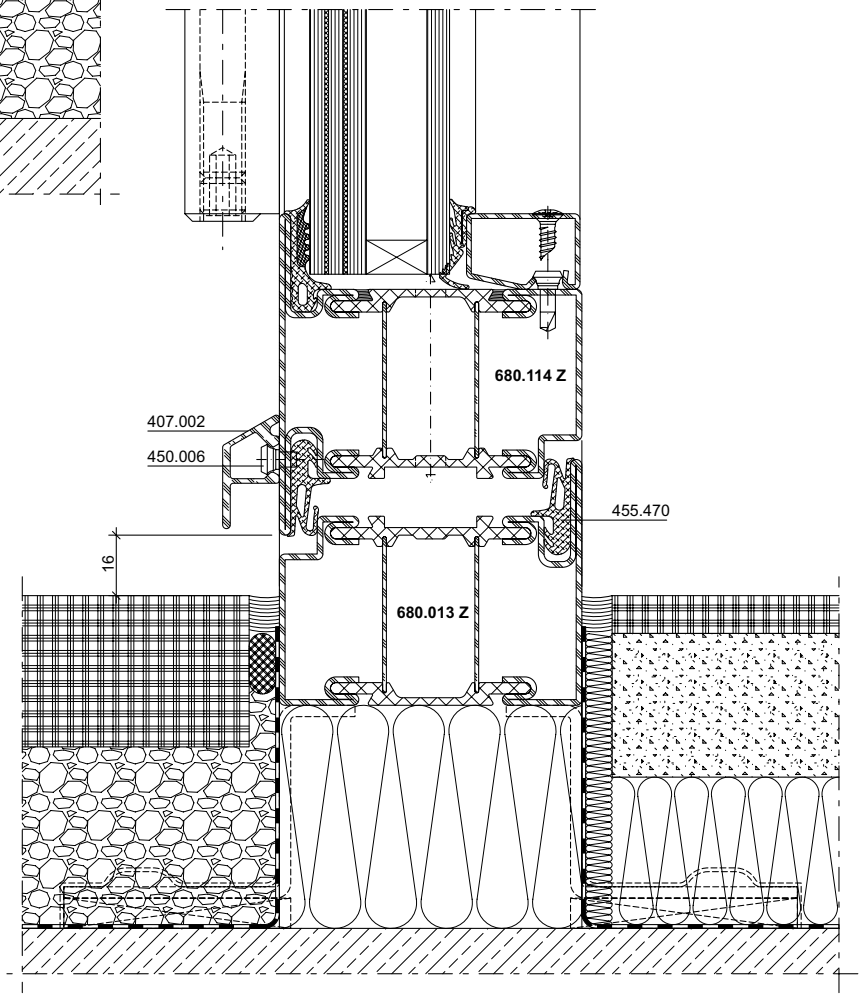

DXF DWG *12-0103-A-035*

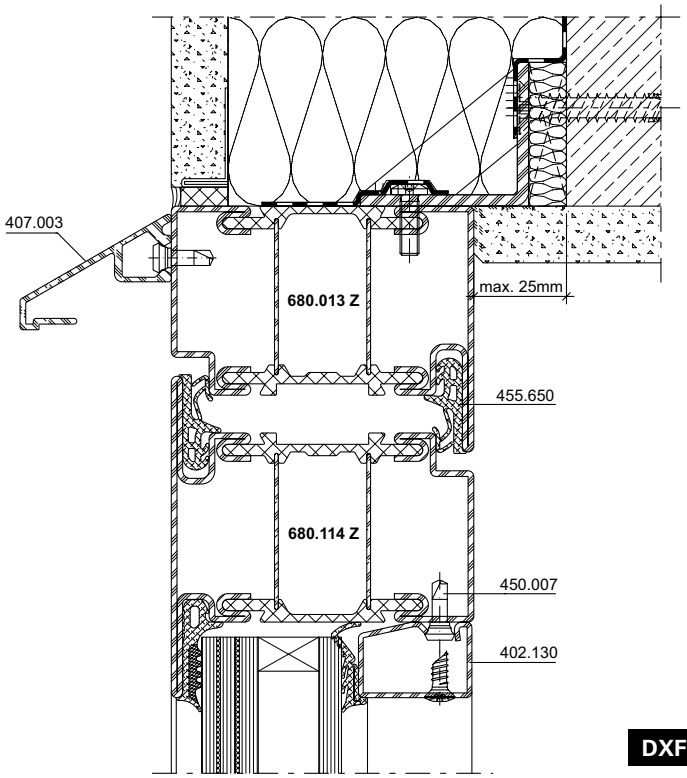

RC2

DXF **DWG** *12-0103-A-029*

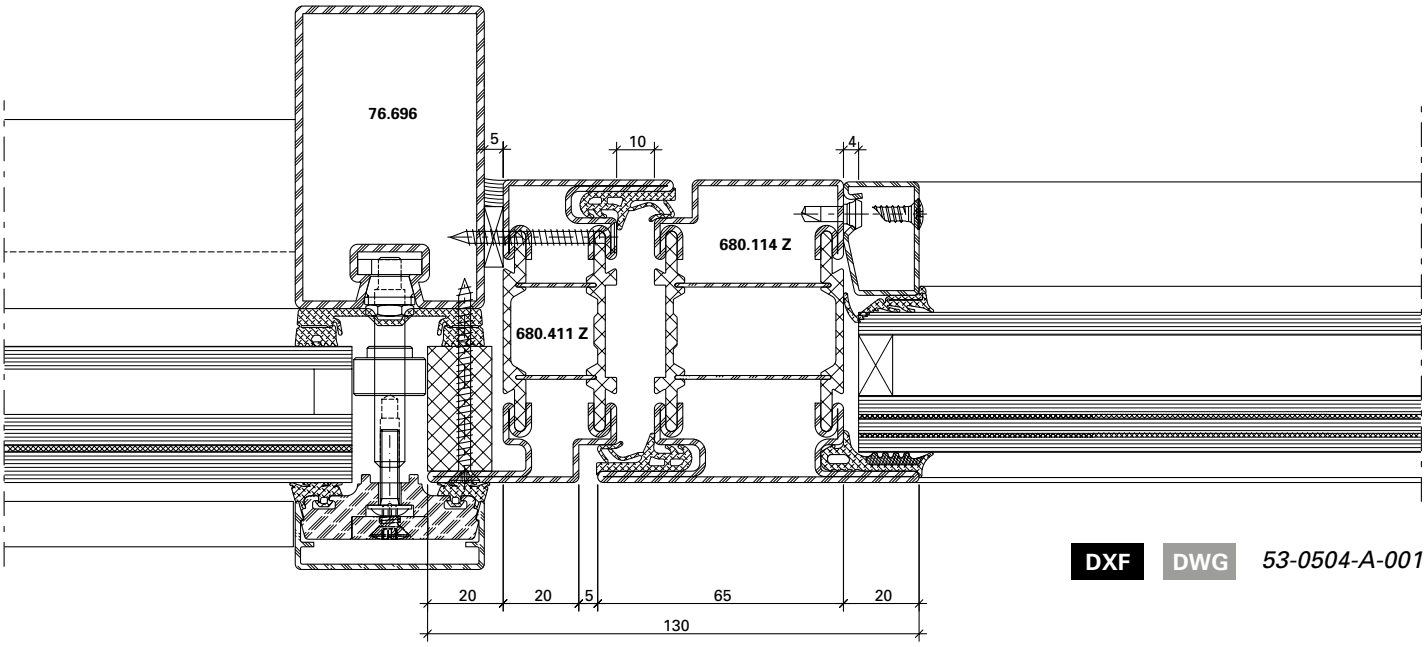

DXF DWG *53-0504-A-001*

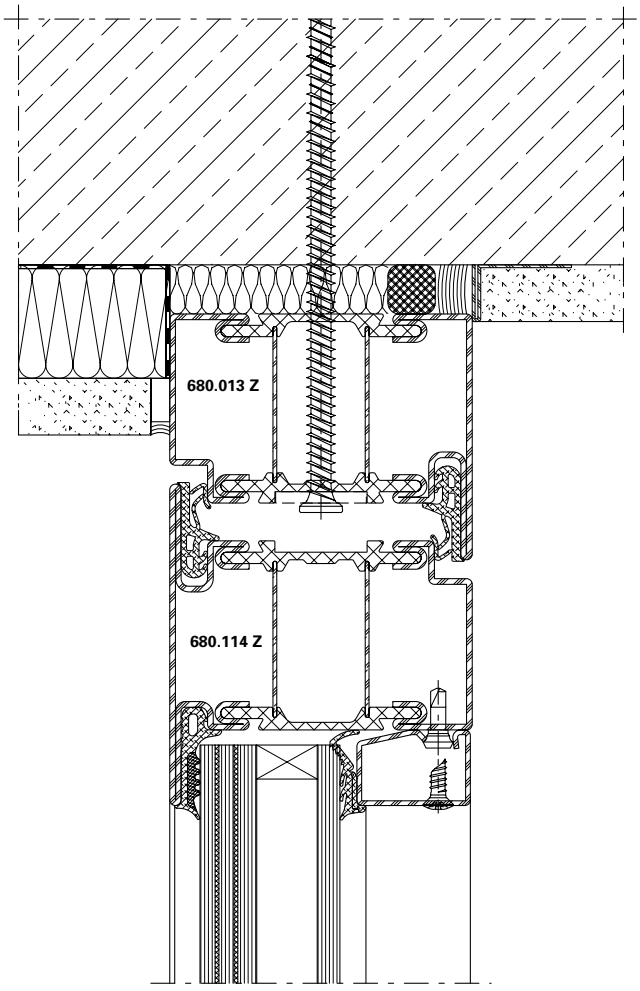

DXF DWG *12-0103-A-020*

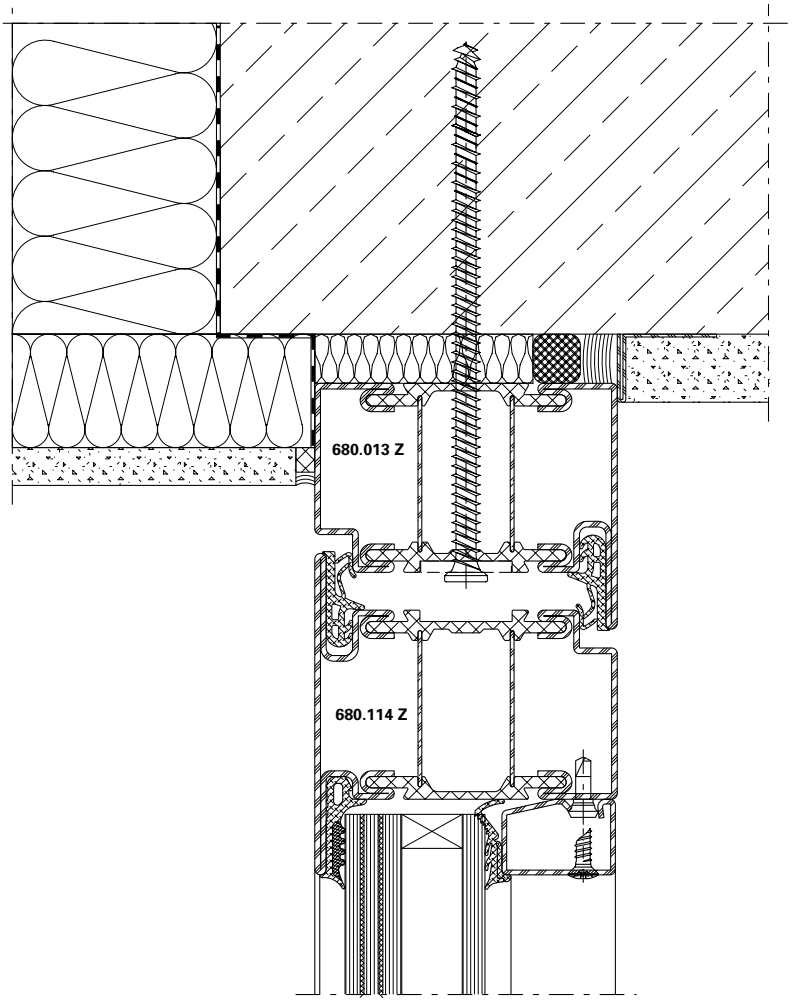

DXF DWG *12-0103-A-023*

Zwängungsfreies Öffnen (Türen in Panik-Ausführung)

Ouvertures sans collision des vantaux (Portes en version panique)

Door alignment when opening (Doors with emergency function)

Bänder Paumelles Hinges	Drehpunktabstand Distance à l'axe de rotation Center axis of hinge **X**	Drücker Poignée Handle	Einflügelig Un vantail Single-leaf		Zweiflügelig Deux vantaux Double-leaf		
			min. LDB mm	min. GF-B mm	min. LDB mm	min. GF-B mm	min. SF-B mm
 Anschweissbänder Paumelles à souder Weld-on hinges 550.229/550.276 555.267/555.268 550.238 555.227/555.261 555.226/555.260	13,5 mm	 555.586 / 555.579 / 555.588	490	530	1400 (1400)	730 (1030)	730 (430)
		 555.726 / 555.727	490	530	1400 (1400)	730 (1030)	730 (430)
		 556.034 / 556.035 / 556.036 / 556.037	490	530	2200 (2200)	1130 (1430)	1130 (830)
		 555.731 / 555.729 555.734 / 555.732	490	530	1400 (1400)	730 (1030)	730 (430)

Masse in Klammern =
bei unsymmetrischen Flügelbreiten

Für zweiflügelige Vollpaniktüren muss die Mitnehmerklappe 550.387 verwendet werden.

Dimensions entre parenthèses =
quand la largeur des vantaux est asymétrique

Le doigt d'entraînement 550.387 doit être utilisé pour les portes panique à deux vantaux.

Measurements in brackets =
for unsymmetrical leaf widths

For double-leaf full panic doors, pre-selector 550.387 must be used.

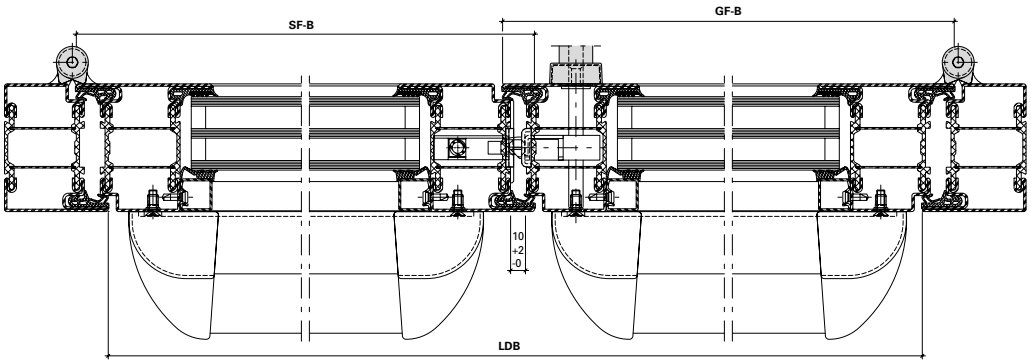

LDB Lichte Durchgangsbreite
GF-B Gangflügel-Breite
SF-B Standflügel-Breite

LDB Largeur vide lumière
GF-B Largeur du vantail de service
SF-B Largeur du vantail semi-fixe

LDB Clear opening width
GF-B Access leaf width
SF-B Secondary leaf width

Zwängungsfreies Öffnen (Türen in Panik-Ausführung)

Ouvertures sans collision des vantaux (Portes en version panique)

Door alignment when opening (Doors with emergency function)

Bänder Paumelles Hinges	Drehpunktabstand Distance à l'axe de rotation Center axis of hinge **X**	Drücker Poignée Handle	Einflügelig Un vantail Single-leaf		Zweiflügelig Deux vantaux Double-leaf		
			min. LDB mm	min. GF-B mm	min. LDB mm	min. GF-B mm	min. SF-B mm
 Anschraubbänder Paumelles à visser Screw-on hinges 555.060-555.063	13 mm	 555.586 / 555.579 / 555.588	490	530	1400 (1400)	730 (1030)	730 (430)
		 555.726 / 555.727	490	530	1400 (1400)	730 (1030)	730 (430)
		 556.034 / 556.035 / 556.036 / 556.037	490	530	2200 (2200)	1130 (1430)	1130 (830)
		 555.731 / 555.729 555.734 / 555.732	490	530	1400 (1400)	730 (1030)	730 (430)

Masse in Klammern =
bei unsymmetrischen Flügelbreiten

Für zweiflügelige Vollpaniktüren muss die Mitnehmerklappe 550.387 verwendet werden.

Dimensions entre parenthèses =
quand la largeur des vantaux est asymétrique

Le doigt d'entraînement 550.387 doit être utilisé pour les portes panique à deux vantaux.

Measurements in brackets =
for unsymmetrical leaf widths

For double-leaf full panic doors, pre-selector 550.387 must be used.

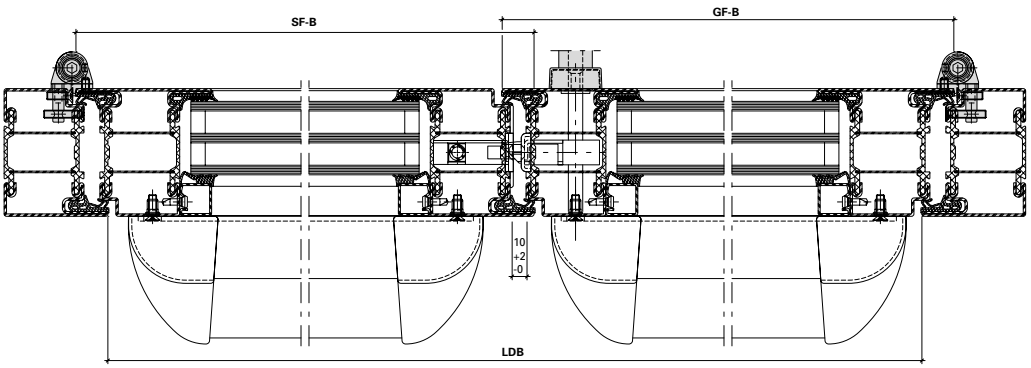

LDB Lichte Durchgangsbreite
GF-B Gangflügel-Breite
SF-B Standflügel-Breite

LDB Largeur vide lumière
GF-B Largeur du vantail de service
SF-B Largeur du vantail semi-fixe

LDB Clear opening width
GF-B Access leaf width
SF-B Secondary leaf width

Zwängungsfreies Öffnen (Türen in Panik-Ausführung)

Ouvertures sans collision des vantaux (Portes en version panique)

Door alignment when opening (Doors with emergency function)

Bänder Paumelles Hinges	Drehpunktabstand Distance à l'axe de rotation Center axis of hinge **X**	Drücker Poignée Handle	Einflügelig Un vantail Single-leaf		Zweiflügelig Deux vantaux Double-leaf		
			min. LDB mm	min. GF-B mm	min. LDB mm	min. GF-B mm	min. SF-B mm
 Anschraubbänder Paumelles à visser Screw-on hinges 550.250/550.286	16,5 mm	 555.586 / 555.579 / 555.588	490	530	1400 (1400)	730 (1030)	730 (430)
		 555.726 / 555.727	490	530	1400 (1400)	730 (1030)	730 (430)
		 556.034 / 556.035 / 556.036 / 556.037	490	530	2200 (2200)	1130 (1430)	1130 (830)
		 555.731 / 555.729 555.734 / 555.732	490	530	1400 (1400)	730 (1030)	730 (430)

Masse in Klammern =
bei unsymmetrischen Flügelbreiten

Für zweiflügelige Vollpaniktüren muss die Mitnehmerklappe 550.387 verwendet werden.

Dimensions entre parenthèses =
quand la largeur des vantaux est asymétrique

Le doigt d'entraînement 550.387 doit être utilisé pour les portes panique à deux vantaux.

Measurements in brackets =
for unsymmetrical leaf widths

For double-leaf full panic doors, pre-selector 550.387 must be used.

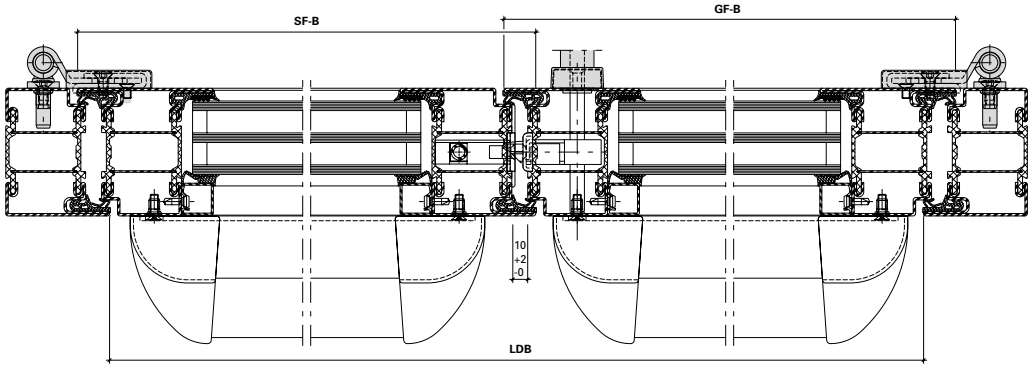

LDB Lichte Durchgangsbreite
GF-B Gangflügel-Breite
SF-B Standflügel-Breite

LDB Largeur vide lumière
GF-B Largeur du vantail de service
SF-B Largeur du vantail semi-fixe

LDB Clear opening width
GF-B Access leaf width
SF-B Secondary leaf width

Zwängungsfreies Öffnen (Türen in Panik-Ausführung)

Ouvertures sans collision des vantaux (Portes en version panique)

Door alignment when opening (Doors with emergency function)

Bänder Paumelles Hinges	Drehpunktabstand Distance à l'axe de rotation Center axis of hinge **X**	Drücker Poignée Handle	Einflügelig Un vantail Single-leaf		Zweiflügelig Deux vantaux Double-leaf		
			min. LDB mm	min. GF-B mm	min. LDB mm	min. GF-B mm	min. SF-B mm
 Verdeckt liegendes 3D Stahl-Anschraubband Paumelle à visser 3D non apparente Concealed 3D screw-on hinge 555.026/555.027	-13,5 mm	 555.586 / 555.579 / 555.588	490	530	1000 (1000)	530 (630)	530 (430)
		 555.726 / 555.727	490	530	1000 (1000)	530 (630)	530 (430)
		 556.034 / 556.035 / 556.036 / 556.037	490	530	1000 (1000)	530 (630)	530 (430)
		 555.731 / 555.729 555.734 / 555.732	490	530	1000 (1000)	530 (630)	530 (430)

Masse in Klammern = bei unsymmetrischen Flügelbreiten

Für zweiflügelige Vollpaniktüren muss die Mitnehmerklappe 550.387 verwendet werden.

Dimensions entre parenthèses = quand la largeur des vantaux est asymétrique

Le doigt d'entraînement 550.387 doit être utilisé pour les portes panique à deux vantaux.

Measurements in brackets = for unsymmetrical leaf widths

For double-leaf full panic doors, pre-selector 550.387 must be used.

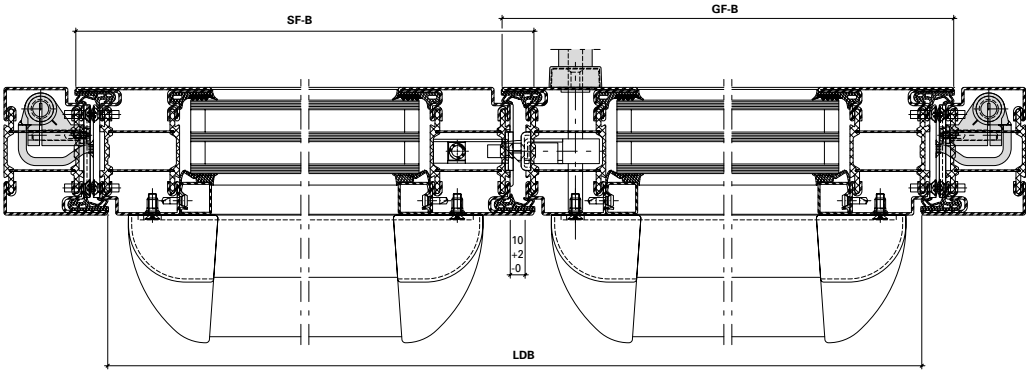

LDB Lichte Durchgangsbreite
GF-B Gangflügel-Breite
SF-B Standflügel-Breite

LDB Largeur vide lumière
GF-B Largeur du vantail de service
SF-B Largeur du vantail semi-fixe

LDB Clear opening width
GF-B Access leaf width
SF-B Secondary leaf width

Empfehlung Türflügelgewichte

Befestigung am Bau

Eine einwandfreie Befestigung der Tür-Blendrahmen zum Bauwerk ist für eine dauerhafte Funktion der Türen eine unabdingbare Voraussetzung. Besonders im Bandbereich ist auf eine steife Befestigung zu achten. Diese Bedingung ist auch bei Türen ohne Bodeneinstand zwingend zu erfüllen.

Bei thermisch getrennten Türprofilen wird vorzugsweise die lastabtragende Profilhalbschale an den Baukörper angeschlossen.

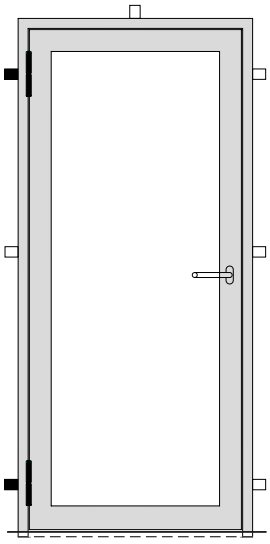

Pflege und Unterhalt

Türbänder sind insbesondere bei schweren und/oder hoch frequentierten Türanlagen stark beansprucht und müssen deshalb regelmässig überwacht und gepflegt werden.

Recommandation des poids du vantail

Fixation à la construction

La fixation parfaite des dormants de porte à la maçonnerie est une condition inaliénable à la fonction durable des portes. Il convient particulièrement de veiller à disposer d'une fixation solide dans la zone des paumelles. Cette condition est aussi indispensable pour les portes sans raccordement dans la chape.

Pour les profilés de porte à séparation thermique, on préfère généralement raccorder au gros œuvre la semi-coque du profilé amortissant la charge.

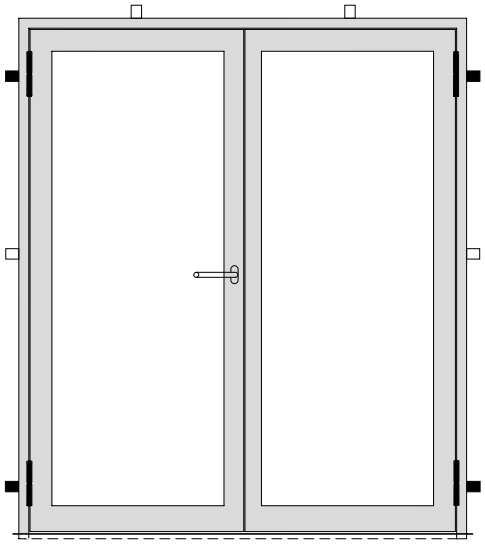

Contrôle et entretien

Les paumelles des installations de porte lourdes et/ou fortement fréquentées sont particulièrement sollicitées et doivent par conséquent faire l'objet d'un contrôle et d'un entretien réguliers.

Recommendation leaf weight

Fastening to the building

The proper fastening of the outer door frame to the building is an indispensable prerequisite for the long-lasting functioning of the doors. Particular attention should be paid to a firm fastening in the hinge area. This condition is also obligatory for doors without floor recess.

In the case of thermally separated door profiles it is preferred that the load bearing half-shell profile be attached to the structure.

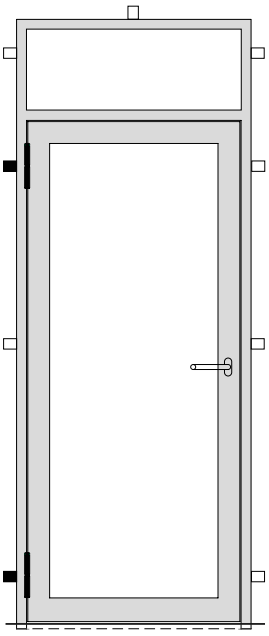

Care and maintenance

Hinges are particularly heavily stressed on heavy doors and/or doors that are frequently used and must, therefore, be regularly checked and maintained.

Empfehlung Türflügelgewichte

2 Anschweissbänder
550.276, 550.229,
555.227, 555.261, 555.226, 555.260
Länge 180 mm, ø 20 mm

2 Anschraubbänder
550.250 oder 550.286

Recommandation des poids du vantail

2 paumelles à souder
550.276, 550.229,
555.227, 555.261, 555.226, 555.260
longueur 180 mm, ø 20 mm

2 paumelles à visser
550.250 ou 550.286

Recommendation leaf weight

2 weld-on hinges
550.276, 550.229,
555.227, 555.261, 555.226, 555.260
length 180 mm, ø 20 mm

2 screw-on hinges
550.250 or 550.286

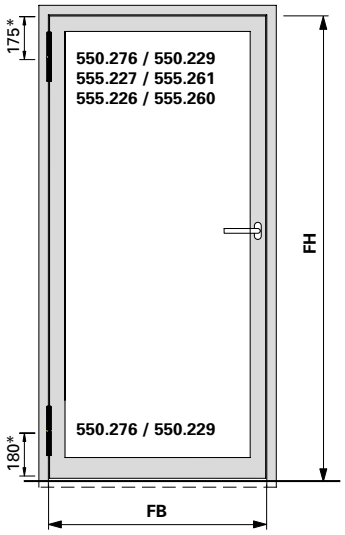

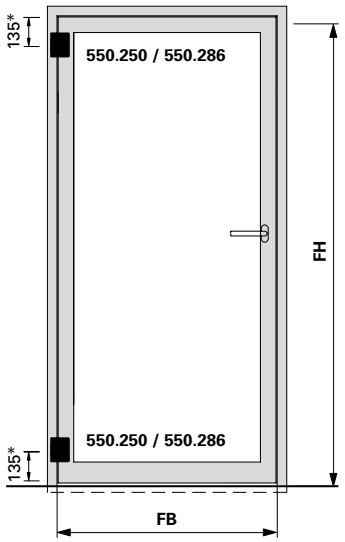

Maximale Türflügelgewichte in **kg**
Max. poids du vantail en **kg**
Max leaf weight in **kg**

Flügelhöhe **FH** in mm / Hauteur de vantail **FH** en mm / Leaf height **FH** in mm							
3000	195	195	195	195	195	195	195
2900	195	195	195	195	195	195	195
2800	195	195	195	195	195	195	195
2700	195	195	195	195	195	195	195
2600	195	195	195	195	195	195	192
2500	195	195	195	195	195	195	183
2400	195	195	195	195	195	188	175
2300	195	195	195	195	194	179	166
2200	195	195	195	195	184	170	158
2100	195	195	195	190	174	161	149
2000	195	195	195	179	164	151	141
1900	195	195	185	168	154	142	132
	800	**900**	**1000**	**1100**	**1200**	**1300**	**1400**

Flügelbreite **FB** in mm
Largeur de vantail **FB** en mm
Leaf width **FB** in mm

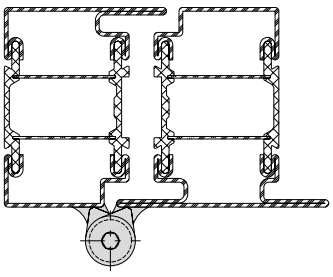

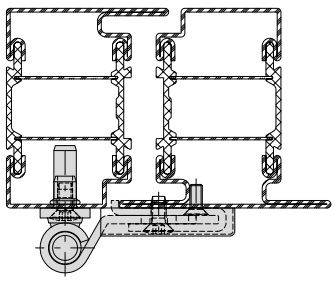

* Ab Flügelaussenkante

* À partir du bord extérieur de vantail

* From outer edge of leaf

Hinweis:
Bei Drehtürautomaten müssen oben immer 2 Bänder angebracht werden

Remarque:
En présence de mécanismes automatiques pour portes, il faut toujours monter 2 paumelles en haut

Note:
For automatic door mechanisms, 2 hinges must always be fitted at the top

Empfehlung Türflügelgewichte

2 Anschweissbänder
555.267 oder 555.268
Länge 230 mm, ø 20 mm

Recommandation des poids du vantail

2 paumelles à souder
555.267 ou 555.268
longueur 230 mm, ø 20 mm

Recommendation leaf weight

2 weld-on hinges
555.267 or 555.268
length 230 mm, ø 20 mm

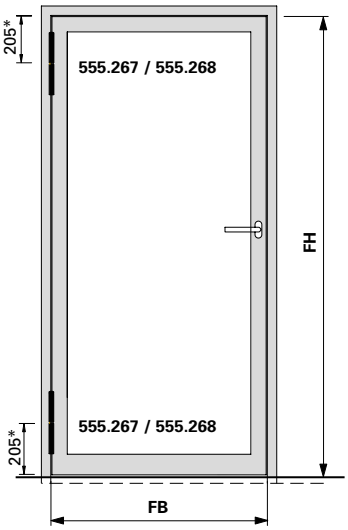

Maximale Türflügelgewichte in **kg**
Max. poids du vantail en **kg**
Max leaf weight in **kg**

Flügelhöhe **FH** in mm / Hauteur de vantail **FH** en mm / Leaf height **FH** in mm								
	3000	230	230	230	230	230	230	230
	2900	230	230	230	230	230	230	230
	2800	230	230	230	230	230	230	230
	2700	230	230	230	230	230	230	229
	2600	230	230	230	230	230	230	219
	2500	230	230	230	230	230	225	209
	2400	230	230	230	230	230	214	199
	2300	230	230	230	230	221	204	189
	2200	230	230	230	228	209	193	179
	2100	230	230	230	215	197	182	169
	2000	230	230	223	202	186	171	159
	1900	230	230	209	190	174	160	149
		800	**900**	**1000**	**1100**	**1200**	**1300**	**1400**

Flügelbreite **FB** in mm
Largeur de vantail **FB** en mm
Leaf width **FB** in mm

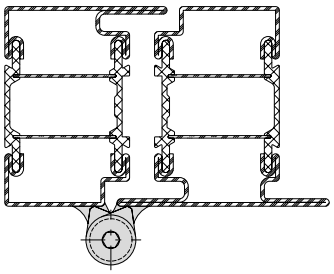

* Ab Flügelaussenkante

Hinweis:
Bei Drehtürautomaten müssen oben immer 2 Bänder angebracht werden (oben 2 x 180 mm, unten 1 x 230 mm)

* À partir du bord extérieur de vantail

Remarque:
En présence de mécanismes automatiques pour portes, il faut toujours monter 2 paumelles en haut (2 x 180 mm en haut, 1 x 230 mm en bas).

* From outer edge of leaf

Note:
For automatic door mechanisms, 2 hinges must always be fitted at the top (at the top: 2 x 180 mm, at the bottom 1 x 230 mm)

Empfehlung Türflügelgewichte

3 Anschweissbänder
(2 x 550.229 und 1 x 555.267/555.268)

Recommandation des poids du vantail

3 paumelles à souder
(2 x 550.229 et 1 x 555.267/555.268)

Recommendation leaf weight

3 weld-on hinges
(2 x 550.229 and 1 x 555.267/555.268)

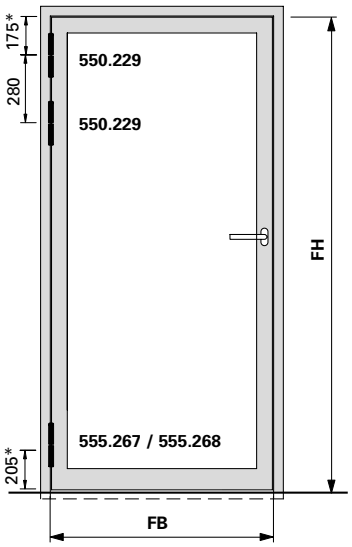

Maximale Türflügelgewichte in **kg**
Max. poids du vantail en **kg**
Max leaf weight in **kg**

Flügelhöhe **FH** in mm / Hauteur de vantail **FH** en mm / Leaf height **FH** in mm								
	3000	230	230	230	230	230	230	230
	2900	230	230	230	230	230	230	230
	2800	230	230	230	230	230	230	230
	2700	230	230	230	230	230	230	230
	2600	230	230	230	230	230	230	223
	2500	230	230	230	230	230	228	212
	2400	230	230	230	230	230	217	201
	2300	230	230	230	230	223	205	191
	2200	230	230	230	229	210	194	180
	2100	230	230	230	215	198	182	169
	2000	230	230	222	202	185	171	159
	1900	230	230	207	188	173	159	148
		800	**900**	**1000**	**1100**	**1200**	**1300**	**1400**

Flügelbreite **FB** in mm
Largeur de vantail **FB** en mm
Leaf width **FB** in mm

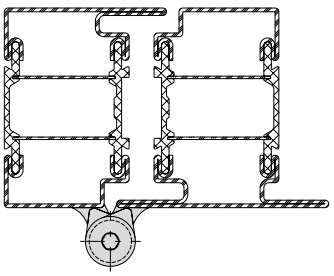

* Ab Flügelaussenkante

* À partir du bord extérieur de vantail

* From outer edge of leaf

Hinweis:
Bei Drehtürautomaten müssen oben immer 2 Bänder angebracht werden

Remarque:
En présence de mécanismes automatiques pour portes, il faut toujours monter 2 paumelles en haut

Note:
For automatic door mechanisms, 2 hinges must always be fitted at the top

Empfehlung Türflügelgewichte

2 Anschraubbänder
555.060 - 555.063

Recommandation des poids du vantail

2 paumelles à visser
555.060 - 555.063

Recommendation leaf weight

2 screw-on hinges
555.060 - 555.063

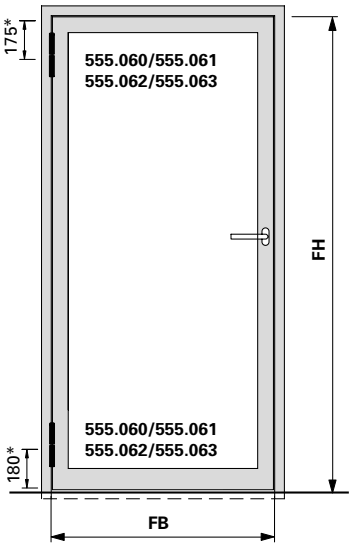

Flügelhöhe **FH** in mm Hauteur de vantail **FH** en mm Leaf height **FH** in mm	Maximale Türflügelgewichte in **kg** Max. poids du vantail en **kg** Max leaf weight in **kg**						
3000	215	215	215	215	215	215	215
2900	215	215	215	215	215	215	215
2800	215	215	215	215	215	215	215
2700	215	215	215	215	215	215	215
2600	215	215	215	215	215	215	209
2500	215	215	215	215	215	215	200
2400	215	215	215	215	215	205	191
2300	215	215	215	215	212	195	182
2200	215	215	215	215	201	186	172
2100	215	215	215	208	190	176	163
2000	215	215	215	196	180	166	154
1900	215	215	203	184	169	156	145
	800	**900**	**1000**	**1100**	**1200**	**1300**	**1400**
	Flügelbreite **FB** in mm Largeur de vantail **FB** en mm Leaf width **FB** in mm						

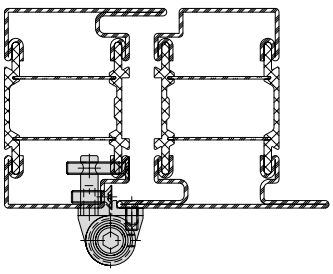

Einsatz nur bei verblechtem Türflügel und Standardrahmenprofil (Bautiefe 80 mm)

* Ab Flügelaussenkante

Hinweis:
Bei Drehtürautomaten müssen oben immer 2 Bänder angebracht werden

A utiliser uniquement avec vantail de porte tôlée et profilés standard pour cadre (profondeur de montage 80 mm)

* À partir du bord extérieur de vantail

Remarque:
En présence de mécanismes automatiques pour portes, il faut toujours monter 2 paumelles en haut

Only for use with cladded door leaf and standard frame profile (basic depth 80 mm)

* From outer edge of leaf

Note:
For automatic door mechanisms, 2 hinges must always be fitted at the top

Empfehlung Türflügelgewichte

3 Anschraubbänder
555.060 - 555.063

Recommandation des poids du vantail

3 paumelles à visser
555.060 - 555.063

Recommendation leaf weight

3 screw-on hinges
555.060 - 555.063

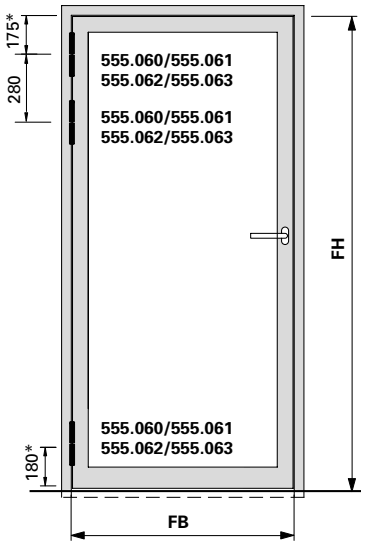

Maximale Türflügelgewichte in **kg**
Max. poids du vantail en **kg**
Max leaf weight in **kg**

Flügelhöhe **FH** in mm / Hauteur de vantail **FH** en mm / Leaf height **FH** in mm								
	3000	280	280	280	280	280	280	280
	2900	280	280	280	280	280	280	280
	2800	280	280	280	280	280	280	280
	2700	280	280	280	280	280	280	280
	2600	280	280	280	280	280	280	277
	2500	280	280	280	280	280	280	265
	2400	280	280	280	280	280	272	253
	2300	280	280	280	280	280	259	241
	2200	280	280	280	280	266	246	228
	2100	280	280	280	275	252	233	216
	2000	280	280	280	260	238	220	204
	1900	280	280	268	244	224	207	192
		800	**900**	**1000**	**1100**	**1200**	**1300**	**1400**

Flügelbreite **FB** in mm
Largeur de vantail **FB** en mm
Leaf width **FB** in mm

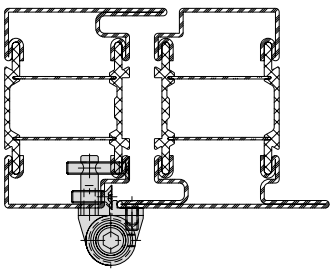

* Ab Flügelaussenkante

* À partir du bord extérieur de vantail

* From outer edge of leaf

Hinweis:
Bei Drehtürautomaten müssen oben immer 2 Bänder angebracht werden

Remarque:
En présence de mécanismes automatiques pour portes, il faut toujours monter 2 paumelles en haut

Note:
For automatic door mechanisms, 2 hinges must always be fitted at the top

Empfehlung Türflügelgewichte

3 Anschraubbänder
550.250 oder 550.286

Recommandation des poids du vantail

3 paumelles à visser
550.250 ou 550.286

Recommendation leaf weight

3 screw-on hinges
550.250 or 550.286

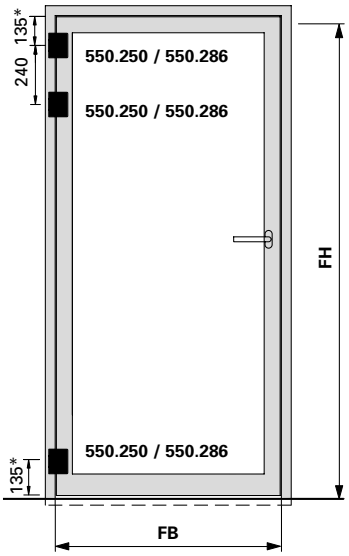

Flügelhöhe **FH** in mm Hauteur de vantail **FH** en mm Leaf height **FH** in mm	Maximale Türflügelgewichte in **kg** Max. poids du vantail en **kg** Max leaf weight in **kg**							
3000	230	230	230	230	230	230	230
2900	230	230	230	230	230	230	230
2800	230	230	230	230	230	230	230
2700	230	230	230	230	230	230	230
2600	230	230	230	230	230	230	220
2500	230	230	230	230	230	226	210
2400	230	230	230	230	230	215	200
2300	230	230	230	230	222	205	190
2200	230	230	230	229	210	194	180
2100	230	230	230	216	198	183	170
2000	230	230	224	204	187	172	160
1900	230	230	210	191	175	162	150
	800	**900**	**1000**	**1100**	**1200**	**1300**	**1400**
	Flügelbreite **FB** in mm Largeur de vantail **FB** en mm Leaf width **FB** in mm						

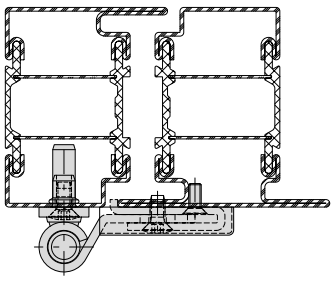

* Ab Flügelaussenkante

* À partir du bord extérieur de vantail

* From outer edge of leaf

Hinweis:
Bei Drehtürautomaten müssen oben immer 2 Bänder angebracht werden

Remarque:
En présence de mécanismes automatiques pour portes, il faut toujours monter 2 paumelles en haut

Note:
For automatic door mechanisms, 2 hinges must always be fitted at the top

Empfehlung Türflügelgewichte

Recommandation des poids du vantail

Recommendation leaf weight

Verdeckt liegende 3D Anschraubbänder 555.026/555.027

Paumelles à visser 3D non apparente 555.026/555.027

Concealed 3D screw-on hinges 555.026/555.027

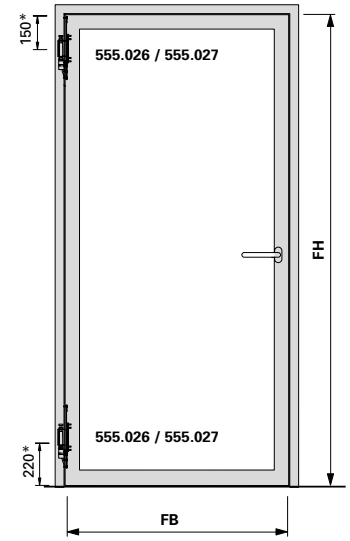

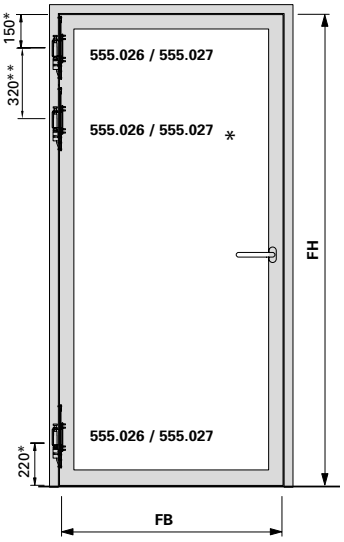

Maximale Türflügelgewichte in **kg**
Max. poids du vantail en **kg**
Max leaf weight in **kg**

Flügelhöhe **FH** in mm / Hauteur de vantail **FH** en mm / Leaf height **FH** in mm								
	3000	195	195	195	195	195	195	195
	2900	195	195	195	195	195	195	195
	2800	195	195	195	195	195	195	195
	2700	195	195	195	195	195	195	195
	2600	195	195	195	195	195	195	190
	2500	195	195	195	195	195	190	180
	2400	195	195	195	195	195	185	170
	2300	195	195	195	195	190	175	160
	2200	195	195	195	195	180	165	155
	2100	195	195	195	185	170	155	145
	2000	195	195	195	175	160	150	140
	1900	195	195	180	165	150	140	130
		800	**900**	**1000**	**1100**	**1200**	**1300**	**1400**

Flügelbreite **FB** in mm
Largeur de vantail **FB** en mm
Leaf width **FB** in mm

** optional
** en choix
** optional

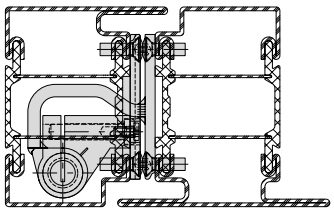

* Ab Flügelaussenkante

* À partir du bord extérieur de vantail

* From outer edge of leaf

Hinweis:
Bei Drehtürautomaten müssen oben immer 2 Bänder angebracht werden, Abstand 320 mm

Remarque:
En présence de mécanismes automatiques pour portes, il faut toujours monter 2 paumelles en haut, espacement 320 mm

Note:
For automatic door mechanisms, 2 hinges must always be fitted at the top, distance 320 mm

JANISOL HI FENSTER

HOCHWÄRMEGEDÄMMTE FENSTER UND VERGLASUNGEN
AUS STAHL

JANISOL HI WINDOWS

HIGHLY THERMALLY INSULATED WINDOWS AND FIXED LIGHTS
IN STEEL

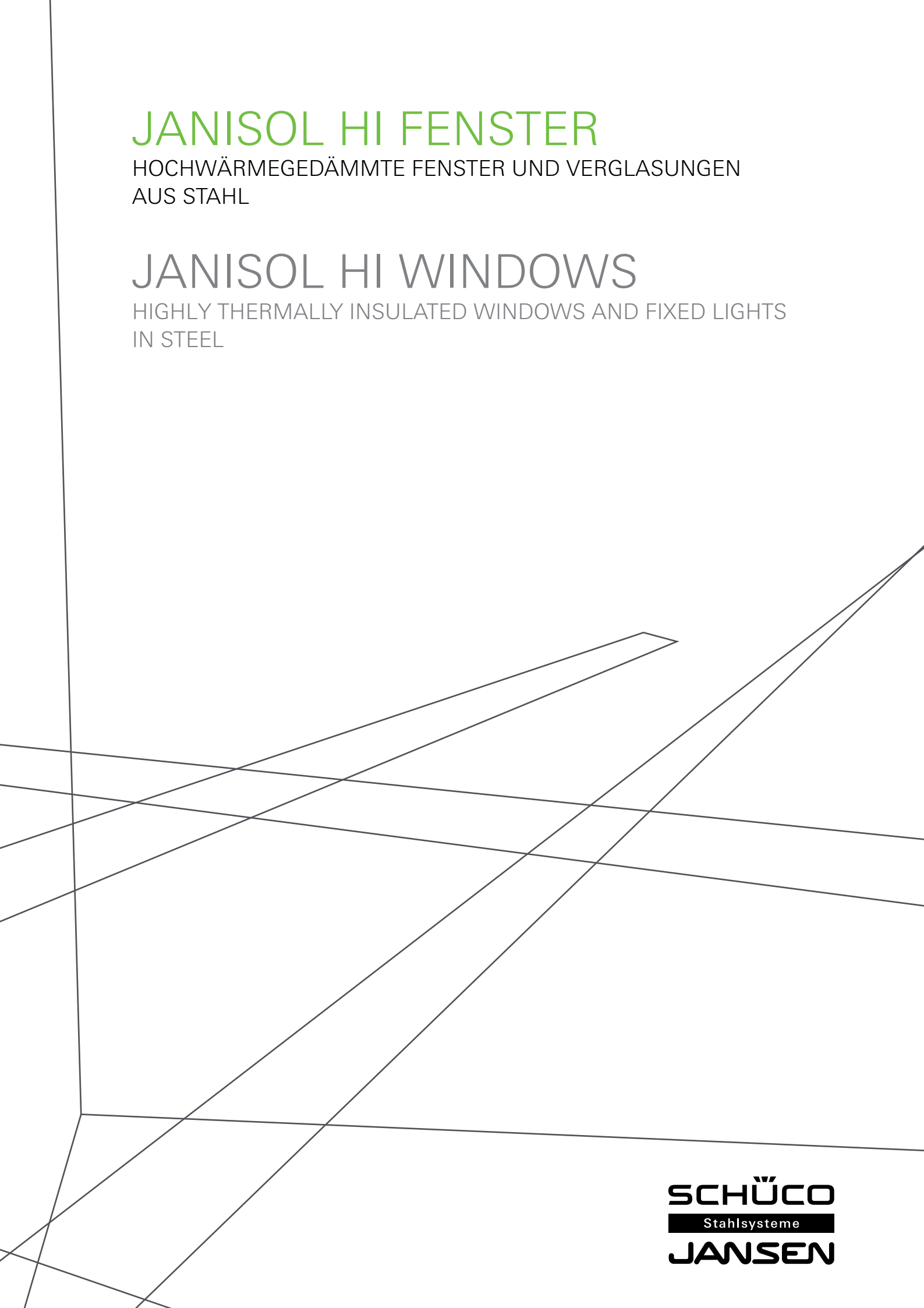

SCHÜCO
Stahlsysteme
JANSEN

- Hervorragende wärmetechnische Eigenschaften für maximale Anforderungen
- Bautiefe Flügel 90 mm, Festverglasung 80 mm
- Schmale Profilansichten: Rahmen 50 resp. 70 mm, Pfosten/Riegel 70 resp. 90 mm, Flügel 35 mm, Stulpflügelpartie 110 mm
- Isolierstege mit besten bauphysikalischen Eigenschaften aus glasfaserverstärktem Kunststoff
- Mit Euro-Beschlagsnute für Dreh-, Drehkipp-, Stulp- und Kippflügel-Fenster
- Fensterflügel Grössen bis max. 2800 mm Höhe
- Fensterflügel-Gewichte: verdeckt liegend bis 180 kg, aufgesetzt bis 150 kg
- Glasdicke für Fensterflügel 24-67 mm, für Festverglasung 24-57 mm
- Systemprüfung nach Produktnorm EN 14351-1 für alle Fenster-Öffnungsarten
- Sehr gute statische Werte, hohe mechanische Festigkeiten
- Dauerfunktionsprüfung nach EN 12400
  Drehfenster Klasse 4
  Drehkippfenster Klasse 3
- Für Nasslack- oder Pulverbeschichtung geeignet

- Excellentes propriétés thermiques répondant à des exigences maximum
- Profondeur de montage vantail 90 mm, vitrage fixe 80 mm
- Profilés très fins:
  Cadre 50 et 70 mm,
  montant/traverse 70 ou 90 mm,
  vantail 35 mm, partie à deux vantaux à la française 110 mm
- Traverses isolantes aux excellentes propriétés physiques en matière plastique renforcé par fibres de verre
- Avec rainure de ferrure Euro pour fenêtres à la française, oscillo-battantes, à deux vantaux et à soufflet
- Tailles d'ouvrant de fenêtre jusqu'à max. 2800 mm de hauteur
- Poids des ouvrants de fenêtre: non apparents jusqu'à 180 kg, plaqués jusqu'à 150 kg
- Épaisseur de vitrage pour ouvrants de fenêtre 24-67 mm, pour vitrage fixe 24-57 mm
- Contrôle du système selon la norme produit EN 14351-1 pour tous les types d'ouverture de fenêtre
- Très bonnes valeurs statiques, résistances mécaniques élevées
- Durabilité mécanique selon EN 12400
  Fenêtres à la française classe 4
  Fenêtres oscillo-battantes classe 3
- Convient au revêtement à la peinture liquide ou poudre

- Outstanding thermal properties for the most exacting requirements
- Basic depth of vent 90 mm, fixed glazing 80 mm
- Narrow profile face widths: frame 50 or 70 mm, mullion/transom 70 or 90 mm, vent 35 mm, double-vent meeting stile assembly 110 mm
- Insulating bars with optimum structural properties made from glass fibre-reinforced plastic
- With Euro fittings groove for side-hung, turn/tilt, double-vent and bottom-hung windows
- Window vent dimensions up to max. 2800 mm in height
- Window vent weights: concealed up to 180 kg, surface-mounted up to 150 kg
- Glass thickness for window vent 24-67 mm, for fixed glazing 24-57 mm
- System testing in accordance with product standard EN 14351-1 for all window opening types
- Excellent structural values, high levels of mechanical strength
- Mechanical durability in accordance with EN 12400
  Side-hung windows class 4
  Turn/tilt windows class 3
- Suitable for wet paint or powder coating

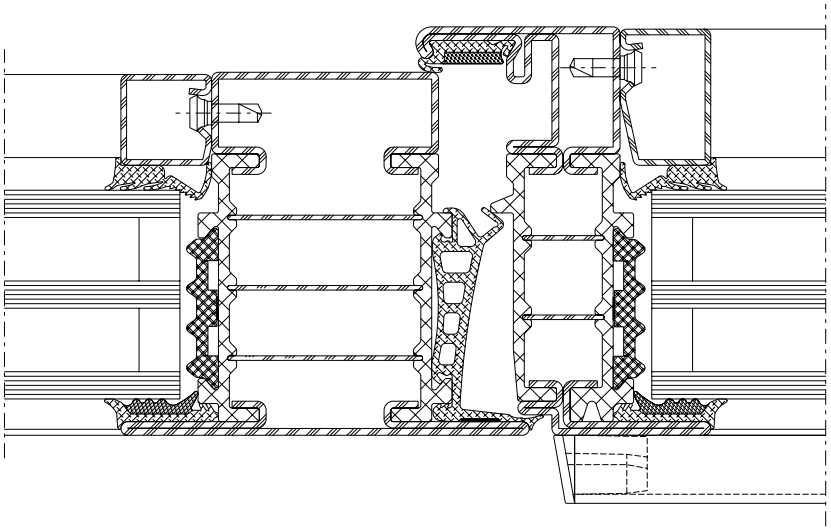

CE

MINERGIE®

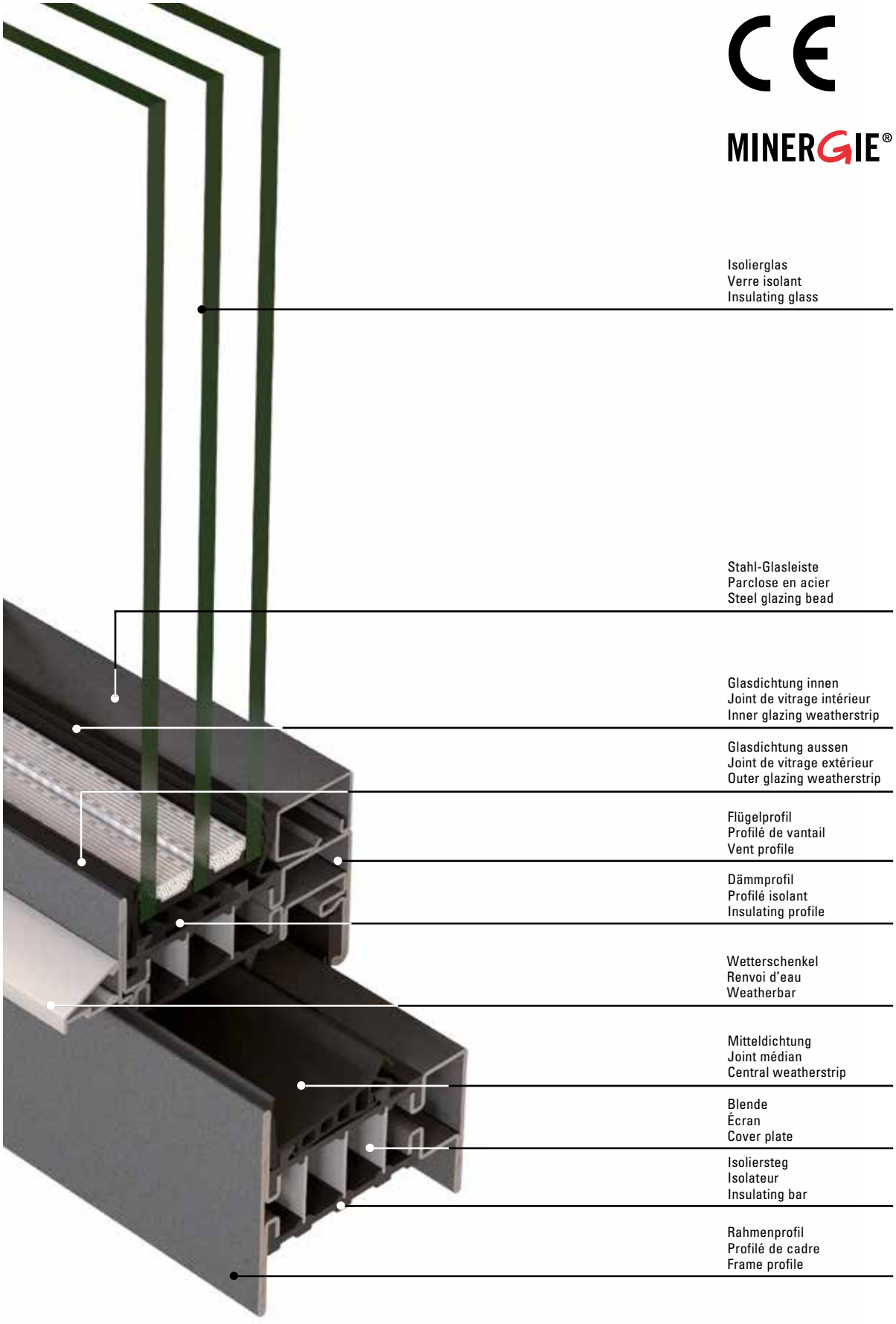
Isolierglas
Verre isolant
Insulating glass
Stahl-Glasleiste
Parclose en acier
Steel glazing bead
Glasdichtung innen
Joint de vitrage intérieur
Inner glazing weatherstrip
Glasdichtung aussen
Joint de vitrage extérieur
Outer glazing weatherstrip
Flügelprofil
Profilé de vantail
Vent profile
Dämmprofil
Profilé isolant
Insulating profile
Wetterschenkel
Renvoi d'eau
Weatherbar
Mitteldichtung
Joint médian
Central weatherstrip
Blende
Écran
Cover plate
Isoliersteg
Isolateur
Insulating bar
Rahmenprofil
Profilé de cadre
Frame profile

Norm	Eigenschaft Caractéristique Characteristic	Klassifizierung/Wert Classification / Valeur Classification / Value									
 EN 12210	**Widerstandsfähigkeit bei Windlast** **Résistance à la pression du vent** **Resistance to wind load**	npd	C1 (400)		C2 (800)		C3 (1200)		C4 (1600)		C5 (2000)
 EN 12208	**Schlagregendichtheit** **Etanchéité à la pluie battante** **Watertightness**	npd	1A (0)	2A (50)	3A (100)	4A (150)	5A (200)	6A (250)	7A (300)	8A (450	9A (600)	Exxx (>750
 EN ISO 10140	**Schalldämmung** R_w (C, C_{tr}) (dB) **Isolation phonique** R_w (C, C_{tr}) (dB) **Sound insulation** R_w (C, C_{tr}) (dB)	npd	bis R_w 46 dB (-2; -6) jusqu'à R_w 46 dB (-2; -6) up to R_w 46 dB (-2; -6)								
 EN ISO 10077-2	**Wärmedurchgangskoeffizient** U_f (W/(m²·K)) **Transmission thermique** U_f (W/(m²·K)) **Thermal production** U_f (W/(m²·K))	npd	ab 0,74 W/m²·K à partir de 0,74 W/m²·K from 0,74 W/m²·K								
 EN 12207	**Luftdurchlässigkeit** **Perméabilité à l'air** **Air permeability**	npd	1 (150)		2 (300)		3 (600)		4 (600)		
	**Tragfähigkeit von Sicherheitsvorrichtungen** **Capacité portante des dispositifs de sécurité** **Load-bearing capacity of safety devices**		Anforderung erfüllt Exigence remplie Requirement satisfied								
 EN 14024	**Metallprofile mit thermischer Trennung** **Profilés en métal. avec rupture de pont thermique** **Metal profiles with thermal barrier**		CW / TC2								
 EN 12400	**Dauerfunktionsprüfung** **Durabilité mécanique** **Mechanical durability**		D	1 5'000	2 10'000	3 20'000	4 50'000	5 100'000	6 200'000	7 500'000	8 1'000'000
 EN 13115	**Bedienkräfte** **Forces de manœuvre** **Operating forces**	npd	0			1			2		
 EN 1627	**Einbruchhemmung** **Anti-effraction** **Burglar resistance**	npd	1		2		3	4		5	6
 ISO 16000	**Gefährliche Substanzen** **Substances dangereuses** **Dangerous substances**	npd	Anforderung erfüllt Exigence remplie Requirement satisfied								
 DIN 18008-4	**Vorgefertigte absturzsichernde Verglasung** **Vitrage anti-chutes préfabriqué** **Prefabricated glazing suitable for safety barrier loading**								Anhang D.1.2 erfüllt Annexe D.1.2 remplie Appendix D.1.2 satisfied		

npd = keine Leistung festgestellt (no performance determined)

npd = Aucune performance déterminée (no performance determined)

npd = no performance determined

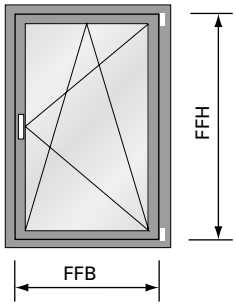

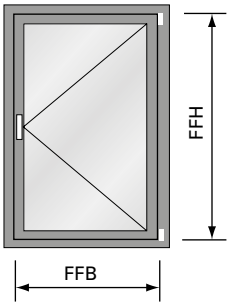

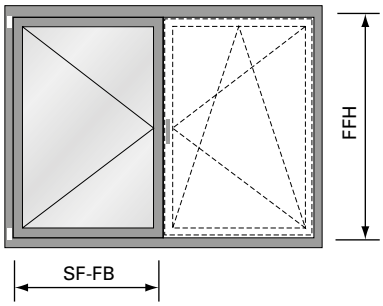

Flügelgrössen Drehkipp-, Drehfenster und Stulpfenster:

Max.	FFH =	2760 mm
	FFB =	1435 mm
Min.	FFH =	600 mm
	FFB =	600 mm

Max. Fläche:	3.0 m²
Max. Gewicht:	180 kg
FFB/FFH:	≤ 2

Grandeurs du vantail fenêtre oscillo-battante, à la française et fenêtre à deux vantaux:

Max.	FFH =	2760 mm
	FFB =	1435 mm
Min.	FFH =	600 mm
	FFB =	600 mm

Surface max.:	3.0 m²
Poids max.:	180 kg
FFB/FFH:	≤ 2

Size of vents turn/tilt, side-hung and double-vent windows:

Max.	FFH =	2760 mm
	FFB =	1435 mm
Min.	FFH =	600 mm
	FFB =	600 mm

Max. surface:	3.0 m²
Max. weight:	180 kg
FFB/FFH:	≤ 2

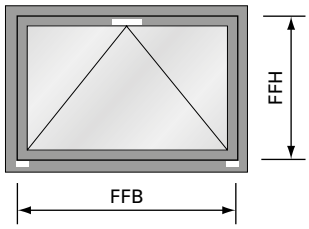

Flügelgrösse Kipp-Fenster:

Max.	FFH =	2760 mm
	FFB =	2760 mm
Min.	FFH =	600 mm
	FFB =	600 mm

Max. Fläche:	3.0 m²
Max. Gewicht:	80 kg (2 Bänder) 120 kg (3 Bänder)
FFB/FFH:	≤ 2

Grandeur du vantail fenêtre à soufflet:

Max.	FFH =	2760 mm
	FFB =	2760 mm
Min.	FFH =	600 mm
	FFB =	600 mm

Surface max.:	3.0 m²
Poids max.:	80 kg (2 paumelles) 120 kg (3 paumelles)
FFB/FFH:	≤ 2

Size of vent bottom-hung window:

Max.	FFH =	2760 mm
	FFB =	2760 mm
Min.	FFH =	600 mm
	FFB =	600 mm

Max. surface:	3.0 m²
Max. weight:	80 kg (2 hinges) 120 kg (3 hinges)
FFB/FFH:	≤ 2

Empfehlung Jansen:
Flügelhöhe und Flügelbreite 1 mm ins Minus schneiden betreffend Sollmass.

Recommandation Jansen:
Couper la hauteur et la largeur de vantail à 1 mm de moins que la cote de consigne.

Jansen recommendation:
Cut vent height and vent width 1 mm into the minus relative to the target dimension.

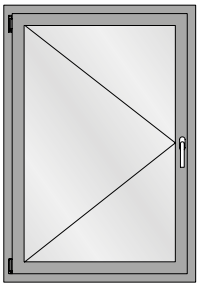

Drehflügel
Fenêtre à la française
Side-hung window

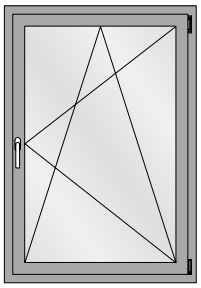

Drehkipp-Flügel
Vantail oscillo-battant
Turn/tilt window

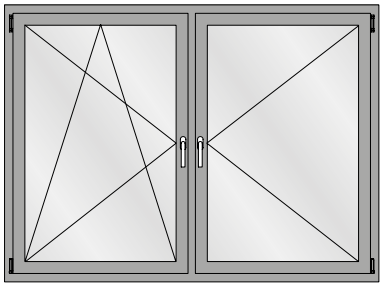

Drehkipp/Drehflügel (mit Pfosten)
Vantail oscillo-battant/fenêtre à la française (avec montant)
Side-hung/turn/tilt window (with mullion)

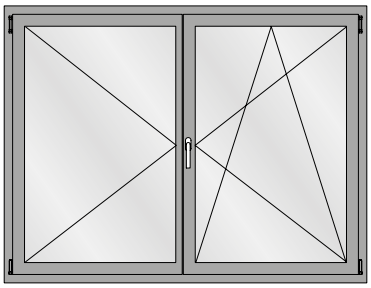

Drehkipp/Drehflügel (Stulpfenster)
Vantail oscillo-battant/fenêtre à la française (Fenêtre à deux vantaux)
Side-hung/turn/tilt window (Double-vent window)

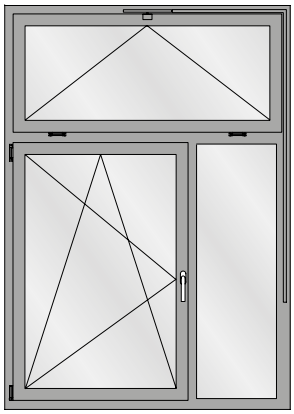

Drehkipp-Flügel mit Festverglasung und Oberlicht
Vantail oscillo-battant avec vitrage fixe et imposte
Turn/tilt window with fixed lights and top lights

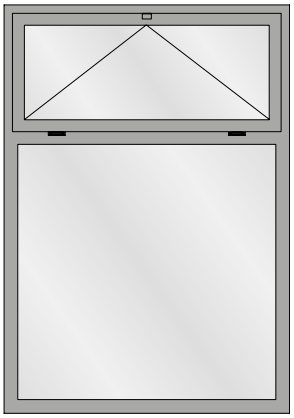

Festverglasung mit Oberlicht
Vitrage fixe avec imposte
Fixed lights with top light

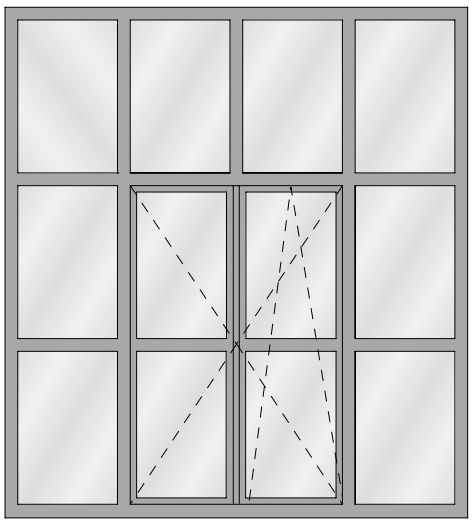

Drehkipp-Flügel mit Festverglasung
Vantail oscillo-battant avec vitrage fixe et imposte
Turn/tilt window with fixed lights and top lights

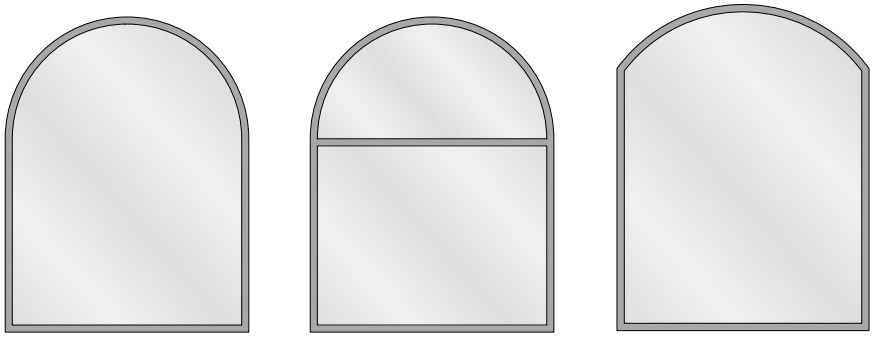

Festverglasung mit Rundbogen
Vitrage fixe avec demi-rond
Fixed lights with round arched

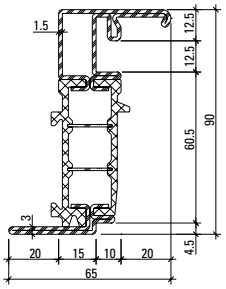

680.900 Z

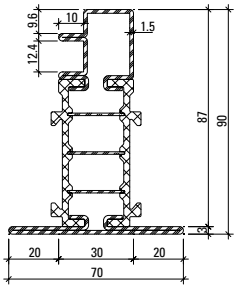

680.901 Z

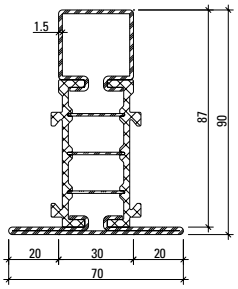

680.902 Z

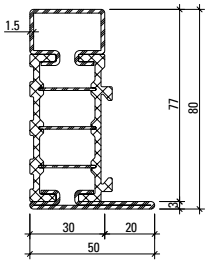

681.630 Z

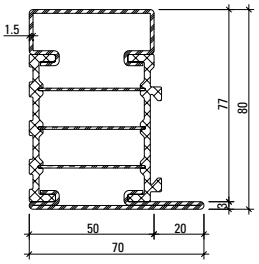

681.650 Z

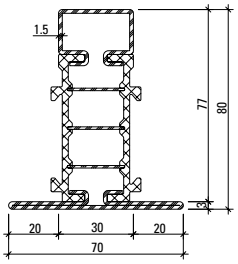

682.630 Z

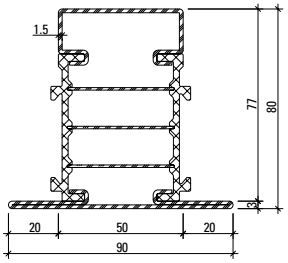

682.650 Z

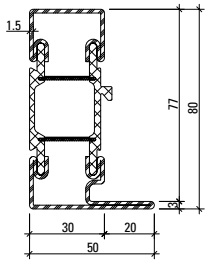

681.635 Z*

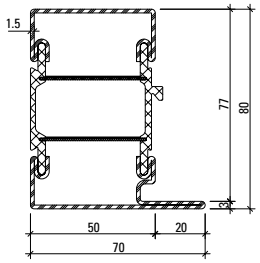

681.655 Z*

* nur in Kombination mit Bogen verwenden
* à utiliser uniquement avec des cintres
* use only in conjunction with arched designs

Profil-Nr.	G kg/m	Ix cm⁴	Wx cm³	Iy cm⁴	Wy cm³	U m²/m
681.630 Z	3,713	25.83	5,65	5,61	1,85	0,297
681.650 Z	4,331	32,30	7,21	15,97	4,04	0,337
682.630 Z	4,194	31,56	6,24	9,87	2,82	0,352
682.650 Z	4,816	38,99	7,94	24,03	5,34	0,392
680.900 Z	4,735					0,388
680.901 Z	4,618					0,390
680.902 Z	4,426	38,56	6,90	10,73	3,07	0,372
681.635 Z	3,784	26,93	5,71	7,49	2,42	0,310
681.655 Z	4,286	33,47	7,25	21,06	5,28	0,348

Artikelbibliothek
Bibliothèque des articles
Article library

DXF DWG

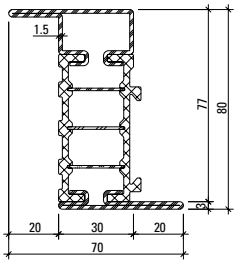

683.630 Z

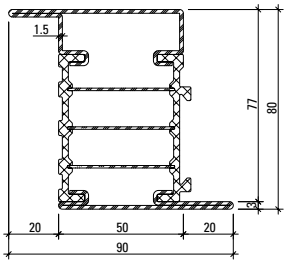

683.650 Z

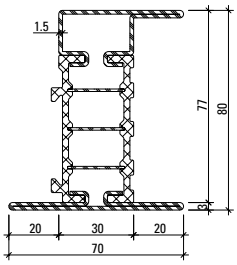

685.630 Z

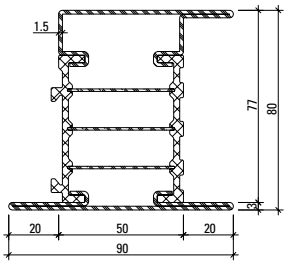

685.650 Z

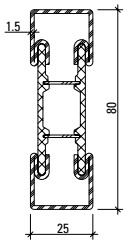

600.012
600.012 Z

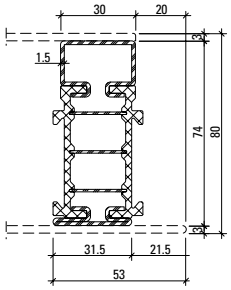

680.060 Z

Werkstoffe

Artikel-Nr.

ohne Zusatz = blank
mit Z = bandverzinkter Stahl
Isolator = glasfaserverstärkter Kunststoff

Matériaux

No. d'article

sans supplément = brut
avec Z = bande d'acier zinguée
Isolateur = matière plastique renforcé par fibres de verre

Materials

Part no.

without addition = bright
with Z = strip galvanised steel
Insulator = glassfibre reinforced plastic

Profil-Nr.	G kg/m	Ix cm⁴	Wx cm³	Iy cm⁴	Wy cm³	U m²/m
683.630 Z	4,170	32,73	7,98	10,09	2,88	0,336
683.650 Z	4,787	38,93	9,50	24,43	5,42	0,376
685.630 Z	4,637	38,31	8,65	13,46	3,51	0,374
685.650 Z	5,258	47,62	10,93	30,13	6,14	0,415
600.012	3,254	19,67	4,92	2,93	2,34	0,224
680.060 Z	3,214	17,21	4,55	2,54	1,48	0,266

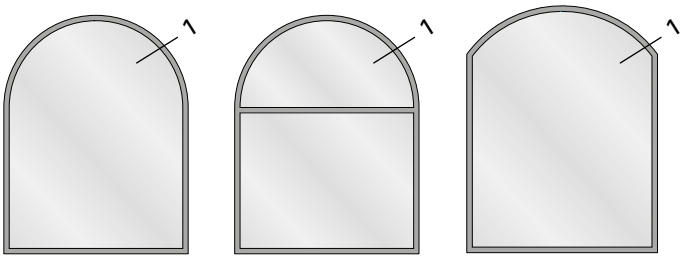

1.0

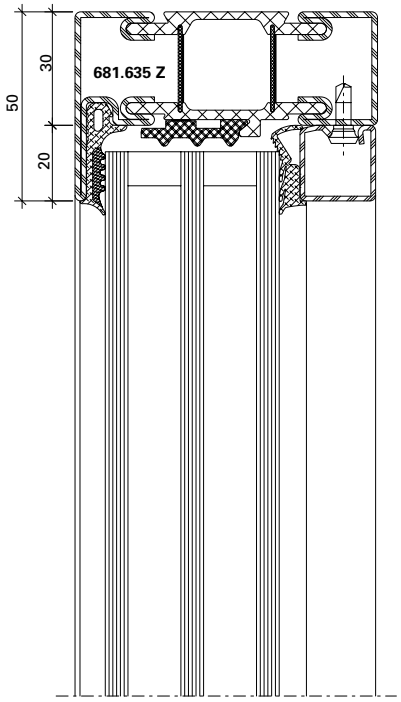

1.1

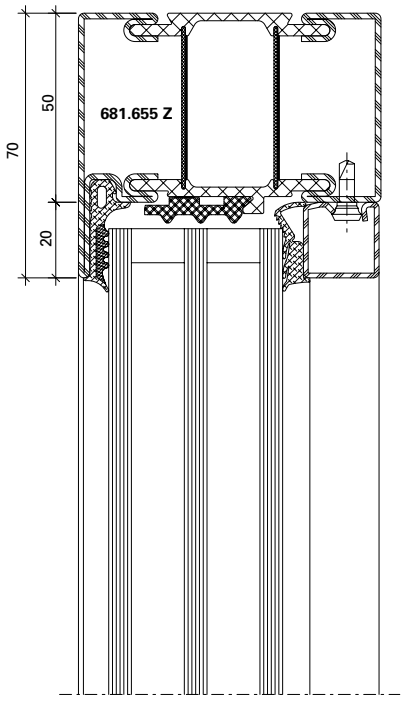

Profil Profilé Profile	Min. Radius Rayon min. Min. radius R
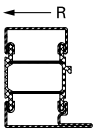	
681.635 Z	700 mm
681.655 Z	700 mm

Stahl-Glasleisten Parcloses en acier Steel glazing beads	Min. Radius Rayon min. Min. radius R
	
402.112 Z	500 mm
402.115 Z	500 mm
402.120 Z	600 mm
402.125 Z	750 mm
402.130 Z	1000 mm
402.136 Z	500 mm
402.141 Z	500 mm

Stahl-Glasleisten Parcloses en acier Steel glazing beads	Min. Radius Rayon min. Min. radius R
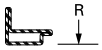	
62.507 GV+GC	300 mm
62.508 GV+GC	300 mm
62.509 GV+GC	300 mm

Aluminium-Glasleisten Parcloses en aluminium Aluminium glazing beads	Min. Radius Rayon min. Min. radius R
	
404.112	400 mm
404.115	400 mm
404.120	400 mm
404.125	450 mm
404.130	500 mm
404.135	600 mm

Andere Profiltypen sowie im Grundriss gebogene Profile auf Anfrage.

Die Radien-Angaben beziehen sich auf die Fertigung im Hause Jansen.

Autres types de profilés et profilés au tracé cintré sur demande.

Les rayons indiqués concernent la fabrication des cintres par la société Jansen.

Other profile types and profiles curved in the floor plan are available on request.

The radius information refers to the production of the arches at the Jansen.

Stahl-Glasleisten aus bandverzinktem Stahl (Länge 6 m)

Parcloses en acier en bandes d'acier zinguées (longueur 6 m)

Steel glazing beads made of strip galvanised steel (length 6 m)

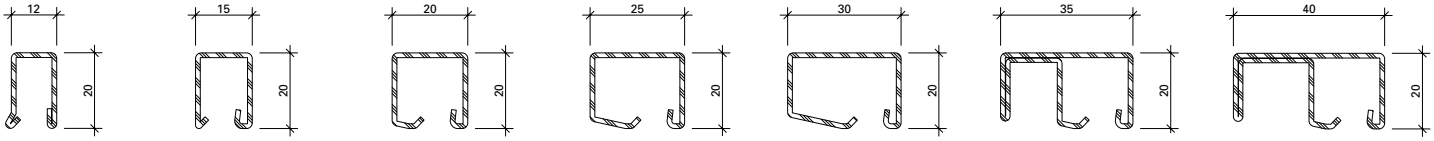

402.112 Z **402.115 Z** **402.120 Z** **402.125 Z** **402.130 Z** **402.136 Z** **402.141 Z**



450.007

Befestigungsknopf
VE = 50 Magazine à 10 Knöpfe

Bouton de fixation
UV = 50 magasins à 10 pièces

Fastening stud
PU = 50 magazines with 10 studs



450.008

Befestigungsknopf
VE = 400 Magazine à 10 Knöpfe

Bouton de fixation
UV = 400 magasins à 10 pièces

Fastening stud
PU = 400 magazines with 10 studs



450.006

Befestigungsknopf (kurz) SR1
Bohrdurchmesser ø 3,5 mm
VE = 100 Stück

Bouton de fixation (court) SR1
Diamètre de perçage ø 3,5 mm
UV = 100 pièces

Fastening stud (short) SR1
Hole diameter ø 3,5 mm
PU = 100 pieces

Artikel-Nr.	G kg/m	B m²/m
402.112 Z	0,550	0,062
402.115 Z	0,590	0,066
402.120 Z	0,680	0,074
402.125 Z	0,760	0,083
402.130 Z	0,850	0,092
402.136 Z	1,260	0,134
402.141 Z	1,360	0,144

G = Gewicht
B = Beschichtungsfläche

G = Poids
B = Surface à traiter

G = Weight
B = Coated surface



450.009

Befestigungsknopf
VE = 1000 Stück lose

Bouton de fixation
UV = 1000 pièces

Fastening stud
PU = 1000 pieces



499.001

Befestigungsset
zum Versetzen der magazinierten Befestigungs-Knöpfe 450.007/008

VE = 1 Set komplett inkl. Koffer
3 Kreuzschlitz-Schraubklingen

499.001

Machine à poser les boutons de parcloses
pour le déplacement des boutons de fixations 450.007/008 emmagasinés

UV = 1 set complet, valise incl.
3 mèches cruciforme

499.001

Fastening set
for placing magazine fixing studs 450.007/008

PU = 1 set complete, incl. case
3 Phillips screwdriver blades

Winkelkontur-Stahl-Glasleisten (Länge ca. 6 m)

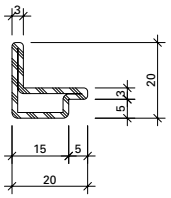

62.507 GV+GC

GV+GC = aussen galvanisch verzinkt ca. 15 µm und gelbchromatiert (EN 12329 – Fe//Zn15//C)

Parcloses en acier à contour angulaire (longueur env. 6 m)

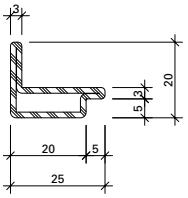

62.508 GV+GC

GV+GC = zingués galvanique env. 15 µm à l'extérieur et chromatisé jaune (EN 12329 – Fe//Zn15//C)

Angle contour steel glazing beads (length approx. 6 m)

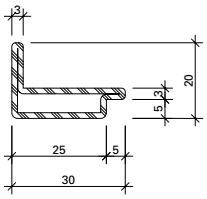

62.509 GV+GC

GV+GC = outside galvanised approx. 15 µm and yellow chromated (EN 12329 – Fe//Zn15//C)

Artikel-Nr.	G kg/m	B m²/m
62.507	0,840	0,076
62.508	0,960	0,086
62.509	1,090	0,096

G = Gewicht
B = Beschichtungsfläche

G = Poids
B = Surface à traiter

G = Weight
B = Coated surface

Artikelbibliothek
Bibliothèque des articles
Article library

DXF DWG

Aluminium-Glasleisten (Länge 6 m)

Parcloses en aluminium (longueur 6 m)

Aluminium glazing beads (length 6 m)

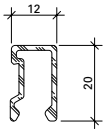

404.112

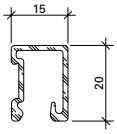

404.115

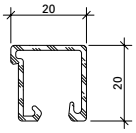

404.120

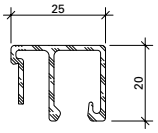

404.125

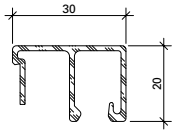

404.130

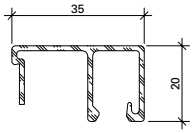

404.135

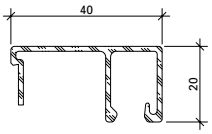

404.140

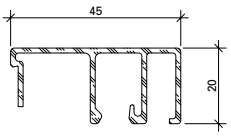

404.145

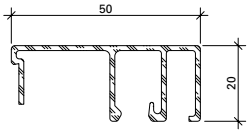

404.150



450.007

Befestigungsknopf
VE = 50 Magazine à 10 Knöpfe

Bouton de fixation
UV = 50 magasins à 10 pièces

Fastening stud
PU = 50 magazines with 10 studs



450.008

Befestigungsknopf
VE = 400 Magazine à 10 Knöpfe

Bouton de fixation
UV = 400 magasins à 10 pièces

Fastening stud
PU = 400 magazines with 10 studs



450.006

Befestigungsknopf (kurz) SR1
Bohrdurchmesser ø 3,5 mm
VE = 100 Stück

Bouton de fixation (court) SR1
Diamètre de perçage ø 3,5 mm
UV = 100 pièces

Fastening stud (short) SR1
Hole diameter ø 3,5 mm
PU = 100 pieces



450.009

Befestigungsknopf
VE = 1000 Stück lose

Bouton de fixation
UV = 1000 pièces

Fastening stud
PU = 1000 pieces

Artikel-Nr.	G kg/m	U m²/m	P m²/m
404.112	0,202	0,110	0,032
404.115	0,226	0,117	0,035
404.120	0,252	0,148	0,040
404.125	0,310	0,178	0,045
404.130	0,330	0,188	0,050
404.135	0,350	0,198	0,055
404.140	0,370	0,208	0,060
404.145	0,465	0,172	0,070
404.150	0,485	0,180	0,075

G = Gewicht
U = Abwicklung umlaufend
P = Polierabwicklung

G = Poids
U = Périmètre extérieur
P = Périmètre à polir

G = Weight
U = Circumferential development
P = Circumferential polishing

Standard-Fensterbeschlag

- Einhandbeschlag für Dreh-, Drehkipp-, Stulp- und Kippfenster
- Fensterbeschlag mit Pilzkopfverriegelung für erhöhte Einbruch-Sicherheit
- Anpressdruck verstellbar
- Flügel seitlich und in der Höhe regulierbar
- Keine Ausnehmungen für Bandteile erforderlich
- Rationeller Einbau dank praktischer Verarbeitungs-Hilfsmittel
- Optional Mehrfachspaltlüftung
- Optional Zuschlagsicherung
- Korrosionsbeständigkeit nach EN ISO 9227-NS Klasse 4 nach EN 1670
- Zur Erreichung der maximalen Leistungswerte bzw. der CE-Kennzeichnung sind die Gutachtlichen Stellungnahmen zu beachten. (docucenter.jansen.com)

Ferrure de fenêtre Standard

- Ferrure une main pour fenêtres à la française, oscillo-battantes, pour fenêtres à deux vantaux et à soufflet
- Ferrure de fenêtre avec verrouillage champignon pour une meilleure sécurité anti-effraction
- Pression d'appui réglable
- Vantaux réglables sur le côté et en hauteur
- Aucun évidemment nécessaire pour les éléments de paumelle
- Montage rationnel grâce aux outils d'usinage pratiques
- En option limiteur d'aération multiple
- En option sécurité fermeture brusque
- Résistance à la corrosion selon EN ISO 9227-NS classe 4 selon EN 1670
- Il doit être tenu compte des avis d'expert dans le but d'obtenir les valeurs de performance maximales et le marquage CE. (docucenter.jansen.com)

Standard window fitting

- Single-handed fitting for tilt, turn/tilt, double-vent and bottom-hung window
- Window fitting with mushroom closure for enhanced anti-burglar security
- Contact pressure adjustable
- Vent can be regulated on the side and vertically
- No recesses necessary for hinge parts
- Efficient installation thanks to practical assembly tools
- Optional multi-point ventilation
- Optional anti-slam fitting
- Corrosion resistance in accordance with EN ISO 9227-NS Class 4 in accordance with EN 1670
- To achieve the maximum performance values and/or the CE marking, the expert appraisal report must be observed. (docucenter.jansen.com)

Folgende technische Rahmenbedingungen müssen beachtet werden:

Allgemein:

Max. Gewicht:	bis 150 kg
Max. Fläche:	3.0 m²
Max. Seitenverhältnis FFB/FFH:	≤ 2*
G-Mass min.:	300 mm

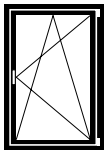

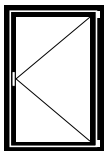

Flügelgrössen Drehkipp- und Drehfenster:

Max.	FFH =	2760 mm
	FFB =	1435 mm
Min.	FFH =	600 mm
	FFB =	600 mm

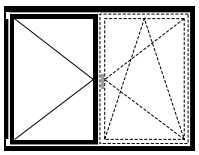

Flügelgrösse Stulp-Fenster:

Max.	FFH =	2760 mm
	SF-FB =	1435 mm
Min.	FFH =	600 mm
	SF-FB =	600 mm

Empfehlung Jansen:
Flügelhöhe und Flügelbreite 1 mm ins Minus schneiden betreffend Sollmass.

Zur Erreichung der maximalen Leistungswerte bzw. der CE-Kennzeichnung sind die Gutachtlichen Stellungnahmen zu beachten. (docucenter.jansen.com)

*** Gilt nicht bei Kippfenstern**

Les conditions cadres techniques suivantes doivent être observées:

Généralités:

Poids max.:	jusqu'à 150 kg
Surface max.:	3.0 m²
Rapport latéral max. largeur/hauteur FFB/FFH:	≤ 2*
Mesure G min.:	300 mm

Grandeurs du vantail fenêtre oscillo-battante et à la française:

Max.	FFH =	2760 mm
	FFB =	1435 mm
Min.	FFH =	600 mm
	FFB =	600 mm

Grandeur du vantail fenêtre à deux vantaux:

Max.	FFH =	2760 mm
	SF-FB =	1435 mm
Min.	FFH =	600 mm
	SF-FB =	600 mm

Recommandation Jansen:
Couper la hauteur et la largeur de vantail à 1 mm de moins que la cote de consigne.

Il doit être tenu compte des avis d'expert dans le but d'obtenir les valeurs de performance maximales et le marquage CE. (docucenter.jansen.com)

*** Ne s'applique pas aux fenêtres à soufflet**

The following technical limiting conditions must be duly considered:

General:

Max. weight:	to 150 kg
Max. surface:	3.0 m²
Max. ratio width/height FFB/FFH:	≤ 2*
G-measurement min.:	300 mm

Size of vents turn/tilt and side-hungwindows:

Max.	FFH =	2760 mm
	FFB =	1435 mm
Min.	FFH =	600 mm
	FFB =	600 mm

Size of vent double-vent window:

Max.	FFH =	2760 mm
	SF-FB =	1435 mm
Min.	FFH =	600 mm
	SF-FB =	600 mm

Jansen recommendation:
Cut vent height and vent width 1 mm into the minus relative to the target dimension.

To achieve the maximum performance values and/or the CE marking, the expert appraisal report must be observed. (docucenter.jansen.com)

*** Does not apply to bottom-hung windows**

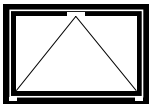

Flügelgrösse Kipp-Fenster:

Max.	FFH =	2760 mm
	FFB =	2760 mm
Min.	FFH =	600 mm
	FFB =	600 mm
Max. Gewicht:		80 kg (2 Bänder) 120 kg (3 Bänder)

Grandeur du vantail fenêtre à soufflet:

Max.	FFH =	2760 mm
	FFB =	2760 mm
Min.	FFH =	600 mm
	FFB =	600 mm
Poids max.:		80 kg (2 paumelles) 120 kg (3 paumelles)

Size of vent bottom-hung window:

Max.	FFH =	2760 mm
	FFB =	2760 mm
Min.	FFH =	600 mm
	FFB =	600 mm
Max. weight:		80 kg (2 hinges) 120 kg (3 hinges)

Empfehlung Jansen:
Flügelhöhe und Flügelbreite 1 mm ins Minus schneiden betreffend Sollmass.

Zur Erreichung der maximalen Leistungswerte bzw. der CE-Kennzeichnung sind die Gutachtlichen Stellungnahmen zu beachten. (docucenter.jansen.com)

Recommandation Jansen:
Couper la hauteur et la largeur de vantail à 1 mm de moins que la cote de consigne.

Il doit être tenu compte des avis d'expert dans le but d'obtenir les valeurs de performance maximales et le marquage CE. (docucenter.jansen.com)

Jansen recommendation:
Cut vent height and vent width 1 mm into the minus relative to the target dimension.

To achieve the maximum performance values and/or the CE marking, the expert appraisal report must be observed. (docucenter.jansen.com)

Max. Gewicht für Dreh- und Drehkipp-Fenster in Abhängigkeit Verhältnis Flügelfalzbreite (FFB) / Flügelfalzhöhe (FFH)

Poids maximal pour les fenêtres à la française et oscillo-battantes en fonction du rapport largeur de feuillure du vantail (FFB) / hauteur de feuillure du vantail (FFH)

Max. weight for side-hung and turn/tilt windows dependent on the relationship between vent rebate width (FFB) / vent rebate height (FFH)

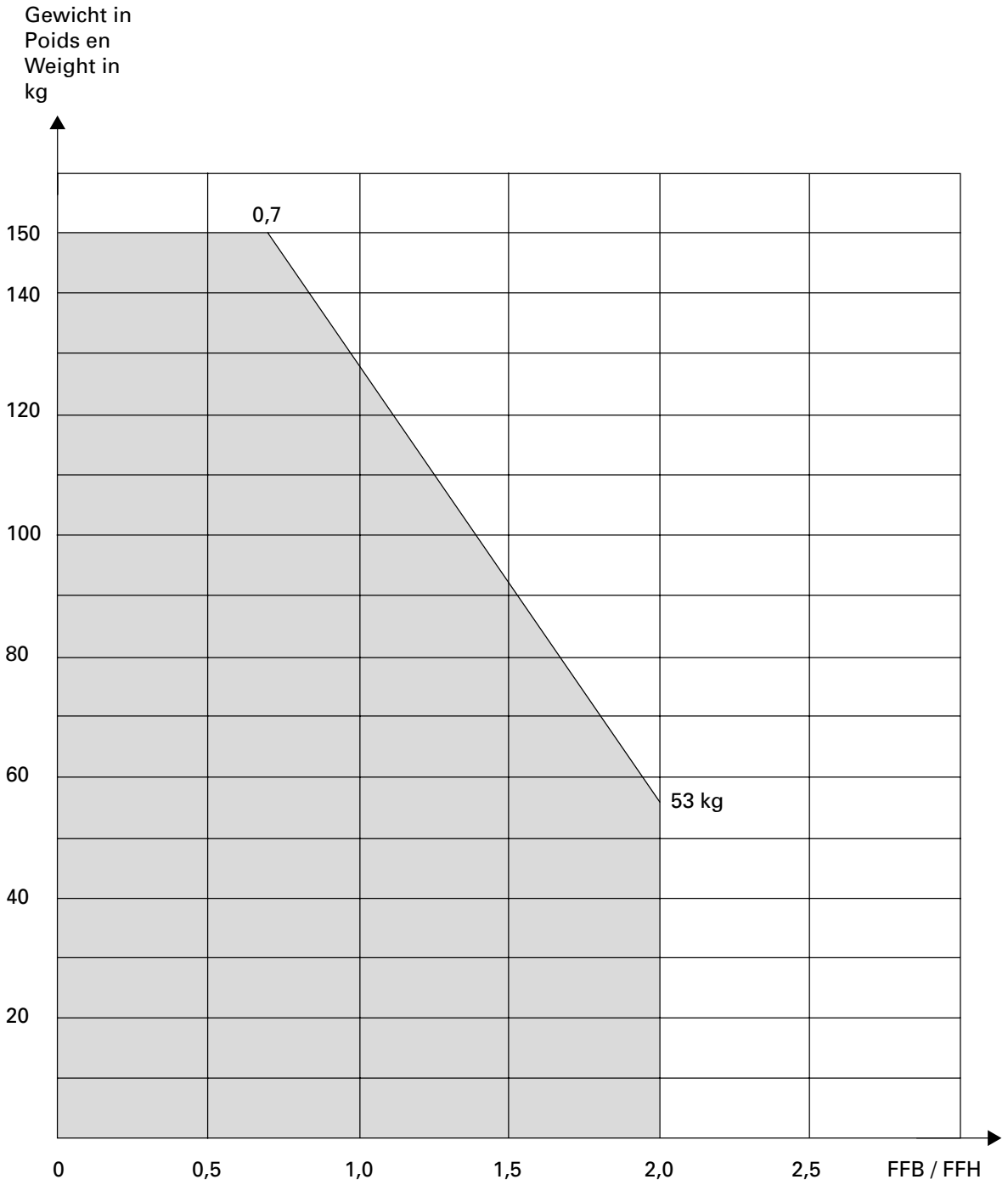

Sondergeometrien siehe Seite 94
Abweichende Grössen auf Anfrage

Géométrie spéciale voir page 94
Tailles divergentes sur demande

Special geometry see page 94
Different sizes on request

The Lighterman - King's Cross Pavilion, London/GB (Architekt: Stanton Williams Ltd, London/GB)



Verdeckt liegender Fensterbeschlag

- Einhandbeschlag für Dreh-, Drehkipp- und Stulpfenster
- Völlig verdeckt, im Falzbereich liegende Scheren-, Dreh- und Ecklagerungen
- Fensterbeschlag mit Pilzkopfverriegelung für erhöhte Einbruch-Sicherheit
- Anpressdruck verstellbar
- Flügel seitlich und in der Höhe regulierbar
- Keine Ausnehmungen für Bandteile und Dichtungen erforderlich
- Rationeller Einbau dank praktischer Verarbeitungs-Hilfsmitteln
- Optional Mehrfachspaltlüftung
- Optional Zuschlagsicherung
- Korrosionsbeständigkeit nach EN ISO 9227-NS Klasse 4 nach EN 1670
- Zur Erreichung der maximalen Leistungswerte bzw. der CE-Kennzeichnung sind die Gutachtlichen Stellungnahmen zu beachten. (docucenter.jansen.com)

Ferrure de fenêtre non apparente

- Ferrure une main pour fenêtres à la française, oscillo-battantes et pour fenêtres à deux vantaux
- Pivots compas, compas et charnières d'angle non apparents dans la zone de la feuillure
- Ferrure de fenêtre avec verrouillage champignon pour une meilleure sécurité anti-effraction
- Pression d'appui réglable
- Vantaux réglables sur le côté et en hauteur
- Aucun fraisage nécessaire pour les pièces des paumelles et les joints
- Montage rationnel grâce aux outils d'usinage pratiques
- En option limiteur d'aération multiple
- En option sécurité fermeture brusque
- Résistance à la corrosion selon EN ISO 9227-NS classe 4 selon EN 1670
- Il doit être tenu compte des avis d'expert dans le but d'obtenir les valeurs de performance maximales et le marquage CE. (docucenter.jansen.com)

Concealed window fitting

- Single-handed fitting for tilt, turn/tilt and double-vent window
- Fully concealed, the scissor stay and side-hung and corner hinges are rebate-mounted
- Window fitting with mushroom closure for enhanced anti-burglar security
- Contact pressure adjustable
- Vent can be regulated on the side and vertically
- No recesses required for hinge parts and weatherstrips
- Efficient installation thanks to practical assembly tools
- Optional multi-point ventilation
- Optional anti-slam fitting
- Corrosion resistance in accordance with EN ISO 9227-NS Class 4 in accordance with EN 1670
- To achieve the maximum performance values and/or the CE marking, the expert appraisal report must be observed. (docucenter.jansen.com)

Folgende technische Rahmenbedingungen müssen beachtet werden:

Allgemein:

Max. Gewicht:	bis 180 kg
Max. Fläche:	3.0 m²
Max. Seitenverhältnis FFB/FFH:	≤ 2:1
Max. Öffnungswinkel:	92°
G-Mass min.:	300 mm

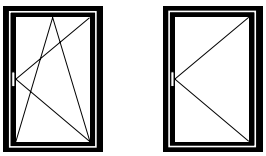

Flügelgrössen Drehkipp- und Drehfenster:

Max.	FFH =	2760 mm
	FFB =	1435 mm
Min.	FFH =	600 mm
	FFB =	600 mm

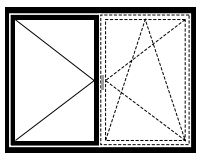

Flügelgrösse Stulp-Fenster:

Max.	FFH =	2760 mm
	SF-FB =	1435 mm
	Stulpflügel-Getriebe:	
Min.	FFH =	600 mm
	SF-FB =	600 mm

Empfehlung Jansen:
Flügelhöhe und Flügelbreite 1 mm ins Minus schneiden betreffend Sollmass.

Zur Erreichung der maximalen Leistungswerte bzw. der CE-Kennzeichnung sind die Gutachtlichen Stellungnahmen zu beachten. (docucenter.jansen.com)

Sondergeometrien siehe Seite 96

Les conditions cadres techniques suivantes doivent être observées:

Généralités:

Poids max.:	jusqu'à 180 kg
Surface max.:	3.0 m²
Rapport latéral max. largeur/hauteur FFB/FFH:	≤ 2:1
Angle d'ouverture max.:	92°
Mesure G min.:	300 mm

Grandeurs du vantail fenêtre oscillo-battante et à la française:

Max.	FFH =	2760 mm
	FFB =	1435 mm
Min.	FFH =	600 mm
	FFB =	600 mm

Grandeur du vantail fenêtre à deux vantaux:

Max.	FFH =	2760 mm
	SF-FB =	1435 mm
	Mécanisme de vantail semi-fixe:	
Min.	FFH =	600 mm
	SF-FB =	600 mm

Recommandation Jansen:
Couper la hauteur et la largeur de vantail à 1 mm de moins que la cote de consigne.

Il doit être tenu compte des avis d'expert dans le but d'obtenir les valeurs de performance maximales et le marquage CE. (docucenter.jansen.com)

Géométrie spéciale voir page 96

The following technical limiting conditions must be duly considered:

General:

Max. weight:	to 180 kg
Max. surface:	3.0 m²
Max. ratio width/height FFB/FFH:	≤ 2:1
Max. opening angle:	92°
G-measurement min.:	300 mm

Size of vents turn/tilt and side-hungwindows:

Max.	FFH =	2760 mm
	FFB =	1435 mm
Min.	FFH =	600 mm
	FFB =	600 mm

Size of vent double-vent window:

Max.	FFH =	2760 mm
	SF-FB =	1435 mm
	Double-vent operating mechanism:	
Min.	FFH =	600 mm
	SF-FB =	600 mm

Jansen recommendation:
Cut vent height and vent width 1 mm into the minus relative to the target dimension.

To achieve the maximum performance values and/or the CE marking, the expert appraisal report must be observed. (docucenter.jansen.com)

Special geometry see page 96

Max. Gewicht für Dreh- und Drehkipp-Fenster in Abhängigkeit Verhältnis Flügelfalzbreite (FFB) / Flügelfalzhöhe (FFH)

Poids maximal pour les fenêtres à la française et oscillo-battantes en fonction du rapport largeur de feuillure du vantail (FFB) / hauteur de feuillure du vantail (FFH)

Max. weight for side-hung and turn/tilt windows dependent on the relationship between vent rebate width (FFB) / vent rebate height (FFH)

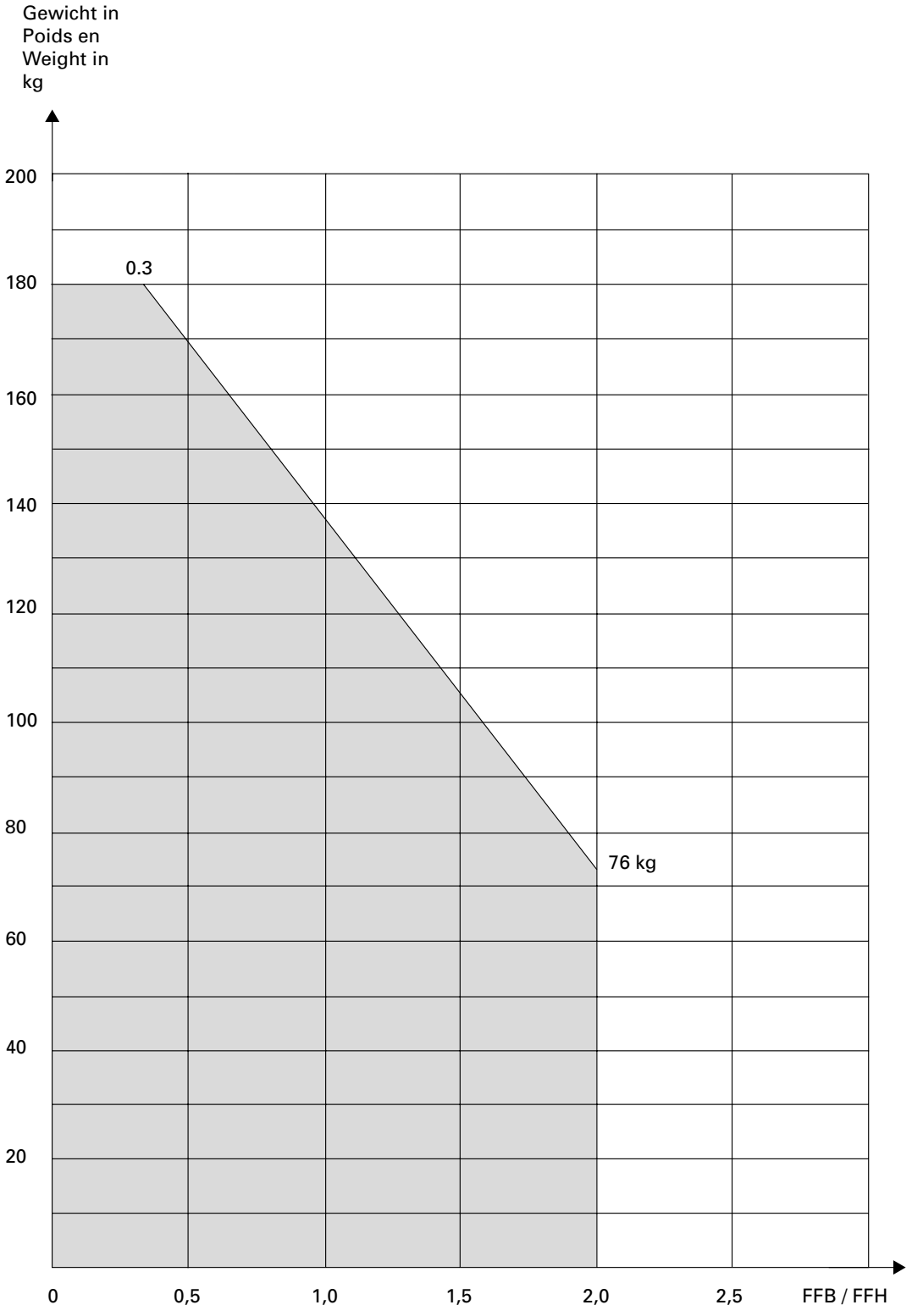

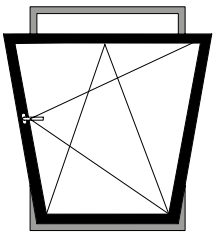
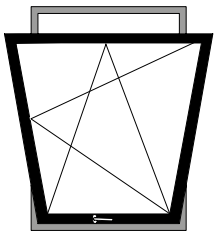
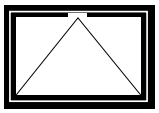
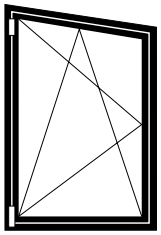
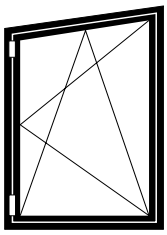

Sonderbestellungen

Folgende Sonderbestellungen sind erhältlich:

RFID
Neue Technologie für die Fensterüberwachung mit beschlagintegrierten Verschluss-Sensoren mit Transpondertechnologie (VdS Klasse C).
Bestellformular siehe Seite 97

Kipp vor Dreh
Die Kippfunktion ist der Drehöffnung vorgestellt. Mit einem speziellen TBT-Fenstergriff (Tilt before Turn), der ein Weiterschalten in der Drehstellung nur durch Schlüsselbetätigung erlaubt, kann ein Drehöffnen des Fensters wirkungsvoll unterbunden werden.
Bestellformular siehe Seite 98

Verdeckt liegender Kippbeschlag bis 80 kg

Bestellformular siehe Seite 99

Atelierfenster

Bestellformular siehe Seite 100

Ergo bis 80 kg
Der ergonomisch gesteuerte Drehkippbeschlag ermöglicht eine einhändige Bedienung der Kippstellung. Die Drehfunktion ist nur über eine zusätzliche Freischaltung der Drehsperre möglich.
Bestellformular siehe Seite 101

Materialauszug Sondergeometrien auf Anfrage möglich.

Commande spéciale

Les commandes spéciales suivantes sont disponibles:

RFID
Nouvelle technologie de surveillance des fenêtres avec capteurs de fermeture intégrés dans les ferrures et technologie de réponse (VdS classe C).
Formulaire de commande voir les page 97

Ouverture inversée
La fonction de soufflet a la priorité sur celle d'ouverture à la française. Une poignée de fenêtre spéciale TBT (Tilt before Turn) qui n'autorise la position de pivotement qu'avec une clé permet d'empêcher efficacement l'ouverture par rotation de la fenêtre.
Formulaire de commande voir les page 98

Ferrure à soufflet non apparente jusqu'à 80 kg

Formulaire de commande voir les page 99

Fenêtre trapézoïdale

Formulaire de commande voir les page 100

Ergo jusqu'à 80 kg
La ferrure de fenêtre oscillo-battante ergonomique permet une commande à une main du basculement.
La fonction de rotation est seulement possible avec un déverrouillage supplémentaire de la rotation.
Formulaire de commande voir les page 101

Liste de matériel géométries spéciales possible sur demande.

Special order

The following special order are available:

RFID
New technology for window monitoring with closing sensors integrated in the fittings with transponder technology (VdS class C).
See page 97 for the order form

Tilt-before-turn
The tilt function comes before the turn function. Using a special TBT window handle (tilt-before-turn), which only allows the turn position to be activated using a key, it is possible to effectively prevent the window from being opened in the turn position.
See page 98 for the order form

Concealed bottom-hung fitting to 80 kg

See page 99 for the order form

Studio window

See page 100 for the order form

Ergo up to 80 kg
The ergonomically controlled turn/tilt fitting allows the tilt position to be reached with one-handed operation. The turn function is only possible when an additional release for the anti-turn lock is activated.
See page 101 for the order form

List of materials with special geometries available on request.

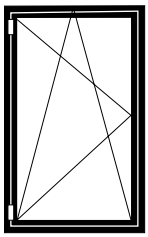
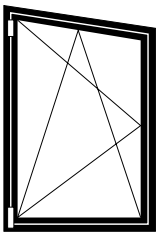
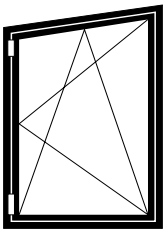

RFID

Rahmenbedingungen
Standard-Fensterbeschlag
Verdeckt liegender Fensterbeschlag
Rahmenbedingungen gemäss Katalog

Flügelgrösse

Standard-Fensterbeschlag
FFB min. = 600 mm
max. = 1435 mm

Verdeckt liegender Fensterbeschlag
FFB min. = 750 mm
max. = 1435 mm

Menge: _____

FFB: _____

Bemerkung:
Bohrlehren nur beschränkt einsetzbar.

Zusätzlich bestellen:
Befestigungsmaterial

RFID

Conditions cadres
Ferrure de fenêtre Standard
Ferrure de fenêtre non apparente
Conditions cadres selon catalogue

Dimension du vantail

Ferrure de fenêtre Standard
FFB min. = 600 mm
max. = 1435 mm

Ferrure de fenêtre non apparente
FFB min. = 750 mm
max. = 1435 mm

Quantité: _____

FFB: _____

Remarque:
L'utilisation des gabarits de perçage est limitée.

Commander séparément:
Matériel de fixation

RFID

Frame conditions
Standard window fitting
Concealed window fitting
Frame conditions according to catalogue

Vent size

Standard window fitting
FFB min. = 600 mm
max. = 1435 mm

Concealed window fitting
FFB min. = 750 mm
max. = 1435 mm

Quantity: _____

FFB _____

Note:
Drilling jigs can only be used to a limited extent.

Order separately:
Fixings

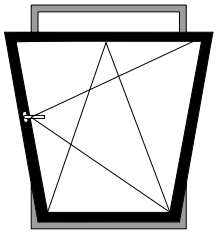

Kipp vor Dreh

Rahmenbedingungen
Standard-Fensterbeschlag
Verdeckt liegender Fensterbeschlag
Rahmenbedingungen gemäss Katalog

Flügelgrösse

Standard-Fensterbeschlag
FFB min. = 600 mm
max. = 1435 mm
FFH min. = 600 mm
max. = 2760 mm

Verdeckt liegender Fensterbeschlag
FFB min. = 600 mm
max. = 1435 mm
FFH min. = 600 mm
max. = 2760 mm

Menge: _____

links/rechts: _____

FFB: _____ mm
FFH: _____ mm

G-Mass: _____ mm

Bemerkung:
Bohrlehren nur beschränkt einsetzbar.

Zusätzlich bestellen:
Befestigungsmaterial, Fenstergriff, zusätzliche Beschläge

Ouverture inversée

Conditions cadres
Ferrure de fenêtre Standard
Ferrure de fenêtre non apparente
Conditions cadres selon catalogue

Dimension du vantail

Ferrure de fenêtre Standard
FFB min. = 600 mm
max. = 1435 mm
FFH min. = 600 mm
max. = 2760 mm

Ferrure de fenêtre non apparente
FFB min. = 600 mm
max. = 1435 mm
FFH min. = 600 mm
max. = 2760 mm

Quantité: _____

à gauche/à droite: _____

FFB: _____ mm
FFH: _____ mm

Mesure G: _____ mm

Remarque:
L'utilisation des gabarits de perçage est limitée.

Commander séparément:
Matériel de fixation, poignée de fenêtre, ferrures supplémentaires

Tilt-before-turn

Frame conditions
Standard window fitting
Concealed window fitting
Frame conditions according to catalogue

Vent size

Standard window fitting
FFB min. = 600 mm
max. = 1435 mm
FFH min. = 600 mm
max. = 2760 mm

Concealed window fitting
FFB min. = 600 mm
max. = 1435 mm
FFH min. = 600 mm
max. = 2760 mm

Quantity: _____

left/right: _____

FFB: _____ mm
FFH: _____ mm

G measurement: _____ mm

Note:
Drilling jigs can only be used to a limited extent.

Order separately:
Fixings, window handle, additional fittings

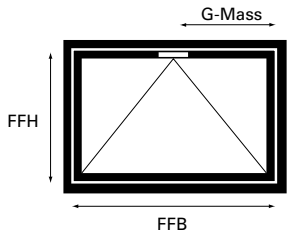

Kippfenster

Rahmenbedingungen
Verdeckt liegender Beschlag
Max. Gewicht 80 kg
Max. Fläche 3.0 m²
FFB/FFH: ≤1
G-Mass immer mittig wählen

Flügelgrösse

FFB	min. = 600 mm max. = 1500 mm
FFH	min. = 600 mm max. = 2300 mm

Menge: _____

FFB: _____ mm
FFH: _____ mm

G-Mass: _____ mm

G-Mass immer mittig wählen.

Bemerkung:
Bohrlehren nur beschränkt einsetzbar.

Zusätzlich bestellen:
Befestigungsmaterial, Fenstergriff, zusätzliche Beschläge

Fenêtre à soufflet

Conditions cadres
Ferrure non apparente
Poids max. 80 kg
Surface max. 3.0 m²
FFB/FFH: ≤1
Toujours choisir une mesure G centrée

Dimension du vantail

FFB	min. = 600 mm max. = 1500 mm
FFH	min. = 600 mm max. = 2300 mm

Quantité: _____

FFB: _____ mm
FFH: _____ mm

Mesure G: _____ mm

La mesure G devrait être choisie centrée.

Remarque:
L'utilisation des gabarits de perçage est limitée.

Commander séparément:
Matériel de fixation, poignée de fenêtre, ferrures supplémentaires

Bottom-hung window

Frame conditions
Concealed fitting
Max. weight 80 kg
Max. area 3.0 m²
FFB/FFH: ≤1
For the G measurement, always select the value in the middle

Vent size

FFB	min. = 600 mm max. = 1500 mm
FFH	min. = 600 mm max. = 2300 mm

Quantity: _____

FFB: _____ mm
FFH: _____ mm

G measurement: _____ mm

For the G measurement, always select the value in the middle.

Note:
Drilling jigs can only be used to a limited extent.

Order separately:
Fixings, window handle, additional fittings

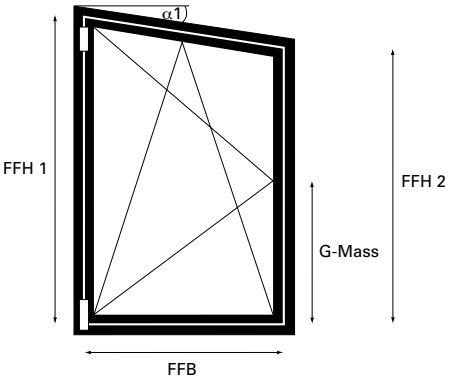

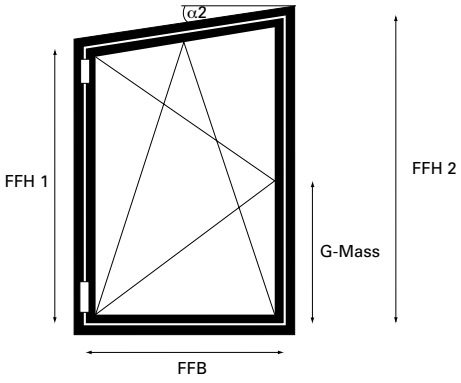

Atelierfenster

Rahmenbedingungen
Standard-Beschlag
Max. Gewicht 80 kg
Max. Fläche 2.0 m²
FFB/FFH: ≤1
G-Mass min. 288 mm

Flügelgrösse

FFB	min. = 600 mm max. = 1250 mm schräg max. 1435 mm
FFH1	min. = 600 mm min. = 665 mm (α2 ≤ 45°) max. = 2760 mm
FFH2	min. = 600 mm max. = 2760 mm
Winkel:	α1 (max. 20°) α2 (max. 45°)

Menge: _____

Öffnungsrichtung D/DK: _____

links/rechts: _____

FFB: _____ mm
FFH 1: _____ mm
FFH 2: _____ mm
G-Mass: _____ mm

Winkel α1 (≤ 20°) _____
α2 (≤ 45°) _____

Bemerkung:
Bohrlehren nur beschränkt einsetzbar.

Zusätzlich bestellen:
Befestigungsmaterial, Fenstergriff, zusätzliche Beschläge

Fenêtre trapézoïdale

Conditions cadres
Ferrure Standard
Poids max. 80 kg
Surface max. 2.0 m²
FFB/FFH: ≤1
Mesure G min. 288 mm

Dimension du vantail

FFB	min. = 600 mm max. = 1250 mm incliné max. 1435 mm
FFH1	min. = 600 mm min. = 665 mm (α2 ≤ 45°) max. = 2760 mm
FFH2	min. = 600 mm max. = 2760 mm
Cornière:	α1 (max. 20°) α2 (max. 45°)

Quantité: _____

Direction d'ouverture F/OB: _____

à gauche/à droite: _____

FFB: _____ mm
FFH 1: _____ mm
FFH 2: _____ mm
Mesure G: _____ mm

Cornière α1 (≤ 20°) _____
α2 (≤ 45°) _____

Remarque:
L'utilisation des gabarits de perçage est limitée.

Commander séparément:
Matériel de fixation, poignée de fenêtre, ferrures supplémentaires

Studio window

Frame conditions
Standard fitting
Max. weight 80 kg
Max. area 2.0 m²
FFB/FFH: ≤1
Min. G measurement 288 mm

Vent size

FFB	min. = 600 mm max. = 1250 mm sloping max. 1435 mm
FFH1	min. = 600 mm min. = 665 mm (α2 ≤ 45°) max. = 2760 mm
FFH2	min. = 600 mm max. = 2760 mm
Angle:	α1 (max. 20°) α2 (max. 45°)

Quantity: _____

Direction of opening SH/TT: _____

left/right: _____

FFB: _____ mm
FFH 1: _____ mm
FFH 2: _____ mm
G measurement: _____ mm

Angle α1 (≤ 20°) _____
α2 (≤ 45°) _____

Note:
Drilling jigs can only be used to a limited extent.

Order separately:
Fixings, window handle, additional fittings

Sondergeometrien
Géométrie spéciale
Special geometry

Janisol HI Fenster
Janisol HI fenêtres
Janisol HI windows

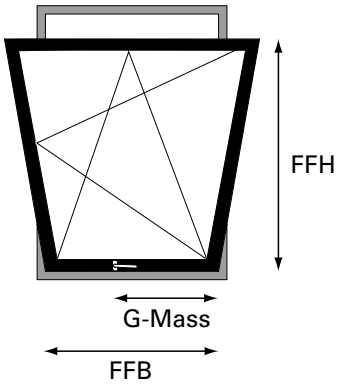

Ergo

Rahmenbedingungen
Standard-Fensterbeschlag
Max. Gewicht 80 kg
Max. Fläche 1.5 m²
Max. Seitenverhältnis FFB/FFH: ≤ 1:1.5
Rahmenbedingungen gemäss Katalog

Flügelgrösse

Standard-Fensterbeschlag

FFB	min.	= 600 mm
	max.	= 1200 mm
FFH	min.	= 600 mm
	max.	= 2200 mm

Menge: _____

links/rechts: _____

FFB: _____ mm

FFH: _____ mm

G-Mass: _____ mm

Bemerkung:
Bohrlehren nur beschränkt einsetzbar.

Zusätzlich bestellen:
Befestigungsmaterial, Fenstergriff, zusätzliche Beschläge

Ergo

Conditions cadres
Ferrure de fenêtre Standard
Poids max. 80 kg
Surface max. 1.5 m²
Rapport latéral max FFB/FFH: ≤ 1:1.5
Conditions cadres selon catalogue

Dimension du vantail

Ferrure de fenêtre Standard

FFB	min.	= 600 mm
	max.	= 1200 mm
FFH	min.	= 600 mm
	max.	= 2200 mm

Quantité: _____

à gauche/à droite: _____

FFB: _____ mm

FFH: _____ mm

Mesure G: _____ mm

Remarque:
L'utilisation des gabarits de perçage est limitée.

Commander séparément:
Matériel de fixation, poignée de fenêtre, ferrures supplémentaires

Ergo

Frame conditions
Standard window fitting
Max. weight 80 kg
Max. area 1.5 m²
Maximum ratio of sides, vent rebate width/vent rebate height: ≤ 1:1.5
Frame conditions according to catalogue

Vent size

Standard window fitting

FFB	min.	= 600 mm
	max.	= 1200 mm
FFH	min.	= 600 mm
	max.	= 2200 mm

Quantity: _____

left/right: _____

FFB: _____ mm

FFH: _____ mm

G measurement: _____ mm

Note:
Drilling jigs can only be used to a limited extent.

Order separately:
Fixings, window handle, additional fittings

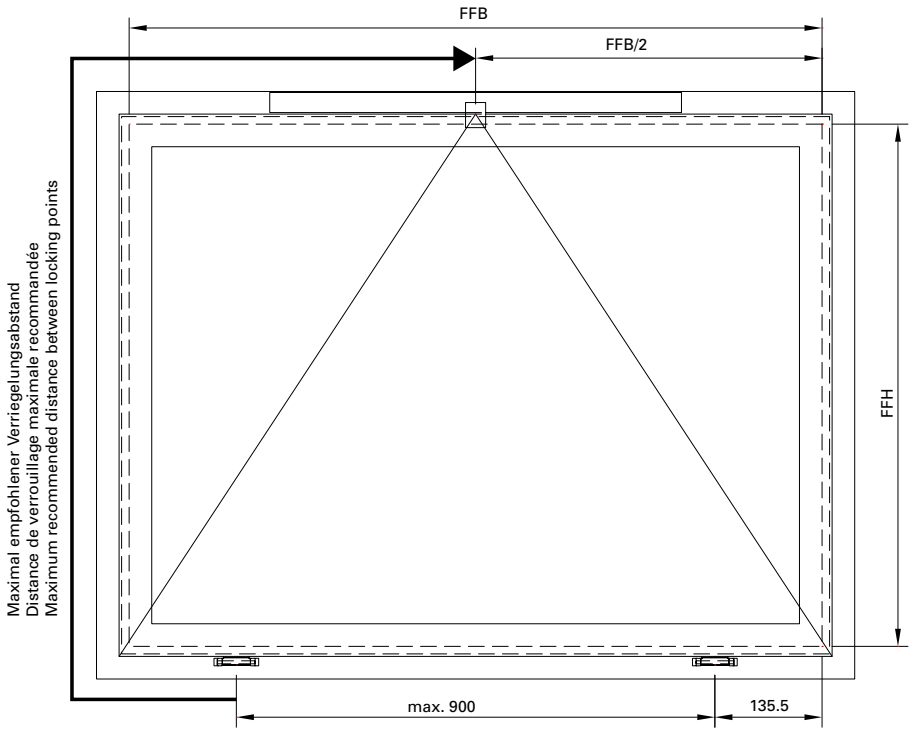

Maximal geprüfter Verriegelungsabstand: 1870 mm

Gewicht pro Kippflügelband (Standard-Beschlag): max. 40 kg (120 kg pro Flügel)

Formel:

135.5 mm + FFH + FFB/2 = max. 1870 mm

Écart maximal de verrouillage contrôlé: 1870 mm

Poids par paumelle de vantail à soufflet (Ferrure Standard): max. 40 kg (120 kg par vantail)

Formule:

135.5 mm + FFH + FFB/2 = max. 1870 mm

Maximum tested distance between locking points: 1870 mm

Weight per hinge for bottom-hung vent (Standard fitting): max. 40 kg (120 kg per vent)

Formula:

135.5 mm + FFH + FFB/2 = max. 1870 mm

Flügel mit 1 Motor **Vantail avec 1 moteur** **Vent with 1 motor**

Art.-Nr. No d'art. Part no.	Antrieb Entraînement Drive	Hub Course Lift distance	FFB min.	FFH min.
550.960	EM/2	327 mm	600 mm	600 mm
550.961	EM/2	603 mm	797 mm	920 mm
550.689	FM	600 mm	750 mm	1000 mm
550.962	OM/2	327 mm	703 mm	600 mm

Für Kippflügel mit nur 1 Verriegelungspunkt (manuell oder motorisch) zusätzlich bestellen:

557.220 Sicherungsschere 300 oder
557.221 Sicherungsschere 600

Pour le vantail à soufflet ne possédant que 1 point de verrouillage (manuel ou motorisé), commander de plus:

557.220 Compas de sécurité 300 ou
557.221 Compas de sécurité 600

For bottom-hung vents with only 1 locking point (manually or motorized), also order:

557.220 Security stay 300 or
557.221 Security stay 600

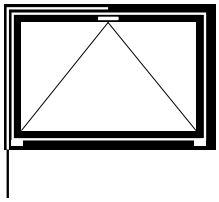

Oberlichtöffner F200 | Ferrure d'imposte F200 | Top light opener F200

Flügelanordnung | Dispositions des vantaux | Arrangement of sashes

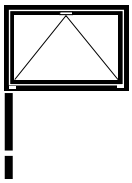

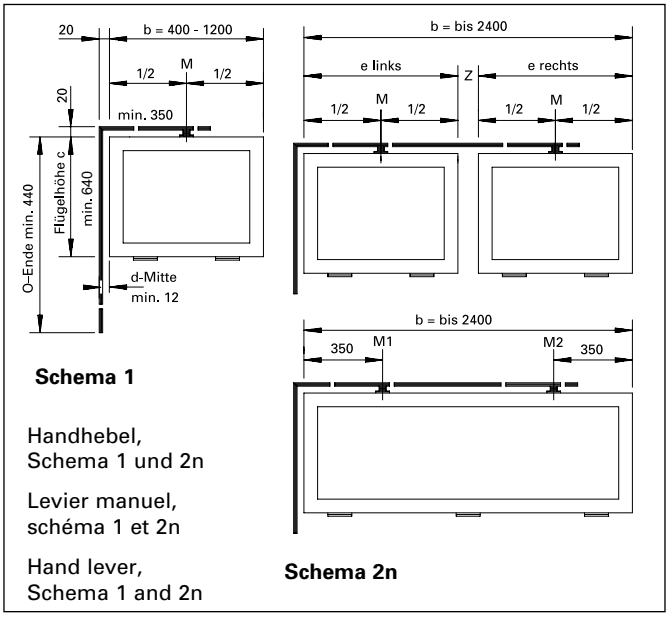

Schema 1

Handhebel,
Schema 1 und 2n

Levier manuel,
schéma 1 et 2n

Hand lever,
Schema 1 and 2n

Schema 2n

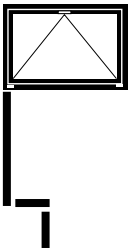

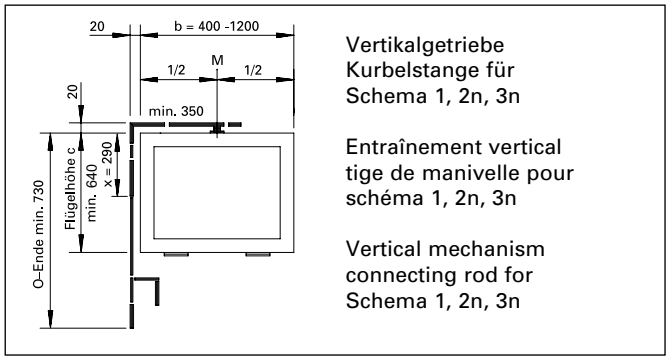

Vertikalgetriebe
Kurbelstange für
Schema 1, 2n, 3n

Entraînement vertical
tige de manivelle pour
schéma 1, 2n, 3n

Vertical mechanism
connecting rod for
Schema 1, 2n, 3n

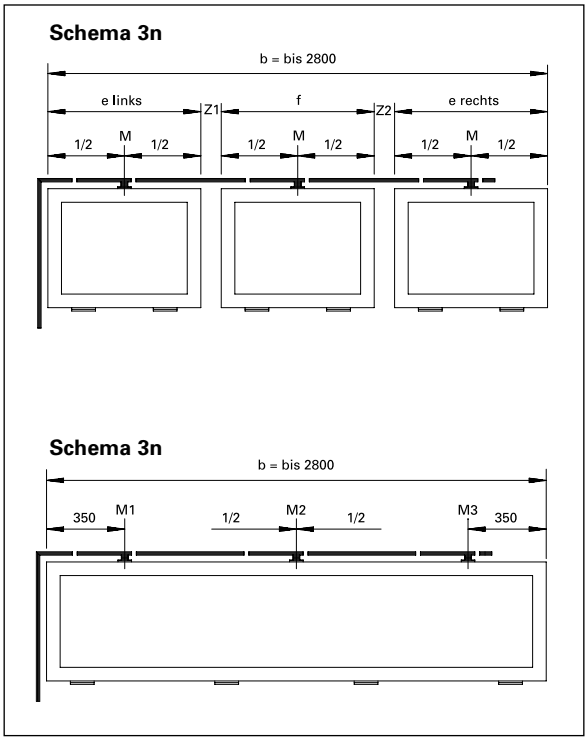

Flügelbreite Mass b

400 – 1200 mm = 1 Schere, Schema 1

1201 – 2400 mm = 2 Scheren, Schema 2n

2401 – 2800 mm = 3 Scheren, Schema 3n

Largeur du vantail, mesure b

400 – 1200 mm = 1 compas, schéma 1

1201 – 2400 mm = 2 compas, schéma 2n

2401 – 2800 mm = 3 compas, schéma 3n

Sash width b

400 – 1200 mm = 1 stay, schema 1

1201 – 2400 mm = 2 stays, schema 2n

2401 – 2800 mm = 3 stays, schema 3n

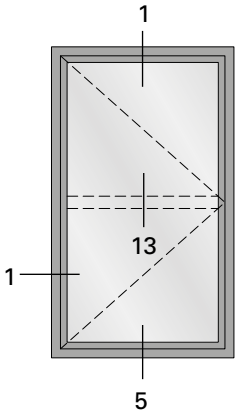
1
13
1
5

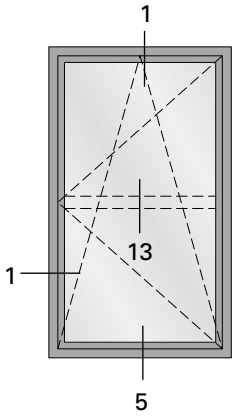
1
13
1
5

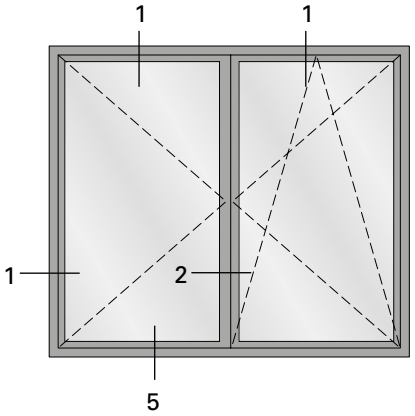
1
1
1
2
5

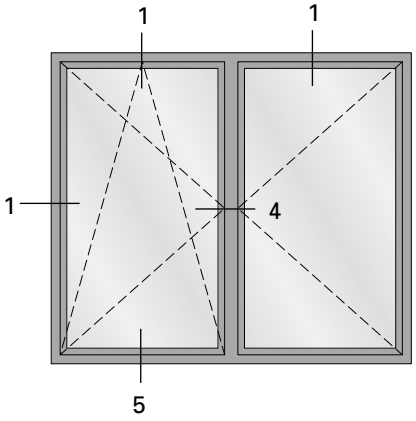
1
1
1
4
5

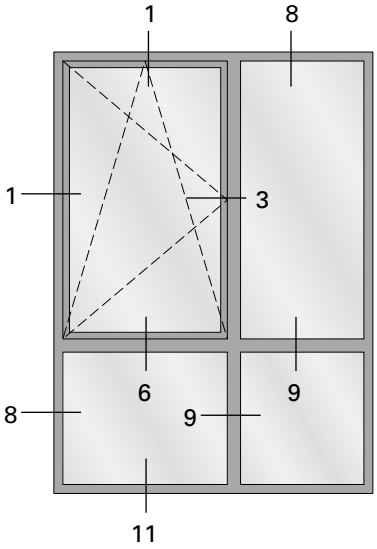
1
8
1
3
6
9
8
9
11

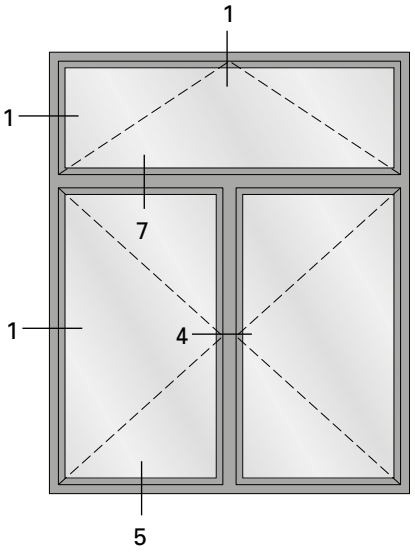
1
1
7
1
4
5

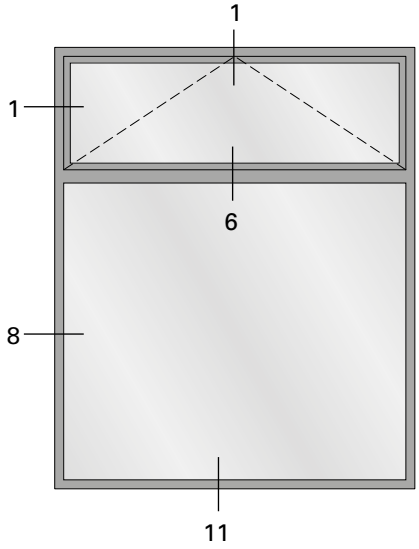
1
1
6
8
11

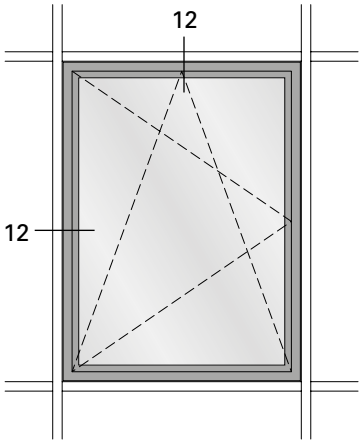
12
12

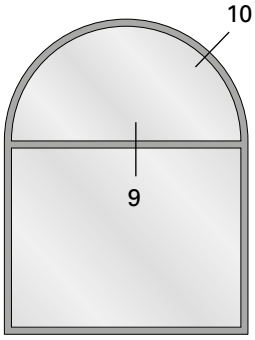
10
9

1.0

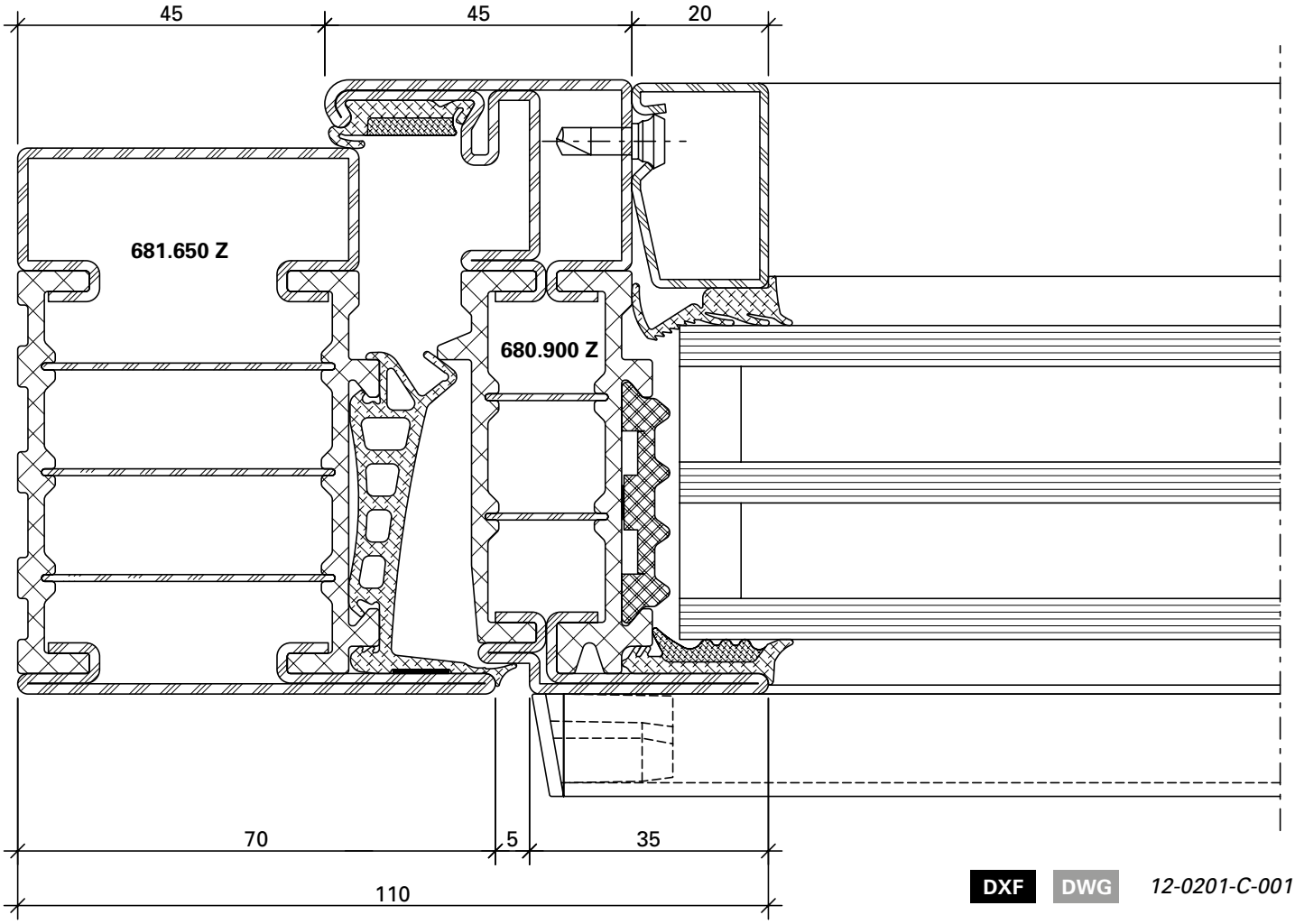

DXF DWG *12-0201-C-001*

U_f-Werte siehe Seite 162 | **Valeurs de U_f voir page 162** | **U_f values see page 162**

1.1

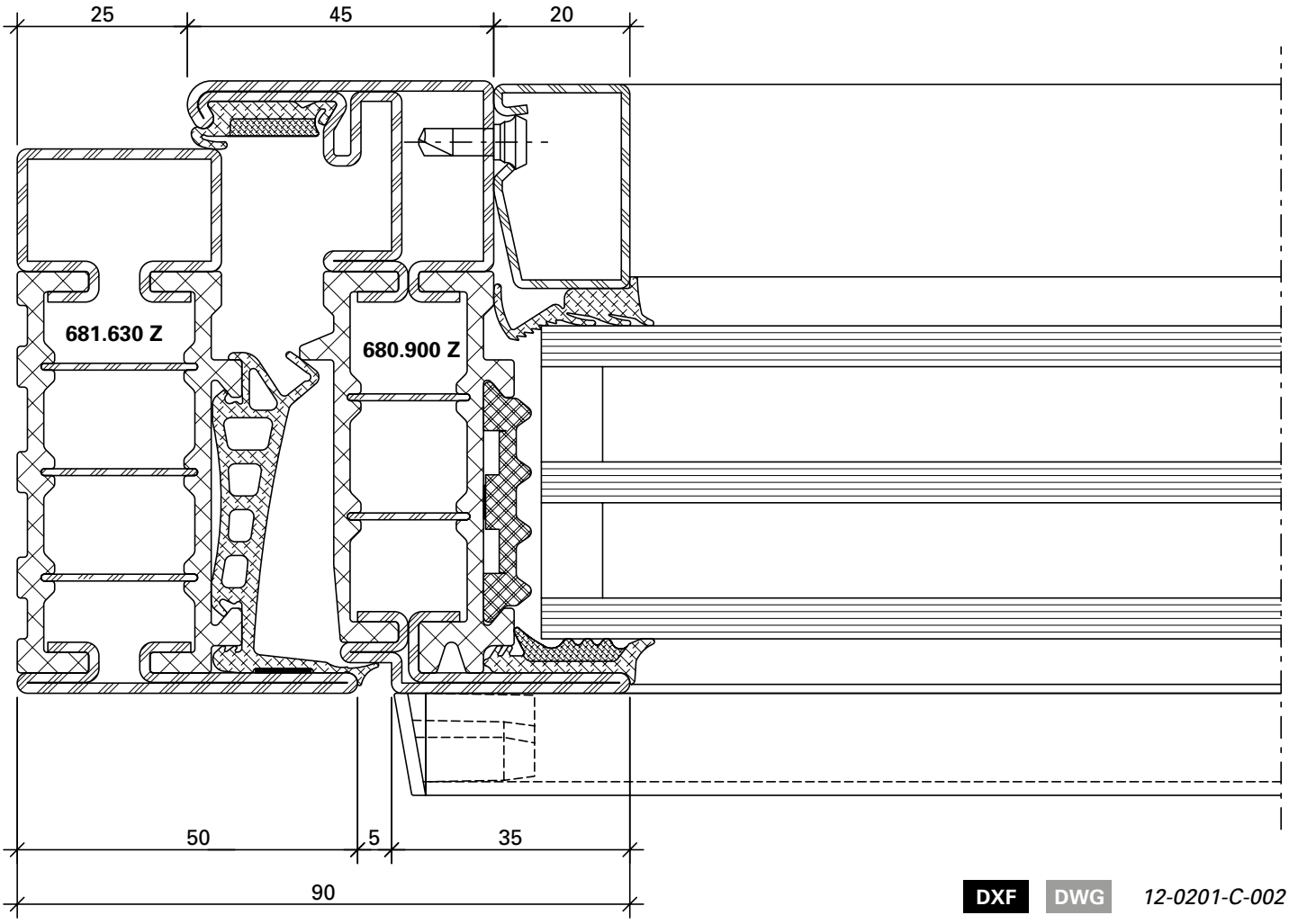

DXF DWG *12-0201-C-002*

2.0

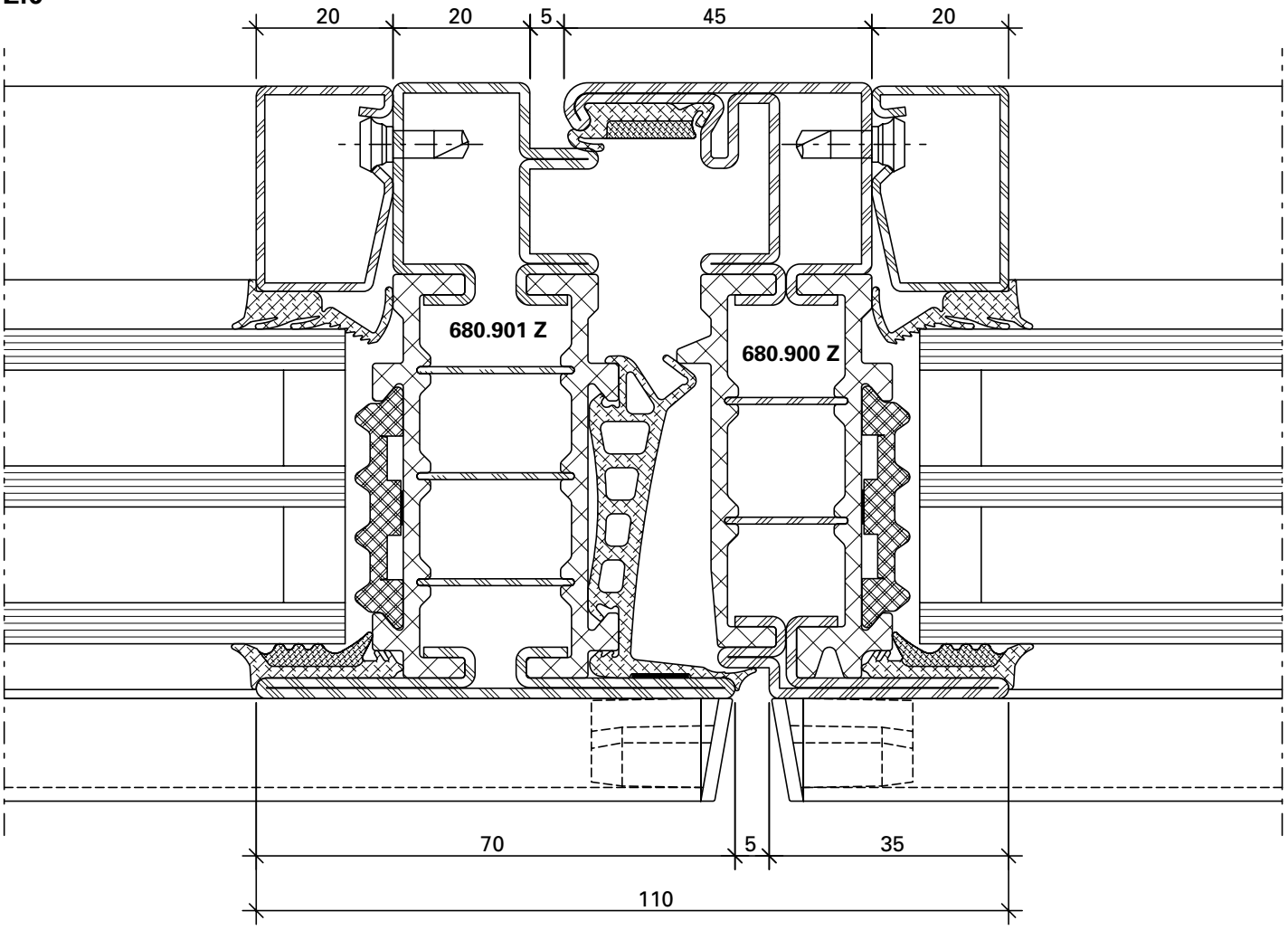

DXF DWG *12-0201-C-007*

U_f-Werte siehe Seite 162

Valeurs de U_f voir page 162

U_f values see page 162

3.0

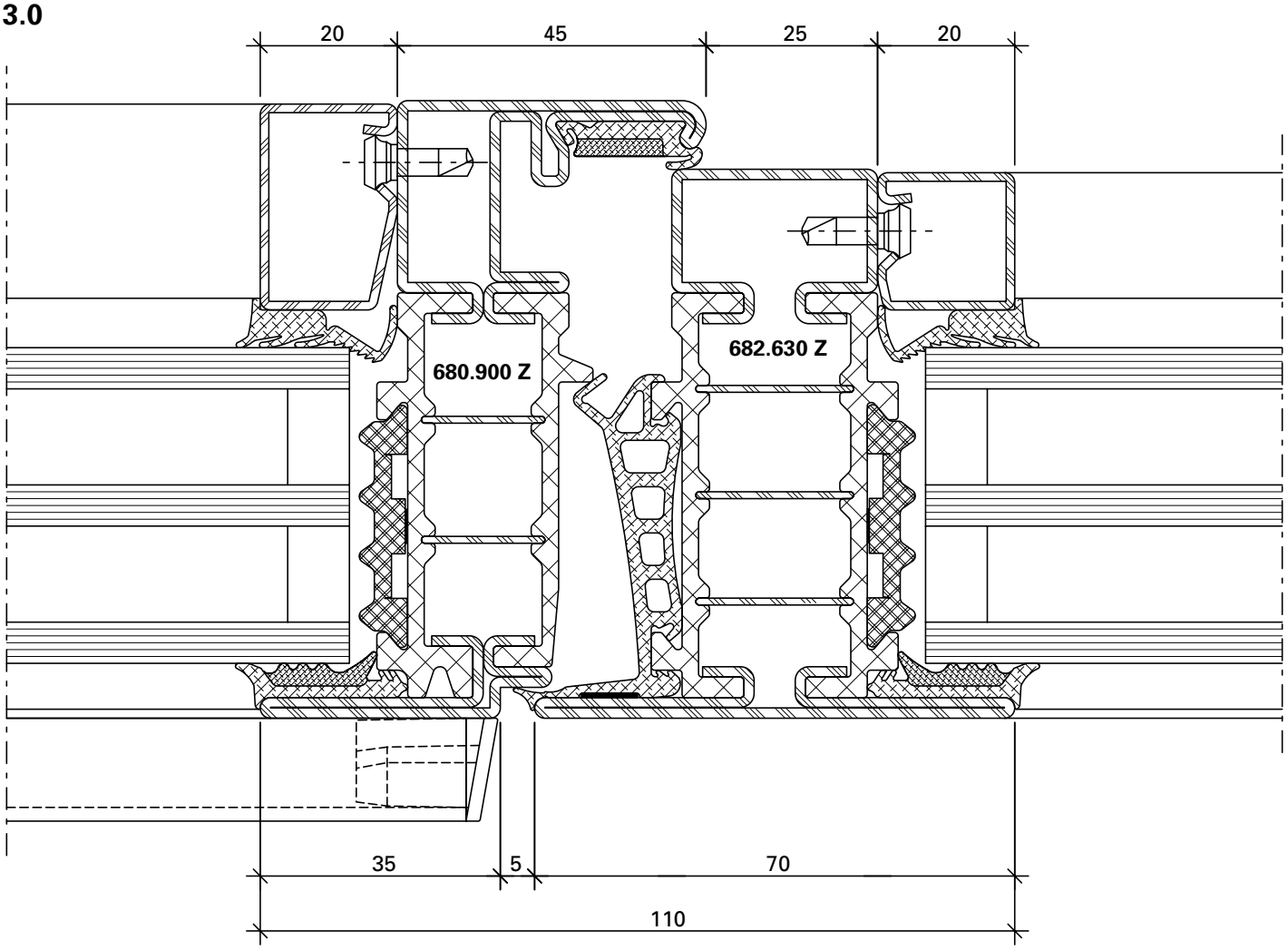

DXF DWG *12-0201-C-004*

4.0

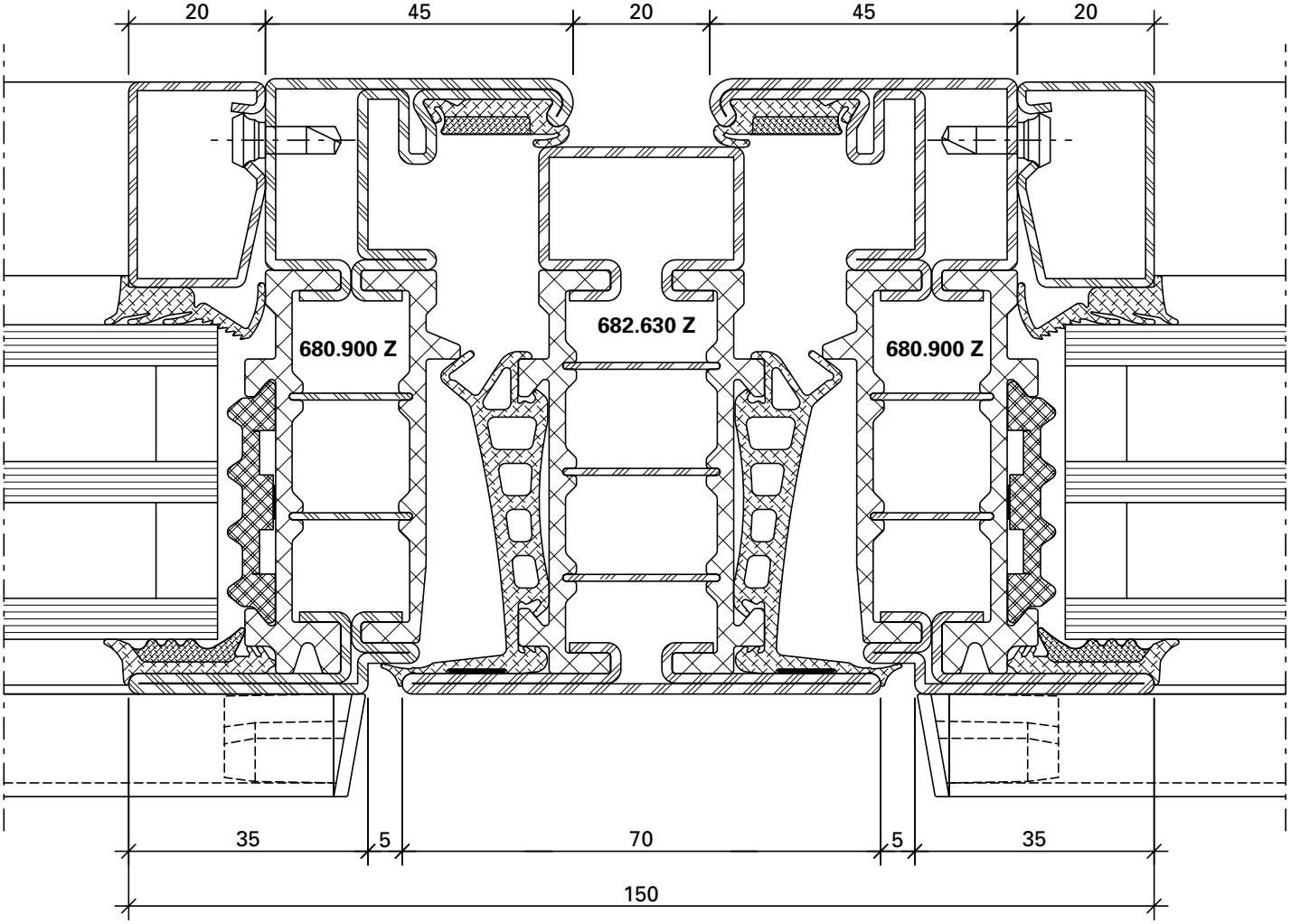

DXF DWG *12-0201-C-006*

U_f-Werte siehe Seite 162 | **Valeurs de U_f voir page 162** | **U_f values see page 162**

13.0

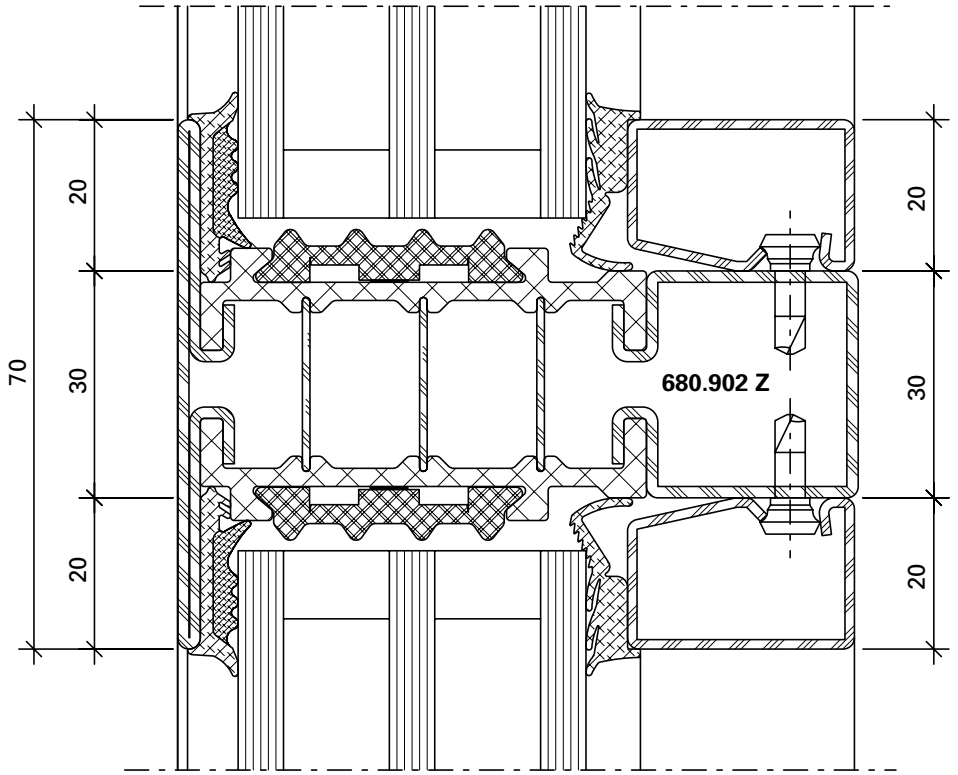

12-0201-C-020

DWG

DXF

5.0

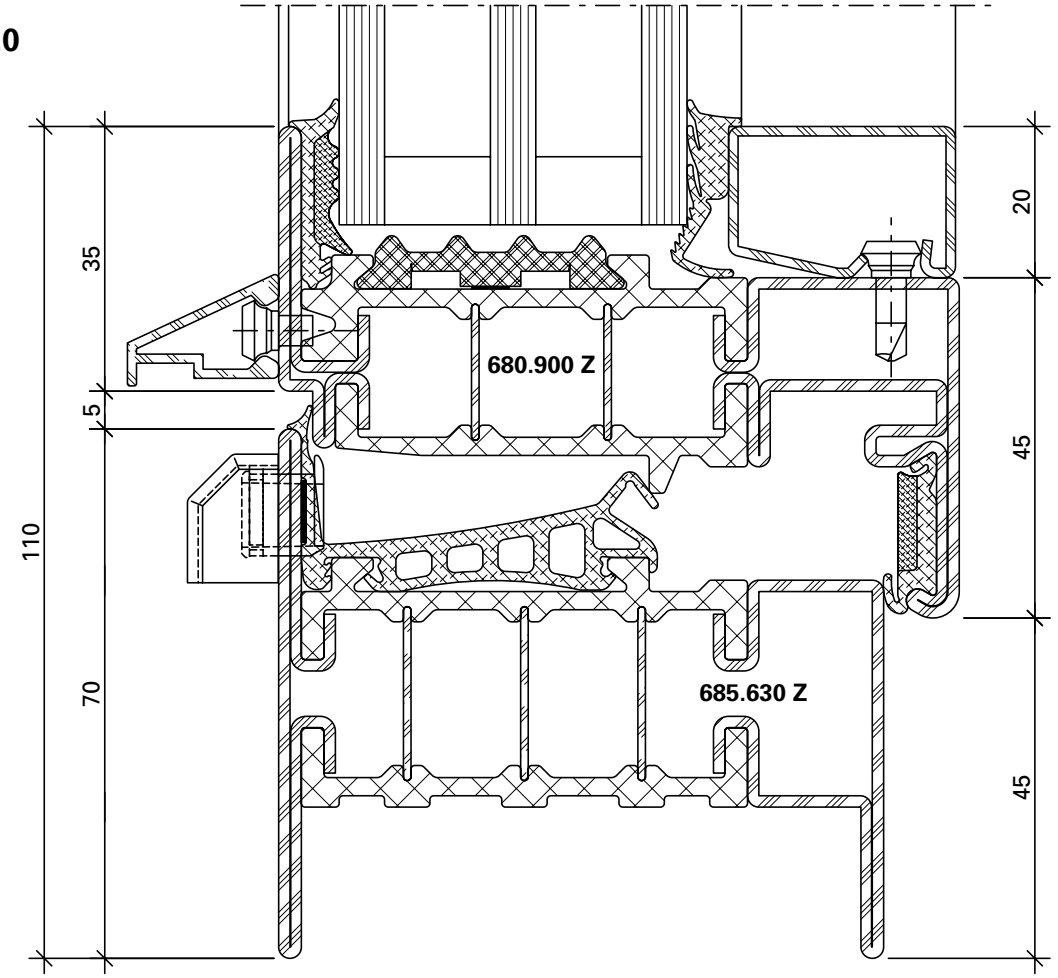

12-0201-C-009

DWG

DXF

6.0

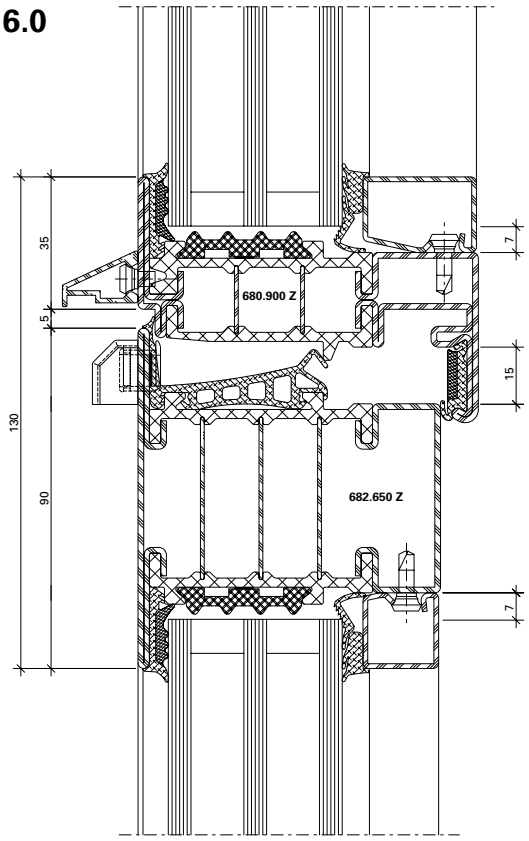

12-0201-C-016

DWG

DXF

6.1

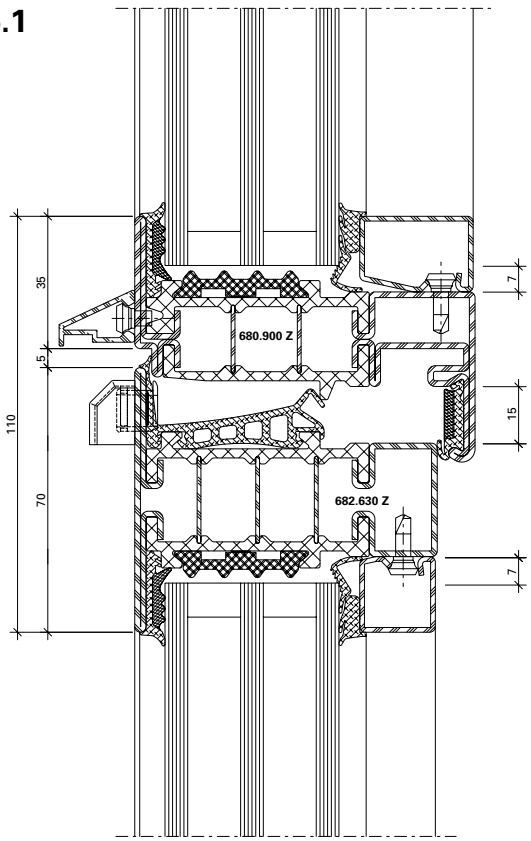

12-0201-C-019

DWG

DXF

7.0

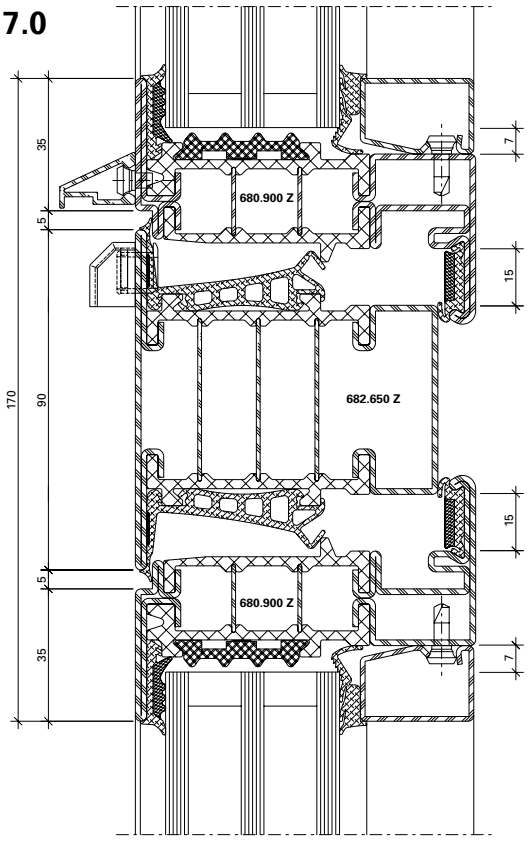

12-0201-C-018

DWG

DXF

5.1

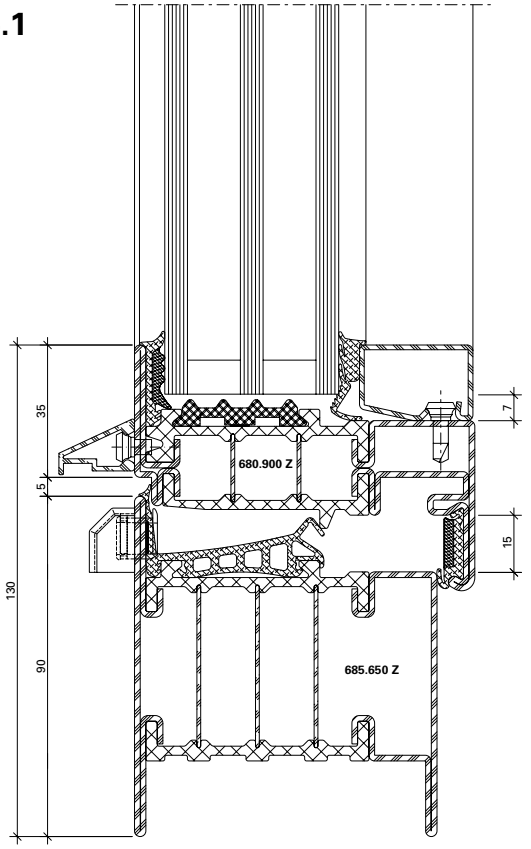

12-0201-C-008

DWG

DXF

8.0

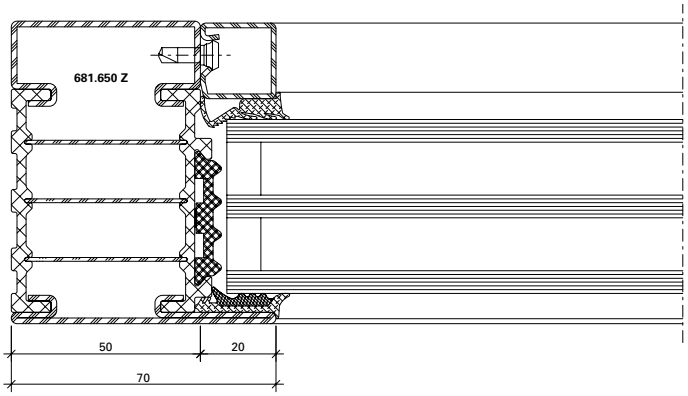

DXF DWG *12-0201-C-012*

9.0

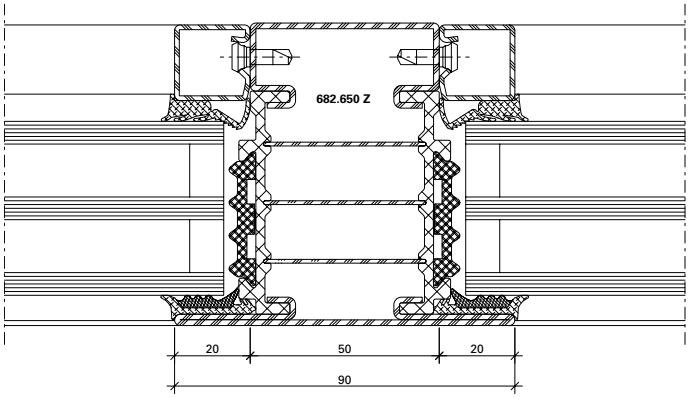

DXF DWG *12-0201-C-014*

8.1

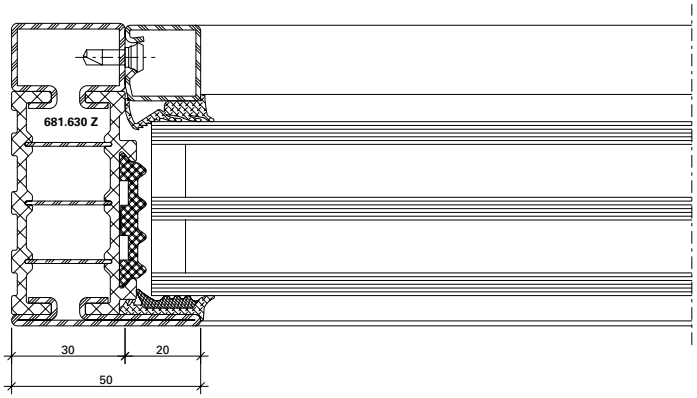

DXF DWG *12-0201-C-013*

9.1

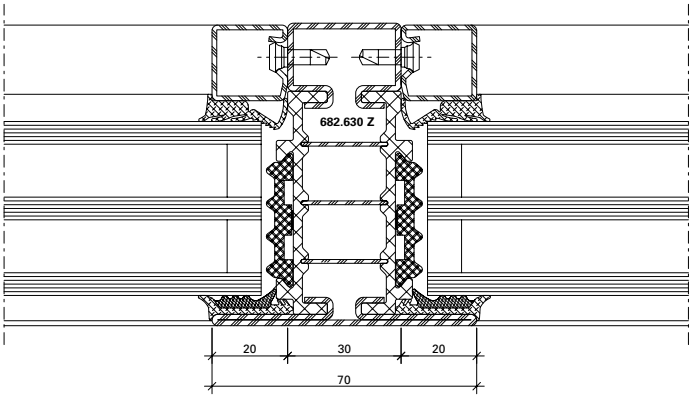

DXF DWG *12-0201-C-015*

10.0

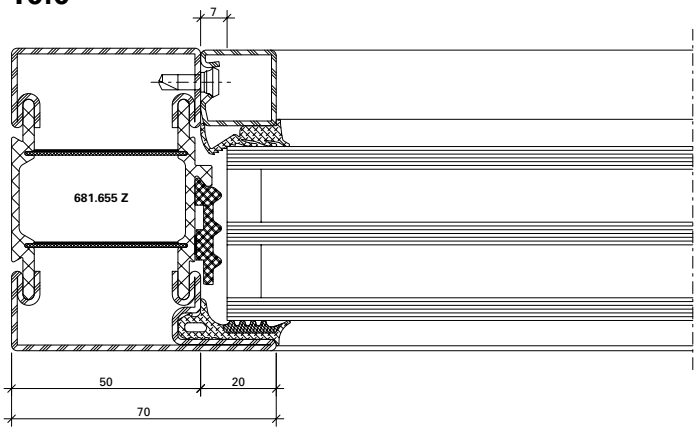

DXF DWG *12-0204-C-003*

10.1

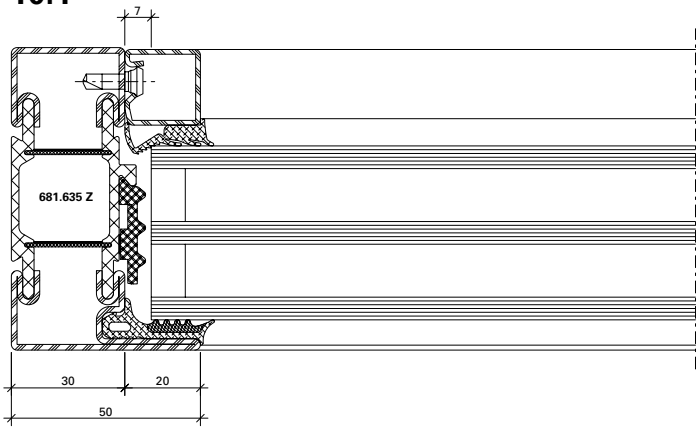

DXF DWG *12-0204-C-004*

3.1

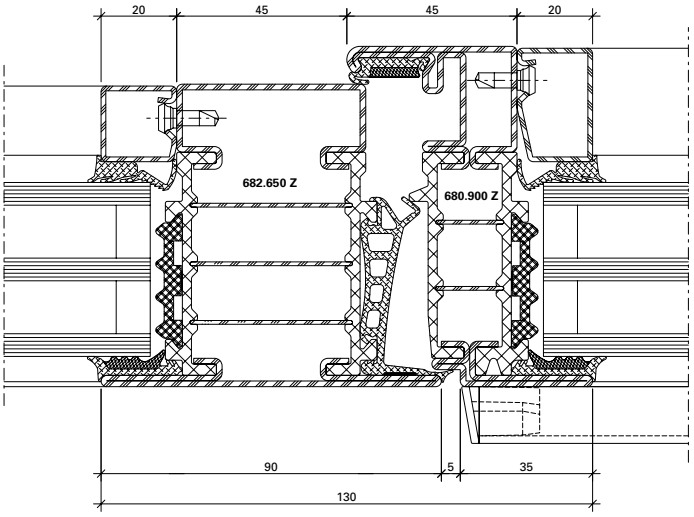

DXF DWG *12-0201-C-003*

4.1

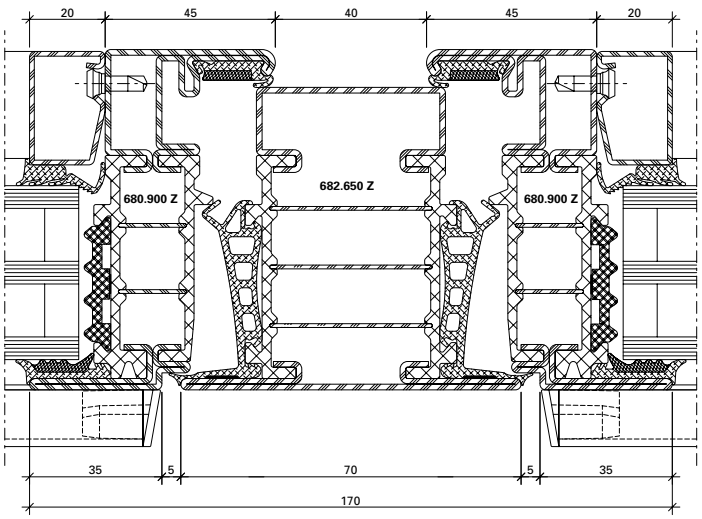

DXF DWG *12-0201-C-005*

1.3

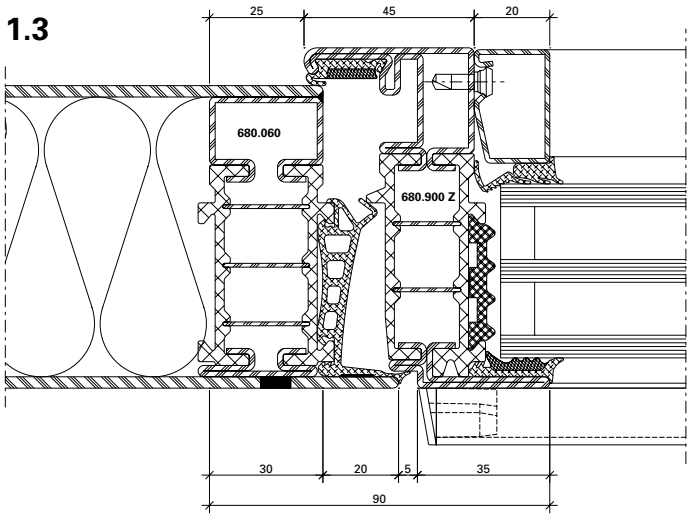

DXF DWG *12-0201-C-021*

8.2

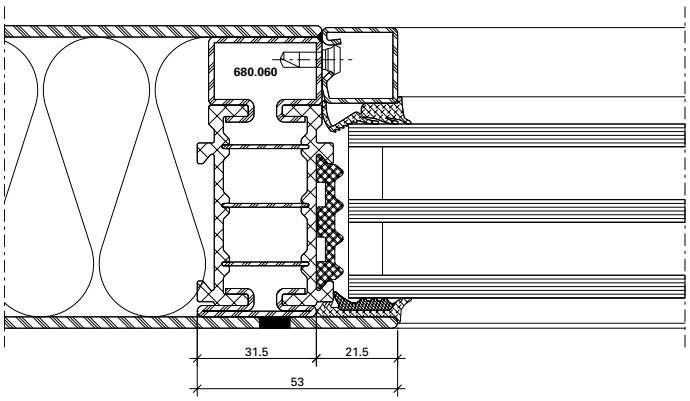

DXF DWG *12-0201-C-022*

9.2

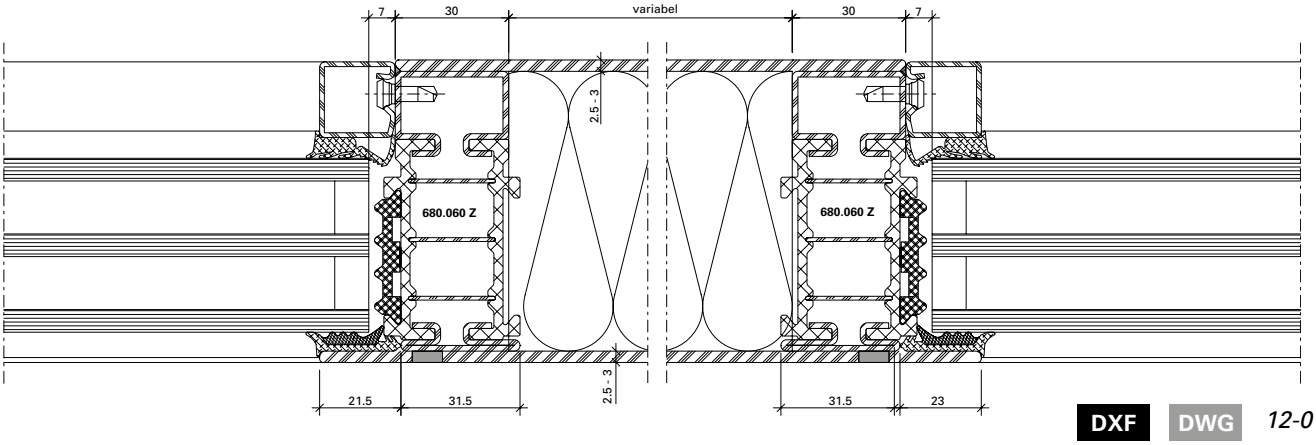

DXF DWG *12-0102-C-065*

11.0

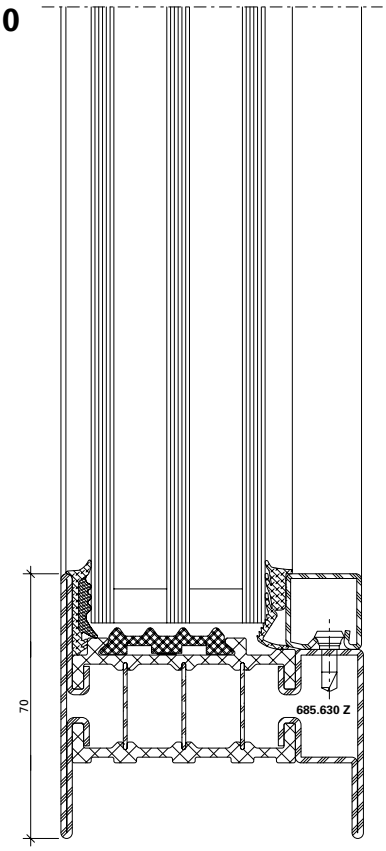

12-0201-C-011

DWG

DXF

11.1

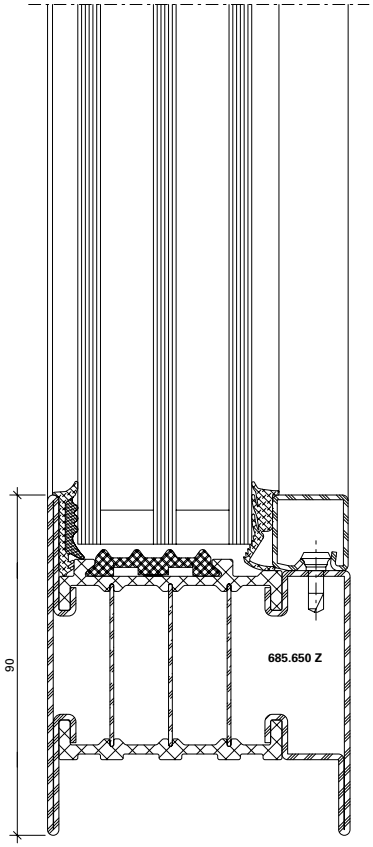

12-0201-C-010

DWG

DXF

12.0

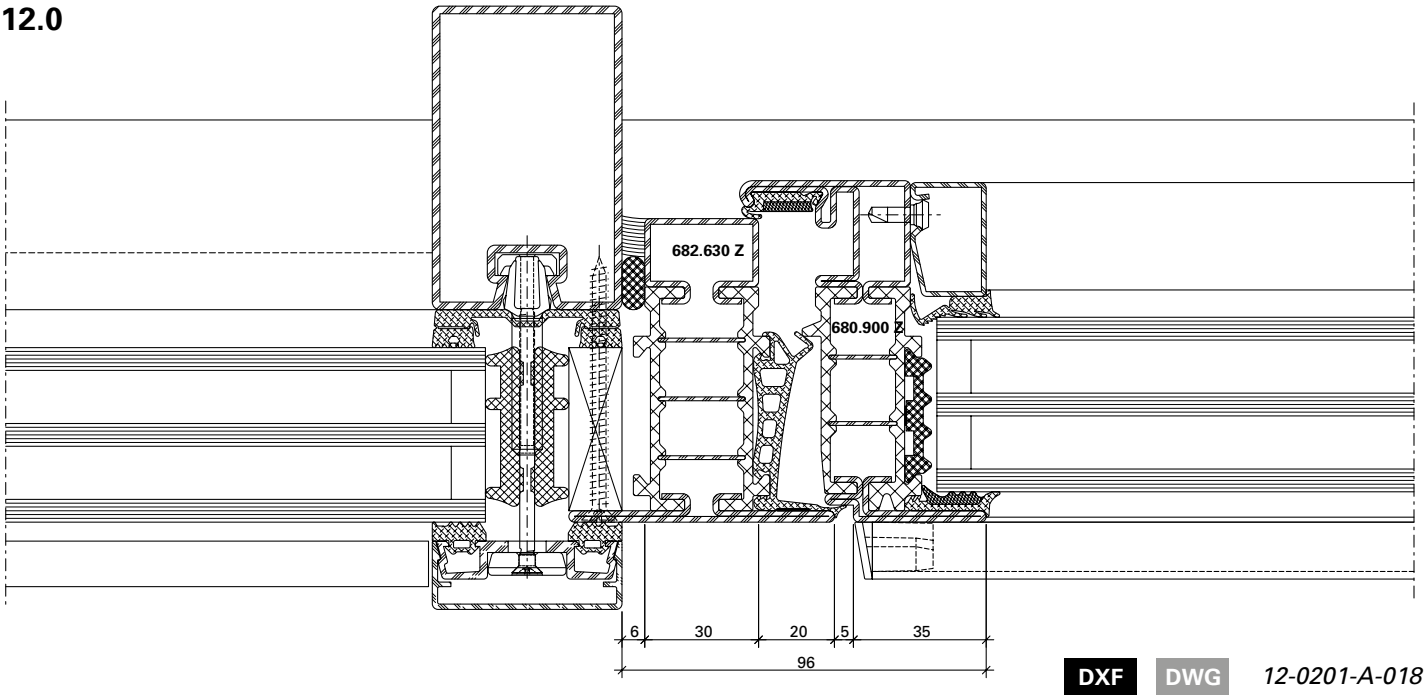

DXF DWG *12-0201-A-018*

C - C

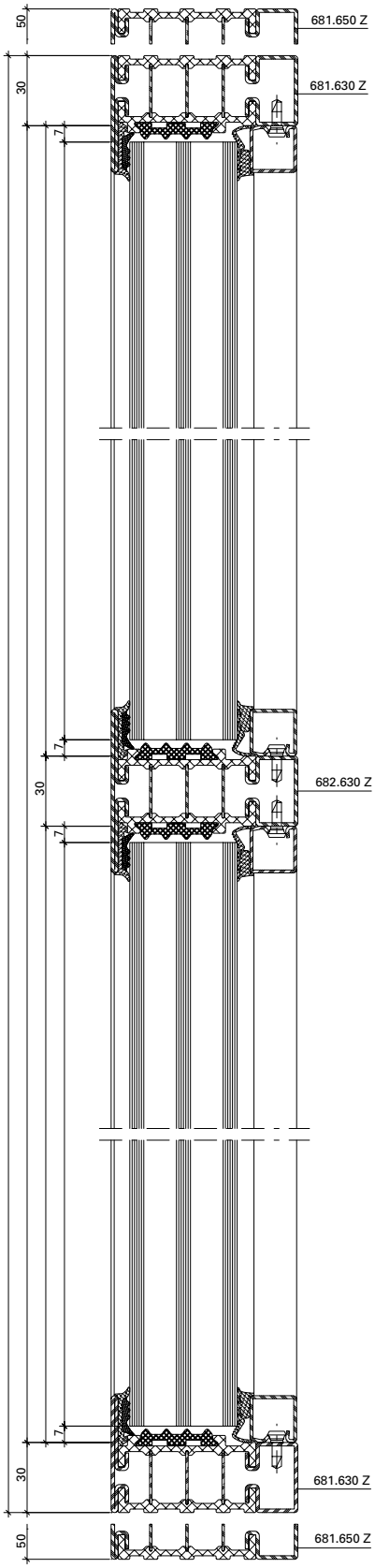
50
30
7
7
30
7
7
50
681.650 Z
681.630 Z
682.630 Z
681.630 Z
681.650 Z

B - B

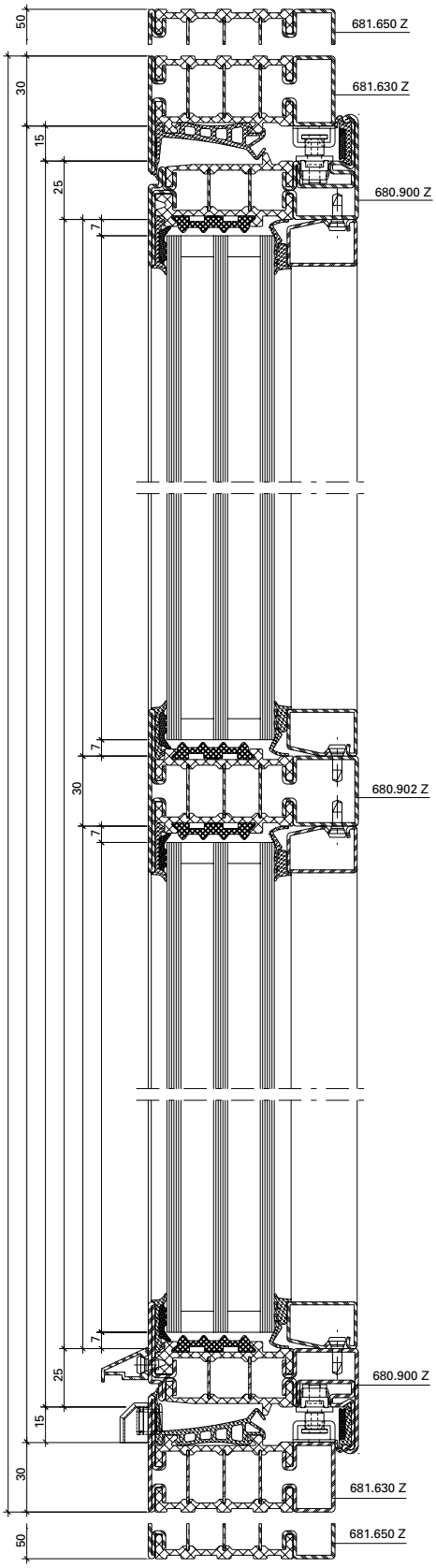
50
30
15
25
7
7
30
7
7
25
15
30
50
681.650 Z
681.630 Z
680.900 Z
680.902 Z
680.900 Z
681.630 Z
681.650 Z

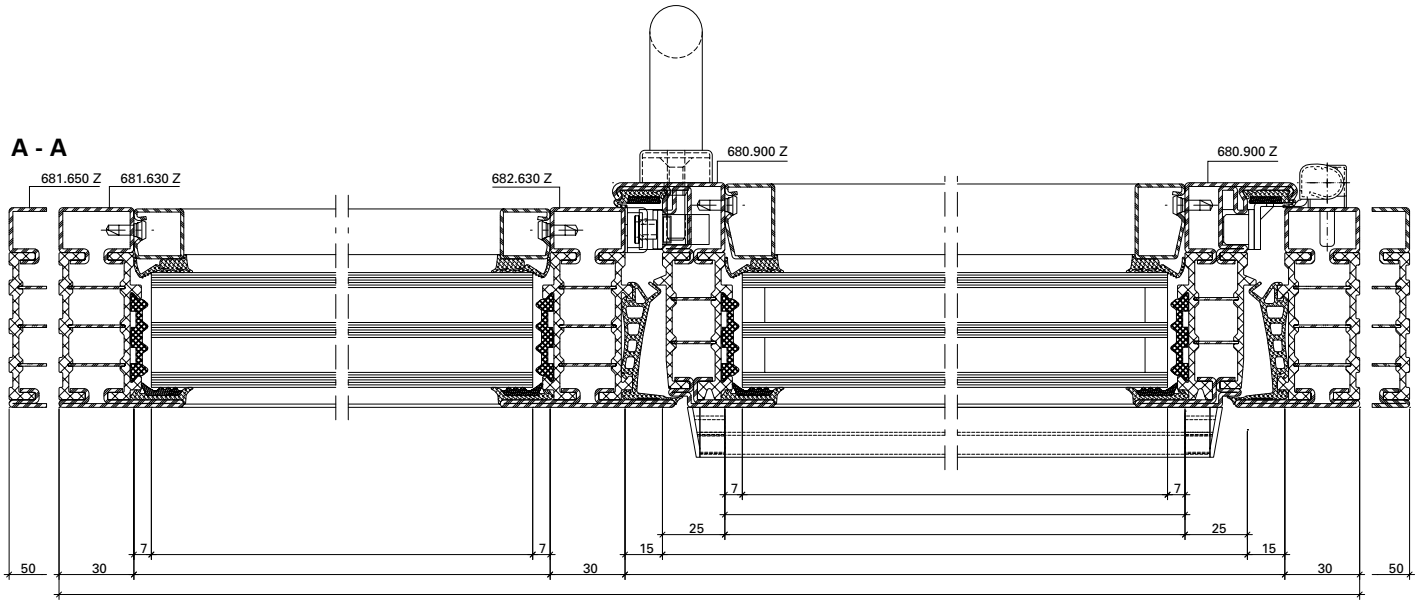
A - A
681.650 Z
681.630 Z
682.630 Z
680.900 Z
680.900 Z
7
7
25
25
7
7
15
15
50
30
30
30
50

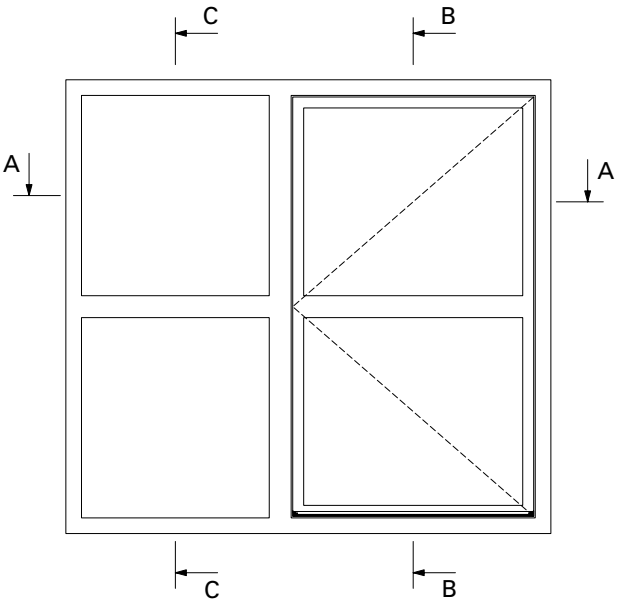
C
B
A
A
C
B

D - D

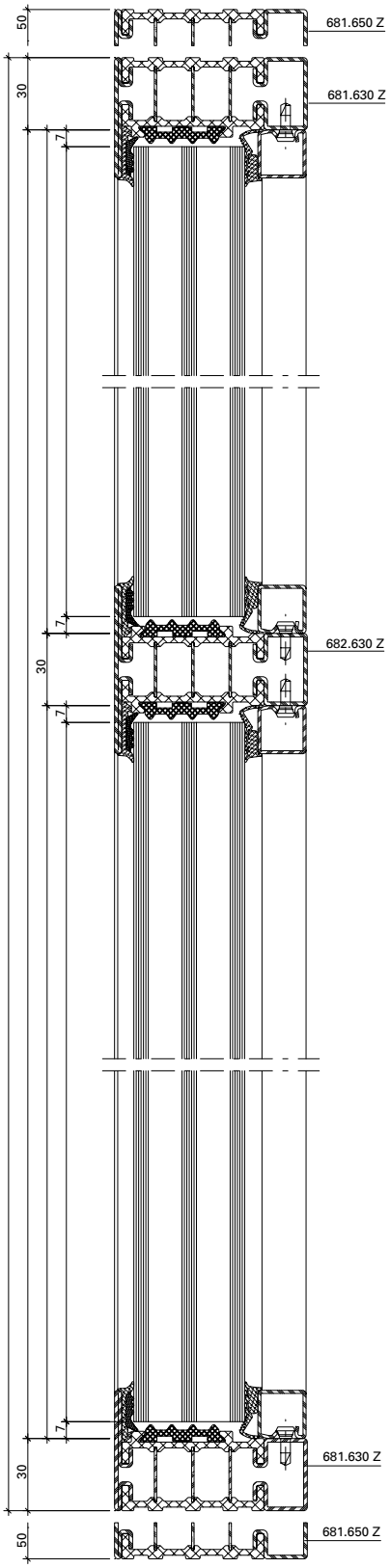
681.650 Z
681.630 Z
682.630 Z
681.630 Z
681.650 Z
50
30
7
30
7
7
30
50

C - C

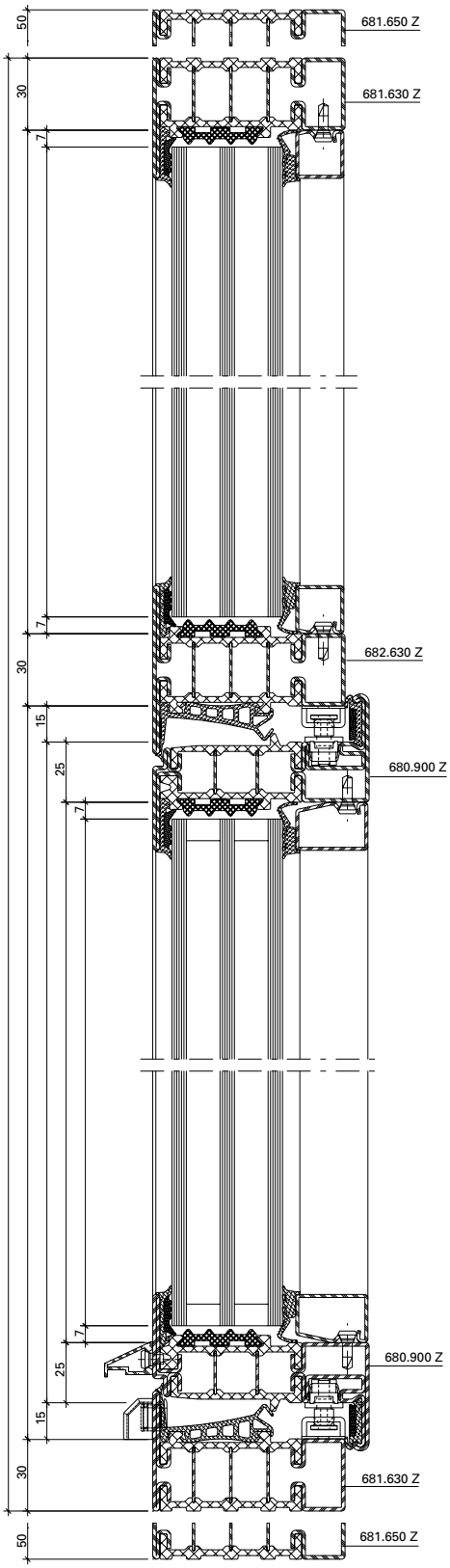
681.650 Z
681.630 Z
682.630 Z
680.900 Z
680.900 Z
681.630 Z
681.650 Z
50
30
7
7
15
25
7
7
25
15
30
50

B - B

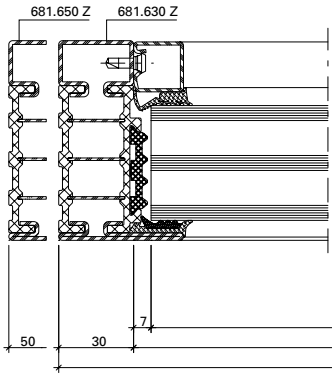
681.650 Z
681.630 Z
7
50
30

A - A

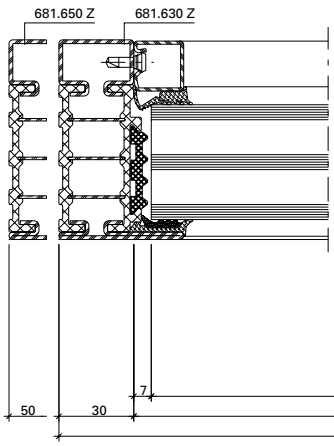
681.650 Z
681.630 Z
7
50
30

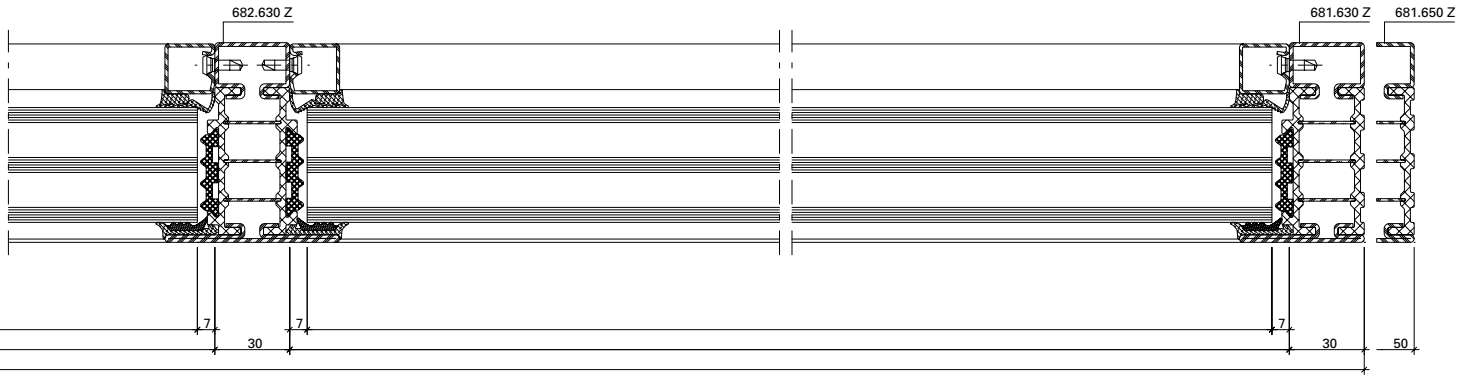
682.630 Z
681.630 Z
681.650 Z
7
7
7
30
30
50

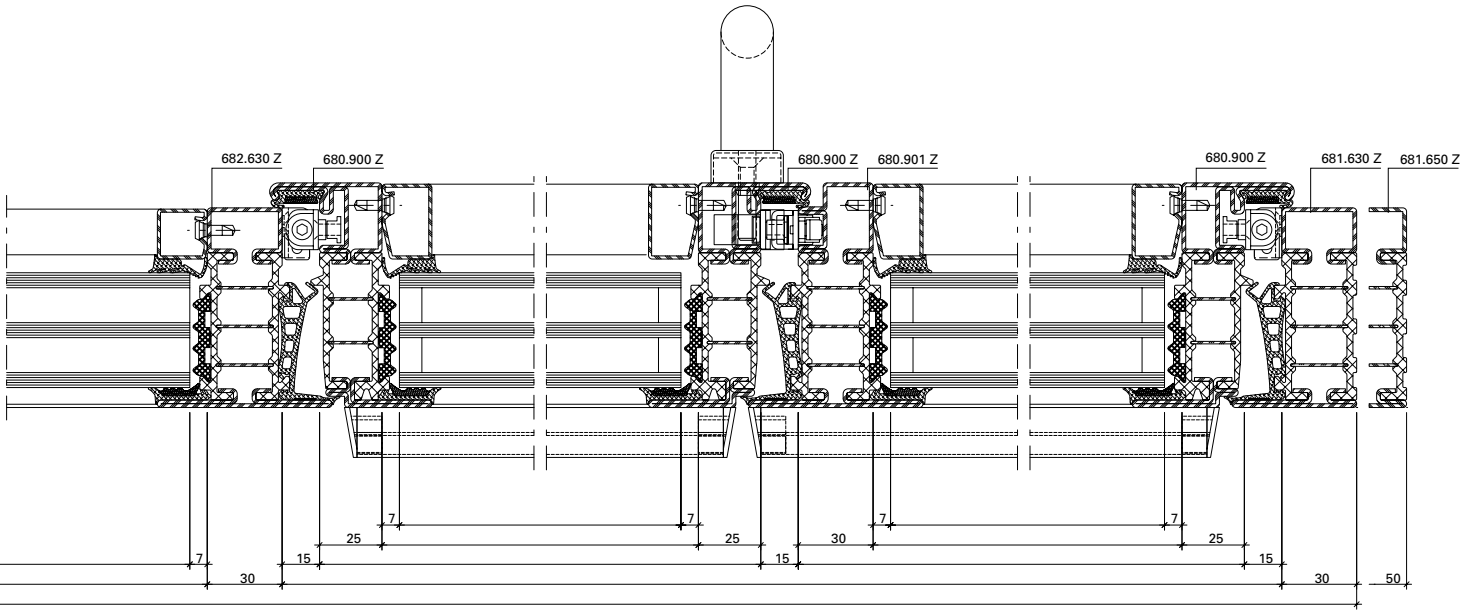
682.630 Z
680.900 Z
680.900 Z
680.901 Z
680.900 Z
681.630 Z
681.650 Z
7
7
7
7
7
25
25
30
25
7
15
15
15
30
30
50

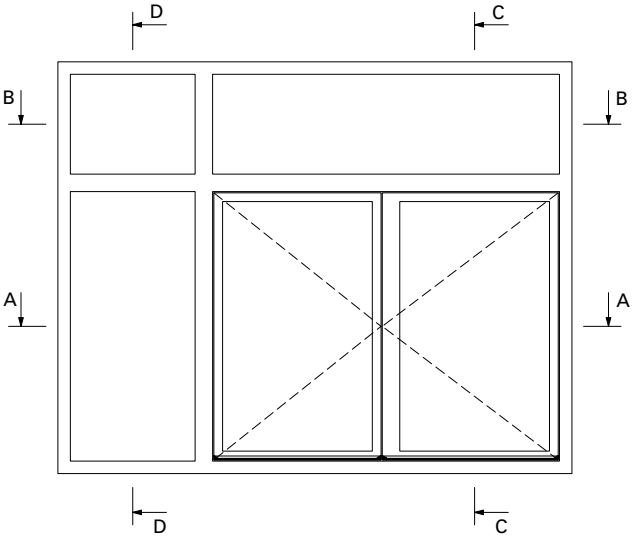
D
C
B
B
A
A
D
C

Oberlichtöffner motorisiert **Ferrure d'imposte motorisée** **Top light opener motorized**

B-B

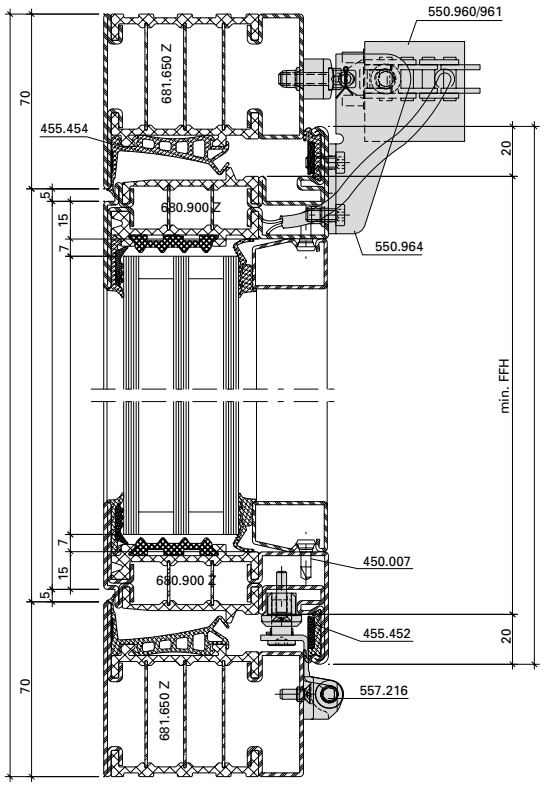

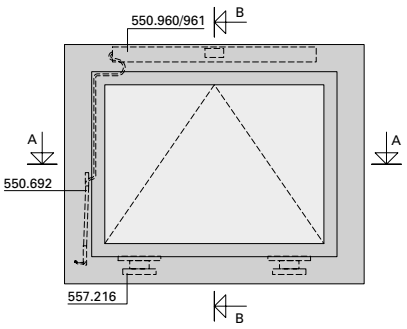

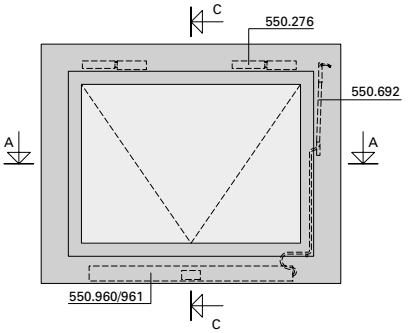

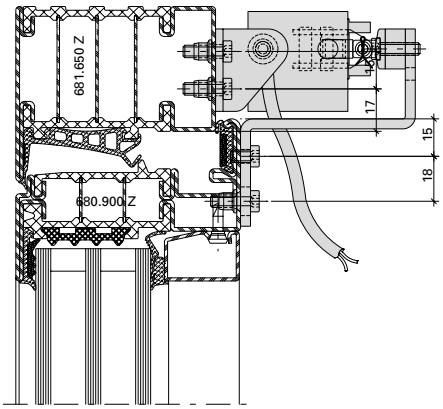

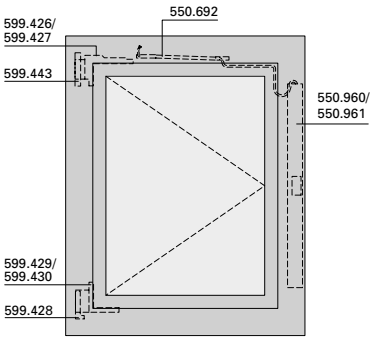

C-C

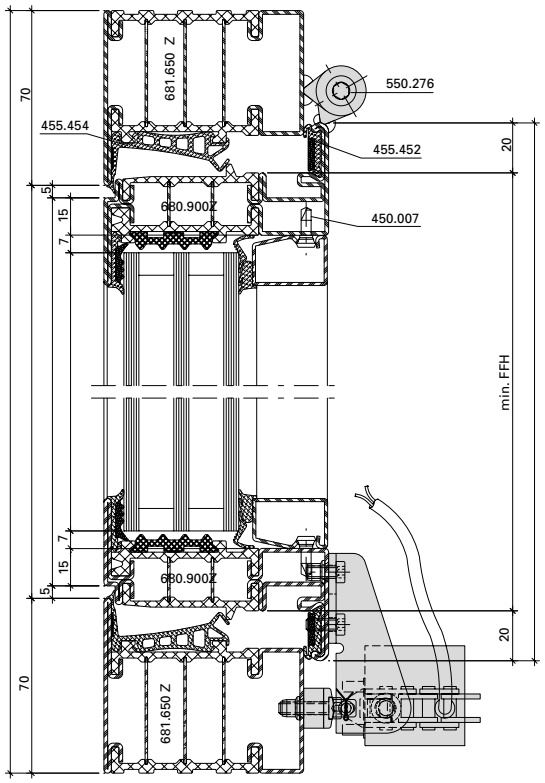

Art.-Nr. No d'art. Part.-Nr.	Hub Course Travel		
		min. FFB/FFH	min. FFB/FFH
550.960	327 mm	600 / 600 mm	600 / 600 mm
550.961	603 mm	797 / 920 mm	920 / 797 mm

A-A

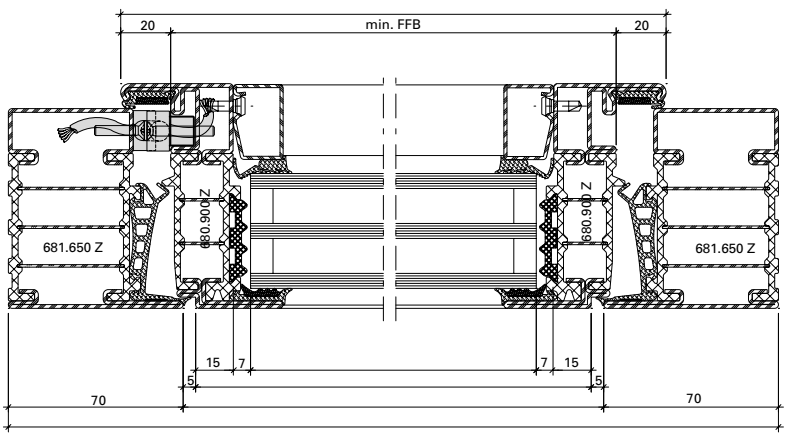

Oberlichtöffner motorisiert

Ferrure d'imposte motorisée

Top light opener motorized

B-B

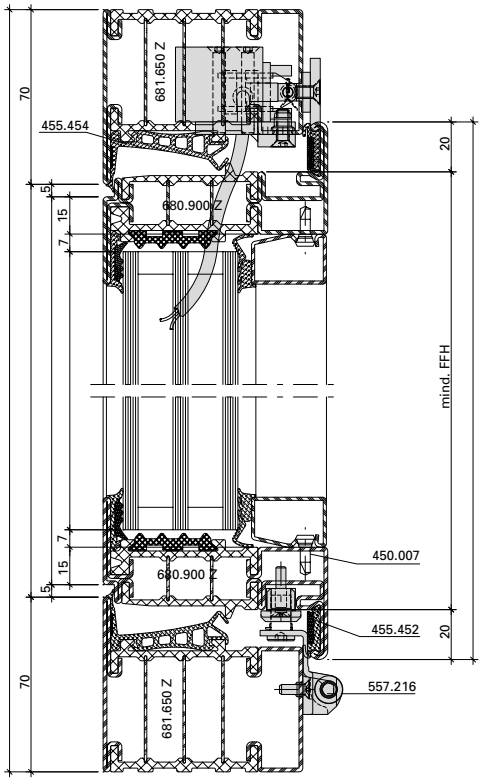

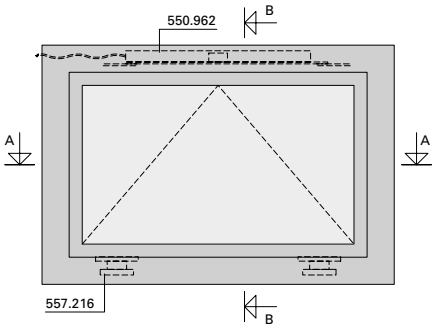

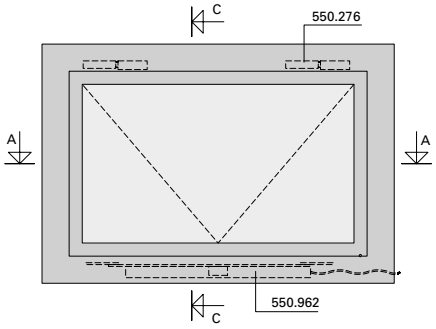

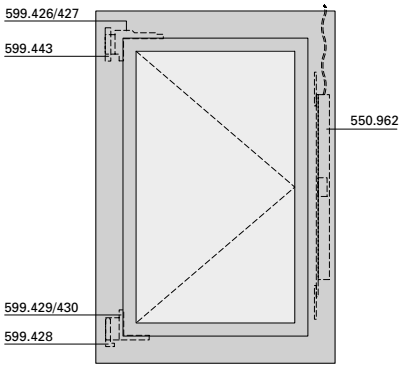

C-C

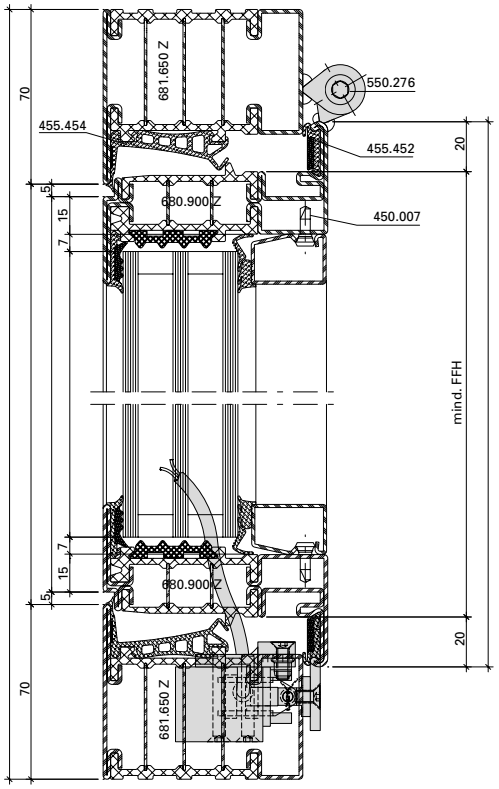

Art.-Nr. No d'art. Part.-Nr.	Hub Course Travel		
		min. FFB/FFH	min. FFB/FFH
550.962	327 mm	703 / 600 mm	600 / 703 mm

A-A

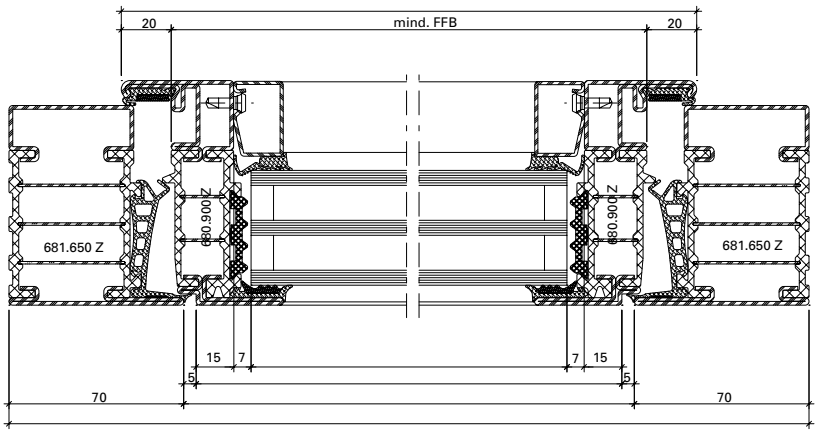

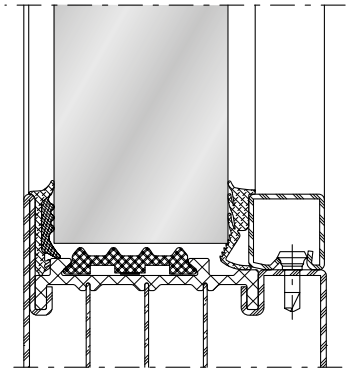

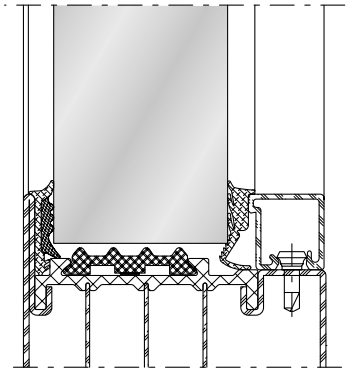

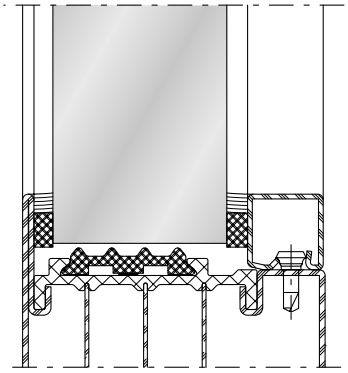

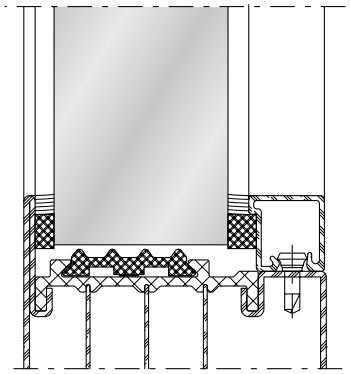

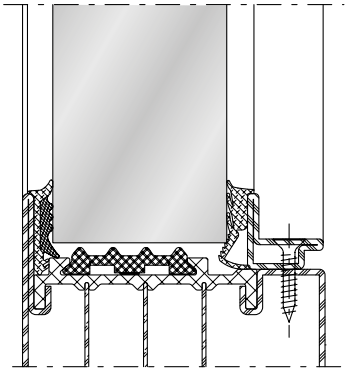

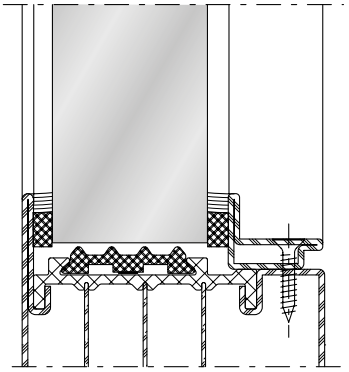

Platzbedarf
Standard-Fensterbeschlag

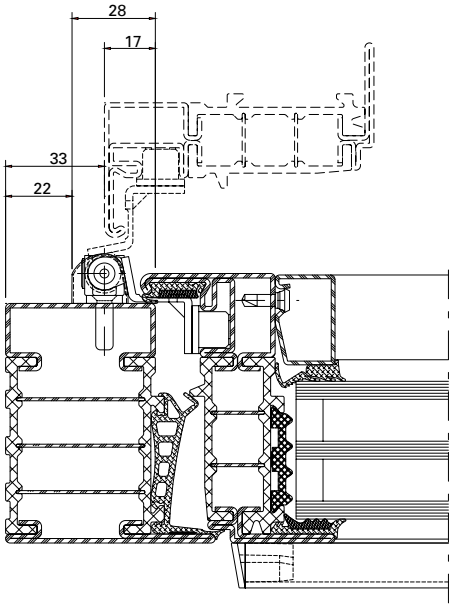

Espace nécessaire
Ferrure de fenêtre standard

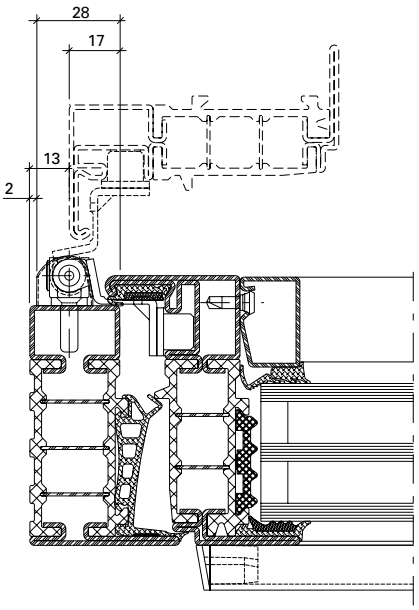

Space required
Standard window fitting

Platzbedarf
Verdeckt liegender Fensterbeschlag

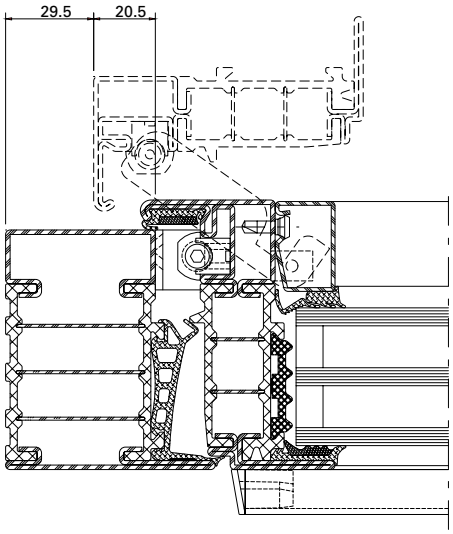

Espace nécessaire
Ferrure de fenêtre non apparente

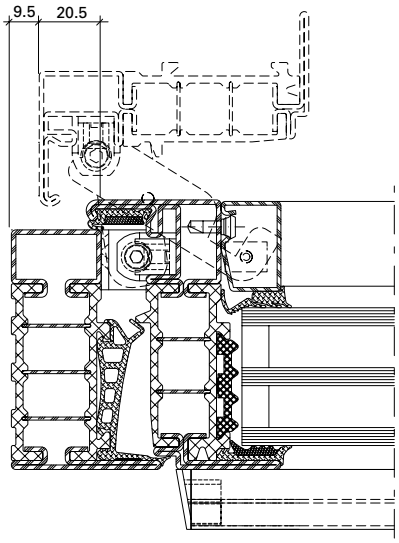

Space required
Concealed window fitting

Platzbedarf
Standard-Fensterbeschlag

Espace nécessaire
Ferrure de fenêtre standard

Space required
Standard window fitting

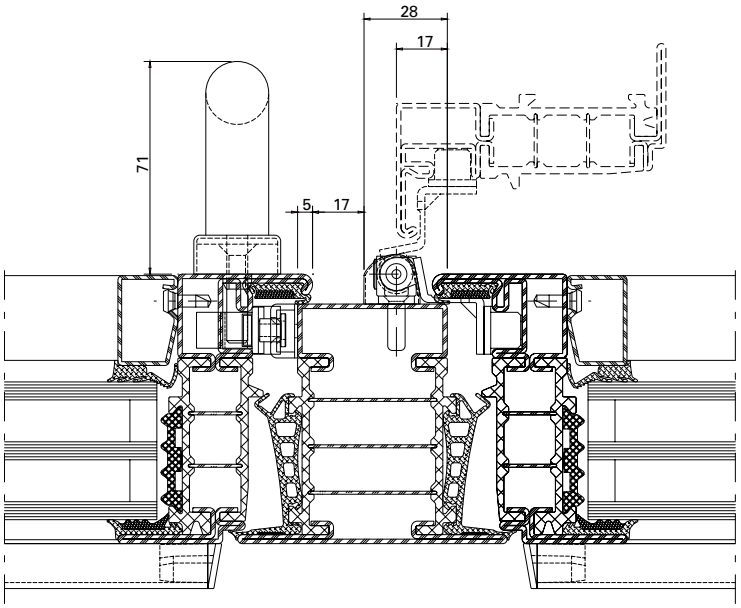

Platzbedarf
Verdeckt liegender Fensterbeschlag

Espace nécessaire
Ferrure de fenêtre non apparente

Space required
Concealed window fitting

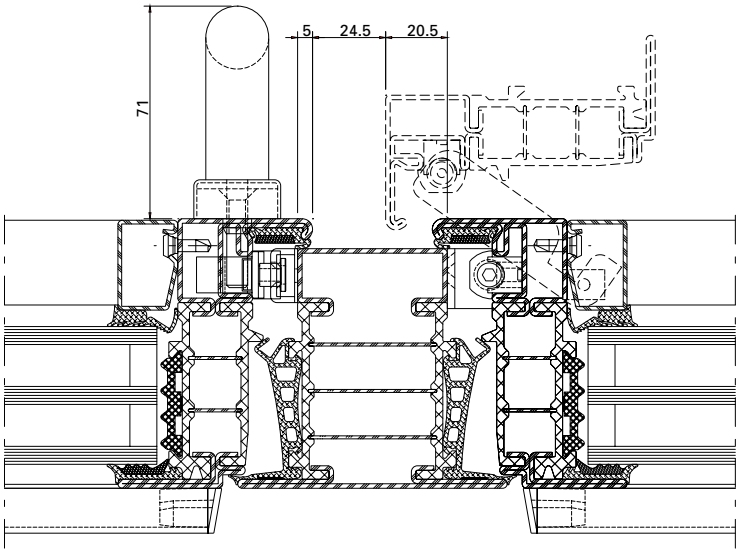

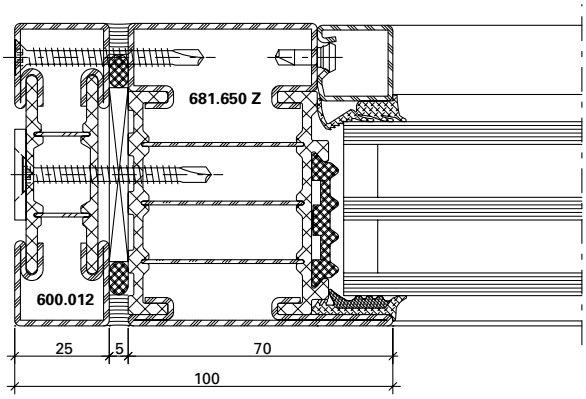

DXF DWG *12-0201-K-001*

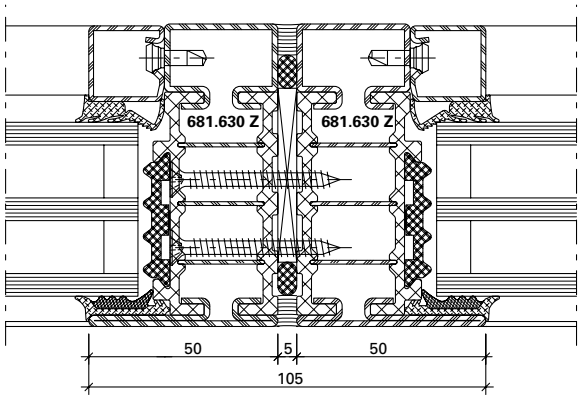

DXF DWG *12-0201-K-002*

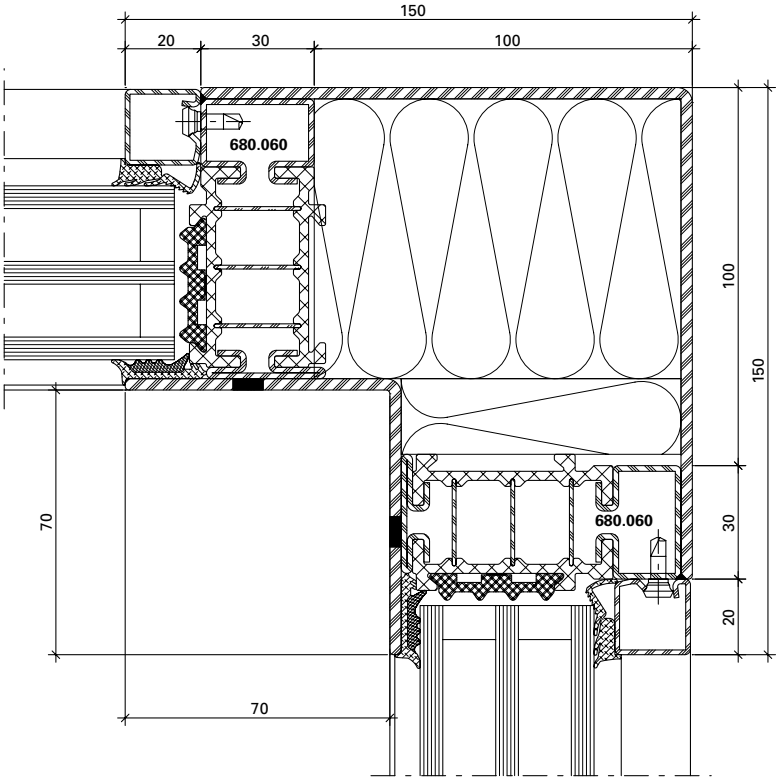

DXF DWG *12-0201-K-005*

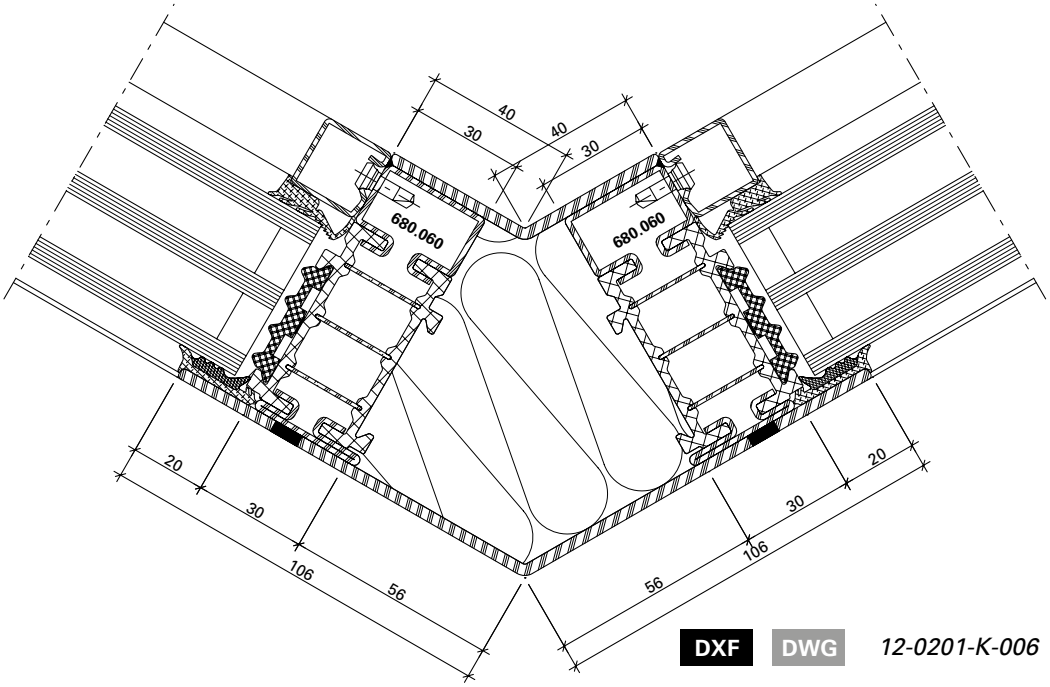

DXF DWG *12-0201-K-006*

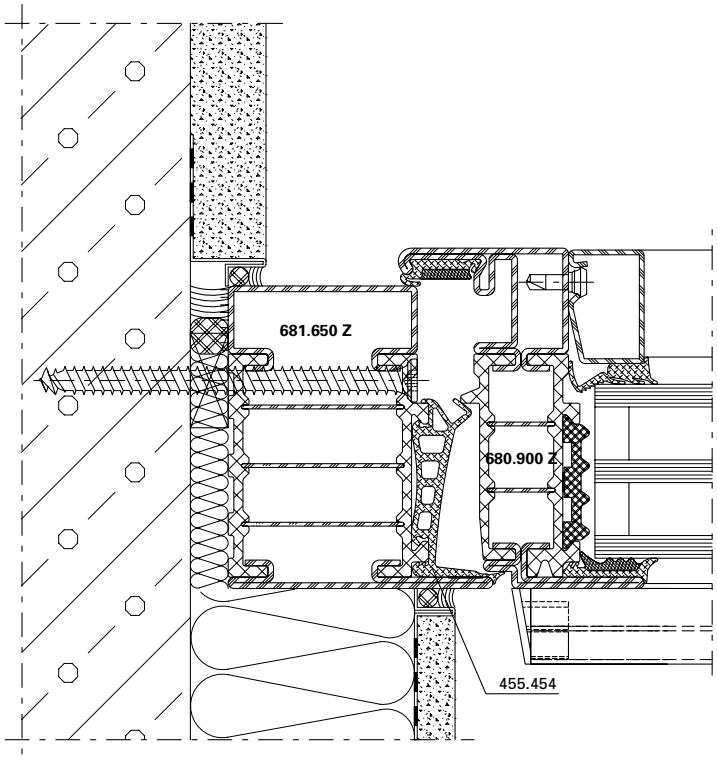

DXF DWG *12-0201-A-037*

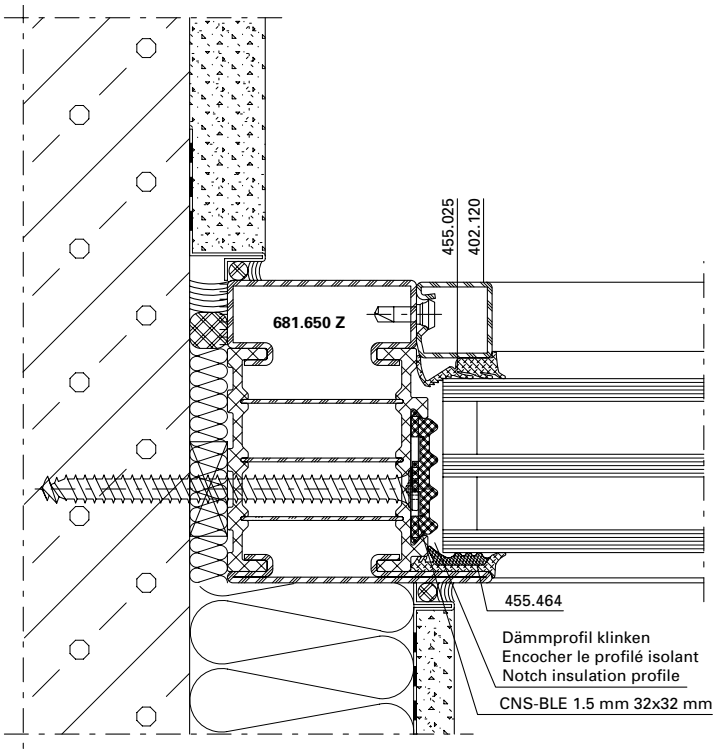

DXF DWG *12-0201-A-038*

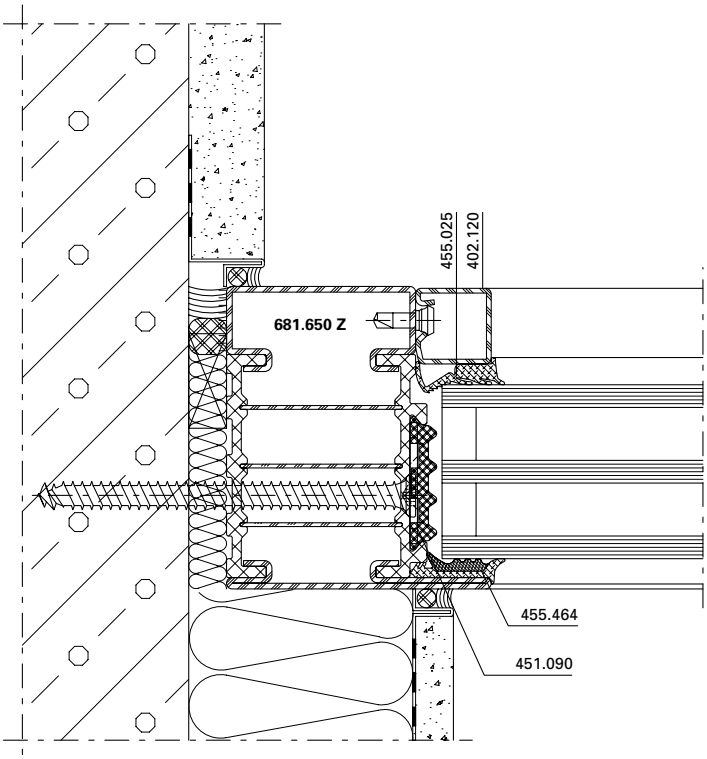

DXF DWG *12-0201-A-039*

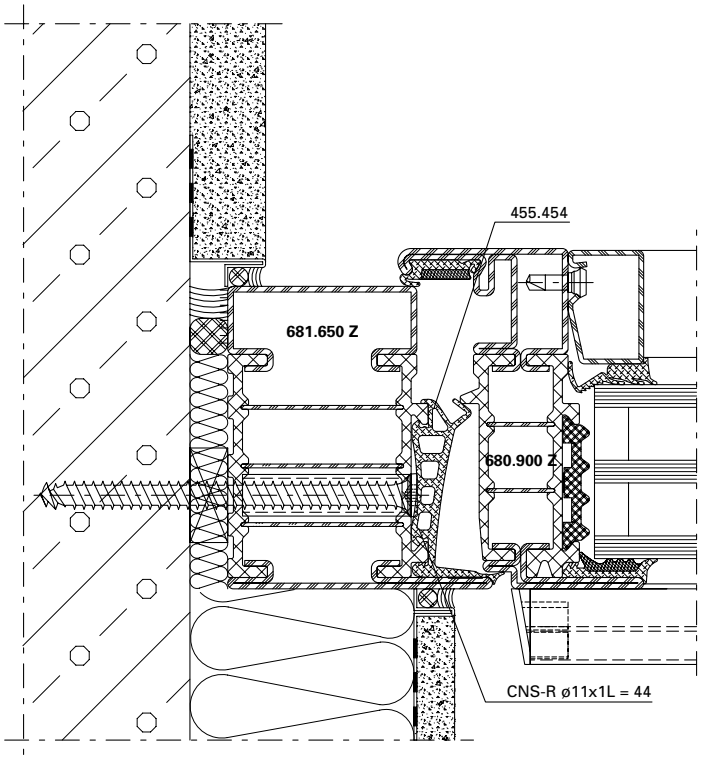

DXF DWG *12-0201-A-040*

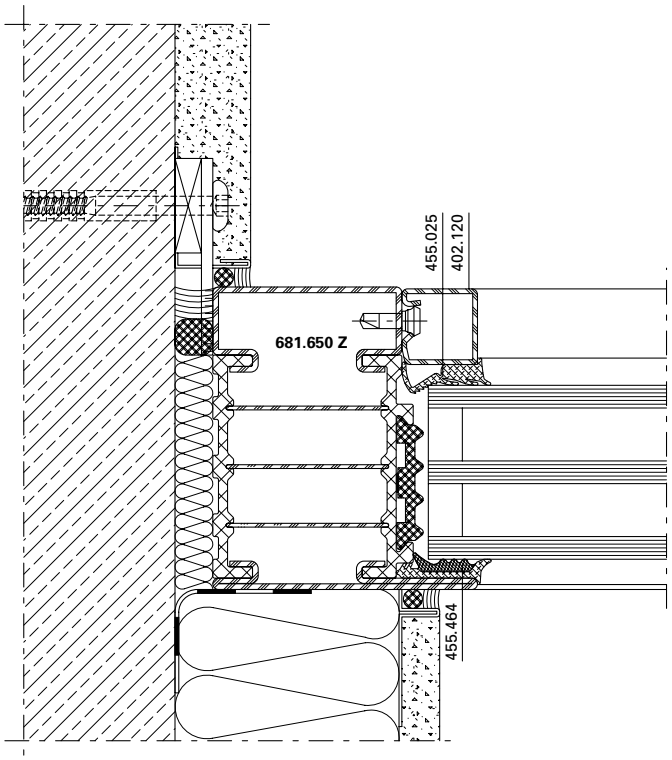

DXF DWG *12-0201-A-002*

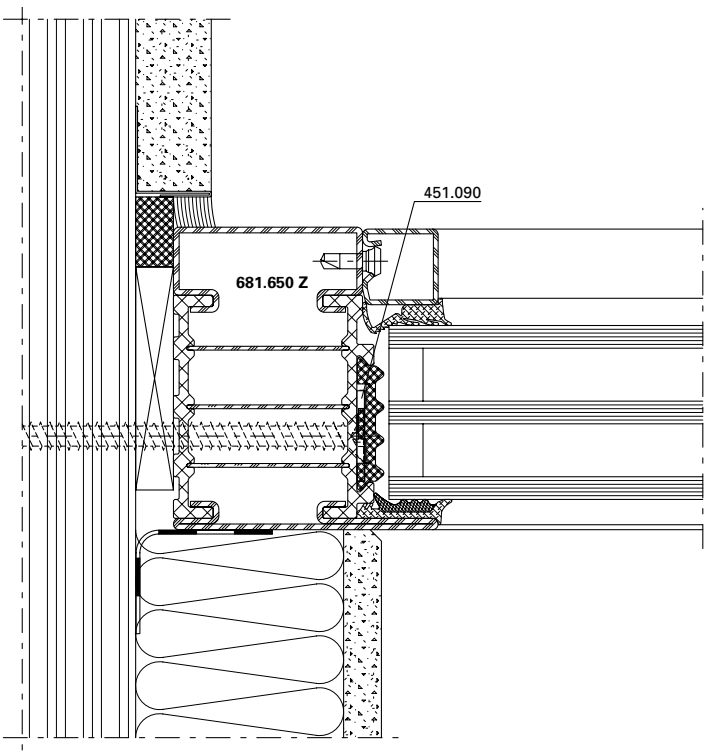

DXF DWG *12-0201-A-016*

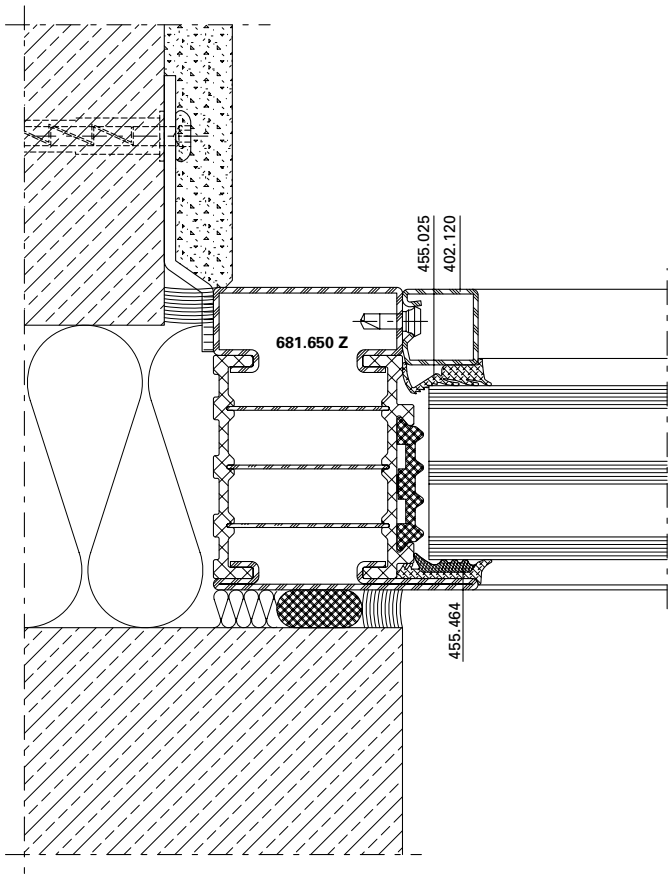

DXF DWG *12-0201-A-004*

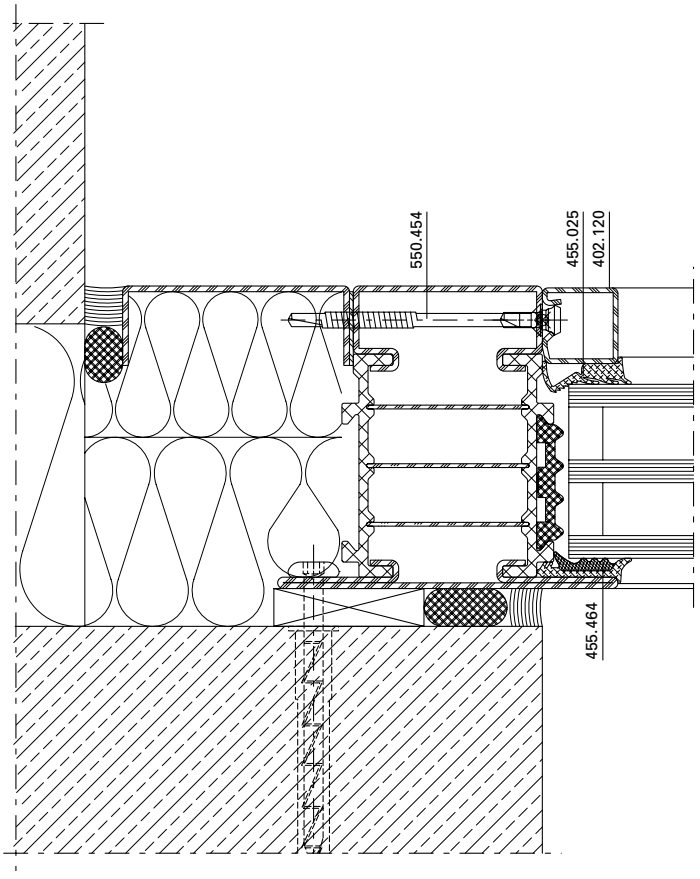

DXF DWG *12-0201-A-005*

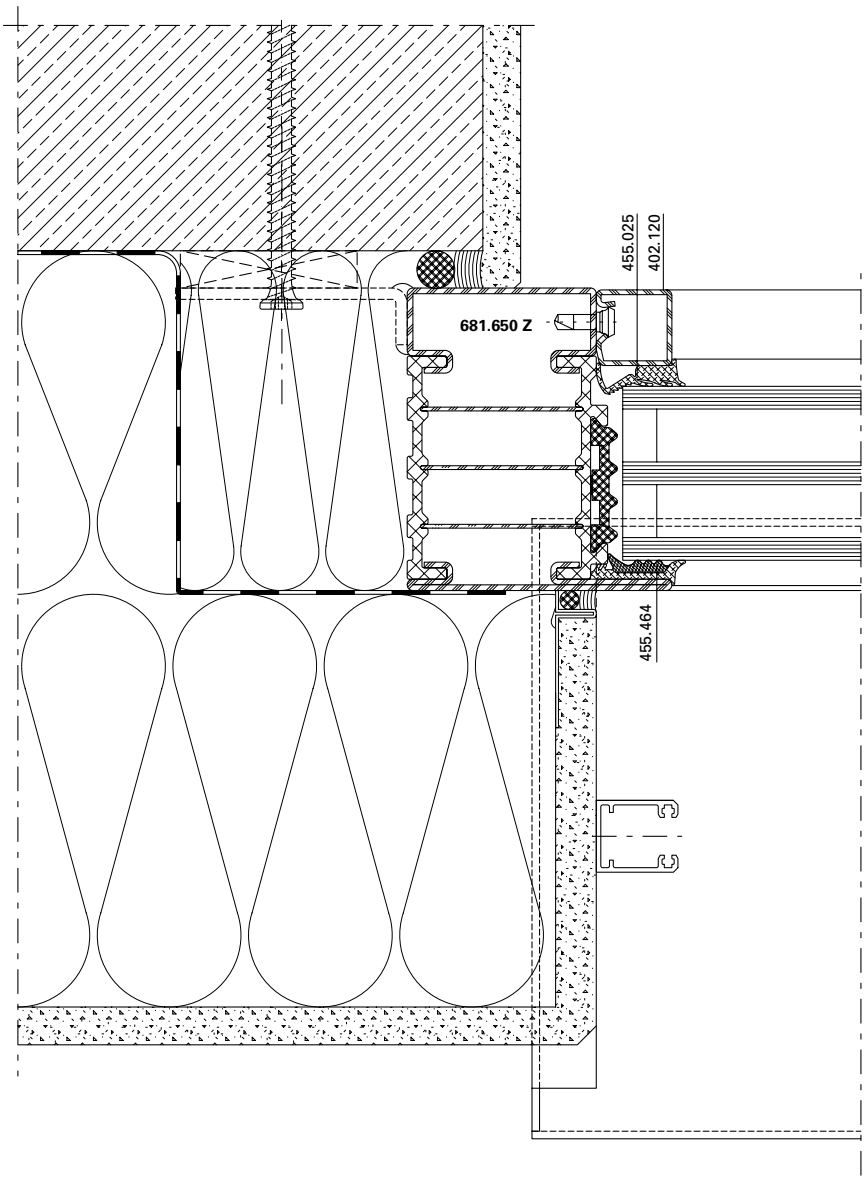

DXF **DWG** *12-0201-A-001*

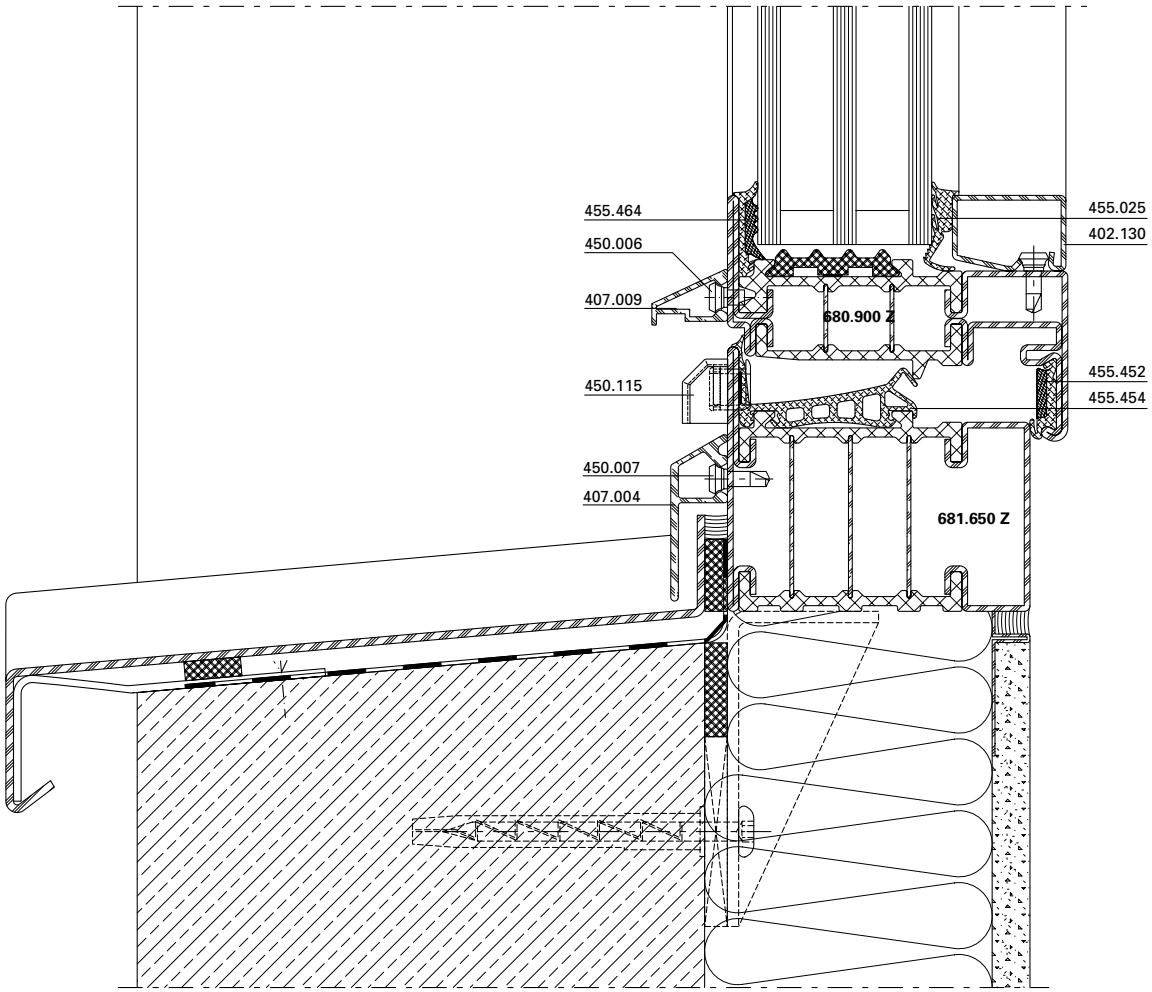

DXF **DWG** *12-0201-A-014*

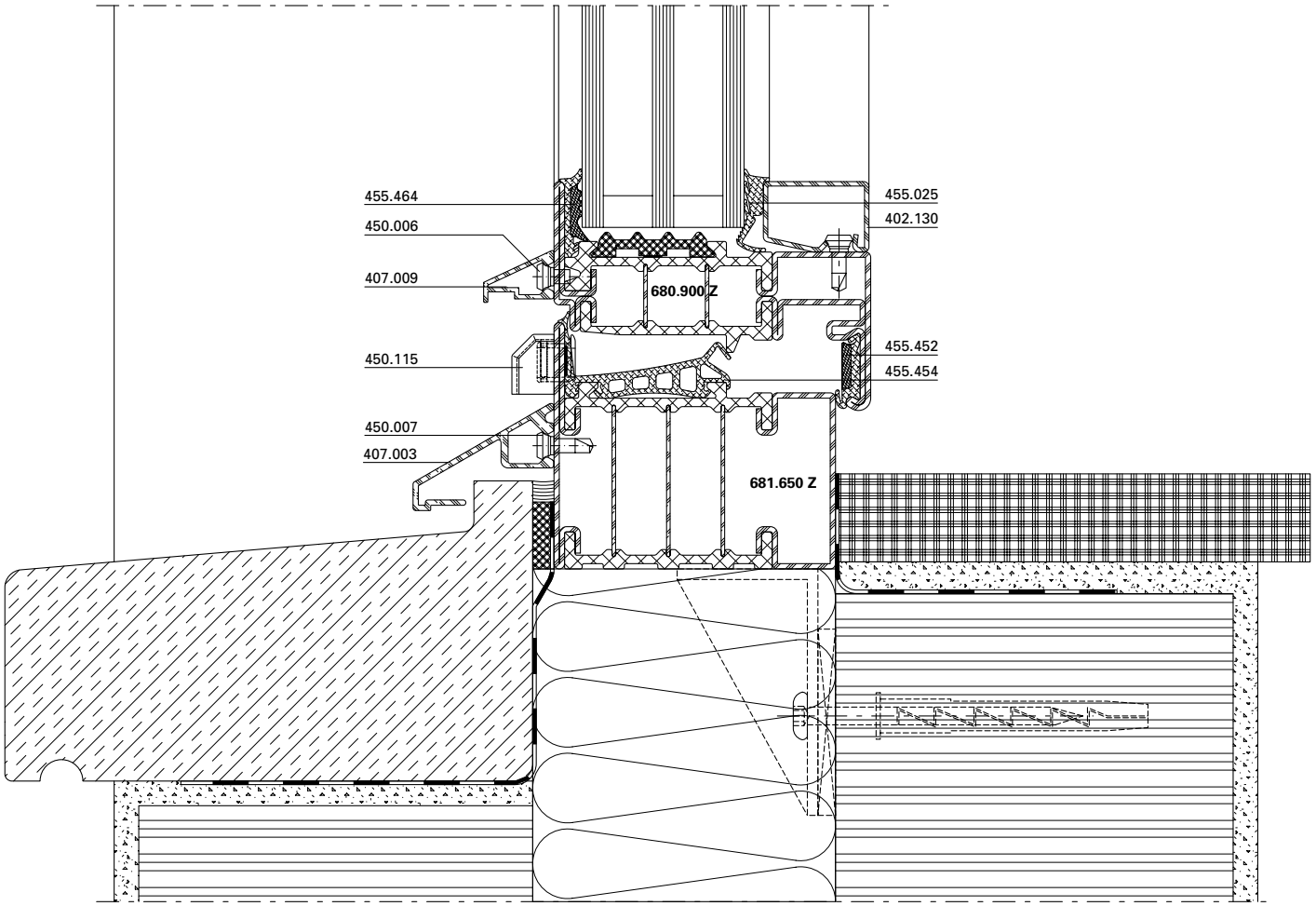

DXF **DWG** *12-0201-A-012*

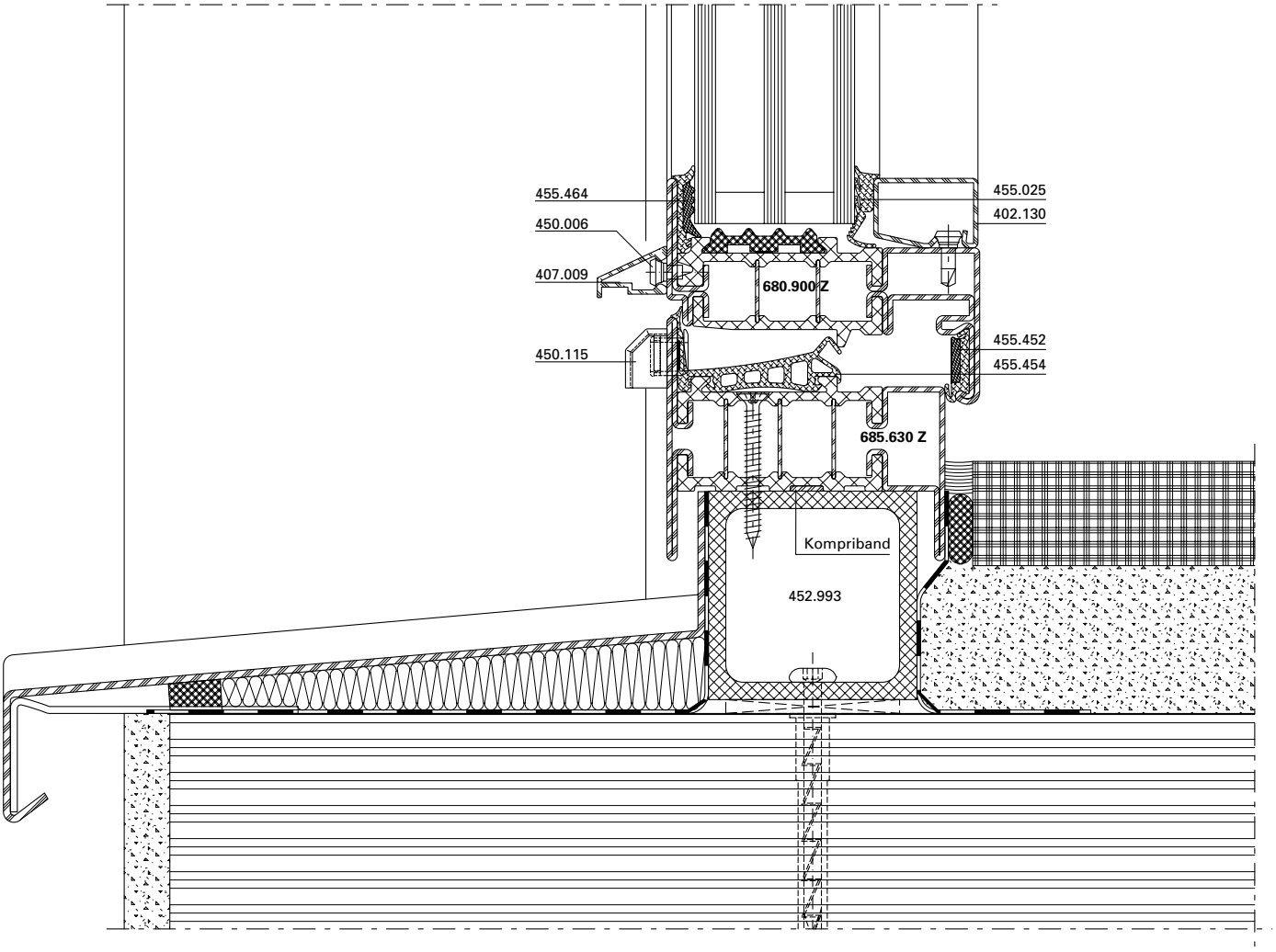

DXF **DWG** *12-0201-A-015*

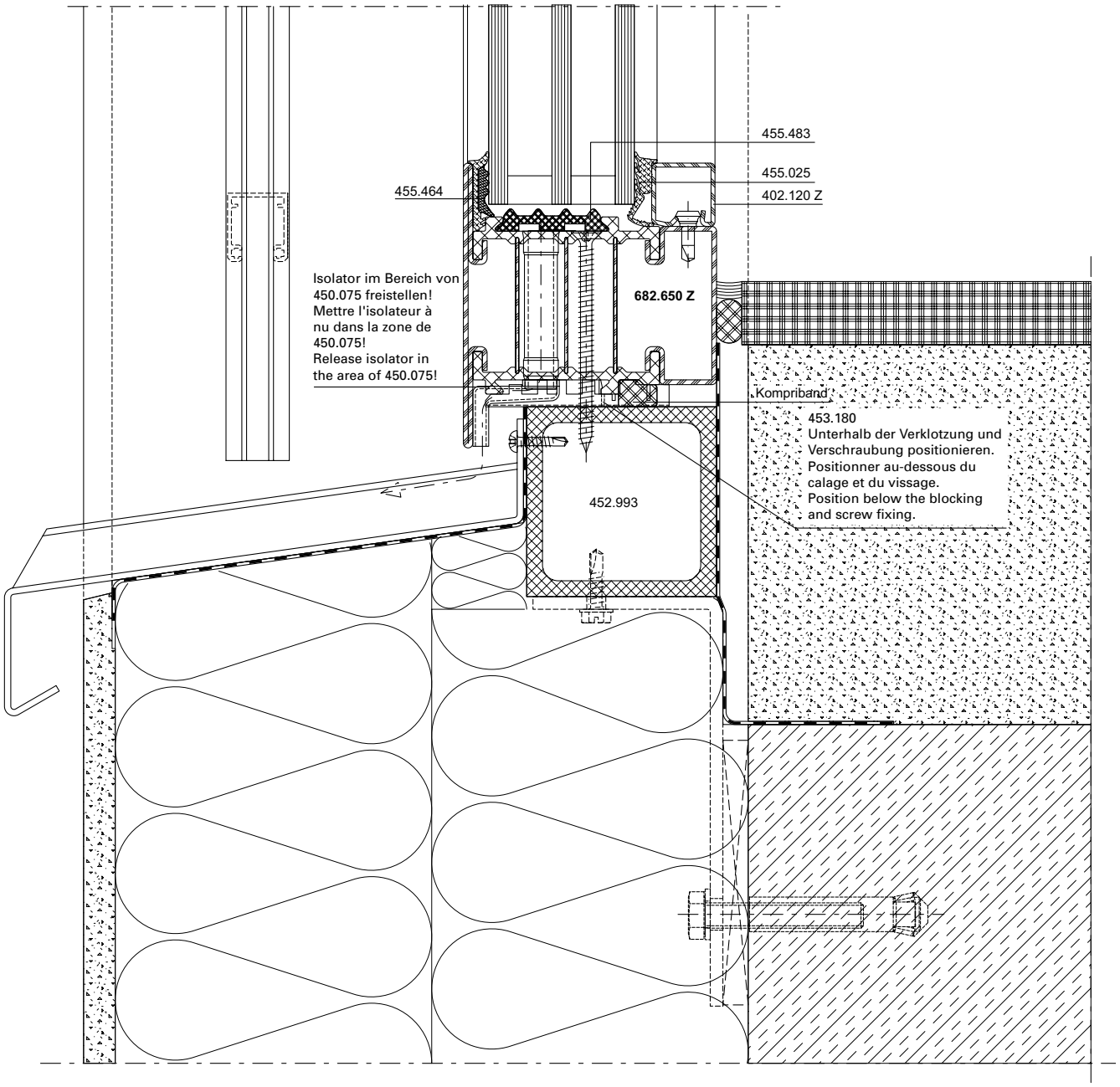

DXF DWG *12-0201-A-006*

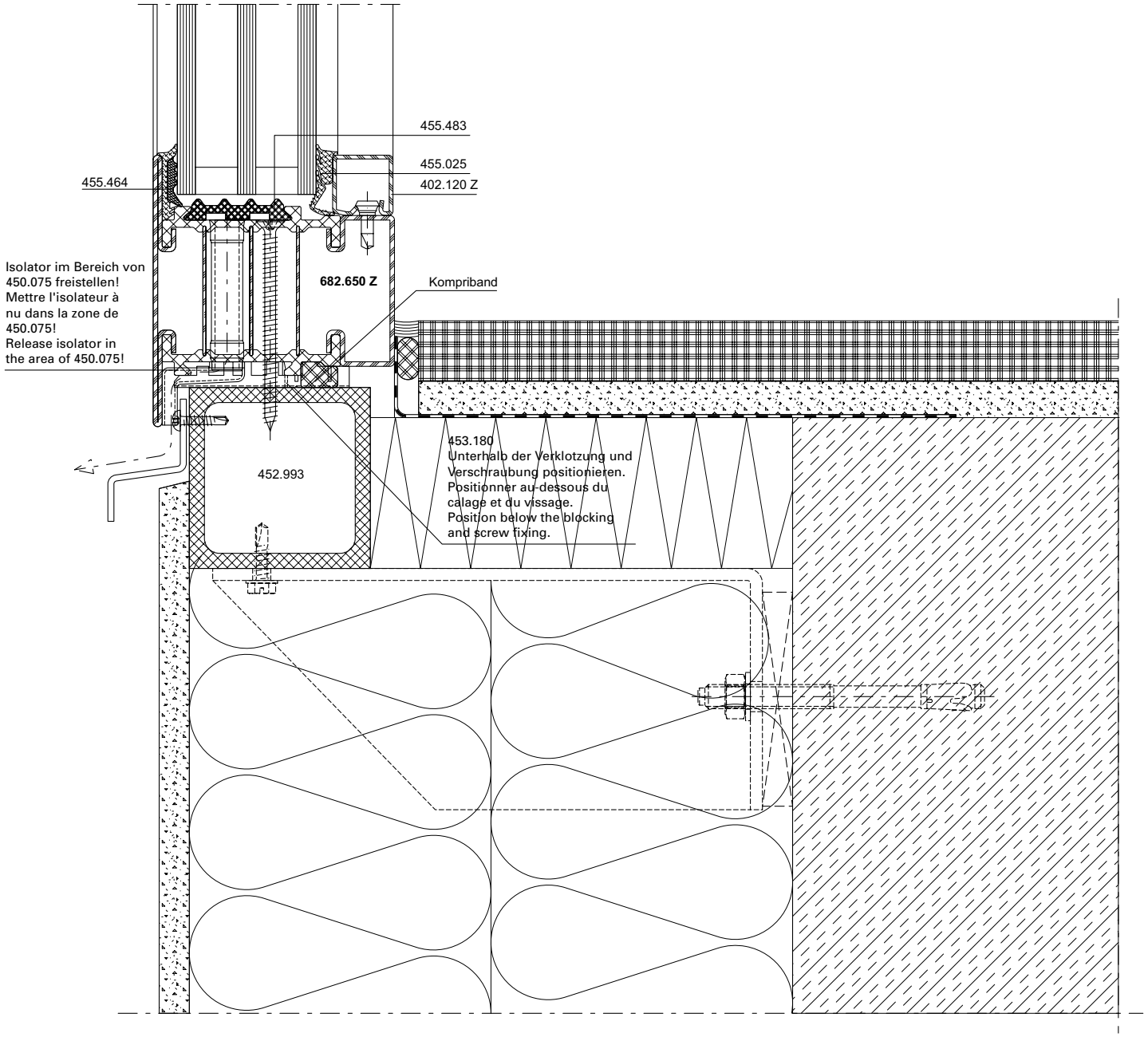

DXF **DWG** *12-0201-A-008*

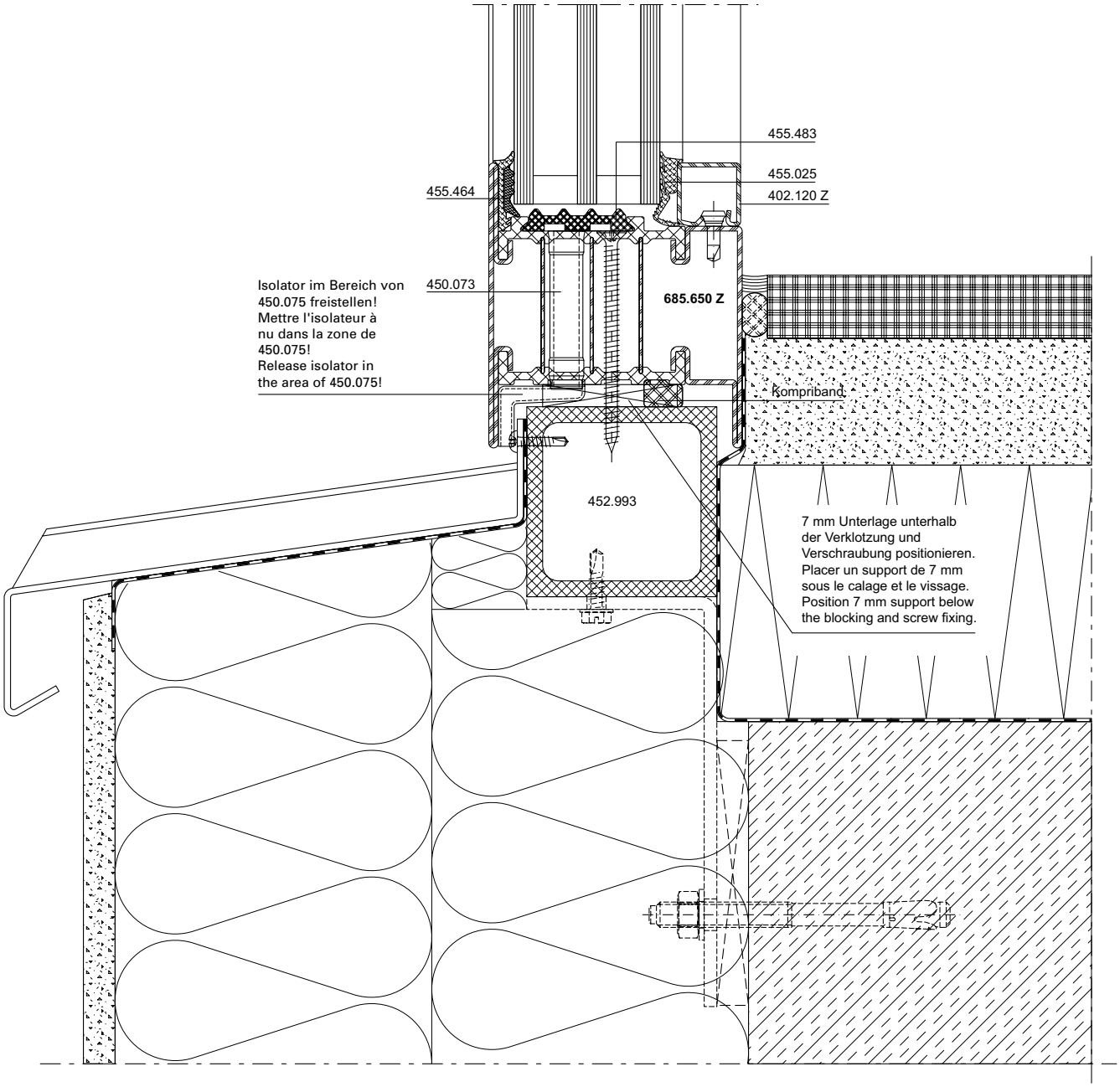

DXF **DWG** *12-0201-A-009*

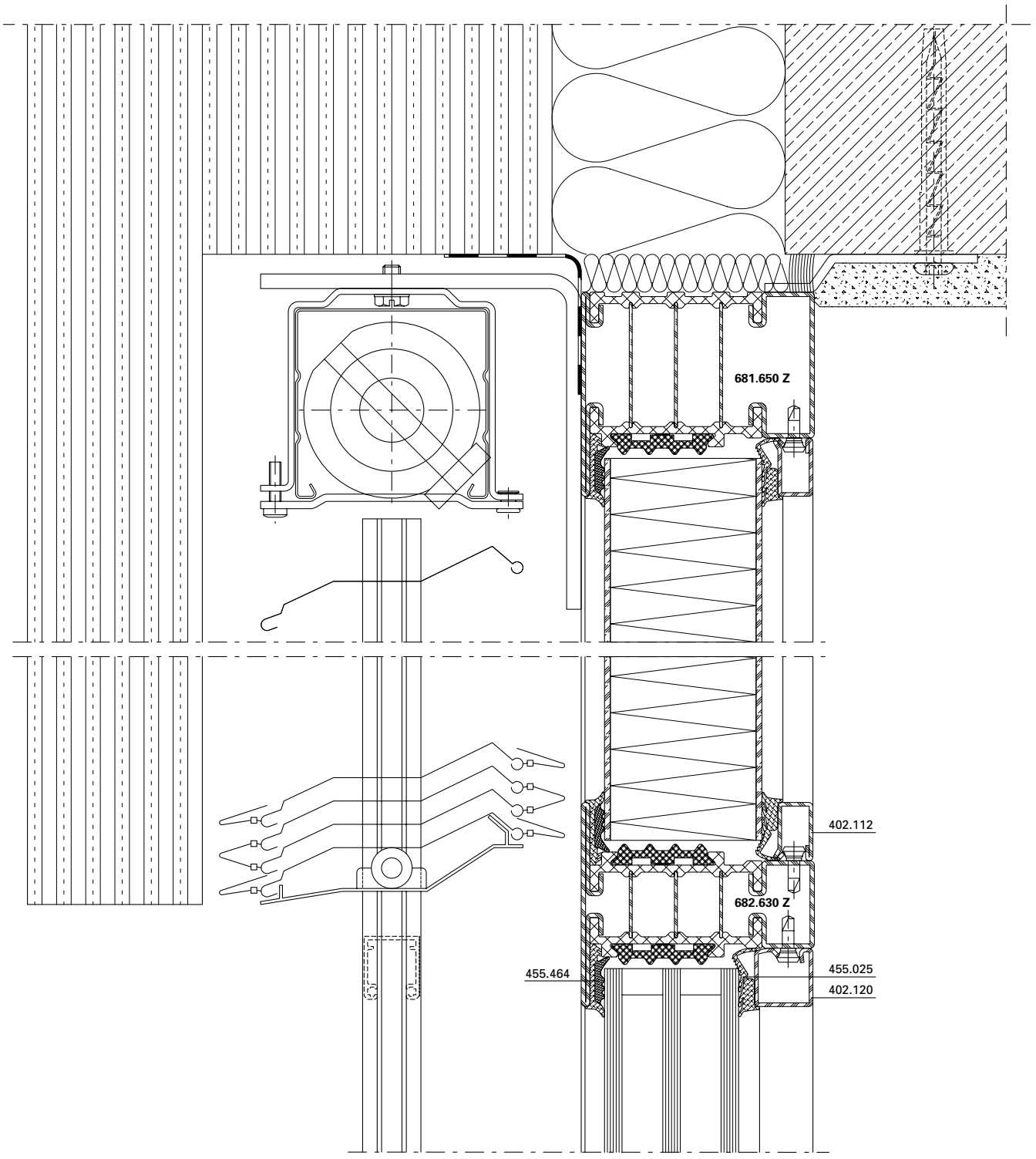

DXF DWG *12-0201-A-010*

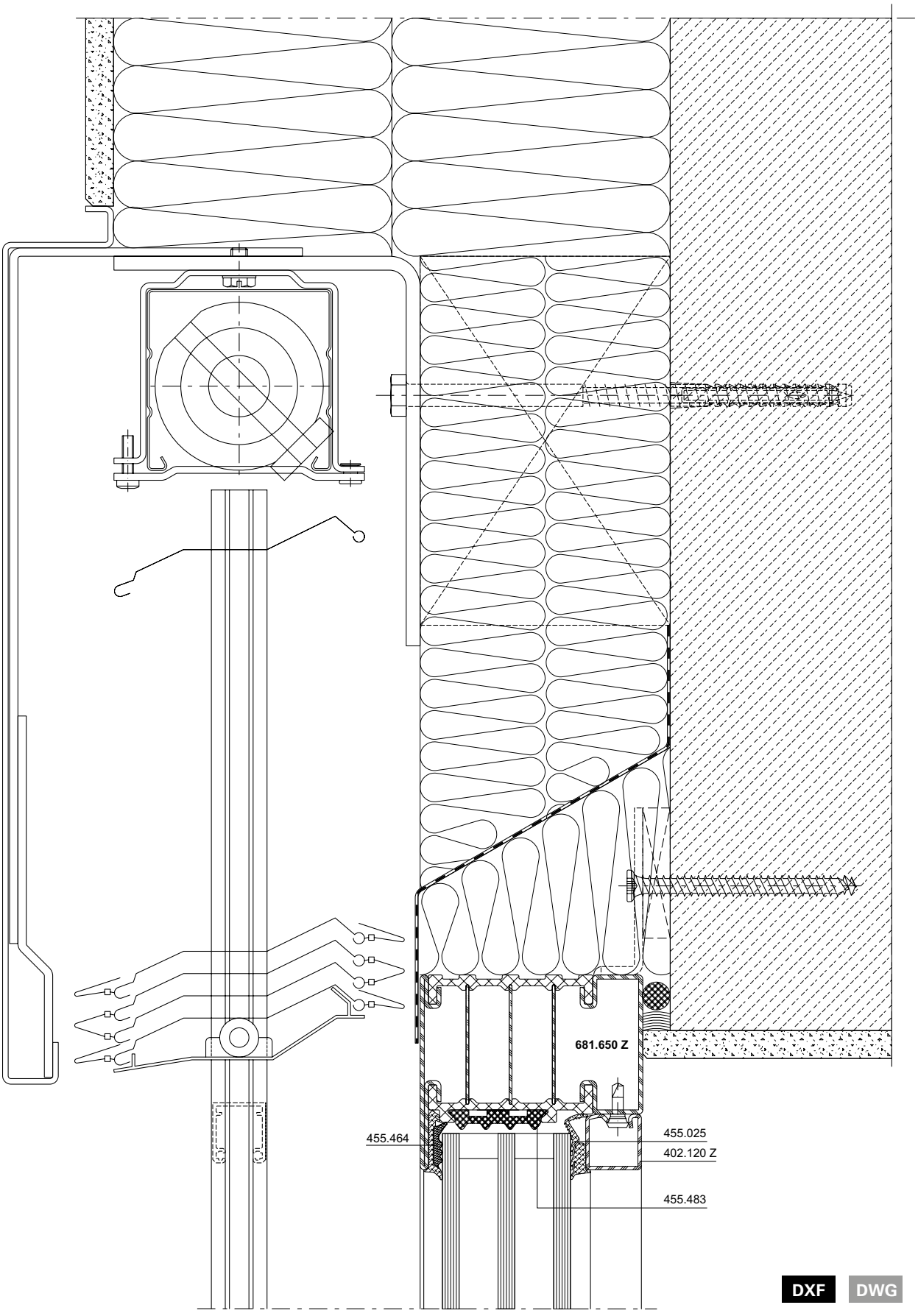

DXF DWG *12-0201-A-011*

Leistungswerte
Fenster aus Stahl

Schlagregendichtheit
Luftdurchlässigkeit
Widerstand bei Windlast

Caractéristiques de performances
Fenêtres en acier

Etanchéité à la pluie battante
Perméabilité à l'air
Résistance à la pression du vent

Performance values
Windows made of steel

Watertightness
Air permeability
Resistance to wind load

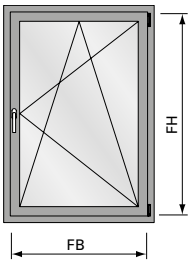

FB = 1000 mm
FH = 2800 mm

Max. Fläche:
Surface max.:
Max. surface:
3,0 m²

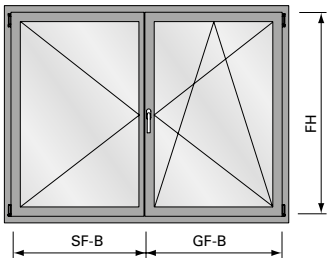

SF-B = 770 mm
GF-B = 765 mm
FH = 2800 mm

Max. Fläche:
Surface max.:
Max. surface:
3,0 m²

	EN 12208	EN 12207	EN 12210	EN 12208	EN 12207	EN 12210
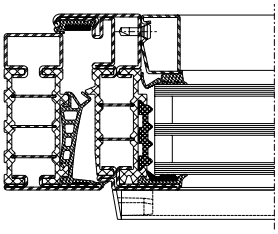	Klasse E750 Classe E750 Class E750	Klasse 4 Classe 4 Class 4	Klasse C4/B4 Classe C4/B4 Class C4/B4	Klasse 8A Classe 8A Class 8A	Klasse 4 Classe 4 Class 4	Klasse C4/B4 Classe C4/B4 Class C4/B4
Grössenänderungen Variations dimensionnelles Size changes	-100%	-100%	-100%	-100%	-100%	-100%

	EN 12208	EN 12207	EN 12210
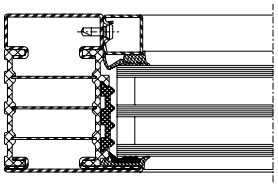	Klasse E750 Classe E750 Class E750	Klasse 4 Classe 4 Class 4	Klasse C4/B4 Classe C4/B4 Class C4/B4
Grösse Festverglasung nach objektspezifischer Glasstatik Taille du vitrage fixe selon la statique du verre spécifique à l'objet Size of fixed glazing according to the glass statics of the specific project			

U_f-Werte
(nach EN ISO 10077-2:2018-01)

Auf den folgenden Seiten finden Sie die U_f-Werte für die verschiedenen Anwendungen von Janisol HI-Fenster.

Sie basieren auf folgenden Grundlagen:

Stahl
- Profile bandverzinkter Stahl, unbeschichtet
- Stahl-Glasleisten
- Trockenverglasung

Valeurs U_f
(selon EN ISO 10077-2:2018-01)

Vous trouverez les valeurs U_f pour les différentes applications Janisol HI fenêtres dans les pages qui suivent.

Elles se basent sur les principes suivants:

Acier
- Profilés en bande d'acier zingué, sans revêtement
- Parcloses en acier
- Vitrage à sec

U_f values
(according to EN ISO 10077-2:2018-01)

On the following pages you will find the U_f values for the various applications for Janisol HI windows.

They are based on the following:

Steel
- Strip galvanised steel profiles, uncoated
- Steel glazing beads
- Glazing with dry glazing

U_f-Werte
(nach EN ISO 10077-2:2018-01)

Valeurs U_f
(selon EN ISO 10077-2:2018-01)

U_f values
(according to EN ISO 10077-2:2018-01)

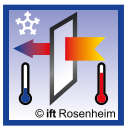	Füllelementstärken Elements de remplissages Infill elements			
	≥ 46 mm	**≥ 36 mm**	**≥ 36 mm***	**≥ 24 mm***
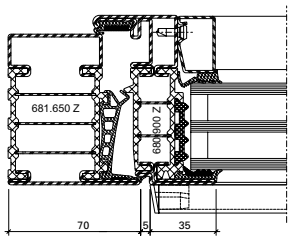	**1,2 W/m²K**	**1,2 W/m²K**	**1,3 W/m²K**	**1,3 W/m²K**
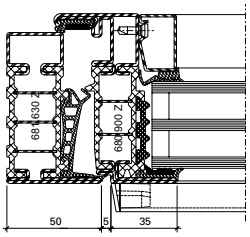	**1,3 W/m²K**	**1,3 W/m²K**	**1,4 W/m²K**	**1,5 W/m²K**
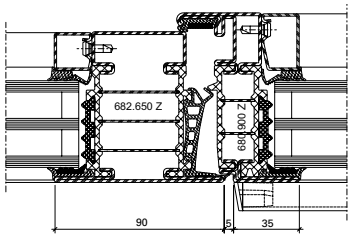	**1,1 W/m²K**	**1,2 W/m²K**	**1,3 W/m²K**	**1,4 W/m²K**
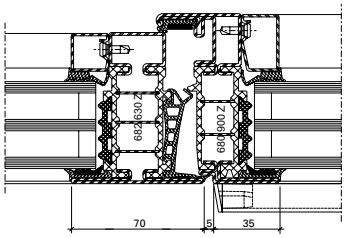	**1,2 W/m²K**	**1,3 W/m²K**	**1,4 W/m²K**	**1,5 W/m²K**

*** ohne Dämmprofil**

*** sans profilé isolant**

*** without insulating profile**

U_f-Werte
(nach EN ISO 10077-2:2018-01)

Valeurs U_f
(selon EN ISO 10077-2:2018-01)

U_f values
(according to EN ISO 10077-2:2018-01)

	Füllelementstärken Elements de remplissages Infill elements			
	≥ 46 mm	**≥ 36 mm**	**≥ 36 mm***	**≥ 24 mm***
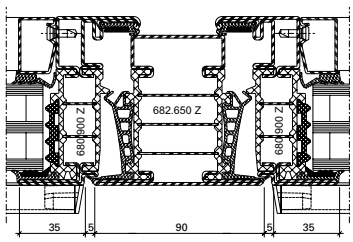	**1,2 W/m²K**	**1,3 W/m²K**	**1,4 W/m²K**	**1,4 W/m²K**
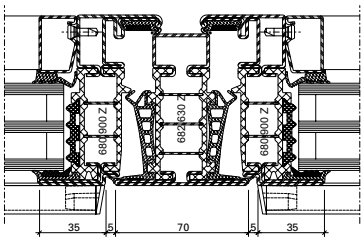	**1,3 W/m²K**	**1,4 W/m²K**	**1,5 W/m²K**	**1,5 W/m²K**
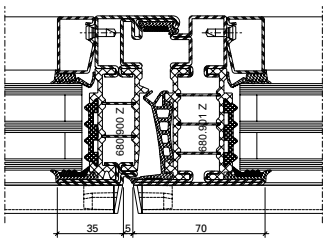	**1,2 W/m²K**	**1,3 W/m²K**	**1,5 W/m²K**	**1,6 W/m²K**

*** ohne Dämmprofil**

*** sans profilé isolant**

*** without insulating profile**

U_f-Werte
(nach EN ISO 10077-2:2018-01)

Valeurs U_f
(selon EN ISO 10077-2:2018-01)

U_f values
(according to EN ISO 10077-2:2018-01)

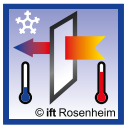	Füllelementstärken Elements de remplissages Infill elements		
	≥ 46 mm	**≥ 36 mm**	**≥ 24 mm***
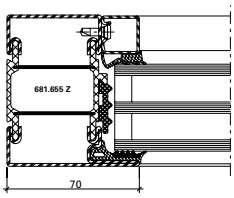	**1,2 W/m²K**	**1,3 W/m²K**	**1,6 W/m²K**
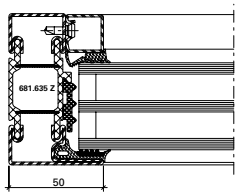	**1,4 W/m²K**	**1,5 W/m²K**	**1,9 W/m²K**
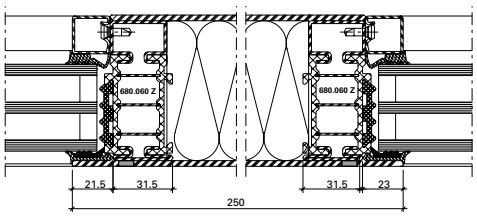	**0,74 W/m²K**	**0,77 W/m²K**	**0,91 W/m²K**

*** ohne Dämmprofil**

*** sans profilé isolant**

*** without insulating profile**

U_f-Werte
(nach EN ISO 10077-2:2018-01)

Valeurs U_f
(selon EN ISO 10077-2:2018-01)

U_f values
(according to EN ISO 10077-2:2018-01)

	Füllelementstärken Elements de remplissages Infill elements			
	≥ 46 mm	**≥ 36 mm**	**≥ 36 mm***	**≥ 24 mm***
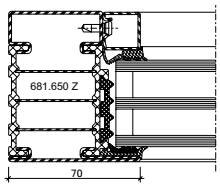	**0,89 W/m²K**	**0,95 W/m²K**	**1,1 W/m²K**	**1,2 W/m²K**
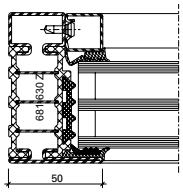	**1,0 W/m²K**	**1,1 W/m²K**	**1,3 W/m²K**	**1,4 W/m²K**
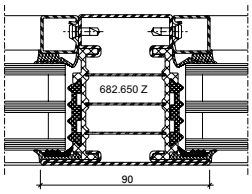	**0,84 W/m²K**	**0,93 W/m²K**	**1,1 W/m²K**	**1,3 W/m²K**
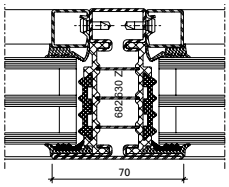	**0,93 W/m²K**	**1,0 W/m²K**	**1,3 W/m²K**	**1,5 W/m²K**
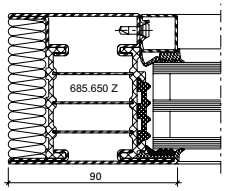	**0,80 W/m²K**	**0,85 W/m²K**	**0,95 W/m²K**	**1,0 W/m²K**
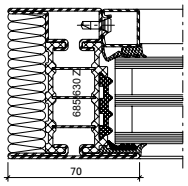	**0,88 W/m²K**	**0,95 W/m²K**	**1,1 W/m²K**	**1,2 W/m²K**
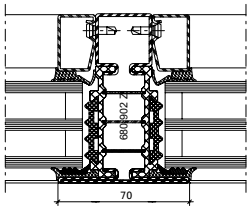	**0,93 W/m²K**	**1,1 W/m²K**	**1,3 W/m²K**	**1,4 W/m²K**

*** ohne Dämmprofil**

*** sans profilé isolant**

*** without insulating profile**



Schalldämmung

Ausführungsvarianten
Die nachfolgende Typenübersicht ergibt einen Überblick über die beurteilten Varianten.

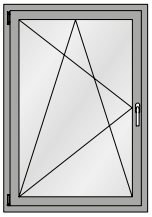



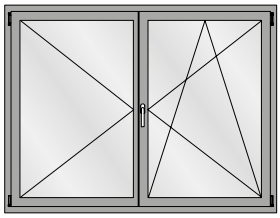

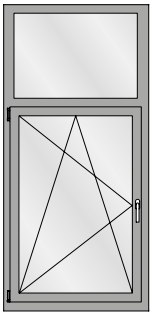



Isolation phonique

Modèles
L'aperçu des types suivant fournit une vue d'ensemble des variantes examinées.

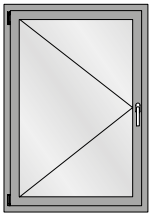



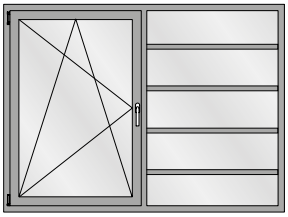

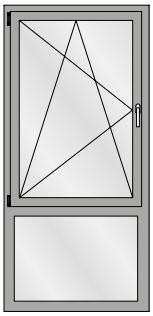



Sound insulation

Design range
The following overview of types provides an overview of the evaluated designs.

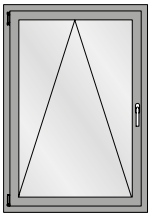

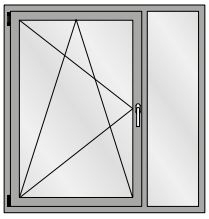

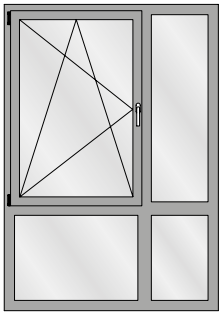

Tabelle A1
Korrekturtabelle für Janisol HI-Fenster mit Mehrscheiben-Isolierglas

Tableau A1
Tableau de correction pour les fenêtres Janisol HI avec vitrage isolant multi-vitres

Table A1
Correction table for Janisol HI windows with multi-pane insulating glass

	1	2	7	8	9	10	11	12	13	14	15
		Isolierglaseinheit **Unité d'isolation** **Insulating glass unit**	**Korrekturen** **Corrections** **Corrections**								
	$R_{W\,(C,\,Ctr)}$ **dB**	$R_{W,\,P,\,Glas}$ **dB**	K_{RA} **dB**	K_S **dB**	K_{FV} **dB**	K_{Nass} **dB**	$K_{G\,0,4}$ **dB**	$K_{G\,1,0}$ **dB**	$K_{G\,1,8}$ **dB**	$K_{G\,2,6}$ **dB**	$K_{G\,3,2}$ **dB**
1	**33 (-2; -6)**	31	-2	0	-1	0	0	0	-1	-2	-3
2	**34 (-2; -6)**	32	-2	0	-1	0	0	0	-1	-2	-3
3	**35 (-2; -6)**	34	-2	0	-1	0	0	0	-1	-2	-3
4	**36 (-2; -6)**	35	-2	0	-1	-1	0	0	-1	-2	-3
5	**37 (-2; -6)**	37	-2	0	0	-1	0	0	-1	-2	-3
6	**38 (-2; -6)**	39	-2	0	0	-1	0	0	-1	-2	-3
7	**39 (-2; -6)**	40	-2	0	0	-1	0	0	-1	-2	-3
8	**40 (-2; -4)**	41	-2	0	0	-1	-1	0	-1	-2	-3
9	**41 (-2; -4)**	42	0	0	0	-1	-2	0	-1	-2	-3
10	**42 (-2; -4)**	43	0	-1	0	-1	-2	0	-1	-2	-3
11	**43 (-2; -4)**	44	0	-2	0	-1	-2	0	-1	-2	-3
12	**44 (-2; -5)**	45	0	-2	0	-1	-3	0	-1	-2	-3
13	**45 (-2; -5)**	49	0	-2	+1	-1	-3	0	-1	-2	-3
14	**46 (-2; -6)**	50	-1	-3	0	-1	-4	-1	-1	-2	-3

Der aus der Tabelle A1 abzulesende Wert für die Schalldämmung $R_{W,\ Fenster}$ beträgt:

La valeur à relever sur le tableau A1 concernant l'isolement contre les sons aériens $R_{W,\ Fenêtre}$ est la suivante:

The value taken from table A1 for the sound insulation $R_{W,\ Window}$ is:

$$R_{W,\ Fenster} = R_W + K_{RA} + K_S + K_{FV} + K_{Nass} + K_{G\ 0,4} + K_{G\ 1,8} + K_{G\ 2,6} + K_{G\ 3,2}\ dB$$

K_{RA} Korrekturwert für einen Rahmenanteil < 30%. Der Rahmenanteil ist die Gesamtfläche des Fensters abzüglich der sichtbaren Scheibengrösse. K_{RA} darf bei Festverglasungen nicht berücksichtigt werden.

K_S Korrekturwert für Stulpfenster

K_{FV} Korrekturwert für Festverglasungen mit erhöhtem Scheibenanteil

K_{Nass} Korrekturwert für Nassverglasung

$K_{G\ 0,4}$ Korrekturwert für Einzelscheiben mit einer Glasfläche ≤ 0,4 m². Die Korrektur gilt auch für Konstruktionen mit glasteilenden Sprossen.

$K_{G\ 1,0}$ Korrekturwert für Einzelscheiben mit einer Glasfläche ≥ 1,0 m²

$K_{G\ 1,8}$ Korrekturwert für Einzelscheiben mit einer Glasfläche ≥ 1,8 m²

$K_{G\ 2,6}$ Korrekturwert für Einzelscheiben mit einer Glasfläche ≥ 2,6 m²

$K_{G\ 3,2}$ Korrekturwert für Einzelscheiben mit einer Glasfläche ≥ 3,2 m²

R_W bewertetes Schalldämm-Mass des Fensters in Abhängigkeit von der Schalldämmung $R_{W,P,\ Glas}$

$R_{W,P,\ Glas}$ bewertetes Schalldämm-Mass (Prüfwert) der Isolierverglasung. Die Werte müssen über eine Prüfung nach ISO 140-3 an einem Prüfmuster im Format 1230 x 1480 mm ermittelt und durch einen Prüfbericht einer anerkannten Prüfstelle nachgewiesen werden. Alternativ können generische Daten nach DIN EN 12758 verwendet werden.

K_{RA} Valeur de correction pour un pourcentage de cadre < 30%. Le pourcentage du cadre est la surface totale de la fenêtre déduit de la dimension de vitre visible. K_{RA} ne doit pas être pris en compte sur les vitrages fixes.

K_S Valeur de correction pour fenêtres à deux vantaux

K_{FV} Valeur de correction pour vitrages fixes à fort pourcentage de vitre

K_{Nass} Valeur de correction pour vitrage avec mastic

$K_{G\ 0,4}$ Valeur de correction pour vitres individuelles avec une surface vitrée ≤ 0,4 m². La correction s'applique aussi aux constructions à meneaux séparant les vitres.

$K_{G\ 1,0}$ Valeur de correction pour vitres individuelles avec surface vitrée ≥ 1,0 m²

$K_{G\ 1,8}$ Valeur de correction pour vitres individuelles avec surface vitrée ≥ 1,8 m²

$K_{G\ 2,6}$ Valeur de correction pour vitres individuelles avec surface vitrée ≥ 2,6 m²

$K_{G\ 3,2}$ Valeur de correction pour vitres individuelles avec surface vitrée ≥ 3,2 m²

R_W Mesure d'isolement contre les sons aériens des fenêtres évaluée suivant l'isolement phonique $R_{W,P,\ vitrage}$

$R_{W,P,\ vitrage}$ Mesure d'isolement contre les sons aériens (valeur d'essai) du vitrage isolant évaluée. Les valeurs doivent être déterminées par un essai suivant ISO 140-3 sur un spécimen de format 1230x1480 mm et attestées par le procès-verbal d'un bureau de vérification homologué. Alternativement, il est possible d'utiliser des données génériques suivant DIN EN 12758.

K_{RA} Correction value for a frame proportion < 30%. The frame proportion is the total surface area of the window less the visible pane area. K_{RA} must not be taken into account for fixed glazing.

K_S Correction value for double-vent windows

K_{FV} Correction value for fixed glazing with increased proportion of pane

K_{Nass} Correction value for glazing with sealing

$K_{G\ 0,4}$ Correction value for single panes with a glass area ≤ 0,4 m². The correction also applies to buildings with glazing bars

$K_{G\ 1,0}$ Correction value for single panes with a glass area ≥ 1,0 m²

$K_{G\ 1,8}$ Correction value for single panes with a glass area ≥ 1,8 m²

$K_{G\ 2,6}$ Correction value for single panes with a glass area ≥ 2,6 m²

$K_{G\ 3,2}$ Correction value for single panes with a glass area ≥ 3,2 m²

R_W Airborne sound reduction index of windows depending on the sound insulation $R_{W,P,\ glazing}$

$R_{W,P,\ glazing}$ Airborne sound reduction index (test value) of insulating glazing. The values must be calculated using a test conducted in accordance with ISO 140-3 for a specimen with the dimensions 1230 x 1480 mm and confirmed by a test report of a recognised test centre. Alternatively, generic data can be used in accordance with DIN EN 12758.

JANISOL HI FENSTER - EINBRUCHHEMMUNG

HOCHWÄRMEGEDÄMMTE FENSTER UND VERGLASUNGEN AUS STAHL

JANISOL HI WINDOWS - BURGLAR RESISTANCE

HIGHLY THERMALLY INSULATED WINDOWS AND FIXED LIGHTS IN STEEL

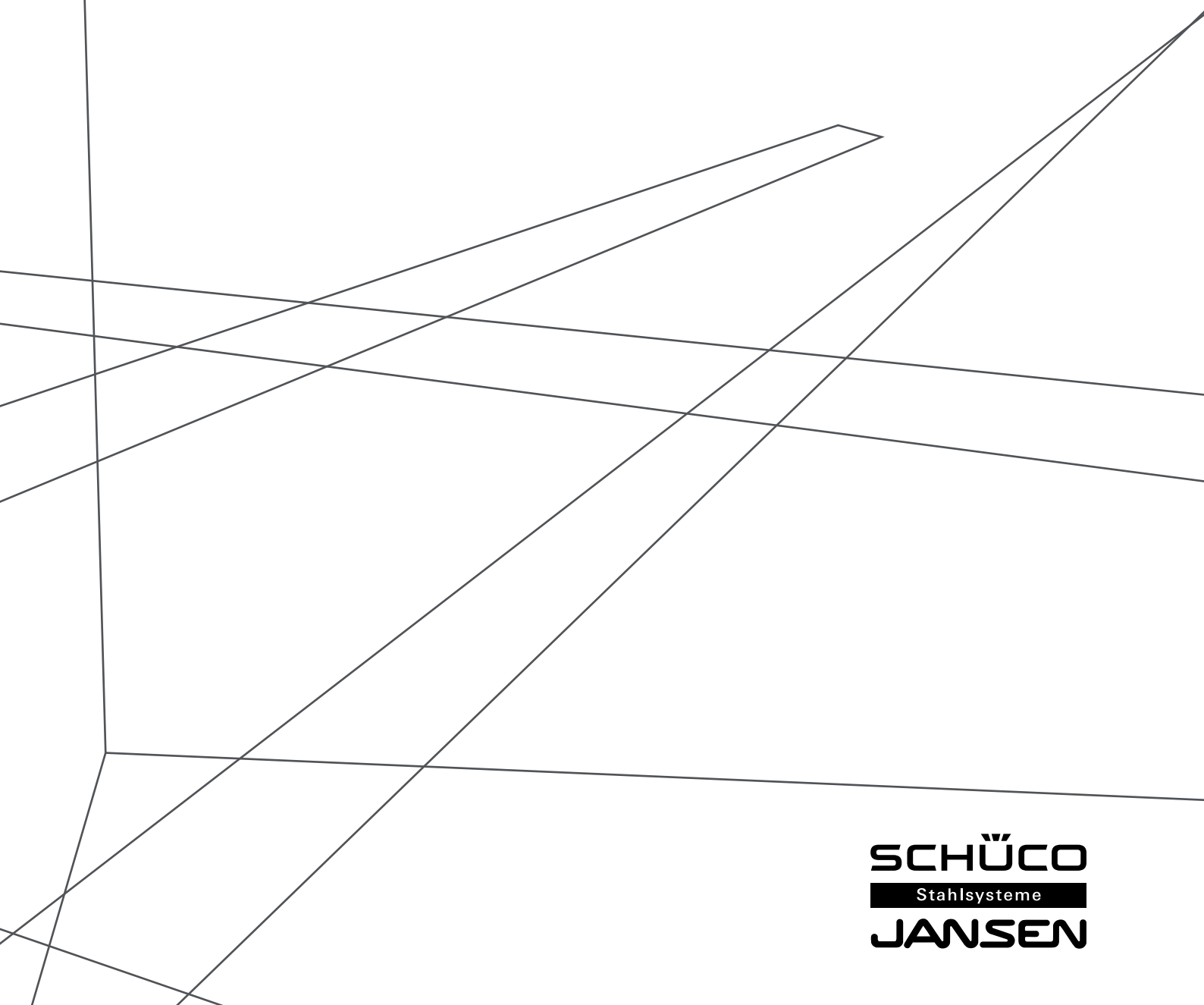

SCHÜCO
Stahlsysteme
JANSEN

Systemschnitt
Coupe du système
System cross-section

Janisol HI RC Fenster
Janisol HI RC fenêtres
Janisol HI RC windows



CE

MINERGIE®

JANSEN

- Hervorragende wärmetechnische Eigenschaften für maximale Anforderungen
- Bautiefe Flügel 90 mm, Festverglasung 80 mm
- Schmale Profilansichten: Rahmen 50 resp. 70 mm, Pfosten/Riegel 70 resp. 90 mm, Flügel 35 mm, Stulpflügelpartie 110 mm
- Isolierstege mit besten bauphysikalischen Eigenschaften aus glasfaserverstärktem Kunststoff
- Mit Euro-Beschlagsnute für Dreh-, Drehkipp-, Stulp- und Kippflügel-Fenster
- Fensterflügel-Grössen bis max. 2800 mm Höhe
- Fensterflügel-Gewichte: bis 150 kg
- Glasdicke für Fensterflügel 24-66 mm, für Festverglasung 24-56 mm
- Systemprüfung nach Produktnorm EN 14351-1 für alle Fenster-Öffnungsarten
- U_w-Werte bis 0.69 W/m²K für Festverglasung, U_w-Werte bis 0.8 W/m²K für Fenster
- Prüfungen nach EN 1627 bis 1630 für RC1N bis RC3

- Excellentes propriétés thermiques répondant à des exigences maximum
- Profondeur de montage vantail 90 mm, vitrage fixe 80 mm
- Profilés très fins: Cadre 50 et 70 mm, montant/traverse 70 ou 90 mm, vantail 35 mm, partie à deux vantaux à la française 110 mm
- Traverses isolantes aux excellentes propriétés physiques en matière plastique renforcé par fibres de verre
- Avec rainure de ferrure Euro pour fenêtres à la française, oscillo-battantes, à deux vantaux et à soufflet
- Tailles d'ouvrant de fenêtre jusqu'à max. 2800 mm de hauteur
- Poids des ouvrants de fenêtre: jusqu'à 150 kg
- Épaisseur de vitrage pour ouvrants de fenêtre 24-66 mm, pour vitrage fixe 24-56 mm
- Contrôle du système selon la norme produit EN 14351-1 pour tous les types d'ouverture de fenêtre
- Valeurs U_w jusqu'à 0.69 W/m²K pour les vitrages fixes, valeurs U_w jusqu'à 0.8 W/m²K pour les fenêtres
- Contrôles selon EN 1627 à 1630 pour RC1N à RC3

- Outstanding thermal properties for the most exacting requirements
- Basic depth of vent 90 mm, fixed glazing 80 mm
- Narrow profile face widths: frame 50 or 70 mm, mullion/transom 70 or 90 mm, vent 35 mm, double-vent meeting stile assembly 110 mm
- Insulating bars with optimum structural properties made from glass fibre-reinforced plastic
- With Euro fittings groove for side-hung, turn/tilt, double-vent and bottom-hung windows
- Window vent dimensions up to max. 2800 mm in height
- Window vent weights: up to 150 kg
- Glass thickness for window vent 24-66 mm, for fixed glazing 24-56 mm
- System testing in accordance with product standard EN 14351-1 for all window opening types
- U_w values to 0.69 W/m²K for fixed glazing, U_w values to 0.8 W/m²K for windows
- Tests in accordance with EN 1627 to 1630 for RC1N to RC3

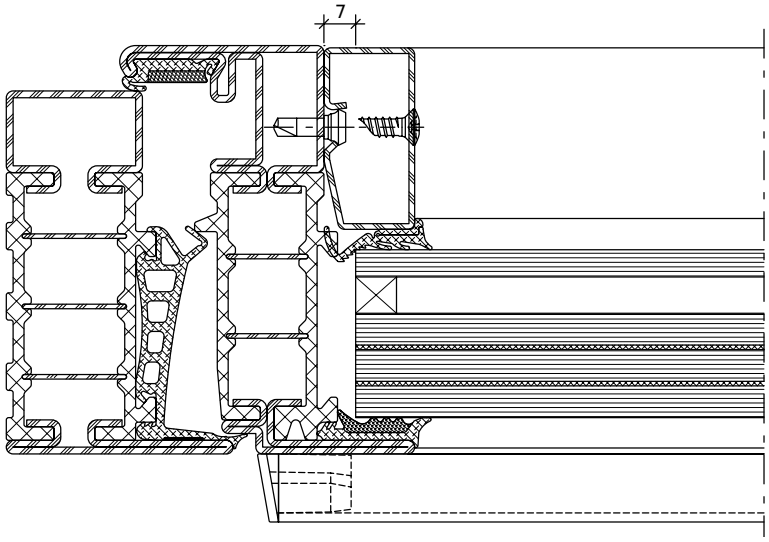

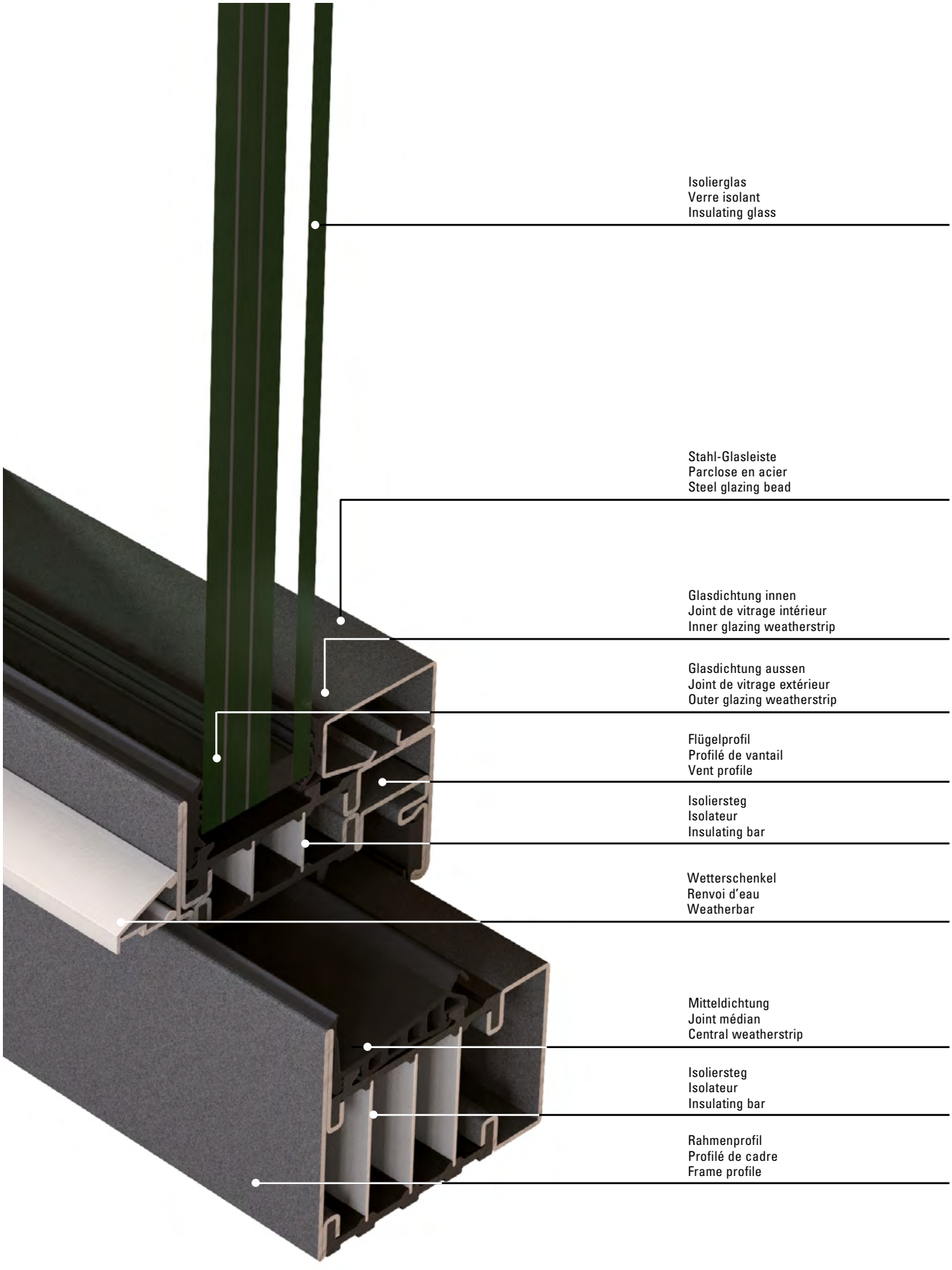
Isolierglas
Verre isolant
Insulating glass
Stahl-Glasleiste
Parclose en acier
Steel glazing bead
Glasdichtung innen
Joint de vitrage intérieur
Inner glazing weatherstrip
Glasdichtung aussen
Joint de vitrage extérieur
Outer glazing weatherstrip
Flügelprofil
Profilé de vantail
Vent profile
Isoliersteg
Isolateur
Insulating bar
Wetterschenkel
Renvoi d'eau
Weatherbar
Mitteldichtung
Joint médian
Central weatherstrip
Isoliersteg
Isolateur
Insulating bar
Rahmenprofil
Profilé de cadre
Frame profile

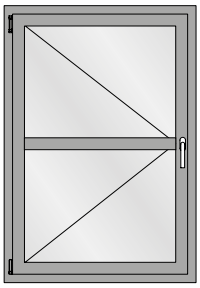

Drehflügel
Fenêtre à la française
Side-hung window

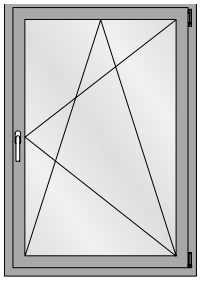

Drehkippflügel
Vantail oscillo-battant
Turn/tilt window

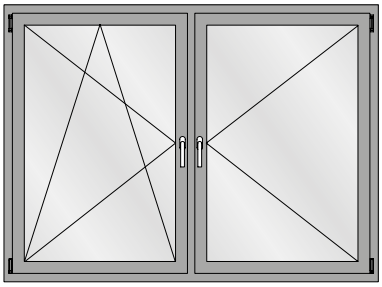

Drehkipp/Drehflügel (mit Pfosten)
Vantail oscillo-battant/fenêtre à la française (avec montant)
Side-hung/turn/tilt window (with mullion)

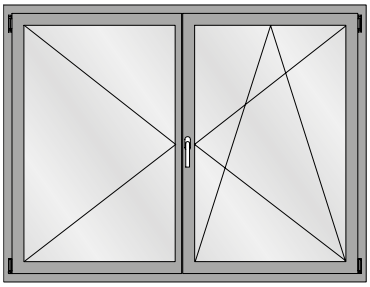

Drehkipp/Drehflügel (Stulpfenster)
Vantail oscillo-battant/fenêtre à la française (Fenêtre à deux vantaux)
Side-hung/turn/tilt window (Double-vent window)

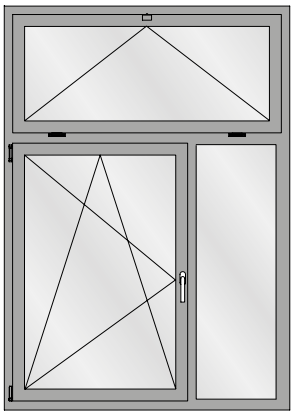

Drehkipp-Flügel mit Festverglasung
Vantail oscillo-battant avec vitrage fixe et imposte
Turn/tilt window with fixed lights and top lights

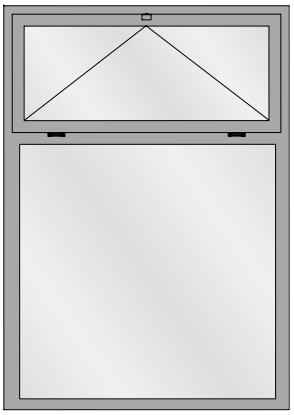

Festverglasung mit Oberlicht
Vitrage fixe avec imposte
Fixed light with top light

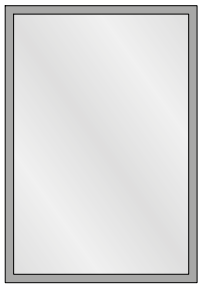

Festverglasung
Vitrage fixe
Fixed light

Maximale und minimale Fenstergrössen

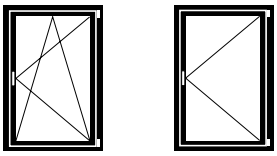

Flügelgrössen Drehkipp- und Drehfenster:

Max.	FFH =	2800 mm
	FFB =	1475 mm
Min.	FFH =	830 mm
	FFB =	630 mm

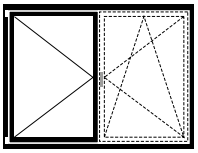

Flügelgrösse Stulp-Fenster:

Max.	FFH =	2800 mm
	SF-FB =	1475 mm
Min.	FFH =	830 mm
	SF-FB =	630 mm

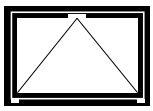

Flügelgrösse Kipp-Fenster:

Max.	FFH =	2800 mm
	FFB =	2800 mm
Min.	FFH =	680 mm
	FFB =	830 mm

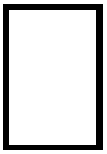

Grösse Festverglasung:

Gemäss Glashersteller.
Die Statik der Konstruktion ist zu prüfen.
Je nach RC-Klasse können auch kleinere Abmessungen ausgeführt werden.

Tailles maximales et minimales des fenêtres

Grandeurs du vantail fenêtre oscillo-battante et à la française:

Max.	FFH =	2800 mm
	FFB =	1475 mm
Min.	FFH =	830 mm
	FFB =	630 mm

Grandeur du vantail fenêtre à deux vantaux:

Max.	FFH =	2800 mm
	SF-FB =	1475 mm
Min.	FFH =	830 mm
	SF-FB =	630 mm

Grandeur du vantail fenêtre à soufflet:

Max.	FFH =	2800 mm
	FFB =	2800 mm
Min.	FFH =	680 mm
	FFB =	830 mm

Grandeur vitrage fixe:

Selon le fabricant de verre.
La statique de la construction doit être contrôlée.
De plus petites dimension sont aussi possibles selon la classe RC.

Maximum and minimum window sizes

Size of vents turn/tilt and side-hung windows:

Max.	FFH =	2800 mm
	FFB =	1475 mm
Min.	FFH =	830 mm
	FFB =	630 mm

Size of vent double-vent window:

Max.	FFH =	2800 mm
	SF-FB =	1475 mm
Min.	FFH =	830 mm
	SF-FB =	630 mm

Size of vent bottom-hung window:

Max.	FFH =	2800 mm
	FFB =	2800 mm
Min.	FFH =	680 mm
	FFB =	830 mm

Size of fixed lights:

In accordance with glass manufacturer.
The structural values of the construction must be checked.
Smaller dimensions are also possible, depending on RC class.

Füllelemente — Éléments de remplissage — Infill units

RC1N **RC2N**

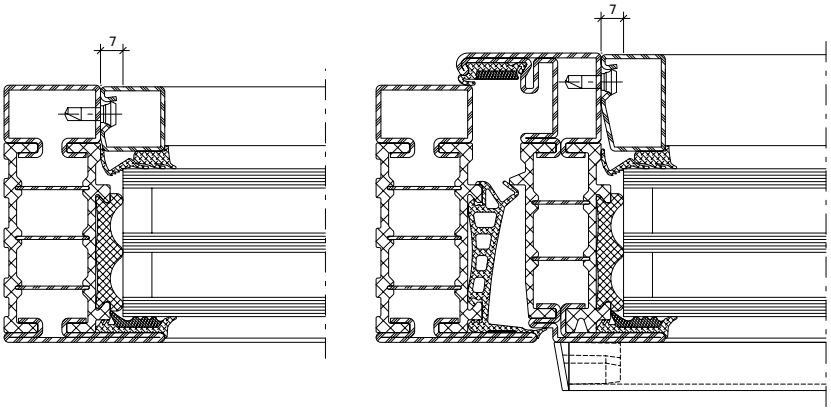

Keine Anforderung

Aucune exigence

No requirement

RC2

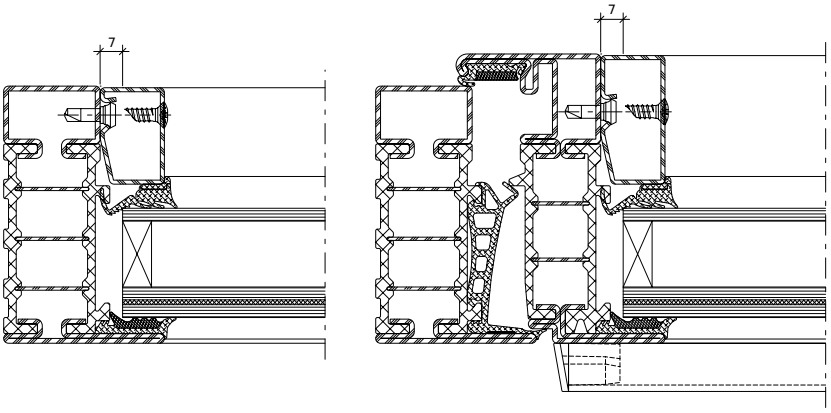

Glas:
min. P4A nach EN 356

Paneel:
1,5 mm Blech / Füllung / 1,5 mm Blech (Blech: Stahl, Aluminium, CNS)
oder geprüfte Paneel P4A nach EN 356

Verre:
min. P4A selon EN 356

Panneau:
Tôle de 1,5 mm / remplissage / tôle de 1,5 mm (tôle: acier, aluminium, CNS) ou panneau certifié P4A selon EN 356

Glass:
min. P4A in accordance with EN 356

Panel:
1.5 mm sheet metal / infill / 1.5 mm sheet metal (sheet metal: steel, aluminium, CNS) or tested P4A panel in accordance with EN 356

RC3

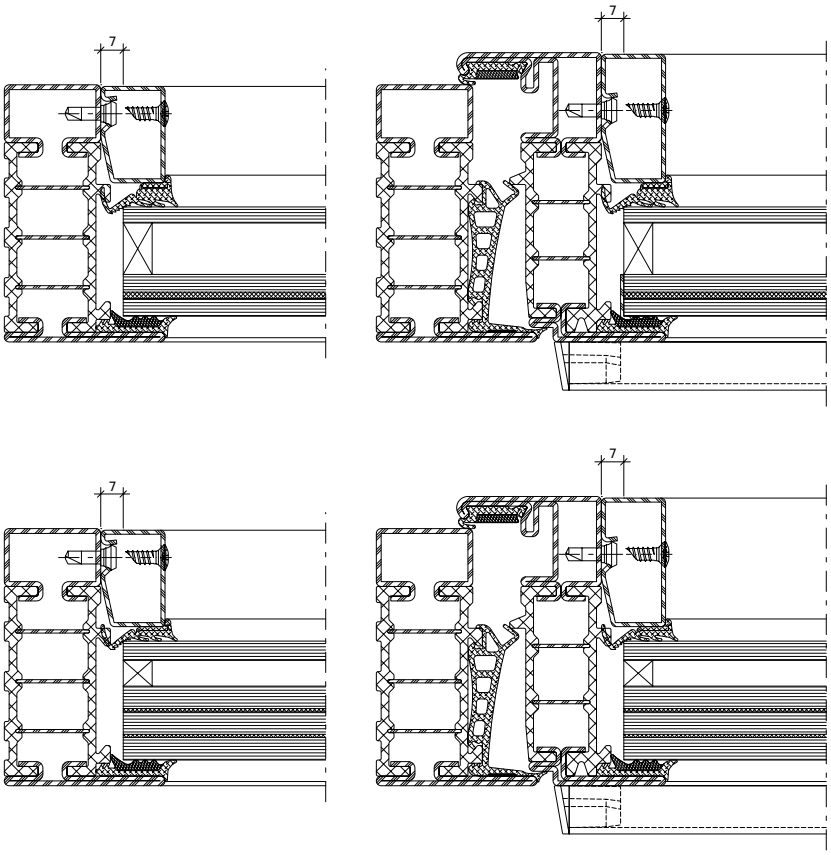

Glas:
min. P5A nach EN 356 mit Edelstahlwinkel 1 mm oder P6B nach EN 356

Paneel:
2,0 mm Blech / Füllung / 2,0 mm Blech
(Blech: Stahl oder CNS) oder geprüfte Paneel P6B nach EN 356

Verre:
min. P5A selon EN 356 avec équerre en acier Inox de 1 mm ou P6B selon EN 356

Panneau:
Tôle de 2,0 mm / remplissage / tôle de 2,0 mm (tôle: acier ou CNS) ou panneau certifié P6B selon EN 356

Glass:
min. P5A in accordance with EN 356 with 1 mm stainless steel bracket or P6B in accordance with EN 356

Panel:
2.0 mm sheet metal / infill / 2.0 mm sheet metal (sheet metal: steel or CNS) or tested P6B panel in accordance with EN 356

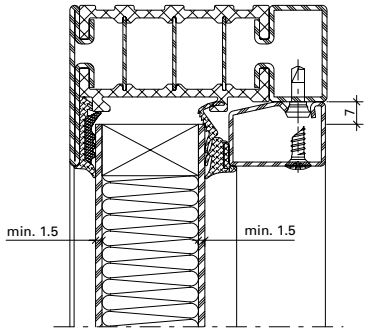

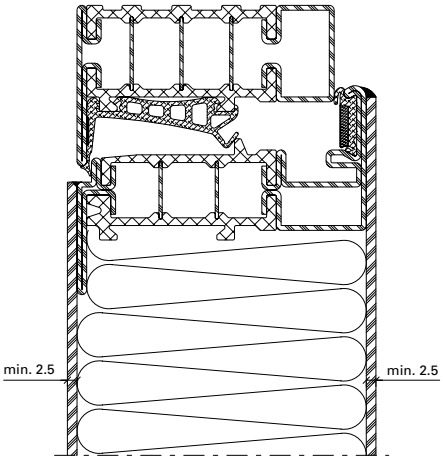

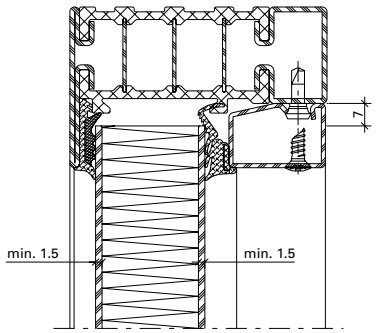

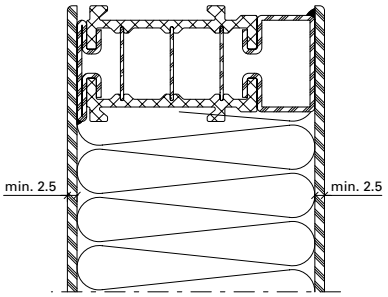

Füllungen:
- 2x12 mm GFP oder GKP
- 25 mm MDF
- 25 mm MDF und
  20 mm PS Hartschaum

Verblechte Ausführung:
- Steinwolle

Remplissages:
- 2x12 mm GFP ou GKP
- 25 mm MDF
- 25 mm MDF et
  20 mm PS mousse rigide

Exécution tôlée:
- Laine de roche

Infills:
- 2x12 mm GFP or GKP
- 25 mm MDF
- 25 mm MDF and
  20 mm PS rigid foam

Sheet metal design:
- Mineral wool

GFP = Gipsfaserplatte
GKP = Gipskartonplatte
MDF = mitteldichte Faserplatte

GFP = plaque de plâtre armé de fibres
GKP = plaque de carton plâtre
MDF = panneau de fibres de moyenne densité

GFP = Gypsum fibre board
GKP = Plasterboard
MDF = Medium-density fibre board

Lage Sicherheitsglas **Position verre de sécurité** **Position of safety glass**

Trockenverglasung
Vitrage à sec
Dry glazing

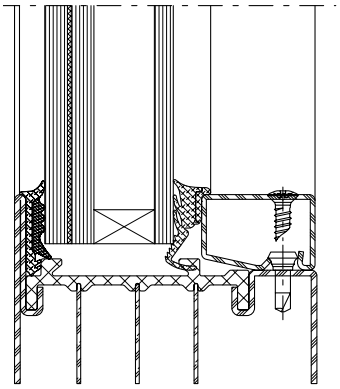

Aussen / Extérieur / Outside

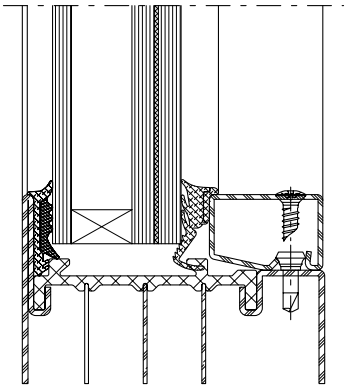

Innen / Intérieur / Inside

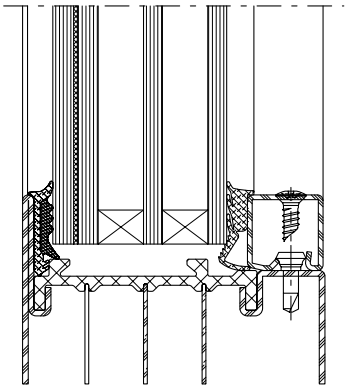

Innen oder Aussen
Intérieur ou extérieur
Inside or outside

Nassverglasung
Vitrage à mastic
Glazing with sealing

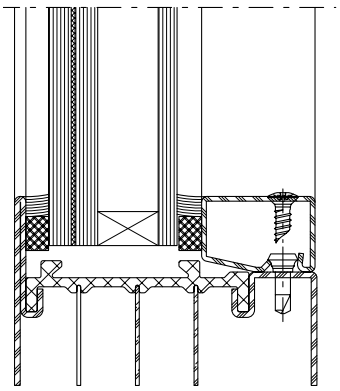

Aussen / Extérieur / Outside

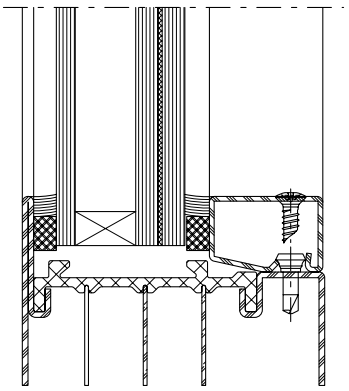

Innen / Intérieur / Inside

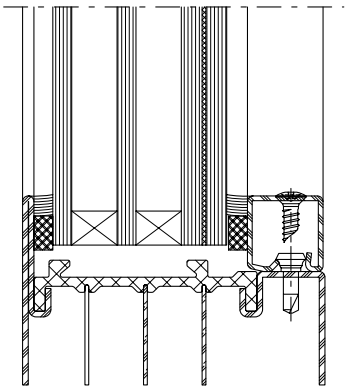

Innen oder Aussen
Intérieur ou extérieur
Inside or outside

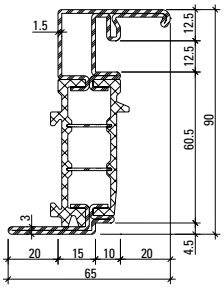

680.900 Z

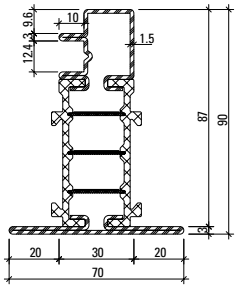

680.901 Z

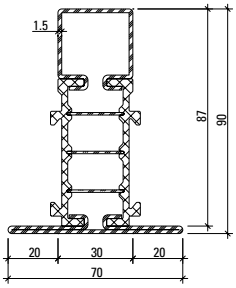

680.902 Z

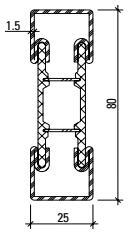

600.012
600.012 Z

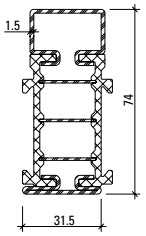

680.060

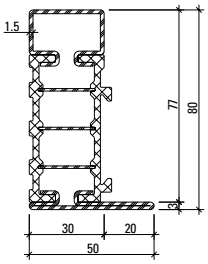

681.630 Z

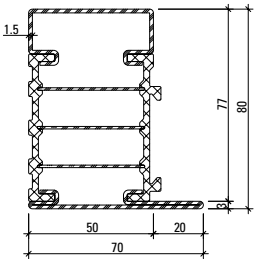

681.650 Z

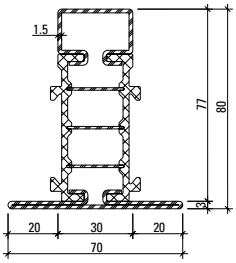

682.630 Z

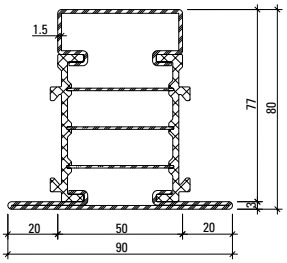

682.650 Z

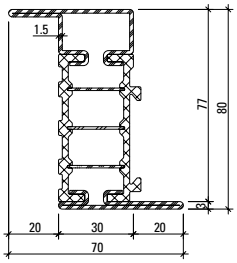

683.630 Z

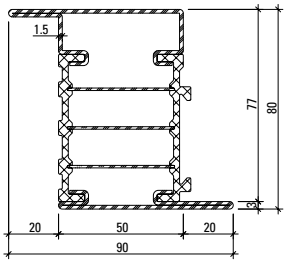

683.650 Z

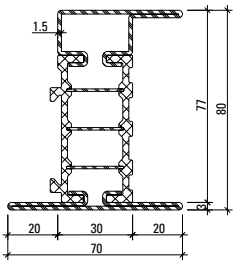

685.630 Z

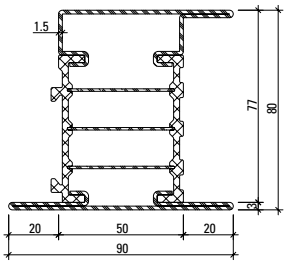

685.650 Z

Werkstoffe

Artikel-Nr.

ohne Zusatz = blank

mit Z = bandverzinkter Stahl

Isolator = glasfaserverstärkter Kunststoff

Matériaux

No. d'article

sans supplément = brut

avec Z = bande d'acier zinguée

Isolateur = matière plastique ren forcé par fibres de verre

Materials

Part no.

without addition = bright

with Z = strip galvanised steel

Insulator = glassfibre reinforced plastic

Profil-Nr.	G kg/m	Ix cm⁴	Wx cm³	Iy cm⁴	Wy cm³	U m²/m
681.630 Z	3,570	27,53	6,06	5,33	1,75	0,297
681.650 Z	4,180	34,64	7,77	15,51	3,91	0,337
682.630 Z	4,050	31,56	6,24	9,87	2,82	0,352
682.650 Z	4,670	38,99	7,94	24,03	5,34	0,392
683.630 Z	4,030	34,62	8,38	9,30	2,65	0,336
683.650 Z	4,640	41,59	10,11	23,03	5,11	0,376

Profil-Nr.	G kg/m	Ix cm⁴	Wx cm³	Iy cm⁴	Wy cm³	U m²/m
685.630 Z	4,500	40,59	9,21	13,00	3,39	0,374
685.650 Z	5,120	47,62	10,93	30,13	6,14	0,414
680.900 Z	4,620					0,393
680.901 Z	4,480	42,72	7,96	10,07	2,85	0,390
680.902 Z	4,280	38,78	6,99	10,48	2,99	0,372
600.012	3,250	19,91	4,98	2,98	2,38	0,217
680.060 Z	3,140	17,35	4,61	2,57	1,49	0,266

Stahl-Glasleisten aus bandverzinktem Stahl (Länge 6 m)

Parcloses en acier en bande d'acier zinguée (longueur 6 m)

Steel glazing beads made of strip galvanised steel (length 6 m)

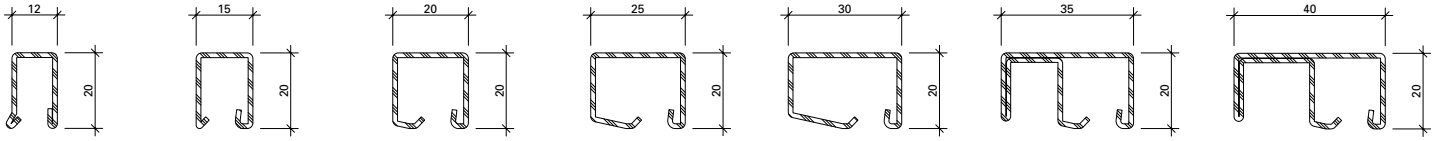

402.112 Z **402.115 Z** **402.120 Z** **402.125 Z** **402.130 Z** **402.136 Z** **402.141 Z**



450.007

Befestigungsknopf
VE = 50 Magazine à 10 Knöpfe

Bouton de fixation
UV = 50 magasins à 10 pièces

Fastening stud
PU = 50 magazines with 10 studs



450.008

Befestigungsknopf
VE = 400 Magazine à 10 Knöpfe

Bouton de fixation
UV = 400 magasins à 10 pièces

Fastening stud
PU = 400 magazines with 10 studs



450.006

Befestigungsknopf (kurz) SR1
Bohrdurchmesser ø 3,5 mm
VE = 100 Stück

Bouton de fixation (court) SR1
Diamètre de perçage ø 3,5 mm
UV = 100 pièces

Fastening stud (short) SR1
Hole diameter ø 3,5 mm
PU = 100 pieces



450.009

Befestigungsknopf
VE = 1000 Stück lose

Bouton de fixation
UV = 1000 pièces

Fastening stud
PU = 1000 pieces

Artikel-Nr.	G kg/m	B m²/m
402.112 Z	0,550	0,062
402.115 Z	0,590	0,066
402.120 Z	0,680	0,074
402.125 Z	0,760	0,083
402.130 Z	0,850	0,092
402.136 Z	1,260	0,134
402.141 Z	1,360	0,144

G = Gewicht
B = Beschichtungsfläche

G = Poids
B = Surface à traiter

G = Weight
B = Coated surface

Artikelbibliothek
Bibliothèque des articles
Article library

DXF DWG

Winkelkontur-Stahl-Glasleisten (Länge ca. 6 m)

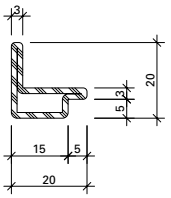

62.507 GV+GC

Parcloses en acier à contour angulaire (longueur env. 6 m)

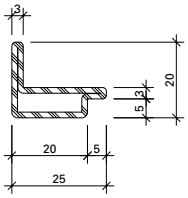

62.508 GV+GC

Angle contour steel glazing beads (length approx. 6 m)

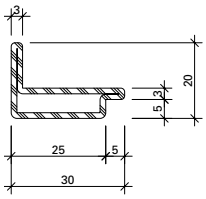

62.509 GV+GC

GV+GC = aussen galvanisch verzinkt ca. 15 µm und gelbchromatiert (EN 12329 – Fe//Zn15//C)

GV+GC = zingués galvanique env. 15 µm à l'extérieur et chromatisé jaune (EN 12329 – Fe//Zn15//C)

GV+GC = outside galvanised approx. 15 µm and yellow chromated (EN 12329 – Fe//Zn15//C)

Artikel-Nr.	G kg/m	B m²/m
62.507	0,840	0,076
62.508	0,960	0,086
62.509	1,090	0,096

G = Gewicht
B = Beschichtungsfläche

G = Poids
B = Surface à traiter

G = Weight
B = Coated surface

Aluminium-Glasleisten (Länge 6 m)

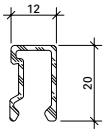

404.112

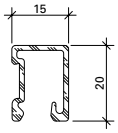

404.115

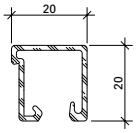

404.120

Parcloses en aluminium (longueur 6 m)

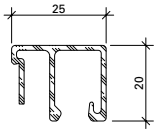

404.125

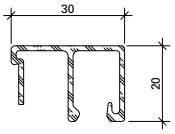

404.130

Aluminium glazing beads (length 6 m)

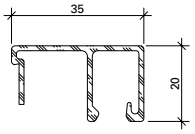

404.135

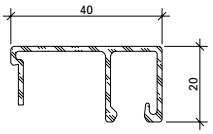

404.140

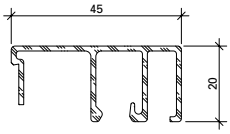

404.145

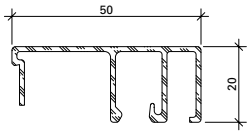

404.150



450.007

Befestigungsknopf
VE = 50 Magazine à 10 Knöpfe

Bouton de fixation
UV = 50 magasins à 10 pièces

Fastening stud
PU = 50 magazines with 10 studs



450.008

Befestigungsknopf
VE = 400 Magazine à 10 Knöpfe

Bouton de fixation
UV = 400 magasins à 10 pièces

Fastening stud
PU = 400 magazines with 10 studs



450.006

Befestigungsknopf (kurz) SR1
Bohrdurchmesser ø 3,5 mm
VE = 100 Stück

Bouton de fixation (court) SR1
Diamètre de perçage ø 3,5 mm
UV = 100 pièces

Fastening stud (short) SR1
Hole diameter ø 3,5 mm
PU = 100 pieces

Artikel-Nr.	G kg/m	U m²/m	P m²/m
404.112	0,202	0,110	0,032
404.115	0,226	0,117	0,035
404.120	0,252	0,148	0,040
404.125	0,310	0,178	0,045
404.130	0,330	0,188	0,050
404.135	0,350	0,198	0,055
404.140	0,370	0,208	0,060
404.145	0,465	0,172	0,070
404.150	0,485	0,180	0,075

G = Gewicht
U = Abwicklung umlaufend
P = Polierabwicklung

G = Poids
U = Périmètre extérieur
P = Périmètre à polir

G = Weight
U = Circumferential development
P = Circumferential polishing



450.009

Befestigungsknopf
VE = 1000 Stück lose

Bouton de fixation
UV = 1000 pièces

Fastening stud
PU = 1000 pieces



499.001

Befestigungsset
zum Versetzen der magazinierten Befestigungs-Knöpfe 450.007/008

VE = 1 Set komplett inkl. Koffer
3 Kreuzschlitz-Schraubklingen

499.001

Machine à poser les boutons de parcloses
pour le déplacement des boutons de fixations 450.007/008 emmagasinés

UV = 1 set complet, valise incl.
3 mèches cruciforme

499.001

Fastening set
for placing magazine fixing studs 450.007/008

PU = 1 set complete, incl. case
3 Phillips screwdriver blades

Handelsübliche Profile **Profilés usuels** **Standard profiles**

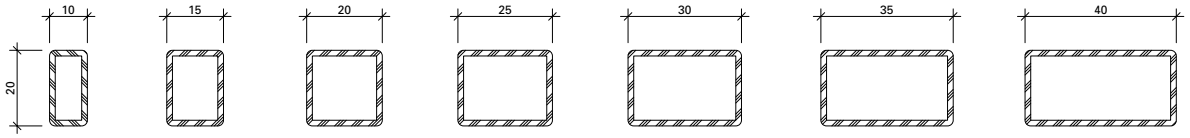

20/10/2 **20/15/2** **20/20/2** **20/25/2** **20/30/2** **20/35/2** **20/40/2**

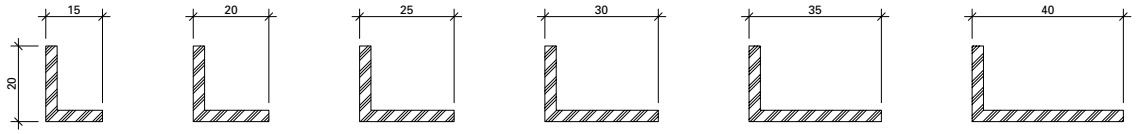

20/15/3 **20/20/3** **20/25/3** **20/30/3** **20/35/3** **20/40/3**

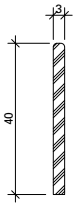

40/3

Sicherheitsklasse RC1N

Bauteile der Widerstandsklasse RC1N weisen einen begrenzten bis geringen Schutz gegen Aufbruchversuche auf.
RC1N ist ausgelegt auf Angriffe mit körperlicher Gewalt (vorwiegend Vandalismus) wie Gegentreten, Gegenspringen, Schulterwurf, Hochspringen und Herausreissen.
Fenster der Klasse RC1N werden deshalb oft bei erhöhtem Einbau (beispielsweise im Obergeschoss) eingesetzt, wenn mangels Standfläche eine Aufstiegshilfe erforderlich ist.
Die Klasse kann mit Standardfensterglas ausgeführt werden.

- Fensterbeschlag mit Pilzkopfverriegelung
- Anpressdruck verstellbar
- Korrosionsbeständigkeit nach EN ISO 9227-NS Klasse 4 nach EN 1670
- Prüfungen nach EN 1627-1630
- Dauerfunktion nach EN 12400 für Dreh-Fenster Klasse 4 (50'000 Zyklen) und Drehkipp-Fenster Klasse 3 (20'000 Zyklen)
- Systemprüfung nach Produktnorm EN 14351-1 für alle Öffnungsarten

Classe de sécurité RC1N

Les éléments de construction de la classe de résistance RC1N présentent une faible protection contre les tentatives d'effraction.
RC1N est conçu pour les attaques avec usage de la force corporelle (surtout vandalisme) telles que coups de pied, sauter contre, donner des coups d'épaule, sauter et arracher.
Les fenêtres de la classe RC1N sont pour cela souvent utilisées dans les bâtiments hauts (par exemple étage supérieur) quand une aide à la montée est nécessaire en raison du manque de surface portante. La classe peut être réalisée avec du verre de fenêtre standard.

- Ferrure de fenêtre avec verrouillage champignon
- Pression de serrage réglable
- Résistance à la corrosion selon EN ISO 9227-NS classe 4 selon EN 1670
- Contrôles selon EN 1627-1630
- Fonctionnement permanent selon EN 12400 pour fenêtres à la française de classe 4 (50’000 cycles), pour fenêtres oscillo-battantes de classe 3 (20’000 cycles)
- Contrôle du système selon la norme produit EN 14351-1 pour tous les types d'ouverture

Resistance class RC1N

Building components in resistance class RC1N offer limited to low protection against attempted break-ins.
RC1N is designed for attacks using bodily force (predominantly vandalism) such as kicking, flying kicks, shoulder charges, jumping up and tearing out.
Windows in class RC1N are therefore often used in elevated installations (for example on upper floors), where a climbing aid is required due to lack of platforms to stand on. The class can be designed with standard window glass.

- Window fitting with mushroom head locking
- Contact pressure can be adjusted
- Corrosion resistance in accordance with EN ISO 9227-NS class 4 in accordance with EN 1670
- Tests in accordance with EN 1627-1630
- Resistance to repeated opening and closing in accordance with EN 12400 for class 4 side-hung windows (50,000 cycles) and class 3 turn/tilt windows (20,000 cycles)
- System testing in accordance with product standard EN 14351-1 for all opening types

Folgende technische Rahmenbedingungen müssen beachtet werden:

Allgemein:
Max. Fläche: 3.0 m²
G-Mass min.: 300 mm

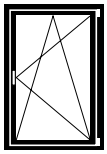
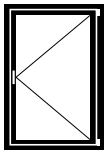

Flügelgrössen Drehkipp- und Drehfenster:

Max.	FFH =	2800 mm
	FFB =	1475 mm
Min.	FFH =	600 mm
	FFB =	600 mm

Max. Gewicht: 150 kg
FFB/FFH: ≤ 2

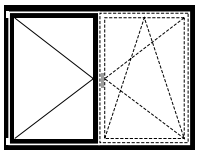

Flügelgrösse Stulp-Fenster:

Max.	FFH =	2800 mm
	SF-FB =	1475 mm
Min.	FFH =	600 mm
	SF-FB =	600 mm

Max. Gewicht: 150 kg
FFB/FFH: ≤ 2

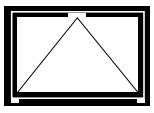

Kippfenster der Sicherheitsklasse RC1N sind gemäss der Standard-Dokumentation, jedoch mit Anschweissbändern, herstellbar.

Les conditions techniques suivantes doivent être observées:

Généralités:
Surface max.: 3.0 m²
Mesure G min.: 300 mm

Grandeurs du vantail fenêtre oscillo-battante et à la française:

Max.	FFH =	2800 mm
	FFB =	1475 mm
Min.	FFH =	600 mm
	FFB =	600 mm

Poids max.: 150 kg
FFB/FFH: ≤ 2

Grandeur du vantail fenêtre à deux vantaux:

Max.	FFH =	2800 mm
	SF-FB =	1475 mm
Min.	FFH =	600 mm
	SF-FB =	600 mm

Poids max.: 150 kg
FFB/FFH: ≤ 2

Les fenêtres à soufflet de la classe de sécurité RC1N peuvent être fabriquées selon la documentation standard, mais avec des paumelles à souder.

The following technical limiting conditions must be duly considered:

General:
Max. surface: 3.0 m²
G-measurement min.: 300 mm

Size of vents turn/tilt and side-hungwindows:

Max.	FFH =	2800 mm
	FFB =	1475 mm
Min.	FFH =	600 mm
	FFB =	600 mm

Max. weight: 150 kg
FFB/FFH: ≤ 2

Size of vent double-vent window:

Max.	FFH =	2800 mm
	SF-FB =	1475 mm
Min.	FFH =	600 mm
	SF-FB =	600 mm

Max. weight: 150 kg
FFB/FFH: ≤ 2

Bottom-hung windows in resistance class RC1N can be produced in accordance with the standard documentation, but with weld-on hinges.

Max. Gewicht für Dreh- und Drehkipp-Fenster in Abhängigkeit Verhältnis Flügelfalzbreite (FFB) / Flügelfalzhöhe (FFH)

Poids maximal pour les fenêtres à la française et oscillo-battantes en fonction du rapport largeur de feuillure du vantail (FFB) / hauteur de feuillure du vantail (FFH)

Max. weight for side-hung and turn/tilt windows dependent on the relationship between vent rebate width (FFB) / vent rebate height (FFH)

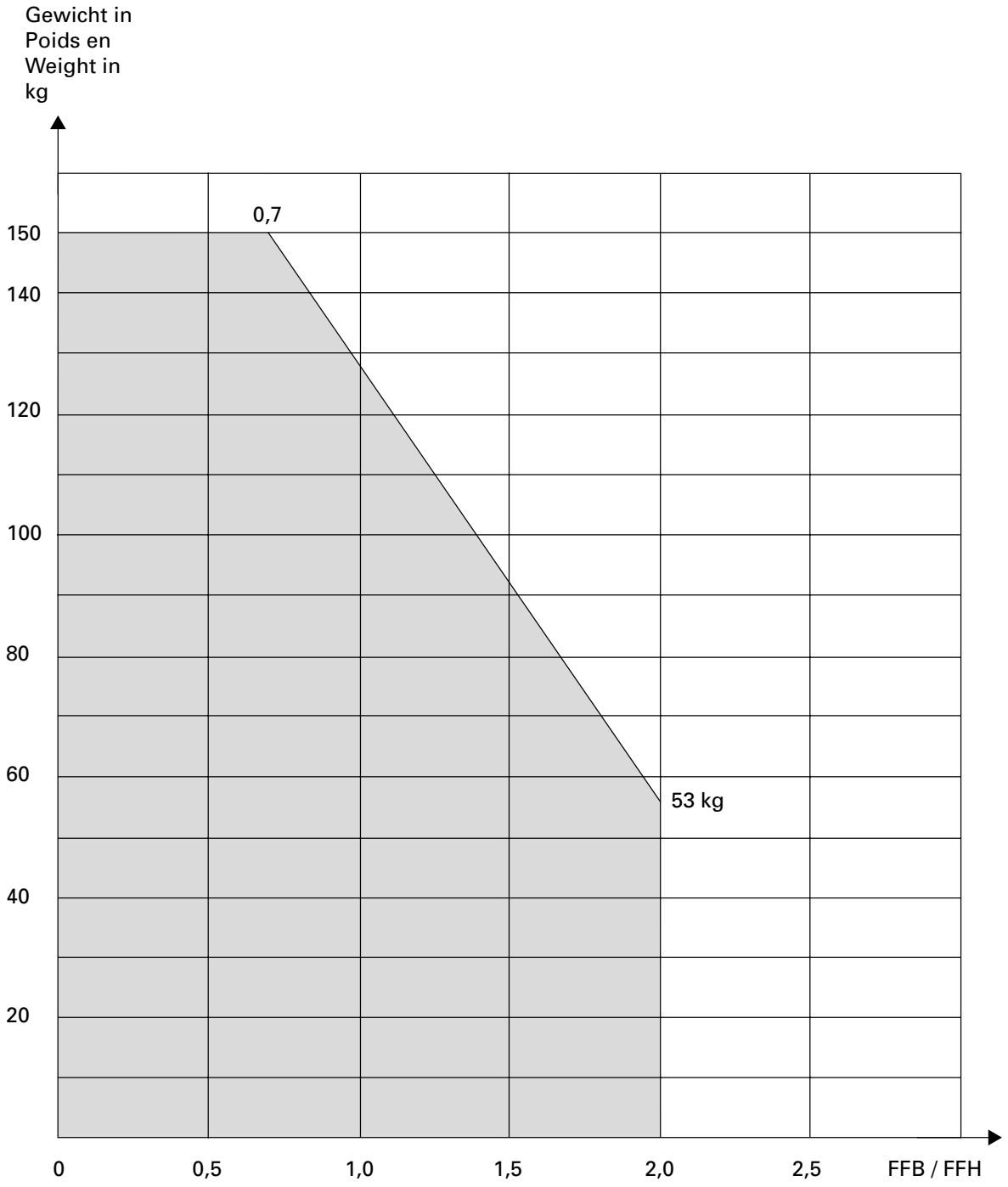

Sicherheitsklasse RC2N

Der Gelegenheitstäter versucht mit einfachen Werkzeugen wie Schraubendreher, Zange und Keil, das verschlossene und verriegelt Bandteil aufzubrechen (Prüfzeit 3 Minuten). Ein direkter Angriff auf die eingesetzte Verglasung ist nicht zu erwarten. Die Klasse wird lediglich mit Standardfensterglas (d.H. ohne Sicherheitsverglasung) ausgeführt.

Classe de sécurité RC2N

Le délinquant occasionnel tente sa chance avec des outils simples tels que tournevis, pince et coin pour fracturer l'élément de paumelle fermé et verrouillé (temps de test 3 minutes). Une attaque directe du vitrage est in habituelle. La classe n´est réalisée qu´avec le verre de fenêtre standard (donc sans vitrage de sécurité).

Resistance class RC2N

Opportunist burglars use simple tools like screwdrivers, pliers and wedges to try to break into locked and bolted hinge components (testing time 3 minutes).
A direct attack on the glazing is not expected. The class can only be designed with standard window glass (i.e. not security glazing).

Sicherheitsklasse RC2

Bei dieser Klasse ist eine Verglasung gemäss EN 356 vorgeschrieben. Fenster der Klasse RC2 werden oft bei Wohngebäuden und als Grundsicherheit bei Gewerbe- und öffentlichen Gebäuden eingebaut.

- Fensterbeschlag mit Pilzkopfverriegelung
- Anpressdruck verstellbar
- Korrosionsbeständigkeit nach EN ISO 9227-NS Klasse 4 nach EN 1670
- Prüfungen nach EN 1627-1630
- Systemprüfung nach Produktnorm EN 14351-1 für alle Öffnungsarten

Classe de sécurité RC2

Un vitrage selon EN 356 est prescrit pour cette classe.
Les fenêtres de la classe RC2 sont souvent utilisées dans les immeubles d´habitation et comme sécurité de base dans les bâtiments de bureaux et publics.

- Ferrure de fenêtre avec verrouillage champignon
- Pression de serrage réglable
- Résistance à la corrosion selon EN ISO 9227-NS classe 4 selon EN 1670
- Contrôles selon EN 1627-1630
- Contrôle du système selon la norme produit EN 14351-1 pour tous les types d´ouverture

Resistance class RC 2

Glazing in accordance with EN 356 is prescribed for this class.
Windows in class RC2 are often installed in residential buildings and as a basic security measure in commercial and public buildings.

- Window fitting with mushroom head locking
- Contact pressure can be adjusted
- Corrosion resistance in accordance with EN ISO 9227-NS class 4 in accordance with EN 1670
- Tests in accordance with EN 1627-1630
- System testing in accordance with product standard EN 14351-1 for all opening types

Folgende technische Rahmenbedingungen müssen beachtet werden:

Allgemein:
Max. Fläche: 3.0 m²
G-Mass min.: 258 mm

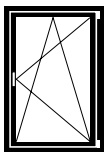
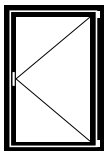

Flügelgrössen Drehkipp- und Drehfenster:

Max.	FFH =	2800 mm
	FFB =	1475 mm
Min.	FFH =	830 mm
	FFB =	630 mm

Max. Gewicht: 150 kg
FFB/FFH: ≤ 2

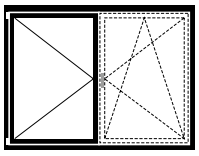

Flügelgrösse Stulp-Fenster:

Max.	FFH =	2800 mm
	SF-FB =	1475 mm
Min.	FFH =	830 mm
	SF-FB =	630 mm

Max. Gewicht: 150 kg
FFB/FFH: ≤ 2

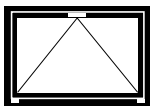

Flügelgrösse Kipp-Fenster:

Max.	FFH =	2800 mm
	FFB =	2800 mm
Min.	FFH =	680 mm*
	FFB =	830 mm

Max. Gewicht: 80 kg (2 Bänder)
120 kg (3 Bänder)

* RC2 ab 600 mm möglich

Kleinere Flügel können unter Einhaltung der Mindestanzahl Schliesspunkte ausgeführt werden. Fragen Sie bei ihrem Fachberater oder unter info@jansen.com

Les conditions techniques suivantes doivent être observées:

Généralités:
Surface max.: 3.0 m²
Mesure G min.: 258mm

Grandeurs du vantail fenêtre oscillo-battante et à la française:

Max.	FFH =	2800 mm
	FFB =	1475 mm
Min.	FFH =	830 mm
	FFB =	630 mm

Poids max.: 150 kg
FFB/FFH: ≤ 2

Grandeur du vantail fenêtre à deux vantaux:

Max.	FFH =	2800 mm
	SF-FB =	1475 mm
Min.	FFH =	830 mm
	SF-FB =	630 mm

Poids max.: 150 kg
FFB/FFH: ≤ 2

Grandeur du vantail fenêtre à soufflet:

Max.	FFH =	2800 mm
	FFB =	2800 mm
Min.	FFH =	680 mm*
	FFB =	830 mm

Poids max.: 80 kg (2 paumelles)
120 kg (3 paumelles)

* RC2 à partir de 600 mm possible

De plus petits vantaux sont possibles en respectant le nombre minimal de points de fermeture. Demandez à votre conseiller spécialisé ou à l'adresse info@jansen.com

The following technical limiting conditions must be duly considered:

General:
Max. surface: 3.0 m²
G-measurement min.: 258 mm

Size of vents turn/tilt and side-hungwindows:

Max.	FFH =	2800 mm
	FFB =	1475 mm
Min.	FFH =	830 mm
	FFB =	630 mm

Max. weight: 150 kg
FFB/FFH: ≤ 2

Size of vent double-vent window:

Max.	FFH =	2800 mm
	SF-FB =	1475 mm
Min.	FFH =	830 mm
	SF-FB =	630 mm

Max. weight: 150 kg
FFB/FFH: ≤ 2

Size of vent bottom-hung window:

Max.	FFH =	2800 mm
	FFB =	2800 mm
Min.	FFH =	680 mm*
	FFB =	830 mm

Max. weight: 80 kg (2 hinges)
120 kg (3 hinges)

* RC2 from 600 mm possible

Smaller vents are possible if the minimum number of locking points is adhered to. Ask your consultant or e-mail info@jansen.com

Max. Gewicht für Dreh- und Drehkipp-Fenster in Abhängigkeit Verhältnis Flügelfalzbreite (FFB) / Flügelfalzhöhe (FFH)

Poids maximal pour les fenêtres à la française et oscillo-battantes en fonction du rapport largeur de feuillure du vantail (FFB) / hauteur de feuillure du vantail (FFH)

Max. weight for side-hung and turn/tilt windows dependent on the relationship between vent rebate width (FFB) / vent rebate height (FFH)

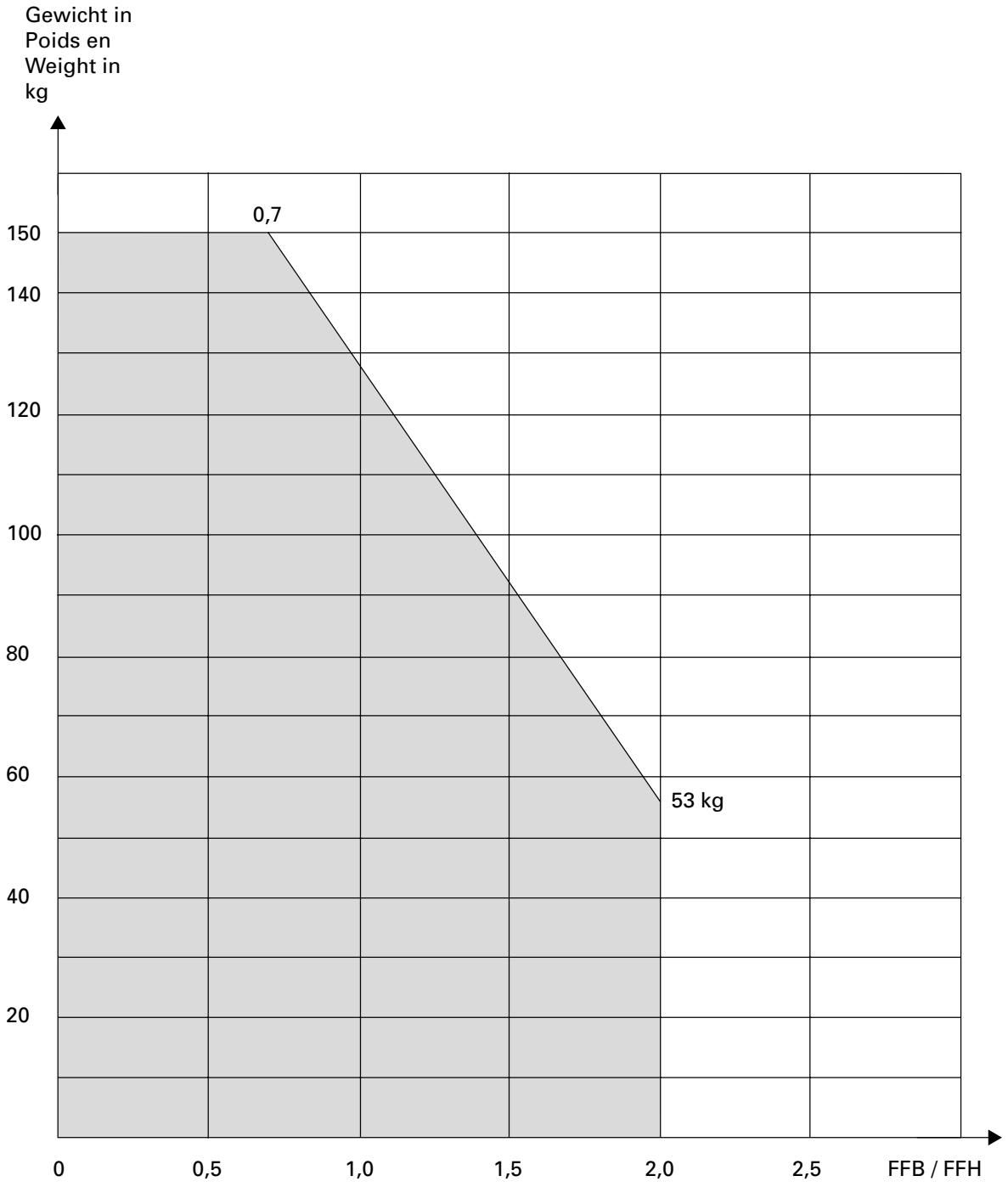

Sicherheitsklasse RC3

Der gewohnt vorgehende Täter versucht zusätzlich mit einem zweiten Schraubendreher, Kuhfuss und einem mechanischen Bohrer das verschlossene und verriegelte Bauteil aufzubrechen (Prüfzeit 5 Minuten).
Bei dieser Klasse ist eine Verglasung gemäss EN 356 vorgechrieben.
Fenster der Klasse RC3 werden oft bei Wohn-, Gewerbe- und öffentlichen Gebäuden mit erhöhten Anforderungen eingebaut.

- Fensterbeschlag mit Pilzkopfverriegelung
- Anpressdruck verstellbar
- Korrosionsbeständigkeit nach EN ISO 9227-NS Klasse 4 nach EN 1670
- Prüfungen nach EN 1627-1630
- Systemprüfung nach Produktnorm EN 14351-1 für alle Öffnungsarten

Classe de sécurité RC3

Le délinquant procédant de manière usuelle tente de plus de rompre le composant fermé et verrouillé avec un second tournevis, un pied-de-biche et un foret mécanique (temps de test 5 minutes). Un vitrage selon EN 356 est prescrit pour cette classe. Les fenêtres de la classe RC3 sont souvent utilisées dans les immeubles d´habitation, les bâtiments de bureaux et publics soumis à des exigences de sécurité élevées.

- Ferrure de fenêtre avec verrouillage champignon
- Pression de serrage réglable
- Résistance à la corrosion selon EN ISO 9227-NS classe 4 selon EN 1670
- Contrôles selon EN 1627-1630
- Contrôle du système selon la norme produit EN 14351-1 pour tous les types d´ouverture

Resistance class RC3

Habitual burglars use a second screwdriver, crowbar and mechanical drill to try to break into locked and bolted building components (testing time 5 minutes). Glazing in accordance with EN 356 is prescribed for this class. Windows in class RC3 are often installed in residential, commercial and public buildings with higher requirements.

- Window fitting with mushroom head locking
- Contact pressure can be adjusted
- Corrosion resistance in accordance with EN ISO 9227-NS class 4 in accordance with EN 1670
- Tests in accordance with EN 1627-1630
- System testing in accordance with product standard EN 14351-1 for all opening types

Folgende technische Rahmenbedingungen müssen beachtet werden:

Allgemein:
Max. Fläche: 3.0 m²
G-Mass min.: 258 mm

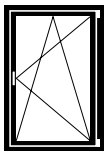
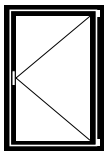

Flügelgrössen Drehkipp- und Drehfenster:

Max.	FFH =	2800 mm
	FFB =	1475 mm
Min.	FFH =	830 mm
	FFB =	630 mm

Max. Gewicht: 150 kg
FFB/FFH: ≤ 2

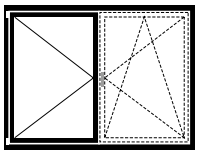

Flügelgrösse Stulp-Fenster:

Max.	FFH =	2800 mm
	SF-FB =	1475 mm
Min.	FFH =	830 mm
	SF-FB =	630 mm

Max. Gewicht: 150 kg
FFB/FFH: ≤ 2

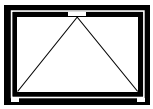

Flügelgrösse Kipp-Fenster:

Max.	FFH =	2800 mm
	FFB =	2800 mm
Min.	FFH =	680 mm
	FFB =	830 mm

Max. Gewicht: 80 kg (2 Bänder)
120 kg (3 Bänder)

Zur Erreichung der maximalen Leistungswerte bzw. der CE-Kennzeichnung sind die Gutachtlichen Stellungnahmen zu beachten. (extranet.jansen.com)

Les conditions techniques suivantes doivent être observées:

Généralités:
Surface max.: 3.0 m²
Mesure G min.: 258 mm

Grandeurs du vantail fenêtre oscillo-battante et à la française:

Max.	FFH =	2800 mm
	FFB =	1475 mm
Min.	FFH =	830 mm
	FFB =	630 mm

Poids max.: 150 kg
FFB/FFH: ≤ 2

Grandeur du vantail fenêtre à deux vantaux:

Max.	FFH =	2800 mm
	SF-FB =	1475 mm
Min.	FFH =	830 mm
	SF-FB =	630 mm

Poids max.: 150 kg
FFB/FFH: ≤ 2

Grandeur du vantail fenêtre à soufflet:

Max.	FFH =	2800 mm
	FFB =	2800 mm
Min.	FFH =	680 mm
	FFB =	830 mm

Poids max.: 80 kg (2 paumelles)
120 kg (3 paumelles)

Il doit être tenu compte des avis d'expert dans le but d'obtenir les valeurs de performance maximales et le marquage CE. (extranet.jansen.com)

The following technical limiting conditions must be duly considered:

General:
Max. surface: 3.0 m²
G-measurement min.: 258 mm

Size of vents turn/tilt and side-hungwindows:

Max.	FFH =	2800 mm
	FFB =	1475 mm
Min.	FFH =	830 mm
	FFB =	630 mm

Max. weight: 150 kg
FFB/FFH: ≤ 2

Size of vent double-vent window:

Max.	FFH =	2800 mm
	SF-FB =	1475 mm
Min.	FFH =	830 mm
	SF-FB =	630 mm

Max. weight: 150 kg
FFB/FFH: ≤ 2

Size of vent bottom-hung window:

Max.	FFH =	2800 mm
	FFB =	2800 mm
Min.	FFH =	680 mm
	FFB =	830 mm

Max. weight: 80 kg (2 hinges)
120 kg (3 hinges)

To achieve the maximum performance values and/or the CE marking, the expert appraisal report must be observed. (extranet.jansen.com)

Sonderbestellungen

Folgende Sonderbestellungen sind erhältlich:

RFID
Neue Technologie für die Fensterüberwachung mit beschlagintegrierten Verschluss-Sensoren mit Transpondertechnologie (VdS Klasse C)

Commande spéciale

Les commandes spéciales suivantes sont disponibles:

RFID
Nouvelle technologie de surveillance des fenêtres avec capteurs de fermeture intégrés dans les ferrures et technologie de réponse (VdS classe C)

Special order

The following special order are available:

RFID
New technology for window monitoring with closing sensors integrated in the fittings with transponder technology (VdS class C)

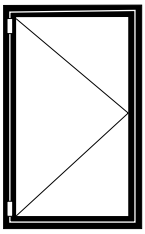

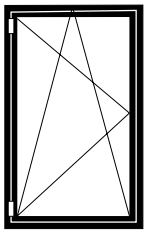

RFID	RFID	RFID

Rahmenbedingungen
Standard- oder RC-Fensterbeschlag
Rahmenbedingungen gemäss Katalog

Flügelgrösse

Standard-Fensterbeschlag
FFB min. = siehe RC-Klasse
max. = 1475 mm

Menge: _____

FFB: _____

Bemerkung:
Bohrlehren nur beschränkt einsetzbar.

Zusätzlich bestellen:
Befestigungsmaterial

Conditions cadres
Ferrure de fenêtre Standard ou RC
Conditions cadres selon catalogue

Dimension du vantail

Ferrure de fenêtre Standard
FFB min. = voir classe RC
max. = 1475 mm

Quantité: _____

FFB: _____

Remarque:
L'utilisation des gabarits de perçage est limitée.

Commander séparément:
Matériel de fixation

Frame conditions
Standard or RC window fitting
Frame conditions according to catalogue

Vent size

Standard window fitting
FFB min. = see class RC
max. = 1475 mm

Quantity: _____

FFB _____

Note:
Drilling jigs can only be used to a limited extent.

Order separately:
Fixings

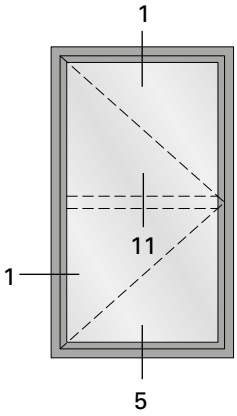
1
11
1
5

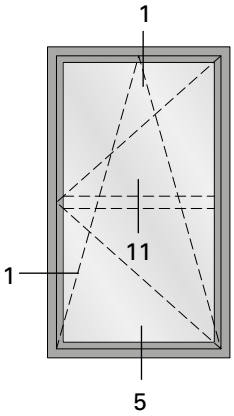
1
11
1
5

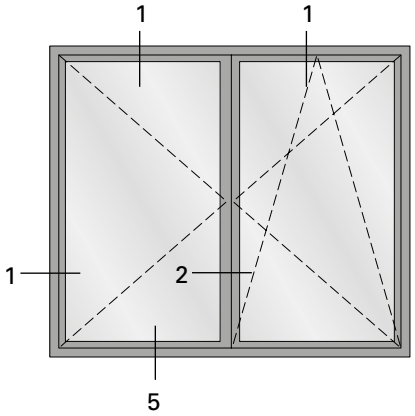
1
1
1
2
5

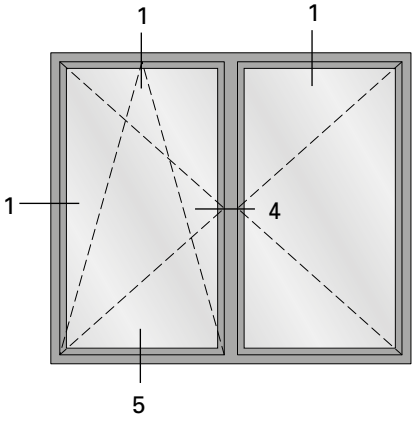
1
1
1
4
5

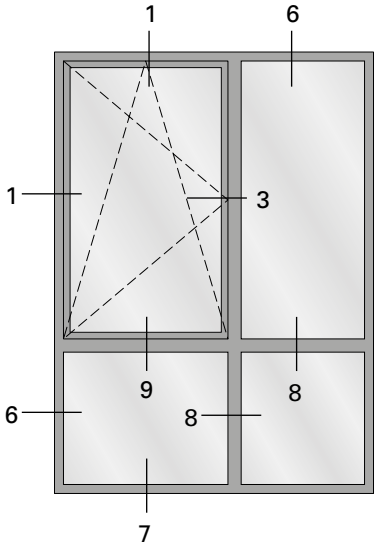
1
6
1
3
9
8
6
8
7

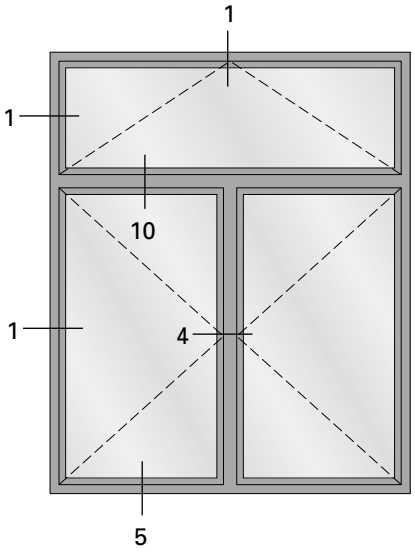
1
1
10
1
4
5

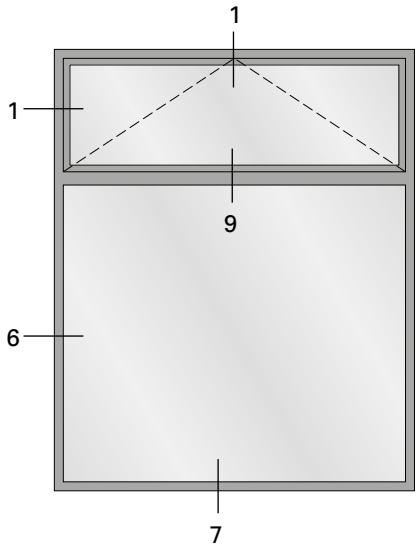
1
1
9
6
7

1.0

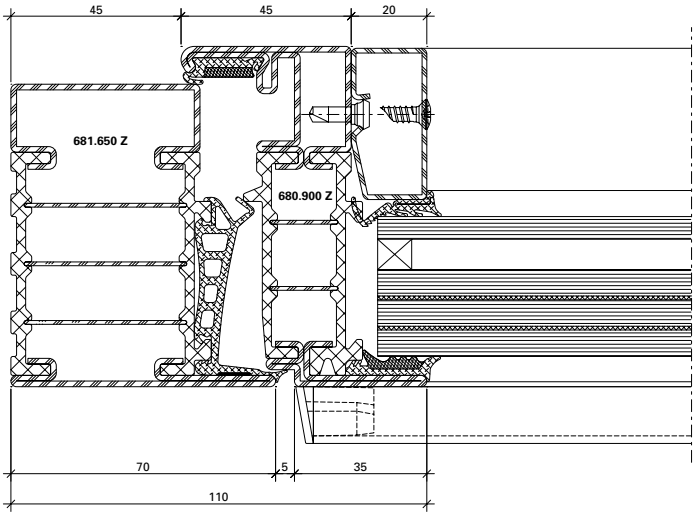

DXF DWG *12-0202-C-001*

1.1

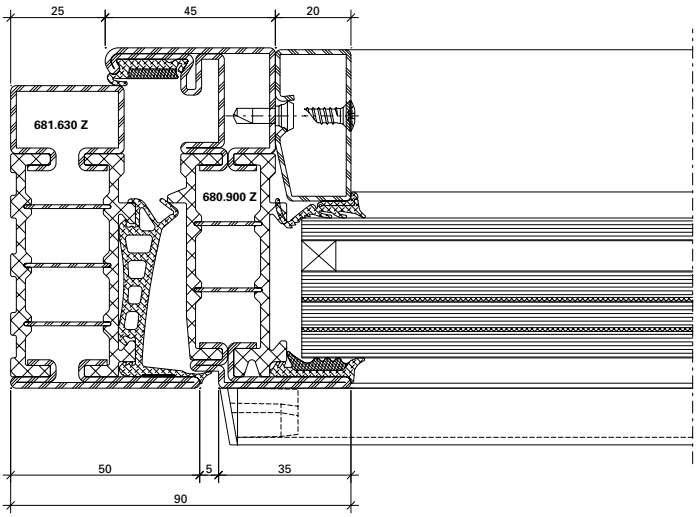

DXF DWG *12-0202-C-002*

2.0

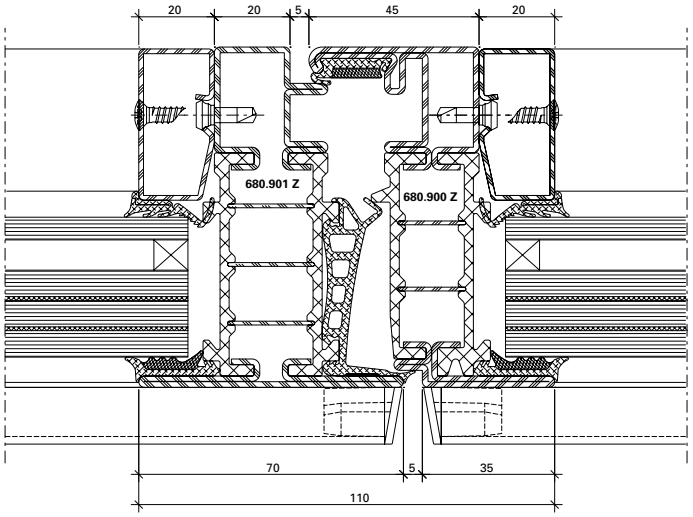

DXF DWG *12-0202-C-007*

3.0

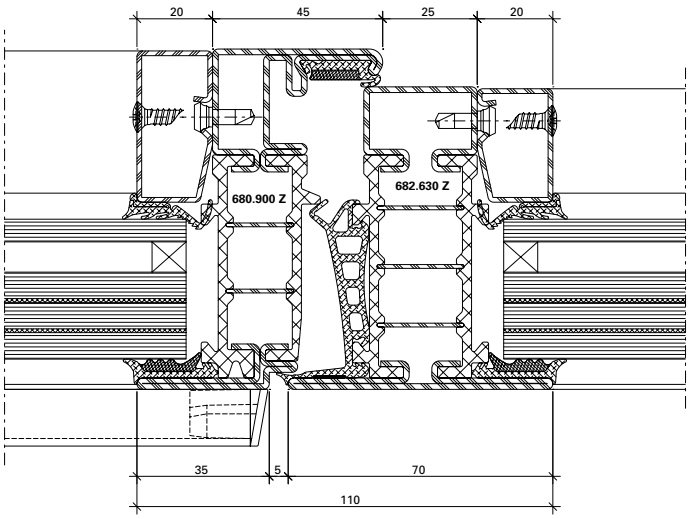

DXF DWG *12-0202-C-004*

4.0

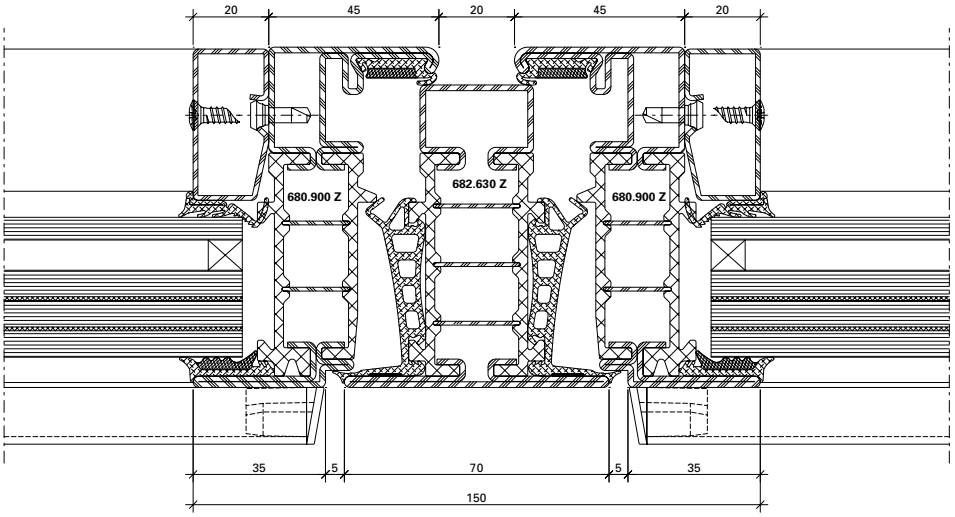

DXF **DWG** *12-0202-C-006*

6.0

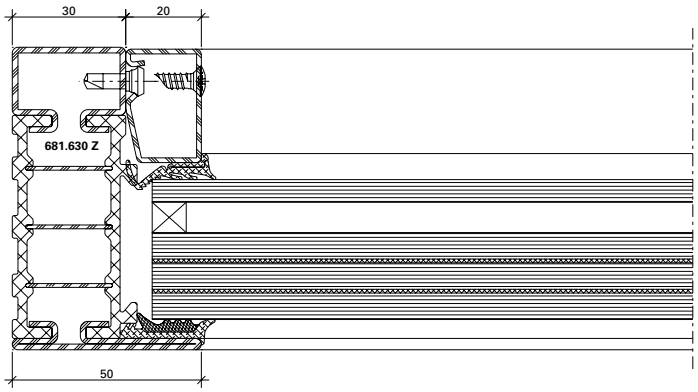

DXF **DWG** *12-0202-C-013*

8.0

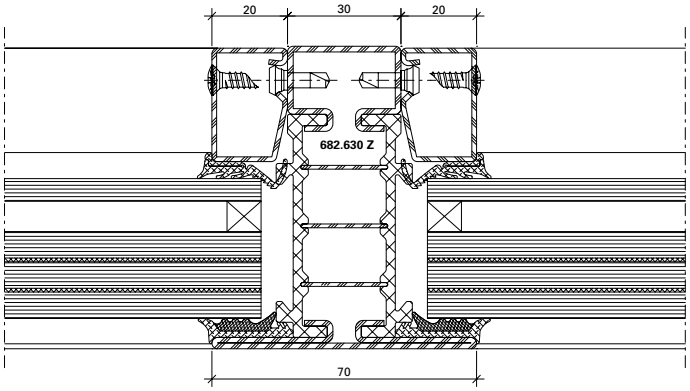

DXF **DWG** *12-0202-C-015*

11.0

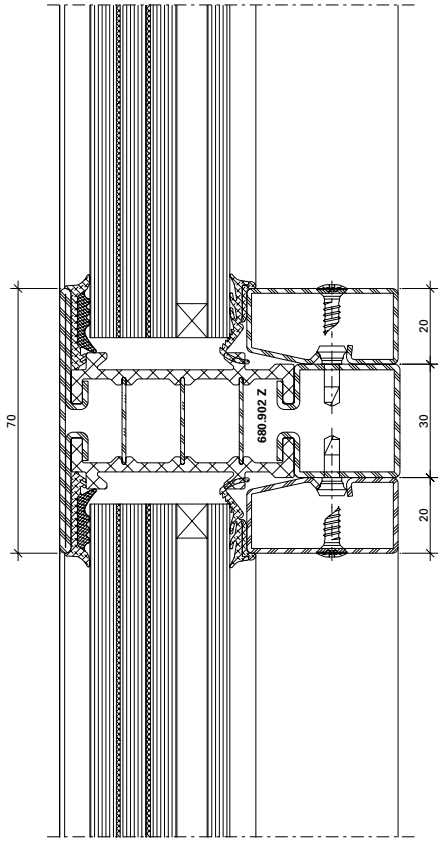

12-0202-C-020

DWG

DXF

5.0

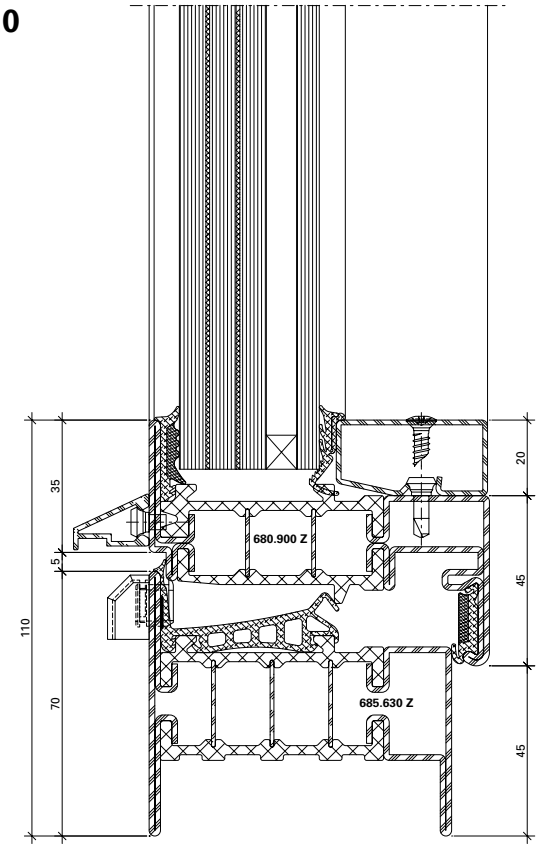

12-0202-C-009

DWG

DXF

3.1

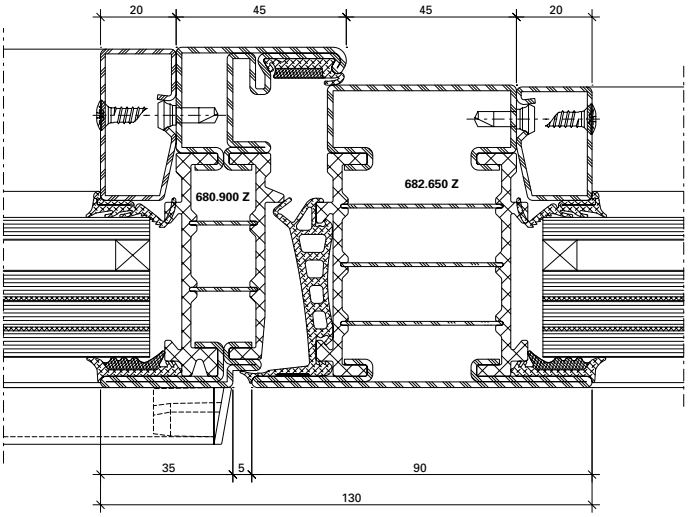

DXF **DWG** *12-0202-C-003*

4.1

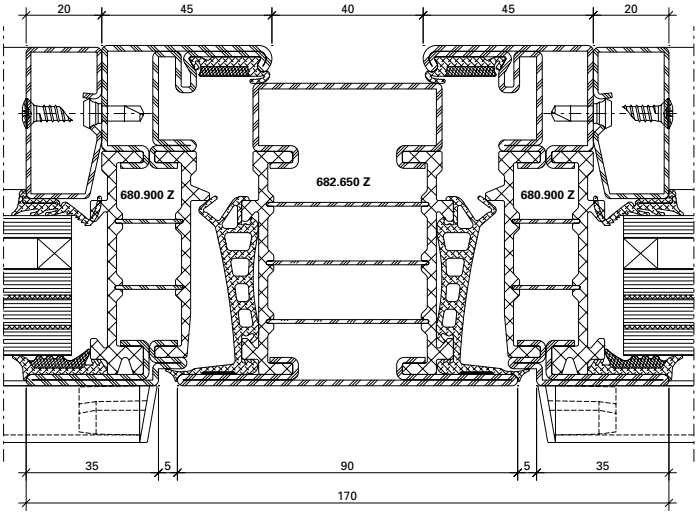

DXF **DWG** *12-0203-C-005*

6.1

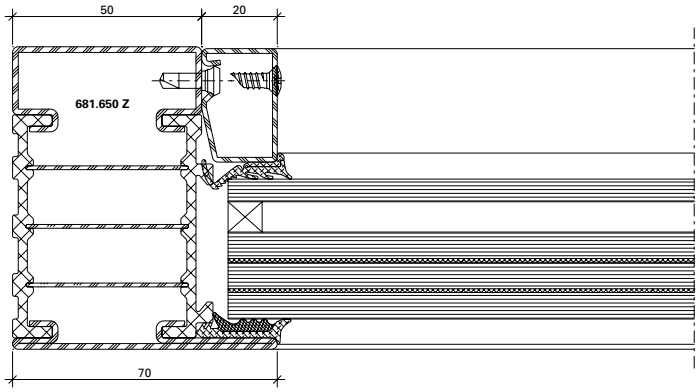

DXF **DWG** *12-0202-C-012*

8.1

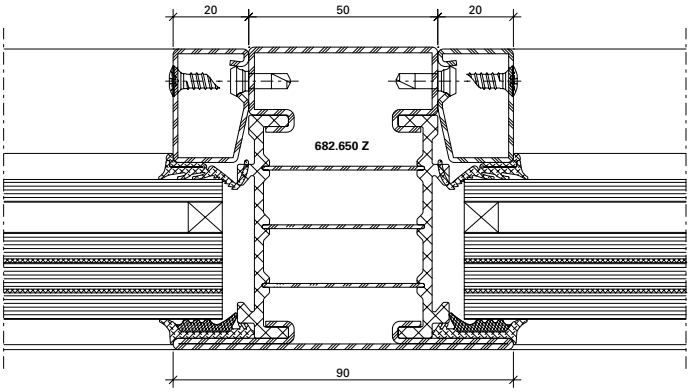

DXF **DWG** *12-0202-C-014*

9.0

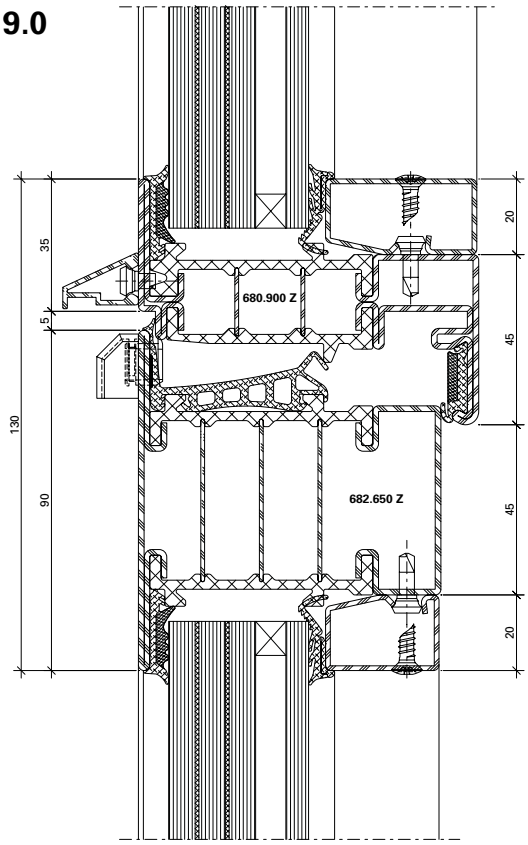

12-0202-C-016

DWG

DXF

9.1

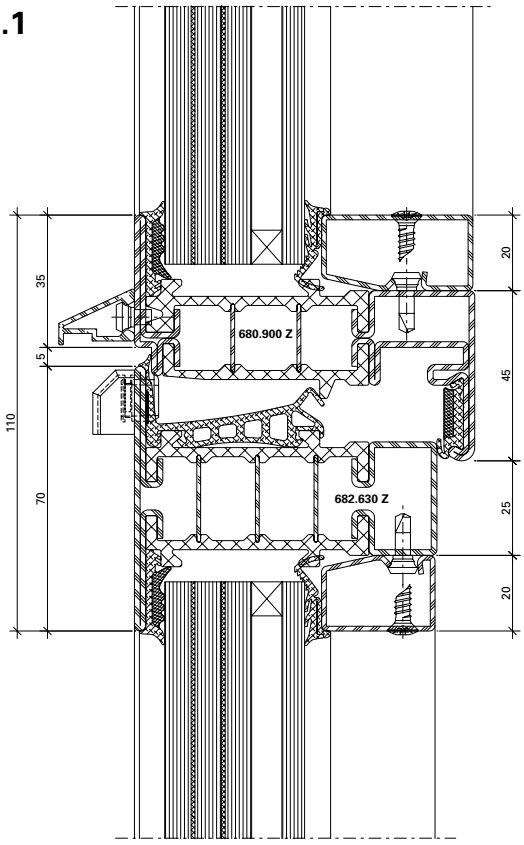

12-0202-C-019

DWG

DXF

10.0

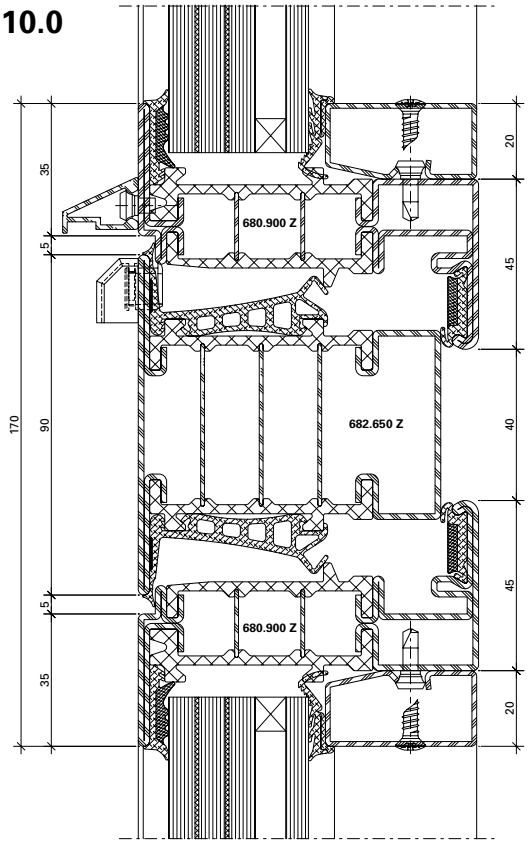

12-0202-C-018

DWG

DXF

5.1

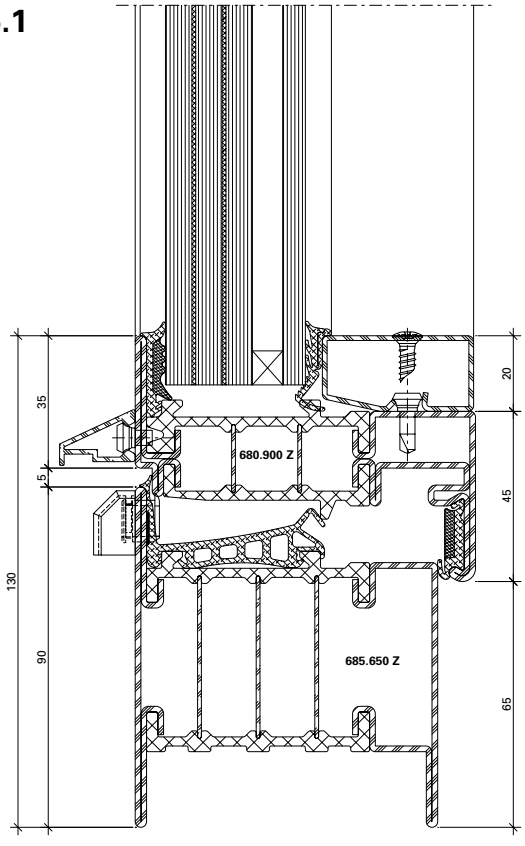

12-0202-C-008

DWG

DXF

7.0

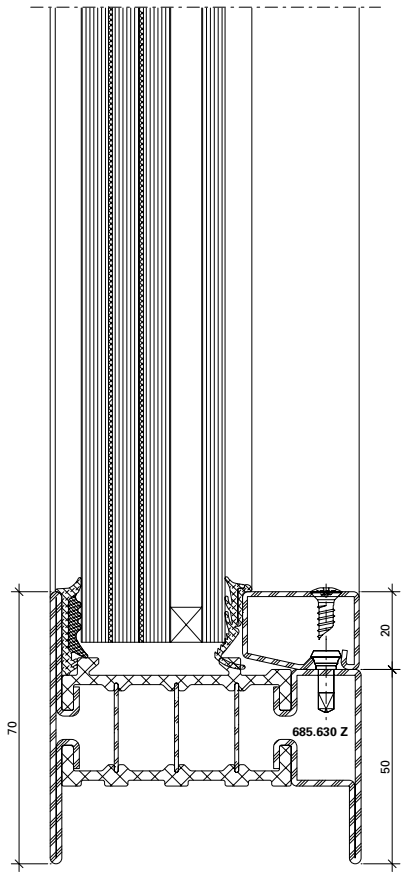

12-0202-C-011

DWG

DXF

7.1

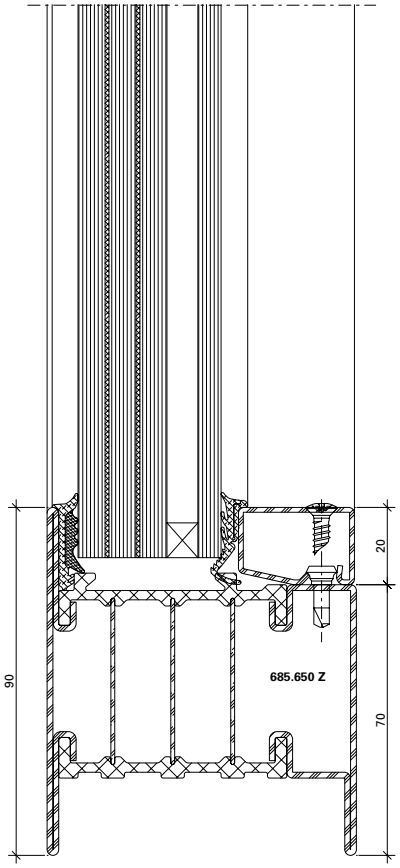

12-0202-C-010

DWG

DXF

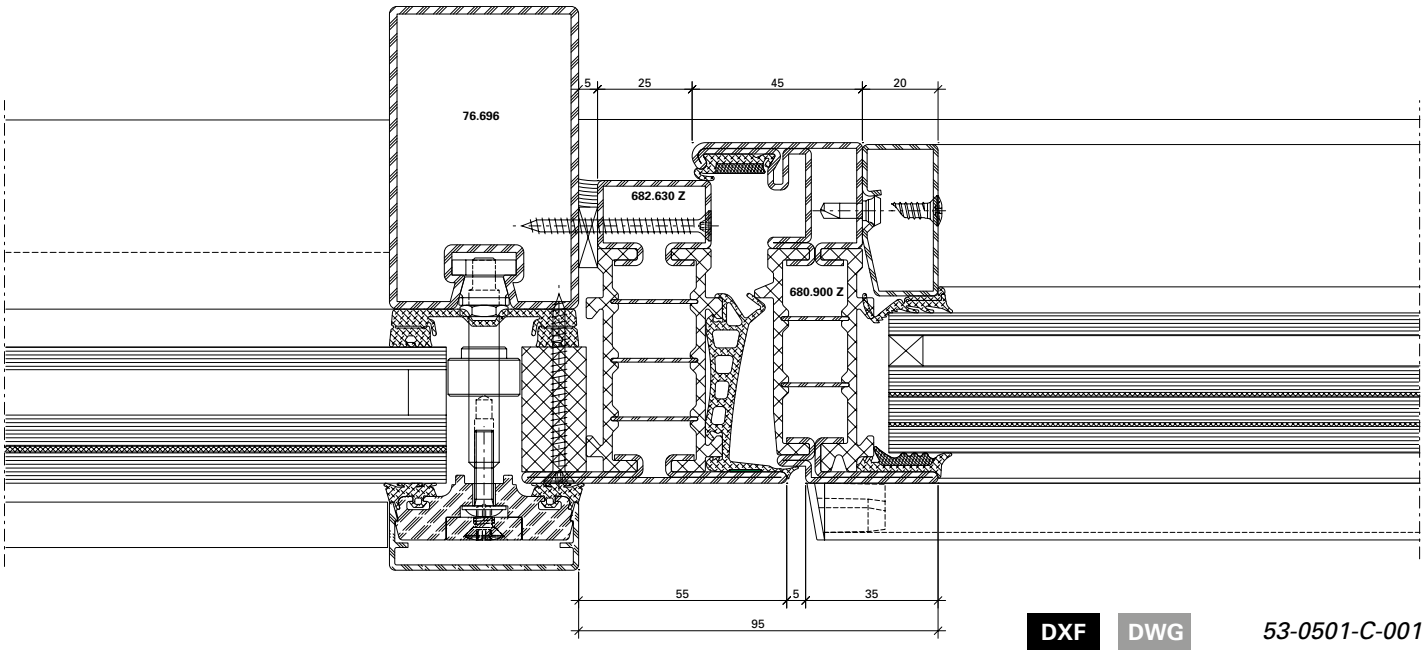

DXF DWG *53-0501-C-001*

6.2

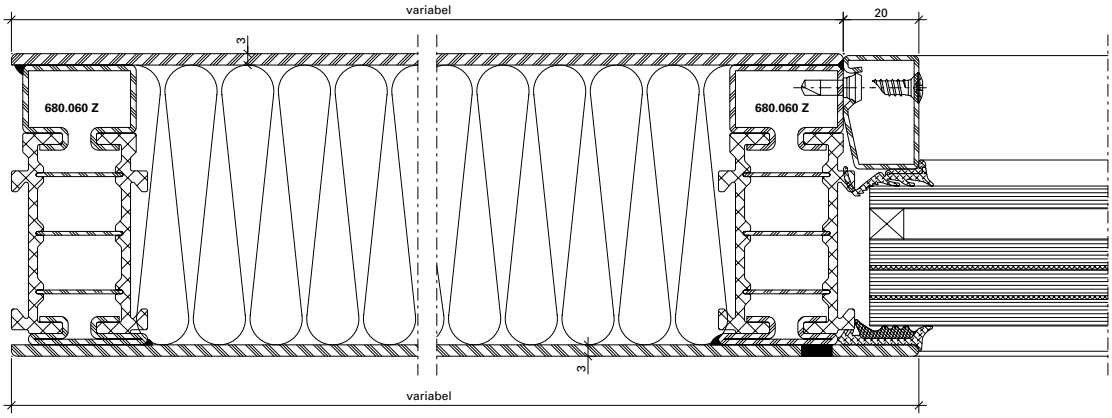

DXF DWG *12-0202-C-021*

8.2

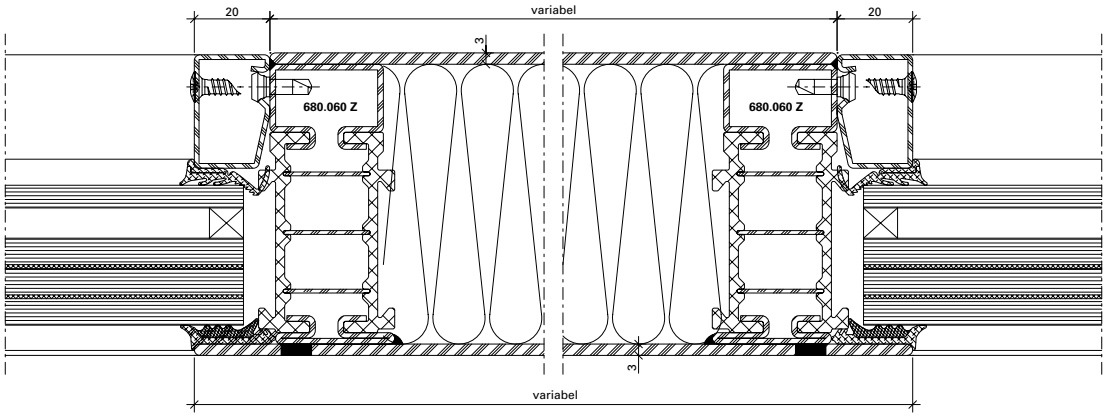

DXF DWG *12-0202-C-022*

1.2

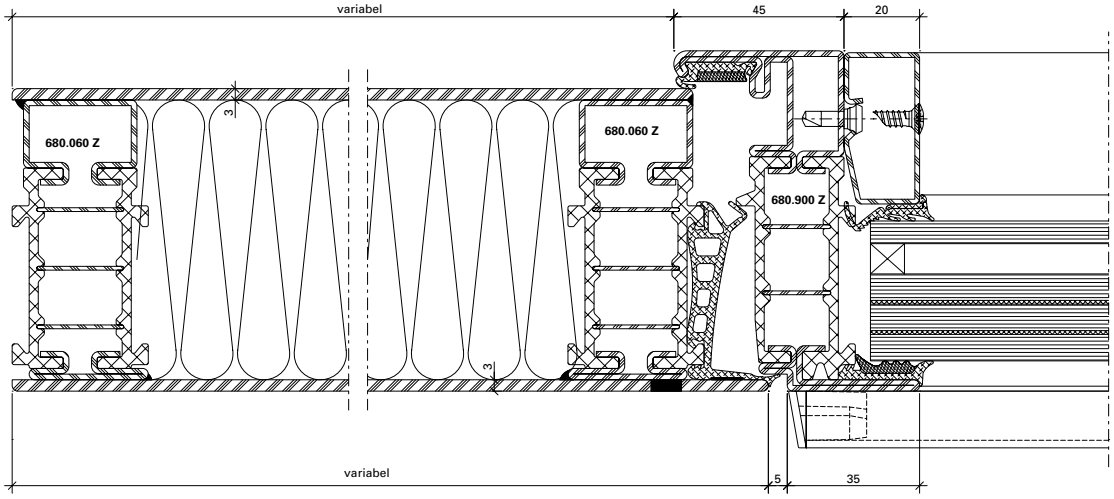

DXF DWG *12-0202-C-023*

C - C

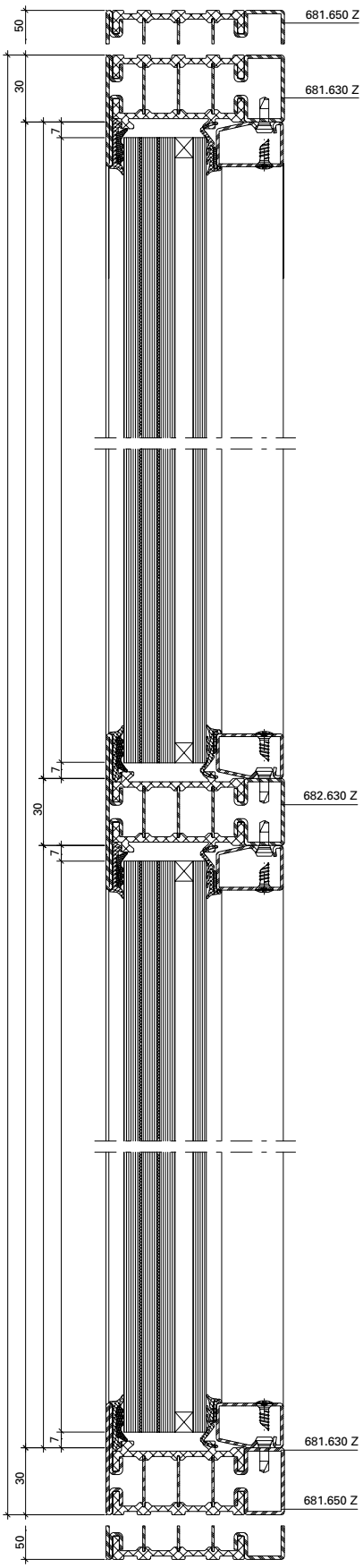
681.650 Z
681.630 Z
682.630 Z
681.630 Z
681.650 Z
50
30
7
30
7
7
7
30
50

B - B

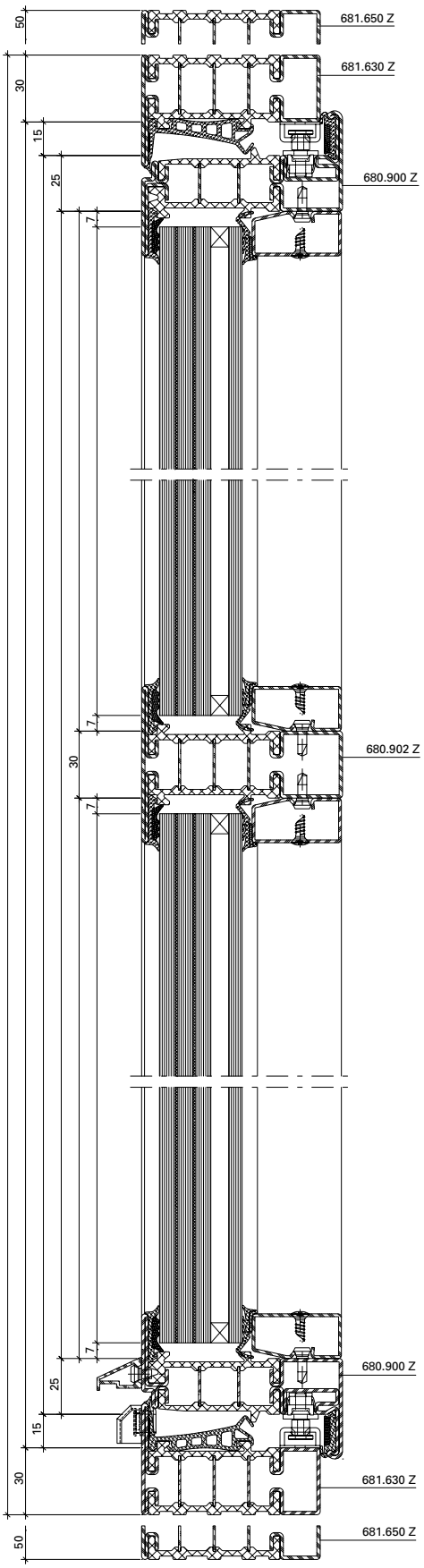
681.650 Z
681.630 Z
680.900 Z
680.902 Z
680.900 Z
681.630 Z
681.650 Z
50
30
15
25
7
7
7
7
25
15
30
50

A - A

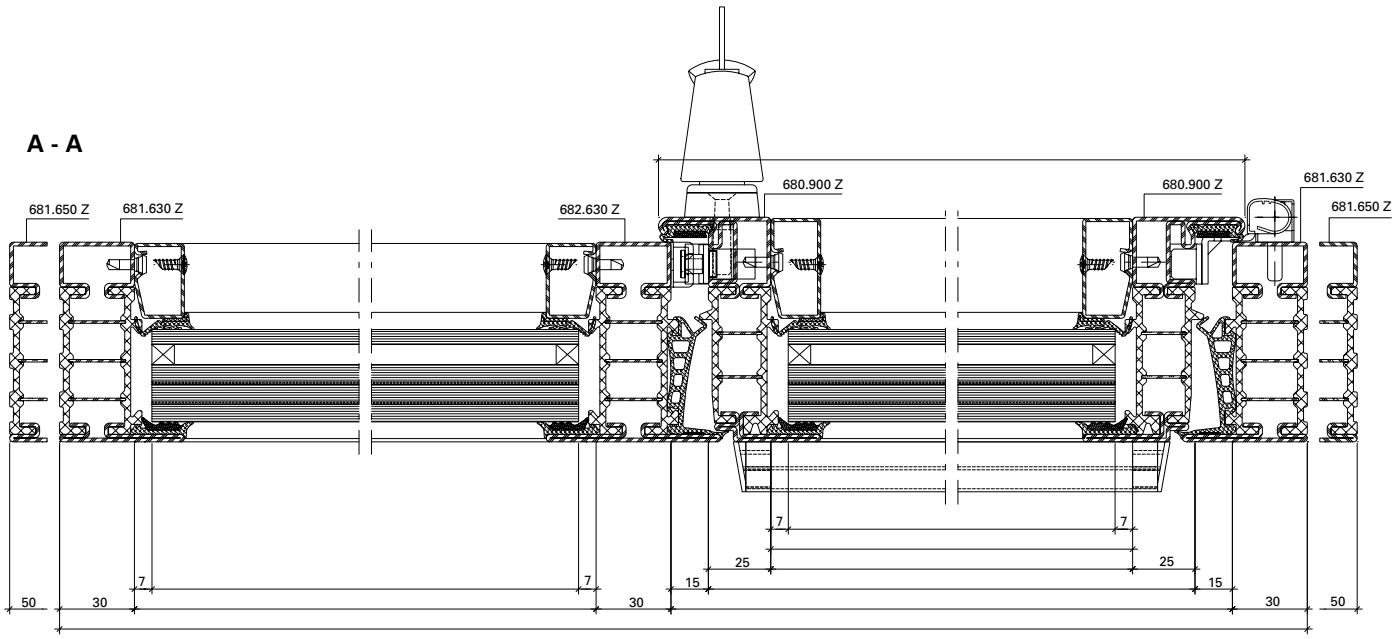
681.650 Z
681.630 Z
682.630 Z
680.900 Z
680.900 Z
681.630 Z
681.650 Z
7
7
25
25
15
15
50
30
7
7
30
30
50

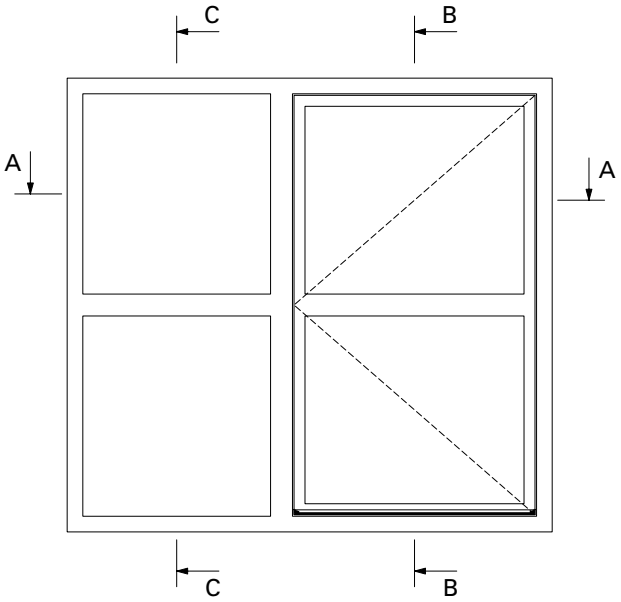
C
B
A
A
C
B

D - D

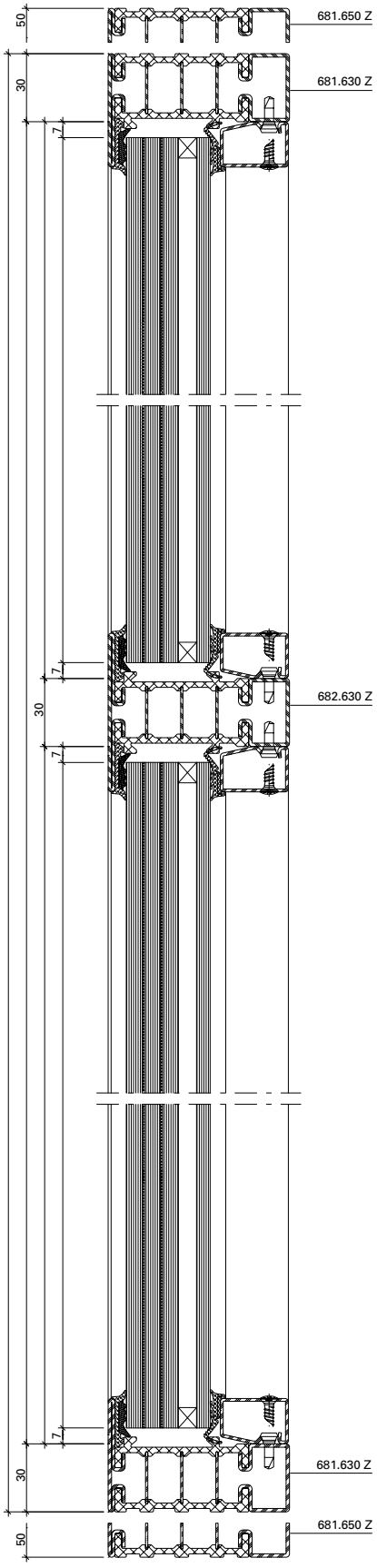
50
30
7
681.650 Z
681.630 Z
682.630 Z
681.630 Z
681.650 Z

C - C

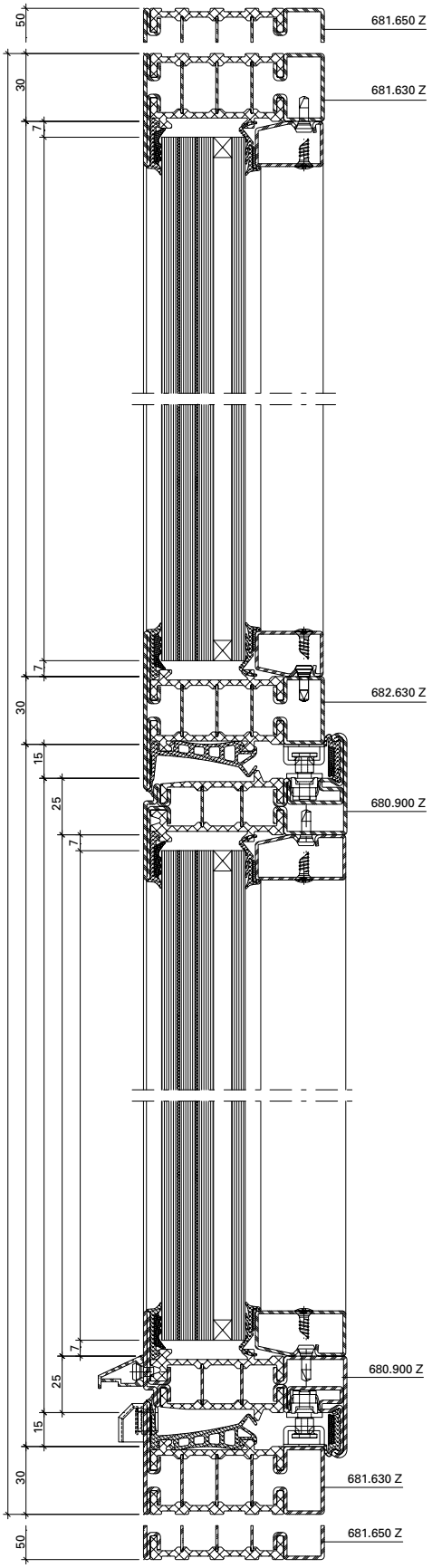
50
30
7
15
25
681.650 Z
681.630 Z
682.630 Z
680.900 Z
680.900 Z
681.630 Z
681.650 Z

B - B

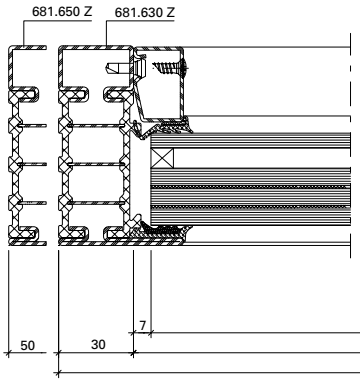
681.650 Z
681.630 Z
50
30
7

A - A

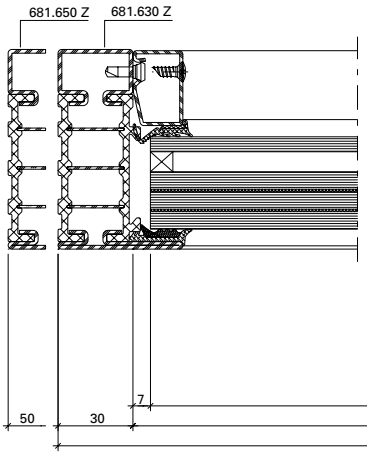
681.650 Z
681.630 Z
50
30
7

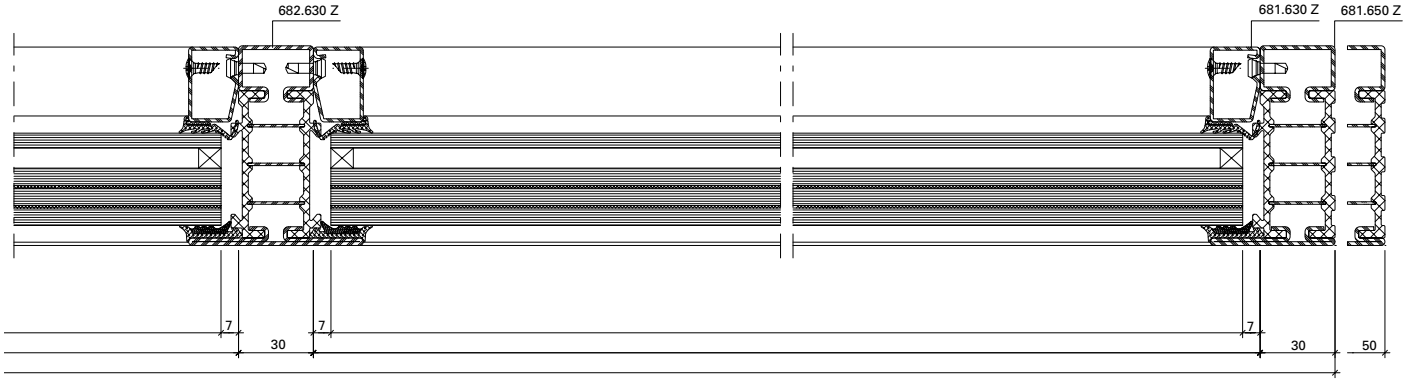
682.630 Z
681.630 Z
681.650 Z
7
7
7
30
30
50

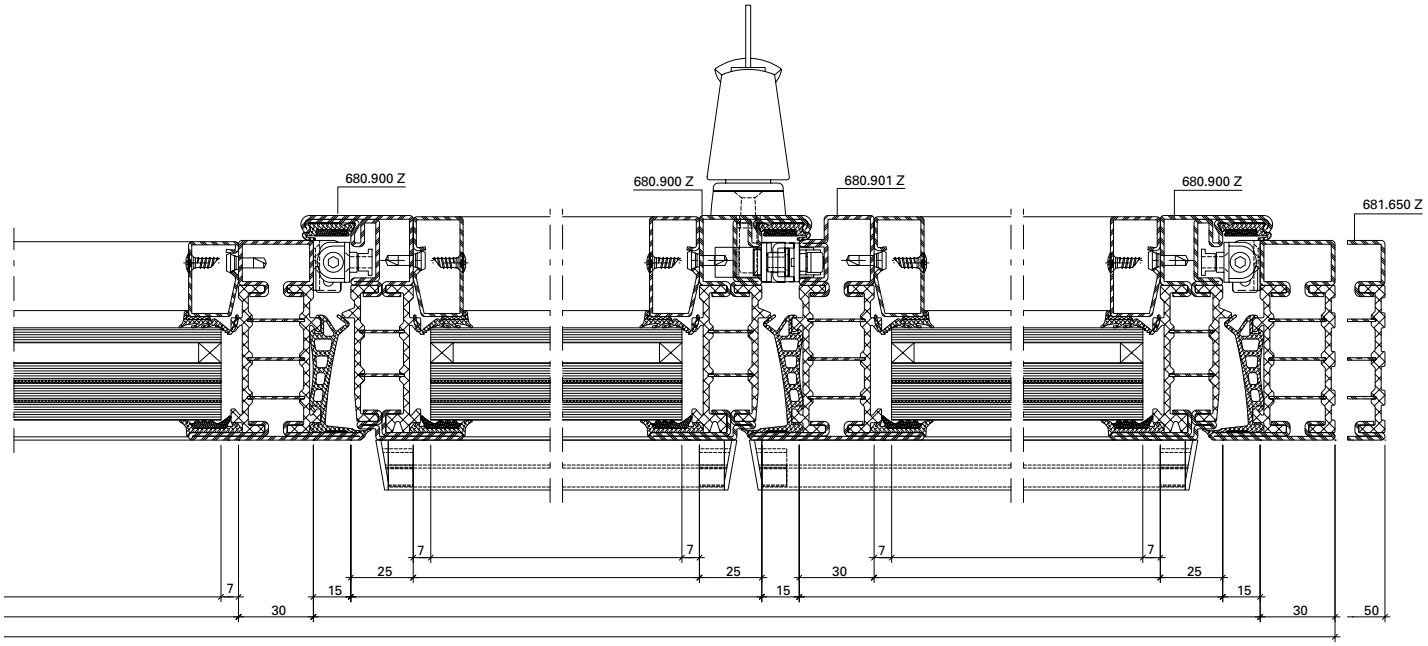
680.900 Z
680.900 Z
680.901 Z
680.900 Z
681.650 Z
7
7
7
7
7
25
25
30
25
15
15
15
30
30
50

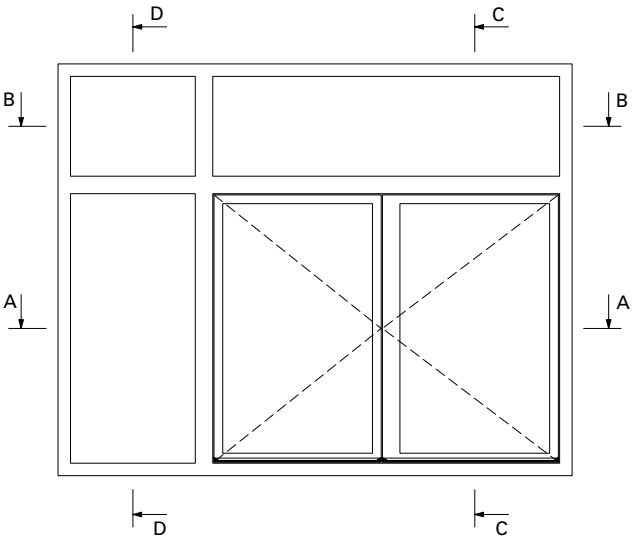
D
C
B
B
A
A
D
C

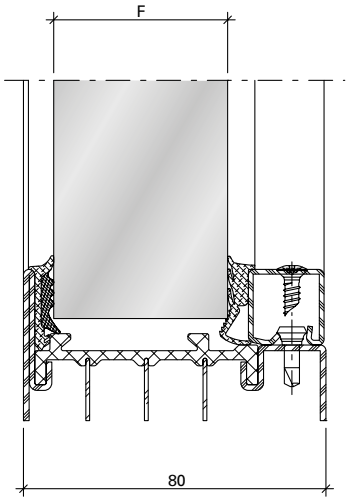

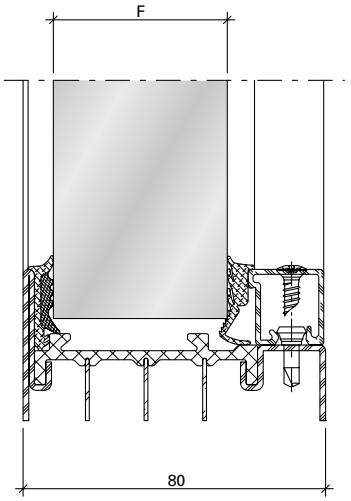

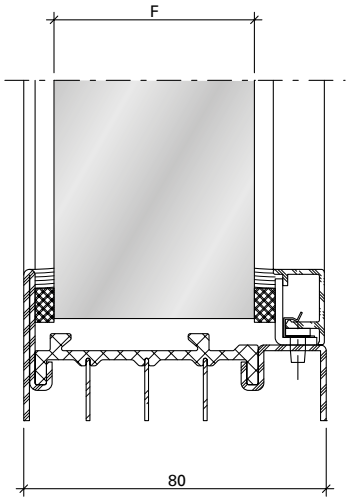

bis / jusqu'à / up to RC2

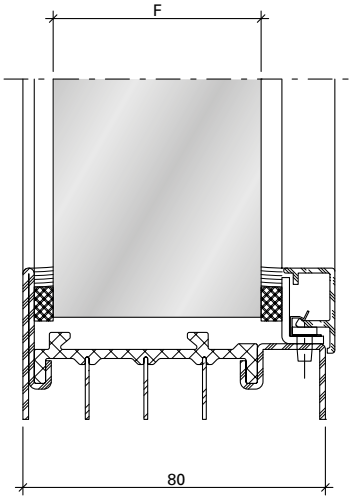

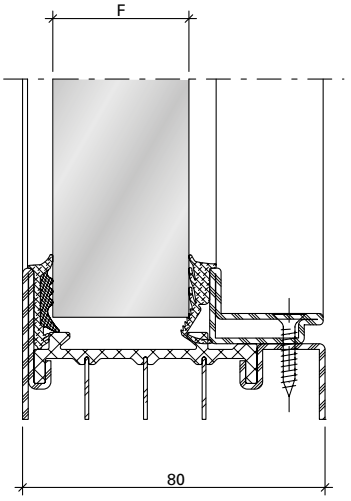

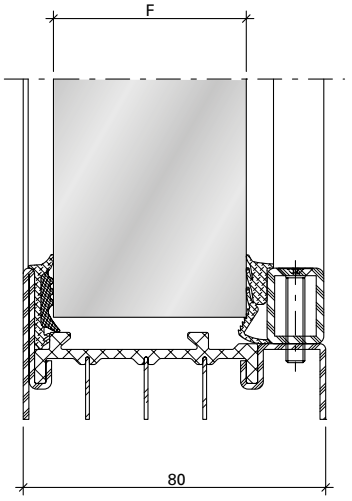

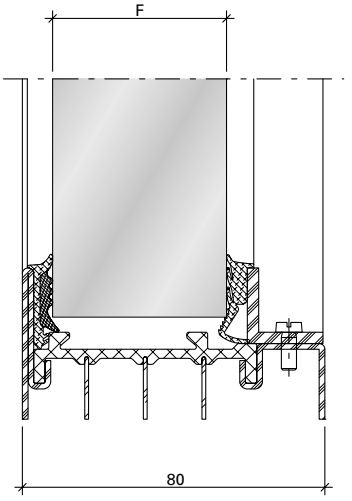

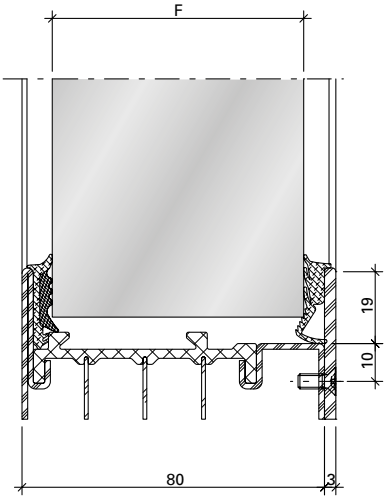

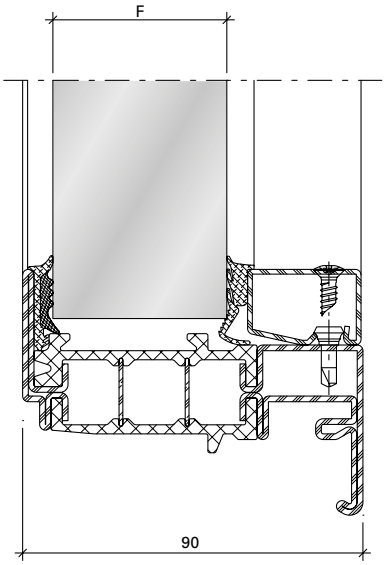

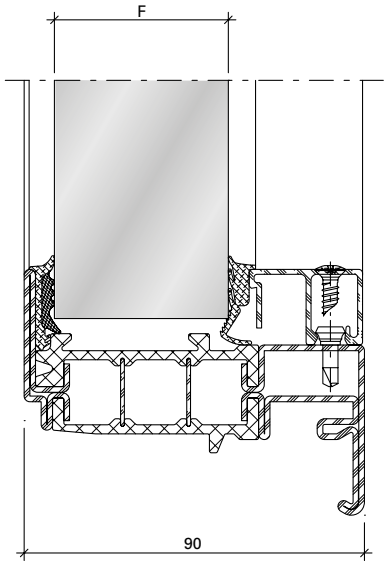

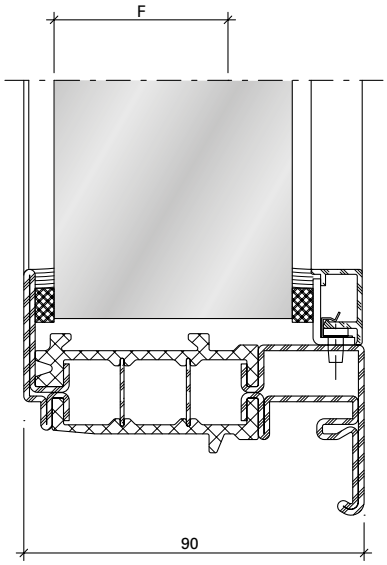

bis / jusqu'à / up to RC2

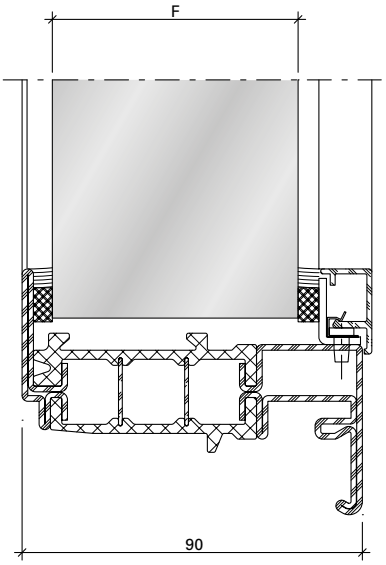

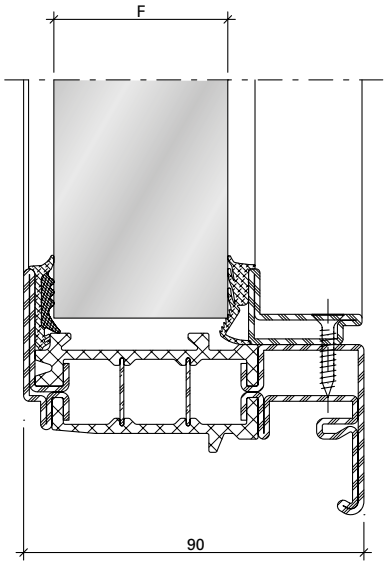

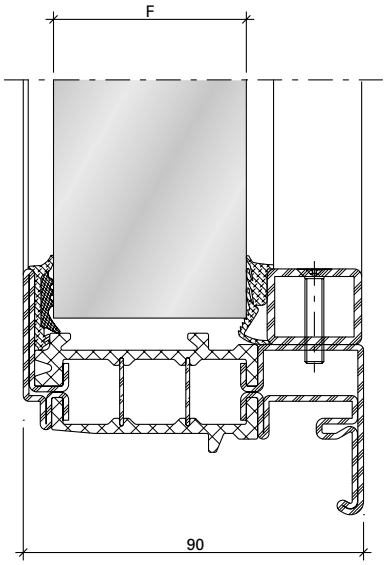

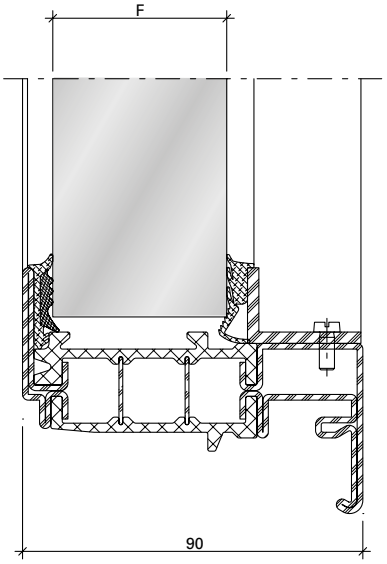

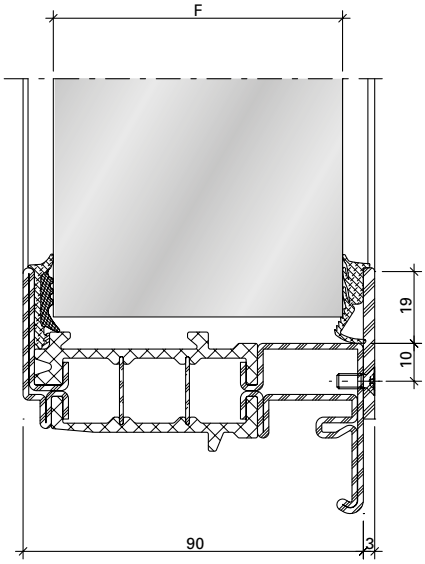

Platzbedarf
Fensterbeschlag

Espace nécessaire
Ferrure de fenêtre

Space required
Window fitting

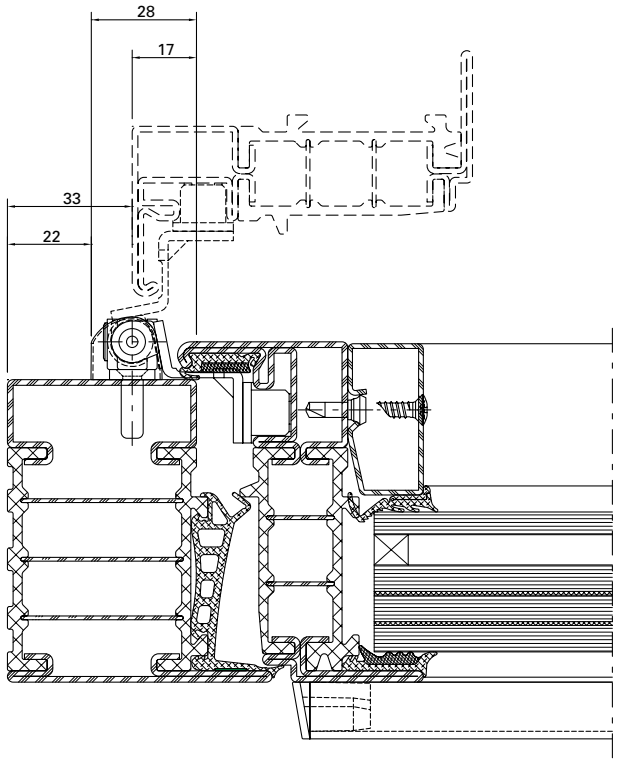

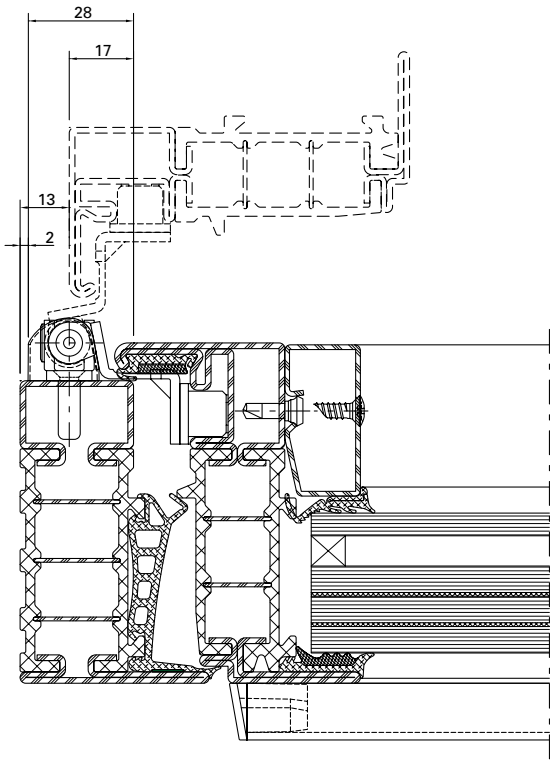

Platzbedarf
Fensterbeschlag

Espace nécessaire
Ferrure de fenêtre

Space required
Window fitting

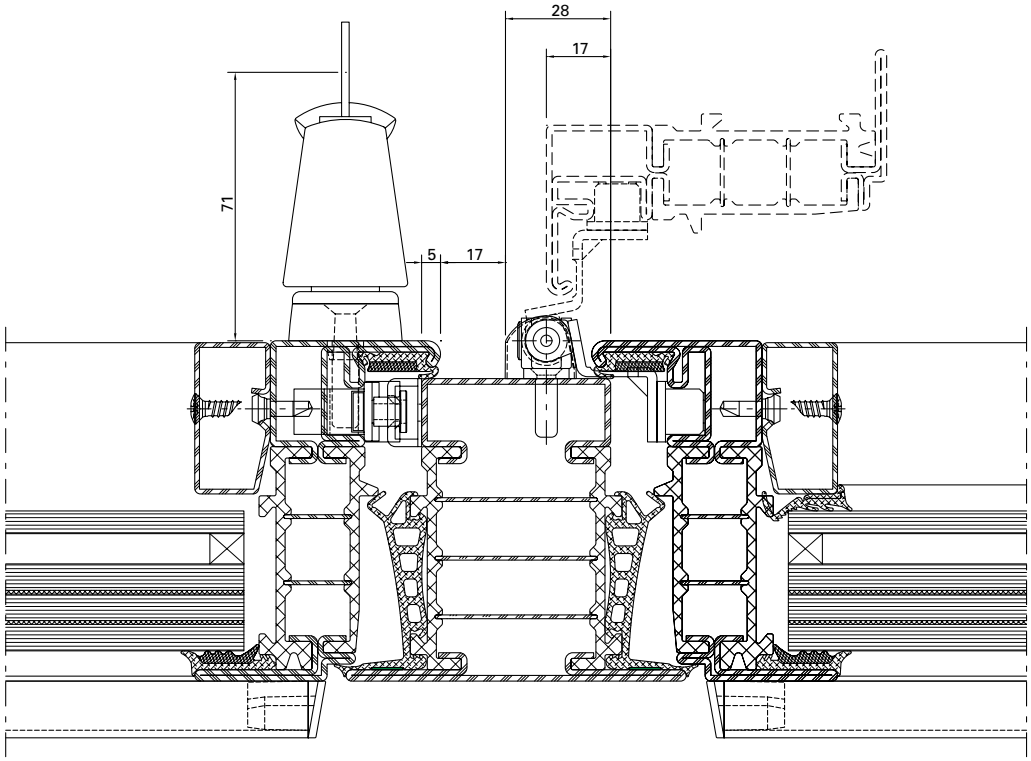

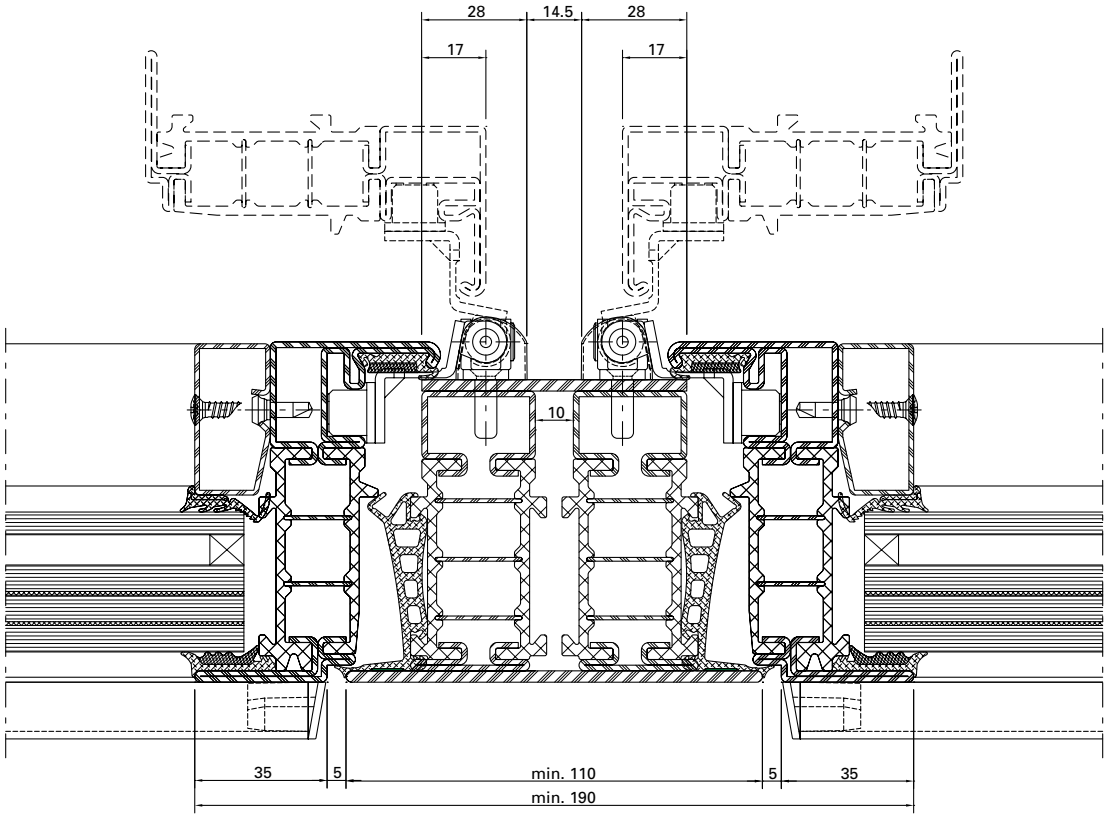

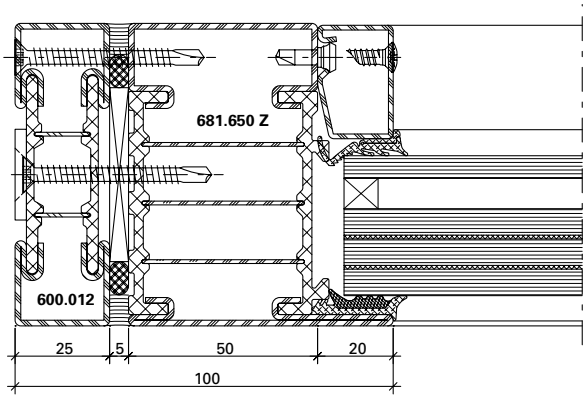

DXF DWG *12-0202-K-001*

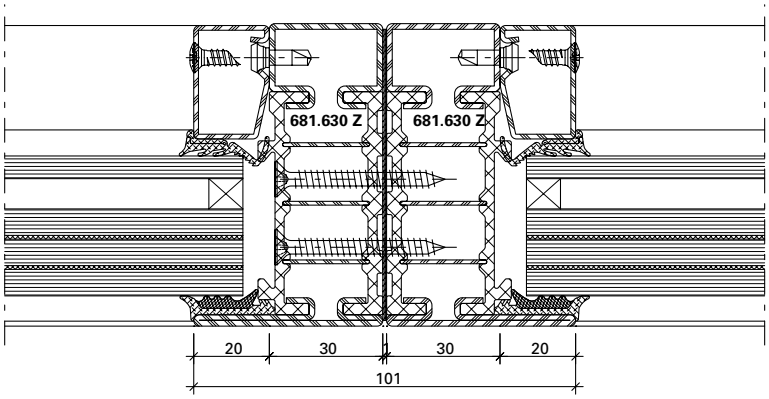

DXF DWG *12-0202-K-002*

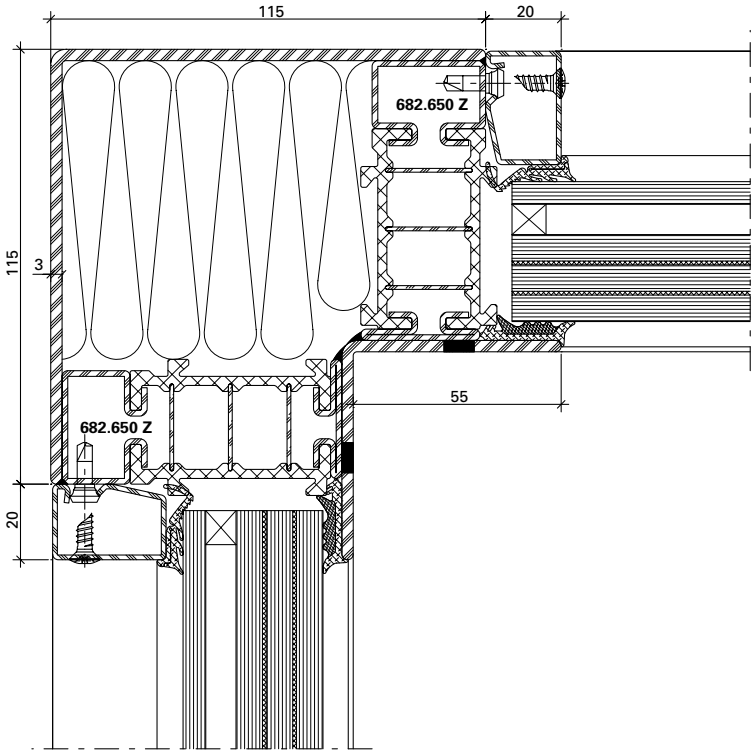

DXF DWG *12-0202-K-006*

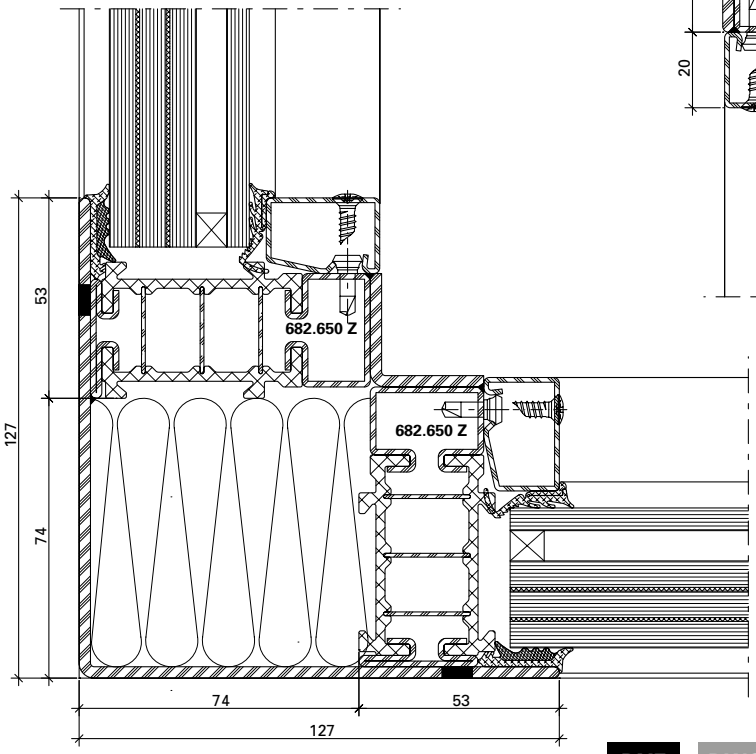

DXF DWG *12-0202-K-005*

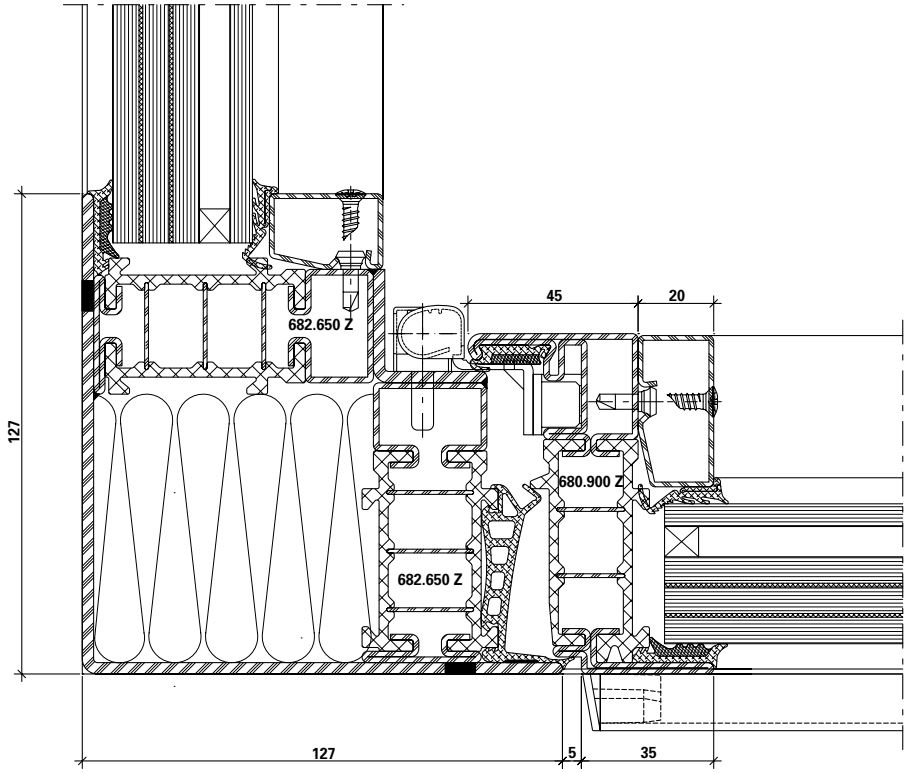

DXF **DWG** *12-0202-K-009*

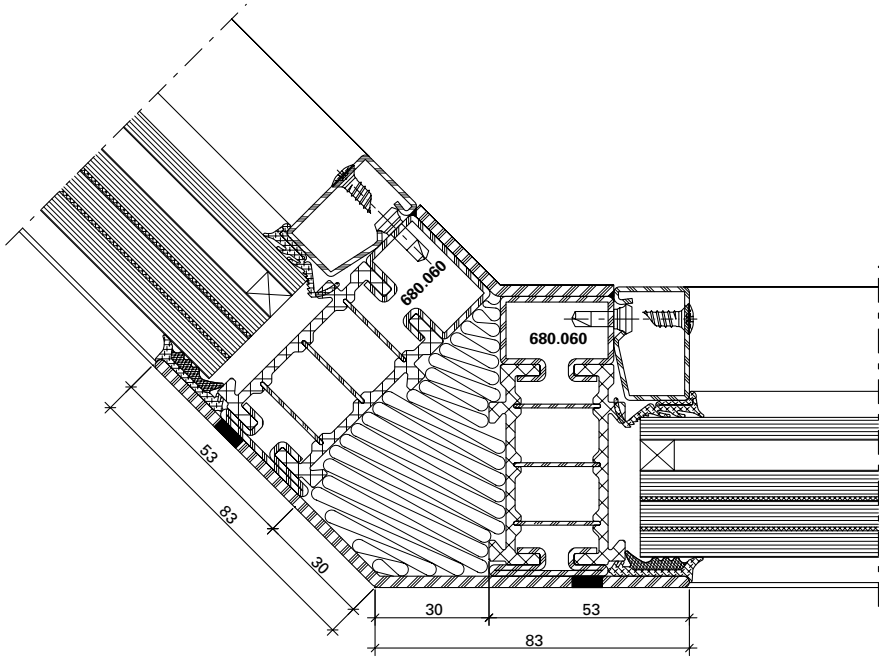

DXF **DWG** *12-0202-K-010*

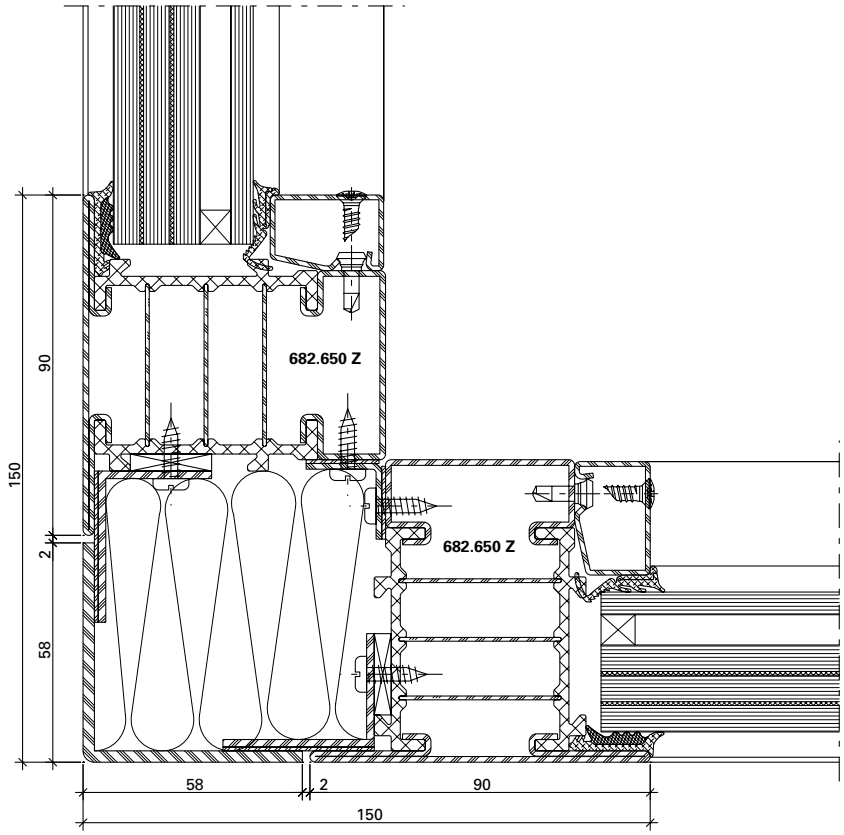

DXF **DWG** *12-0202-K-003*

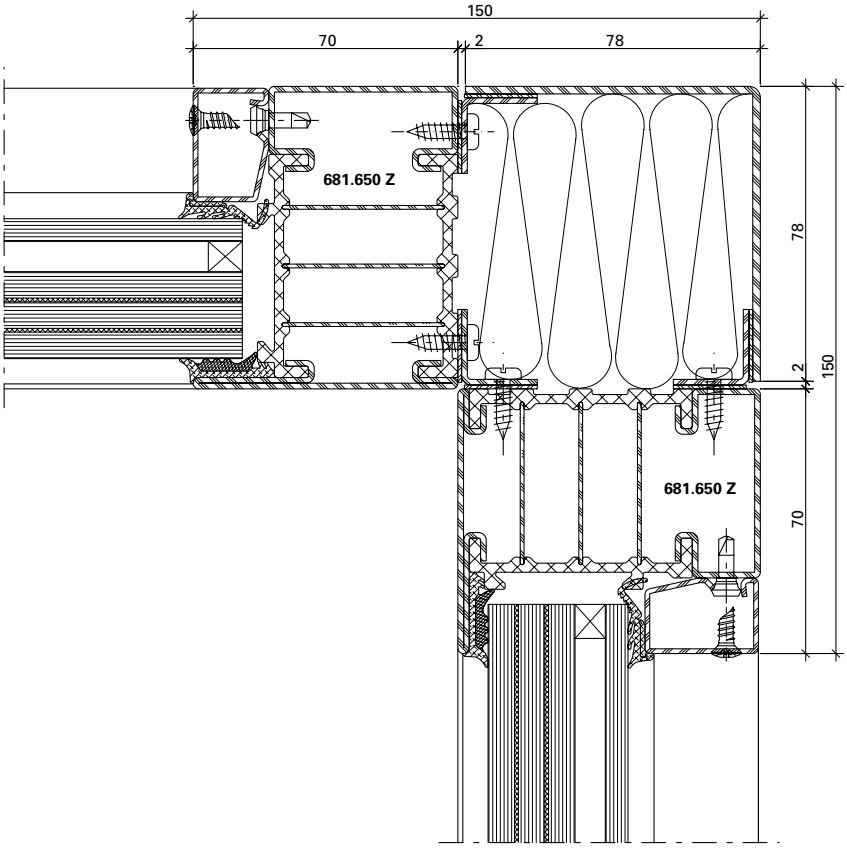

DXF **DWG** *12-0202-K-004*

Wandbefestigung

Mauerwerk

Um die einbruchhemmende Wirkung der Abschlüsse sicherzustellen, müssen die umgebenden Wände folgende Mindestanforderungen erfüllen:

Fixation murale

Maçonnerie

Pour garantir la protection anti-effraction des cloisons, les murs environnants doivent respecter les critères minimaux suivants:

Wall mounts

Masonry

In order to guarantee the burglar resistance of the screens, the surrounding walls need to meet the following minimum requirements:

Widerstandsklasse des einbruchhemmenden Bauteils* Classe de résistance du composant anti-effraction* Resistance class of burglar-resistant element*	Umgebende Wände / Cloisons environnants / Surrounding walls				
	aus Mauerwerk nach DIN 1053 Teil 1 en maçonnerie selon DIN DIN 1053 partie 1 Masonry in accordance with DIN 1053 part 1			aus Stahlbeton nach DIN 1045 en béton armé selon DIN 1045 Reinforced concrete in accordance with DIN 1045	
	Nenndicke Epaisseur nominale Nominal thickness mm	Druckfestigkeitsklasse Classe de résistance à la pression Compressive strength class	Mörtelgruppe Groupe de mortier Mortar class	Nenndicke Epaisseur nominale Nominal thickness mm	Festigkeitsklasse Classe de résistance Compressive strength class
RC1N **RC2/RC2N**	≥ **115**	≥ **12**	**II**	≥ **100**	**B15**
RC3	≥ **115**	≥ **12**	**II**	≥ **120**	**B15**

* nach DIN EN 1627 / selon DIN EN 1627 / according to DIN EN 1627

Zuordnung der Widerstandsklassen von einbruchhemmenden Bauteilen zu Porenbetonwänden

Affectation des classes de résistance des composants anti-effraction en contact avec les parois en béton cellulaire

Assignment of the resistance classes of burglar-resistant components for autoclaved aerated concrete walls

Widerstandsklasse Classe de résistance Resistance class	Nenndicke Epaisseur nominale Nominal thickness mm	Druckfestigkeit der Steine Résistance à la compression des pierres Compressive strength of the stones	Ausführung Exécution Design
RC1N RC2 / RC2N	≥ 170	≥ 4	verklebt collé bonded
RC3	≥ 240	≥ 4	verklebt collé bonded

Widerstandsklassen von einbruchhemmenden Bauteilen zu Holztafelwände siehe DIN EN 1627 Tabelle NA.4

Ein Holzpfosten mit mindestens einem Querschnitt 120 x 120 mm ist als Anschlussmöglichkeit beispielsweise im Bereich des Wintergartens in den Widerstandsklassen RC1N, RC2 und RC2N geeignet.

Andere Wandbauarten oder Montagearten, wie z.B. Einbau in zweischaligem Mauerwerk oder Montage in Verbindung mit Rolladenkästen sind zu berücksichtigen.

Pour les classes de résistance des composants anti-effraction en contact avec les parois en panneau en bois, voir DIN EN 1627 tableau NA.4

Un montant en bois présentant une section minimale de 120 x 120 mm convient parfaitement au raccordement, par exemple pour un jardin d'hiver dans les classes de résistance RC1N, RC2 et RC2N.

D'autres types de cloisons ou de montage tel que celui dans une maçonnerie à double paroi ou le montage en présence de caissons de volet doivent être pris en compte.

For resistance classes of burglar-resistant components for timber panel walls, see DIN EN 1627, table NA.4

A timber mullion with a cross section of at least 120 x 120 mm is suitable as an attachment option, for example for conservatories in resistance classes RC1N, RC2 and RC2N.

Other wall construction and installation types, e.g. installation in double-skin masonry or in connection with roller shutter boxes, must be taken into consideration.

Beispiel für zulässige Wandanschlüsse

Folgende Befestigungsmittel können zur Montage der einbruchhemmenden Elemente eingesetzt werden:

- Rahmendübel min. ø 10 mm
- Anker, Laschen (Segmentanker min. ø 8 mm)
- Ankerschienen oder Montageschienen
- Schrauben mit metrischem Gewinde min. ø 8 mm
- Hilti HUS-Universalschraube
- Max. Befestigungsabstand: 150 mm aus der Ecke, 750 mm dazwischen

Exemples des muraux autorisés

Les modes de fixation suivants sont utilisables pour le montage des éléments anti-effraction

- Chevilles synthétique min. ø 10 mm
- Chevilles d'ancrage métallques min. ø 8 mm
- Rails d'ancrage ou rails de montage
- Vis à filetage métrique min. ø 8 mm
- Vis universelle Hilti HUS
- Distance de fixation: 150 mmdans l'angle, 750 mm ente les deux

Example for permissible wall abutments

The following fasteners can be used to fit the burglar-resistant elements

- Frame plugs min. ø 10 mm
- Anchors, straps (segment anchors min. ø 8 mm)
- Anchor rails or fixing rails
- Screws with a metric thread min. ø 8 mm
- Hilti HUS universal screw
- Max. distance between fixings: 150 mm from the corner, 750 mm in between

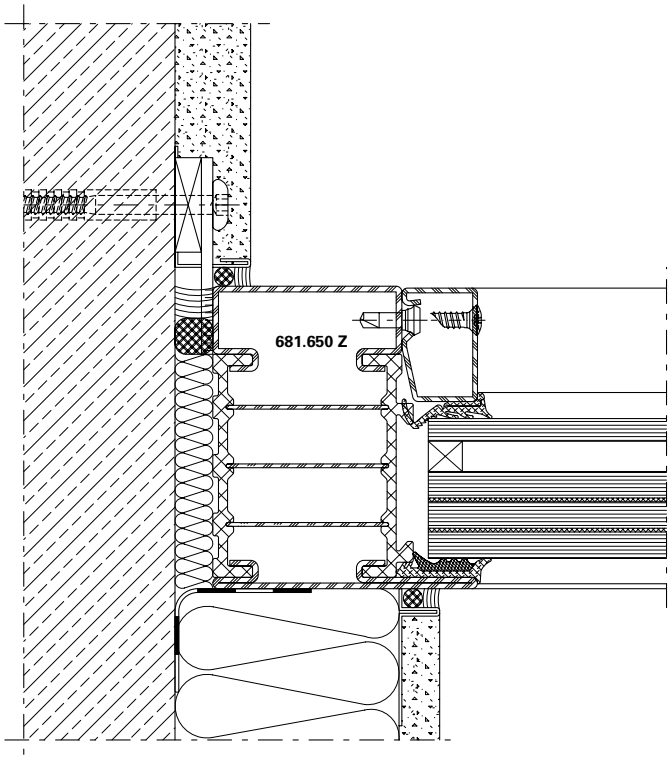

DXF DWG *12-0202-A-002*

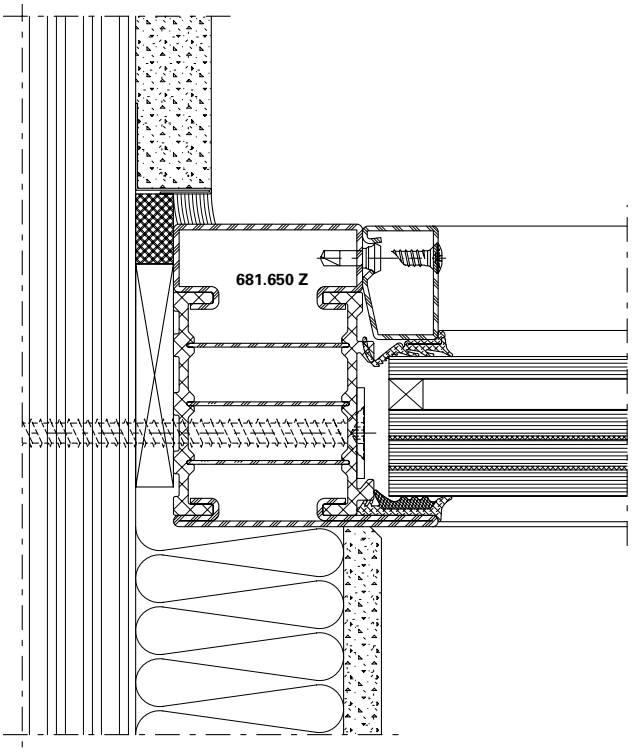

DXF DWG *12-0202-A-016*

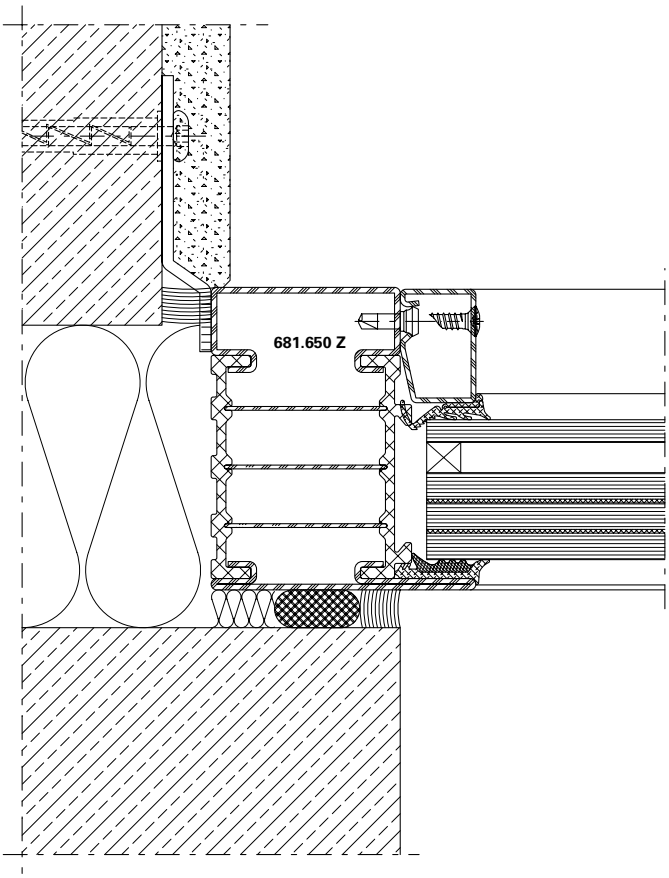

DXF DWG *12-0202-A-004*

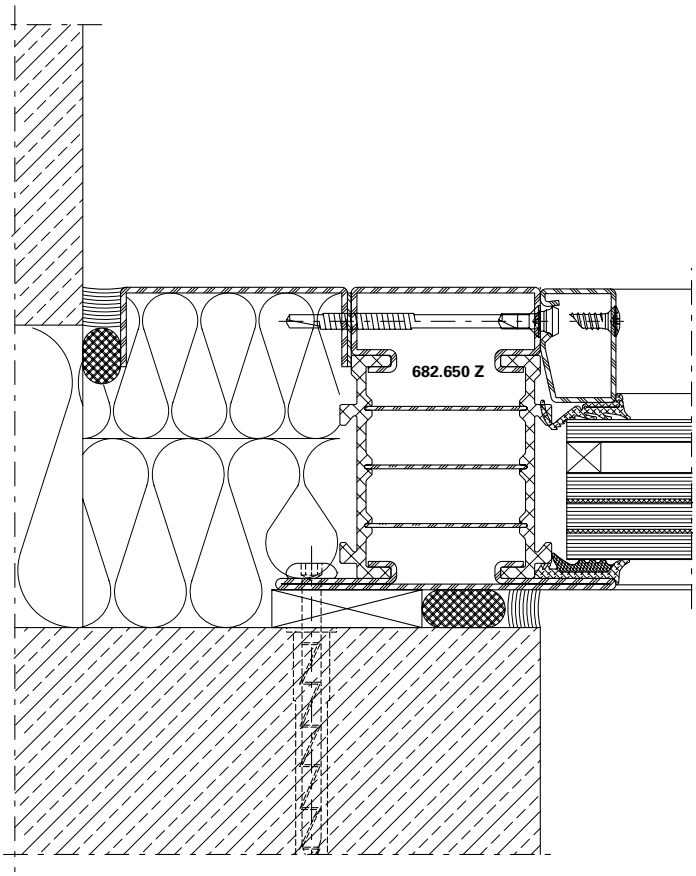

DXF DWG *12-0202-A-005*

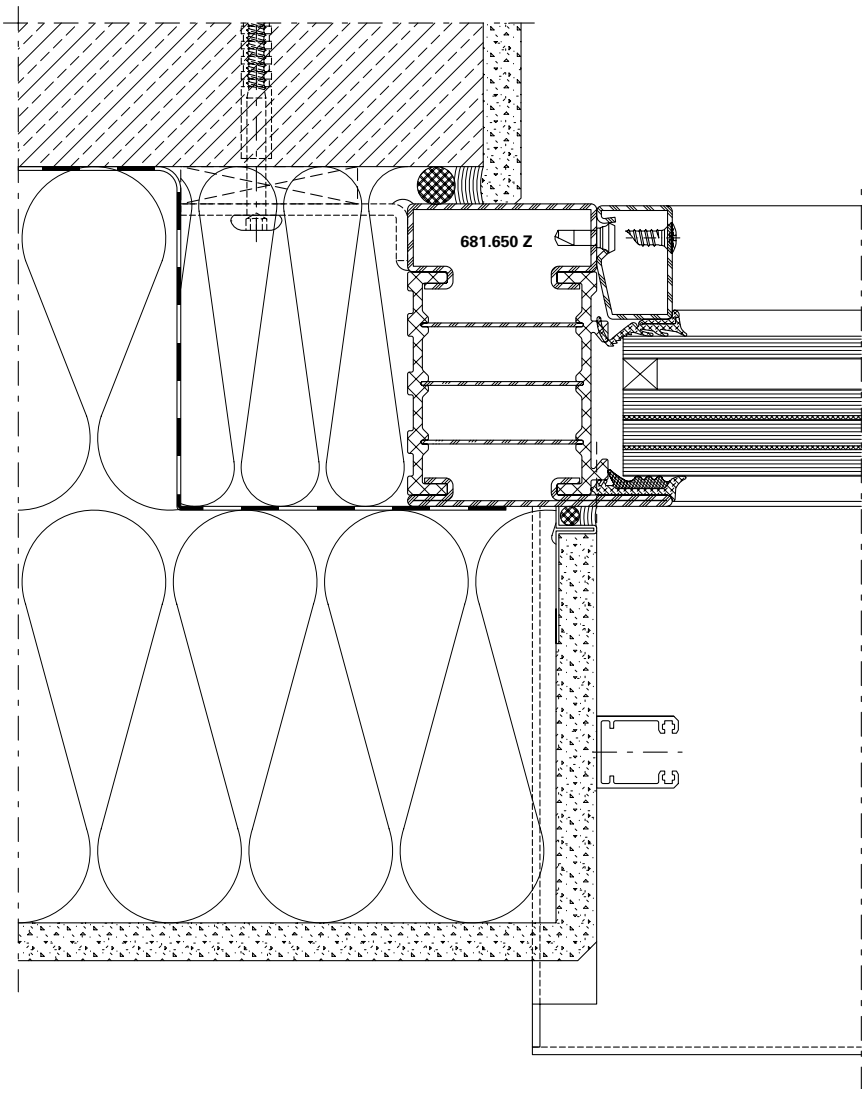

DXF **DWG** *12-0202-A-001*

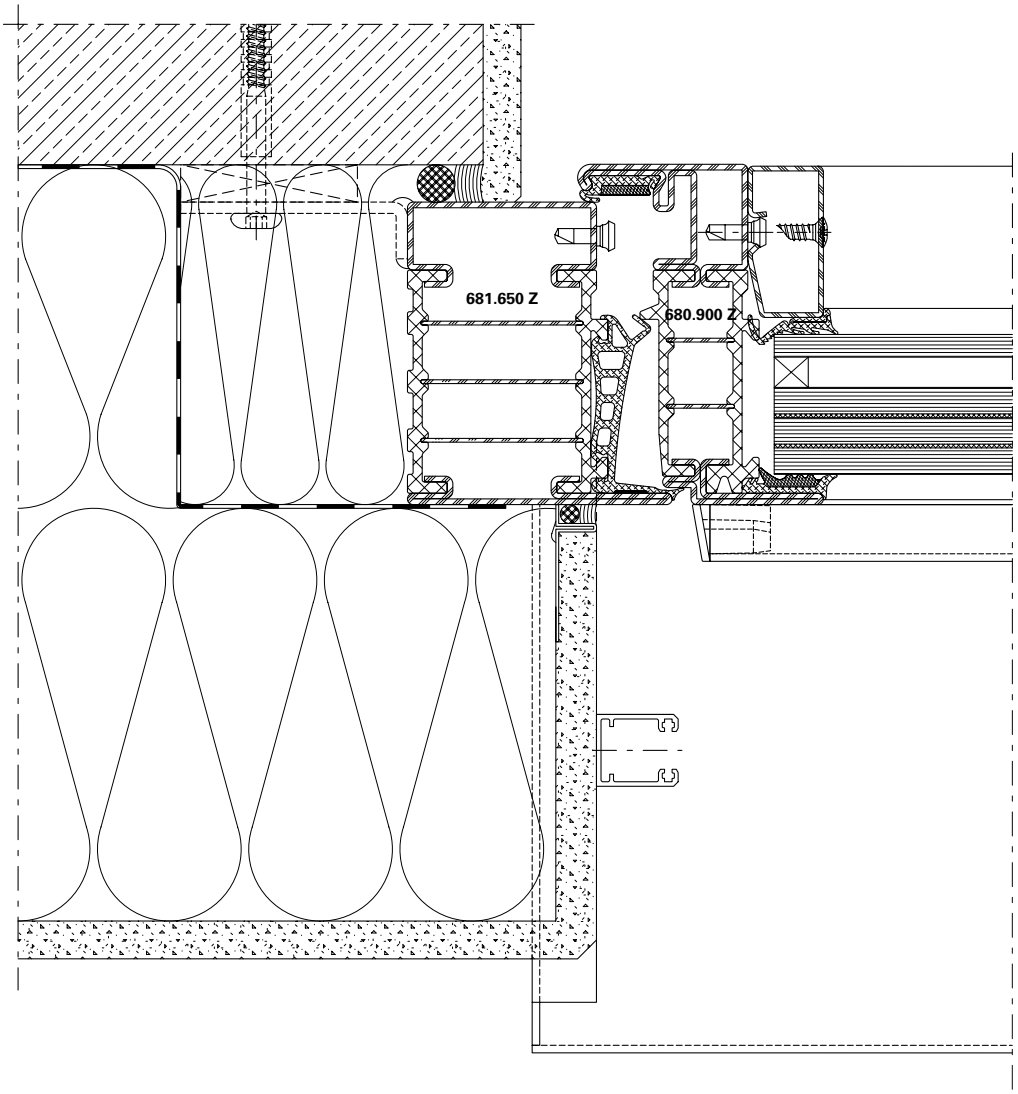

DXF **DWG** *12-0202-A-003*

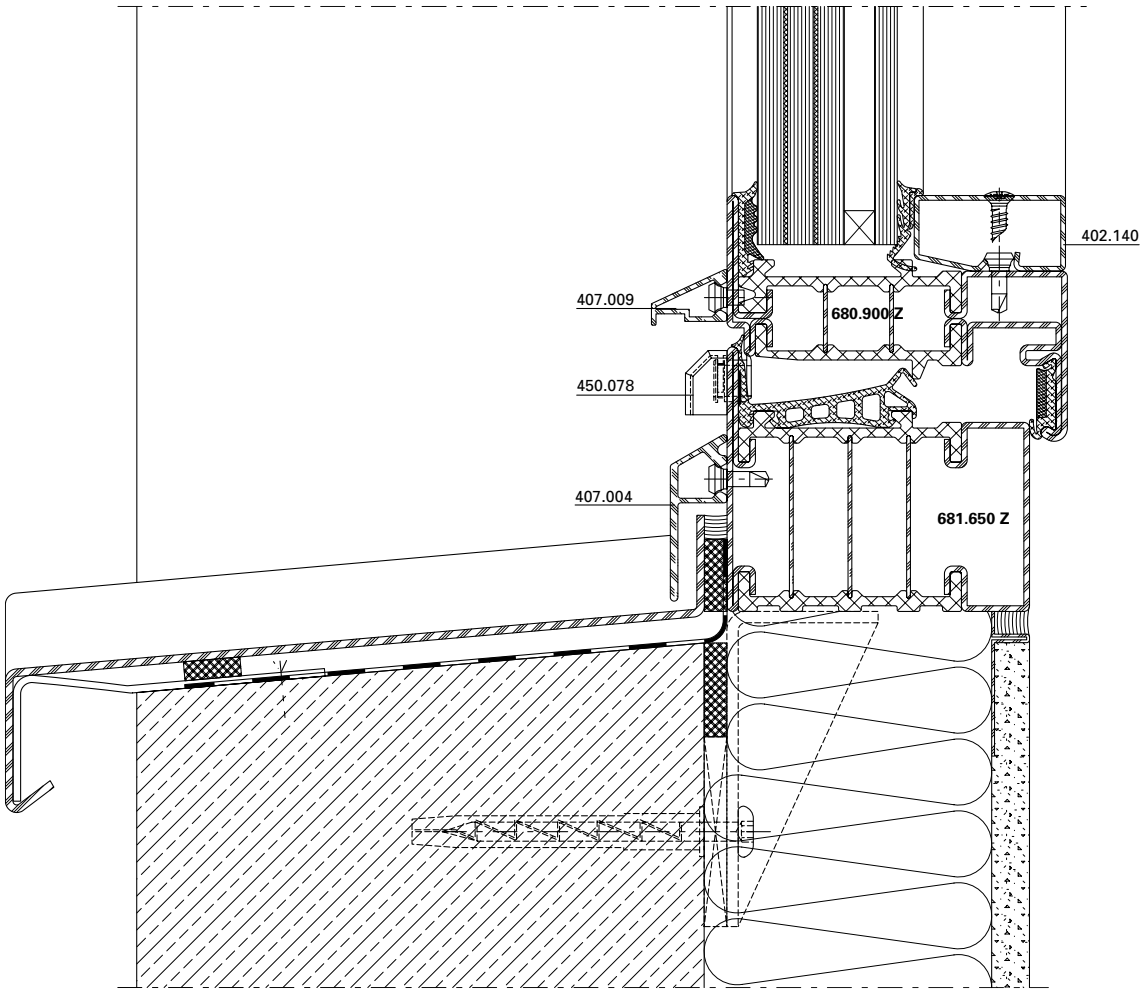

DXF **DWG** *12-0202-A-014*

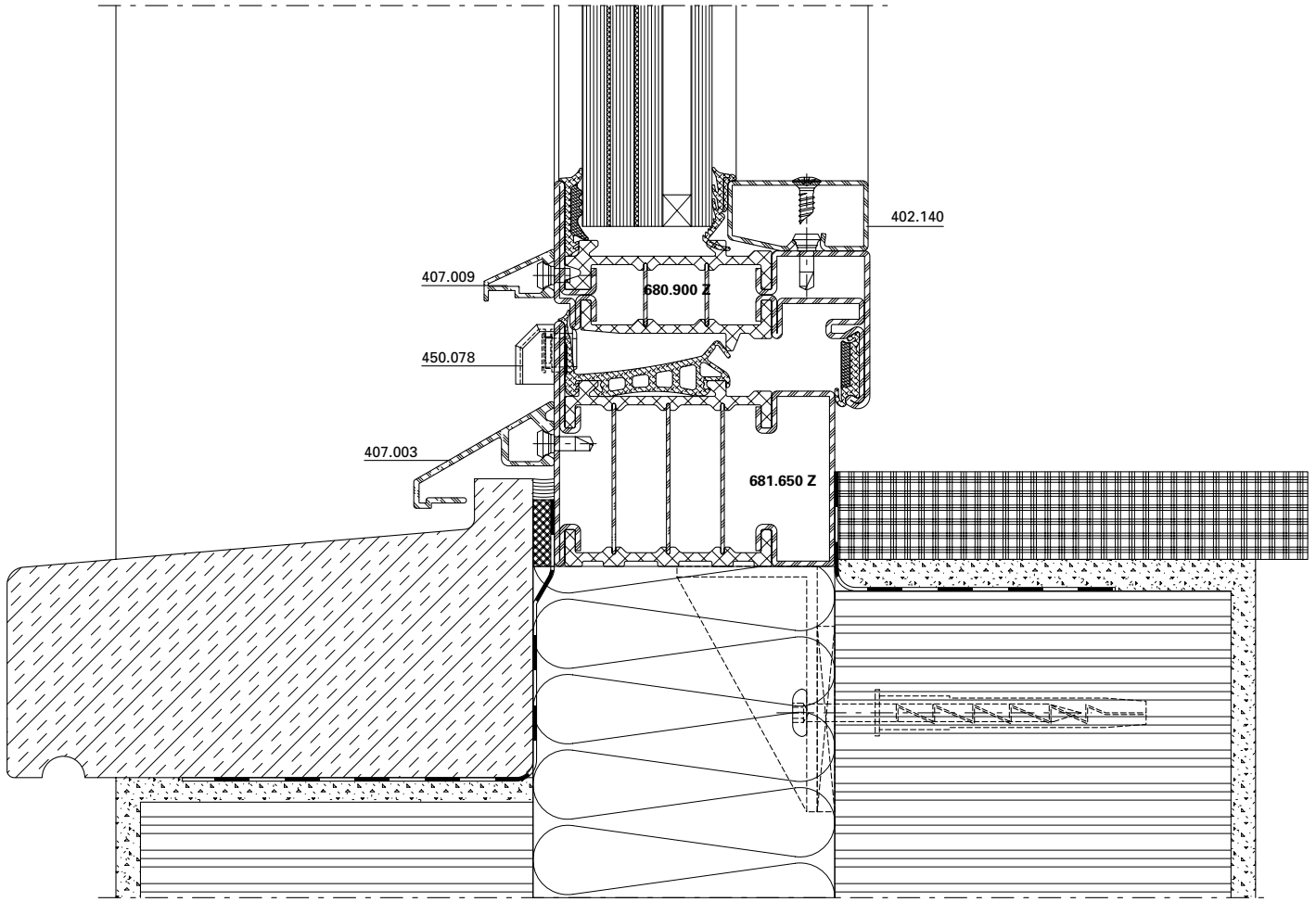

DXF DWG *12-0202-A-012*

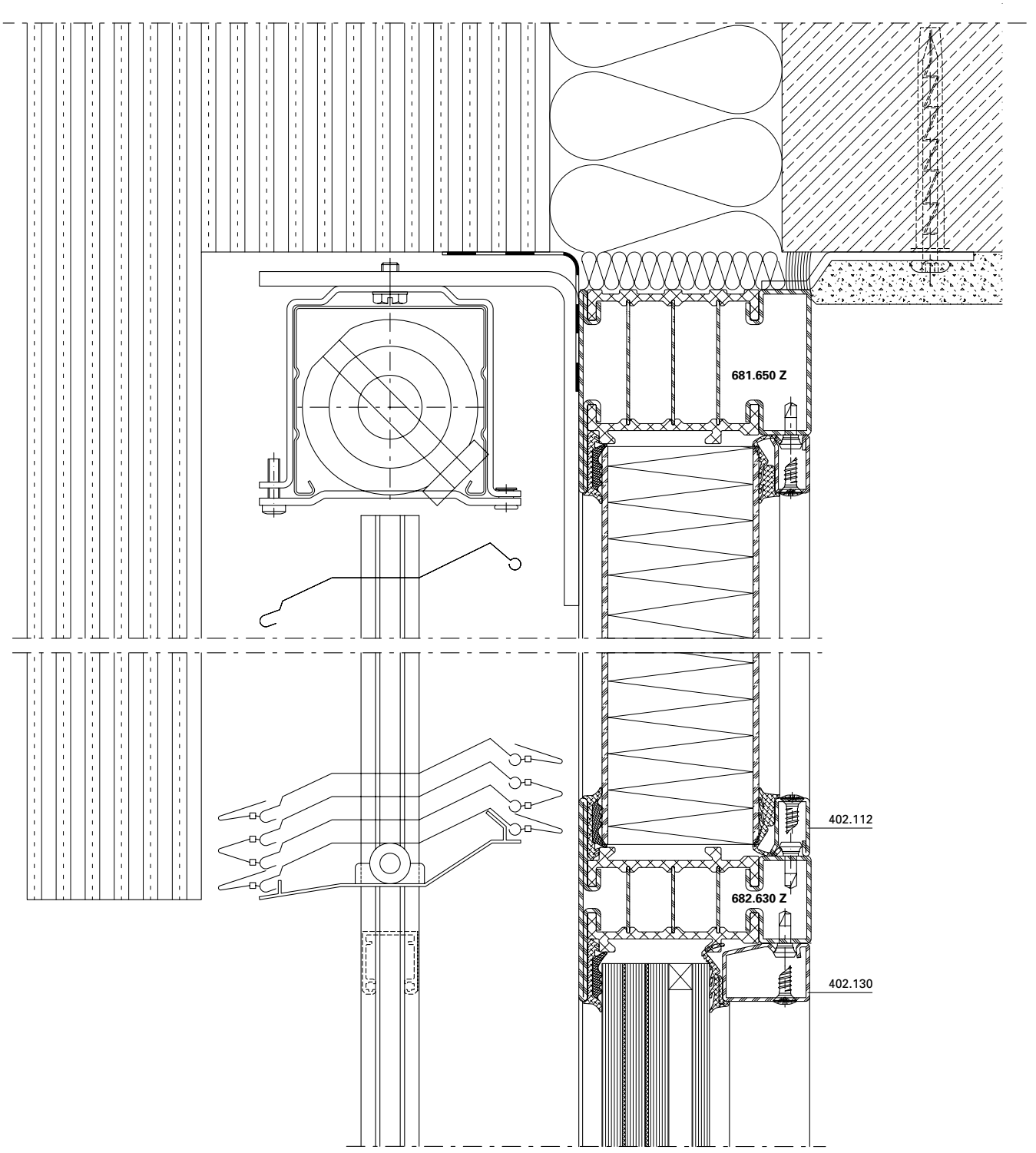

DXF **DWG** *12-0202-A-010*

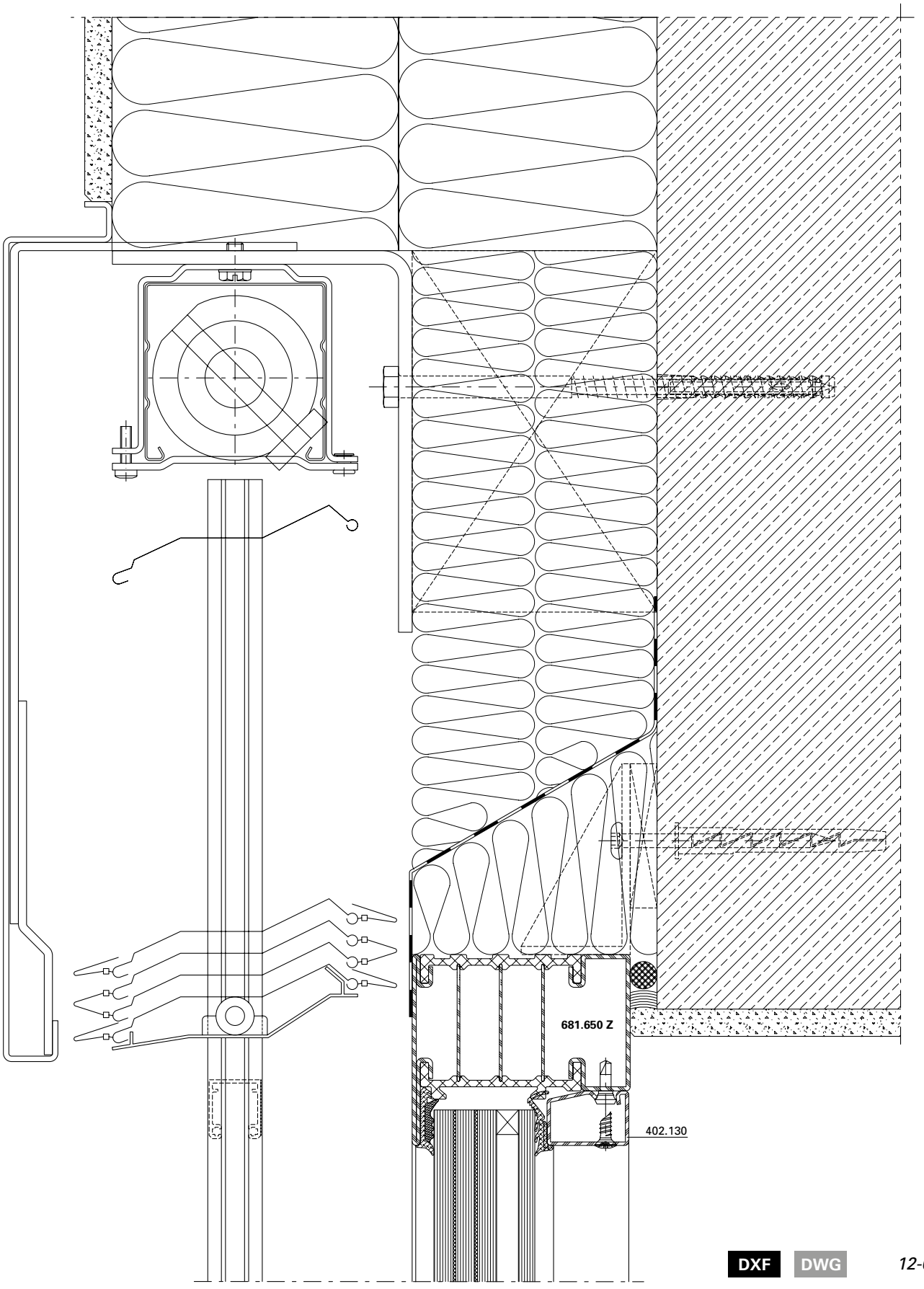

DXF DWG *12-0202-A-011*

Massbezeichnungen

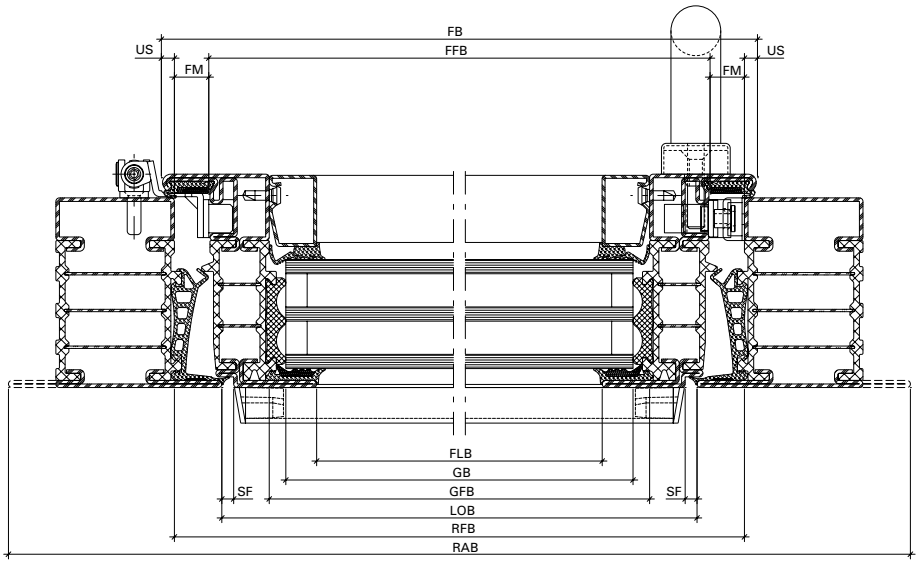

Dimensions cotées

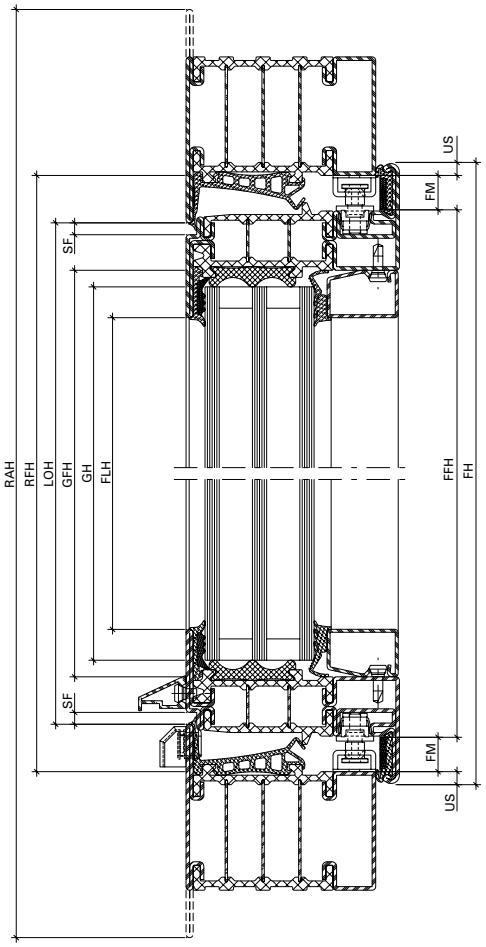

Measurement descriptions

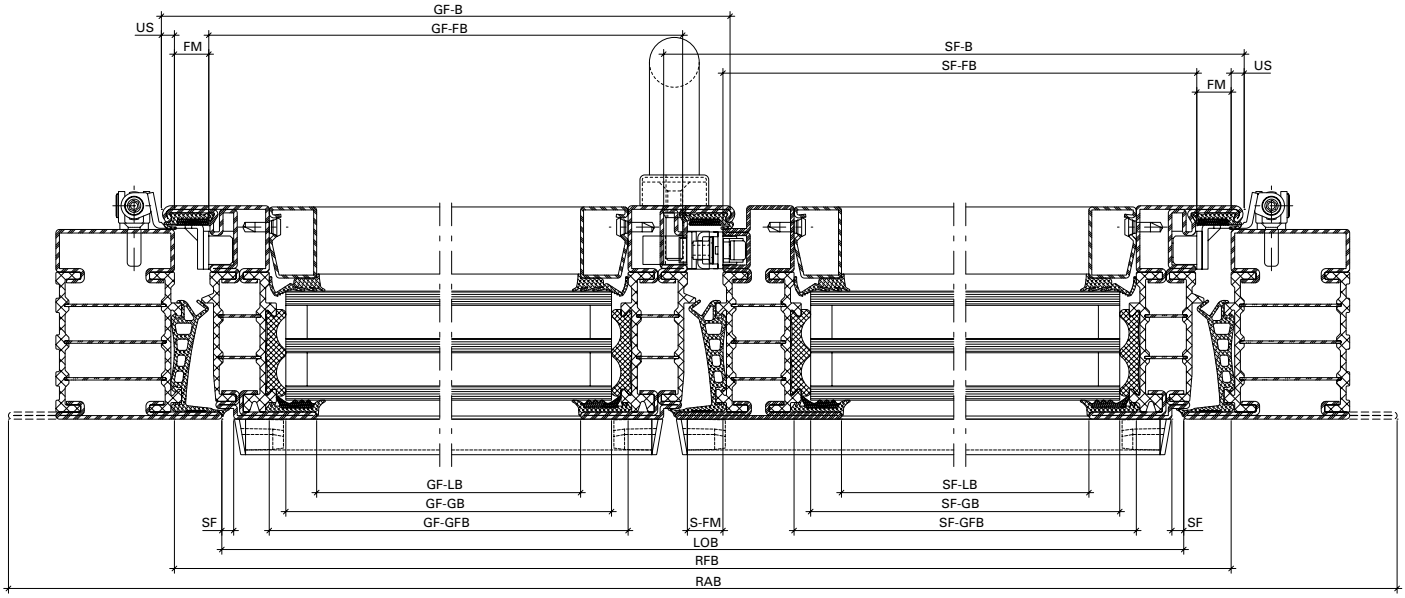

Massbezeichnungen

US	Überschlag
FM	Falzmass
SF	Schattenfuge
LS	Luftspalt
BE	Bodeneinstand
FH	Flügelhöhe
FFH	Flügelfalzhöhe
FLH	Flügel-Lichtmasshöhe
FB	Flügelbreite
FFB	Flügelfalzbreite
FLB	Flügel-Lichtmassbreite
GH	Glashöhe
GFH	Glasfalzhöhe
GB	Glasbreite
GFB	Glasfalzbreite
LDH	Lichte Durchgangshöhe
RFH	Rahmenfalzhöhe
RAH	Rahmenaussenhöhe
LDB	Lichte Durchgangsbreite
RFB	Rahmenfalzbreite
RAB	Rahmenaussenbreite
GF-B	Gangflügel-Breite
GF-FB	Gangflügel-Falzbreite
GF-LB	Gangflügel-Lichtmassbreite
GF-GB	Gangflügel-Glasbreite
GF-GFB	Gangflügel-Glasfalzbreite
SF-B	Standflügel-Breite
SF-FB	Standflügel-Falzbreite
SF-LB	Standflügel-Lichtmassbreite
SF-GB	Standflügel-Glasbreite
SF-GFB	Standflügel-Glasfalzbreite
S-FM	Stulpflügel-Falzmass

Dimensions cotées

US	Recouvrement
FM	Dimension de la feuillure
SF	Joint négatif
LS	Vide d'air au sol du vantail
BE	Encastrement au sol
FH	Hauteur du vantail
FFH	Hauteur de feuillure du vantail
FLH	Hauteur vide lumière du vantail
FB	Largeur du vantail
FFB	Largeur de feuillure du vantail
FLB	Largeur vide lumière du vantail
GH	Hauteur du verre
GFH	Hauteur de feuillure du verre
GB	Largeur du verre
GFB	Largeur de feuillure du verre
LDH	Hauteur vide lumière
RFH	Hauteur de feuillure du dormant
RAH	Hauteur extérieur du dormant
LDB	Largeur vide lumière
RFB	Largeur de feuillure du dormant
RAB	Largeur extérieur du dormant
GF-B	Largeur du vantail de service
GF-FB	Largeur de feuillure du vantail de service
GF-LB	Vide lumière du vantail de service
GF-GB	Largeur du verre du vantail de service
GF-GFB	Largeur de feuillure du verre du vantail de service
SF-B	Largeur du vantail semi-fixe
SF-FB	Largeur de feuillure du vantail semi-fixe
SF-LB	Vide lumière du vantail semi-fixe
SF-GB	Largeur du verre du vantail semi-fixe
SF-GFB	Largeur de feuillure du verre du vantail semi-fixe
S-FM	Dimension de la feuillure fenêtre à deux vantaux

Measurement descriptions

US	Overlap
FM	Rebate
SF	Shadow gap
LS	Air gap
BE	Floor recess
FH	Vent height
FFH	Vent rebate height
FLH	Clear height dimension of vent
FB	Vent width
FFB	Vent rebate width
FLB	Clear width dimension of vent
GH	Glass height
GFH	Glazing rebate height
GB	Glass width
GFB	Glazing rebate width
LDH	Clear opening height
RFH	Frame rebate height
RAH	External frame height
LDB	Clear opening width
RFB	Frame rebate width
RAB	External frame width
GF-B	Access vent width
GF-FB	Access vent rebate width
GF-LB	Clear width dimension of access vent
GF-GB	Glass width of access vent
GF-GFB	Glazing rebate width of access vent
SF-B	Secondary vent width
SF-FB	Rebate width of secondary vent
SF-LB	Clear width dimension of secondary vent
SF-GB	Glass width of secondary vent
SF-GFB	Glazing rebate width of secondary vent
S-FM	Double-vent rebate

JANISOL ARTE 2.0

FILIGRANE WÄRMEGEDÄMMTE FENSTER UND VERGLASUNGEN
AUS STAHL, EDELSTAHL UND CORTEN

JANISOL ARTE 2.0

THERMALLY INSULATED SLIM WINDOWS AND FIXED LIGHTS
IN STEEL, STAINLESS STEEL AND CORTEN

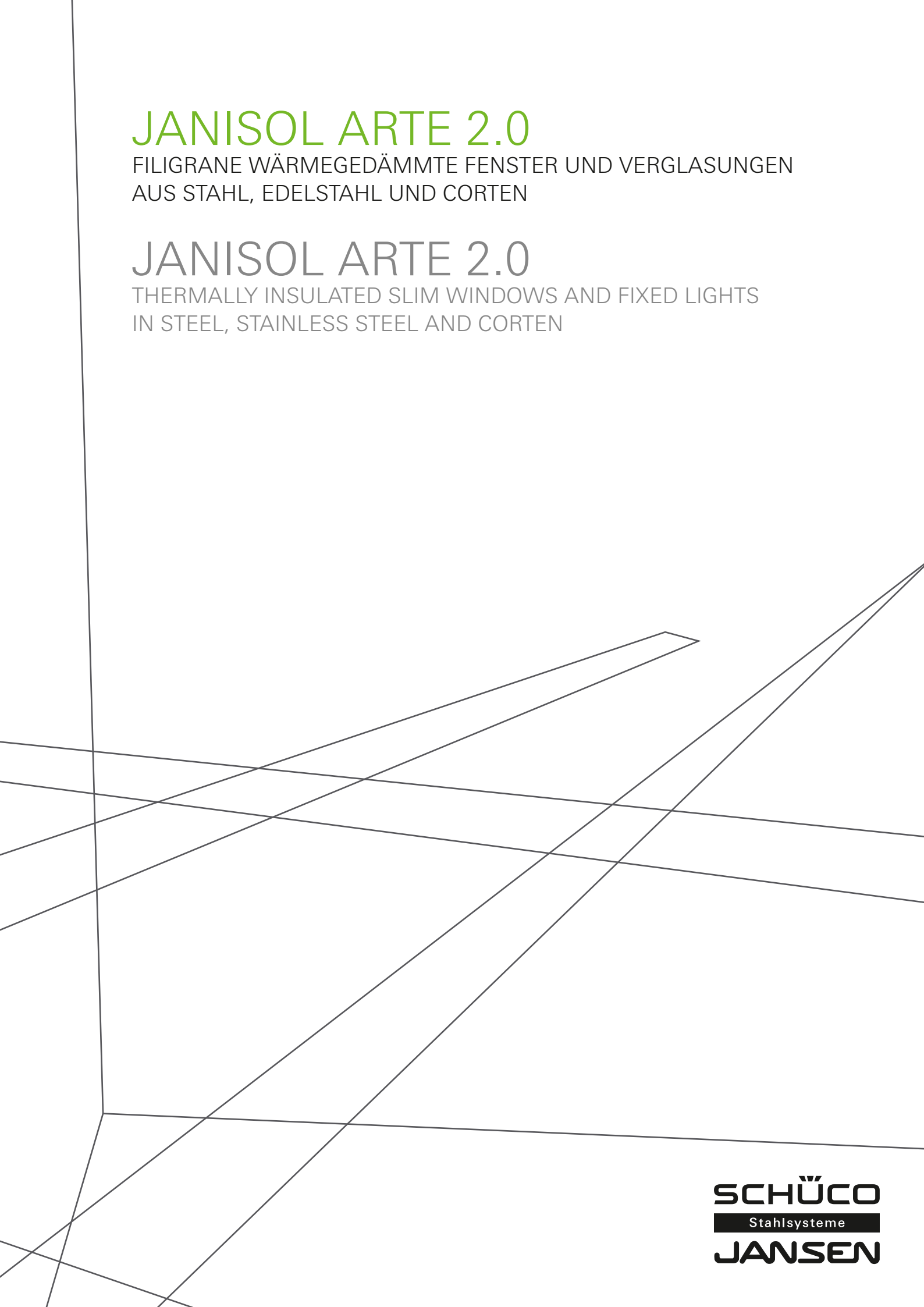

SCHÜCO
Stahlsysteme
JANSEN

Augustinerbräu-Sudhaus, Salzburg/AT (Architekt: Bmst Dipl.-Ing. Helmut Hopfner, Salzburg/AT)



Janisol Arte 2.0

- Dichtungsnute für einfache Verarbeitung
- Öffnungsarten
  - Dreh- und Stulpfenster 1- und 2-flügelig nach innen und aussen öffnend
  - Kippfenster nach innen öffnend
  - Klapp- und Senkklappfenster nach aussen öffnend
  - Schwingflügelfenster
  - Festverglasung
- Elementdicken von 20 bis 47 mm
- Maximales Flügelgewicht 150 kg
- Maximale Flügelgrössen 1000 x 2400 mm
- Mehrpunkt-Fensterverschluss
- Verbundtechnik nach EN 14024 geprüft
- Neue Oberfläche ZF 100 für ein optimiertes Schweissverhalten

Janisol Arte 2.0

- Rainure d'étanchéité pour une mise en œuvre simple
- Types d'ouverture
  - Fenêtres à la française ou à deux vantaux 1 ou 2 vantaux ouvrant vers l'intérieur ou l'extérieur
  - Fenêtres à soufflet ouvrant vers l'intérieur
  - Fenêtres basculante et à l'italienne ouvrant vers l'extérieur
  - Fenêtre basculante
  - Vitrage fixe
- Epaisseurs d'élément de 20 à 47 mm
- Poids maximum de vantail 150 kg
- Taille maximale de vantail 1000 x 2400 mm
- Verrouillage de fenêtre multipoints
- Technique d'assemblage contrôlée selon EN 14024
- Nouvelle surface ZF 100 pour un comportement au soudage optimisé

Janisol Arte 2.0

- Weatherstrip groove for simple fabrication
- Opening types
  - Side-hung and double-vent windows single and double-vent inward or outward-opening
  - Bottom-hung windows inward-opening
  - Top-hung and projected top-hung windows, outward-opening
  - Horizontal pivot windows
  - Fixed glazing
- Unit thicknesses from 20 to 47 mm
- Maximum vent weight 150 kg
- Maximum vent sizes 1000 x 2400 mm
- Multi-point window locking
- Bonding technology tested in accordance with EN 14024
- New ZF 100 surface finish for optimised welding characteristics

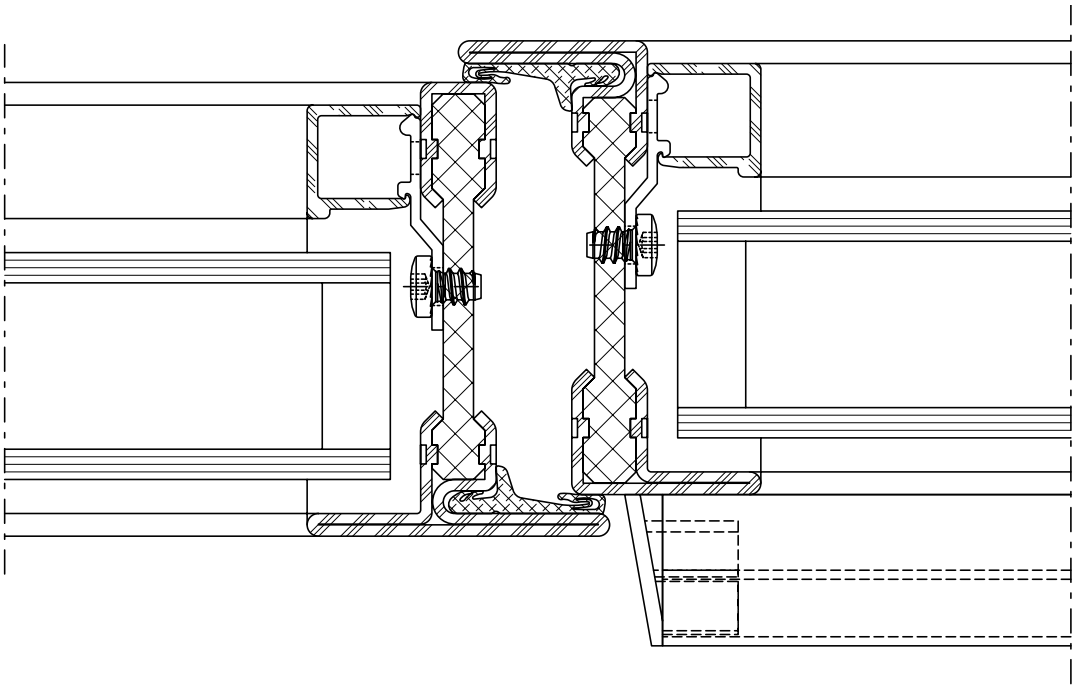

CE

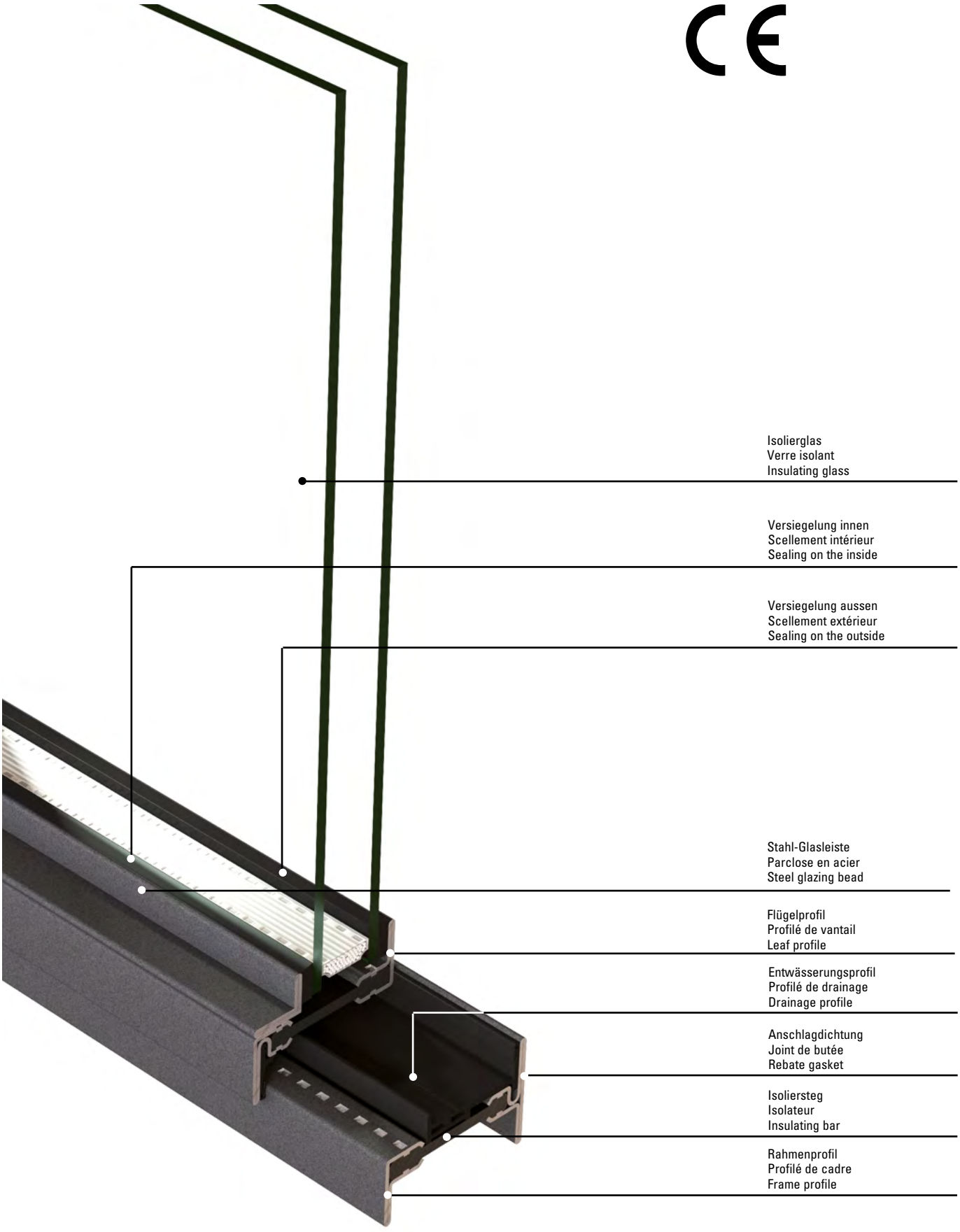
Isolierglas
Verre isolant
Insulating glass
Versiegelung innen
Scellement intérieur
Sealing on the inside
Versiegelung aussen
Scellement extérieur
Sealing on the outside
Stahl-Glasleiste
Parclose en acier
Steel glazing bead
Flügelprofil
Profilé de vantail
Leaf profile
Entwässerungsprofil
Profilé de drainage
Drainage profile
Anschlagdichtung
Joint de butée
Rebate gasket
Isoliersteg
Isolateur
Insulating bar
Rahmenprofil
Profilé de cadre
Frame profile

Janisol Arte 2.0 Edelstahl

- Dichtungsnute für einfache Verarbeitung
- Öffnungsarten
  - Dreh- und Stulpfenster 1- und 2-flügelig nach innen und aussen öffnend
  - Kippfenster nach innen öffnend
  - Klapp- und Senkklappfenster nach aussen öffnend
  - Festverglasung
- Elementdicken von 20 bis 47 mm
- Maximales Flügelgewicht 150 kg
- Maximale Flügelgrössen 1000 x 2400 mm
- Mehrpunkt-Fensterverschluss
- Verbundtechnik nach EN 14024 geprüft
- Edelstahlprofile aus Werkstoff 1.4401 (AISI 316) geeignet für Industriegebiete und Küstennähe

Janisol Arte 2.0 acier Inox

- Rainure d'étanchéité pour une mise en œuvre simple
- Types d'ouverture
  - Fenêtres à la française ou à deux vantaux 1 ou 2 vantaux ouvrant vers l'intérieur ou l'extérieur
  - Fenêtres à soufflet ouvrant vers l'intérieur
  - Fenêtres basculante et à l'italienne ouvrant vers l'extérieur
  - Vitrage fixe
- Epaisseurs d'élément de 20 à 47 mm
- Poids maximum de vantail 150 kg
- Taille maximale de vantail 1000 x 2400 mm
- Verrouillage de fenêtre multipoints
- Technique d'assemblage contrôlée selon EN 14024
- Profilés en acier inox en matériau 1.4401 (AISI 316), conviennent aux zones industrielles et à proximité des côtes

Janisol Arte 2.0 stainless steel

- Weatherstrip groove for simple fabrication
- Opening types
  - Side-hung and double-vent windows single and double-vent inward or outward-opening
  - Bottom-hung windows inward-opening
  - Top-hung and projected top-hung windows, outward-opening
  - Fixed glazing
- Unit thicknesses from 20 to 47 mm
- Maximum vent weight 150 kg
- Maximum vent sizes 1000 x 2400 mm
- Multi-point window locking
- Bonding technology tested in accordance with EN 14024
- Stainless steel profiles made from the material 1.4401 (AISI 316) suitable for industrial and coastal areas

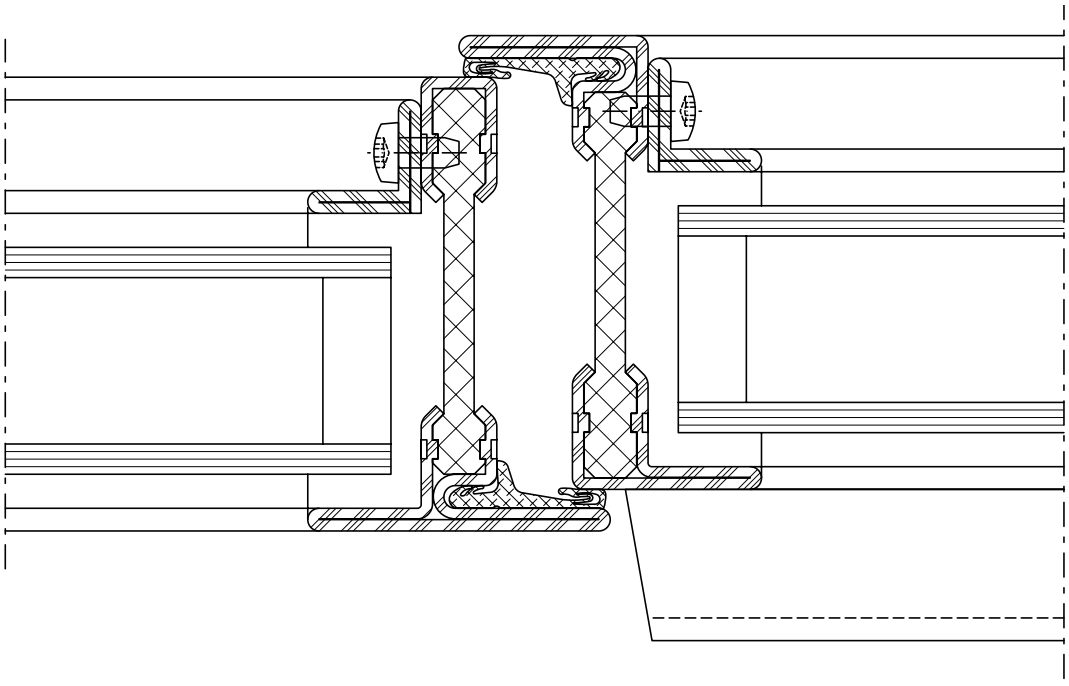

EDELSTAHL Rost frei INOX STAINLESS STEEL

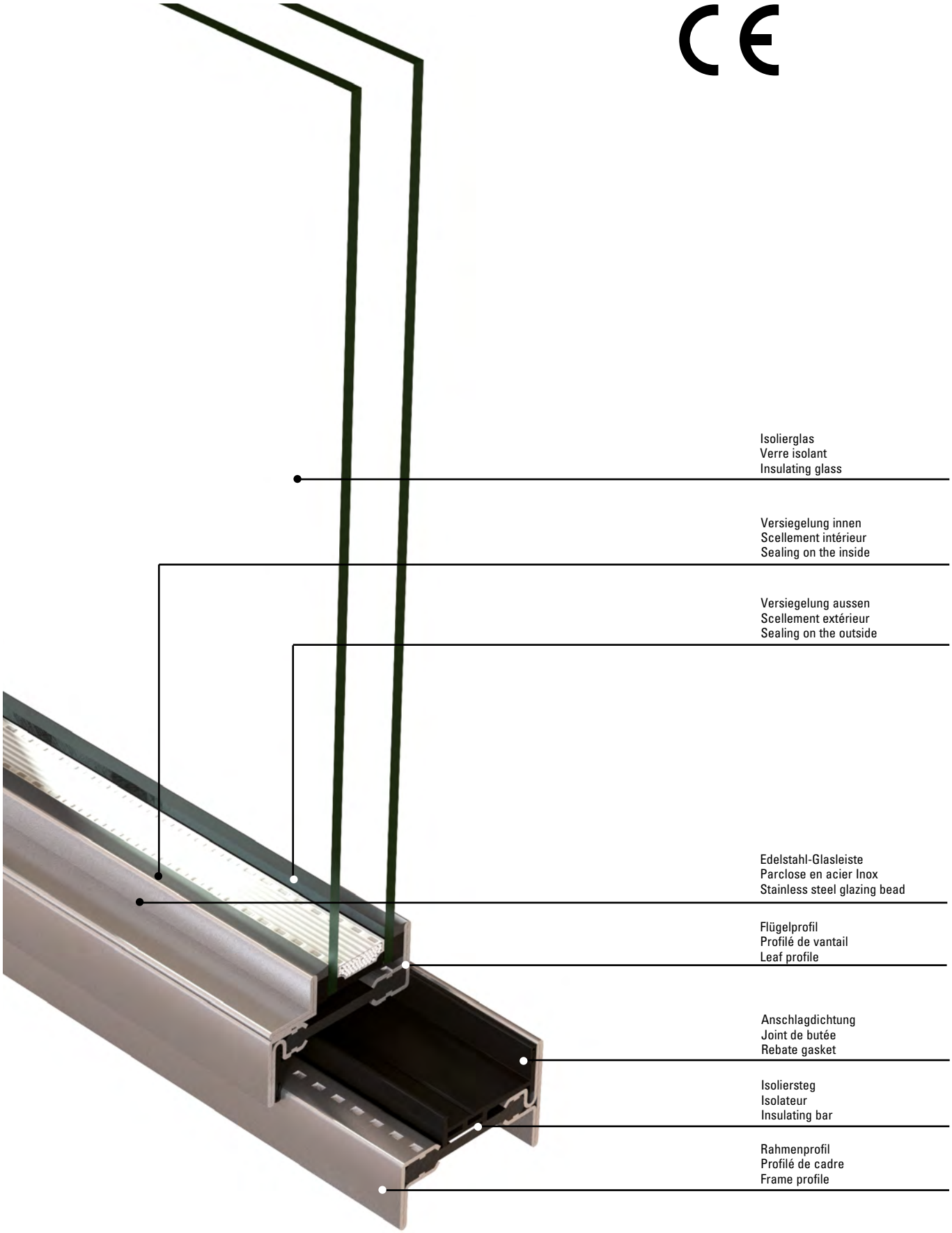
Isolierglas
Verre isolant
Insulating glass
Versiegelung innen
Scellement intérieur
Sealing on the inside
Versiegelung aussen
Scellement extérieur
Sealing on the outside
Edelstahl-Glasleiste
Parclose en acier Inox
Stainless steel glazing bead
Flügelprofil
Profilé de vantail
Leaf profile
Anschlagdichtung
Joint de butée
Rebate gasket
Isoliersteg
Isolateur
Insulating bar
Rahmenprofil
Profilé de cadre
Frame profile

Janisol Arte 2.0 Corten

- Dichtungsnute für einfache Verarbeitung
- Öffnungsarten
  - Dreh- und Stulpfenster 1- und 2-flügelig nach innen und aussen öffnend
  - Kippfenster nach innen öffnend
  - Klapp- und Senkklappfenster nach aussen öffnend
  - Festverglasung
- Elementdicken von 20 bis 47 mm
- Maximales Flügelgewicht 150 kg
- Maximale Flügelgrössen 1000 x 2400 mm
- Mehrpunkt-Fensterverschluss
- Verbundtechnik nach EN 14024 geprüft
- Corten-Stahl - eine zusätzliche Variante zu Stahl

Janisol Arte 2.0 Corten

- Rainure d'étanchéité pour une mise en œuvre simple
- Types d'ouverture
  - Fenêtres à la française ou à deux vantaux 1 ou 2 vantaux ouvrant vers l'intérieur ou l'extérieur
  - Fenêtres à soufflet ouvrant vers l'intérieur
  - Fenêtres basculante et à l'italienne ouvrant vers l'extérieur
  - Vitrage fixe
- Epaisseurs d'élément de 20 à 47 mm
- Poids maximum de vantail 150 kg
- Taille maximale de vantail 1000 x 2400 mm
- Verrouillage de fenêtre multipoints
- Technique d'assemblage contrôlée selon EN 14024
- Acier Corten - une variante supplémentaire à l'acier

Janisol Arte 2.0 Corten

- Weatherstrip groove for simple fabrication
- Opening types
  - Side-hung and double-vent windows single and double-vent inward or outward-opening
  - Bottom-hung windows inward-opening
  - Top-hung and projected top-hung windows, outward-opening
  - Fixed glazing
- Unit thicknesses from 20 to 47 mm
- Maximum vent weight 150 kg
- Maximum vent sizes 1000 x 2400 mm
- Multi-point window locking
- Bonding technology tested in accordance with EN 14024
- Corten steel - another variation of steel

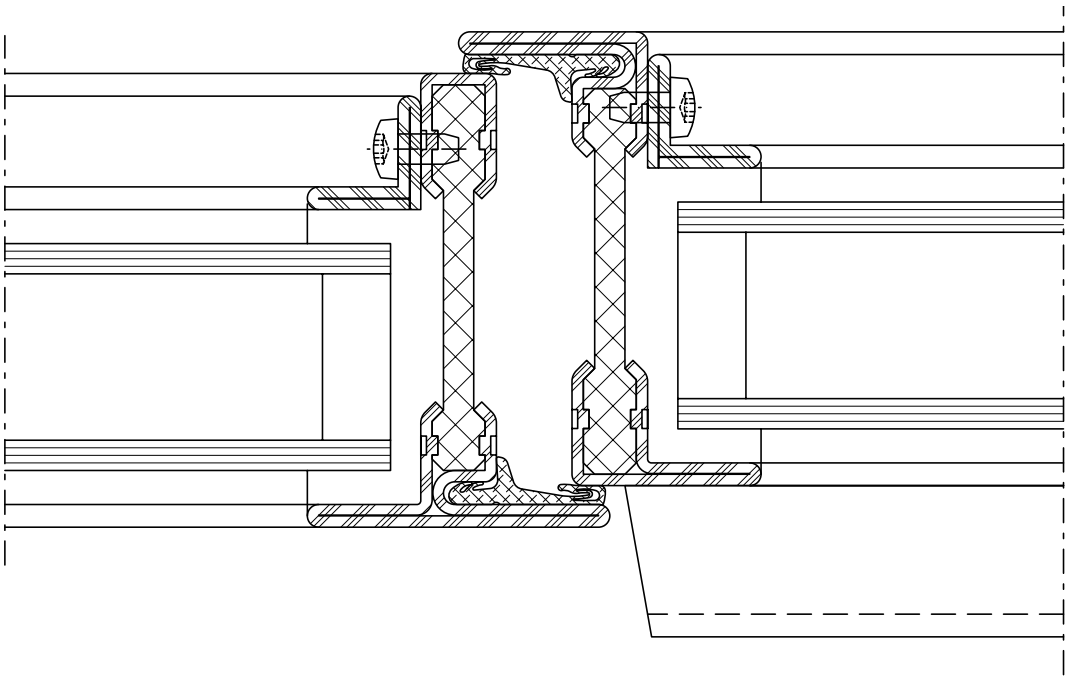

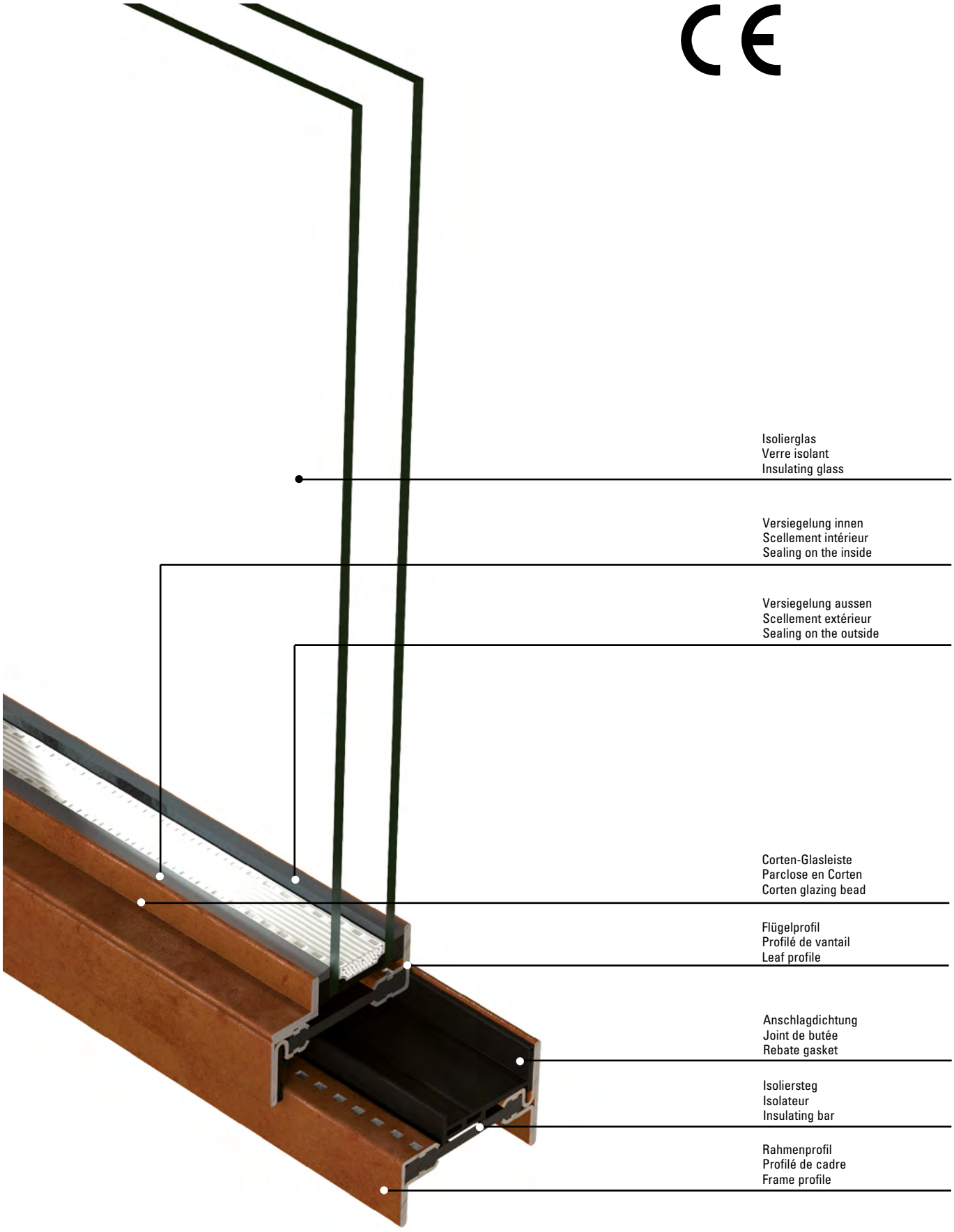
Isolierglas
Verre isolant
Insulating glass
Versiegelung innen
Scellement intérieur
Sealing on the inside
Versiegelung aussen
Scellement extérieur
Sealing on the outside
Corten-Glasleiste
Parclose en Corten
Corten glazing bead
Flügelprofil
Profilé de vantail
Leaf profile
Anschlagdichtung
Joint de butée
Rebate gasket
Isoliersteg
Isolateur
Insulating bar
Rahmenprofil
Profilé de cadre
Frame profile

Norm	Eigenschaft Caractéristique Characteristic	Klassifizierung / Wert Classification / Valeur Classification / Value									
 EN 12210	**Widerstandsfähigkeit bei Windlast** **Résistance à la pression du vent** **Resistance to wind load**	npd	C1 (400)		C2 (800)		C3 (1200)		C4 (1600)		C5 (2000)
 EN 12208	**Schlagregendichtheit** **Etanchéité à la pluie battante** **Watertightness**	npd	1A (0)	2A (50)	3A (100)	4A (150)	5A (200)	6A (250)	7A (300)	8A (450)	9A (600)	Exxx (>750)
 EN ISO 10140	**Schalldämmung** R_w (C, C_{tr}) (dB) **Isolation phonique** R_w (C, C_{tr}) (dB) **Sound insulation** R_w (C, C_{tr}) (dB)	npd	bis R_w 45 dB (-1; -5) jusqu'à R_w 45 dB (-1; -5) up to R_w 45 dB (-1; -5)									
 EN ISO 10077-2	**Wärmedurchgangskoeffizient** U_f (W/(m²·K)) **Transmission thermique** U_f (W/(m²·K)) **Thermal production** U_f (W/(m²·K))	npd	ab 1,9 W/m²·K à partir de 1,9 W/m²·K from 1,9 W/m²·K									
 EN 12207	**Luftdurchlässigkeit** **Perméabilité à l'air** **Air permeability**	npd	1 (150)		2 (300)		3 (600)		4 (600)			
 EN 14351-1	**Tragfähigkeit von Sicherheitsvorrichtungen** **Capacité portante des dispositifs de sécurité** **Load-bearing capacity of safety devices**	npd	Anforderung erfüllt Exigence remplie Requirement satisfied									
 EN 13115	**Mechanische Festigkeit** **Résistance mécanique** **Mechanical strength**	npd	1		2		3		4			
 EN 13115	**Bedienkräfte** **Forces de manœuvre** **Operating forces**	npd	0		1		2					
 ISO 16000	**Gefährliche Substanzen** **Substances dangereuses** **Dangerous substances**	npd	Anforderung erfüllt Exigence remplie Requirement satisfied									
 EN 12400	**Dauerfunktionsprüfung** **Essai d'endurance** **Mechanical durability test**	npd	1	2	3	4	5	6	7	8		
 EN 13049	**Stossfestigkeit** **Résistance aux chocs** **Impact resistance**	npd	1		2		3		4		5	

npd = keine Leistung festgestellt (no performance determined)

npd = aucune performance déterminée (no performance determined)

npd = no performance determined

 **EN 14024**	**Metallprofile mit thermischer Trennung** **Profilés en métal. avec rupture de pont thermique** **Metal profiles with thermal barrier**	CW / TC2 / A
 **DIN 18008-4**	**Vorgefertigte absturzsichernde Verglasung** **Vitrage anti-chutes préfabriqué** **Prefabricated glazing suitable for safety barrier loading**	Anhang D.1.2 erfüllt Annexe D.1.2 satisfaite Appendix D.1.2 fulfilled

Schwingflügel-Fenster **Fenêtre basculante** **Horizontal pivot window**

Norm	Eigenschaft Caractéristique Characteristic	Klassifizierung / Wert Classification / Valeur Classification / Value									
 **EN 12210**	**Widerstandsfähigkeit bei Windlast** **Résistance à la pression du vent** **Resistance to wind load**	npd	C1 (400)		C2 (800)		C3 (1200)		C4 (1600)		C5 (2000)	
 **EN 12208**	**Schlagregendichtheit** **Etanchéité à la pluie battante** **Watertightness**	npd	1A (0)	2A (50)	3A (100)	4A (150)	5A (200)	6A (250)	7A (300)	8A (450)	9A (600)	Exxx (>750)
 **EN ISO 10140**	**Schalldämmung** R_w (C, C_{tr}) (dB) **Isolation phonique** R_w (C, C_{tr}) (dB) **Sound insulation** R_w (C, C_{tr}) (dB)	npd	bis R_w 40 dB (-1; -5) jusqu'à R_w 40 dB (-1; -5) up to R_w 40 dB (-1; -5)									
 **EN ISO 10077-2**	**Wärmedurchgangskoeffizient** U_f (W/(m²·K)) **Transmission thermique** U_f (W/(m²·K)) **Thermal production** U_f (W/(m²·K))	npd	ab 1,9 W/m²·K à partir de 1,9 W/m²·K from 1,9 W/m²·K									
 **EN 12207**	**Luftdurchlässigkeit** **Perméabilité à l'air** **Air permeability**	npd	1 (150)		2 (300)		3 (600)		4 (600)			

Zur Erreichung der maximalen Leistungswerte bzw. der CE-Kennzeichnung sind die Gutachtlichen Stellungnahmen zu beachten. (docucenter.jansen.com)

Il doit être tenu compte des avis d'expert dans le but d'obtenir les valeurs de performance maximales et le marquage CE. (docucenter.jansen.com)

To achieve the maximum performance values and/or the CE marking, the expert appraisal report must be observed. (docucenter.jansen.com)

Wendefenster — Fenêtre pivotante — Vertical pivot window

Norm	Eigenschaft Caractéristique Characteristic	Klassifizierung / Wert Classification / Valeur Classification / Value									
 EN 12210	**Widerstandsfähigkeit bei Windlast** **Résistance à la pression du vent** **Resistance to wind load**	npd	C1 (400)		C2 (800)		C3 (1200)		C4 (1600)		C5 (2000)
 EN 12208	**Schlagregendichtheit** **Etanchéité à la pluie battante** **Watertightness**	npd	1A (0)	2A (50)	3A (100)	4A (150)	5A (200)	6A (250)	7A (300)	8A (450)	9A (600)	Exxx (>750)
 EN ISO 10140	**Schalldämmung** R_w (C, C_{tr}) (dB) **Isolation phonique** R_w (C, C_{tr}) (dB) **Sound insulation** R_w (C, C_{tr}) (dB)	npd	bis R_w 42 dB (-1; -5) jusqu'à R_w 42 dB (-1; -5) up to R_w 42 dB (-1; -5)									
 EN ISO 10077-2	**Wärmedurchgangskoeffizient** U_f (W/(m²·K)) **Transmission thermique** U_f (W/(m²·K)) **Thermal production** U_f (W/(m²·K))	npd	ab 2,0 W/m²·K à partir de 2,0 W/m²·K from 2,0 W/m²·K									
 EN 12207	**Luftdurchlässigkeit** **Perméabilité à l'air** **Air permeability**	npd	1 (150)		2 (300)		3 (600)		4 (600)			

Zur Erreichung der maximalen Leistungswerte bzw. der CE-Kennzeichnung sind die Gutachtlichen Stellungnahmen zu beachten. (docucenter.jansen.com)

Il doit être tenu compte des avis d'expert dans le but d'obtenir les valeurs de performance maximales et le marquage CE. (docucenter.jansen.com)

To achieve the maximum performance values and/or the CE marking, the expert appraisal report must be observed. (docucenter.jansen.com)

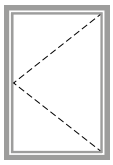

Dreh-Fenster einflügelig
nach innen öffnend

Max. Masse:
970 x 2370 mm (FFBxFFH)

Min. Masse:
370 x 370 mm (FFBxFFH)

Max. Flügelgewicht: 150 kg

Fenêtre à la française à un vantail
ouvrant vers l'intérieur

Dimensions max.:
970 x 2370 mm (FFBxFFH)

Dimensions min.:
370 x 370 mm (FFBxFFH)

Poids du vantail max.: 150 kg

Single-vent side-hung window
inward opening

Max. dimensions:
970 x 2370 mm (FFBxFFH)

Min. dimensions:
370 x 370 mm (FFBxFFH)

Max. vent weight: 150 kg

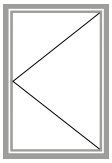

Dreh-Fenster einflügelig
nach aussen öffnend

Max. Masse:
970 x 2370 mm (FFBxFFH)

Min. Masse:
470 x 370 mm (FFBxFFH)

Wenn Flügelfalzbreite ≤ 700 mm, 1 mm kürzen

Max. Flügelgewicht: 150 kg

Fenêtre à l'anglaise à un vantail
ouvrant vers l'extérieur

Dimensions max.:
970 x 2370 mm (FFBxFFH)

Dimensions min.:
470 x 370 mm (FFBxFFH)

Quand la largeur de feuillure du vantail ≤ 700 mm, raccourcir de 1 mm

Poids du vantail max.: 150 kg

Single-vent side-hung window
outward opening

Max. dimensions:
970 x 2370 mm (FFBxFFH)

Min. dimensions:
470 x 370 mm (FFBxFFH)

If the vent rebate width is ≤ 700 mm, shorten by 1 mm

Max. vent weight: 150 kg

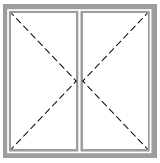

Dreh-Fenster zweiflügelig
nach innen öffnend

Max. Masse:
1970 x 2370 mm (RFBxFFH)

Min. Masse:
720 x 560 mm (RFBxFFH)

Gangflügel min. FFB 420 mm

Max. Flügelgewicht: 150 kg

Fenêtre à la française à deux vantaux
ouvrant vers l'intérieur

Dimensions max.:
1970 x 2370 mm (RFBxFFH)

Dimensions min.:
720 x 560 mm (RFBxFFH)

Vantail de service
min. FFB 420 mm

Poids du vantail max.: 150 kg

Double-vent side-hung window
inward opening

Max. dimensions:
1970 x 2370 mm (RFBxFFH)

Min. dimensions:
720 x 560 mm (RFBxFFH)

Access leaf min. FFB 420 mm

Max. vent weight: 150 kg

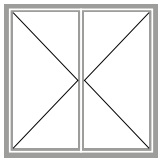

Dreh-Fenster zweiflügelig
nach aussen öffnend

Max. Masse:
1970 x 2370 mm (RFBxFFH)

Min. Masse:
820 x 670 mm (RFBxFFH)

Gangflügel min. FFB 520 mm

Wenn Gangflügel-Falzbreite ≤ 750 mm, 1 mm kürzen

Max. Flügelgewicht: 150 kg

Fenêtre à l'anglaise à deux vantaux
ouvrant vers l'extérieur

Dimensions max.:
1970 x 2370 mm (RFBxFFH)

Dimensions min.:
820 x 670 mm (RFBxFFH)

Vantail de service
min. FFB 520 mm

Quand la largeur de feuillure du vantail de service ≤ 750 mm, raccourcir de 1 mm

Poids du vantail max.: 150 kg

Double-vent side-hung window
outward opening

Max. dimensions:
1970 x 2370 mm (RFBxFFH)

Min. dimensions:
820 x 670 mm (RFBxFFH)

Access leaf min. FFB 520 mm

If the access vent rebate width is ≤ 750 mm, shorten by 1 mm

Max. vent weight: 150 kg

FFB = Flügelfalzbreite
FFH = Flügelfalzhöhe
RFB = Rahmenfalzbreite

FFB = Largeur de feuillure du vantail
FFH = Hauteur de feuillure du vantail
RFB = Largeur de feuillure du dormant

FFB = Vent rebate width
FFH = Vent rebate height
RFB = Frame rebate width

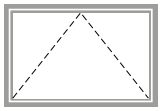

Kipp-Fenster
nach innen öffnend

Max. Masse:
2370 x 810 mm (FFBxFFH)

Min. Masse:
370 x 370 mm (FFBxFFH)
ohne Getriebe
270 x 270 mm (FFBxFFH)

Max. Flügelgewicht: 60 kg

Anschweissbänder 555.483 verwenden

Fenêtre à soufflet
ouvrant vers l'intérieur

Dimensions max.:
2370 x 810 mm (FFBxFFH)

Dimensions min.:
370 x 370 mm (FFBxFFH)
sans crémone
270 x 270 mm (FFBxFFH)

Poids du vantail max.: 60 kg

Utiliser paumelles à souder 555.483

Bottom-hung window
inward opening

Max. dimensions:
2370 x 810 mm (FFBxFFH)

Min. dimensions:
370 x 370 mm (FFBxFFH)
without mechanisme
270 x 270 mm (FFBxFFH)

Max. vent weight: 60 kg

Use weld-on hinges 555.483

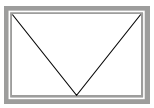

Klapp-Fenster
nach aussen öffnend

Max. Masse:
1620 x 650 mm (FFBxFFH)

Min. Masse:
370 x 470 mm (FFBxFFH)

Wenn Flügelfalzhöhe ≤ 700 mm, 1 mm kürzen

Max. Flügelgewicht: 60 kg

Fenêtre basculante
ouvrant vers l'extérieur

Dimensions max.:
1620 x 650 mm (FFBxFFH)

Dimensions min.:
370 x 470 mm (FFBxFFH)

Quand la hauteur de feuillure du vantail ≤ 700 mm, raccourcir de 1 mm

Poids du vantail max.: 60 kg

Top hung window
outward opening

Max. dimensions:
1620 x 650 mm (FFBxFFH)

Min. dimensions:
370 x 470 mm (FFBxFFH)

If the vent rebate height is ≤ 700 mm, shorten by 1 mm

Max. vent weight: 60 kg

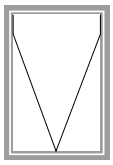

Senkklapp-Fenster
nach aussen öffnend

Max. Masse:
1160 x 1410 mm (FFBxFFH)

Min. Masse:
300 x 300 mm (FFBxFFH)

Max. Flügelgewicht: 60 kg

Fenêtre à l'italienne
ouvrant vers l'extérieur

Dimensions max.:
1160 x 1410 mm (FFBxFFH)

Dimensions min.:
300 x 300 mm (FFBxFFH

Poids du vantail max.: 60 kg

Projected top-hung window
outward opening

Max. dimensions:
1160 x 1410 mm (FFBxFFH)

Min. dimensions:
300 x 300 mm (FFBxFFH)

Max. vent weight: 60 kg

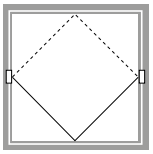

Schwingflügel-Fenster
nach innen und aussen öffnend

Max. Masse:
1370 x 1570 mm (FFBxFFH)
Max. Fläche 1.1881 m²

Min. Masse:
Manuell:
370 x 570 mm (FFBxFFH)
Motorisiert:
470/670 x 370 mm (FFBxFFH)

Max. Flügelgewicht: 100 kg

Fenêtre basculante
ouvrant vers l'intérieur
et l'extérieur

Dimensions max.:
1370 x 1570 mm (FFBxFFH)
Surface max. 1.1881 m²

Dimensions min.:
Manuel:
370 x 570 mm (FFBxFFH)
Motorisé:
470/670 x 370 mm (FFBxFFH)

Poids du vantail max.: 100 kg

Horizontal pivot window
inward and outward opening

Max. dimensions:
1370 x 1570 mm (FFBxFFH)
Max. surface 1.1881 m²

Min. dimensions:
Manual:
370 x 570 mm (FFBxFFH)
Electric:
470/670 x 370 mm (FFBxFFH)

Max. vent weight: 100 kg

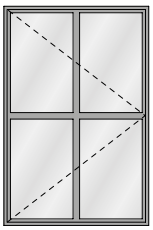

Drehfenster einflügelig
nach innen öffnend
Fenêtre à la française à un vantail
ouvrant vers l'intérieur
Single-vent side-hung window
inward opening

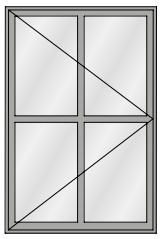

Drehfenster einflügelig
nach aussen öffnend
Fenêtre à l'anglaise à un vantail
ouvrant vers l'extérieur
Single-vent side-hung window
outward opening

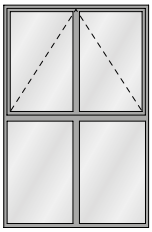

Kipp-Fenster
nach innen öffnend
Fenêtre à soufflet
ouvrant vers l'intérieur
Bottom-hung window
inward opening

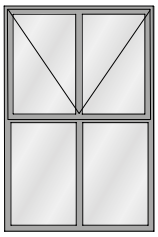

Klapp-Fenster
nach aussen öffnend
Fenêtre à l'anglaise
ouvrant vers l'extérieur
Top-hung window
outward opening

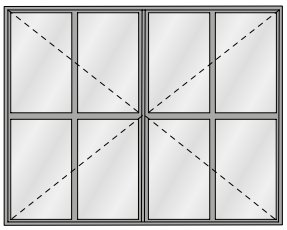

Drehfenster zweiflügelig
nach innen öffnend
Fenêtre à la française à deux vantaux
ouvrant vers l'intérieur
Double-vent side-hung window
inward opening

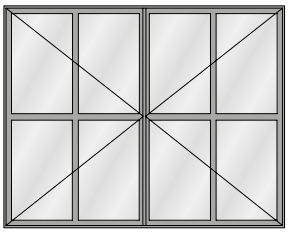

Drehfenster zweiflügelig
nach aussen öffnend
Fenêtre à l'anglaise à deux vantaux
ouvrant vers l'extérieur
Double-vent side-hung window
outward opening

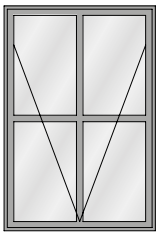

Senkklapp-Fenster
nach aussen öffnend
Fenêtre à l'italienne
ouvrant vers l'extérieur
Projected top-hung window
outward opening

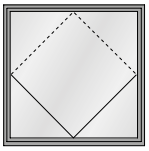

Schwingflügel-Fenster
Fenêtre basculante
Horizontal pivot window

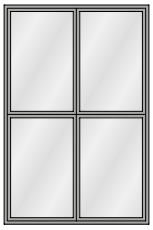

Festverglasung
Vitrage fixe
Fixed lights

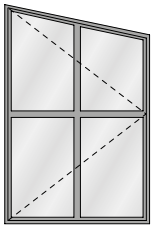

Atelierfenster einflügelig
nach innen öffnend
Fenêtre trapézoïdale à un vantail
ouvrant vers l'intérieur
Single-vent studio window
inward opening

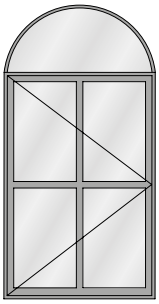

Drehfenster einflügelig nach aussen
öffnend mit Rundbogen-Oberlicht
(Fest)
Fenêtre à l'anglaise à un vantail
ouvrant vers l'extérieur avec
imposte demi-rond (fixe)
Single-vent side-hung window
outward opening with round
arched top light (fixed)

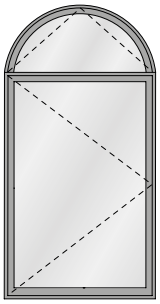

Drehfenster einflügelig
nach innen öffnend öffnend mit
Rundbogen-Oberlicht
Fenêtre à la française à un vantail
ouvrant vers l'intérieur avec
imposte demi-rond
Single-vent side-hung window
inward opening with round
arched top light

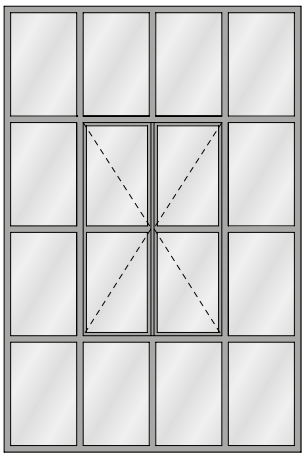

Drehfenster zweiflügelig
nach innen öffnend
Fenêtre à la française à deux vantaux
ouvrant vers l'intérieur
Double-vent side-hung window
inward opening

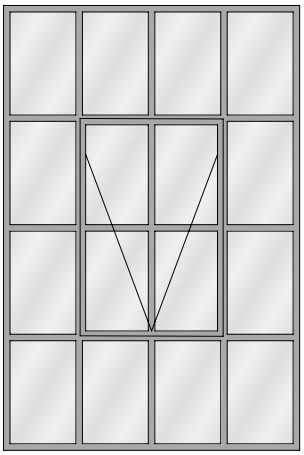

Senkklapp-Fenster
nach aussen öffnend
Fenêtre à l'italienne
ouvrant vers l'extérieur
Projected top-hung window
outward opening

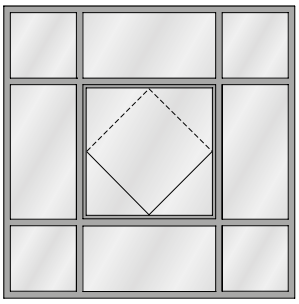

Festverglasung mit Schwingflügel-Fenster
Vitrage fixe avec fenêtre basculante
Fixed lights with horizontal pivot window

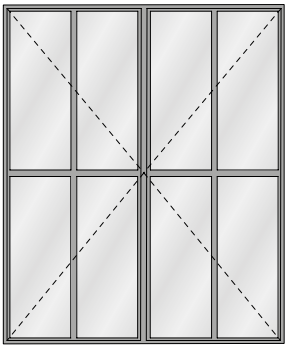

Drehfenster zweiflügelig
nach innen öffnend mit Pfosten
Fenêtre à la française à deux vantaux
ouvrant vers l'intérieur avec montant
Double-vent side-hung window
inward opening with mullion

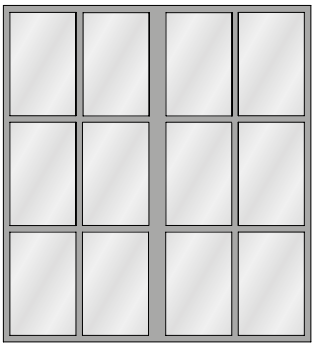

Festverglasung
Vitrage fixe
Fixed lights

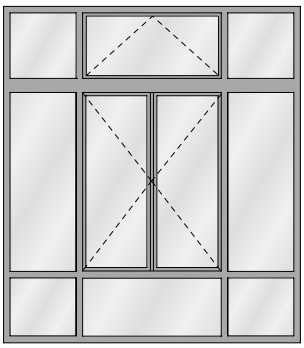

Drehfenster zweiflügelig
nach innen öffnend mit Oberlicht
Fenêtre à la française à deux vantaux
ouvrant vers l'intérieur avec imposte
Double-vent side-hung window
inward opening with top light

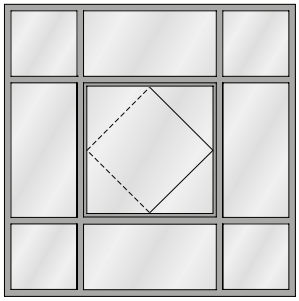

Festverglasung mit Wendeenster
Vitrage fixe avec fenêtre pivotante
Fixed lights with vertical pivot window

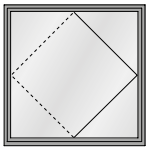

Wendefenster
Fenêtre pivotante
Vertical pivot window



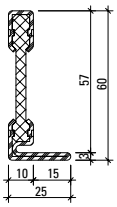

601.611 Z
601.611.01
601.611.09

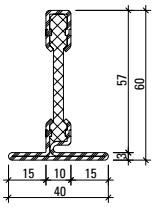

602.611 Z
602.611.01
602.611.09

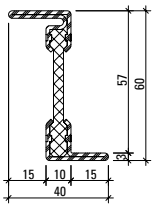

603.611 Z
603.611.01
603.611.09

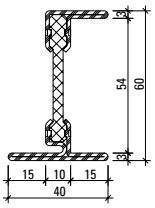

605.611 Z
605.611.01
605.611.09

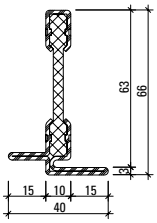

602.612 Z
602.612.01
602.612.09

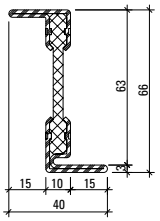

603.612 Z
603.612.01
603.612.09

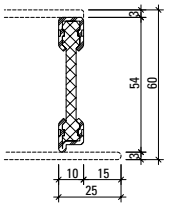

600.609 Z

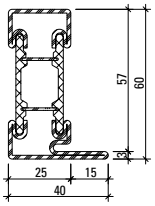

601.615 Z
601.615.09

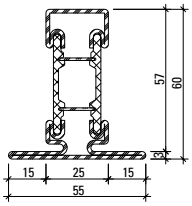

602.615 Z
602.615.01
602.615.09

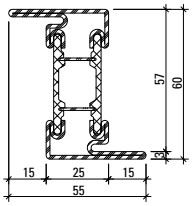

603.615 Z
603.615.09

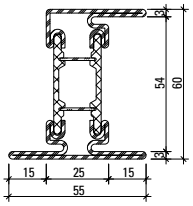

605.615 Z
605.615.09

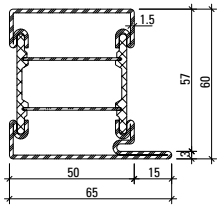

601.616 Z

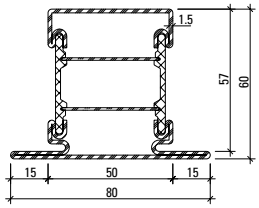

602.616 Z

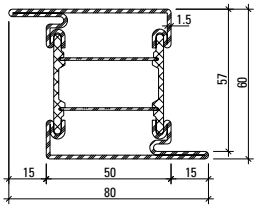

603.616 Z

Stirnseitige Kennzeichnung
Edelstahl (01) = Blau
Corten (09) = Grün

Marquage en face avant
Acier inox (01) = bleu
Corten (09) = vert

Labelling on the front
Stainless steel (01) = Blue
Corten (09) = Green

Profil-Nr.	G kg/m	Ix cm^4	Wx cm^3	Iy cm^4	Wy cm^3	U m^2/m
600.609 Z	1,230	3,47	1,25	0,14	0,26	0,138
601.611 Z	1,910	7,51	1,91	0,76	0,44	0,193
602.611 Z	2,250	8,50	1,98	1,68	0,83	0,222
603.611 Z	2,250	11,26	3,52	1,55	0,77	0,222
605.611 Z	2,600	13,22	3,64	2,27	1,03	0,251
602.612 Z	2,480	10,08	2,18	1,71	0,85	0,233
603.612 Z	2,480	14,23	3,95	1,59	0,79	0,234

Profil-Nr.	G kg/m	Ix cm^4	Wx cm^3	Iy cm^4	Wy cm^3	U m^2/m
601.615 Z	3,020	13,19	3,71	3,64	1,49	0,227
602.615 Z	3,510	15,12	3,86	5,88	2,13	0,268
603.615 Z	3,500	17,51	5,83	5,62	2,04	0,268
605.615 Z	3,990	20,57	6,06	7,46	2,50	0,309
601.616 Z	3,730	18,17	5,28	16,22	4,57	0,277
602.616 Z	4,210	20,37	5,41	22,45	5,61	0,318
603.616 Z	4,220	22,34	7,44	21,78	5,44	0,268

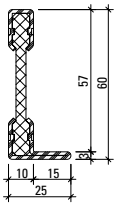

601.610
601.610 Z
601.610.01
601.610.09

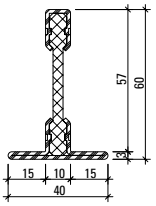

602.610
602.610 Z
602.610.01
602.610.09

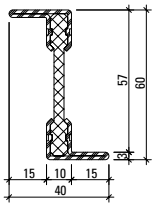

603.610
603.610 Z
603.610.01
603.610.09

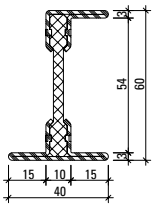

605.610
605.610 Z
605.610.01
605.610.09

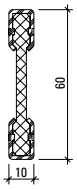

600.610 Z

Artikelbibliothek
Bibliothèque des articles
Article library

DXF **DWG**

Werkstoffe

Artikel-Nr.

ohne Zusatz = blank

mit Z = bandverzinkter Stahl

mit 01 = Edelstahl, blank, Werkstoff 1.4401 (AISI 316)

mit 09 = Stahl KB DOCOL 355W (Corten)

Matériaux

No. d'article

sans supplément = brut

avec Z = bande d'acier zinguée

avec 01 = acier Inox, brut, matériau 1.4401 (AISI 316)

avec 09 = acier KB DOCOL 355W (Corten)

Materials

Part no.

without addition = bright

with Z = strip galvanised steel

with 01 = stainless steel, bright, material 1.4401 (AISI 316)

with 09 = steel KB DOCOL 355W (Corten)

Profil-Nr.	G kg/m	Ix cm^4	Wx cm^3	Iy cm^4	Wy cm^3	U m^2/m
601.610	1,850	7,09	1,89	0,72	0,43	0,174
602.610	2,190	8,24	1,97	1,68	0,84	0,208
603.610	2,190	10,45	3,48	1,54	0,77	0,208
605.610	2,530	12,66	3,62	2,27	1,02	0,232
600.610 Z	1,510	5,11	1,70	0,18	0,36	0,152

Gewichte für Edelstahlprofile
Poids pour profilés en acier Inox
Weights for stainless steel profiles

601.611.01	**= 1,930 kg/m**
602.611.01	**= 2,280 kg/m**
603.611.01	**= 2,280 kg/m**
605.611.01	**= 2,630 kg/m**
602.612.01	**= 2,520 kg/m**
603.612.01	**= 2,520 kg/m**
602.615.01	**= 3,555 kg/m**
601.610.01	**= 1,880 kg/m**
602.610.01	**= 2,230 kg/m**
603.610.01	**= 2,230 kg/m**
605.610.01	**= 2,580 kg/m**

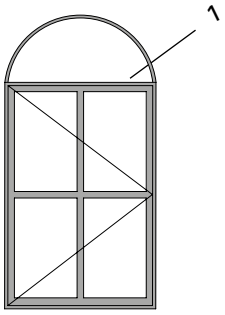

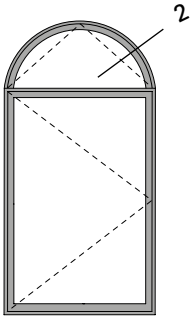

1.0

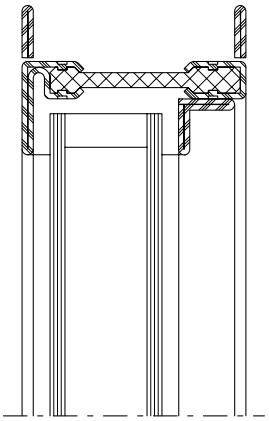

Profil Profilé Profile	Min. Radius Rayon min. Min. radius R
	
601.611	300 mm
601.611.09	300 mm
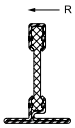	
602.611	300 mm
602.611.09	300 mm

2.0

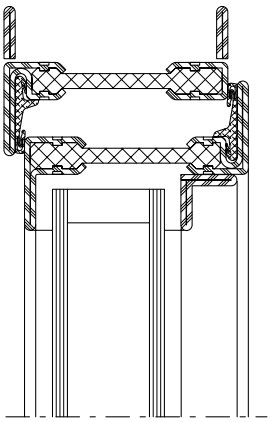

Profil Profilé Profile	Min. Radius Rayon min. Min. radius R
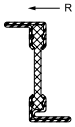	
603.611	300 mm
603.611.09	300 mm
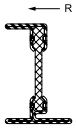	
605.611	300 mm
605.611.09	300 mm

2.1

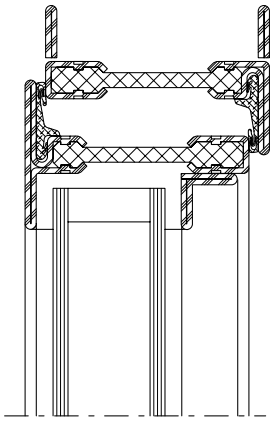

Profil Profilé Profile	Min. Radius Rayon min. Min. radius R
	
62.510	300 mm
62.511	300 mm
62.512	300 mm
	
402.190 Z	300 mm
402.191 Z	300 mm
402.192 Z	300 mm
	
402.990	300 mm
402.991	300 mm
402.992	300 mm

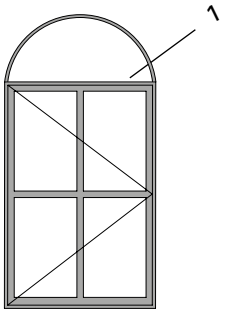

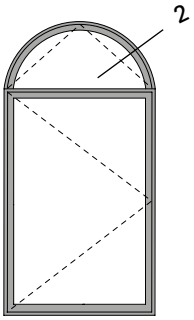

1.0

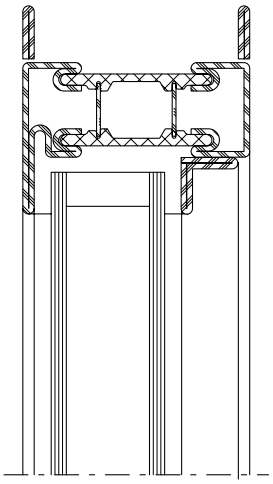

Profil Profilé Profile	Min. Radius Rayon min. Min. radius R
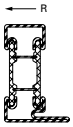	
601.615 Z	525 mm
601.615.09	525 mm
601.616 Z	850 mm
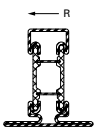	
602.615 Z	625 mm
602.615.09	625 mm
602.616 Z	950 mm

2.0

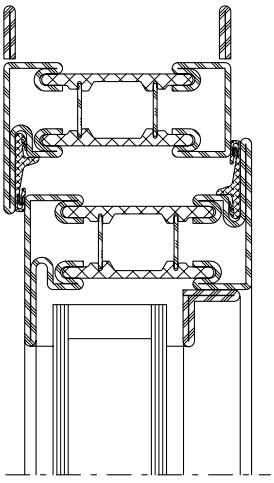

Profil Profilé Profile	Min. Radius Rayon min. Min. radius R
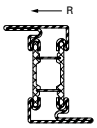	
603.615 Z	625 mm
603.615.09	625 mm
603.616 Z	1050 mm
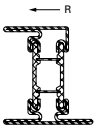	
605.615 Z	625 mm
605.615.09	625 mm

2.1

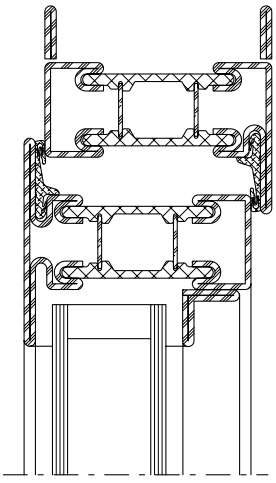

Profil Profilé Profile	Min. Radius Rayon min. Min. radius R
	
62.510	300 mm
62.511	300 mm
62.512	300 mm
	
402.190 Z	300 mm
402.191 Z	300 mm
402.192 Z	300 mm
	
402.990	300 mm
402.991	300 mm
402.992	300 mm

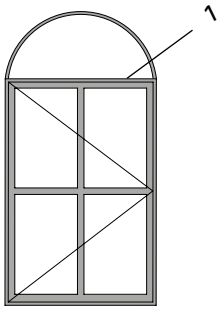

1.0

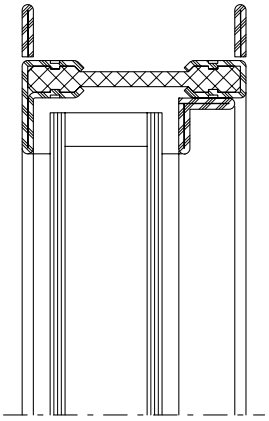

Profil Profilé Profile	Min. Radius Rayon min. Min. radius R
	
601.610	300 mm
601.610.09	300 mm
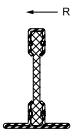	
602.610	300 mm
602.610.09	300 mm

Profil Profilé Profile	Min. Radius Rayon min. Min. radius R
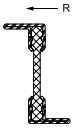	
603.610	300 mm
603.610.09	300 mm
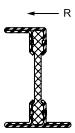	
605.610	300 mm
605.610.09	300 mm

Edelstahl-Profile auf Anfrage!

Die Radien-Angaben beziehen sich auf die Fertigung im Hause Jansen.

Profilés acier Inox sur demande!

Les rayons indiqués concernent la fabrication des cintres par la société Jansen.

Stainless steel profiles on request!

The radius information refers to the production of the arches at the Jansen.

Aluminium-Glasleisten (Länge 6 m)

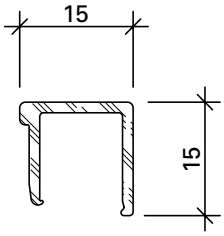

405.021

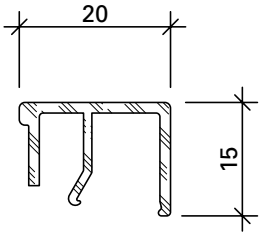

405.022

Parcloses en aluminium (longueur 6 m)

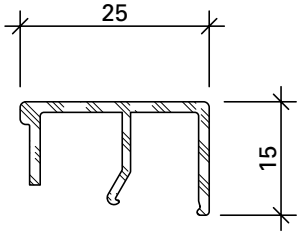

405.023

Aluminium glazing beads (length 6 m)

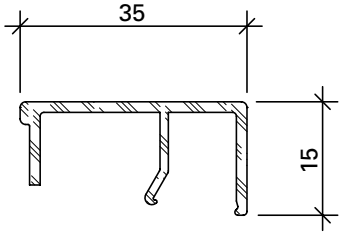

405.025*



450.026

Glasleisten-Klipsstück
Aluminium, für die Befestigung der Glasleisten

VE = 100 Stück

Einbau mit 499.102

450.026

Clip pour parclose
aluminium, pour fixer les parcloses

UV = 100 pièces

Montage avec 499.102

450.026

Glazing bead clip
aluminium, for fixing the glazing beads

PU = 100 pieces

Installation with 499.102



557.163

Schraube 4,8x6,5 mm
Edelstahl, Torx-Angriff, selbstgewindend, zur Befestigung der Glasleisten-Klipsstücke im Kunststoff

Bohrdurchmesser 3,5 mm

VE = 100 Stück

557.163

Vis 4,8x6,5 mm
acier Inox, empreinte Torx, autotaraudeuse, pour fixer les clips des parcloses dans la matière plastique

Diamètre de perçage 3,5 mm

UV = 100 pièces

557.163

Screw 4,8x6,5 mm
stainless steel, Torx head, self-tapping, for fixing the glazing bead clip in PVC-U

Hole diameter 3,5 mm

PU = 100 pieces



557.162

Schraube M4x7
Stahl verzinkt, Edelstahl-Look, Torx-Angriff, selbstgewindend, zur Befestigung der Glasleisten-Klipsstücke im Stahl

Bohrdurchmesser 3,5 mm

VE = 100 Stück

557.162

Vis M4x7
acier zingué, surface acier Inox, autotaraudeuse, empreinte Torx, pour fixer les clips des parcloses dans l'acier

Diamètre de perçage 3,5 mm

UV = 100 pièces

557.162

Screw M4x7
galvanised steel, stainless steel surface, Torx head, self-tapping, for fixing the glazing bead clip in steel

Hole diameter 3,mm

PU = 100 pieces

Artikel-Nr.	G kg/m	U m²/m	P m²/m
405.021	0,160	0,083	0,030
405.022	0,210	0,113	0,035
405.023	0,220	0,123	0,040
405.025	0,262	0,143	0,050

G = Gewicht
U = Abwicklung umlaufend
P = Polierabwicklung

G = Poids
U = Périmètre extérieur
P = Périmètre à polir

G = Weight
U = Circumferential development
P = Circumferential polishing

* auf Anfrage
* sur demande
* on request

Winkel-Stahl-Glasleisten
(Länge 6 m)

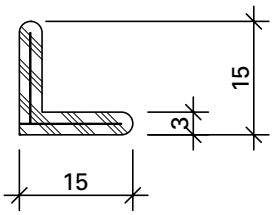

402.190 Z
402.590*
402.990**

* = Edelstahl 1.4401 (AISI 316) mit Grundschliff Korn 220-240
** = Corten

Parcloses en acier angulaire
(longueur 6 m)

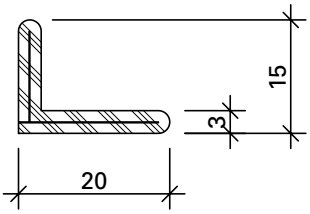

402.191 Z
402.591*
402.991**

* = Acier Inox 1.4401 (AISI 316) avec poli de base grain 220 à 240
** = Corten

Angle steel glazing beads
(length 6 m)

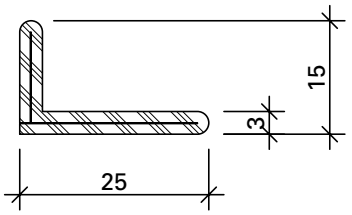

402.192 Z
402.592*
402.992**

* = Stainless steel 1.4401 (AISI 316) with basic ground finish, grain size 220-240
** = Corten



557.165

Schraube M4x8
Edelstahl, Torx-Angriff,
zur Befestigung der Glasleisten

Bohrdurchmesser 3,3 mm

VE = 100 Stück

557.165

Vis M4x8
acier Inox, empreinte Torx,
pour fixer les parcloses

Diamètre de perçage 3,3 mm

UV = 100 pièces

557.165

Screw M4x8
stainless steel, Torx head,
for fixing the glazing beads

Hole diameter 3,3 mm

PU = 100 pieces



557.167

Schraube M4x8
Edelstahl, Torx-Angriff,
zur Befestigung der Glasleisten

Bohrdurchmesser 3,3 mm

VE = 100 Stück

557.167

Vis M4x8
acier Inox, empreinte Torx,
pour fixer les parcloses

Diamètre de perçage 3,3 mm

UV = 100 pièces

557.167

Screw M4x8
stainless steel, Torx head,
for fixing the glazing beads

Hole diameter 3,3 mm

PU = 100 pieces

Artikel-Nr.	G kg/m	U m²/m	P m²/m
402.190 Z	0,616	0,063	0,033
402.191 Z	0,734	0,073	0,038
402.192 Z	0,852	0,083	0,043

G = Gewicht
U = Abwicklung umlaufend
P = Polierabwicklung

Artikel-Nr.	G kg/m	P m²/m
402.590	0,625	0,033
402.591	0,744	0,038
402.592	0,864	0,043

G = Poids
U = Périmètre extérieur
P = Périmètre à polir

Artikel-Nr.	G kg/m	U m²/m
402.990	0,616	0,063
402.991	0,734	0,073
402.992	0,852	0,083

G = Weight
U = Circumferential development
P = Circumferential polishing

Winkelkontur-Stahl-Glasleisten (Länge ca. 6 m)

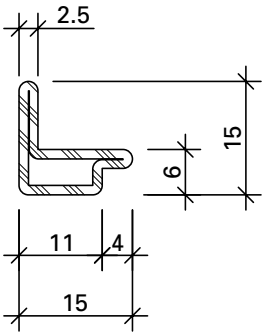

62.510 GV+GC

GV+GC = aussen galvanisch verzinkt ca. 15 µm und gelbchromatiert (EN 12329 – Fe//Zn15//C)

Parcloses en acier à contour angulaire (longueur env. 6 m)

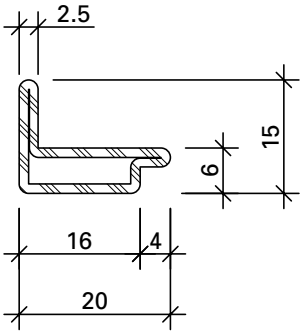

62.511 GV+GC

GV+GC = zingués galvanique env. 15 µm à l'extérieur et chromatisé jaune (EN 12329 – Fe//Zn15//C)

Angle contour steel glazing beads (length approx. 6 m)

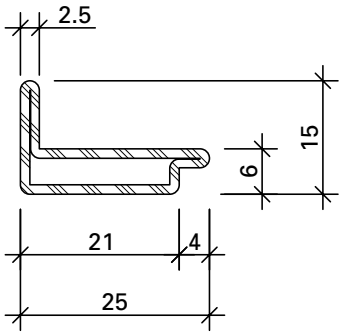

62.512 GV+GC

GV+GC = outside galvanised approx. 15 µm and yellow chromated (EN 12329 – Fe//Zn15//C)



557.166

Schraube M4x10
Edelstahl, Torx-Angriff, zur Befestigung der Glasleisten

Bohrdurchmesser 3,3 mm

VE = 100 Stück

557.166

Vis M4x10
acier Inox, empreinte Torx, pour fixer les parcloses

Diamètre de perçage 3,3 mm

UV = 100 pièces

557.166

Screw M4x10
stainless steel, Torx head, for fixing the glazing beads

Hole diameter 3,3 mm

PU = 100 pieces



557.168

Schraube M4x10
Edelstahl, Torx-Angriff, zur Befestigung der Glasleisten

Bohrdurchmesser 3,3 mm

VE = 100 Stück

557.168

Vis M4x10
acier Inox, empreinte Torx, pour fixer les parcloses

Diamètre de perçage 3,3 mm

UV = 100 pièces

557.168

Screw M4x10
stainless steel, Torx head, for fixing the glazing beads

Hole diameter 3,3 mm

PU = 100 pieces

Artikel-Nr.	G kg/m	U m^2/m
62.510 GV+GC	0,510	0,056
62.511 GV+GC	0,610	0,066
62.512 GV+GC	0,710	0,076

G = Gewicht
U = Abwicklung umlaufend

G = Poids
U = Périmètre extérieur

G = Weight
U = Circumferential development

Aluminium-Glasleisten (Länge 6 m)

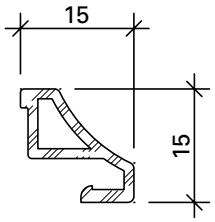

406.930

Parcloses en aluminium (longueur 6 m)

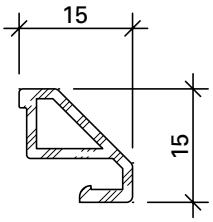

406.931

Aluminium glazing beads (length 6 m)

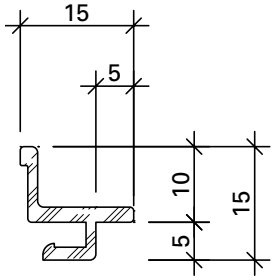

406.932

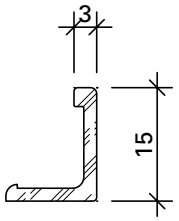

406.933



450.084

Befestigungsfeder
Edelstahl

VE = 100 Stück

450.084

Ressort de fixation
acier Inox

UV = 100 pièces

450.084

Fixing spring
stainless steel

PU = 100 pieces



557.163

Schraube 4,8x6,5 mm
Edelstahl, Torx-Angriff, selbstgewindend, zur Befestigung der Befestigungsfeder im Kunststoff

Bohrdurchmesser 3,5 mm

VE = 100 Stück

557.163

Vis 4,8x6,5 mm
acier Inox, empreinte Torx, autotaraudeuse, pour fixer les ressorts de fixation dans la matière plastique

Diamètre de perçage 3,5 mm

UV = 100 pièces

557.163

Screw 4,8x6,5 mm
stainless steel, Torx head, self-tapping, for fixing the fixing springs in PVC-U

Hole diameter 3,5 mm

PU = 100 pieces

Artikel-Nr.	G kg/m	U m²/m	P m²/m
406.930	0,165	0,063	0,026
406.931	0,170	0,063	0,024
406.932	0,152	0,068	0,035
406.933	0,124	0,055	0,018

G = Gewicht
U = Abwicklung umlaufend
P = Polierabwicklung

G = Poids
U = Périmètre extérieur
P = Périmètre à polir

G = Weight
U = Circumferential development
P = Circumferential polishing

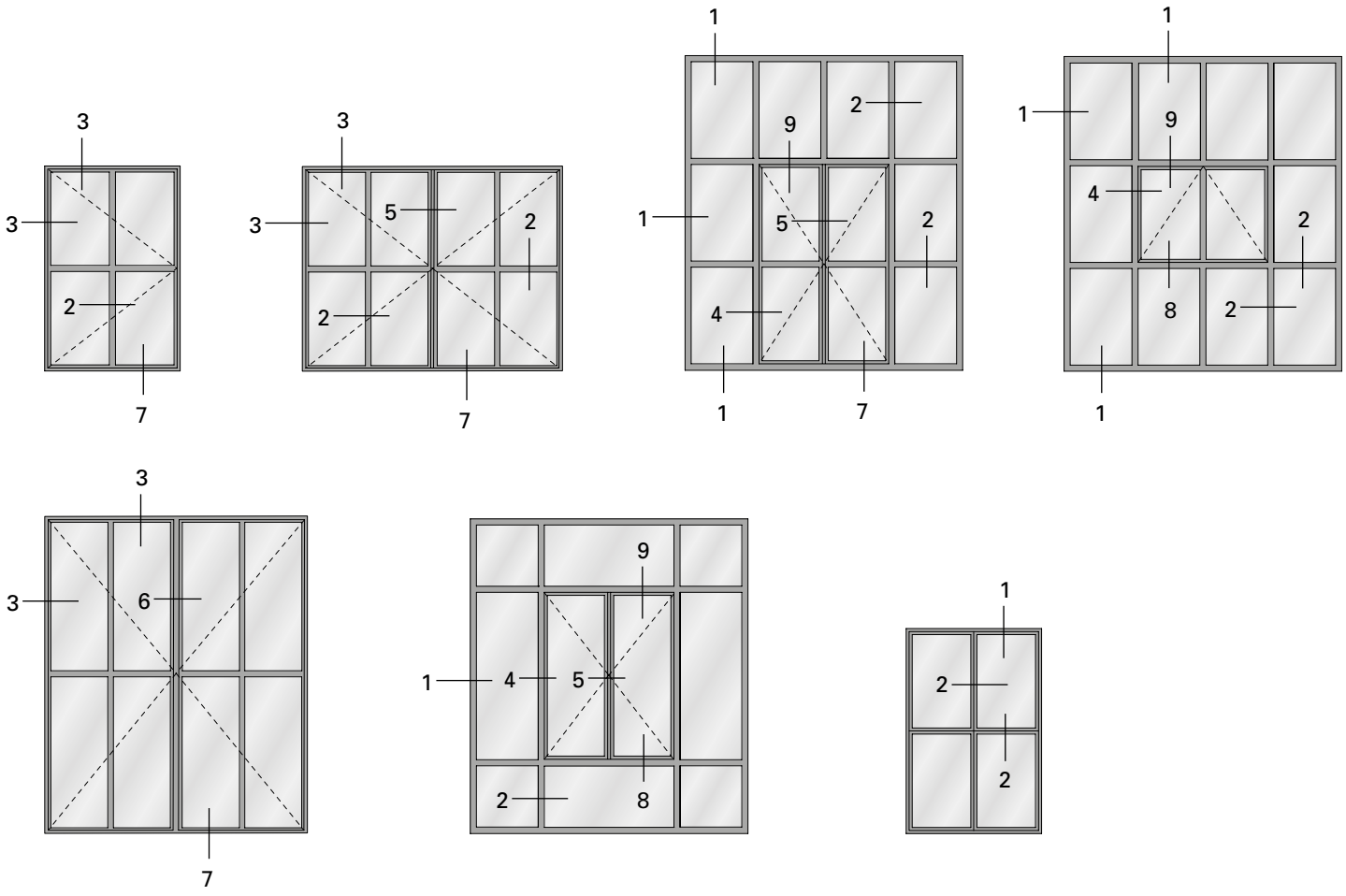

1.0

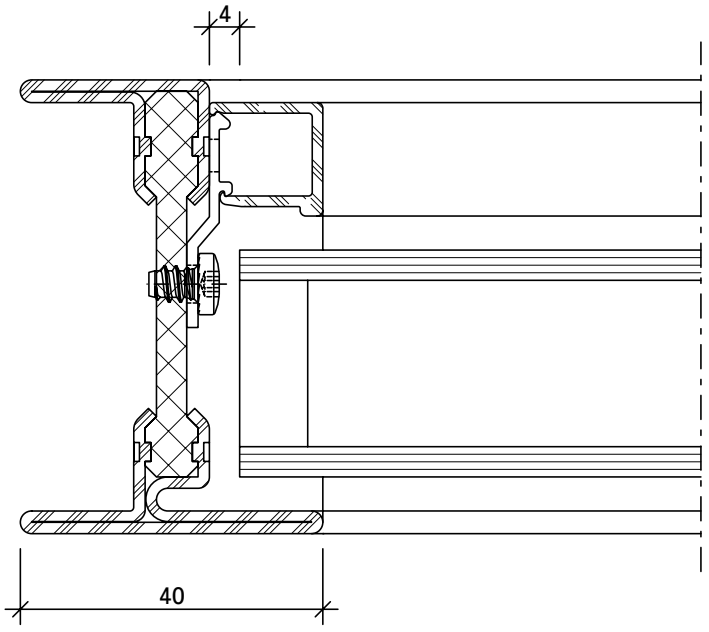

DXF **DWG** *13-0103-C-004*

1.1

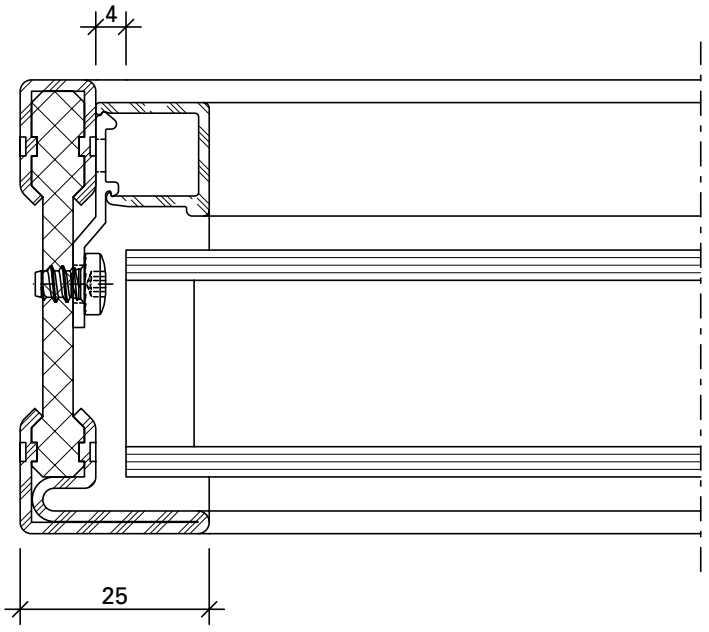

DXF **DWG** *13-0103-C-001*

1.2

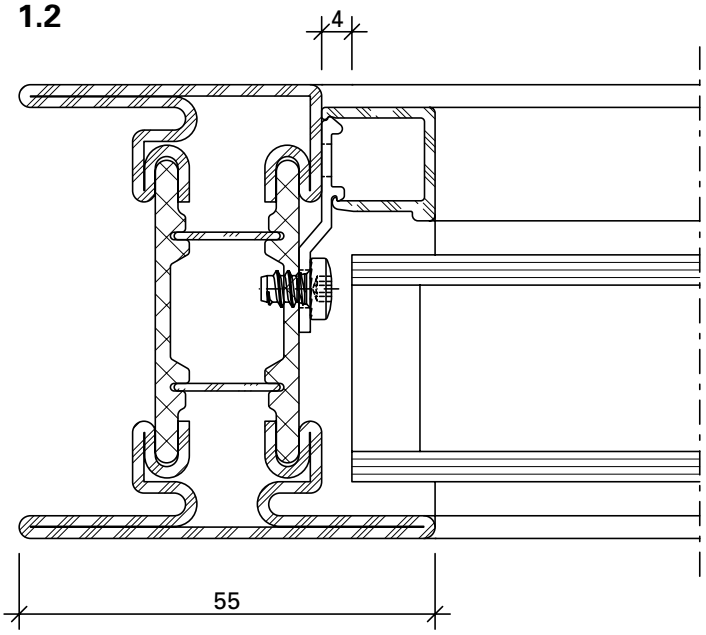

DXF **DWG** *13-0103-C-018*

1.3

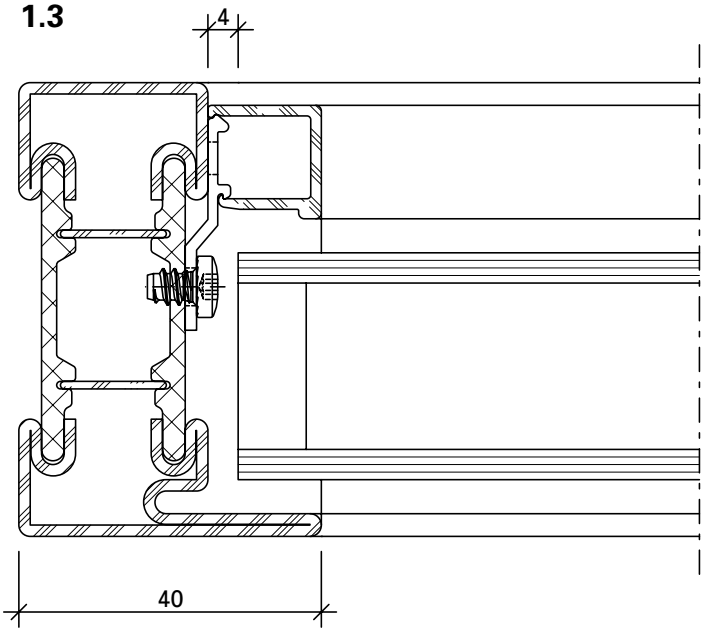

DXF **DWG** *13-0103-C-016*

2.0

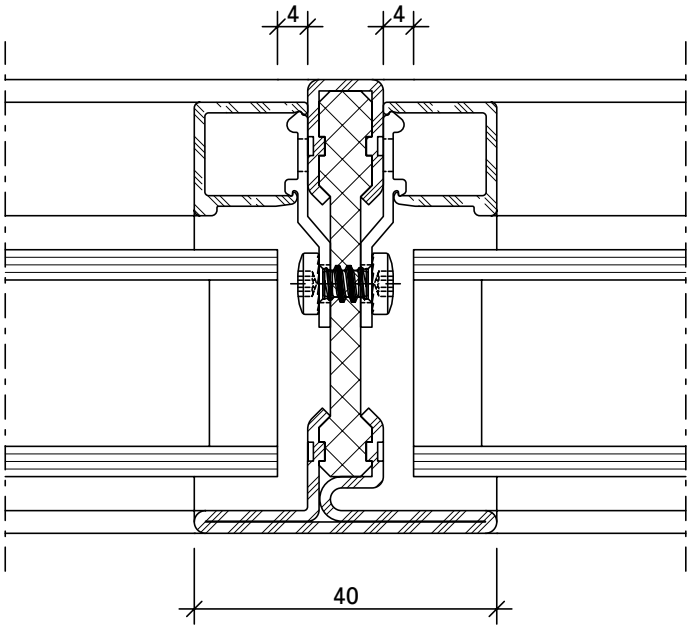

DXF **DWG** *13-0103-C-005*

2.1

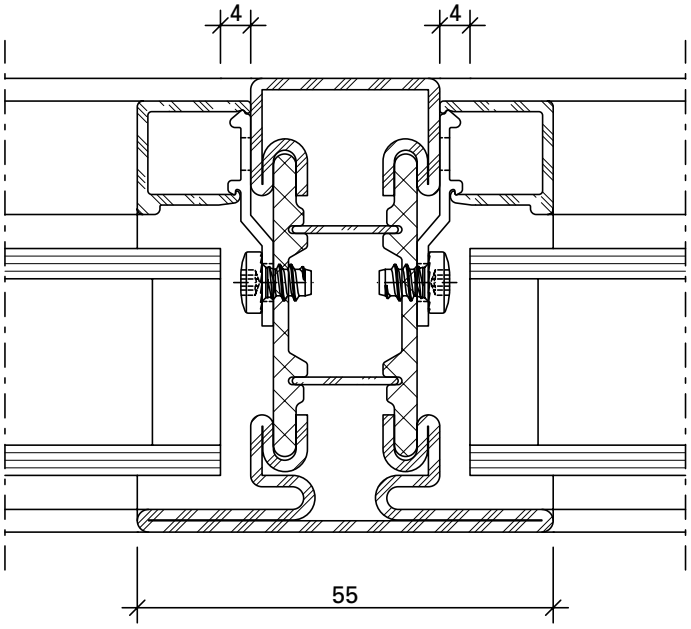

DXF **DWG** *13-0103-C-006*

2.2

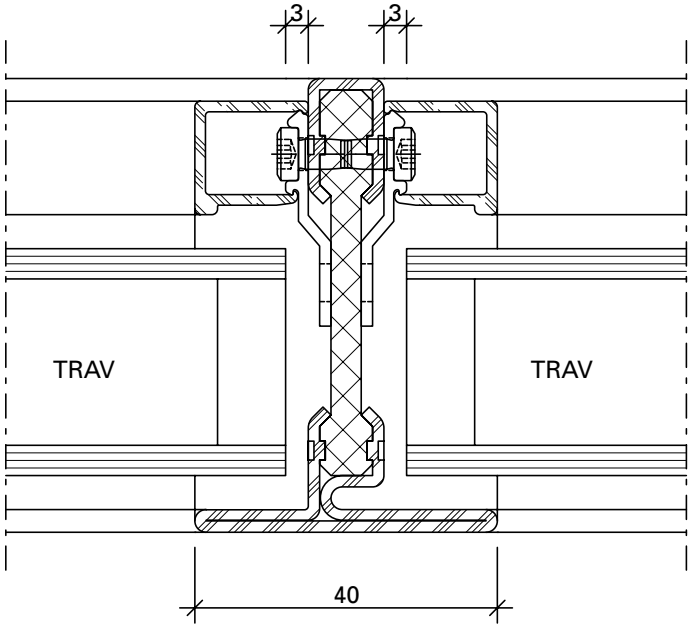

DXF **DWG** *13-0103-C-024*

3.0

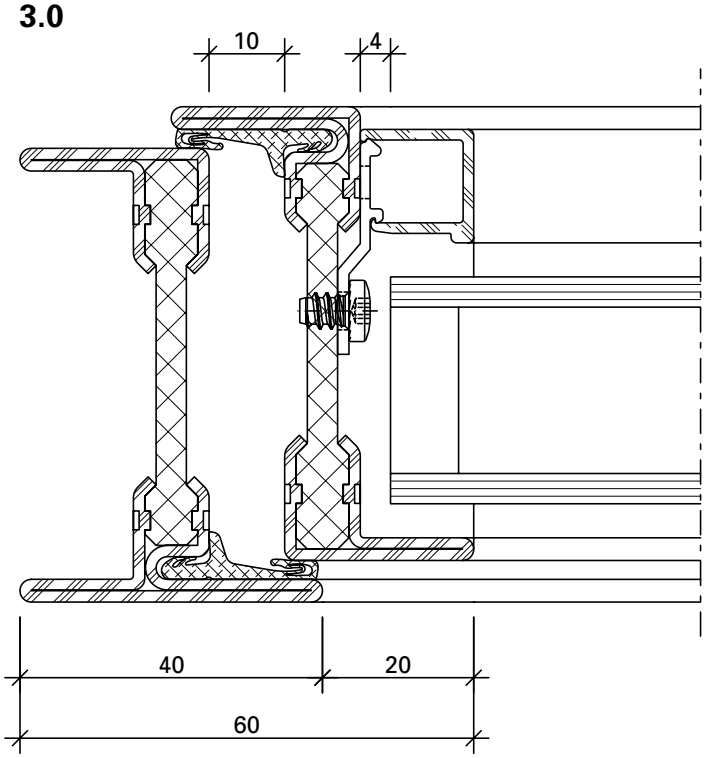

DXF **DWG** *13-0103-C-008*

3.1

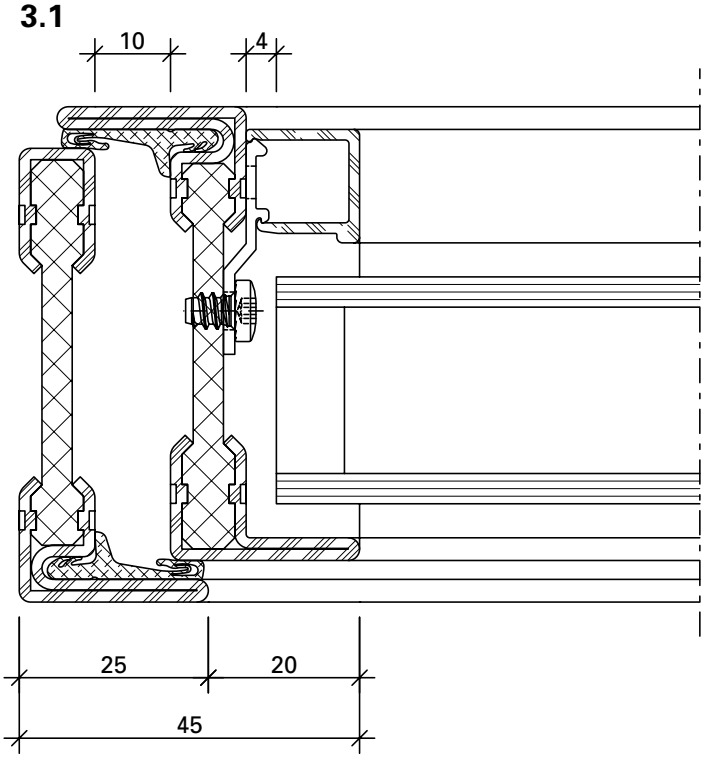

DXF **DWG** *13-0103-C-007*

3.2

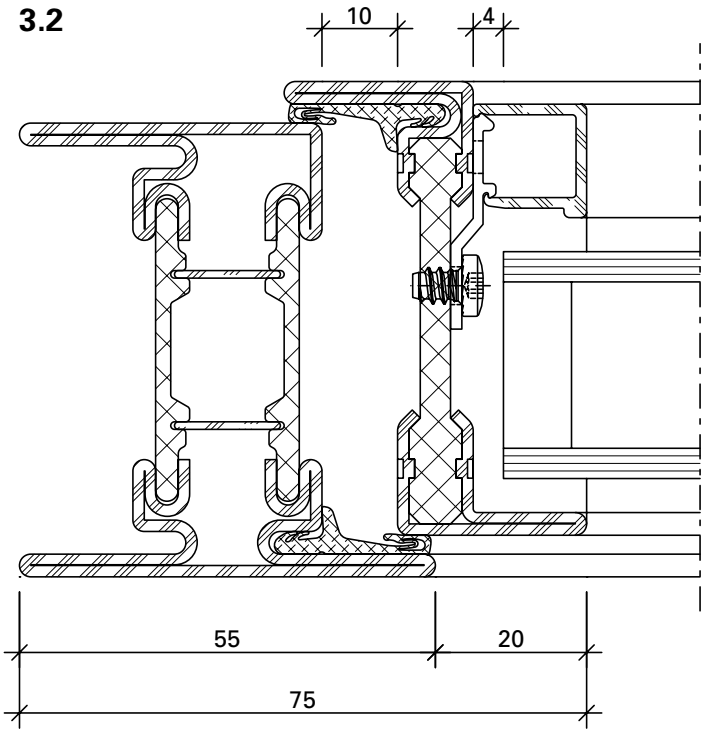

DXF **DWG** *13-0103-C-017*

3.3

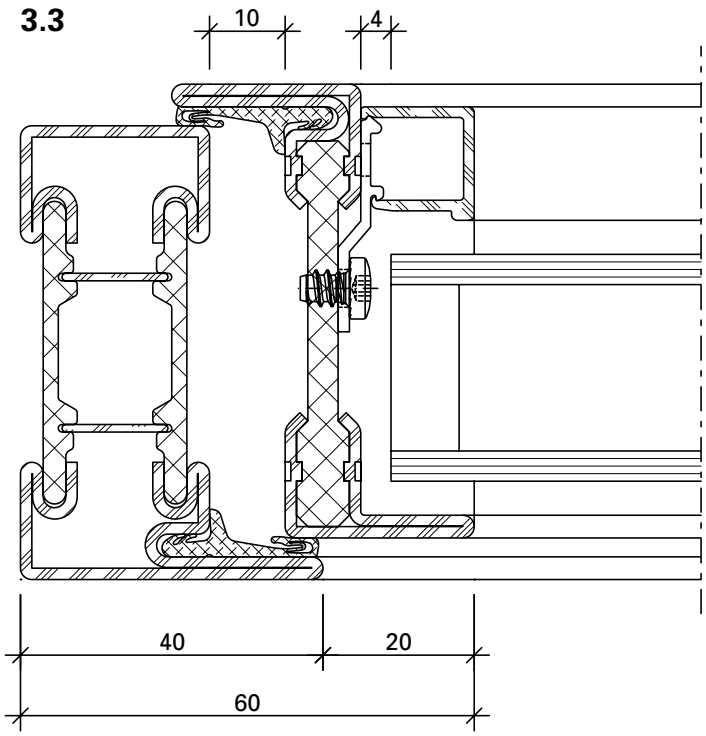

DXF **DWG** *13-0103-C-015*

3.4

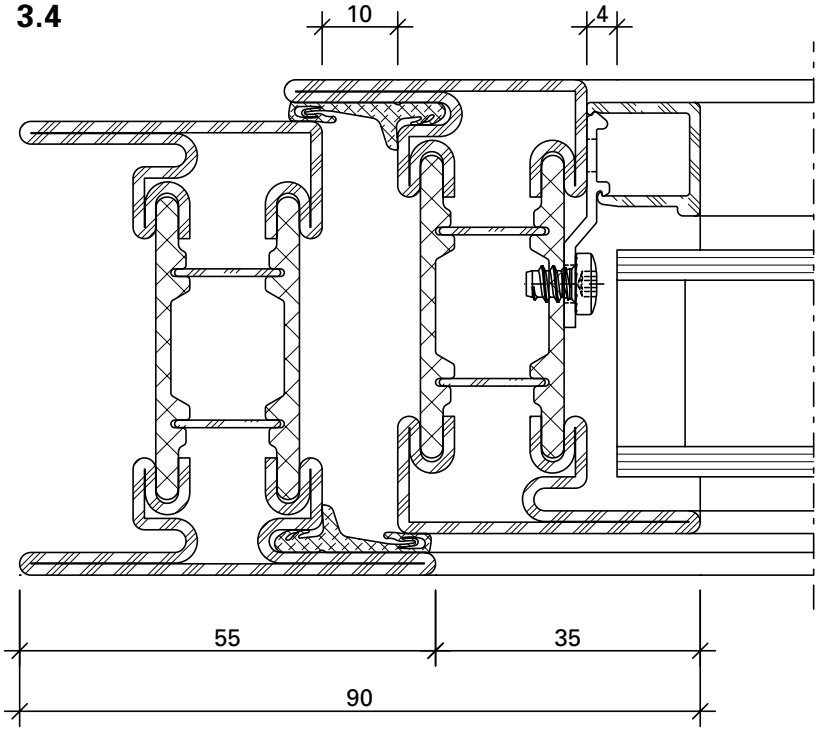

DXF DWG *13-0103-C-019*

4.0

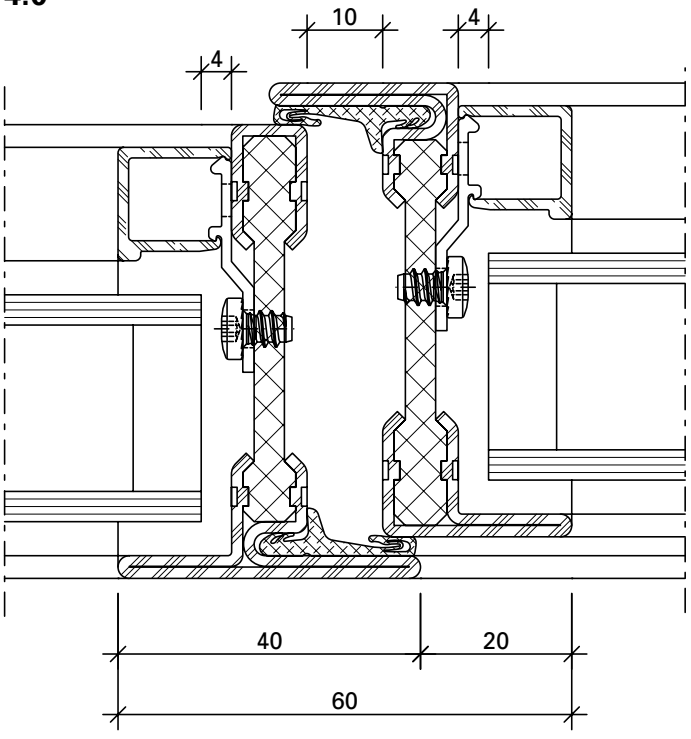

DXF DWG *13-0103-C-009*

5.0

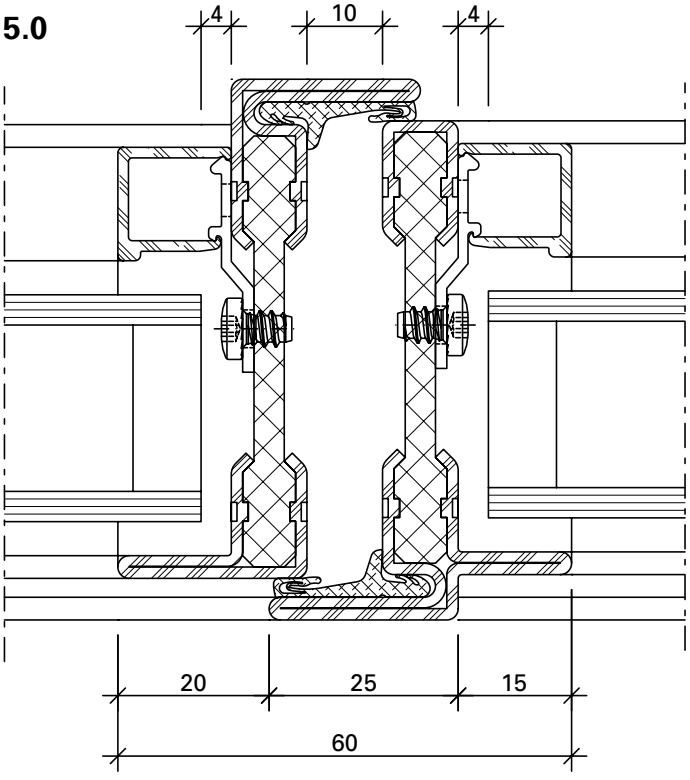

DXF DWG *13-0103-C-010*

6.0

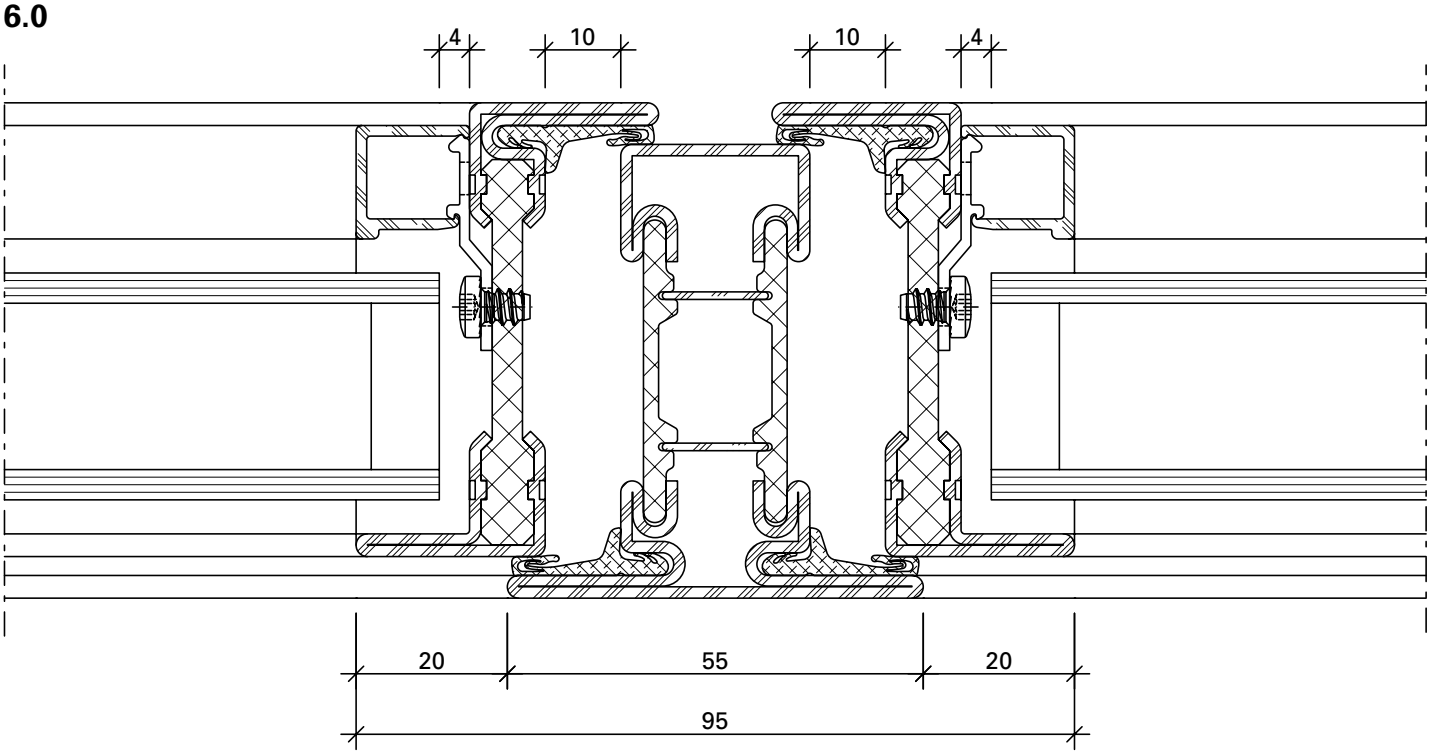

DXF DWG *13-0103-C-011*

2.3

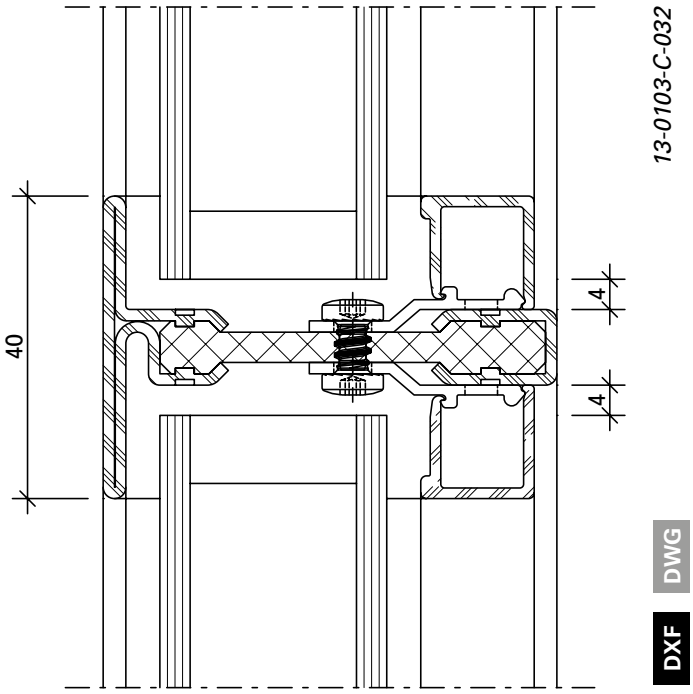

13-0103-C-032

DWG DXF

2.4

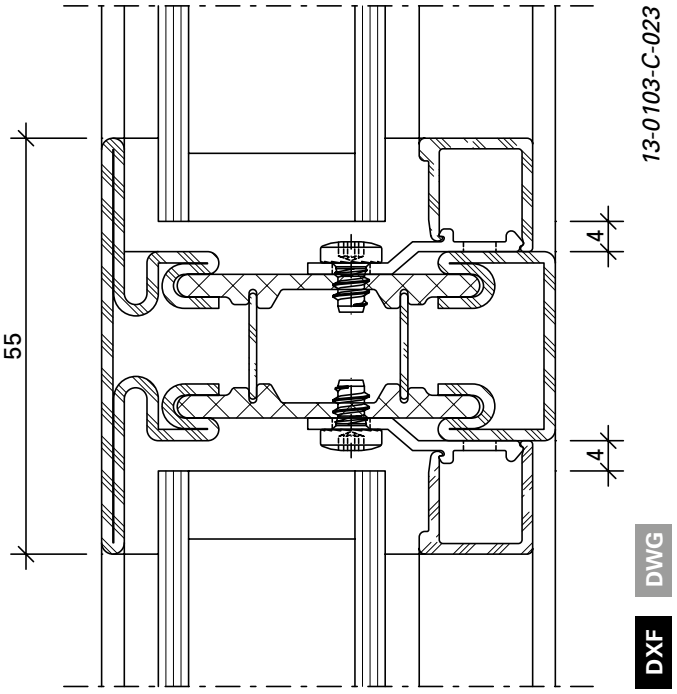

13-0103-C-023

DWG DXF

9.0

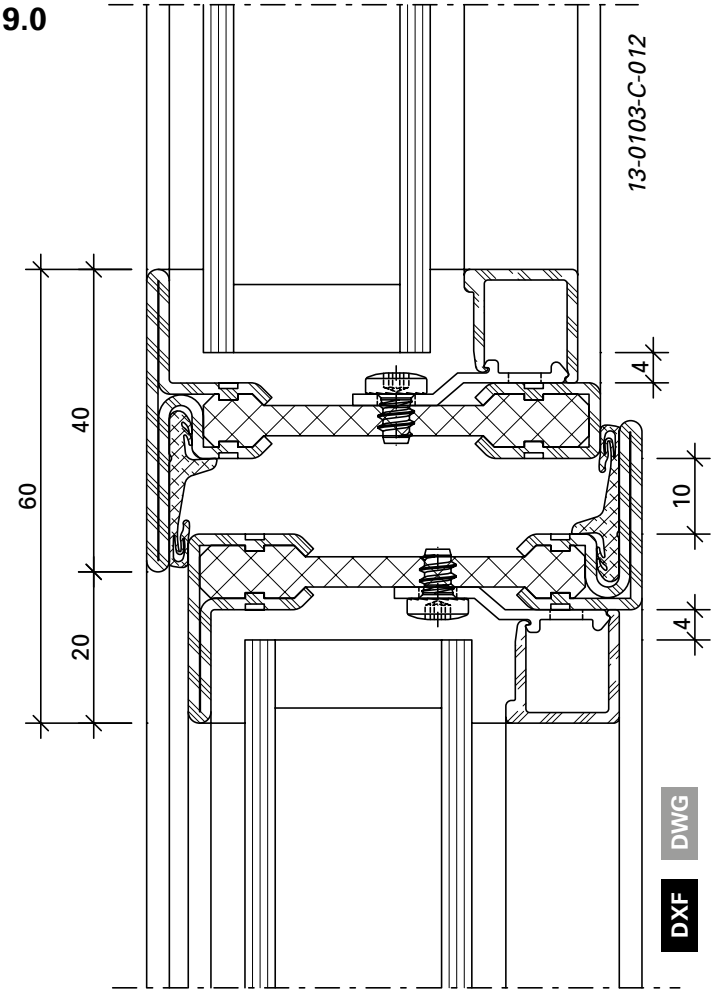

DWG DXF

8.0

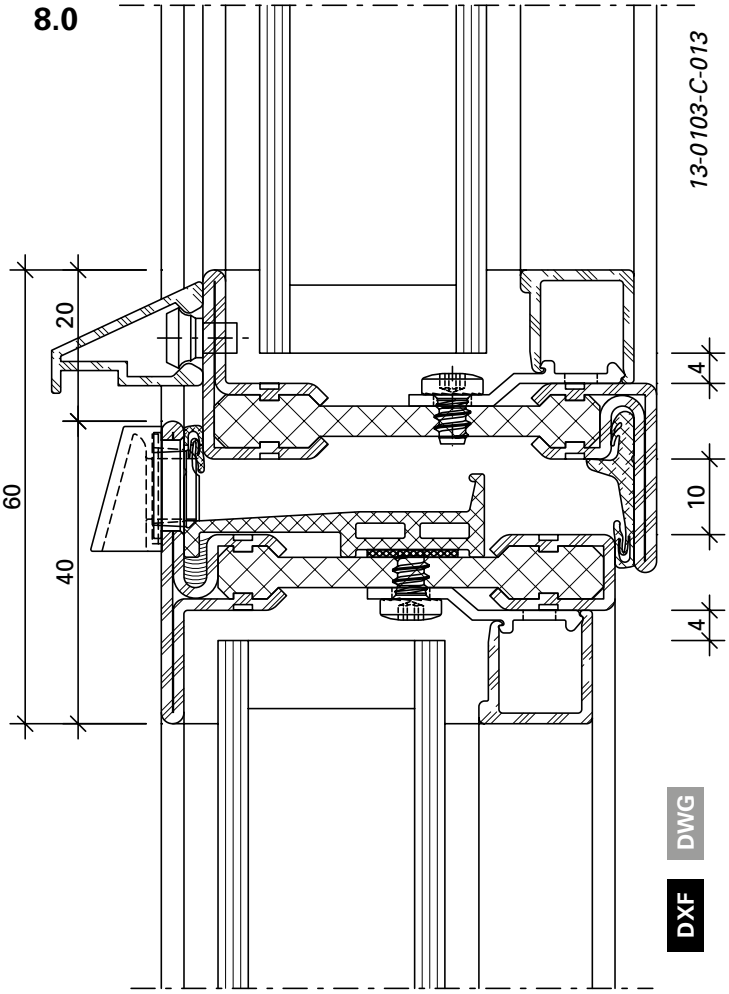

DWG DXF

7.0

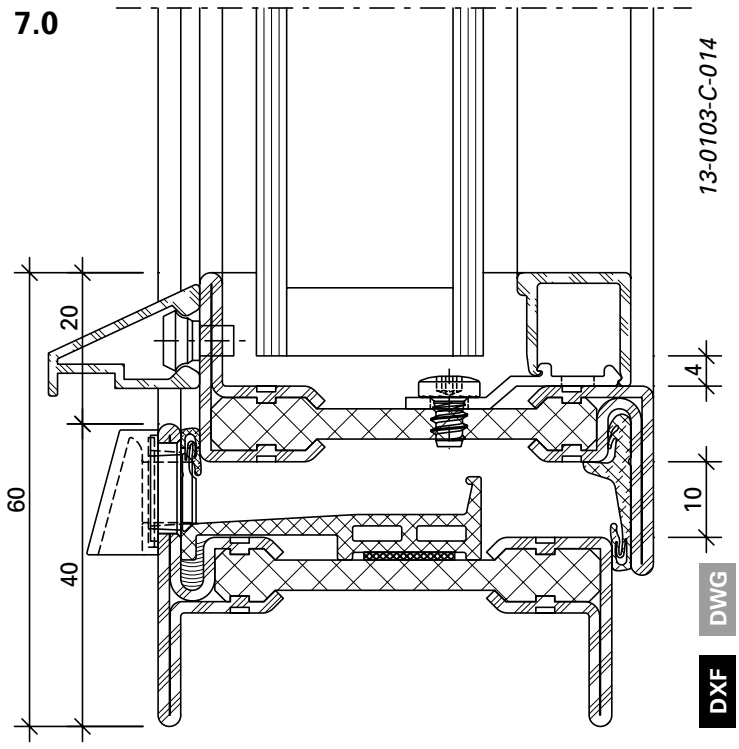

DWG DXF

1.4

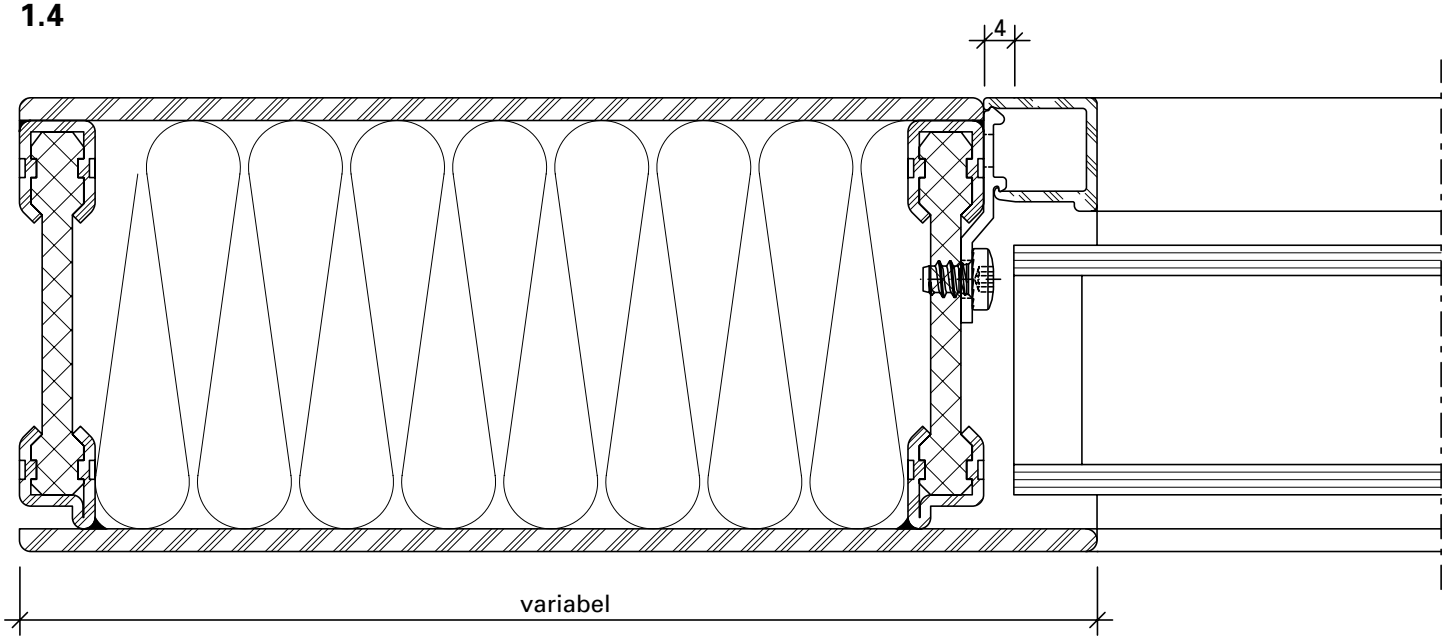

DXF DWG *13-0103-C-021*

2.5

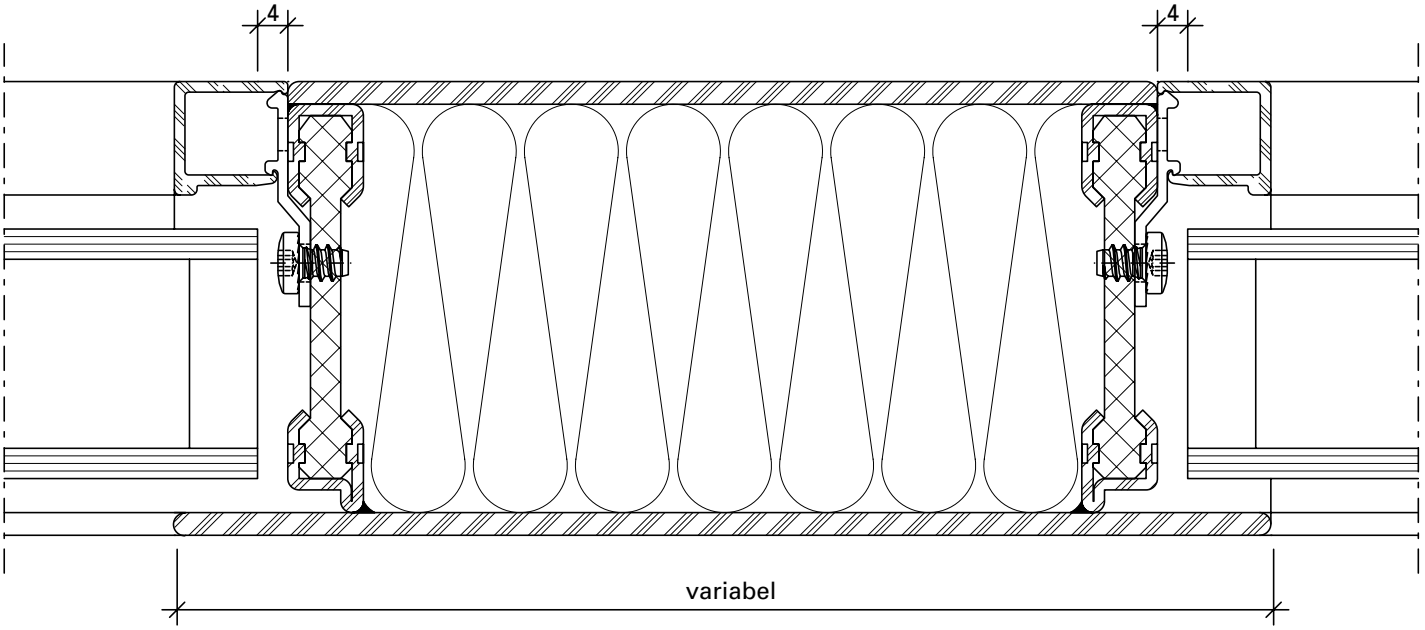

DXF DWG *13-0103-C-022*

3.5

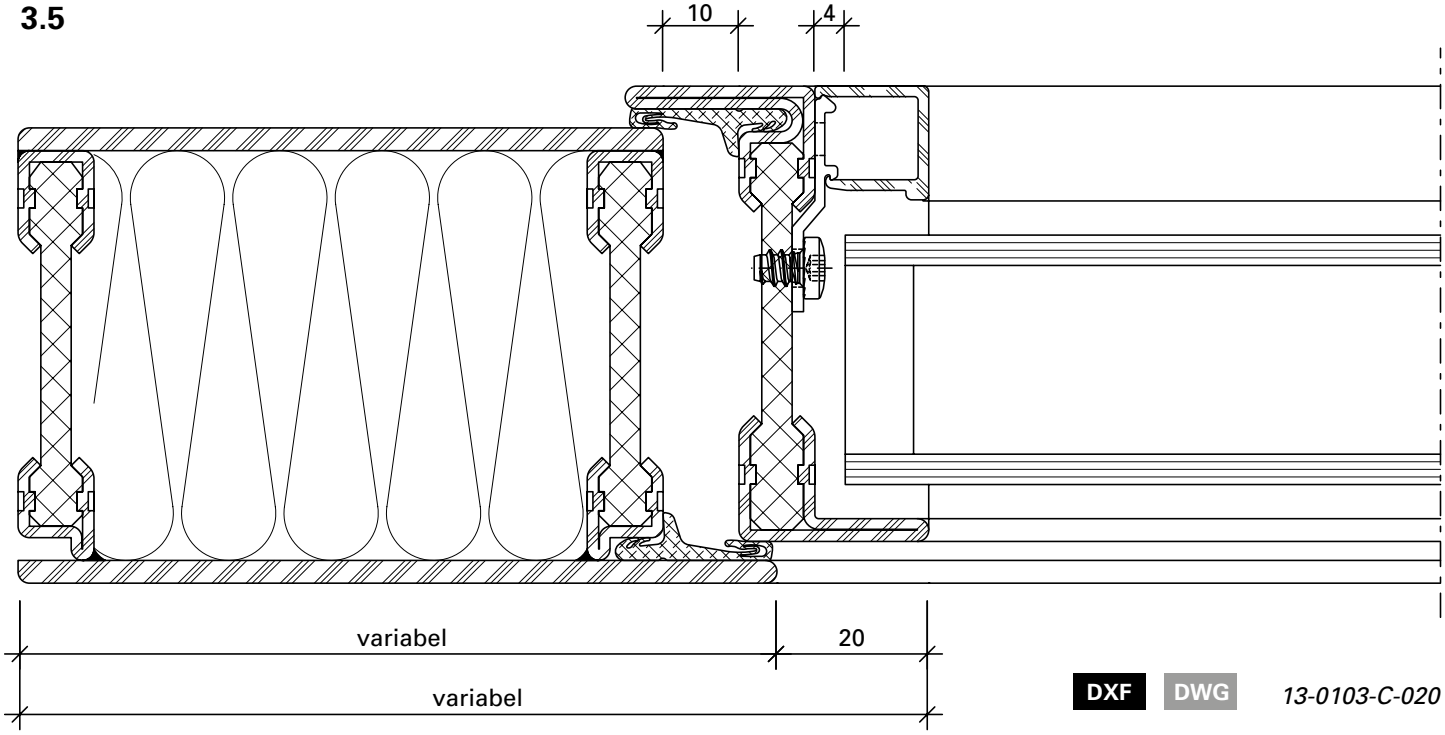

DXF **DWG** *13-0103-C-020*

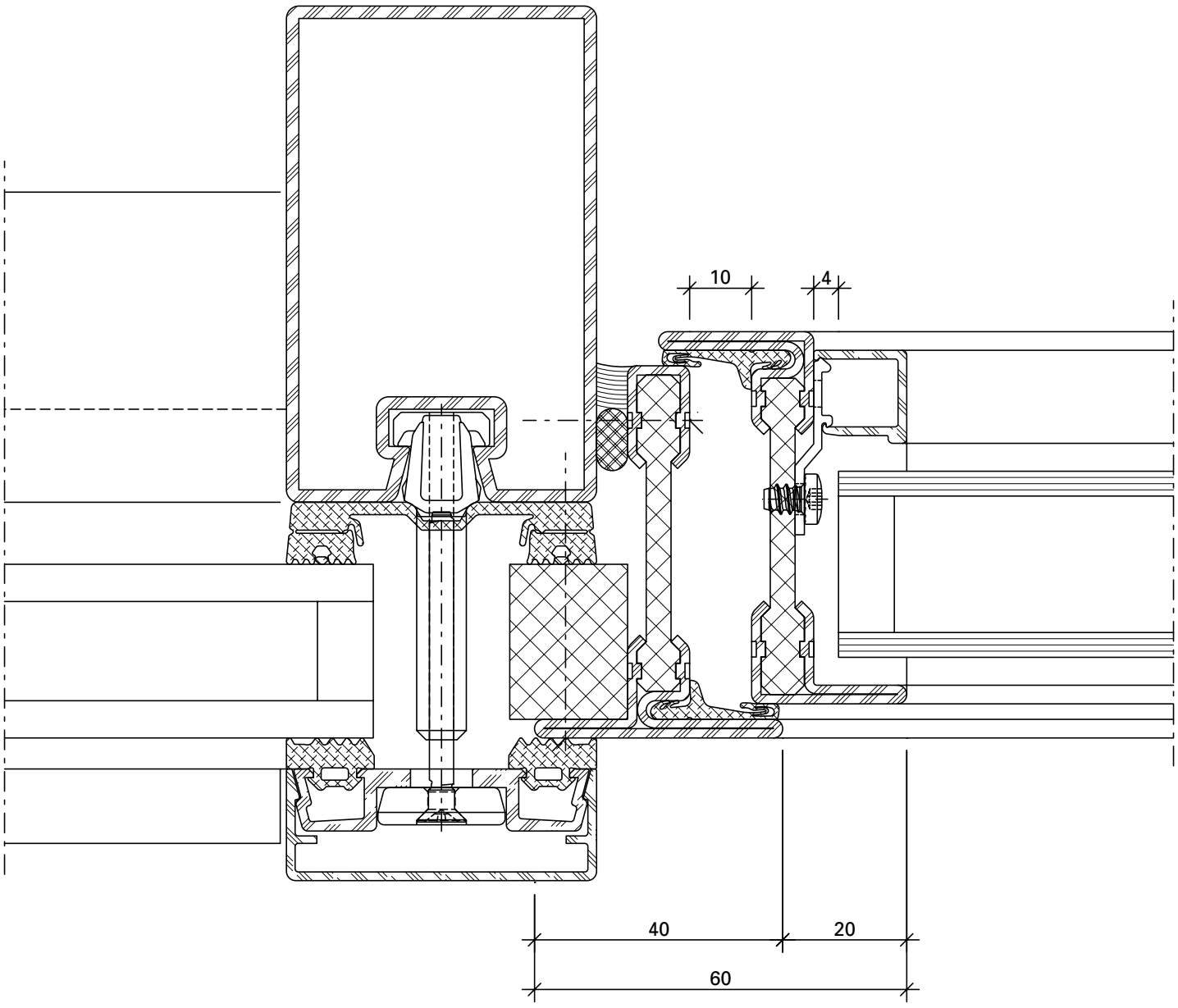

DXF DWG *53-0201-C-001*

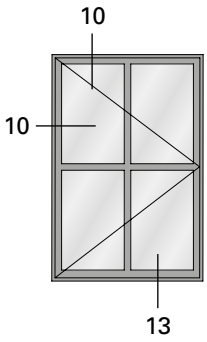

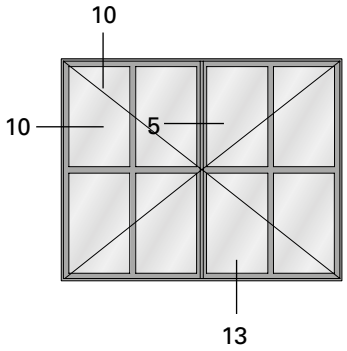

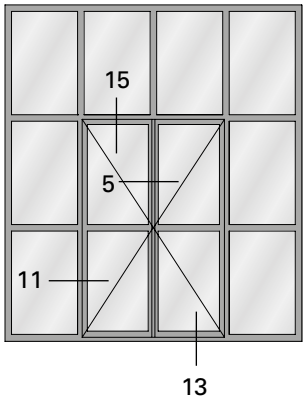

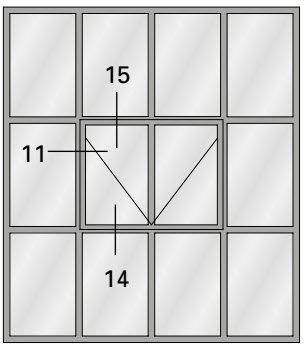

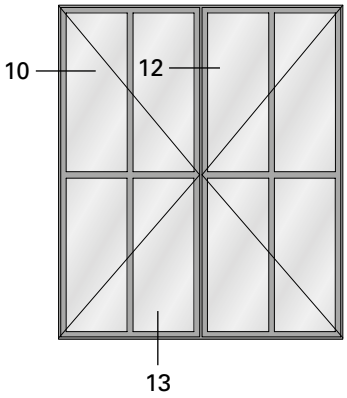

10.0

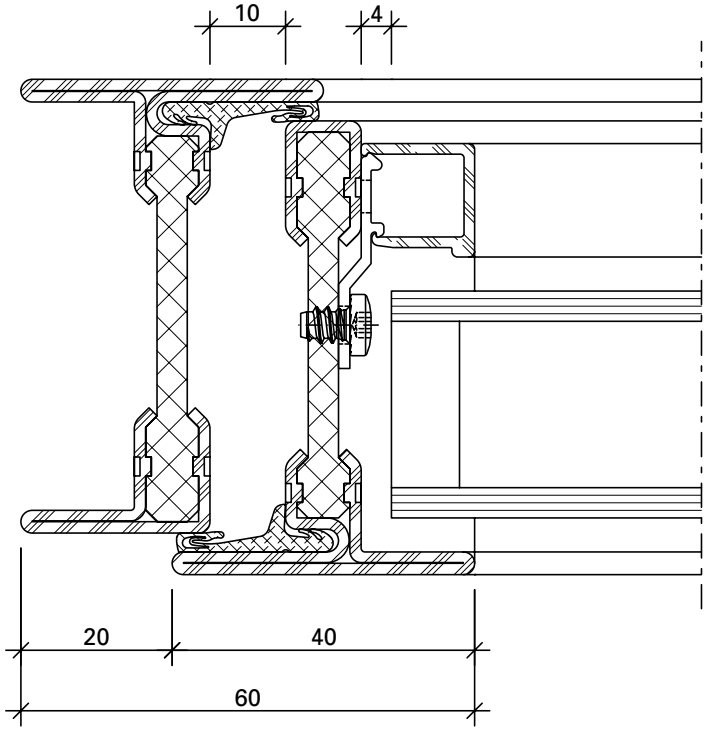

DXF DWG *13-0103-C-026*

10.1

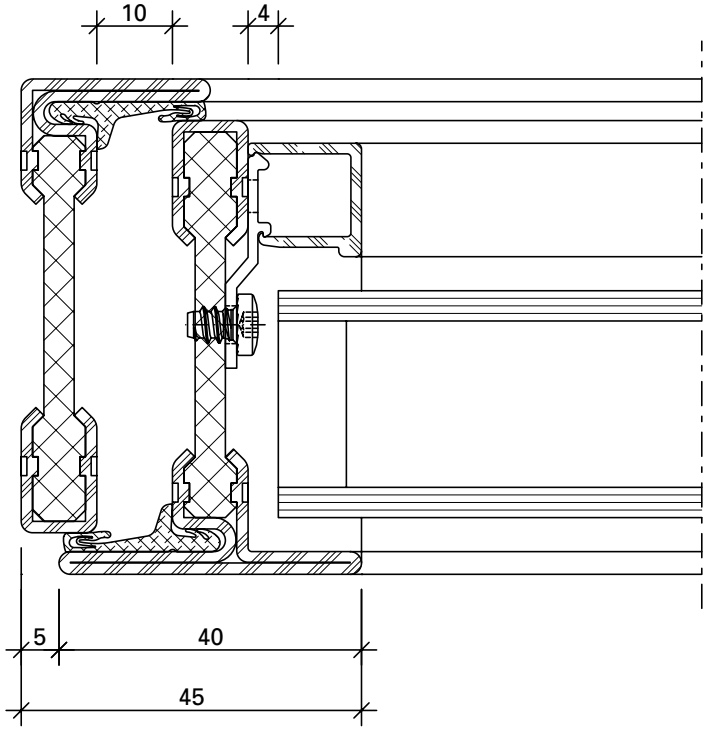

DXF DWG *13-0103-C-025*

11.0

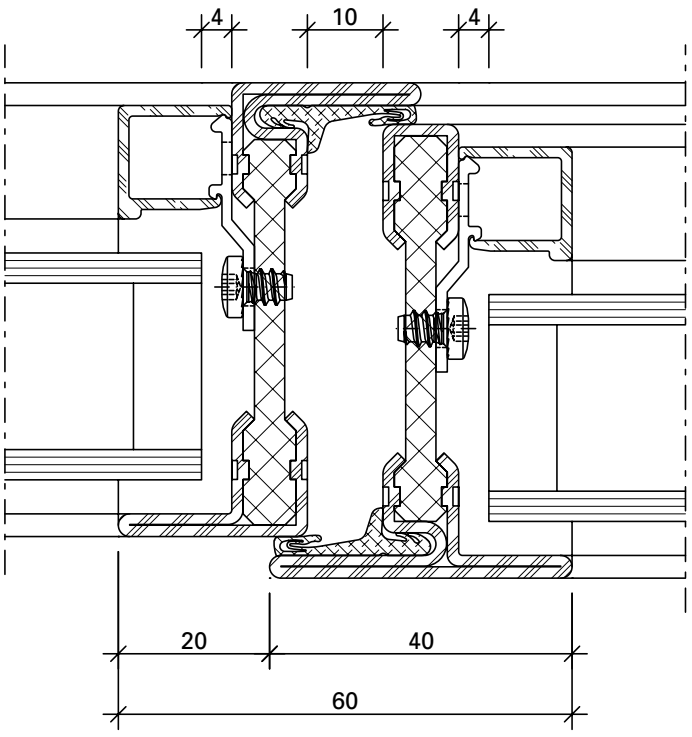

DXF DWG *13-0103-C-027*

5.0

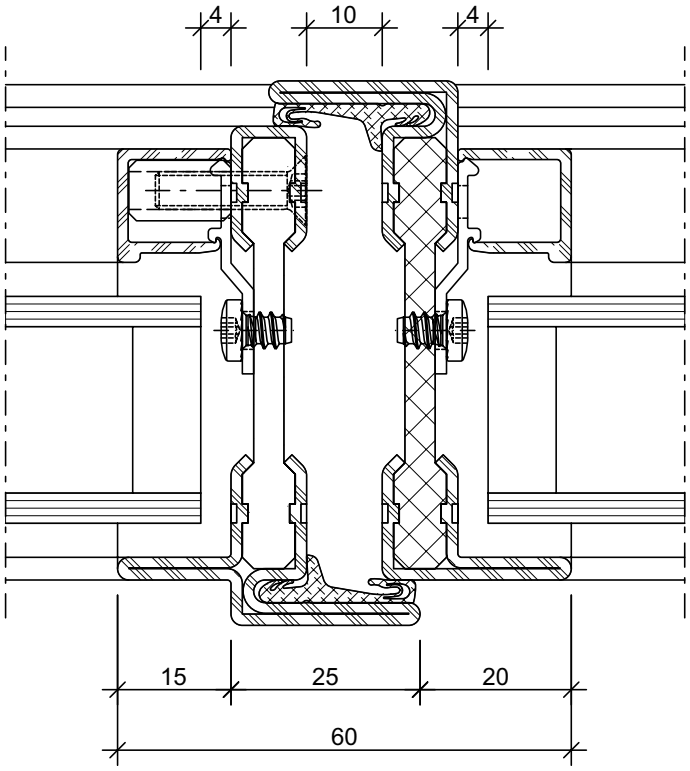

DXF DWG *13-0103-C-033*

12.0

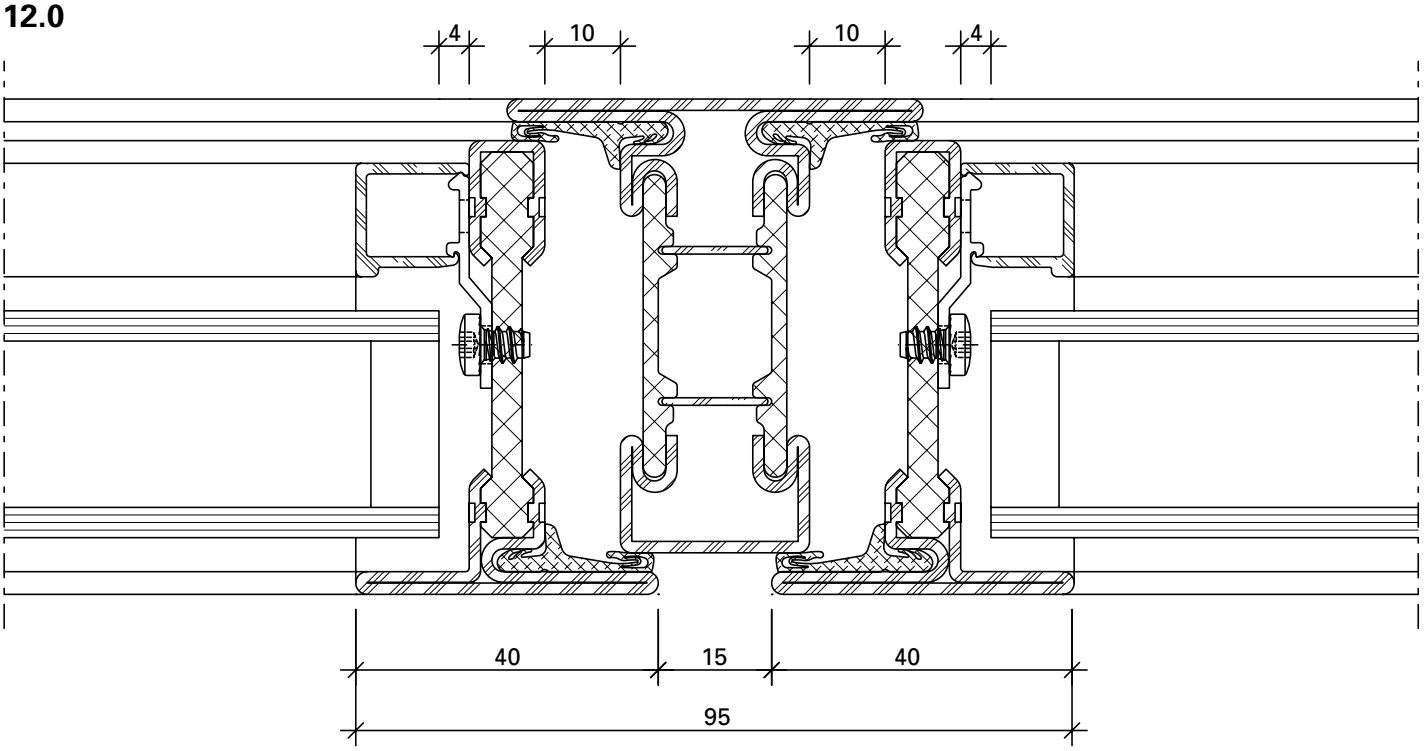

DXF DWG *13-0103-C-028*

15.0

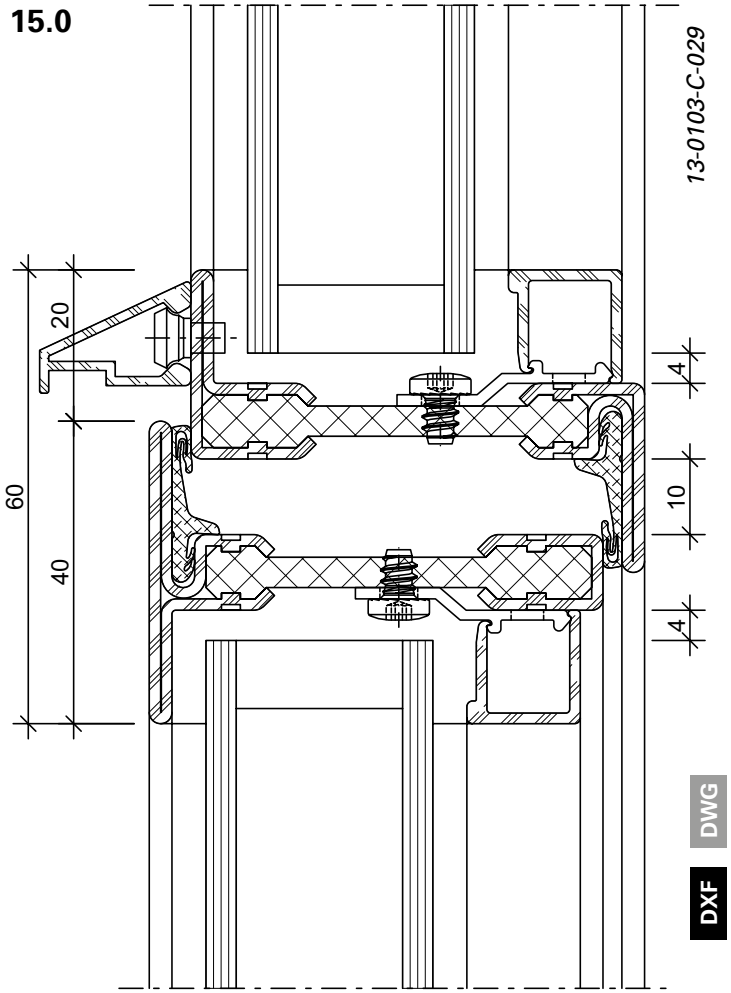

DWG DXF

14.0

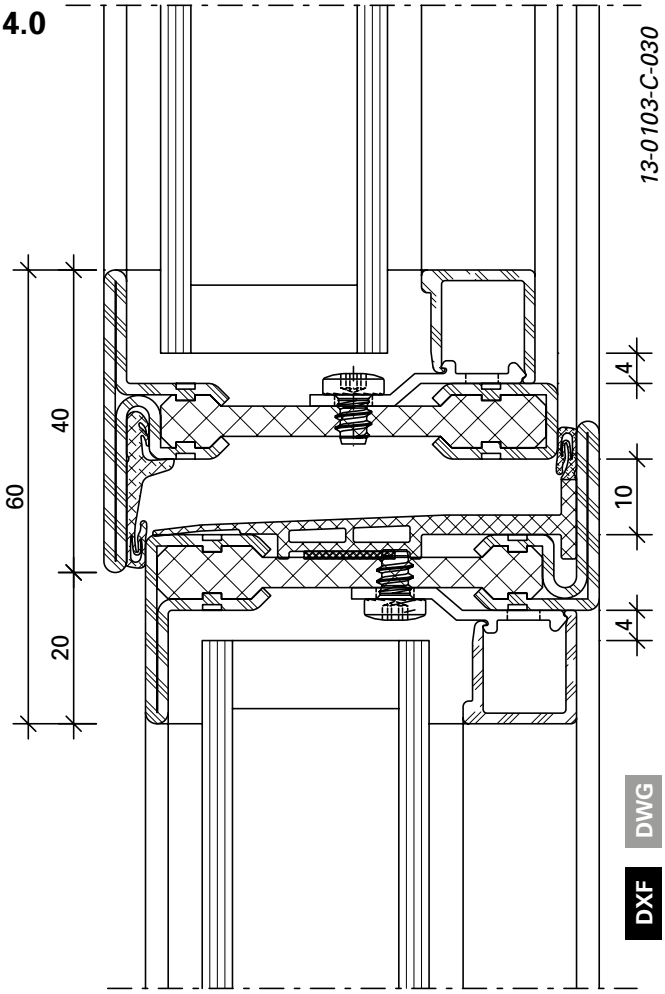

DWG DXF

13.0

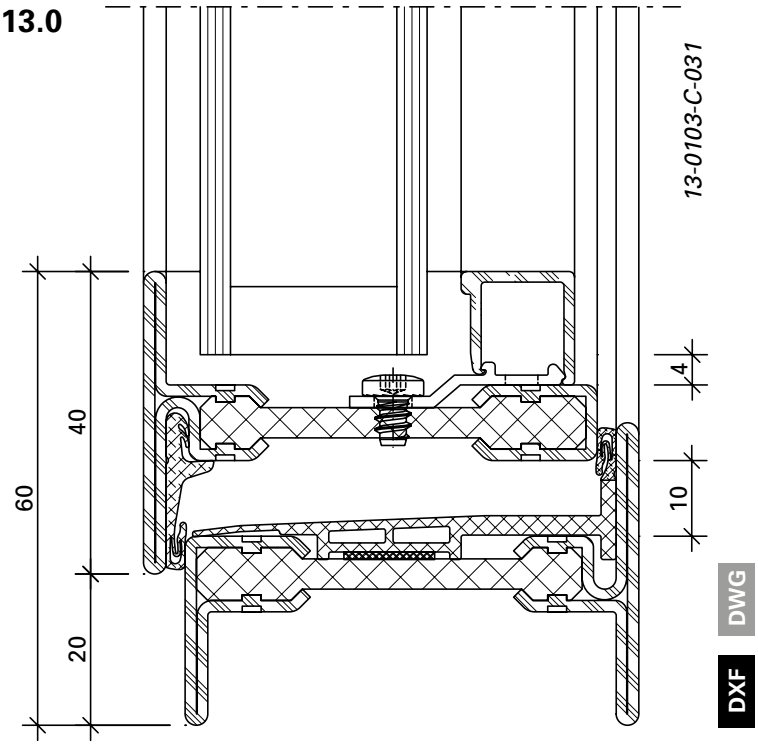

DWG DXF

F - F

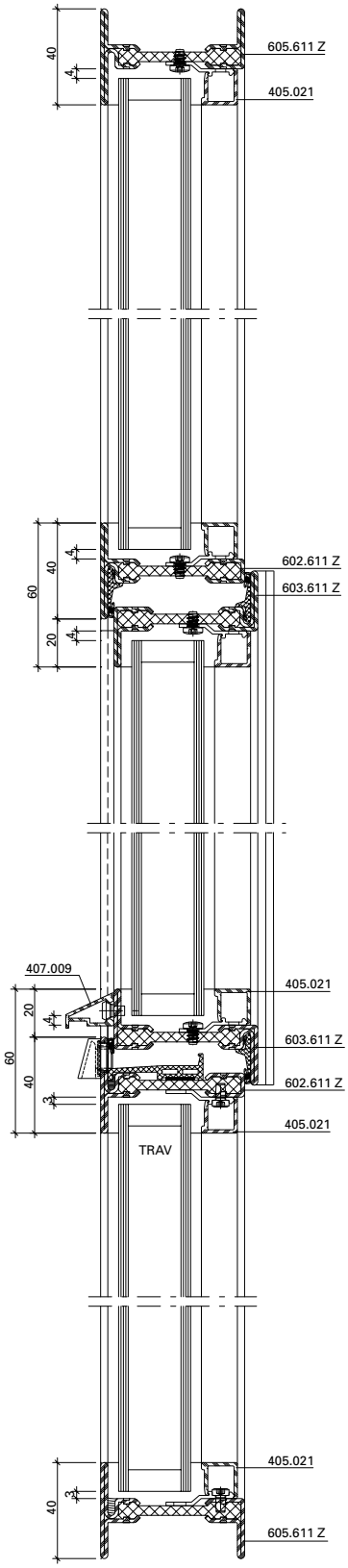
605.611 Z
405.021
602.611 Z
603.611 Z
407.009
405.021
603.611 Z
602.611 Z
405.021
TRAV
405.021
605.611 Z
40
4
60
20
3

E - E

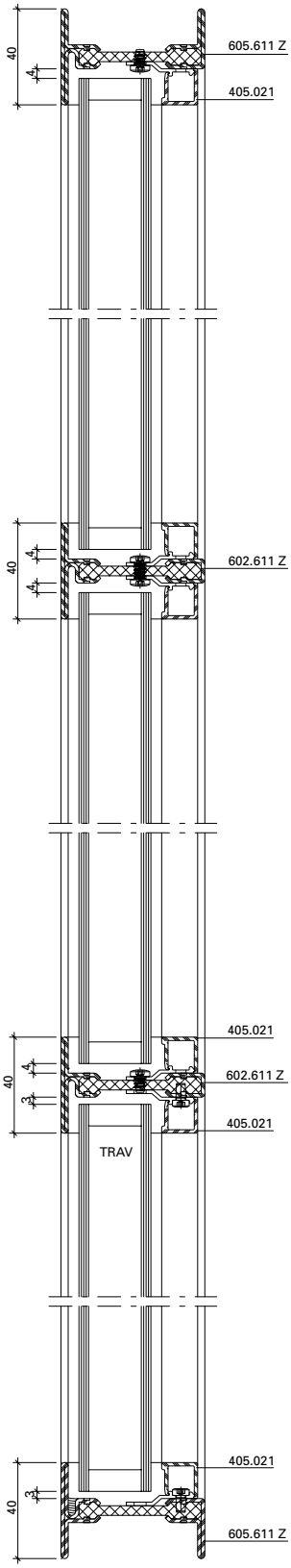
605.611 Z
405.021
602.611 Z
405.021
602.611 Z
405.021
405.021
TRAV
405.021
605.611 Z
40
4
3

A - A

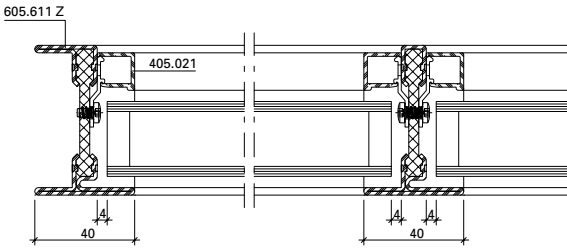
605.611 Z
405.021
4
40

B - B

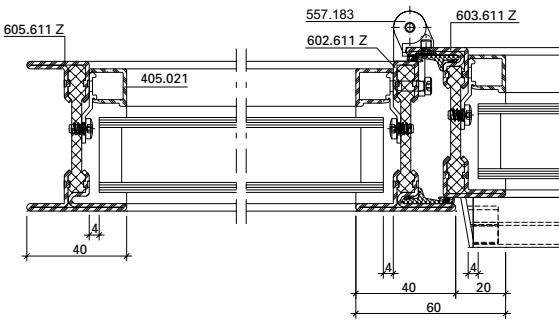
605.611 Z
557.183
603.611 Z
602.611 Z
405.021
4
40
20
60

C - C

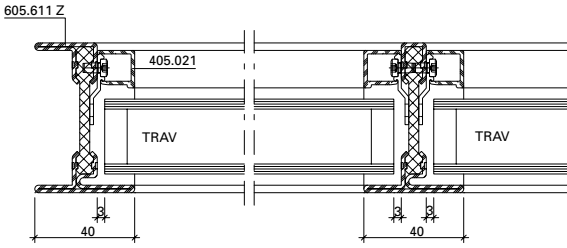
605.611 Z
405.021
TRAV
TRAV
3
40

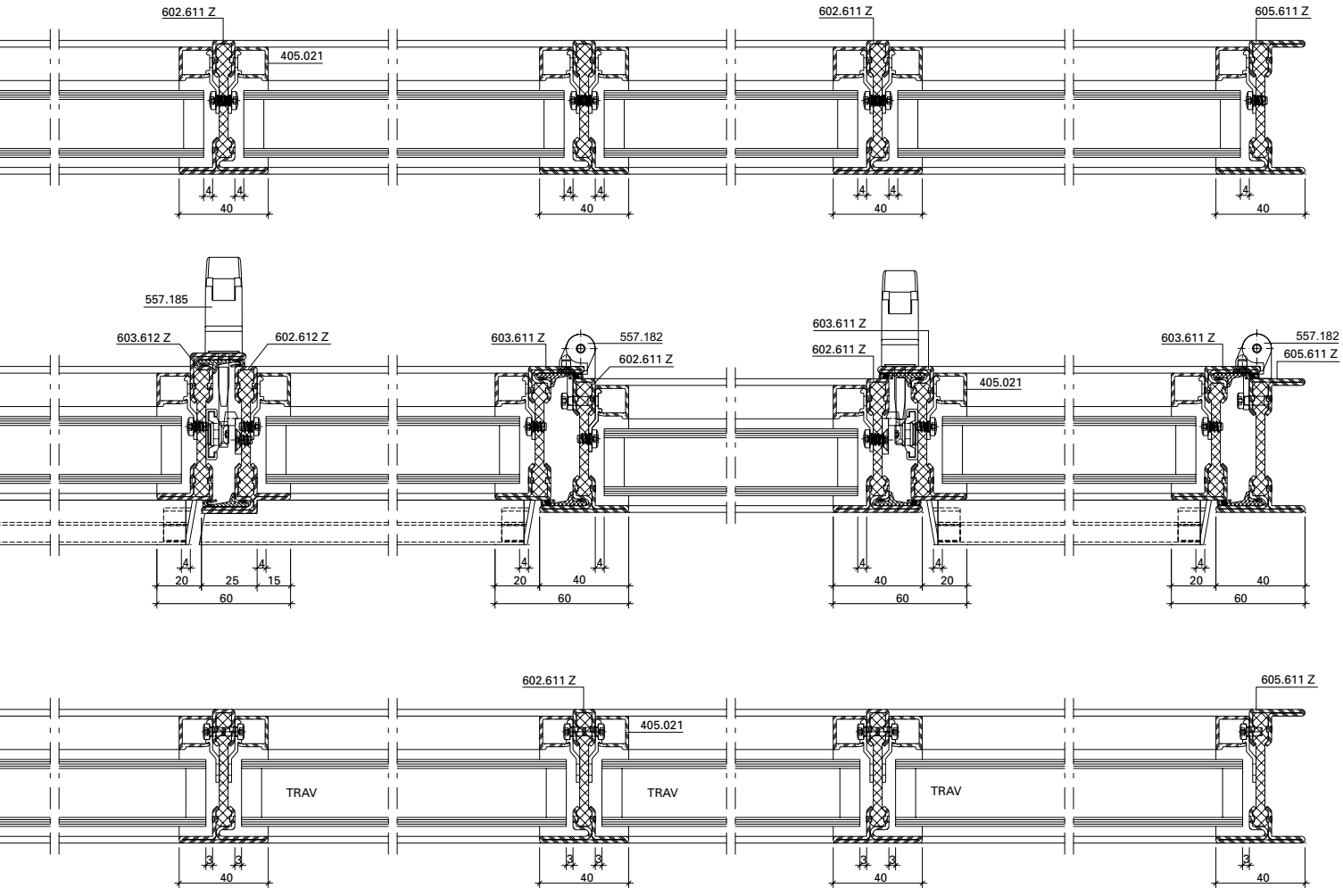
602.611 Z
405.021
602.611 Z
605.611 Z
557.185
603.612 Z
602.612 Z
603.611 Z
557.182
602.611 Z
603.611 Z
602.611 Z
405.021
603.611 Z
557.182
605.611 Z
4
40
20
25
15
60

602.611 Z
405.021
605.611 Z
TRAV
3
40

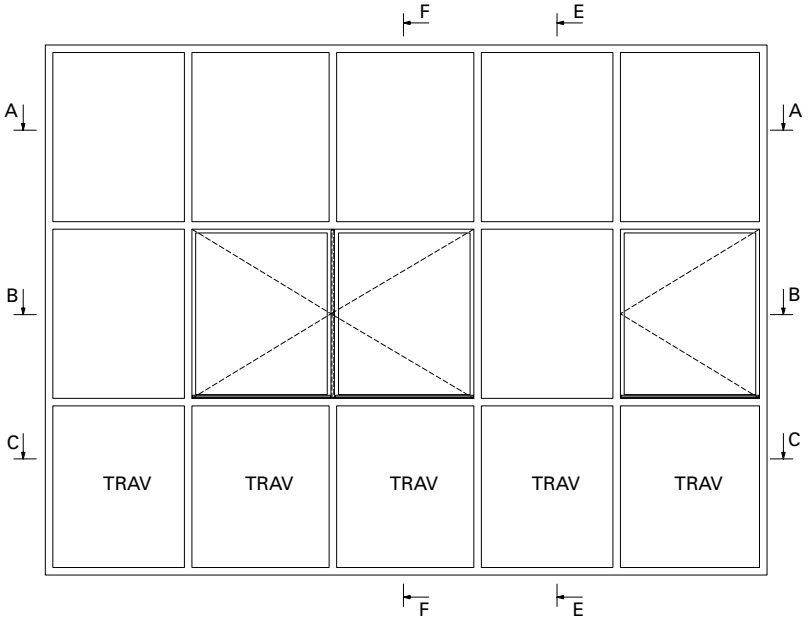
F
E
A
B
C
TRAV


0 10 20 30 40 50
mm

F - F

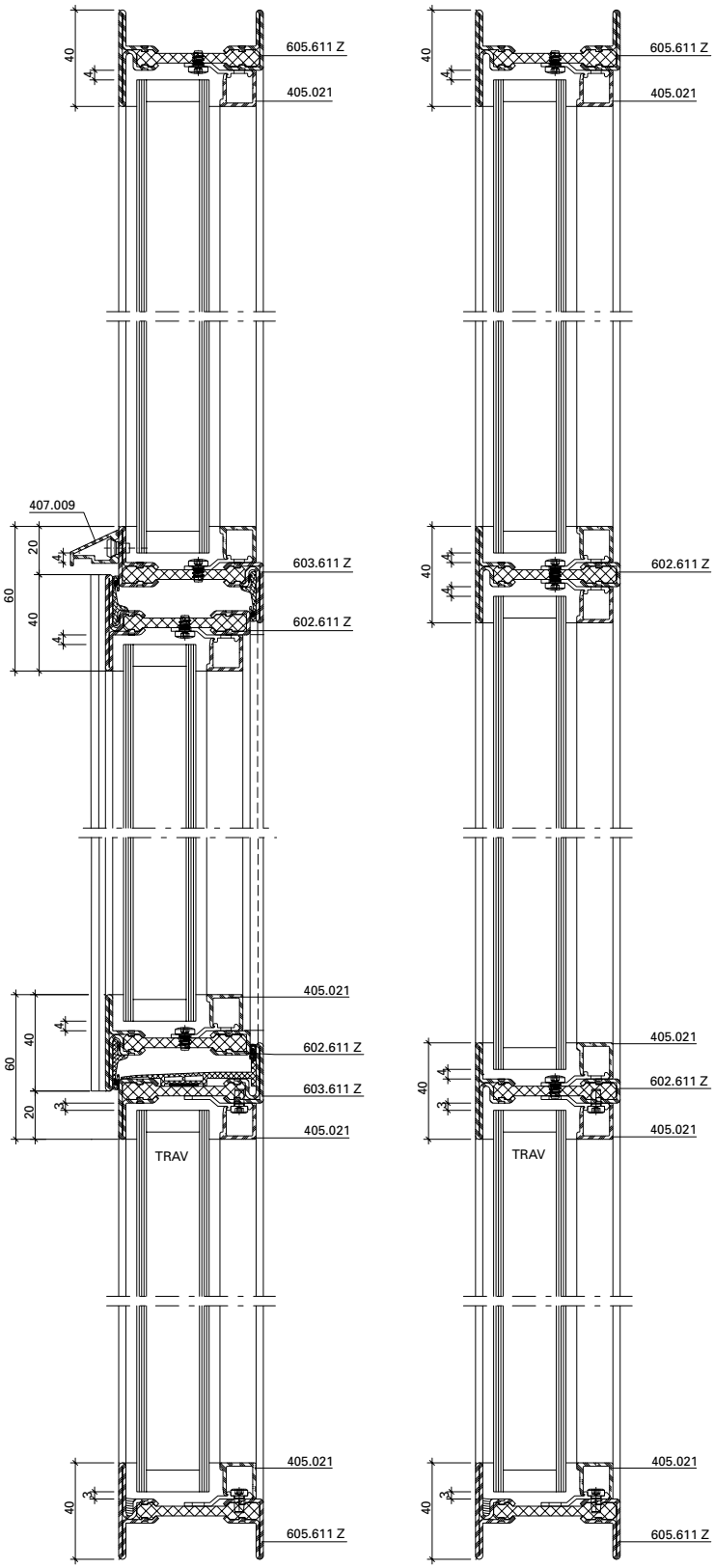
605.611 Z
405.021
407.009
603.611 Z
602.611 Z
405.021
602.611 Z
603.611 Z
405.021
TRAV
405.021
605.611 Z
40
4
20
60
3

E - E

605.611 Z
405.021
602.611 Z
405.021
602.611 Z
405.021
TRAV
405.021
605.611 Z
40
4
3

A - A

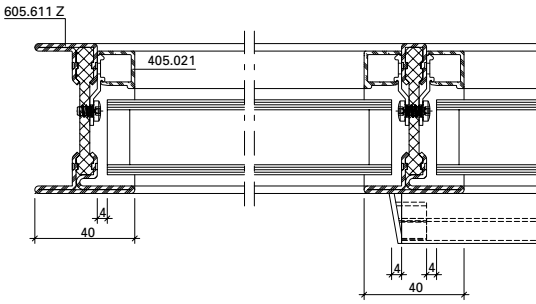
605.611 Z
405.021
4
40

B - B

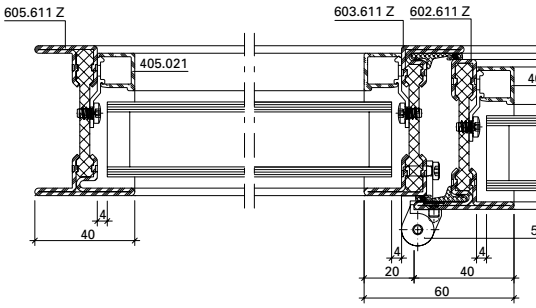
605.611 Z
603.611 Z
602.611 Z
405.021
4
40
20
60

C - C

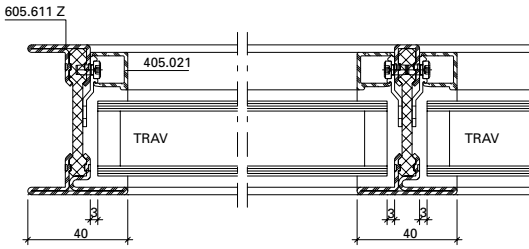
605.611 Z
405.021
TRAV
TRAV
3
40

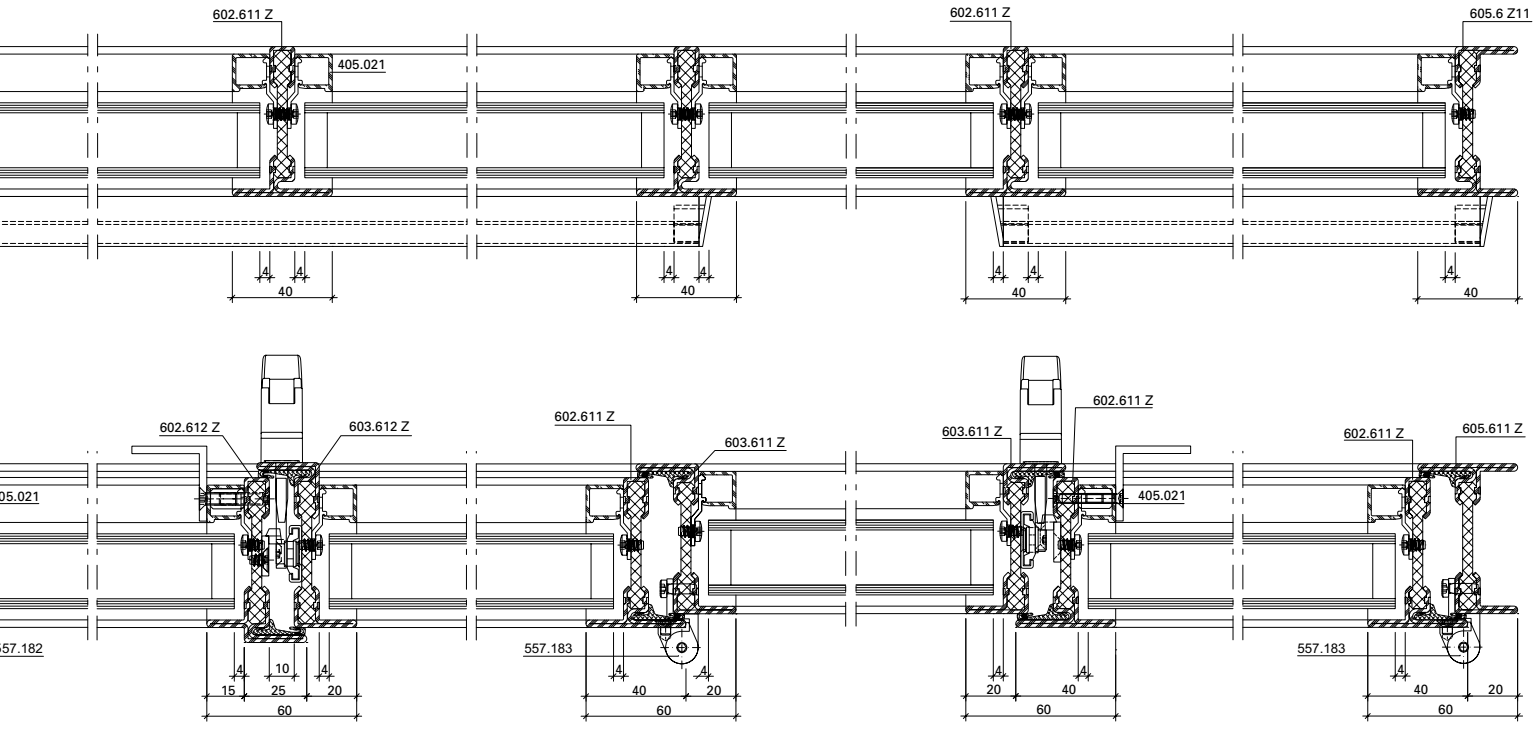
602.611 Z
405.021
602.611 Z
605.6 Z11
602.612 Z
603.612 Z
602.611 Z
603.611 Z
603.611 Z
602.611 Z
405.021
602.611 Z
605.611 Z
557.182
557.183
557.183
4
10
15
25
20
40
60

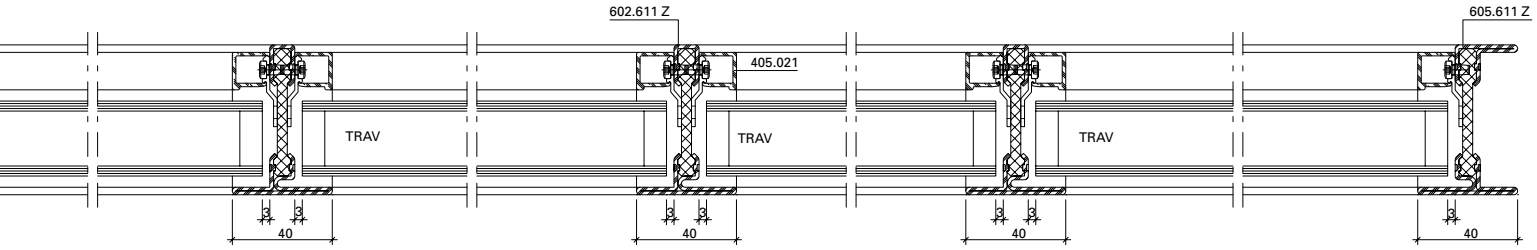
602.611 Z
405.021
605.611 Z
TRAV
TRAV
TRAV
3
40

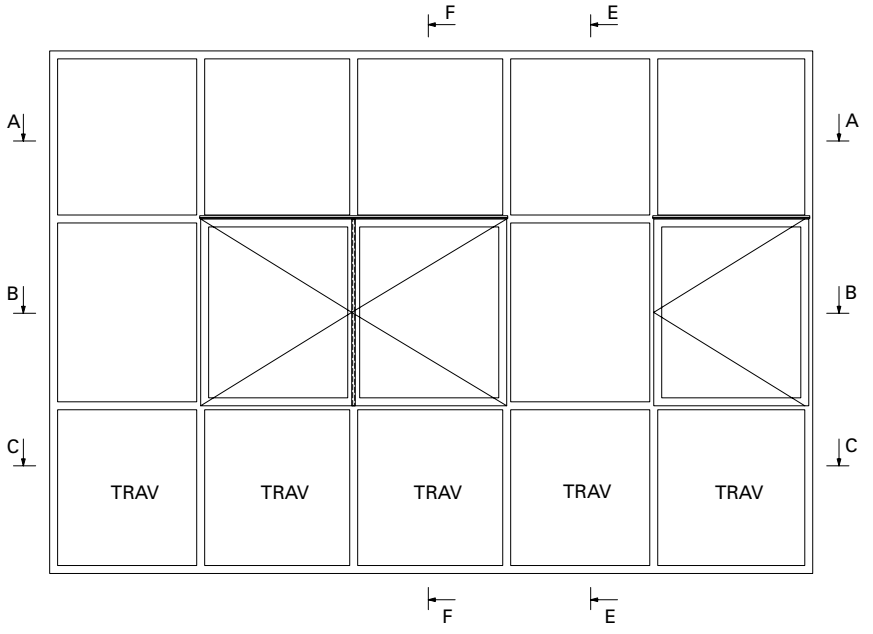
F
E
A
B
C
TRAV
TRAV
TRAV
TRAV
TRAV


0 10 20 30 40 50
mm

C - C

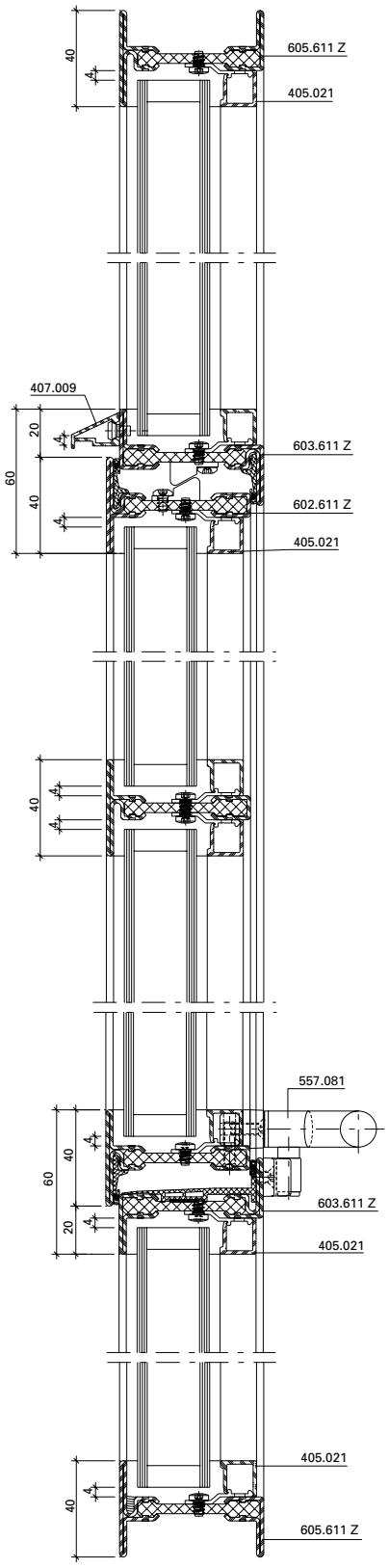
605.611 Z
405.021
407.009
603.611 Z
602.611 Z
405.021
557.081
603.611 Z
405.021
405.021
605.611 Z
40
20
60

D - D

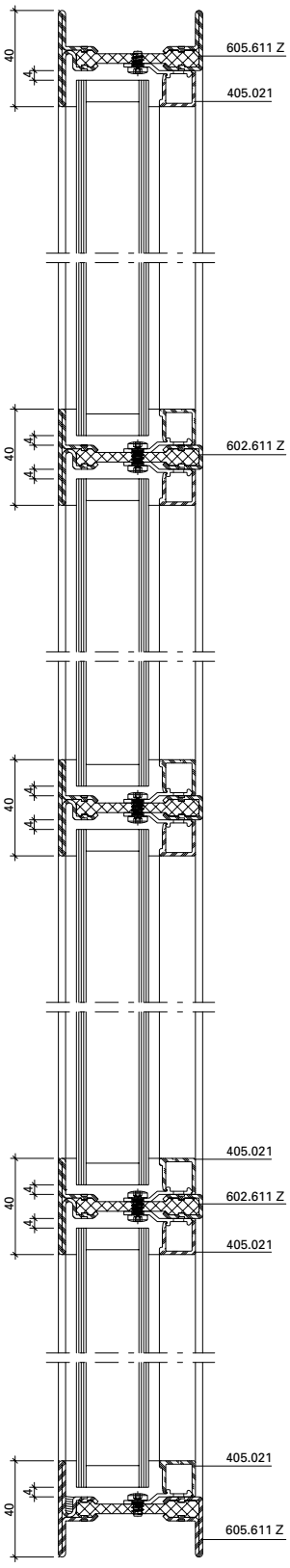
605.611 Z
405.021
602.611 Z
405.021
602.611 Z
405.021
405.021
605.611 Z
40

A - A

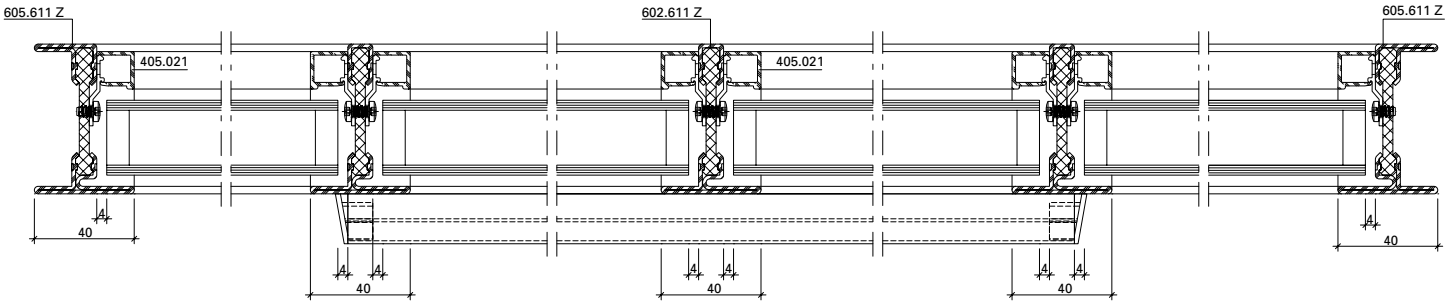
605.611 Z
602.611 Z
605.611 Z
405.021
405.021
4
40
4
40
4
4
40
4
4
40
4
4
40
4
40

B - B

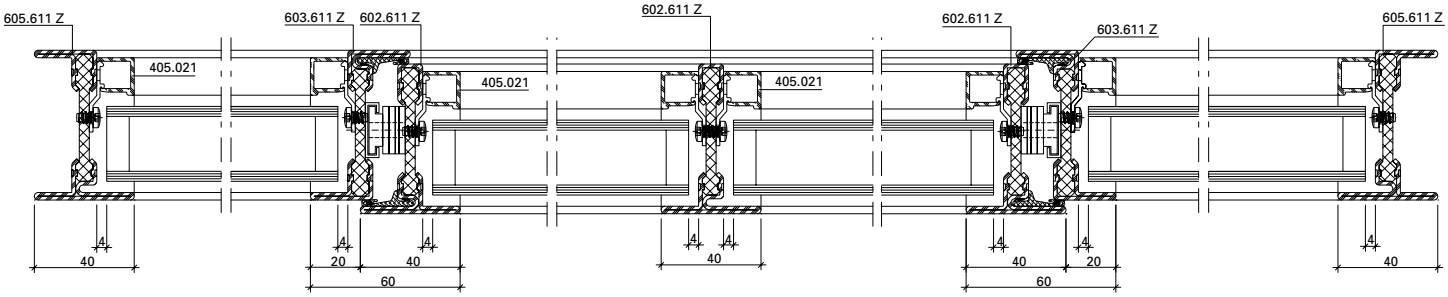
605.611 Z
603.611 Z
602.611 Z
602.611 Z
602.611 Z
603.611 Z
605.611 Z
405.021
405.021
405.021
4
40
4
4
20
40
60
4
4
40
4
4
40
20
60
4
40

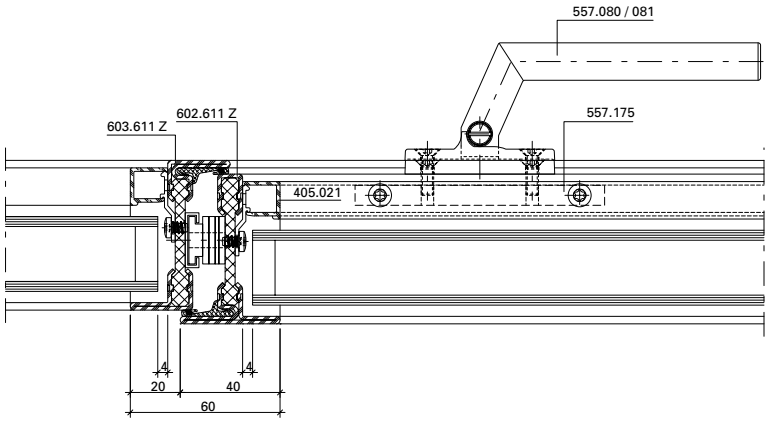
557.080 / 081
603.611 Z
602.611 Z
557.175
405.021
4
4
20
40
60

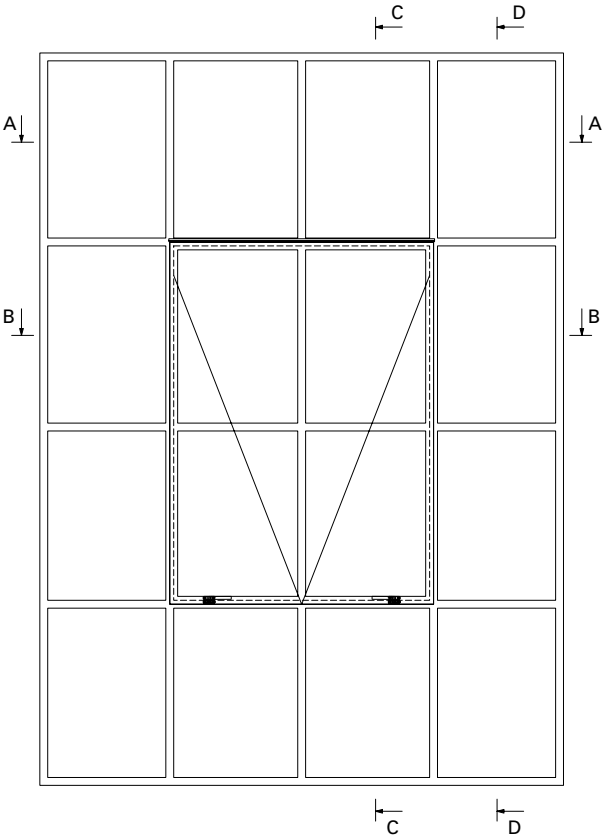
C
D
A
A
B
B
C
D


0 10 20 30 40 50
mm

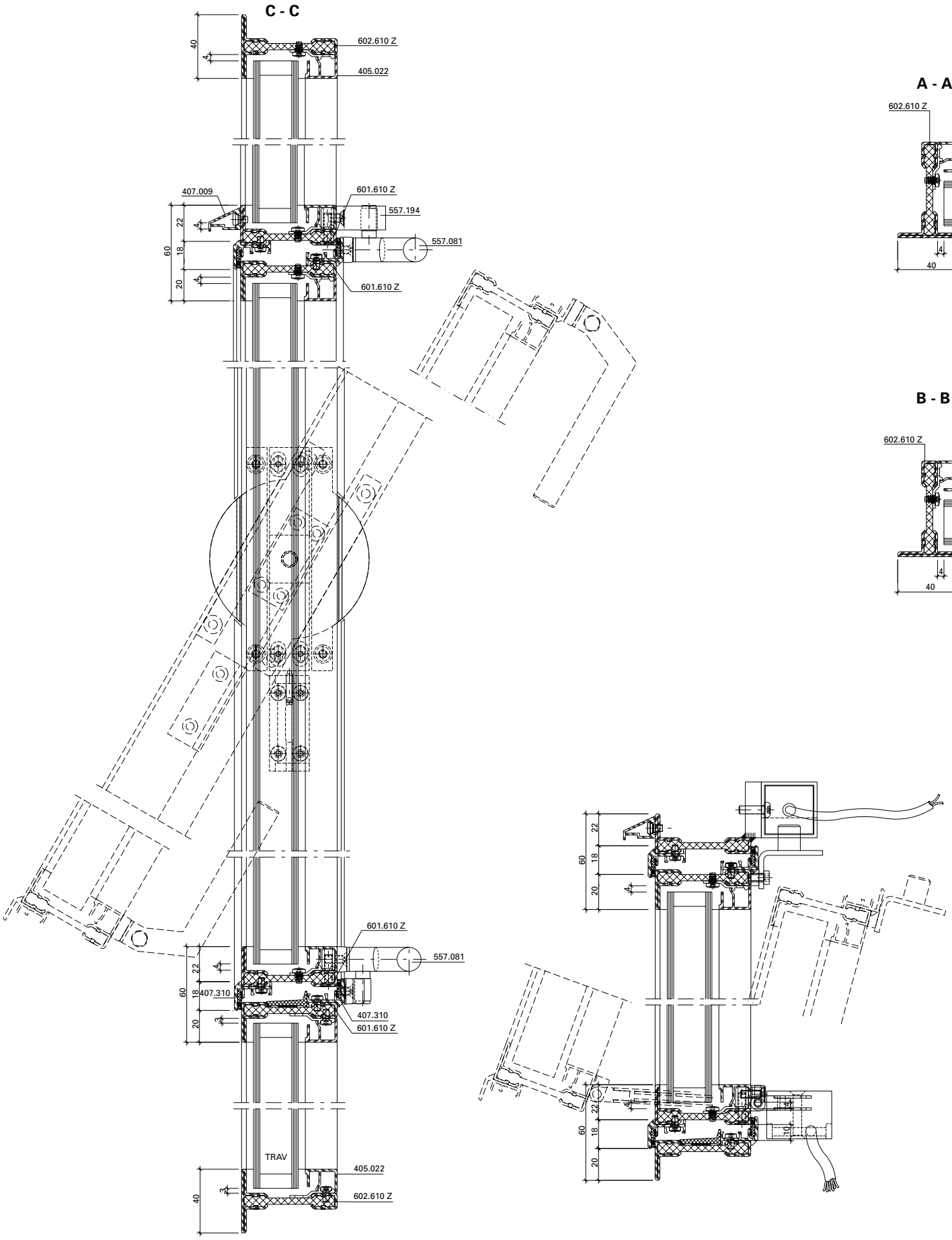
C - C
602.610 Z
405.022
407.009
601.610 Z
557.194
557.081
601.610 Z
601.610 Z
557.081
407.310
407.310
601.610 Z
TRAV
405.022
602.610 Z
A - A
602.610 Z
405.022
B - B
602.610 Z
405.022

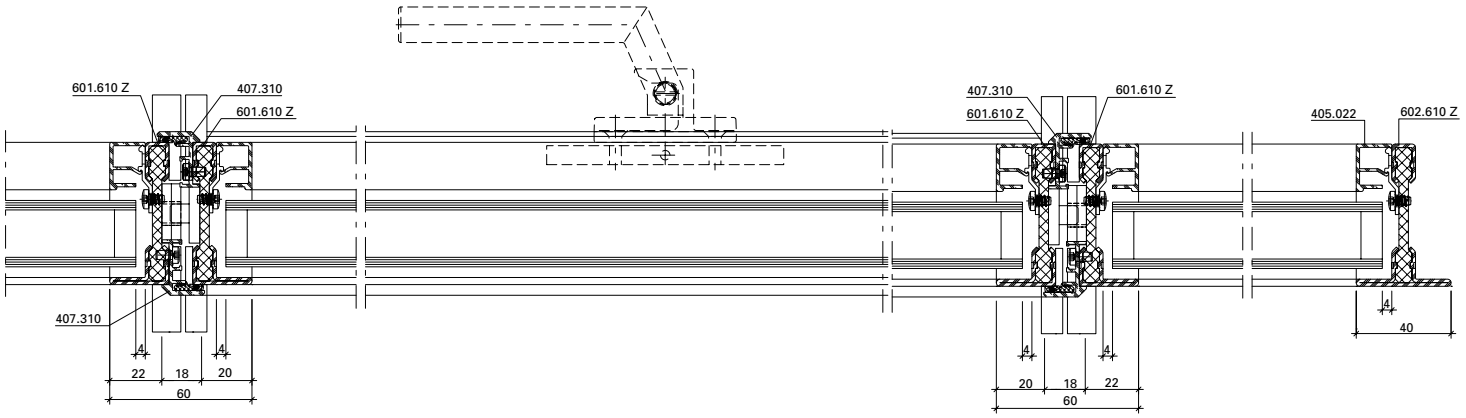
601.610 Z
407.310
601.610 Z
407.310
22
18
20
60
407.310
601.610 Z
601.610 Z
405.022
602.610 Z
40
20
18
22
60

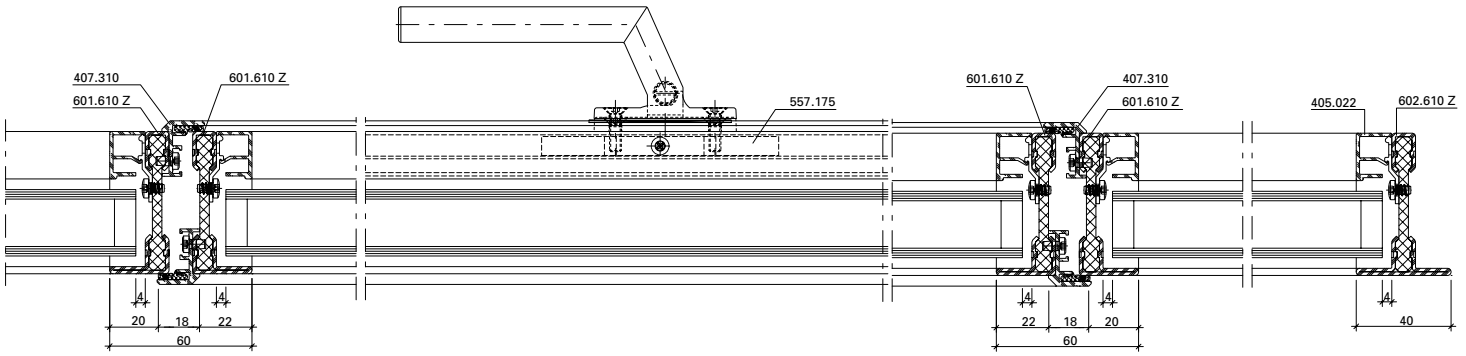
407.310
601.610 Z
601.610 Z
557.175
601.610 Z
407.310
601.610 Z
405.022
602.610 Z
20
18
22
60
22
18
20
60
40

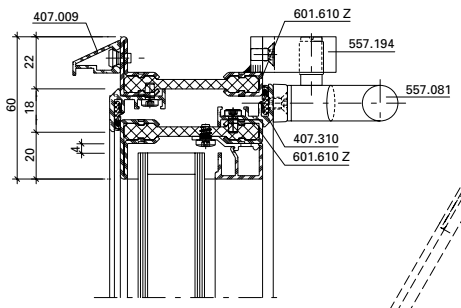
407.009
601.610 Z
557.194
557.081
407.310
601.610 Z
60
22
18
20

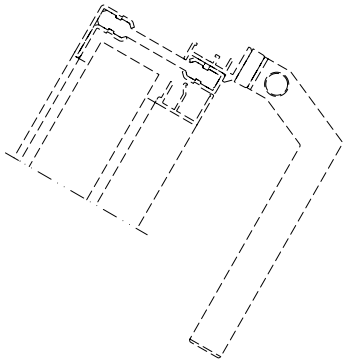

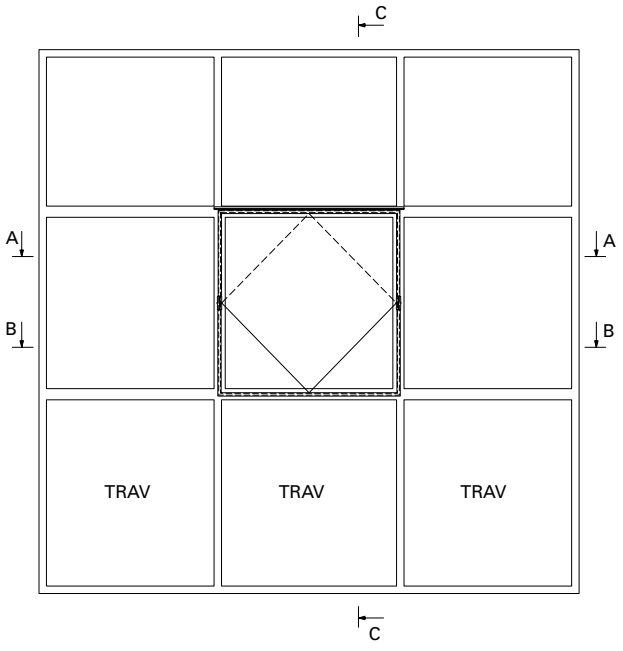
C
A
B
A
B
TRAV
TRAV
TRAV
C


0 10 20 30 40 50
mm

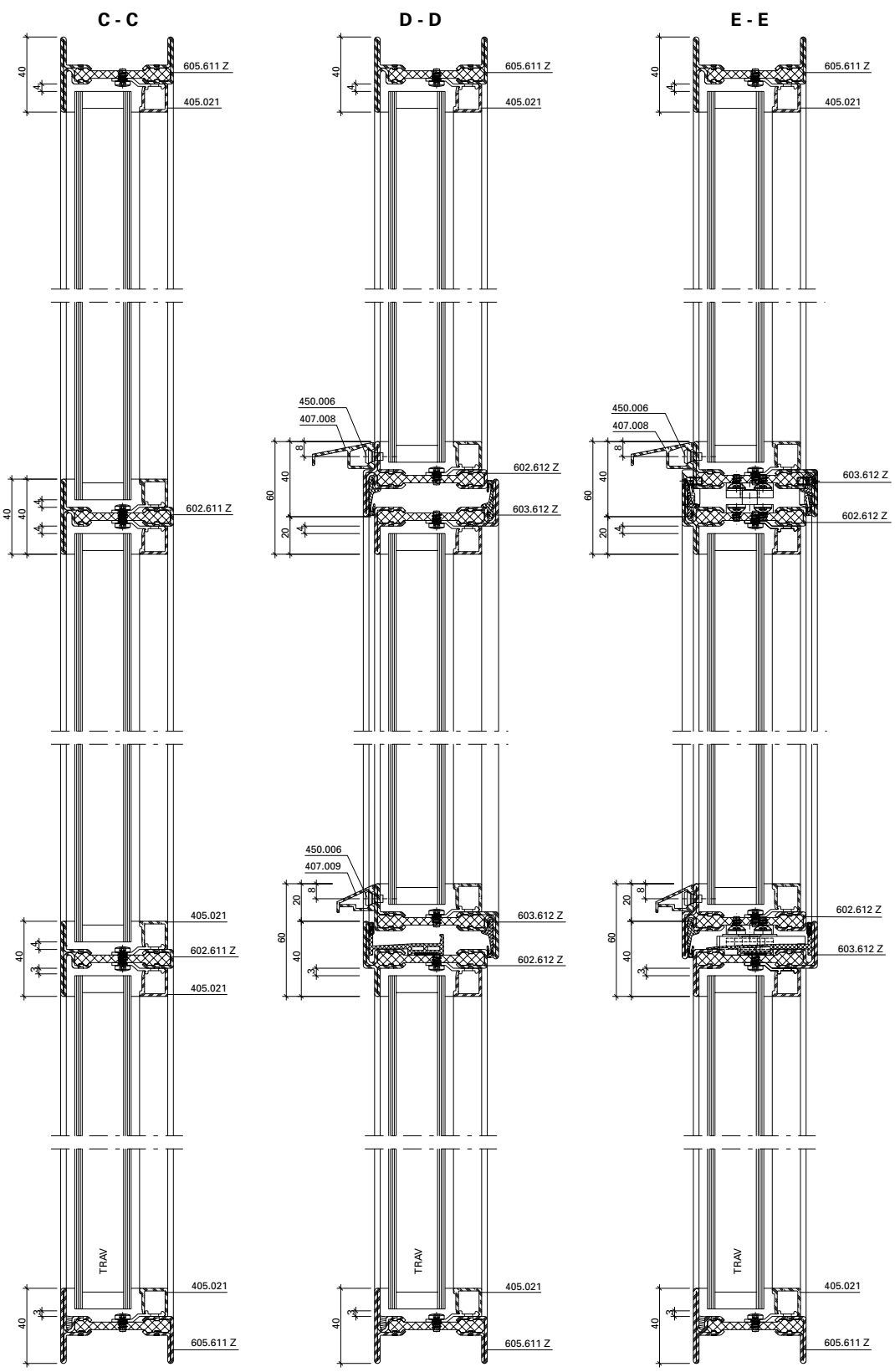
C - C
605.611 Z
405.021
602.611 Z
405.021
602.611 Z
405.021
TRAV
405.021
605.611 Z
D - D
605.611 Z
405.021
450.006
407.008
602.612 Z
603.612 Z
450.006
407.009
603.612 Z
602.612 Z
TRAV
405.021
605.611 Z
E - E
605.611 Z
405.021
450.006
407.008
603.612 Z
602.612 Z
602.612 Z
603.612 Z
TRAV
405.021
605.611 Z

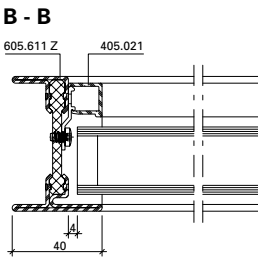
B - B
605.611 Z
405.021
40

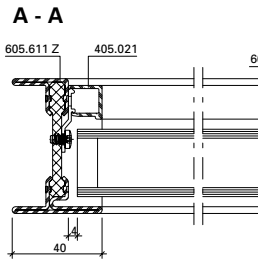
A - A
605.611 Z
405.021
40

Anwendungsbeispiele nach innen öffnend (13-0108-S-002) Janisol Arte 66
Exemples d'application ouvrant vers l'intérieur (13-0108-S-002) Janisol Arte 66
Examples of applications opening inwards (13-0108-S-002) Janisol Arte 66

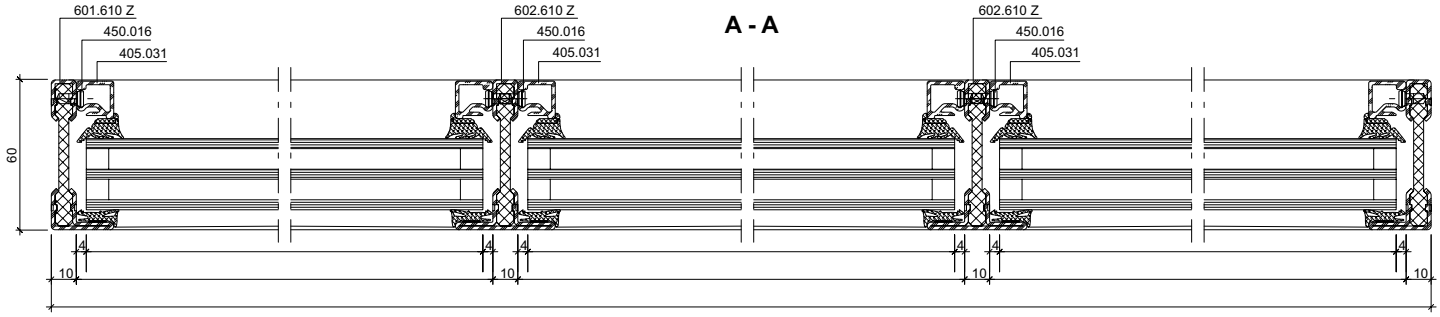

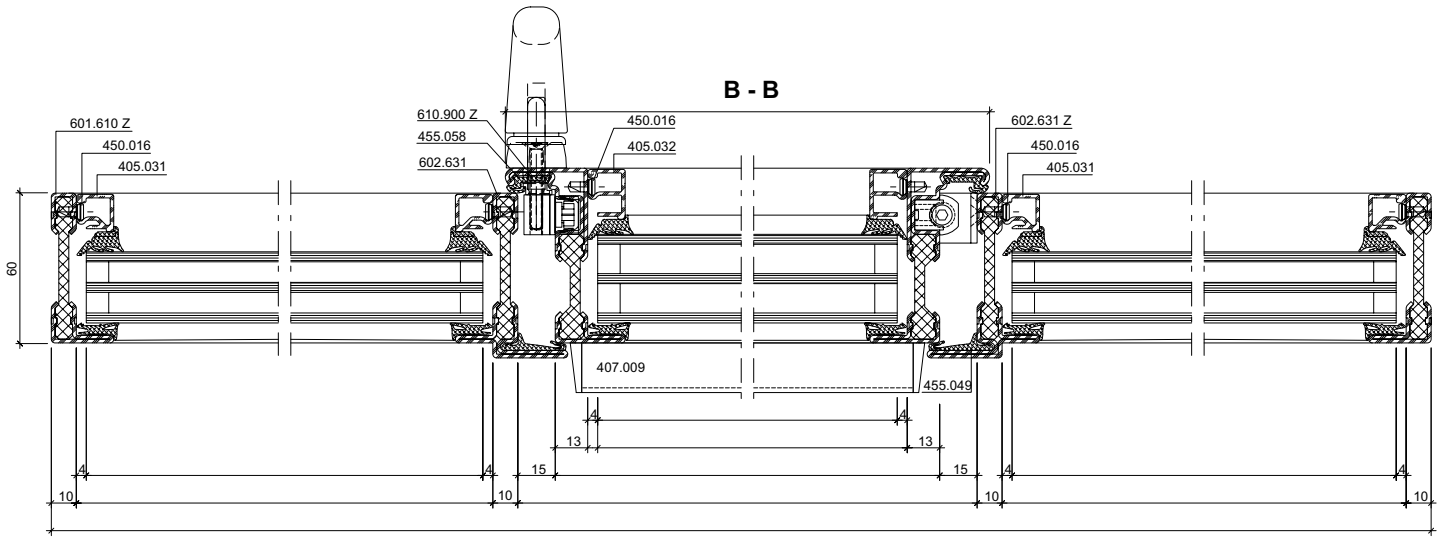

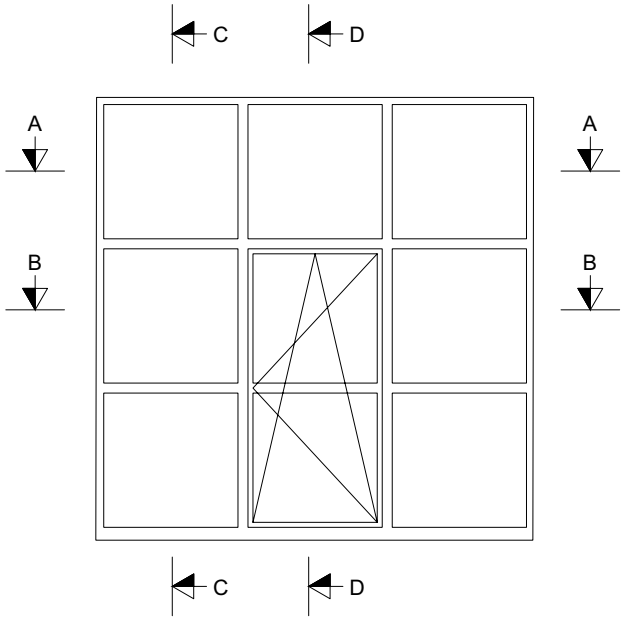

F - F

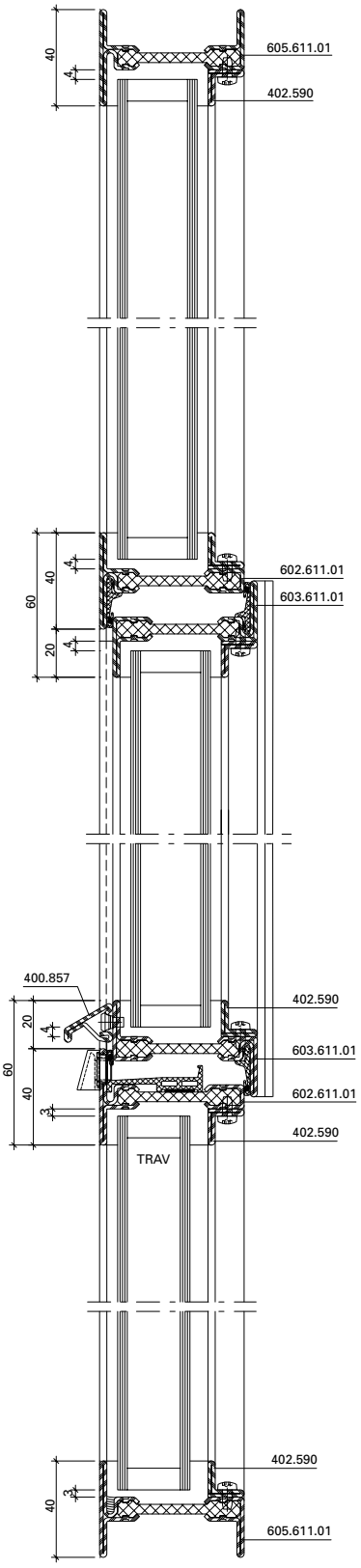
605.611.01
402.590
602.611.01
603.611.01
400.857
TRAV

E - E

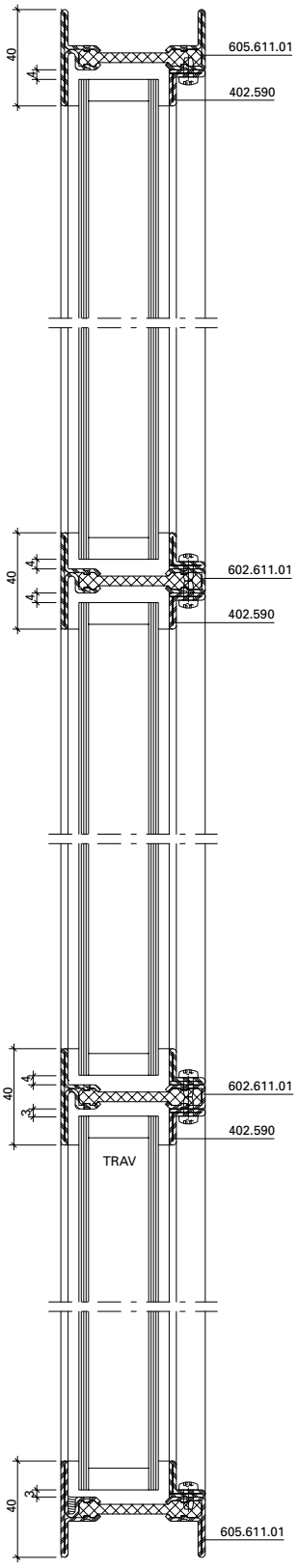
605.611.01
402.590
602.611.01
TRAV

A - A

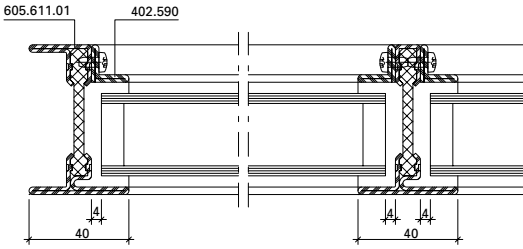
605.611.01
402.590

B - B

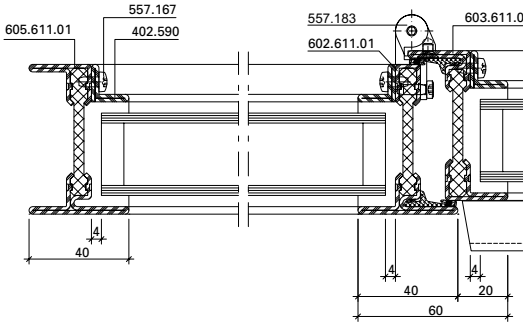
605.611.01
557.167
402.590
557.183
602.611.01
603.611.0

C - C

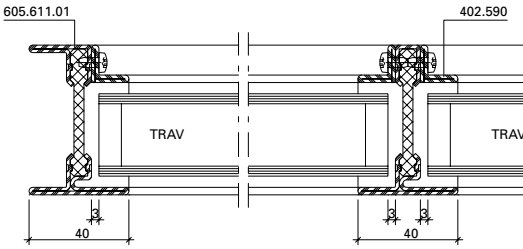
605.611.01
402.590
TRAV

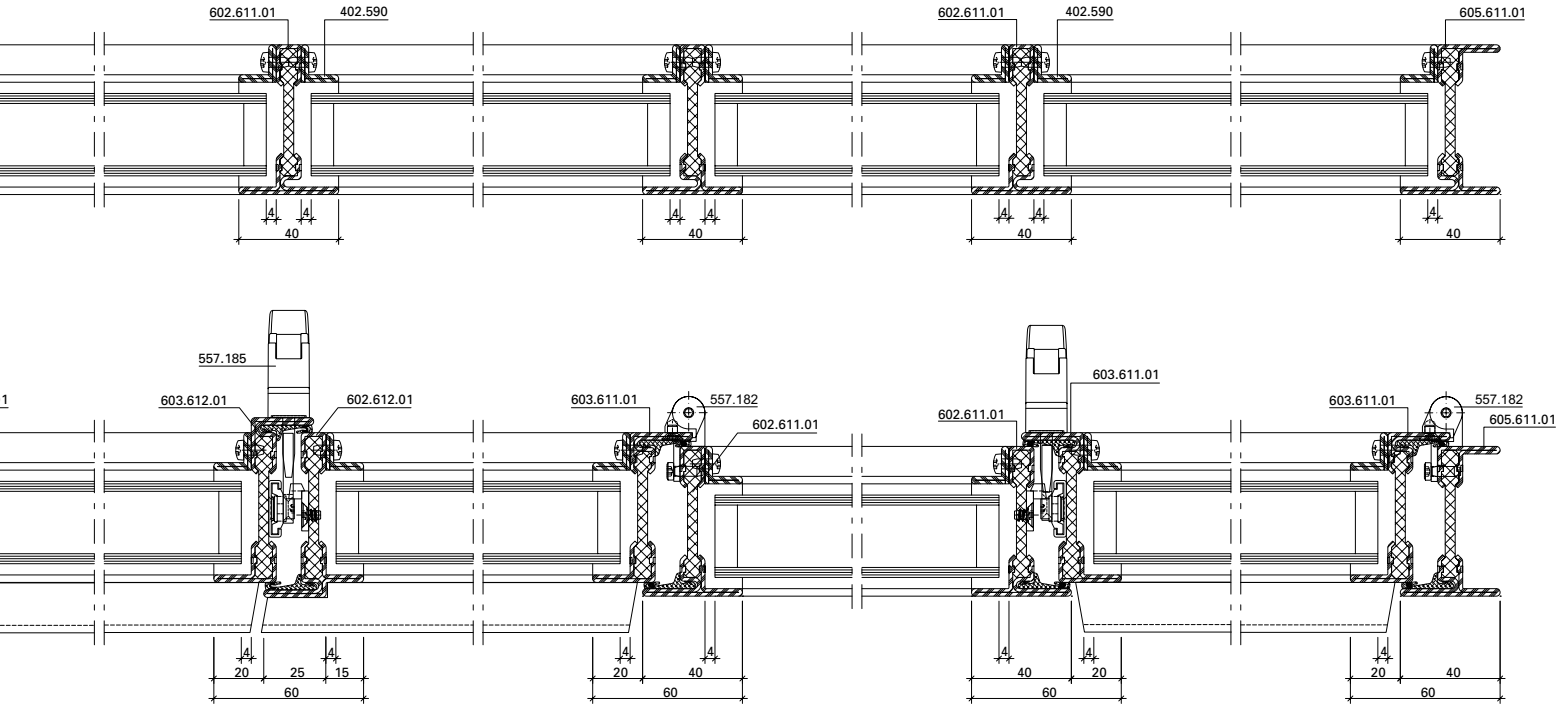
602.611.01
402.590
605.611.01
557.185
603.612.01
602.612.01
603.611.01
557.182
602.611.01
20
25
15
40
60

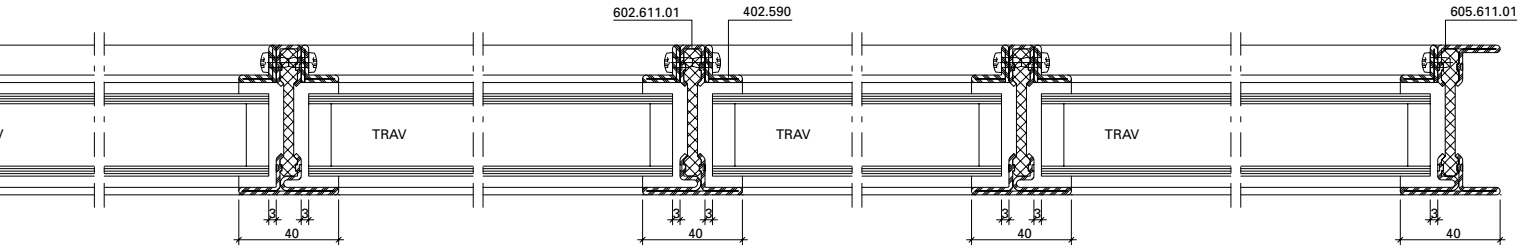
602.611.01
402.590
605.611.01
TRAV
40

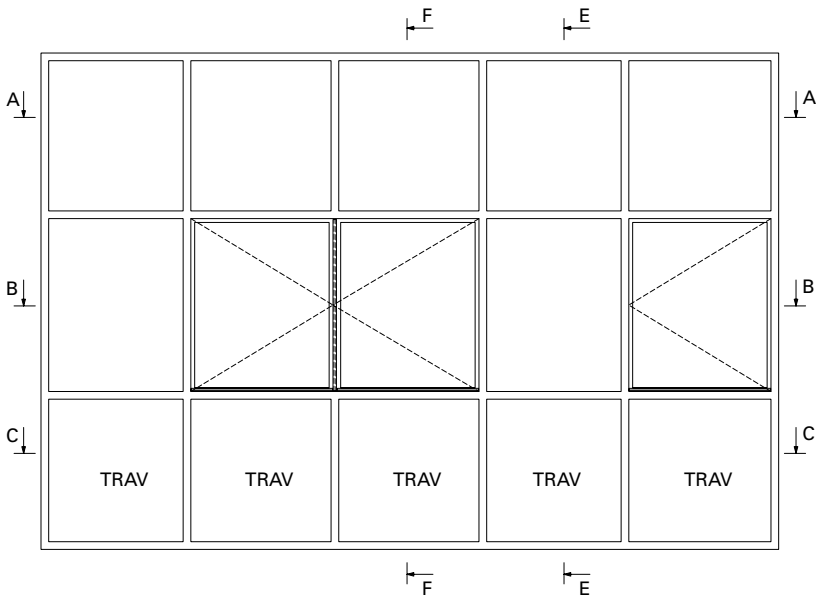
F
E
A
B
C
TRAV


0 10 20 30 40 50
mm

F - F

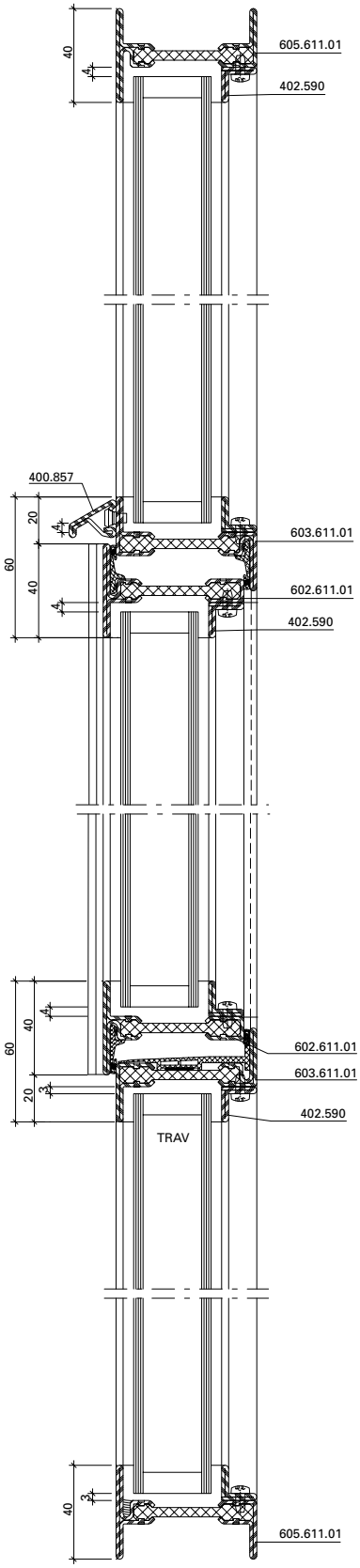
605.611.01
402.590
400.857
603.611.01
602.611.01
402.590
602.611.01
603.611.01
402.590
TRAV
605.611.01

E - E

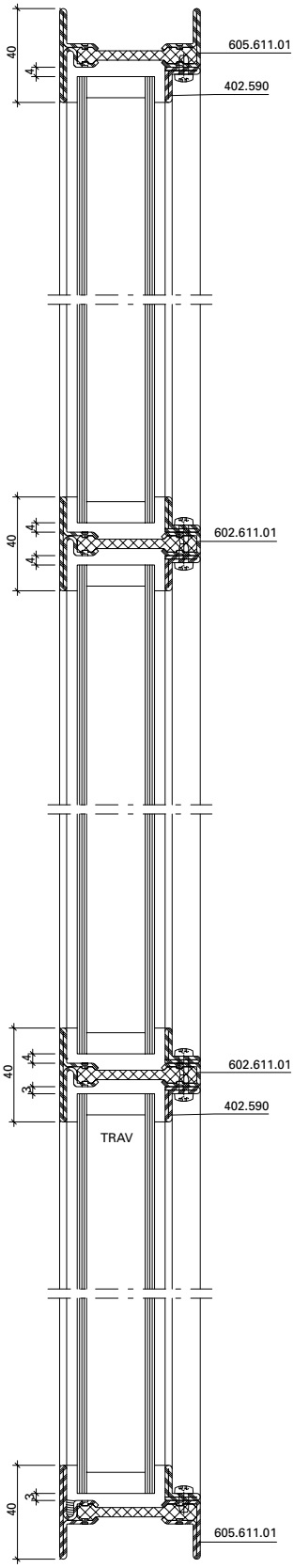
605.611.01
402.590
602.611.01
602.611.01
402.590
TRAV
605.611.01

A - A

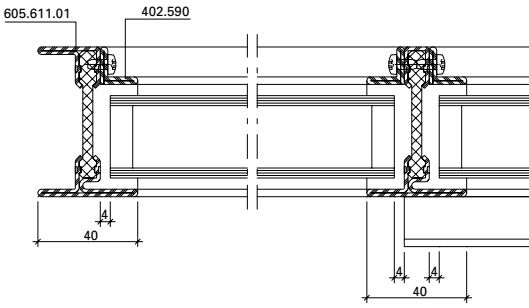
605.611.01
402.590

B - B

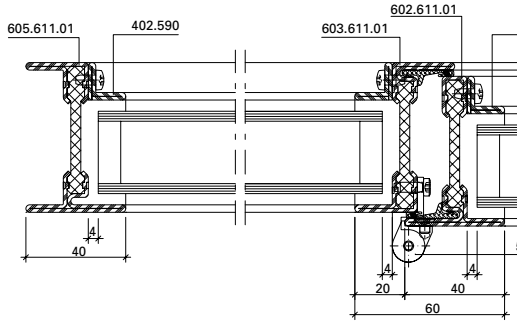
605.611.01
402.590
602.611.01
603.611.01

C - C

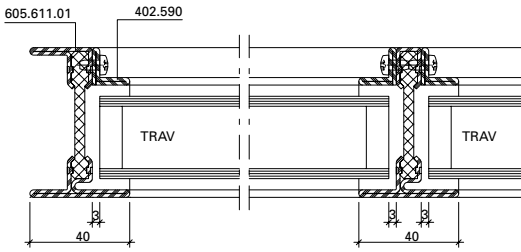
605.611.01
402.590
TRAV
TRAV

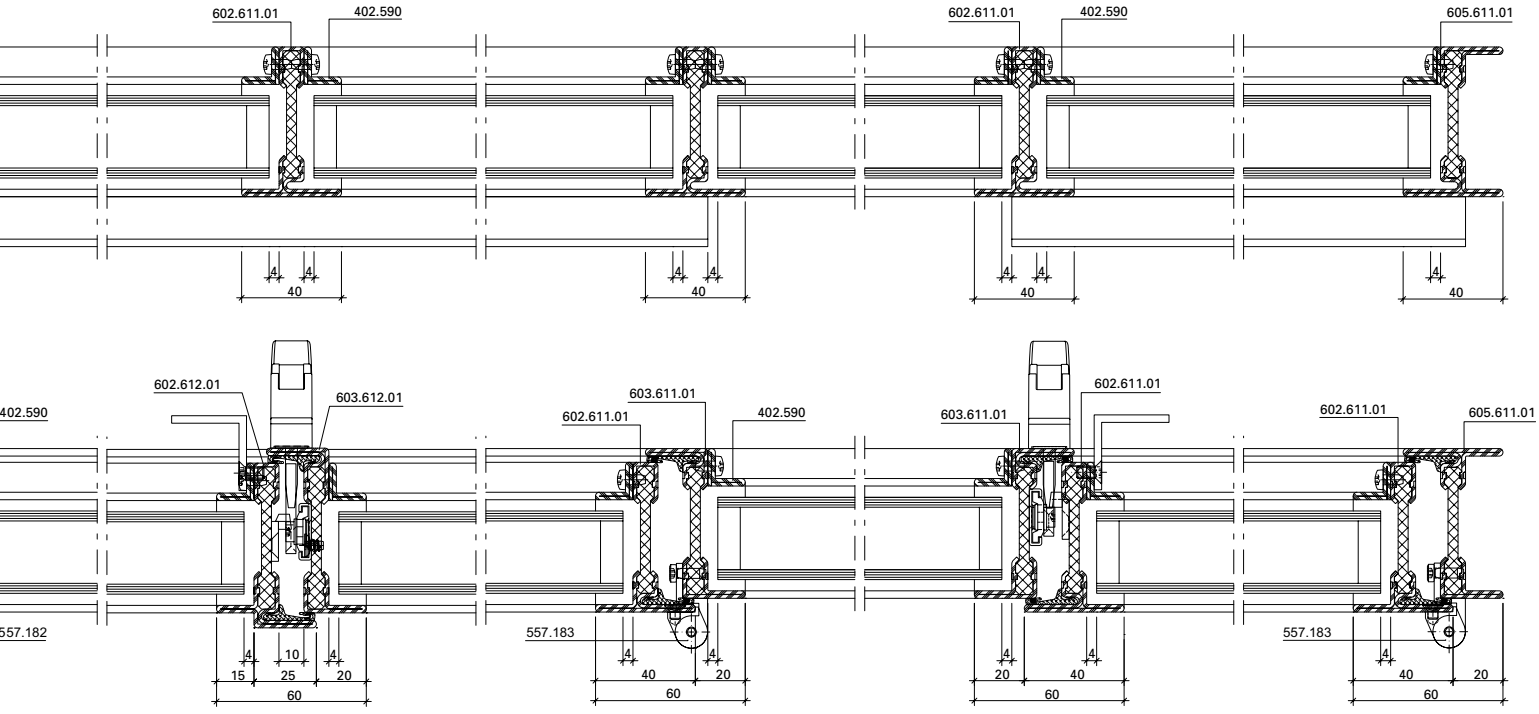
602.611.01
402.590
602.611.01
402.590
605.611.01
602.612.01
603.612.01
402.590
603.611.01
602.611.01
402.590
603.611.01
602.611.01
602.611.01
605.611.01
557.182
557.183
557.183
4
40
10
15
25
20
60

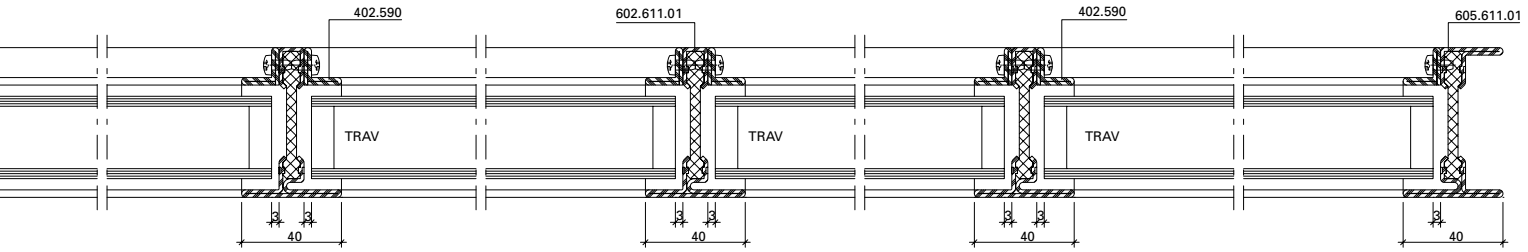
402.590
602.611.01
402.590
605.611.01
TRAV
TRAV
TRAV
3
40

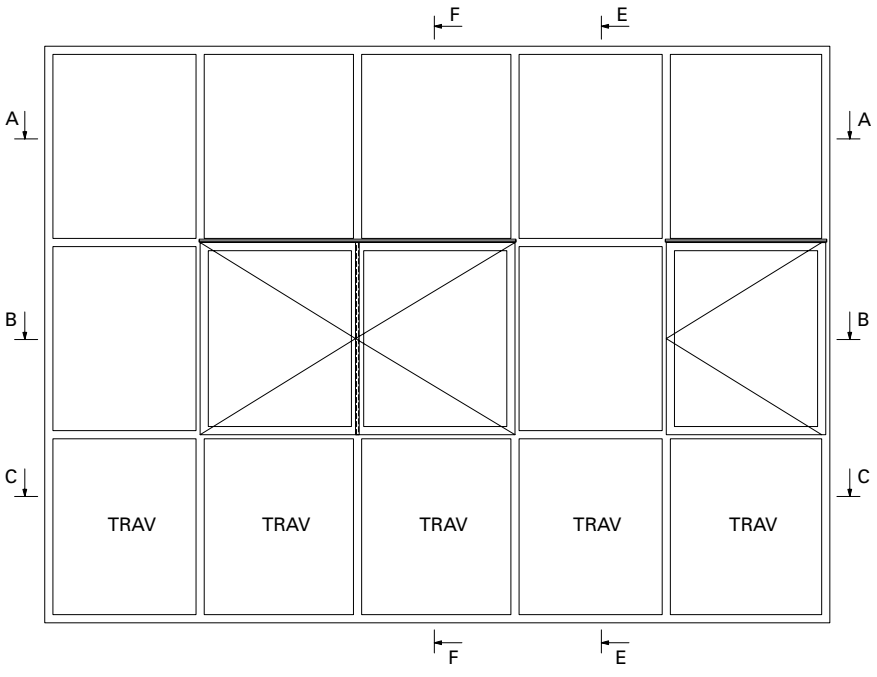
F
E
A
B
C
TRAV
TRAV
TRAV
TRAV
TRAV


0 10 20 30 40 50
mm

Janisol Arte Corten

F - F

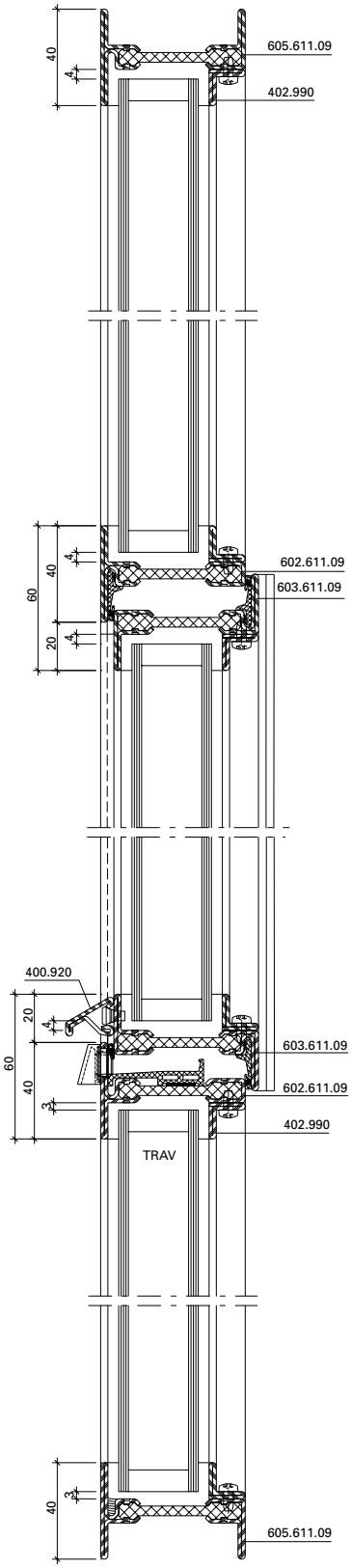

E - E

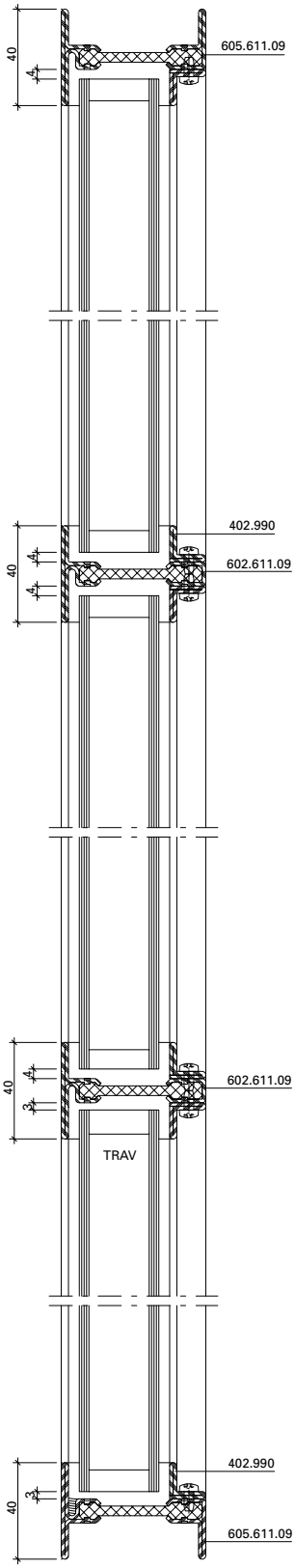

A - A

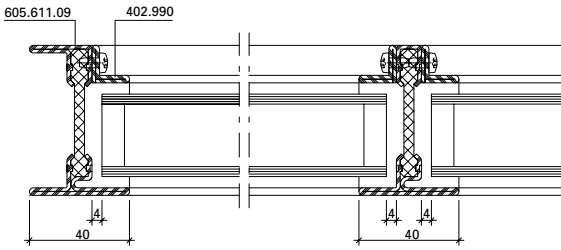

B - B

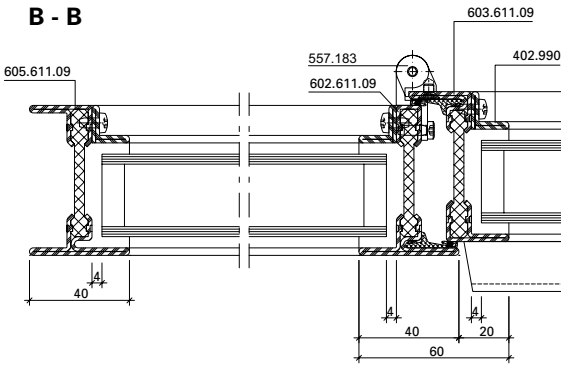

C - C

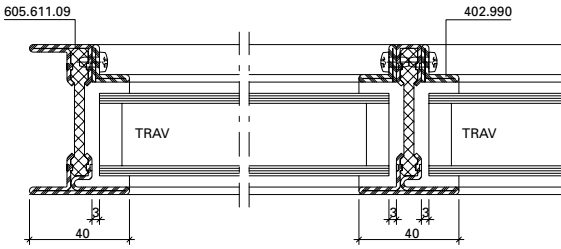

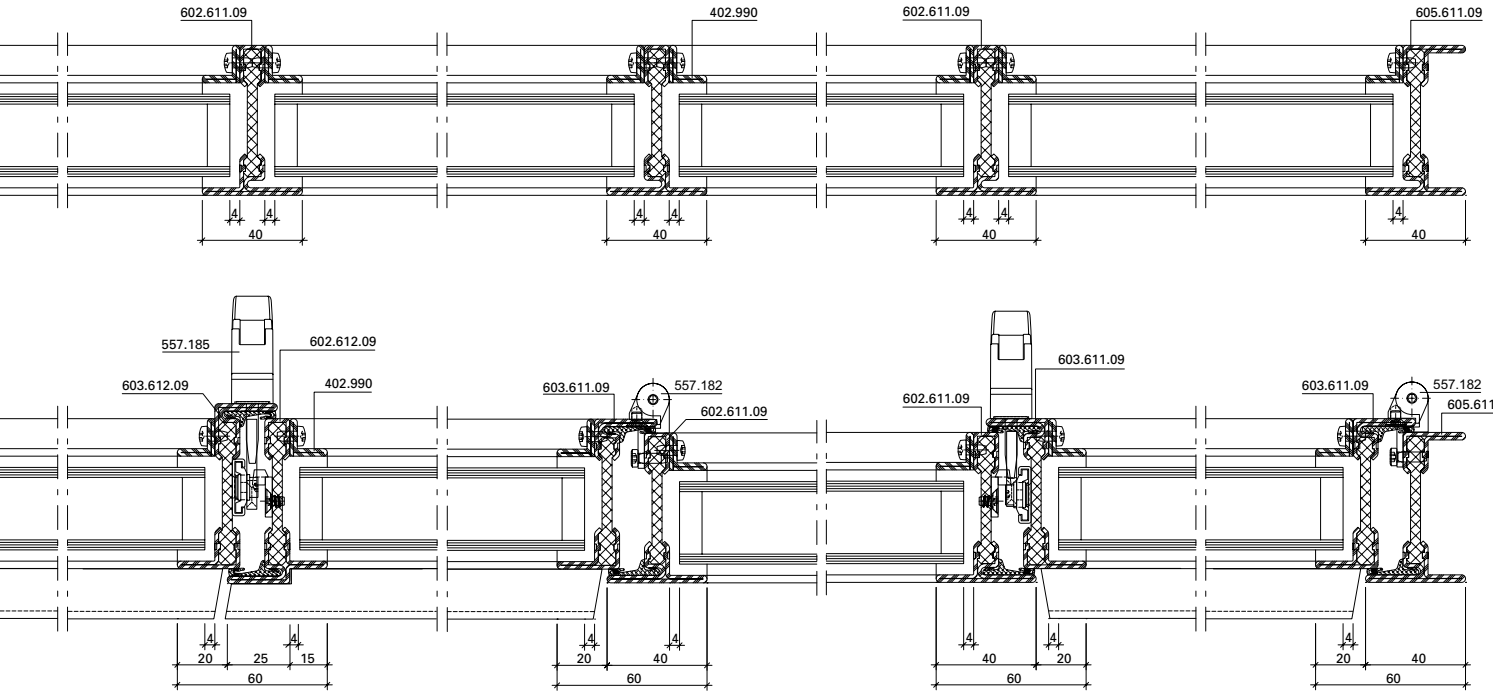

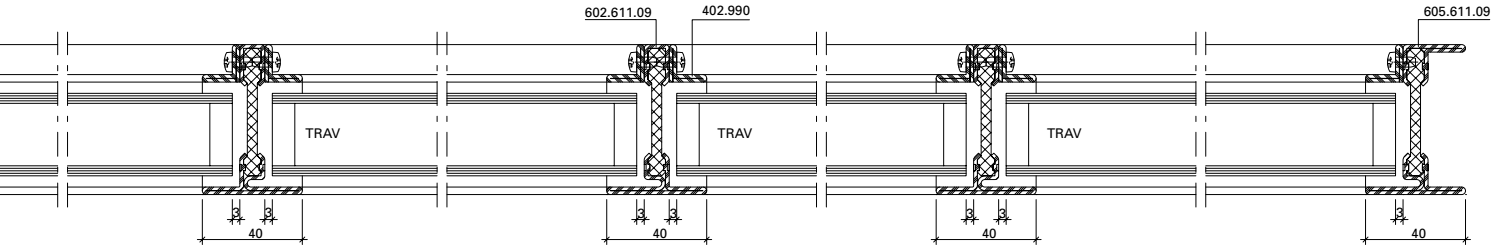

Janisol Arte Corten

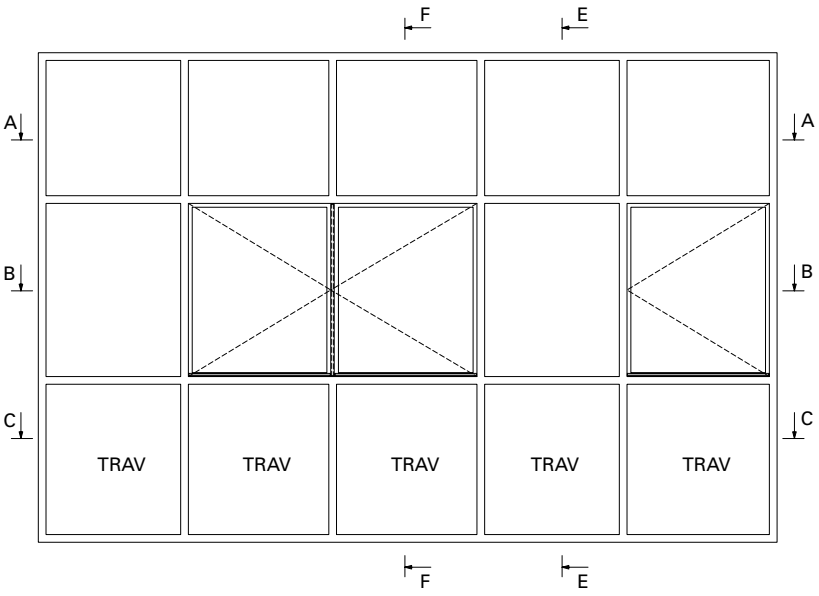



Janisol Arte Corten

F - F

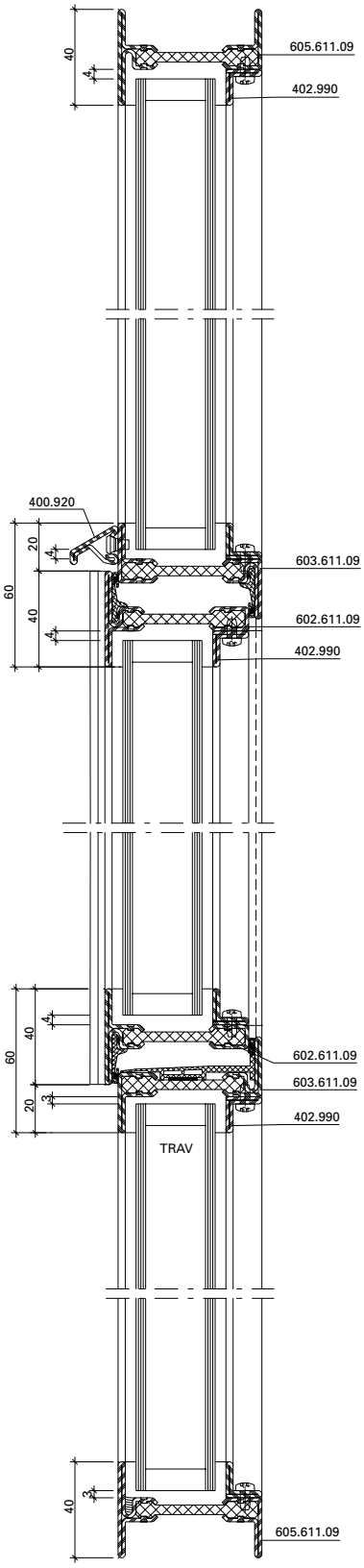

E - E

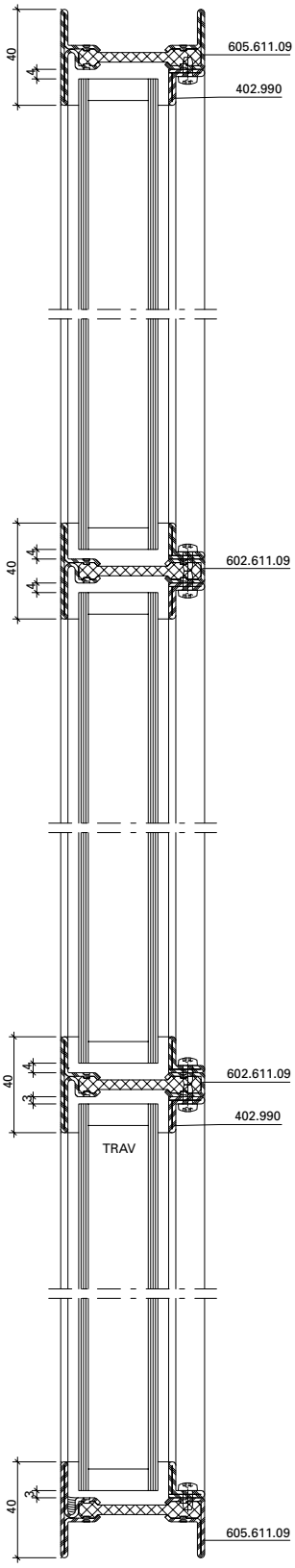

A - A

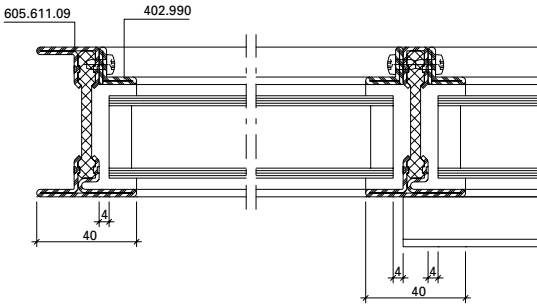

B - B

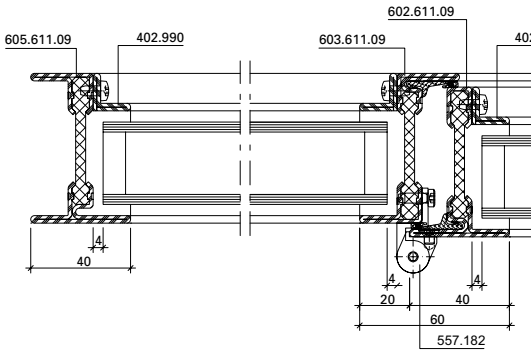

C - C

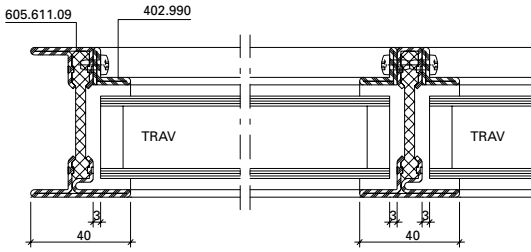

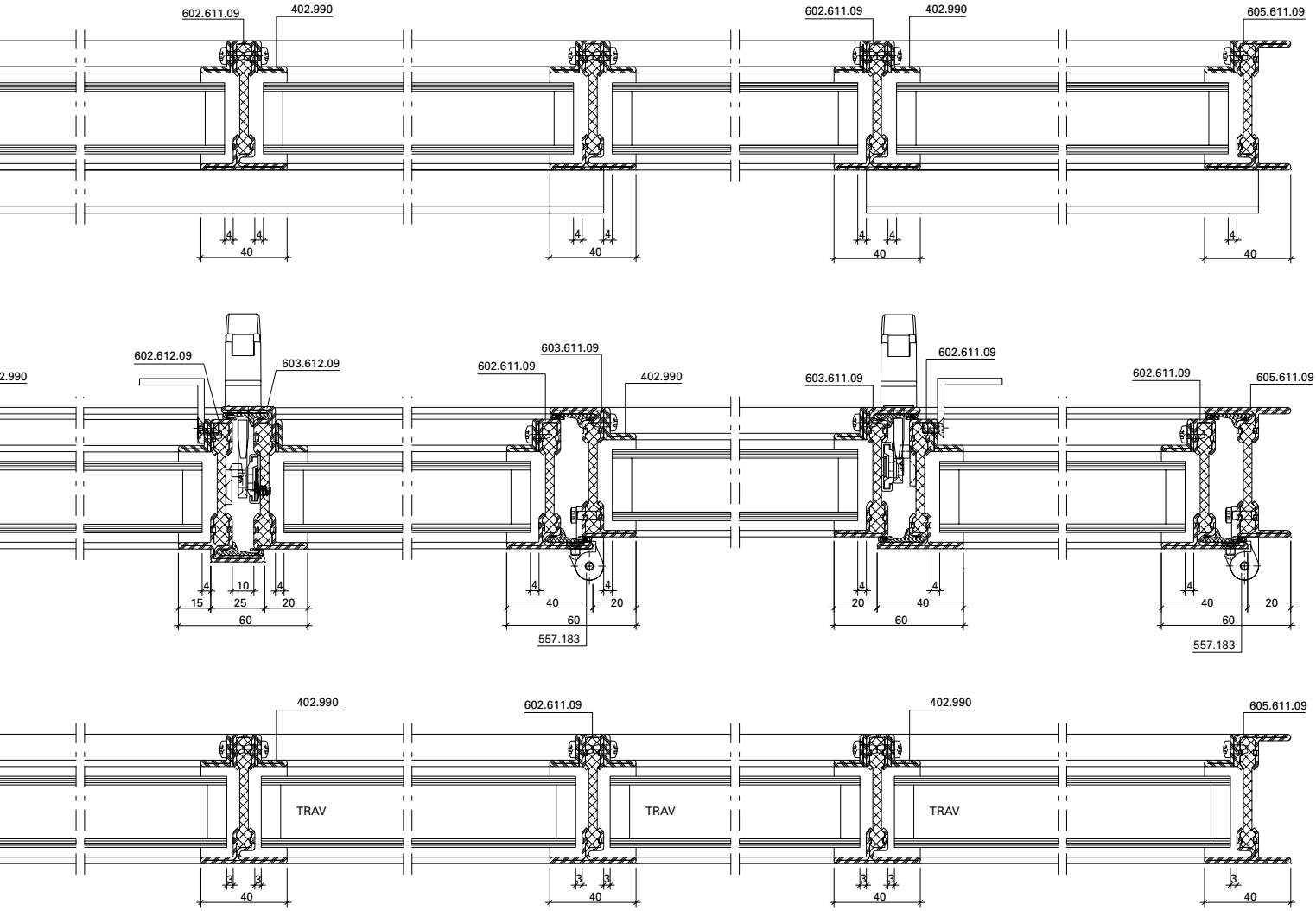

Janisol Arte Corten

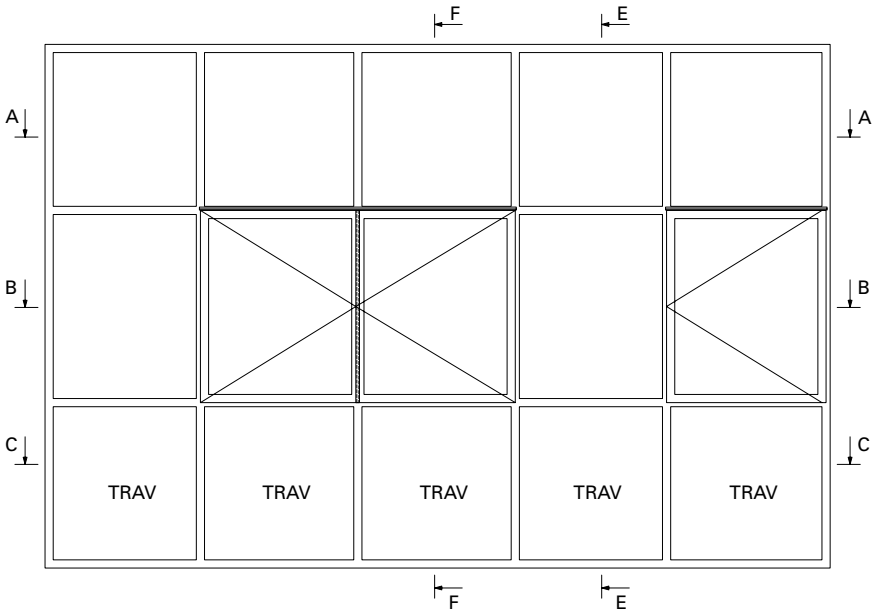



Aluminium
Aluminium
Aluminium

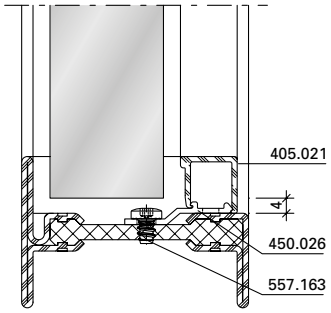

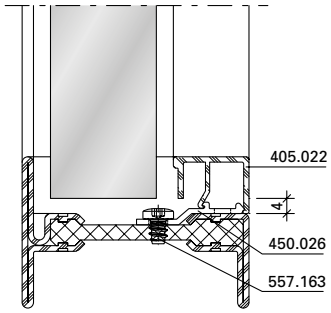

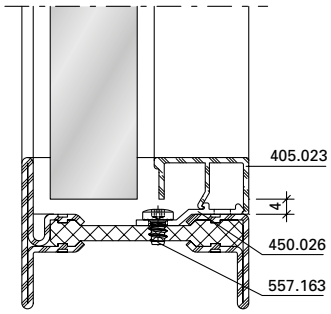

Stahl
Acier
Steel

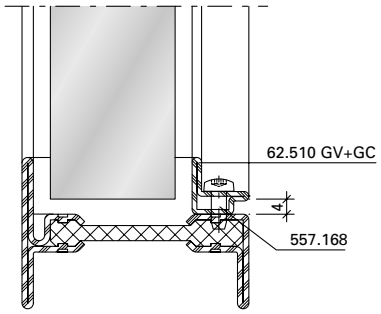

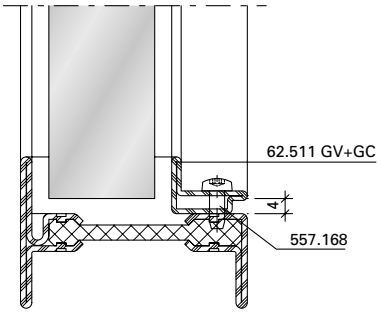

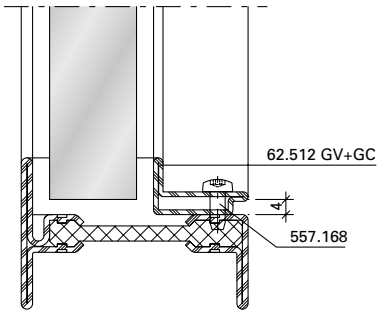

Aluminium
Aluminium
Aluminium

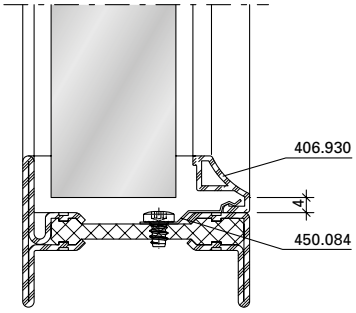

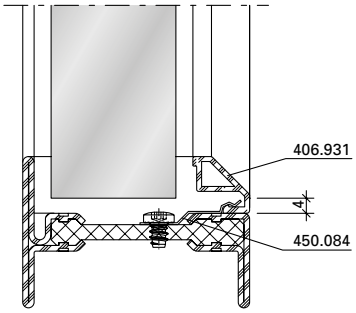

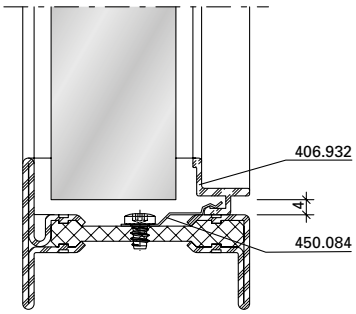

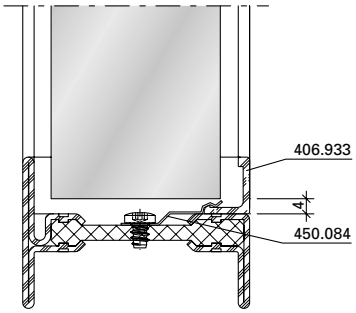

Stahl
Acier
Steel

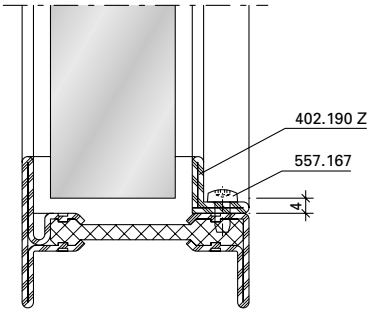

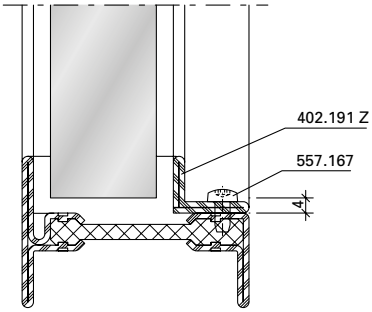

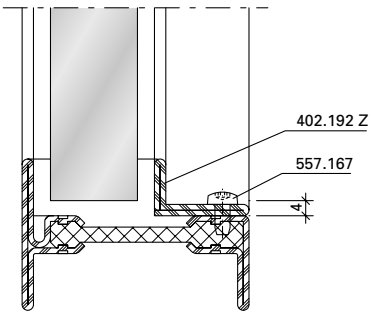

Edeltahl
Acier Inox
Stainless steel

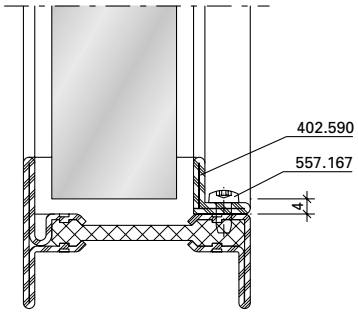

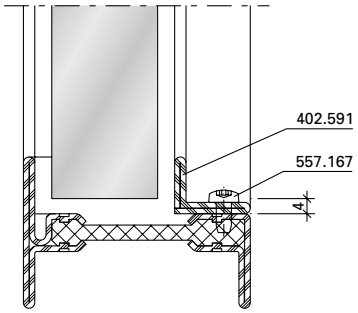

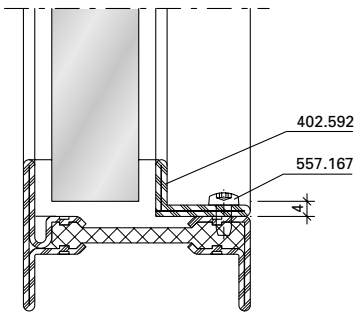

Corten
Corten
Corten

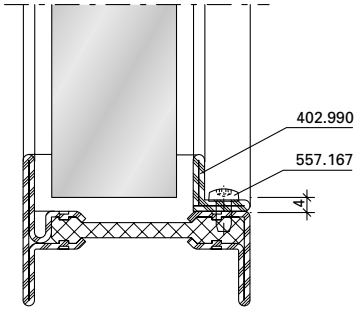

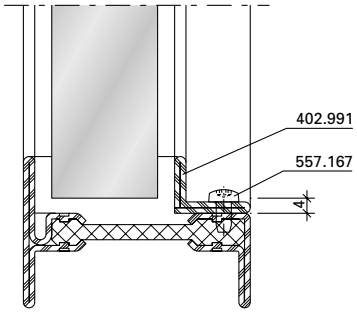

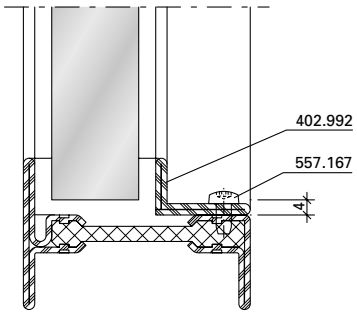

Kittverglasung

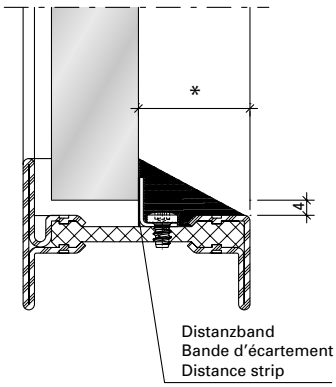

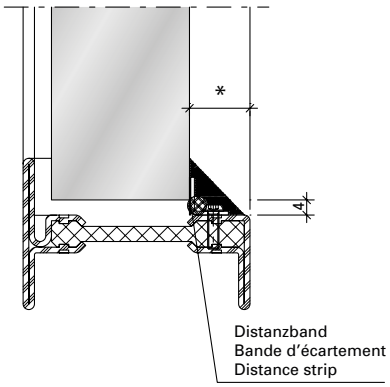

Vitrage à mastic

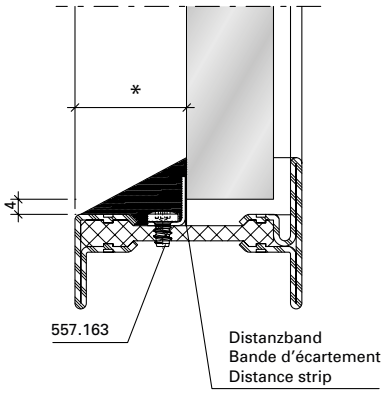

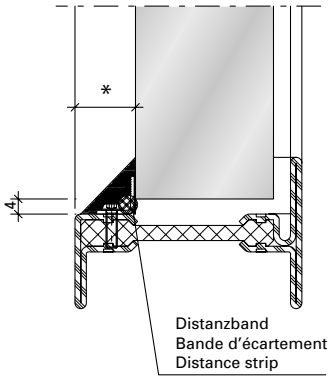

Putty glazing

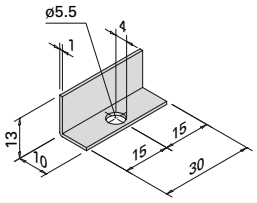

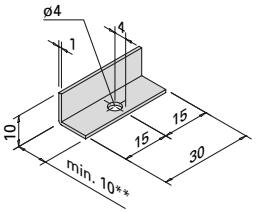

** Länge wird durch Glasstärke bestimmt
** La longueur est déterminée par l'épaisseur du verre
** The length is determined by the thickness of the glass

Nationale Verglasungsrichtlinien sind zu beachten!

Einbau
Als Sicherung der Glaselemente wurden pro Glasscheibe vier Edelstahlwinkel pro Kante mittig eingebaut. Dimension: 13x10x1-30 mm resp. 10x10x1-30 mm. Siehe Prüfbericht Nr. 16-001525-PR12 (PB-A01-02-de-01).

* Mindest-/Maximalmass gemäss Hersteller

Respecter les directives nationales pour les vitrages!

Montage
Quatre équerres en acier inox par arête ont été montées de manière centrée pour chaque vitre comme fixation des éléments vitrés. Dimension: 13x10x1-30 mm ou 10x10x1-30 mm.
Voir rapport d'essai n° 16-001525-PR12 (PB-A01-02-de-01).

* Cote minimale/maximale selon le fabricant

Observe the national glazing guidelines!

Installation
To secure the glazed units, four stainless steel brackets per edge were installed in the centre. Dimensions: 13x10x1-30 mm and 10x10x1-30 mm.
See test report No. 16-001525-PR12 (PB-A01-02-de-01).

* Minimum/maximum dimensions in accordance with manufacturer

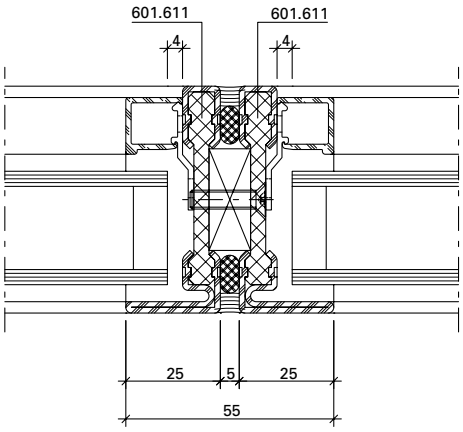

DXF **DWG** *13-0103-K-001*

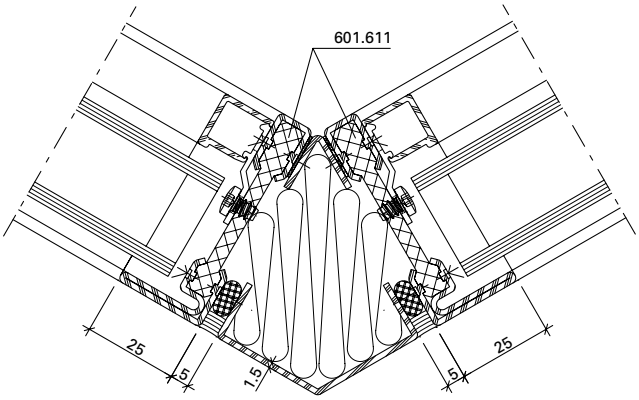

DXF **DWG** *13-0103-K-002*

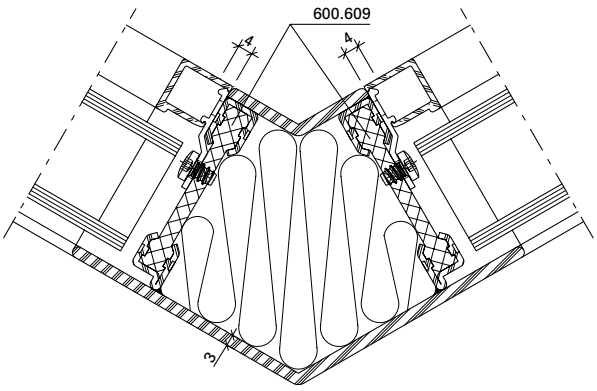

DXF **DWG** *13-0103-K-006*

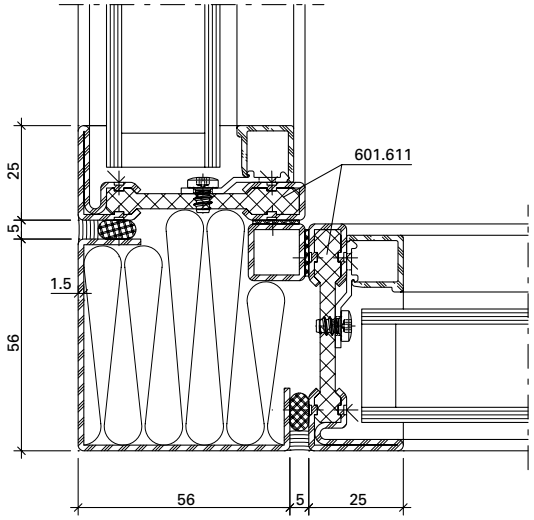

DXF **DWG** *13-0103-K-004*

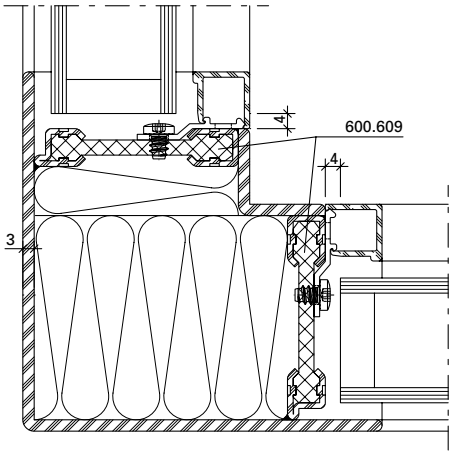

DXF **DWG** *13-0103-K-014*

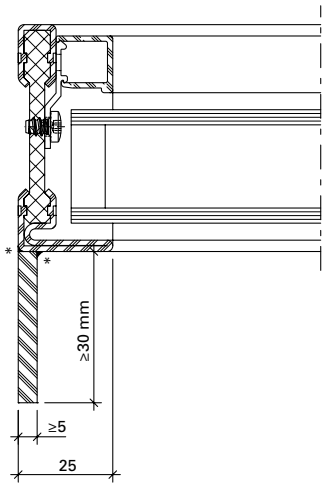

DXF **DWG** *13-0103-K-007*

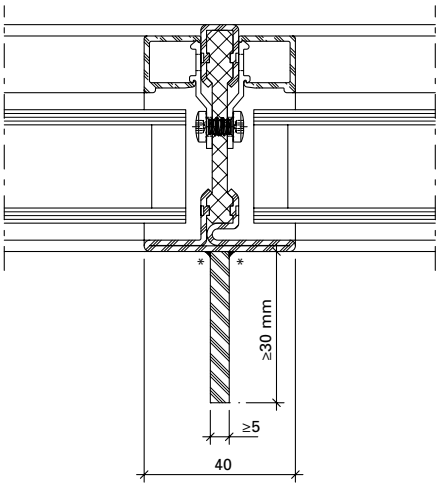

DXF **DWG** *13-0103-K-011*

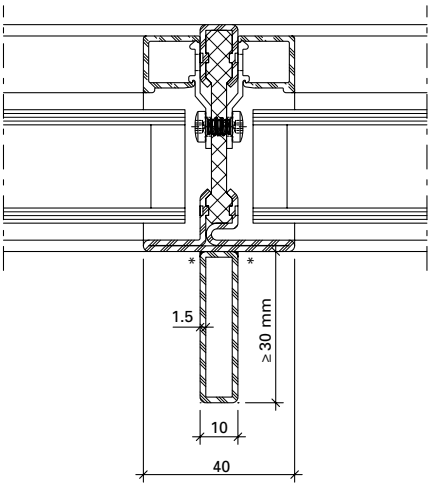

DXF **DWG** *13-0103-K-010*

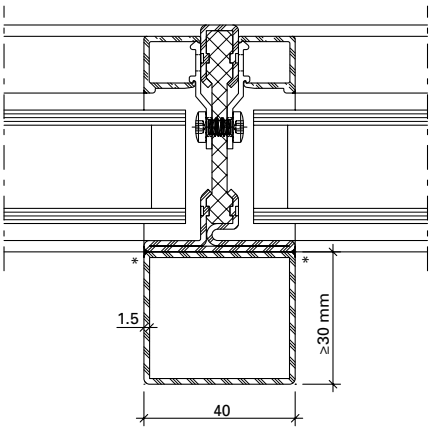

DXF **DWG** *13-0103-K-013*

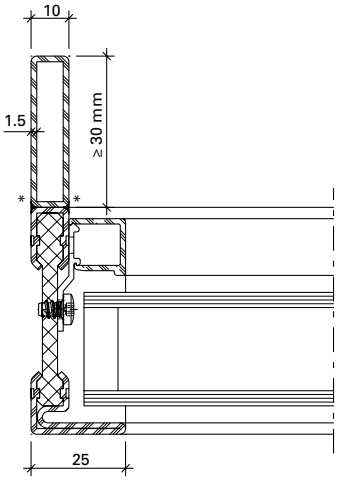

DXF **DWG** *13-0103-K-008*

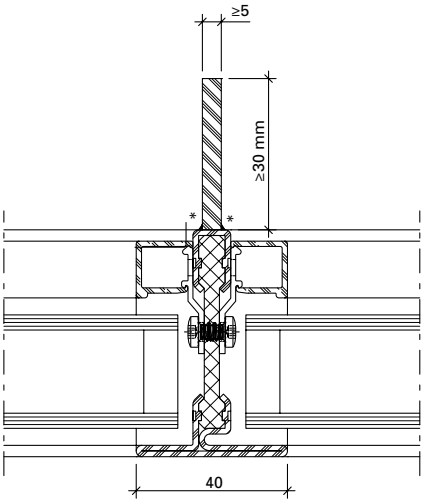

DXF **DWG** *13-0103-K-012*

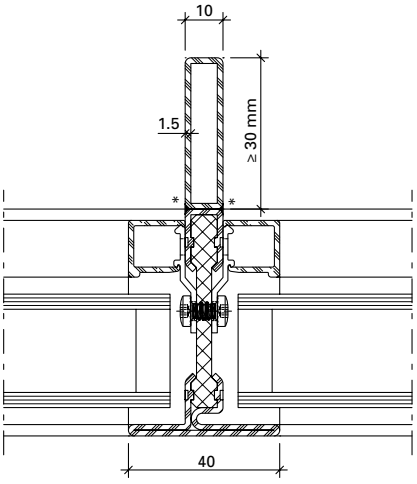

DXF **DWG** *13-0103-K-009*

* Lasergeschweisste Profile auf Anfrage

* Profilés soudés au laser sur demande

* Laser-welded profiles on request

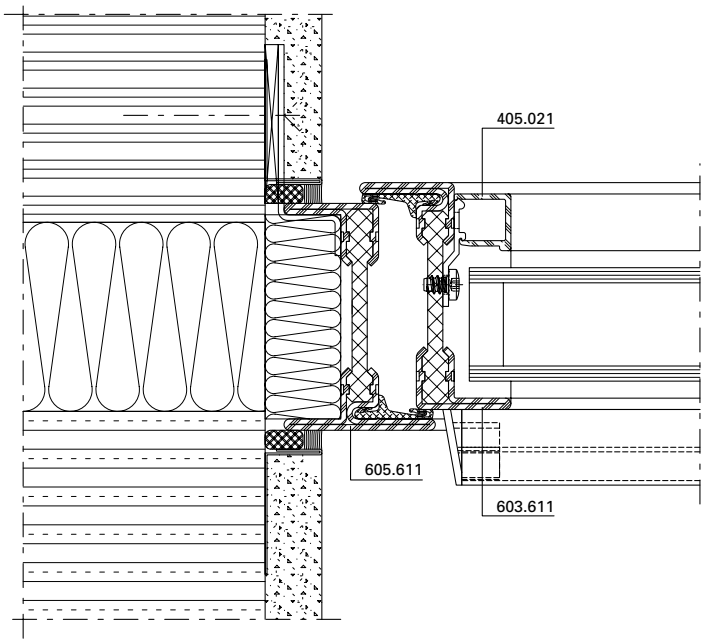

DXF **DWG** *13-0103-A-004*

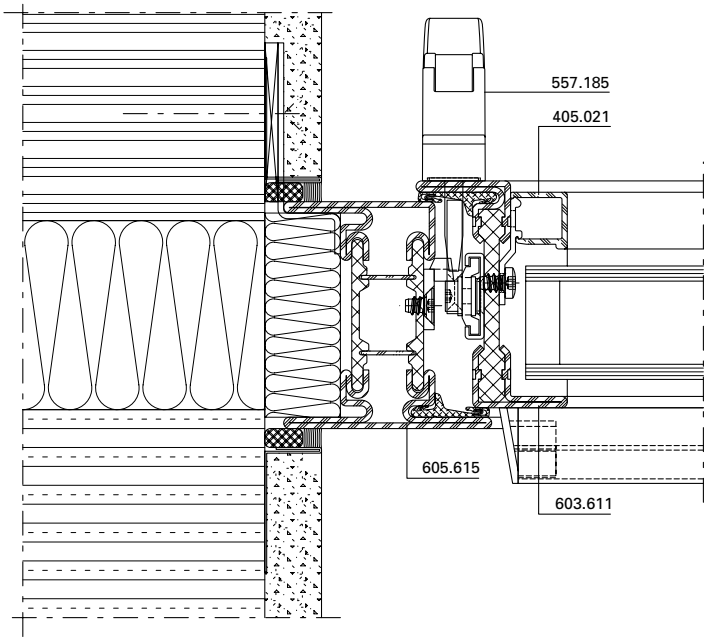

DXF **DWG** *13-0103-A-008*

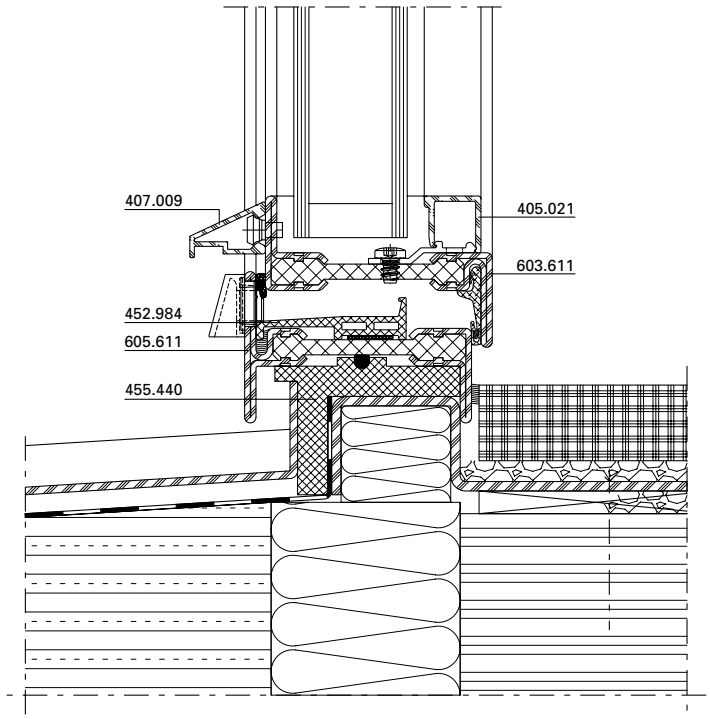

DXF **DWG** *13-0103-A-001*

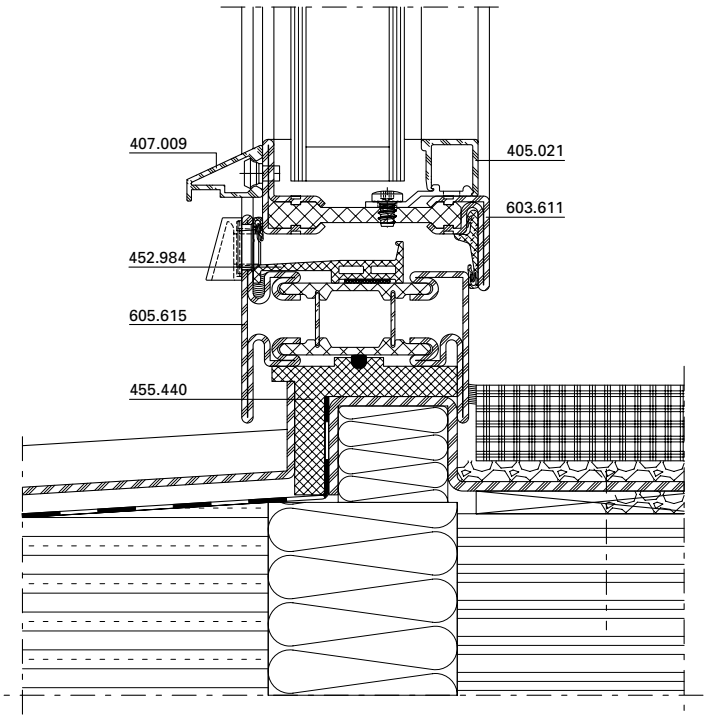

DXF **DWG** *13-0103-A-012*

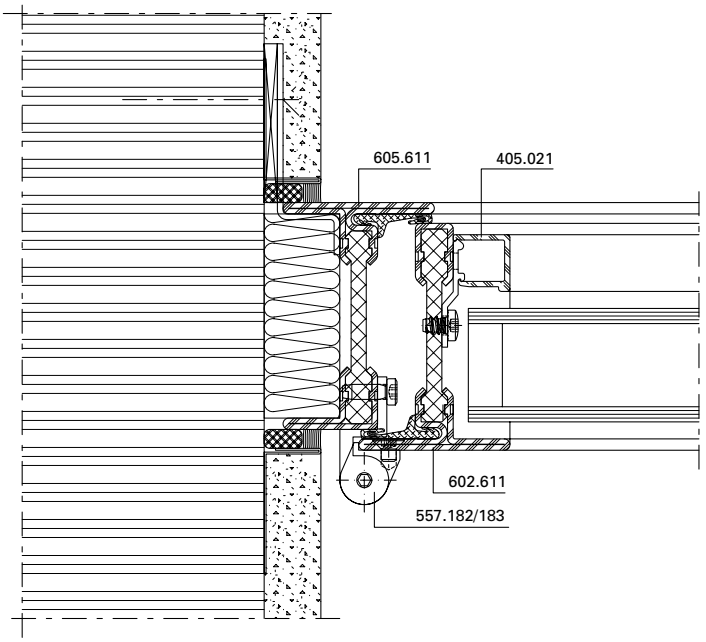

DXF **DWG** *13-0103-A-016*

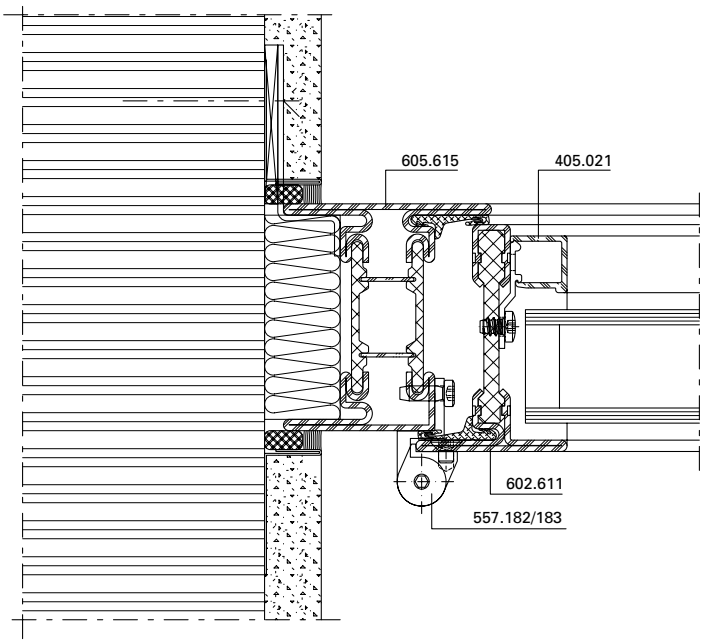

DXF **DWG** *13-0103-A-017*

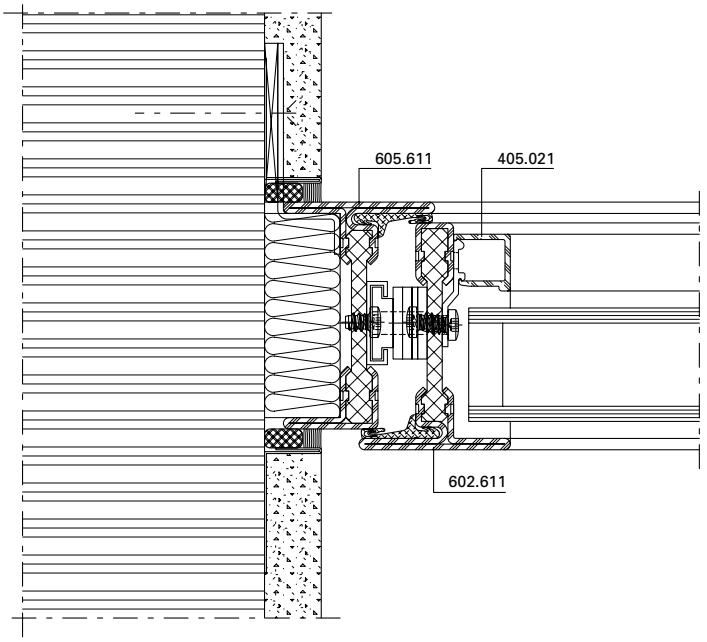

DXF **DWG** *13-0103-A-002*

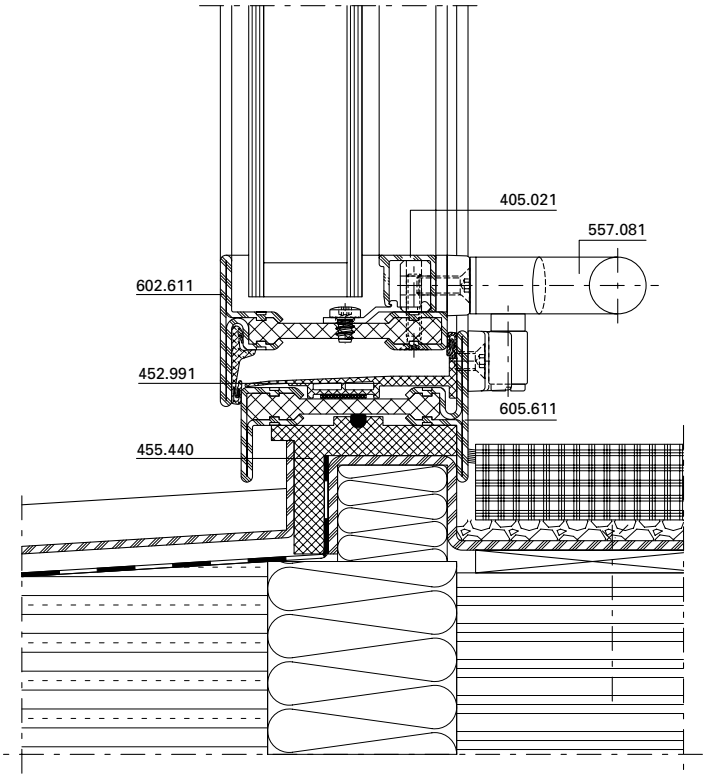

DXF **DWG** *13-0103-A-006*

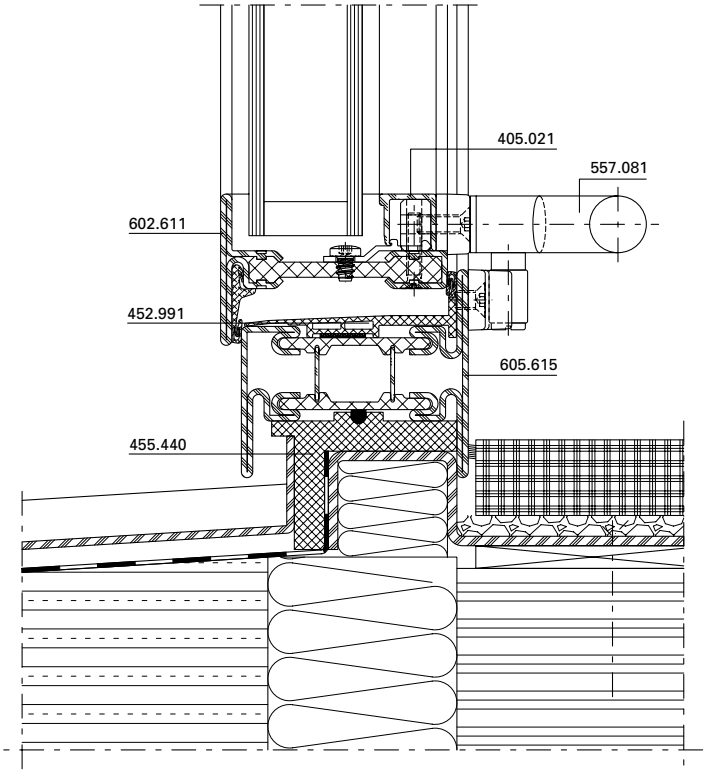

DXF **DWG** *13-0103-A-010*

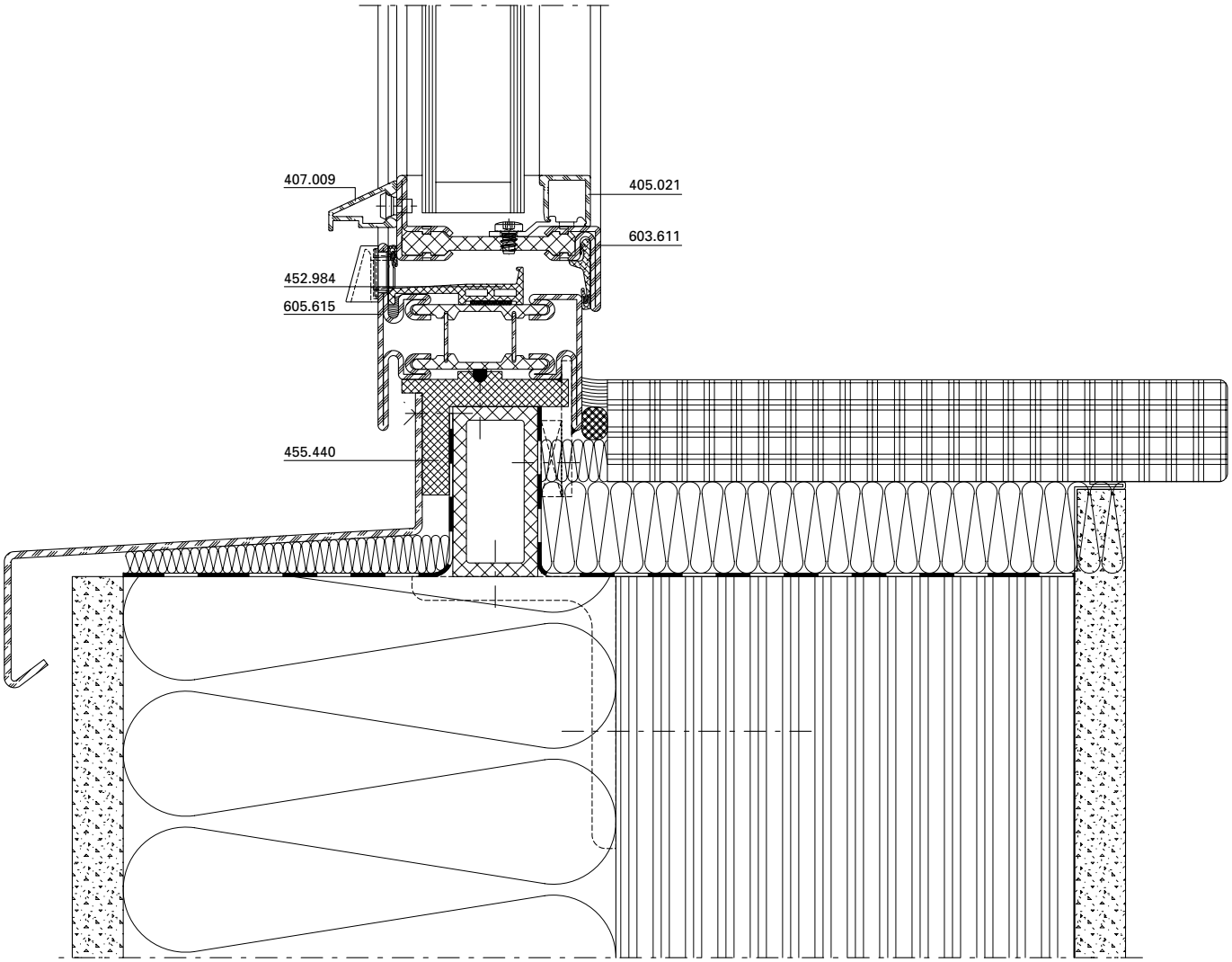

DXF **DWG** *13-0103-A-014*

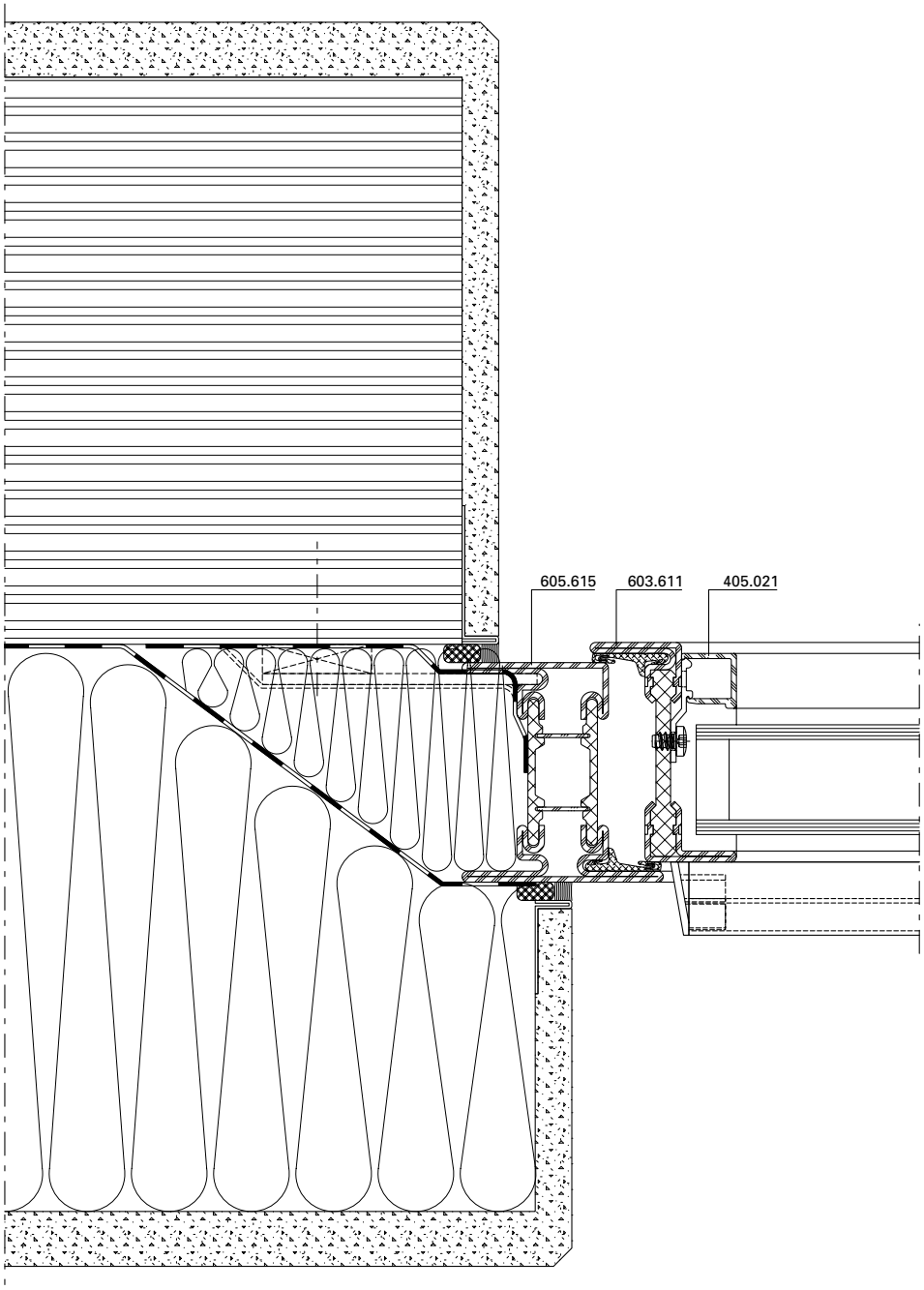

DXF **DWG** *13-0103-A-015*

Schlagregendichtheit
Luftdurchlässigkeit
Widerstand bei Windlast

Etanchéité à la pluie battante
Perméabilité à l'air
Résistance à la pression du vent

Watertightness
Air permeability
Resistance to wind load

Fenster nach innen öffnend

Fenêtre ouvrant vers l'intérieur

Inward opening window

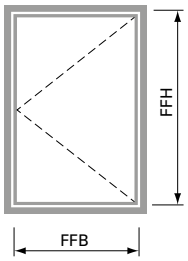

FFB = 370 - 970 mm
FFH = 370 - 2370 mm

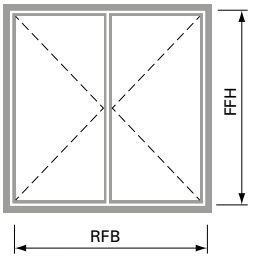

RFB = 720 - 1970 mm
FFH = 560 - 2370 mm

	EN 12208	EN 12207	EN 12210	EN 12208	EN 12207	EN 12210
FFH bis 1570 mm / FFB bis 770 mm FFH jusqu'à 1570 mm / FFB jusqu'à 770 mm FFH up to 1570 mm / FFB up to 770 mm 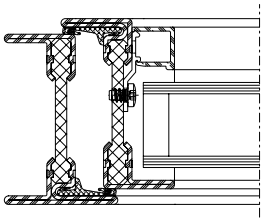	Klasse 9A Classe 9A Class 9A	Klasse 4 Classe 4 Class 4	Klasse C4/B4 Classe C4/B4 Class C4/B4	Klasse 8A Classe 8A Class 8A	Klasse 3 Classe 3 Class 3	Klasse C3/B3 Classe C3/B3 Class C3/B3
FFH bis 2170 mm / FFB bis 770 mm FFH jusqu'à 2170 mm / FFB jusqu'à 770 mm FFH up to 2170 mm / FFB up to 770 mm 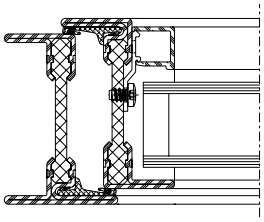	Klasse 8A Classe 8A Class 8A	Klasse 4 Classe 4 Class 4	Klasse C4/B4 Classe C4/B4 Class C4/B4	Klasse 7A Classe 7A Class 7A	Klasse 3 Classe 3 Class 3	Klasse C3/B3 Classe C3/B3 Class C3/B3
FFH bis 2370 mm FFH jusqu'à 2370 mm FFH up to 2370 mm 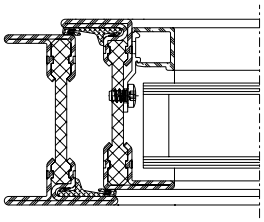	Klasse 7A Classe 7A Class 7A	Klasse 3 Classe 3 Class 3	Klasse C4/B4 Classe C4/B4 Class C4/B4	Klasse 6A Classe 6A Class 6A	Klasse 3 Classe 3 Class 3	Klasse C3/B3 Classe C3/B3 Class C3/B3

Schlagregendichtheit
Luftdurchlässigkeit
Widerstand bei Windlast

Etanchéité à la pluie battante
Perméabilité à l'air
Résistance à la pression du vent

Watertightness
Air permeability
Resistance to wind load

Fenster nach innen öffnend

Fenêtre ouvrant vers l'intérieur

Inward opening window

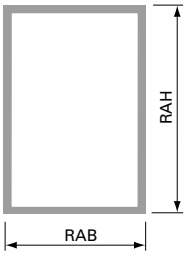

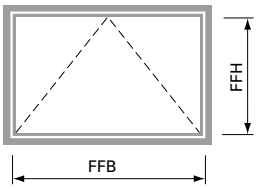

Max.:
2370 x 810 mm (FFBxFFH)

Min.:
370 x 370 mm (FFBxFFH)

	EN 12208	EN 12207	EN 12210	EN 12208	EN 12207	EN 12210
RABxRAH 1230x1480 mm 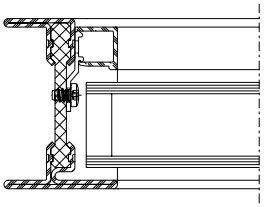	Klasse 9A Classe 9A Class 9A	Klasse 4 Classe 4 Class 4	Klasse C5/B5 Classe C5/B5 Class C5/B5			
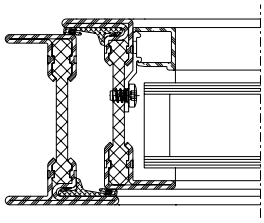				Klasse 9A Classe 9A Class 9A	Klasse 4 Classe 4 Class 4	Klasse C4/B4 Classe C4/B4 Class C4/B4
Schnäpper 557.099 Loqueteau 557.099 Spring catch 557.099				Klasse 6A Classe 6A Class 6A	Klasse 3 Classe 3 Class 3	Klasse C3/B3 Classe C3/B3 Class C3/B3
Oberlichtöffner 550.651 Ferrure d'imposte 550.651 Top light opener 550.651				Klasse 6A Classe 6A Class 6A	Klasse 3 Classe 3 Class 3	Klasse C2/B2 Classe C2/B2 Class C2/B2
Kettenantrieb 550.697 Entraînement à chaîne 550.697 Chain drive 550.697				Klasse 6A Classe 6A Class 6A	Klasse 3 Classe 3 Class 3	Klasse C4/B4 Classe C4/B4 Class C4/B4

Schlagregendichtheit
Luftdurchlässigkeit
Widerstand bei Windlast

Etanchéité à la pluie battante
Perméabilité à l'air
Résistance à la pression du vent

Watertightness
Air permeability
Resistance to wind load

Fenster nach innen öffnend
Aufgesetzter Fensterbeschlag

Fenêtre ouvrant vers l'intérieur
Ferrure de fenêtre plaquée

Inward opening window
Surface-mounted window fittings

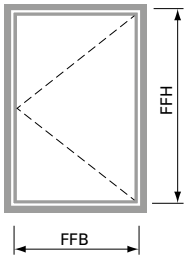

FFB = 370 - 870 mm
FFH = 370 - 2070 mm

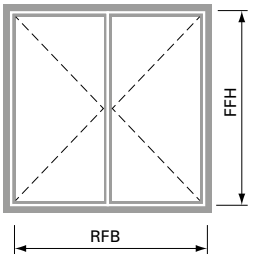

RFB = 720 - 1570 mm
FFH = 570 - 2070 mm

	EN 12208	EN 12207	EN 12210	EN 12208	EN 12207	EN 12210
FFH bis 1570 mm / FFB bis 770 mm FFH jusqu'à 1570 mm / FFB jusqu'à 770 mm FFH up to 1570 mm / FFB up to 770 mm 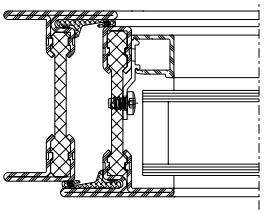	Klasse 9A Classe 9A Class 9A	Klasse 4 Classe 4 Class 4	Klasse C5/B5 Classe C5/B5 Class C5/B5	Klasse 8A Classe 8A Class 8A	Klasse 4 Classe 4 Class 4	Klasse C4/B4 Classe C4/B4 Class C4/B4
FFH bis 2070 mm / FFB bis 870 mm FFH jusqu'à 2070 mm / FFB jusqu'à 870 mm FFH up to 2070 mm / FFB up to 870 mm 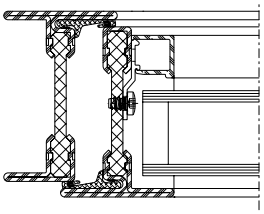	Klasse 8A Classe 8A Class 8A	Klasse 4 Classe 4 Class 4	Klasse C4/B4 Classe C4/B4 Class C4/B4	Klasse 7A Classe 7A Class 7A	Klasse 4 Classe 4 Class 4	Klasse C4/B4 Classe C4/B4 Class C4/B4

Schlagregendichtheit
Luftdurchlässigkeit
Widerstand bei Windlast

Etanchéité à la pluie battante
Perméabilité à l'air
Résistance à la pression du vent

Watertightness
Air permeability
Resistance to wind load

Fenster nach aussen öffnend

Fenêtre ouvrant vers l'extérieur

Outward opening window

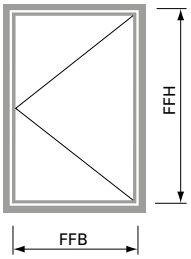

FFB = 470 - 970 mm
FFH = 370 - 2370 mm

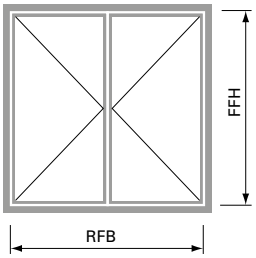

RFB = 820 - 1970 mm
FFH = 670 - 2370 mm

	EN 12208	EN 12207	EN 12210	EN 12208	EN 12207	EN 12210
FFH bis 1570 mm / FFB bis 770 mm FFH jusqu'à 1570 mm / FFB jusqu'à 770 mm FFH up to 1570 mm / FFB up to 770 mm 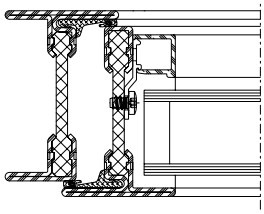	Klasse 9A Classe 9A Class 9A	Klasse 4 Classe 4 Class 4	Klasse C4/B4 Classe C4/B4 Class C4/B4	Klasse 9A Classe 9A Class 9A	Klasse 4 Classe 4 Class 4	Klasse C3/B3 Classe C3/B3 Class C3/B3
FFH bis 2170 mm / FFB bis 770 mm FFH jusqu'à 2170 mm / FFB jusqu'à 770 mm FFH up to 2170 mm / FFB up to 770 mm 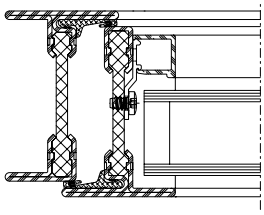	Klasse 8A Classe 8A Class 8A	Klasse 4 Classe 4 Class 4	Klasse C4/B4 Classe C4/B4 Class C4/B4	Klasse 7A Classe 7A Class 7A	Klasse 3 Classe 3 Class 3	Klasse C3/B3 Classe C3/B3 Class C3/B3
FFH bis 2370 mm FFH jusqu'à 2370 mm FFH up to 2370 mm 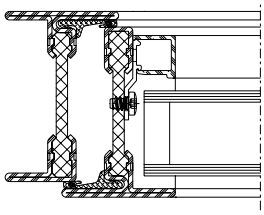	Klasse 8A Classe 8A Class 8A	Klasse 3 Classe 3 Class 3	Klasse C4/B4 Classe C4/B4 Class C4/B4	Klasse 7A Classe 7A Class 7A	Klasse 3 Classe 3 Class 3	Klasse C3/B3 Classe C3/B3 Class C3/B3

Schlagregendichtheit
Luftdurchlässigkeit
Widerstand bei Windlast

Etanchéité à la pluie battante
Perméabilité à l'air
Résistance à la pression du vent

Watertightness
Air permeability
Resistance to wind load

Fenster nach aussen öffnend

Fenêtre ouvrant vers l'extérieur

Outward opening window

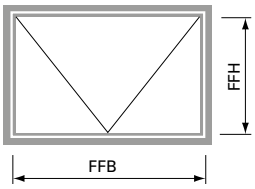

Max.:
1620 x 650 mm (FFBxFFH)

Min.:
370 x 470 mm (FFBxFFH)

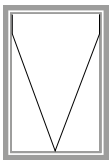

FFB = 300 - 1160 mm
FFH = 300 - 1410 mm

	EN 12208	EN 12207	EN 12210	EN 12208	EN 12207	EN 12210
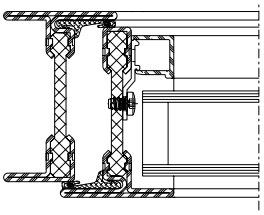	Klasse 9A Classe 9A Class 9A	Klasse 4 Classe 4 Class 4	Klasse C3/B3 Classe C3/B3 Class C3/B3	Klasse 9A Classe 9A Class 9A	Klasse 4 Classe 4 Class 4	Klasse C3/B3 Classe C3/B3 Class C3/B3

Schlagregendichtheit
Luftdurchlässigkeit
Widerstand bei Windlast

Etanchéité à la pluie battante
Perméabilité à l'air
Résistance à la pression du vent

Watertightness
Air permeability
Resistance to wind load

Schwingflügel-Fenster

Fenêtre pivotante

Horizontal pivot window

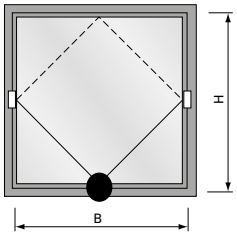

Verriegelung 1 x unten
Verouillage 1 x en bas
Locking point 1 x bottom

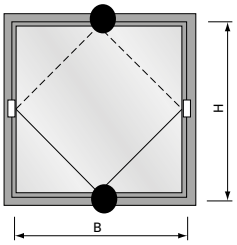

Verriegelungen 1 x unten und oben
Verouillages 1 x en bas et en haut
Locking points 1 x bottom and top

Manuelle Verriegelung **Verrouillage manuel** **Manual locking**	FFB 370 - 1370 mm FFH 570 - 1570 mm A = 1,1881 m²	FFB 370 - 1370 mm FFH 570 - 1570 mm A = 1,1881 m²
Motorische Verriegelung **Verrouillage motorisé** **Electric locking**	FFB 470 - 1370 mm FFH 370 - 1570 mm A = 1,1881 m²	FFB 670 - 1370 mm FFH 370 - 1570 mm A = 1,1881 m²

	EN 12208	EN 12207	EN 12210	EN 12208	EN 12207	EN 12210
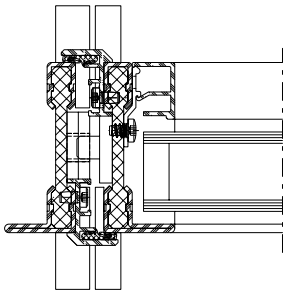	Max. Verriegelungsabstand Distance de verrouillage max. Max distance between locking point 2140 mm			Max. Verriegelungsabstand Distance de verrouillage max. Max distance between locking point 1070 mm		
	Klasse 6A Classe 6A Class 6A	Klasse 3 Classe 3 Class 3	Klasse C2/B2 Classe C2/B2 Class C2/B2	Klasse 8A Classe 8A Class 8A	Klasse 4 Classe 4 Class 4	Klasse C3/B3 Classe C3/B3 Class C3/B3

Schlagregendichtheit
Luftdurchlässigkeit
Widerstand bei Windlast

Etanchéité à la pluie battante
Perméabilité à l'air
Résistance à la pression du vent

Watertightness
Air permeability
Resistance to wind load

Wendeflügel-Fenster

Fenêtre pivotante

Vertical pivot window

Manuelle Verriegelung
Verrouillage manuel
Manual locking

FFB 1570 mm
FFH 1570 mm

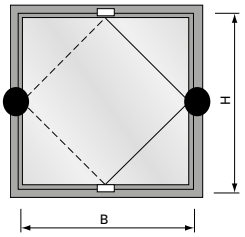

Verriegelungen 1 x links und rechts
Verouillages 1 x ä gauche et à droite
Locking points 1 x left and right

	EN 12208	EN 12207	EN 12210
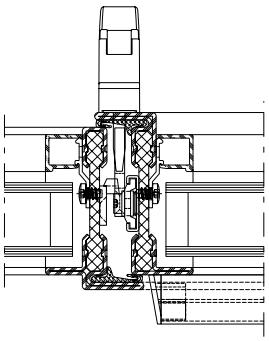	Max. Verriegelungsabstand Distance de verrouillage max. Max distance between locking point 1070 mm		
	Klasse 6A Classe 6A Class 6A	Klasse 4 Classe 4 Class 4	Klasse C3/B3 Classe C3/B3 Class C3/B3

U_f-Werte
(nach EN ISO 10077-2:2018-01)

Auf den folgenden Seiten finden Sie die U_f-Werte für die verschiedenen Anwendungen von Janisol Arte 2.0.

Sie basieren auf folgenden Grundlagen:
- Profile bandverzinkter Stahl, unbeschichtet
- Aluminium-Glasleisten (Edelstahl mit Winkelglasleiste)
- Nassverglasung

Valeurs U_f
(selon EN ISO 10077-2:2018-01)

Vous trouverez les valeurs U_f pour les différentes applications Janisol Arte 2.0 dans les pages qui suivent.

Elles se basent sur les principes suivants:
- Profilés en bande d'acier zingué, sans revêtement
- Parcloses en aluminium (acier Inox avec parclose angulaire)
- Vitrage à mastic

U_f values
(according to EN ISO 10077-2:2018-01)

On the following pages you will find the U_f values for the various applications for Janisol Arte 2.0.

They are based on the following:
- Strip galvanised steel profiles, uncoated
- Aluminium glazing beads (stainless steel with angle glazing bead)
- Glazing with sealing

Janisol Arte Stahl Zweifach-Isolierglas	Janisol Arte acier Double verre isolant	Janisol Arte steel Double insulating glazing	**154**
Janisol Arte Stahl Dreifach-Isolierglas	Janisol Arte acier Triple verre isolant	Janisol Arte steel Triple insulating glazing	**159**
Janisol Arte Edelstahl Zweifach-Isolierglas	Janisol Arte acier Inox Double verre isolant	Janisol Arte stainless steel Double insulating glazing	**164**
Janisol Arte Stahl Renoseal Zweifach-Isolierglas	Janisol Arte acier Renoseal Double verre isolant	Janisol Arte steel Renoseal Double insulating glazing	**166**
Janisol Arte Stahl optimiert Zweifach-Isolierglas	Janisol Arte acier optimisé Double verre isolant	Janisol Arte steel optimised Double insulating glazing	**169**
Janisol Arte Stahl optimiert Dreifach-Isolierglas	Janisol Arte acier optimisé Triple verre isolant	Janisol Arte steel optimised Triple insulating glazing	**174**
Janisol Arte Edelstahl optimiert Zweifach-Isolierglas	Janisol Arte acier Inox optimisé Double verre isolant	Janisol Arte stainless steel optimised Double insulating glazing	**179**

Bei Verwendung von Corten-Profilen können die Werte von Stahl übernommen werden.

En cas d'utilisation de profilés Corten, on peut reprendre les valeurs de l'acier.

For Corten profiles, the values for steel can be used.

Janisol Arte Stahl Zweifach-Isolierglas

Festverglasungen und
Fenster nach innen öffnend

Janisol Arte acier Double verre isolant

Vitrages fixes et fenêtres
ouvrant vers l'intérieur

Janisol Arte steel Double insulating glazing

Fixed lights and
windows inward opening

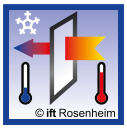	Füllelementstärken Elements de remplissages Infill elements	
	≥ 24 mm	**≥ 28 mm**
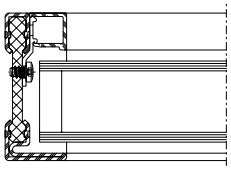	**2,6 W/m²K**	**2,4 W/m²K**
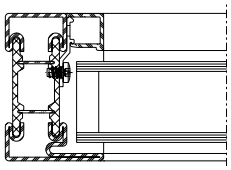	**2,2 W/m²K**	**2,1 W/m²K**
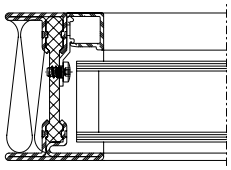	**2,0 W/m²K**	**1,8 W/m²K**
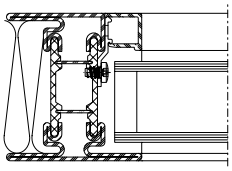	**1,9 W/m²K**	**1,8 W/m²K**
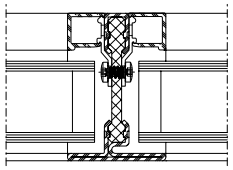	**2,4 W/m²K**	**2,2 W/m²K**
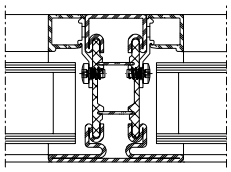	**2,2 W/m²K**	**2,1 W/m²K**

	Füllelementstärken Elements de remplissages Infill elements	
	≥ 24 mm	**≥ 28 mm**
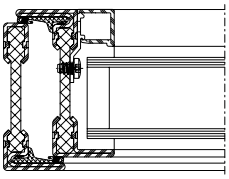	**2,9 W/m²K**	**2,8 W/m²K**
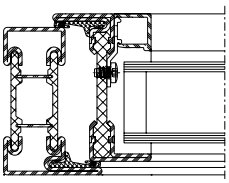	**2,7 W/m²K**	**2,6 W/m²K**
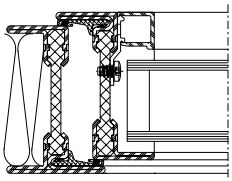	**2,5 W/m²K**	**2,5 W/m²K**
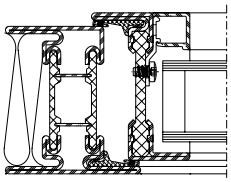	**2,4 W/m²K**	**2,3 W/m²K**
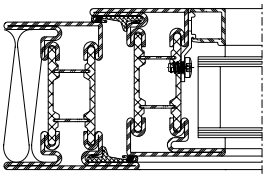	**2,2 W/m²K**	**2,2 W/m²K**

Janisol Arte Stahl
Zweifach-Isolierglas

Festverglasungen und Fenster

Janisol Arte acier
Double verre isolant

Vitrages fixes et fenêtres

Janisol Arte steel
Double insulating glazing

Fixed lights and windows

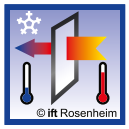	Füllelementstärken Elements de remplissages Infill elements	
	≥ 24 mm	**≥ 28 mm**
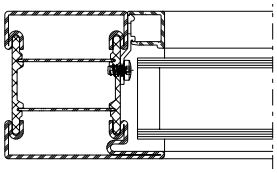	**2,0 W/m²K**	**1,9 W/m²K**
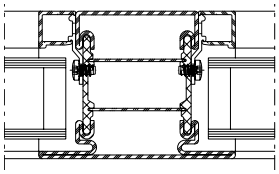	**2,0 W/m²K**	**1,9 W/m²K**
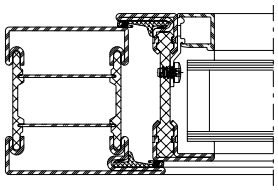	**2,4 W/m²K**	**2,3 W/m²K**
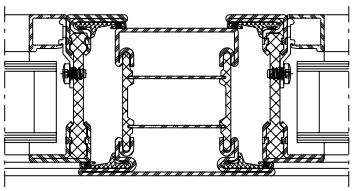	**2,5 W/m²K**	**2,5 W/m²K**

Janisol Arte Stahl
Zweifach-Isolierglas

Festverglasungen und
Fenster nach innen öffnend

Janisol Arte acier
Double verre isolant

Vitrages fixes et fenêtres
ouvrant vers l'intérieur

Janisol Arte steel
Double insulating glazing

Fixed lights and
windows inward opening

	Füllelementstärken Elements de remplissages Infill elements	
	≥ 24 mm	**≥ 28 mm**
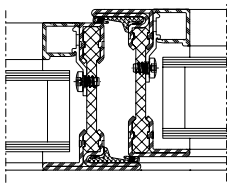	**2,9 W/m²K**	**2,7 W/m²K**
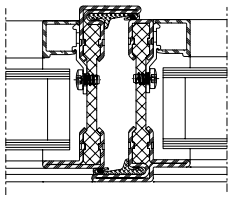	**2,9 W/m²K**	**2,8 W/m²K**
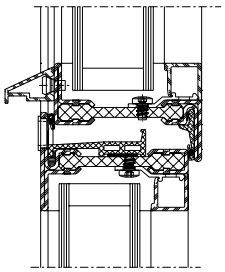	**2,7 W/m²K**	**2,6 W/m²K**
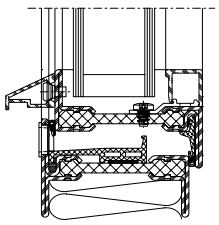	**2,4 W/m²K**	**2,4 W/m²K**

	Füllelementstärken Elements de remplissages Infill elements	
	≥ 24 mm	**≥ 28 mm**
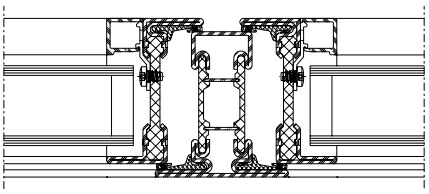	**2,8 W/m²K**	**2,7 W/m²K**
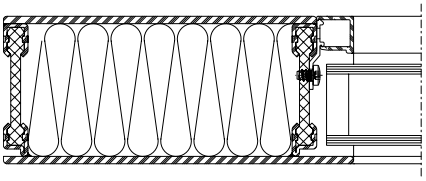	**1,2 W/m²K**	**1,2 W/m²K**
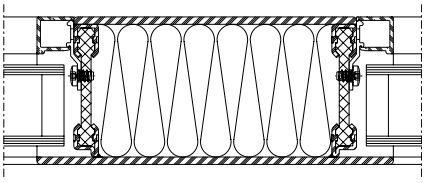	**1,3 W/m²K**	**1,2 W/m²K**
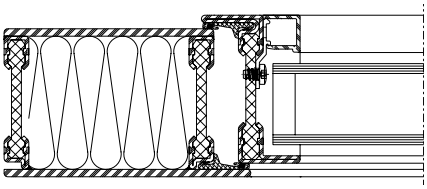	**1,5 W/m²K**	**1,5 W/m²K**

Janisol Arte Stahl
Zweifach-Isolierglas

Wendefenster

Janisol Arte acier
Double verre isolant

Fenêtre pivotante

Janisol Arte steel
Double insulating glazing

Vertical pivot window

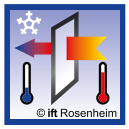	Füllelementstärken Elements de remplissages Infill elements	
	≥ 24 mm	**≥ 28 mm**
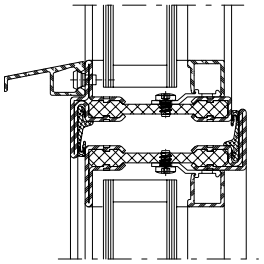	**3,0 W/m²K**	**2,9 W/m²K**
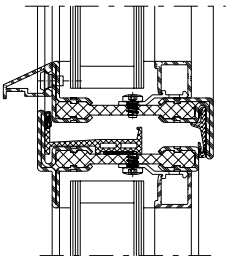	**2,8 W/m²K**	**2,7 W/m²K**
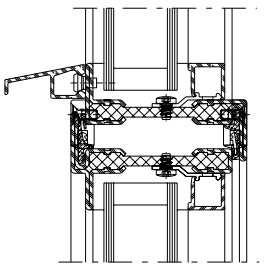	**3,0 W/m²K**	**2,8 W/m²K**
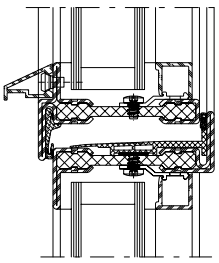	**2,8 W/m²K**	**2,7 W/m²K**

Janisol Arte Stahl
Zweifach-Isolierglas

Fenster nach aussen öffnend

Janisol Arte acier
Double verre isolant

Fenêtres ouvrant vers l'extérieur

Janisol Arte steel
Double insulating glazing

Windows outward opening

	Füllelementstärken Elements de remplissages Infill elements	
	≥ 24 mm	≥ 28 mm
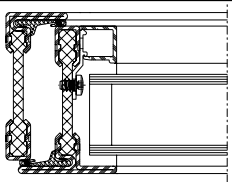	3,0 W/m²K	2,9 W/m²K
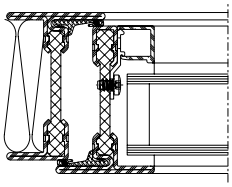	2,5 W/m²K	2,5 W/m²K
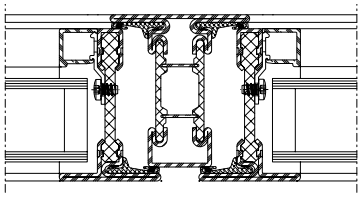	2,8 W/m²K	2,8 W/m²K
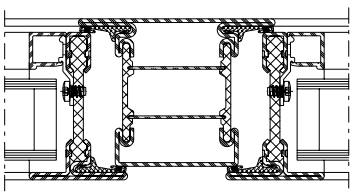	2,5 W/m²K	2,5 W/m²K

	Füllelementstärken Elements de remplissages Infill elements	
	≥ 24 mm	≥ 28 mm
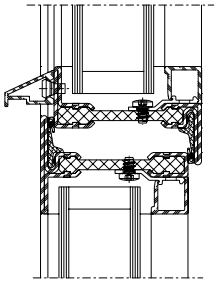	2,9 W/m²K	2,8 W/m²K
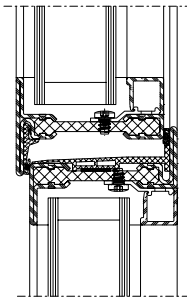	2,8 W/m²K	2,6 W/m²K
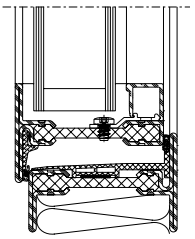	2,5 W/m²K	2,4 W/m²K

Janisol Arte Stahl
Dreifach-Isolierglas

Festverglasungen und
Fenster nach innen öffnend

Janisol Arte acier
Triple verre isolant

Vitrages fixes et fenêtres
ouvrant vers l'intérieur

Janisol Arte steel
Triple insulating glazing

Fixed lights and
windows inward opening

	Füllelementstärken Elements de remplissages Infill elements	
	≥ 36 mm	≥ 46 mm
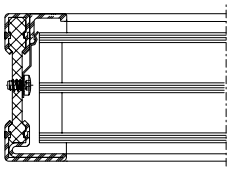	2,3 W/m²K	2,3 W/m²K
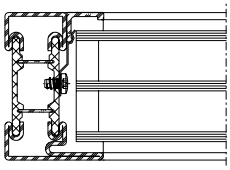	2,1 W/m²K	2,1 W/m²K
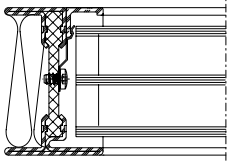	1,8 W/m²K	1,8 W/m²K
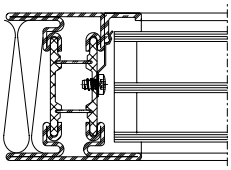	1,8 W/m²K	1,8 W/m²K
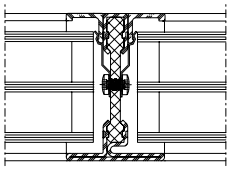	2,1 W/m²K	2,1 W/m²K
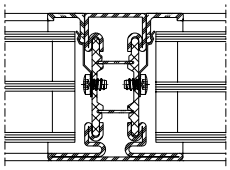	2,0 W/m²K	2,0 W/m²K

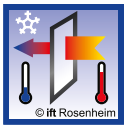	Füllelementstärken Elements de remplissages Infill elements	
	≥ 36 mm	≥ 46 mm
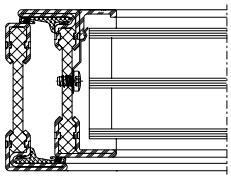	2,8 W/m²K	2,8 W/m²K
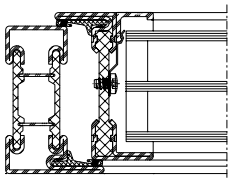	2,6 W/m²K	2,5 W/m²K
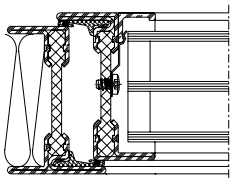	2,4 W/m²K	2,4 W/m²K
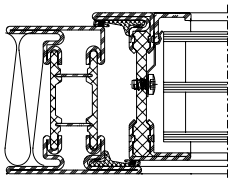	2,3 W/m²K	2,3 W/m²K
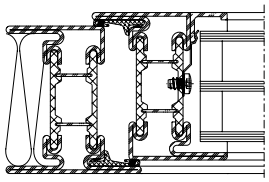	2,2 W/m²K	2,2 W/m²K

Janisol Arte Stahl
Dreifach-Isolierglas

Festverglasungen und Fenster

Janisol Arte acier
Triple verre isolant

Vitrages fixes et fenêtres

Janisol Arte steel
Triple insulating glazing

Fixed lights and windows

	Füllelementstärken Elements de remplissages Infill elements	
	≥ 36 mm	**≥ 46 mm**
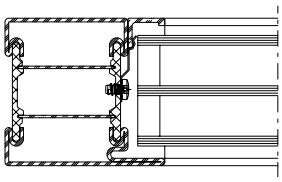	**1,9 W/m²K**	**1,9 W/m²K**
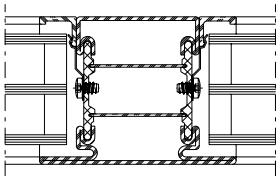	**1,9 W/m²K**	**1,8 W/m²K**
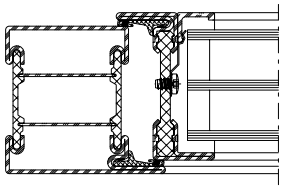	**2,3 W/m²K**	**2,3 W/m²K**
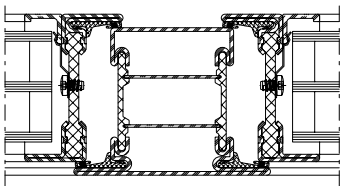	**2,5 W/m²K**	**2,4 W/m²K**

Janisol Arte Stahl
Dreifach-Isolierglas

Festverglasungen und
Fenster nach innen öffnend

Janisol Arte acier
Triple verre isolant

Vitrages fixes et fenêtres
ouvrant vers l'intérieur

Janisol Arte steel
Triple insulating glazing

Fixed lights and
windows inward opening

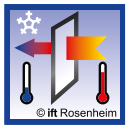	Füllelementstärken Elements de remplissages Infill elements	
	≥ 36 mm	**≥ 46 mm**
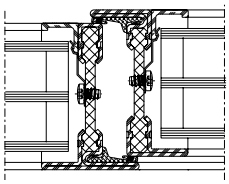	**2,7 W/m²K**	**2,6 W/m²K**
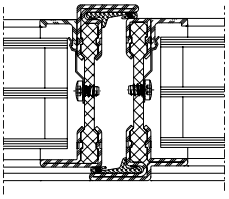	**2,7 W/m²K**	**2,6 W/m²K**
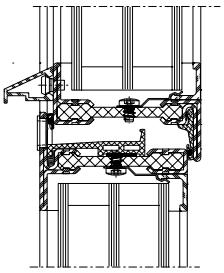	**2,5 W/m²K**	**2,5 W/m²K**
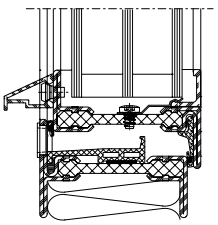	**2,3 W/m²K**	**2,3 W/m²K**

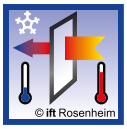	Füllelementstärken Elements de remplissages Infill elements	
	≥ 36 mm	**≥ 46 mm**
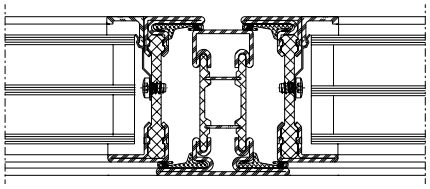	**2,7 W/m²K**	**2,6 W/m²K**
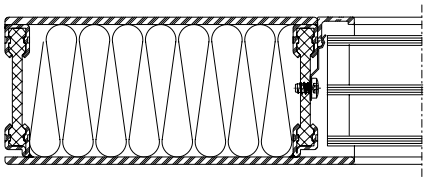	**1,1 W/m²K**	**1,1 W/m²K**
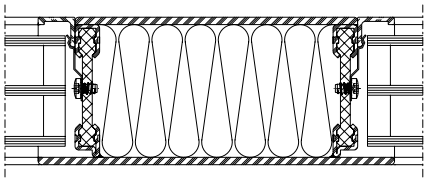	**1,2 W/m²K**	**1,2 W/m²K**
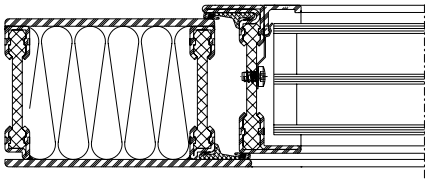	**1,5 W/m²K**	**1,5 W/m²K**

Janisol Arte Stahl
Dreifach-Isolierglas

Wendefenster

Janisol Arte acier
Triple verre isolant

Fenêtre pivotante

Janisol Arte steel
Triple insulating glazing

Vertical pivot window

	Füllelementstärken Elements de remplissages Infill elements	
	≥ 36 mm	**≥ 46 mm**
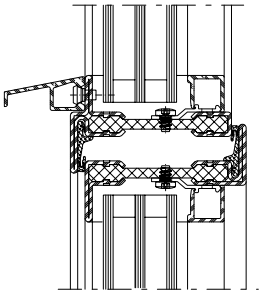	**2,8 W/m²K**	**2,8 W/m²K**
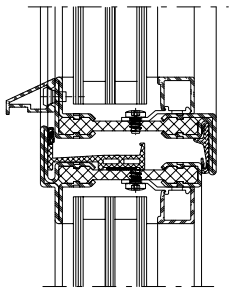	**2,5 W/m²K**	**2,3 W/m²K**
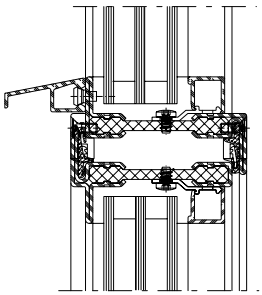	**2,7 W/m²K**	**2,5 W/m²K**
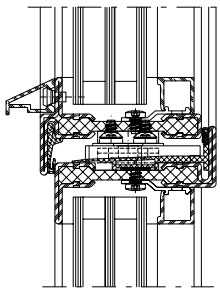	**2,5 W/m²K**	**2,3 W/m²K**

Janisol Arte Stahl
Dreifach-Isolierglas

Fenster nach aussen öffnend

Janisol Arte acier
Triple verre isolant

Fenêtres ouvrant vers l'extérieur

Janisol Arte steel
Triple insulating glazing

Windows outward opening

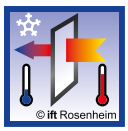	Füllelementstärken Elements de remplissages Infill elements	
	≥ 36 mm	≥ 46 mm
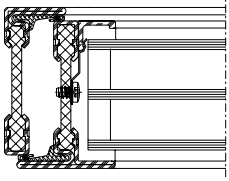	2,8 W/m²K	2,8 W/m²K
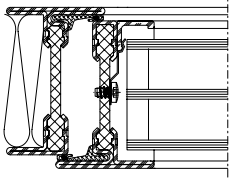	2,4 W/m²K	2,4 W/m²K
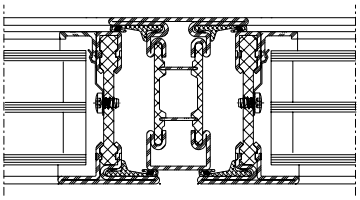	2,7 W/m²K	2,6 W/m²K
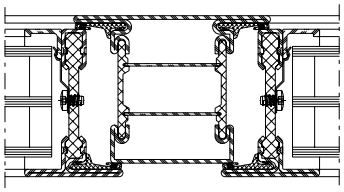	2,4 W/m²K	2,4 W/m²K

	Füllelementstärken Elements de remplissages Infill elements	
	≥ 36 mm	≥ 46 mm
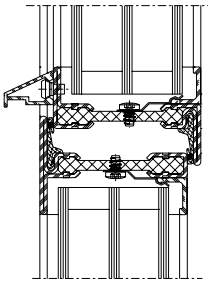	2,7 W/m²K	2,6 W/m²K
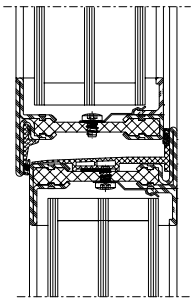	2,6 W/m²K	2,5 W/m²K
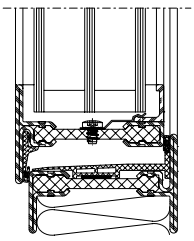	2,3 W/m²K	2,3 W/m²K

Janisol Arte Edelstahl
Zweifach-Isolierglas

Festverglasungen und
Fenster nach innen öffnend

Janisol Arte acier Inox
Double verre isolant

Vitrages fixes et fenêtres
ouvrant vers l'intérieur

Janisol Arte stainless steel
Double insulating glazing

Fixed lights and
windows inward opening

	Füllelementstärken Elements de remplissages Infill elements	
	≥ 24 mm	≥ 28 mm
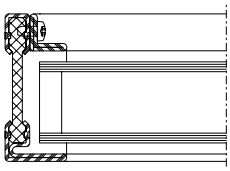	**2,6 W/m²K**	**2,4 W/m²K**
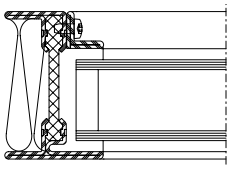	**2,2 W/m²K**	**1,9 W/m²K**
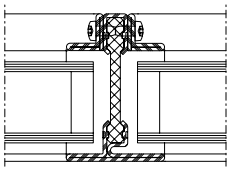	**2,7 W/m²K**	**2,2 W/m²K**
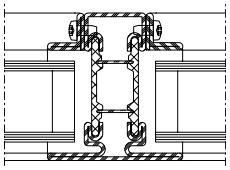	**2,4 W/m²K**	**2,1 W/m²K**
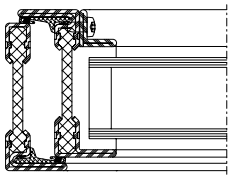	**3,1 W/m²K**	**2,8 W/m²K**
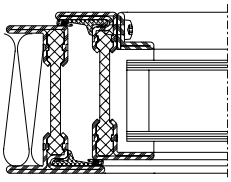	**2,7 W/m²K**	**2,4 W/m²K**
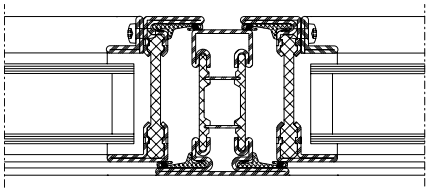	**2,9 W/m²K**	**2,7 W/m²K**

	Füllelementstärken Elements de remplissages Infill elements	
	≥ 24 mm	≥ 28 mm
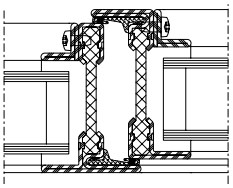	**3,1W/m²K**	**2,7 W/m²K**
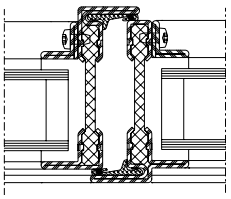	**3,2 W/m²K**	**2,7 W/m²K**
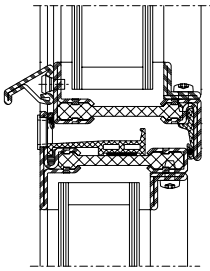	**3,0 W/m²K**	**2,5 W/m²K**
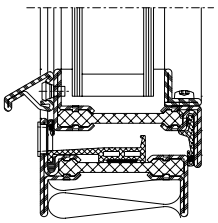	**2,6 W/m²K**	**2,3 W/m²K**

Janisol Arte Edelstahl
Zweifach-Isolierglas

Fenster nach aussen öffnend

Janisol Arte acier Inox
Double verre isolant

Fenêtres ouvrant vers l'extérieur

Janisol Arte stainless steel
Double insulating glazing

Windows outward opening

	Füllelementstärken Elements de remplissages Infill elements	
	≥ 24 mm	**≥ 28 mm**
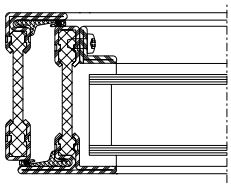	**3,2 W/m²K**	**2,8 W/m²K**
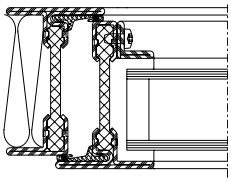	**2,7 W/m²K**	**2,4 W/m²K**
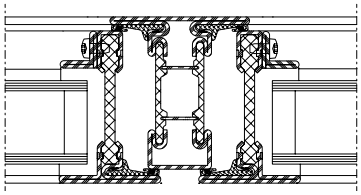	**3,0 W/m²K**	**2,7 W/m²K**

	Füllelementstärken Elements de remplissages Infill elements	
	≥ 24 mm	**≥ 28 mm**
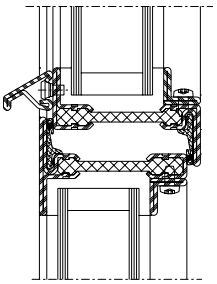	**3,2 W/m²K**	**2,7 W/m²K**
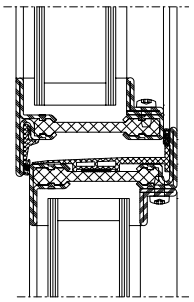	**3,1 W/m²K**	**2,6 W/m²K**
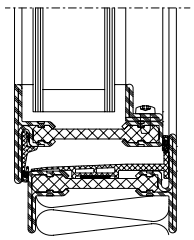	**2,7 W/m²K**	**2,3 W/m²K**

Janisol Arte Stahl Renoseal Zweifach-Isolierglas

Festverglasungen und
Fenster nach innen öffnend

Janisol Arte acier Renoseal Double verre isolant

Vitrages fixes et fenêtres
ouvrant vers l'intérieur

Janisol Arte steel Renoseal Double insulating glazing

Fixed lights and
windows inward opening

© ift Rosenheim	Füllelementstärken Elements de remplissages Infill elements	
	≥ 24 mm	≥ 28 mm
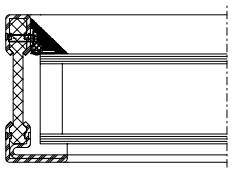	2,4 W/m²K	2,2 W/m²K
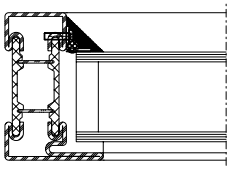	2,1 W/m²K	2,0 W/m²K
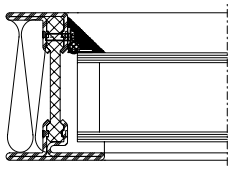	1,9 W/m²K	1,8 W/m²K
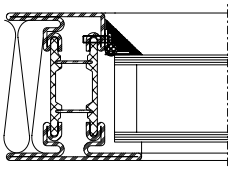	1,8 W/m²K	1,7 W/m²K
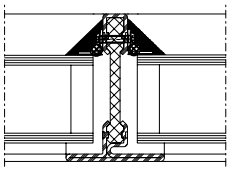	2,1 W/m²K	2,0 W/m²K
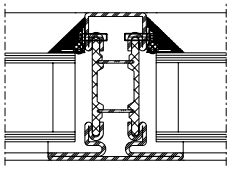	2,0 W/m²K	1,9 W/m²K

© ift Rosenheim	Füllelementstärken Elements de remplissages Infill elements	
	≥ 24 mm	≥ 28 mm
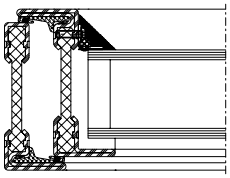	2,8 W/m²K	2,7 W/m²K
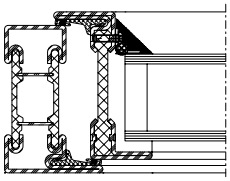	2,6 W/m²K	2,5 W/m²K
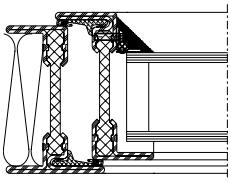	2,5 W/m²K	2,4 W/m²K
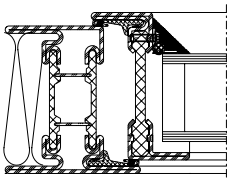	2,3 W/m²K	2,2 W/m²K
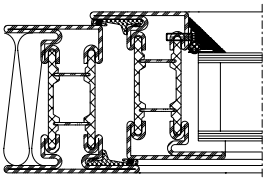	2,2 W/m²K	2,2 W/m²K

Janisol Arte Stahl Renoseal Zweifach-Isolierglas

Festverglasungen und
Fenster nach innen öffnend

Janisol Arte acier Renoseal Double verre isolant

Vitrages fixes et fenêtres
ouvrant vers l'intérieur

Janisol Arte steel Renoseal Double insulating glazing

Fixed lights and
windows inward opening

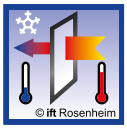	Füllelementstärken Elements de remplissages Infill elements	
	≥ 24 mm	**≥ 28 mm**
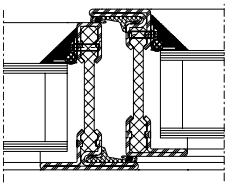	**2,7 W/m²K**	**2,5 W/m²K**
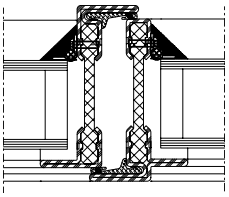	**2,7 W/m²K**	**2,6 W/m²K**
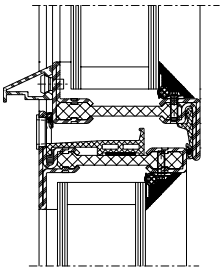	**2,6 W/m²K**	**2,4 W/m²K**
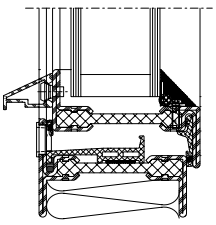	**2,4 W/m²K**	**2,3 W/m²K**
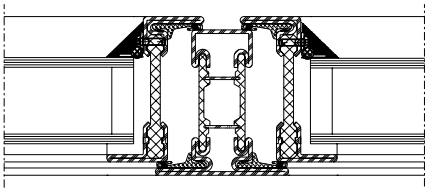	**2,6 W/m²K**	**2,6 W/m²K**

Janisol Arte Stahl Renoseal Zweifach-Isolierglas

Fenster nach aussen öffnend

	Füllelementstärken Elements de remplissages Infill elements	
	≥ 24 mm	**≥ 28 mm**
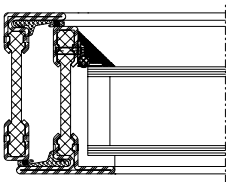	**2,8 W/m²K**	**2,7 W/m²K**
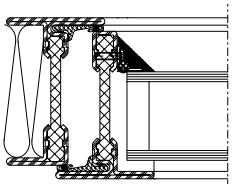	**2,4 W/m²K**	**2,4 W/m²K**
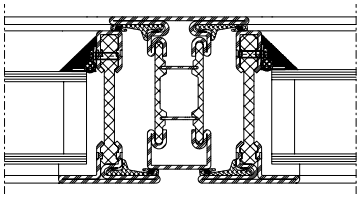	**2,7 W/m²K**	**2,6 W/m²K**

Janisol Arte acier Renoseal Double verre isolant

Fenêtres ouvrant vers l'extérieur

Janisol Arte steel Renoseal Double insulating glazing

Windows outward opening

	Füllelementstärken Elements de remplissages Infill elements	
	≥ 24 mm	**≥ 28 mm**
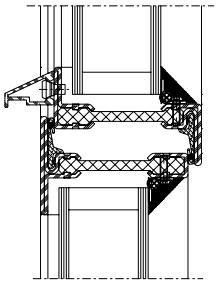	**2,7 W/m²K**	**2,7 W/m²K**
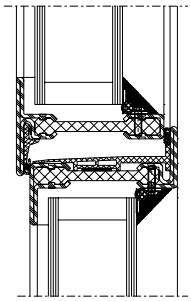	**2,6 W/m²K**	**2,5 W/m²K**
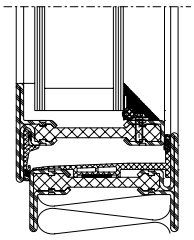	**2,4 W/m²K**	**2,3 W/m²K**

Janisol Arte Stahl optimiert Zweifach-Isolierglas

Festverglasungen und
Fenster nach innen öffnend

Janisol Arte acier optimisé Double verre isolant

Vitrages fixes et fenêtres
ouvrant vers l'intérieur

Janisol Arte steel optimised Double insulating glazing

Fixed lights and
windows inward opening

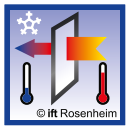	Füllelementstärken Elements de remplissages Infill elements ≥ 28 mm	
	Dämmprofil Glasfalz **Profilé isolant Feuillure de verre** **Insulation profile Glazing rebate**	**Dämmprofil Glas- und Rahmenfalz** **Profilé isolant Feuillure de verre et de cadre** **Insulation profile Glazing and frame rebate**
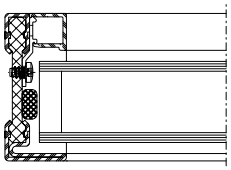	**2,2 W/m²K**	
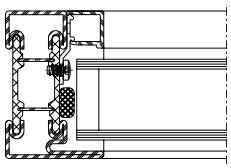	**2,0 W/m²K**	
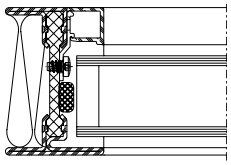	**1,7 W/m²K**	
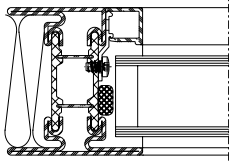	**1,7 W/m²K**	
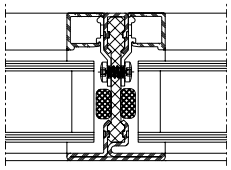	**1,8 W/m²K**	
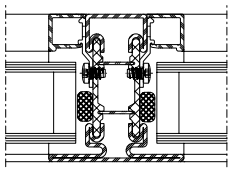	**1,8 W/m²K**	

	Füllelementstärken Elements de remplissages Infill elements ≥ 28 mm	
	Dämmprofil Glasfalz **Profilé isolant Feuillure de verre** **Insulation profile Glazing rebate**	**Dämmprofil Glas- und Rahmenfalz** **Profilé isolant Feuillure de verre et de cadre** **Insulation profile Glazing and frame rebate**
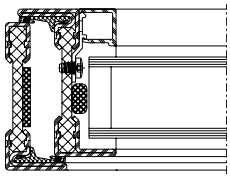	**2,7 W/m²K**	**2,6 W/m²K**
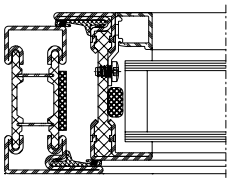	**2,5 W/m²K**	**2,5 W/m²K**
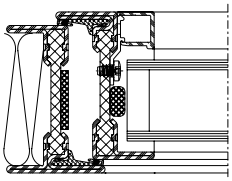	**2,4 W/m²K**	**2,3 W/m²K**
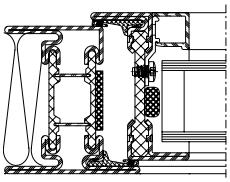	**2,2 W/m²K**	**2,2 W/m²K**
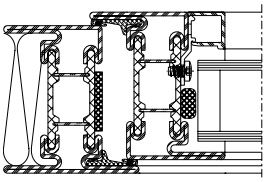	**2,1 W/m²K**	**2,2 W/m²K**

Janisol Arte Stahl optimiert Zweifach-Isolierglas

Festverglasungen und Fenster

Janisol Arte acier optimisé Double verre isolant

Vitrages fixes et fenêtres

Janisol Arte steel optimised Double insulating glazing

Fixed lights and windows

	Füllelementstärken Elements de remplissages Infill elements ≥ 28 mm	
	Dämmprofil Glasfalz **Profilé isolant Feuillure de verre** **Insulation profile Glazing rebate**	**Dämmprofil Glas- und Rahmenfalz** **Profilé isolant Feuillure de verre et de cadre** **Insulation profile Glazing and frame rebate**
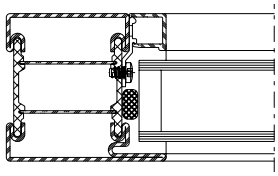	**1,8 W/m²K**	
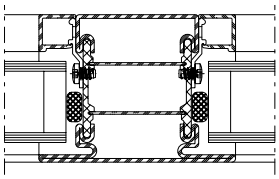	**1,7 W/m²K**	
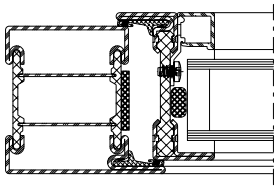	**2,2 W/m²K**	**2,1 W/m²K**
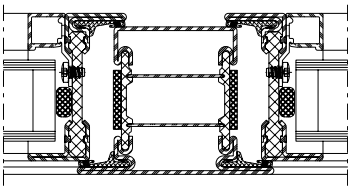	**2,4 W/m²K**	**2,1 W/m²K**

Janisol Arte Stahl optimiert Zweifach-Isolierglas

Festverglasungen und
Fenster nach innen öffnend

Janisol Arte acier optimisé Double verre isolant

Vitrages fixes et fenêtres
ouvrant vers l'intérieur

Janisol Arte steel optimised Double insulating glazing

Fixed lights and
windows inward opening

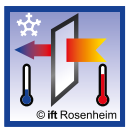	Füllelementstärken Elements de remplissages Infill elements ≥ 28 mm	
	Dämmprofil Glasfalz **Profilé isolant Feuillure de verre** **Insulation profile Glazing rebate**	**Dämmprofil Glas- und Rahmenfalz** **Profilé isolant Feuillure de verre et de cadre** **Insulation profile Glazing and frame rebate**
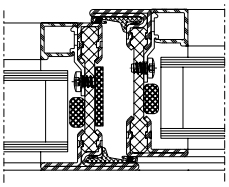	**2,5 W/m²K**	**2,4 W/m²K**
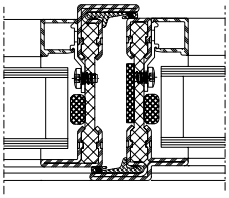	**2,6 W/m²K**	**2,4 W/m²K**
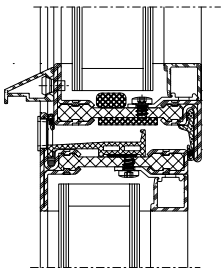	**2,4 W/m²K**	**2,2 W/m²K**
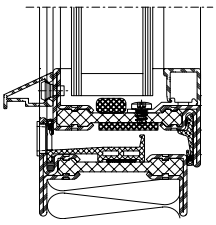	**2,2 W/m²K**	**2,0 W/m²K**

	Füllelementstärken Elements de remplissages Infill elements ≥ 28 mm	
	Dämmprofil Glasfalz **Profilé isolant Feuillure de verre** **Insulation profile Glazing rebate**	**Dämmprofil Glas- und Rahmenfalz** **Profilé isolant Feuillure de verre et de cadre** **Insulation profile Glazing and frame rebate**
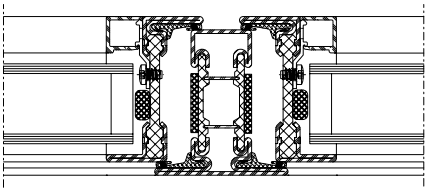	**2,6 W/m²K**	**2,5 W/m²K**
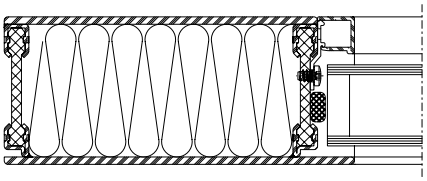	**1,1 W/m²K**	
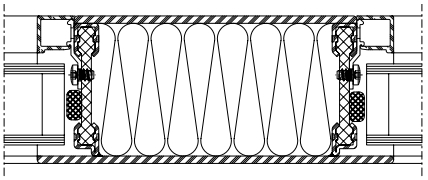	**1,1 W/m²K**	
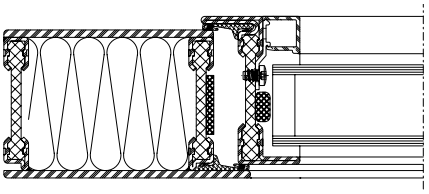	**1,5 W/m²K**	**1,4 W/m²K**

Janisol Arte Stahl optimiert Zweifach-Isolierglas

Wendefenster

Janisol Arte acier optimisé Double verre isolant

Fenêtre pivotante

Janisol Arte steel optimised Double insulating glazing

Vertical pivot window

	Füllelementstärken Elements de remplissages Infill elements ≥ 28 mm	
	Dämmprofil Glasfalz **Profilé isolant Feuillure de verre** **Insulation profile Glazing rebate**	**Dämmprofil Glas- und Rahmenfalz** **Profilé isolant Feuillure de verre et de cadre** **Insulation profile Glazing and frame rebate**
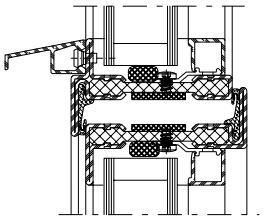	**2,7 W/m²K**	**2,5 W/m²K**
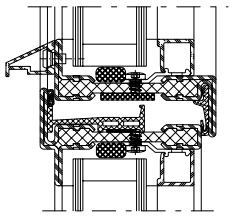	**2,4 W/m²K**	**2,2 W/m²K**
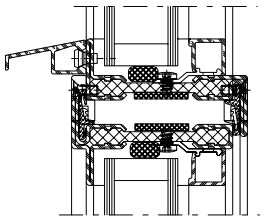	**2,6 W/m²K**	**2,5 W/m²K**
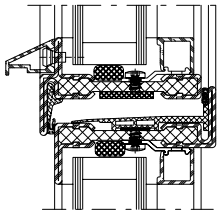	**2,4 W/m²K**	**2,3 W/m²K**

Janisol Arte Stahl optimiert Zweifach-Isolierglas

Fenster nach aussen öffnend

	Füllelementstärken Elements de remplissages Infill elements ≥ 28 mm	
	Dämmprofil Glasfalz **Profilé isolant Feuillure de verre** **Insulation profile Glazing rebate**	**Dämmprofil Glas- und Rahmenfalz** **Profilé isolant Feuillure de verre et de cadre** **Insulation profile Glazing and frame rebate**
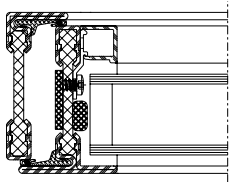	**2,8 W/m²K**	**2,6 W/m²K**
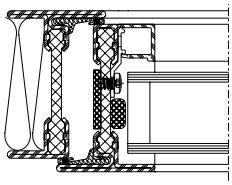	**2,4 W/m²K**	**2,3 W/m²K**
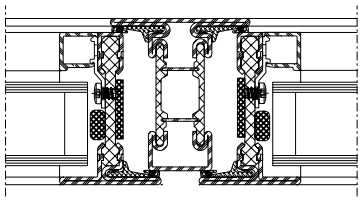	**2,6 W/m²K**	**2,5 W/m²K**
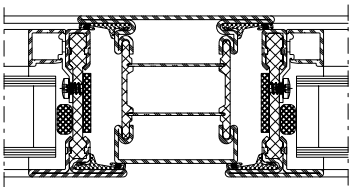	**2,4 W/m²K**	**2,1 W/m²K**

Janisol Arte acier optimisé Double verre isolant

Fenêtres ouvrant vers l'extérieur

	Füllelementstärken Elements de remplissages Infill elements ≥ 28 mm	
	Dämmprofil Glasfalz **Profilé isolant Feuillure de verre** **Insulation profile Glazing rebate**	**Dämmprofil Glas- und Rahmenfalz** **Profilé isolant Feuillure de verre et de cadre** **Insulation profile Glazing and frame rebate**
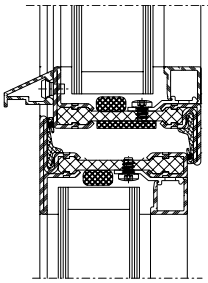	**2,6 W/m²K**	**2,4 W/m²K**
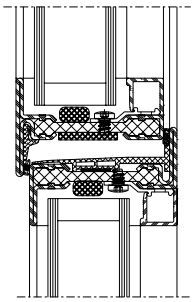	**2,5 W/m²K**	**2,3 W/m²K**
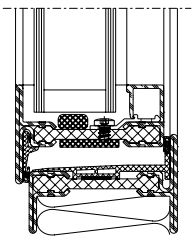	**2,3 W/m²K**	**2,1 W/m²K**

Janisol Arte steel optimised Double insulating glazing

Windows outward opening

Janisol Arte Stahl optimiert Dreifach-Isolierglas

Festverglasungen und
Fenster nach innen öffnend

Janisol Arte acier optimisé Triple verre isolant

Vitrages fixes et fenêtres
ouvrant vers l'intérieur

Janisol Arte steel optimised Triple insulating glazing

Fixed lights and
windows inward opening

	Füllelementstärken Elements de remplissages Infill elements ≥ 46 mm	
	Dämmprofil Glasfalz **Profilé isolant Feuillure de verre** **Insulation profile Glazing rebate**	**Dämmprofil Glas- und Rahmenfalz** **Profilé isolant Feuillure de verre et de cadre** **Insulation profile Glazing and frame rebate**
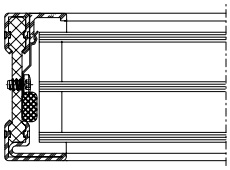	**2,0 W/m²K**	
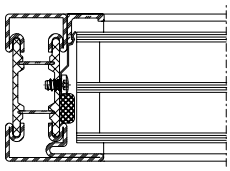	**2,0 W/m²K**	
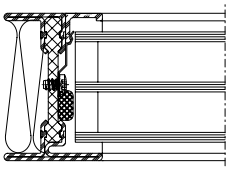	**1,6 W/m²K**	
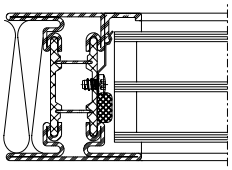	**1,7 W/m²K**	
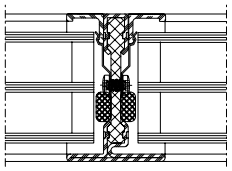	**1,6 W/m²K**	
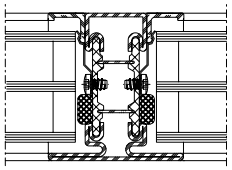	**1,8 W/m²K**	

	Füllelementstärken Elements de remplissages Infill elements ≥ 46 mm	
	Dämmprofil Glasfalz **Profilé isolant Feuillure de verre** **Insulation profile Glazing rebate**	**Dämmprofil Glas- und Rahmenfalz** **Profilé isolant Feuillure de verre et de cadre** **Insulation profile Glazing and frame rebate**
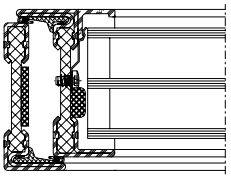	**2,6 W/m²K**	**2,5 W/m²K**
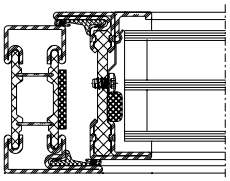	**2,5 W/m²K**	**2,4 W/m²K**
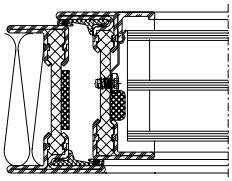	**2,3 W/m²K**	**2,2 W/m²K**
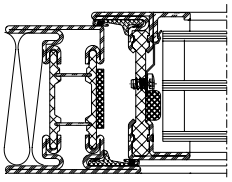	**2,2 W/m²K**	**2,1 W/m²K**
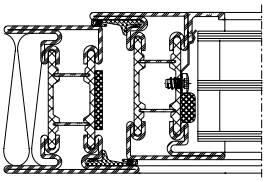	**2,2 W/m²K**	**2,1 W/m²K**

Janisol Arte Stahl optimiert Dreifach-Isolierglas

Festverglasungen und
Fenster nach innen öffnend

Janisol Arte acier optimisé Triple verre isolant

Vitrages fixes et fenêtres
ouvrant vers l'intérieur

Janisol Arte steel optimised Triple insulating glazing

Fixed lights and
windows inward opening

	Füllelementstärken Elements de remplissages Infill elements ≥ 46 mm	
	Dämmprofil Glasfalz **Profilé isolant Feuillure de verre** **Insulation profile Glazing rebate**	**Dämmprofil Glas- und Rahmenfalz** **Profilé isolant Feuillure de verre et de cadre** **Insulation profile Glazing and frame rebate**
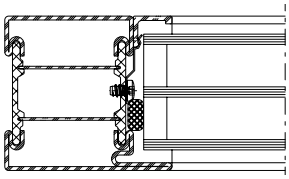	**1,8 W/m²K**	
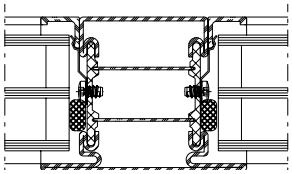	**1,6 W/m²K**	
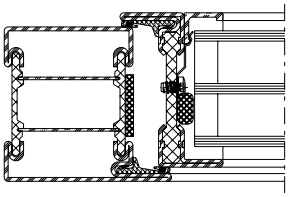	**2,2 W/m²K**	**2,0 W/m²K**
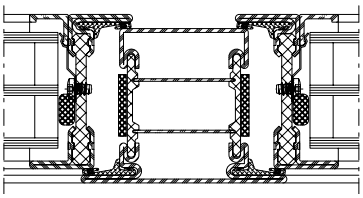	**2,3 W/m²K**	**2,1 W/m²K**

Janisol Arte Stahl optimiert Dreifach-Isolierglas

Festverglasungen und
Fenster nach innen öffnend

Janisol Arte acier optimisé Triple verre isolant

Vitrages fixes et fenêtres
ouvrant vers l'intérieur

Janisol Arte steel optimised Triple insulating glazing

Fixed lights and
windows inward opening

	Füllelementstärken Elements de remplissages Infill elements ≥ 46 mm	
	Dämmprofil Glasfalz **Profilé isolant Feuillure de verre** **Insulation profile Glazing rebate**	**Dämmprofil Glas- und Rahmenfalz** **Profilé isolant Feuillure de verre et de cadre** **Insulation profile Glazing and frame rebate**
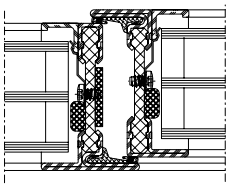	**2,4 W/m²K**	**2,2 W/m²K**
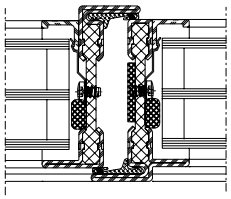	**2,4 W/m²K**	**2,3 W/m²K**
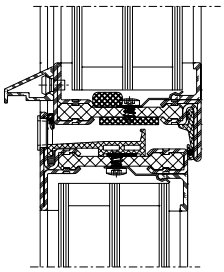	**2,2 W/m²K**	**2,0 W/m²K**
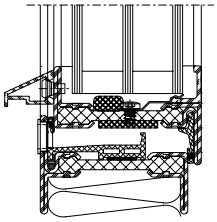	**2,2 W/m²K**	**2,0 W/m²K**

	Füllelementstärken Elements de remplissages Infill elements ≥ 46 mm	
	Dämmprofil Glasfalz **Profilé isolant Feuillure de verre** **Insulation profile Glazing rebate**	**Dämmprofil Glas- und Rahmenfalz** **Profilé isolant Feuillure de verre et de cadre** **Insulation profile Glazing and frame rebate**
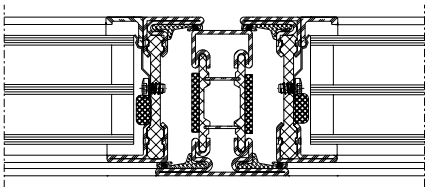	**2,5 W/m²K**	**2,4 W/m²K**
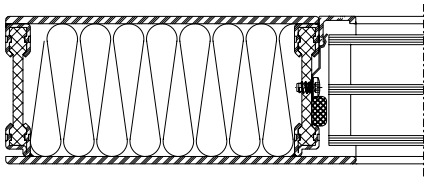	**1,1 W/m²K**	
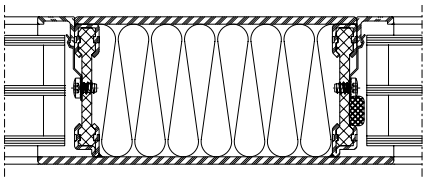	**1,1 W/m²K**	
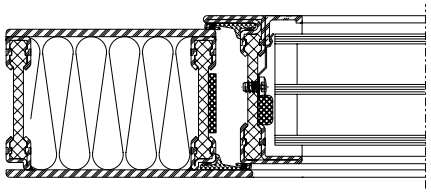	**1,4 W/m²K**	**1,4 W/m²K**

Janisol Arte Stahl optimiert Dreifach-Isolierglas

Wendefenster

Janisol Arte acier optimisé Triple verre isolant

Fenêtre pivotante

Janisol Arte steel optimised Triple insulating glazing

Vertical pivot window

	Füllelementstärken Elements de remplissages Infill elements ≥ 46 mm	
	Dämmprofil Glasfalz **Profilé isolant Feuillure de verre** **Insulation profile Glazing rebate**	**Dämmprofil Glas- und Rahmenfalz** **Profilé isolant Feuillure de verre et de cadre** **Insulation profile Glazing and frame rebate**
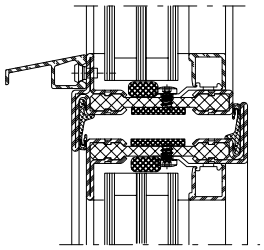	**2,5 W/m²K**	**2,4 W/m²K**
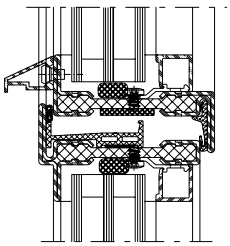	**2,3 W/m²K**	**2,1 W/m²K**
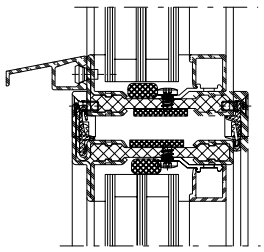	**2,5 W/m²K**	**2,3 W/m²K**
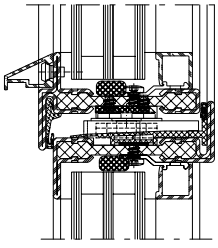	**2,3 W/m²K**	**2,0 W/m²K**

Janisol Arte Stahl optimiert Dreifach-Isolierglas

Fenster nach aussen öffnend

	Füllelementstärken Elements de remplissages Infill elements ≥ 46 mm	
	Dämmprofil Glasfalz **Profilé isolant Feuillure de verre** **Insulation profile Glazing rebate**	**Dämmprofil Glas- und Rahmenfalz** **Profilé isolant Feuillure de verre et de cadre** **Insulation profile Glazing and frame rebate**
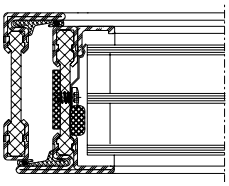	**2,7 W/m²K**	**2,5 W/m²K**
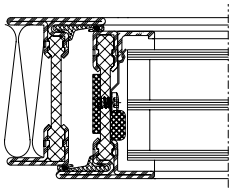	**2,3 W/m²K**	**2,2 W/m²K**
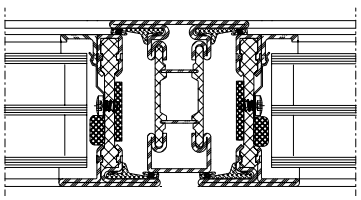	**2,5 W/m²K**	**2,4 W/m²K**
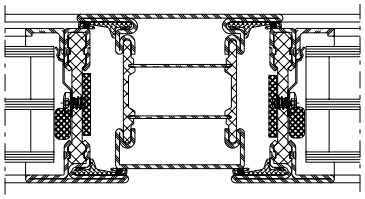	**2,3 W/m²K**	**2,1 W/m²K**

Janisol Arte acier optimisé Triple verre isolant

Fenêtres ouvrant vers l'extérieur

	Füllelementstärken Elements de remplissages Infill elements ≥ 46 mm	
	Dämmprofil Glasfalz **Profilé isolant Feuillure de verre** **Insulation profile Glazing rebate**	**Dämmprofil Glas- und Rahmenfalz** **Profilé isolant Feuillure de verre et de cadre** **Insulation profile Glazing and frame rebate**
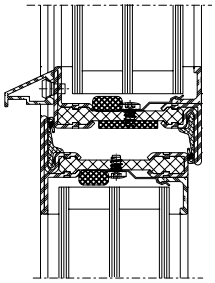	**2,4 W/m²K**	**2,3 W/m²K**
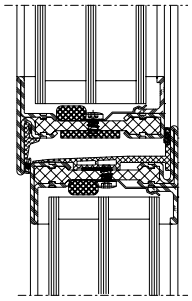	**2,3 W/m²K**	**2,2 W/m²K**
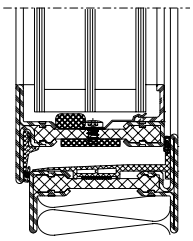	**2,2 W/m²K**	**2,1 W/m²K**

Janisol Arte steel optimised Triple insulating glazing

Windows outward opening

Janisol Arte Edelstahl optimiert Zweifach-Isolierglas

Festverglasungen und
Fenster nach innen öffnend

Janisol Arte acier Inox optimisé Double verre isolant

Vitrages fixes et fenêtres
ouvrant vers l'intérieur

Janisol Arte stainless steel optimised Double insulating glazing

Fixed lights and
windows inward opening

	Füllelementstärken Elements de remplissages Infill elements ≥ 28 mm	
	Dämmprofil Glasfalz **Profilé isolant Feuillure de verre** **Insulation profile Glazing rebate**	**Dämmprofil Glas- und Rahmenfalz** **Profilé isolant Feuillure de verre et de cadre** **Insulation profile Glazing and frame rebate**
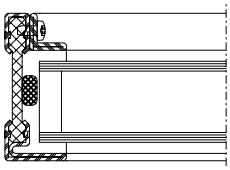	**2,2 W/m²K**	
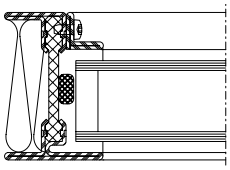	**1,7 W/m²K**	
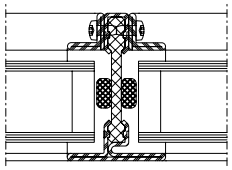	**1,8 W/m²K**	
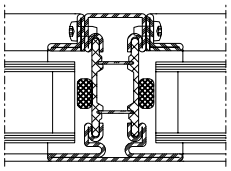	**1,8 W/m²K**	
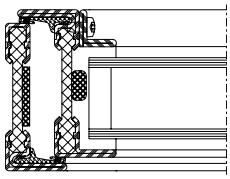	**2,7 W/m²K**	**2,6 W/m²K**
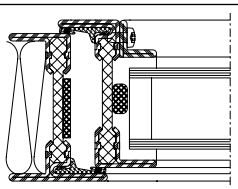	**2,4 W/m²K**	**2,2 W/m²K**

	Füllelementstärken Elements de remplissages Infill elements ≥ 28 mm	
	Dämmprofil Glasfalz **Profilé isolant Feuillure de verre** **Insulation profile Glazing rebate**	**Dämmprofil Glas- und Rahmenfalz** **Profilé isolant Feuillure de verre et de cadre** **Insulation profile Glazing and frame rebate**
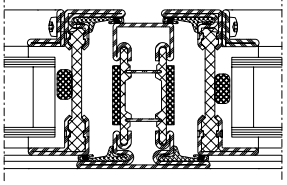	**2,6 W/m²K**	**2,4 W/m²K**
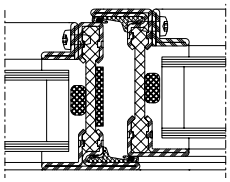	**2,5 W/m²K**	**2,4 W/m²K**
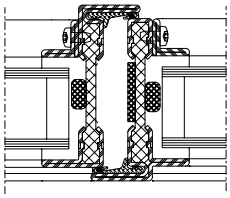	**2,6 W/m²K**	**2,4 W/m²K**
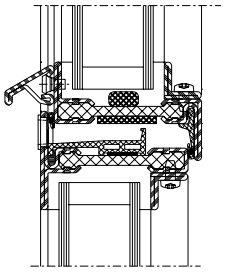	**2,3 W/m²K**	**2,2 W/m²K**
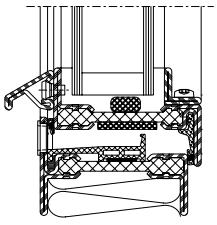	**2,2 W/m²K**	**2,0 W/m²K**

Janisol Arte Edelstahl optimiert Zweifach-Isolierglas

Fenster nach aussen öffnend

	Füllelementstärken Elements de remplissages Infill elements ≥ 28 mm	
	Dämmprofil Glasfalz **Profilé isolant Feuillure de verre** **Insulation profile Glazing rebate**	**Dämmprofil Glas- und Rahmenfalz** **Profilé isolant Feuillure de verre et de cadre** **Insulation profile Glazing and frame rebate**
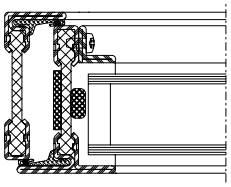	**2,7 W/m²K**	**2,6 W/m²K**
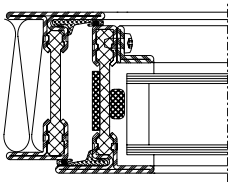	**2,3 W/m²K**	**2,2 W/m²K**
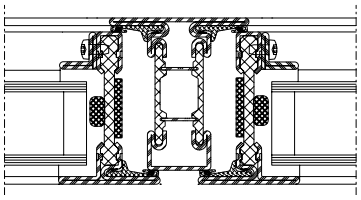	**2,6 W/m²K**	**2,4 W/m²K**

Janisol Arte acier Inox optimisé Double verre isolant

Fenêtres ouvrant vers l'extérieur

Janisol Arte stainless steel optimised Double insulating glazing

Windows outward opening

	Füllelementstärken Elements de remplissages Infill elements ≥ 28 mm	
	Dämmprofil Glasfalz **Profilé isolant Feuillure de verre** **Insulation profile Glazing rebate**	**Dämmprofil Glas- und Rahmenfalz** **Profilé isolant Feuillure de verre et de cadre** **Insulation profile Glazing and frame rebate**
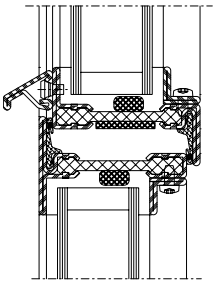	**2,5 W/m²K**	**2,4 W/m²K**
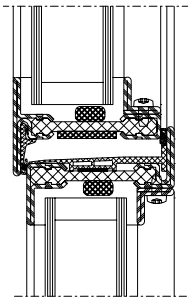	**2,4 W/m²K**	**2,3 W/m²K**
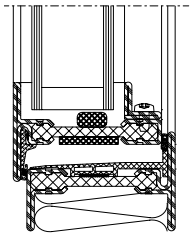	**2,3 W/m²K**	**2,2 W/m²K**



Schalldämmung

Ausführungsvarianten
Die nachfolgende Typenübersicht ergibt einen Überblick über die beurteilten Varianten.



Isolation phonique

Modèles
L'aperçu des types suivant fournit une vue d'ensemble des variantes examinées.



Sound insulation

Design range
The following overview of types provides an overview of the evaluated designs.


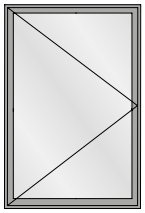
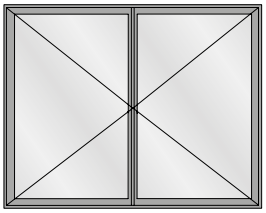
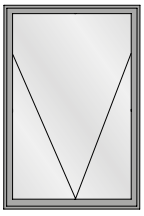
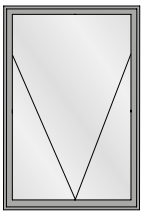
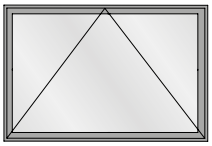
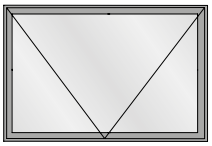

Tabelle A1
Korrekturtabelle für Janisol Arte Fenster mit Mehrscheibenisolierglas

Tableau A1
Tableau de correction pour les fenêtres Janisol Arte avec vitrage isolant multi-vitres

Table A1
Correction table for Janisol Arte windows with multi-pane insulating glass

	1	2	3	4	5	6	7	8	9	10	11
	Fenster Fenêtre Window	**Isolierglaseinheit Unité d'isolation Insulating glass unit**	**Korrekturen Corrections Corrections**								
	$R_{W\,(C,\,Ctr)}$ dB	**$R_{W,\,P,\,Glas}$ dB**	**K_{RA} dB**	**K_{FF} dB**	**K_S dB**	**K_{SK} dB**	**K_{KI} dB**	**$K_{G\,0,4}$ dB**	**$K_{G\,2,1}$ dB**	**$K_{G\,2,9}$ dB**	**$K_{G\,3,7}$ dB**
1	**29 (-1; -4)**	31	-1	0	0	0	0	0	-1	-2	-3
2	**31 (-1; -4)**	32	-1	0	0	0	0	0	-1	-2	-3
3	**33 (-1; -4)**	34	-1	0	0	0	0	0	-1	-2	-3
4	**35 (-1; -5)**	35	-1	0	0	0	-1	0	-1	-2	-3
5	**36 (-2; -6)**	37	0	0	0	0	-1	0	-1	-2	-3
6	**37 (-1; -5)**	38	0	0	0	0	-1	0	-1	-2	-3
7	**38 (-1; -5)**	39	0	0	0	0	-1	0	-1	-2	-3
8	**39 (-1; -5)**	40	0	0	0	0	-1	0	-1	-2	-3
9	**40 (-1; -5)**	41	0	0	0	0	-1	-1	-1	-2	-3

	1	2	3	4	5	6	7	8	9	10	11
	Fenster Fenêtre Window	**Isolierglaseinheit Unité d'isolation Insulating glass unit**	**Korrekturen Corrections Corrections**								
	$R_{W\,(C,\,Ctr)}$ dB	**$R_{W,\,P,\,Glas}$ dB**	**K_{RA} dB**	**K_{FF} dB**	**K_S dB**	**K_{SK} dB**	**K_{KI} dB**	**$K_{G\,0,4}$ dB**	**$K_{G\,2,1}$ dB**	**$K_{G\,2,9}$ dB**	**$K_{G\,3,7}$ dB**
10	**41 (-1; -5)**	42	0	0	0	0	-2	-2	-1	-2	-3
11	**42 (-2; -7)**	43	0	0	0	0	-2	-2	-1	-2	-3
12	**42 (-1; -6)**	44	0	0	0	0	-2	-2	-1	-2	-3
13	**43 (-2; -6)**	45	0	0	-1	0	-2	-2	-1	-2	-3
14	**43 (-1; -5)**	46	0	0	-1	0	-2	-2	-1	-2	-3
15	**44 (-2; -6)**	47	0	0	-2	-1	-3	-3	-1	-2	-3
16	**44 (-1; -5)**	48	0	0	-2	-1	-3	-3	-1	-2	-3
17	**45 (-1; -5)**	49	0	0	-2	-1	-3	-3	-1	-2	-3

Das bewertete Schalldämm-Mass $R_{W,\,Fenster}$ einer Ausführungsvariante unter Berücksichtigung der Korrekturen für besondere Ausführungsmerkmale nach Tabelle A1, Spalten 3-11 beträgt:

La cote d'isolation acoustique du vitrage évalué $RW,_{\,fenêtre}$ d'une variante prenant en compte les corrections pour caractéristiques particulières selon le tableau A1, colonnes 3 à 11 est la suivante:

The weighted sound reduction index $Rw,_{\,Window}$ of a design option taking into consideration the corrections for special design features in accordance with table A1, columns 3-11, is:

$$R_{W,\,Fenster} = R_W + K_{RA} + K_{FF} + K_S + K_{SK} + K_{KI} + K_{G\,0,4} + K_{G\,2,1} + K_{G\,2,9} + K_{G\,3,7}\ \text{dB}$$

R_W bewertetes Schalldämm-Mass der Basisausführung in Abhängigkeit von der Schalldämmung $R_{W,P,\,Glas}$ der Verglasung (nach Tabelle A1, Spalte 1)

$R_{W,P,\,Glas}$ bewertetes Schalldämm-Mass der Verglasung (Prüfwert nach EN ISO 10140-2, mit Prüfnachweis einer anerkannten PÜZ-Stelle).
Alternativ können Tabellenwerte nach EN 12758, Abschnitt 6 verwendet werden.

R_W Cote d'isolation acoustique du vitrage évalué du modèle de base en fonction de l'isolement $R_{W,P,\,verre}$ du vitrage (selon le tableau A1, colonne 1)

$R_{W,P,\,verre}$ Cote d'isolation acoustique du vitrage évalué (valeur contrôlée selon EN ISO 10140-2, avec certificat de contrôle d'un bureau de contrôle, de surveillance ou de certification reconnu).
Une alternative serait d'utiliser les valeurs du tableau selon EN 12758, section 6.

R_W Weighted sound reduction index of the basic version depending on the sound reduction $R_{W,P,\,Glass}$ of the glazing (in accordance with table A1, column 1)

$R_{W,P,\,Glass}$ Weighted sound reduction index of the glazing (test value in accordance with EN ISO 10140-2, with test certificate from a recognised testing, monitoring and certification body).
Alternatively, the table values in accordance with EN 12758, section 6 can be used.

K_{RA} Korrekturwert für einen Rahmenanteil p < 10%. Der Rahmenanteil p ergibt sich aus der Gesamtfläche A_{ges} des Elements (Rahmenaussenmass) und der sichtbaren Scheibengrösse A_{Glas} (Summe aller sichtbaren Glasflächen):
$p = 100 \times (A_{ges} - A_{Glas})/A_{ges}$
K_{RA} gilt gleichermassen für Elemente mit beweglichen Flügeln und für festverglaste Wandelemente (Seiten-/Oberteile).

K_{FF} Korrekturwert für Festverglasungen

K_S Korrekturwert für zweiflügelige Fenster mit Stulp

K_{SK} Korrekturwert für Senkklappfenster

K_{KI} Korrekturwert für Oberlicht-Kippfenster, zweifach verriegelt mit Schnäppern, Kettenmotoren oder Scherenverschlüssen (Handhebel).

$K_{G\ 0,4}$ Korrekturwert für Einzelscheiben mit einer Glasfläche ≤ 0,4 m². Die Korrektur gilt auch für Konstruktionen mit glasteilenden Sprossen (verfügbare Glasabmessungen ab b x h ≥ 400 mm x 400 mm = 0,16 m²).

$K_{G\ 2,1}$ Korrekturwert für Einzelscheiben mit einer Glasfläche ≥ 2,1 m².

$K_{G\ 2,9}$ Korrekturwert für Einzelscheiben mit einer Glasfläche ≥ 2,9 m².

$K_{G\ 3,7}$ Korrekturwert für Einzelscheiben mit einer Glasfläche ≥ 3,7 m² (verfügbare Glasabmessungen bis max. b x h ≤ 5,2 m²).

K_{RA} Valeur de correction pour un pourcentage de cadre p < 10%. Le pourcentage de cadre est la surface totale A_{tot} de l'élément (cote extérieure du cadre) moins la partie de vitre visible A_{verre} (total de toutes les surfaces vitrées visibles):
$p = 100 \times (A_{tot} - A_{verre})/A_{tot}$
K_{RA} est applicable pour les éléments à vantaux mobiles comme pour les éléments muraux à vitrage fixe (parties latérales supérieures).

K_{FF} Valeur de correction pour vitrages fixes

K_S Valeur de correction pour fenêtres à deux vantaux avec battement

K_{SK} Valeur de correction pour fenêtres à l'italienne

K_{KI} Valeur de correction pour fenêtre à soufflet d'imposte, à double verrouillage avec loqueteaux, moteurs de chaîne ou compas (levier manuel).

$K_{G\ 0,4}$ Valeur de correction pour vitres individuelles avec une surface vitrée ≤ 0,4 m². La correction s'applique aussi aux constructions à meneaux diviseurs (dimensions de vitrage disponible à partir de la x h ≥ 400 mm x 400 mm = 0,16 m²).

$K_{G\ 2,1}$ Valeur de correction pour vitres individuelles avec une surface vitrée ≥ 2,1 m².

$K_{G\ 2,9}$ Valeur de correction pour vitres individuelles avec une surface vitrée ≥ 2,9 m².

$K_{G\ 3,7}$ Valeur de correction pour vitres individuelles avec une surface vitrée ≥ 3,7 m² (dimensions de vitrage disponible jusqu'à de la x h ≤ 5,2 m²).

K_{RA} Correction value for a frame proportion of p < 10%. The frame proportion p is calculated from the total area A_{ges} of the unit (outer frame dimensions) and the visible pane area A_{Glass} (total of all visible glass areas):
$p = 100 \times (A_{ges} - A_{Glass})/A_{ges}$
K_{RA} applies equally for units with moving vents and for wall units with fixed glazing (sidelights/toplights).

K_{FF} Correction value for fixed glazing

K_S Correction value for double-vent windows with meeting stile

K_{SK} Correction value for projected top-hung windows

K_{KI} Correction value for bottom-hung toplight with double-point locking with spring catches, chain motors or scissor-type fasteners (handles).

$K_{G\ 0,4}$ Correction value for single panes with a glass area ≤ 0.4 m². The correction also applies to constructions with Georgian bars (available glass dimensions from w x h ≥ 400 mm x 400 mm = 0.16 m²).

$K_{G\ 2,1}$ Correction value for single panes with a glass area ≥ 2.1 m².

$K_{G\ 2,9}$ Correction value for single panes with a glass area ≥ 2.9 m².

$K_{G\ 3,7}$ Correction value for single panes with a glass area ≥ 3.7 m². available glass dimensions up to w x h ≤ 5,2 m²).



Schallschutz

Ausführungsvarianten
Die nachfolgende Typenübersicht ergibt einen Überblick über die beurteilten Varianten.

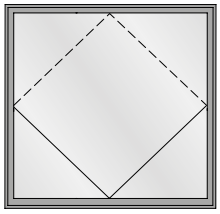

Tabelle A2
Korrekturtabelle für Janisol Arte Schwingflügel mit Mehrscheibenisolierglas

je 1 Verriegelungspunkt oben und unten (manuell oder motorisch)



Isolation phonique

Modèles
L'aperçu des types suivant fournit une vue d'ensemble des variantes examinées.

Tabelle A2
Tableau de correction pour les vantaux pivotants Janisol Arte avec vitrage isolant multi-vitres

1 point de verrouillage en bas et en haut (manuel ou motorisé)



Sound insulation

Design range
The following overview of types provides an overview of the evaluated designs.

Tabelle A2
Correction table for Janisol Arte horizontal pivot vents with multiple pane insulating glass

1 locking pont top and bottom (manually or motorized)

	1	2	3	4	5
	Fenster **Fenêtre** **Window** $R_{W\,(C,\,Ctr)}$ **dB**	**Isolierglaseinheit** **Unité d'isolation** **Insulating glass unit** $R_{W,\,P,\,Glas}$ **dB**	**Korrekturen** **Corrections** **Corrections** $K_{G\,0,4}$ **dB**	 $K_{F\,0,64}$ **dB**	 $K_{F\,0,5}$ **dB**
1	**29 (-1; -4)**	31	0	-2	-3
2	**31 (-1; -4)**	32	0	-2	-3
3	**33 (-1; -4)**	34	0	-2	-3
4	**34 (-1; -5)**	35	0	-2	-3
5	**35 (-2; -6)**	37	0	-2	-3
6	**36 (-1; -5)**	38	0	-2	-3
7	**37 (-1; -5)**	40	0	-2	-3
8	**38 (-1; -5)**	41	-1	-2	-3
9	**39 (-1; -5)**	42	-2	-2	-3
10	**40 (-1; -5)**	44	-2	-2	-3

Der aus der Tabelle A2 abzulesende Wert für die Schalldämmung $R_{W, Fenster}$ beträgt:

La valeur à relever sur le tableau A2 concernant l'isolement contre les sons aériens $R_{W, Fenêtre}$ est la suivante:

The value taken from table A2 for the sound insulation $R_{W, Window}$ is:

$$R_{W, Fenster} = R_W + K_{G\ 0,4} + (K_{G\ 0,64} \text{ oder/ou/or } K_{F\ 0,5})\ dB$$

R_W bewertetes Schalldämm-Mass der Basisausführung in Abhängigkeit von der Schalldämmung $R_{W,P, Glas}$ der Verglasung (nach Tabelle A2, Spalte 1)

$R_{W,P, Glas}$ bewertetes Schalldämm-Mass der Verglasung (Prüfwert nach EN ISO 10140-2, mit Prüfnachweis einer anerkannten PÜZ-Stelle).
Alternativ können Tabellenwerte nach EN 12758, Abschnitt 6 verwendet werden.

$K_{G\ 0,4}$ Korrekturwert für Einzelscheiben mit einer Glasfläche ≤ 0,4 m². Die Korrektur gilt auch für Konstruktionen mit glasteilenden Sprossen (verfügbare Glasabmessungen ab b x h ≥ 400 mm x 400 mm = 0,16 m²)

$K_{F\ 0,64}$ Korrekturwert für Schwingflügelfenster mit einer Fensterfläche < 0,64 m²

$K_{F\ 0,5}$ Korrekturwert für Schwingflügelfenster mit einer Fensterfläche < 0,5 m²
$K_{F\ 0,5}$ wird nicht zusammen mit $K_{F\ 0,64}$ angewendet

R_W Cote d'isolation acoustique du vitrage évalué du modèle de base en fonction de l'isolement $R_{W,P, verre}$ du vitrage (selon le tableau A2, colonne 1)

$R_{W,P, verre}$ Cote d'isolation acoustique du vitrage évalué (valeur contrôlée selon EN ISO 10140-2, avec certificat de contrôle d'un bureau de contrôle, de surveillance ou de certification reconnu).
Une alternative serait d'utiliser les valeurs du tableau selon EN 12758, section 6.

$K_{G\ 0,4}$ Valeur de correction pour vitres individuelles avec une surface vitrée ≤ 0,4 m². La correction s'applique aussi aux constructions à meneaux diviseurs (dimensions de vitrage disponible à partir de la x h ≥ 400 mm x 400 mm = 0,16 m²)

$K_{F\ 0,64}$ Valeur de correction pour fenêtres pivotantes d'une surface < 0,64 m²

$K_{F\ 0,5}$ Valeur de correction pour fenêtres pivotantes d'une surface < 0,5 m²
$K_{F\ 0,5}$ n'est pas utilisé avec $K_{F\ 0,64}$

R_W Weighted sound reduction index of the basic version depending on the sound reduction $R_{W,P, Glass}$ of the glazing (in accordance with table A2, column 1)

$R_{W,P, Glass}$ Weighted sound reduction index of the glazing (test value in accordance with EN ISO 10140-2, with test certificate from a recognised testing, monitoring and certification body).
Alternatively, the table values in accordance with EN 12758, section 6 can be used.

$K_{G\ 0,4}$ Correction value for single panes with a glass area ≤ 0.4 m². The correction also applies to constructions with Georgian bars (available glass dimensions from w x h ≥ 400 mm x 400 mm = 0.16 m²)

$K_{F\ 0,64}$ Correction value for horizontal pivot windows with a window area of < 0.64 m²

$K_{F\ 0,5}$ Correction value for horizontal pivot windows with a window area of < 0.5 m²
$K_{F\ 0.5}$ is not used together with $K_{F\ 0.64}$



Schalldämmung

Geprüftes Wendefenster

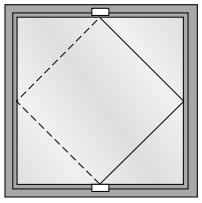

FFB 1570 mm
FFH 1570 mm



Isolation phonique

Fenêtre pivotante éprouvé



Sound insulation

Tested vertical pivot window

	1	2
	Fenster Fenêtre Window $R_{W\ (C,\ Ctr)}$ dB	**Isolierglaseinheit Unité d'isolation Insulating glass unit $R_{W,\ P,\ Glas}$ dB**
1	**42 (-2; -7**	49

JANISOL ARTE 66

FILIGRANE WÄRMEGEDÄMMTE DREHKIPPFENSTER
UND VERGLASUNGEN AUS STAHL

JANISOL ARTE 66

THERMALLY INSULATED SLIM TURN/TILT WINDOWS
AND FIXED LIGHTS IN STEEL



SCHÜCO
Stahlsysteme
JANSEN

- Wärmegedämmtes Stahlsystem für Fenster und Festverglasungen
- Bautiefe 60/66 mm, Fensterflügel 70 mm
- Schmale Ansichtsbreiten: Fenstersprossen 40 mm Rahmen inkl. Flügel ab 53 mm Stulppartie 76 mm
- Ein- und zweiflüglige Dreh- und Drehkippfenster und Kippfenster nach innen öffnend
- Dreh- und Drekipp-Fensterflügel bis 2300 mm Höhe
- Flügelgewichte bis 180 kg
- Füllelementstärken von 15 bis 44 mm, Glaseinbau mittels Trocken- oder Nassverglasung
- Systemprüfungen nach Produktnorm EN 14351-1
- Profil-Verbundtechnik nach EN 14024 und DIN 18056 geprüft
- Geeignet für Pulver- und Nasslackbeschichtungen
- Oberfläche ZF 100 für ein optimiertes Schweissverhalten

- Système en acier à rupture de pont thermique pour fenêtres et vitrages fixes
- Profondeur de montage 60/66 mm, vantail de fenêtre 70 mm
- Fines largeurs de face: Meneau de fenêtre 40 mm Cadre avec vantail à partir de 53 mm Partie têtière 76 mm
- Fenêtres ouvrant à la française et oscillo-battantes à un et deux vantaux et fenêtres à soufflet à ouverture vers l'intérieur
- Vantaux à la française et oscillo-battants jusqu'à 2300 mm hauteur
- Poids de vantail jusqu'à 180 kg
- Éléments de remplissage de 15 à 44 mm d'épaisseur, montage du vitrage à sec ou au silicone
- Contrôles des systèmes selon la norme produit EN 14351-1
- Technique d'assemblage de profilés contrôlée selon EN 14024 et DIN 18056
- Convient aux revêtements par poudre ou peinture liquide
- Surface ZF 100 pour un comportement au soudage optimisé

- Thermally insulated steel system for windows and fixed glazing
- Basic depth 60/66 mm, window vent 70 mm
- Narrow face widths: Window sash bars 40 mm Frame including vent from 53 mm Double vent assembly 76 mm
- Single and double-vent side-hung and turn/tilt windows and bottom-hung windows, inward-opening
- Side-hung and turn/tilt window vents up to 2300 mm height
- Vent weights up to 180 kg
- Infill unit thicknesses from 15 to 44 mm, glazing installed by means of dry or wet glazing
- System tests in accordance with the product standard EN 14351-1
- Profile bonding technology tested in accordance with EN 14024 and DIN 18056
- Suitable for powder and wet paint coating
- ZF 100 surface finish for optimised welding characteristics

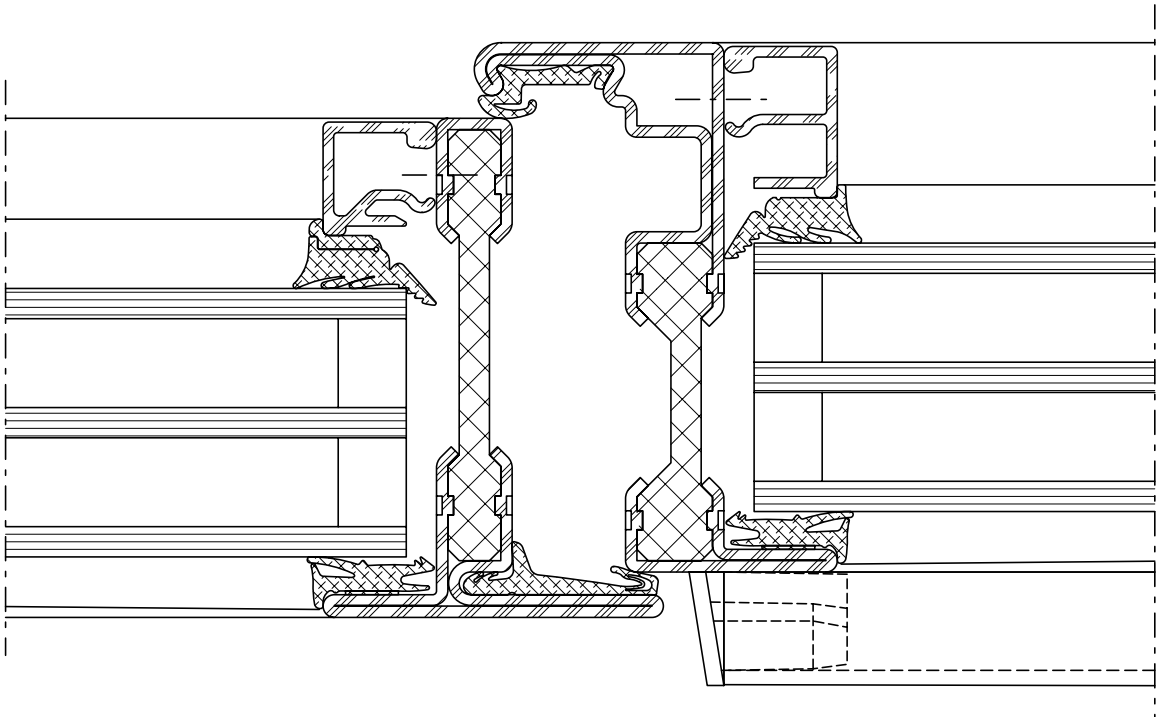

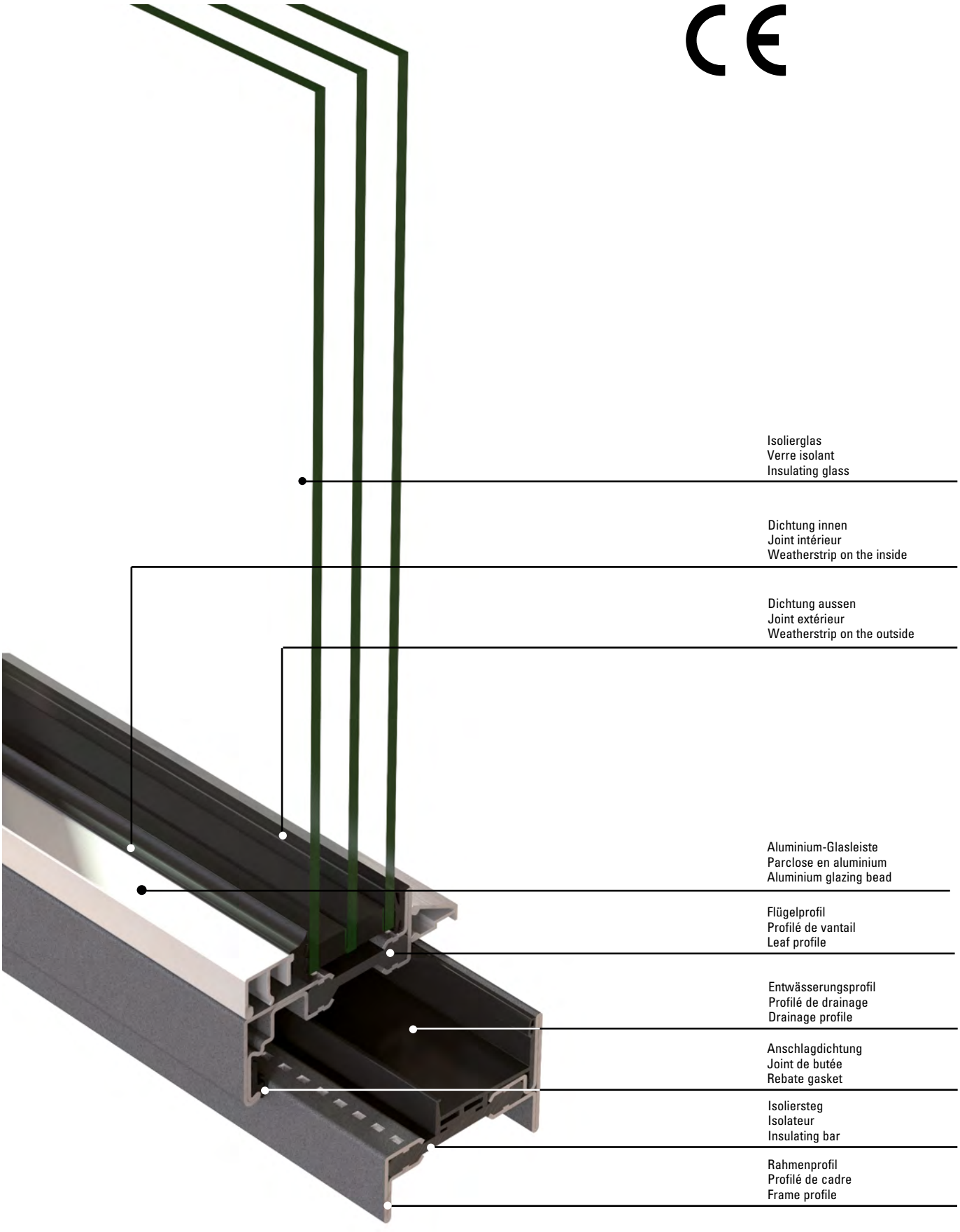
Isolierglas
Verre isolant
Insulating glass
Dichtung innen
Joint intérieur
Weatherstrip on the inside
Dichtung aussen
Joint extérieur
Weatherstrip on the outside
Aluminium-Glasleiste
Parclose en aluminium
Aluminium glazing bead
Flügelprofil
Profilé de vantail
Leaf profile
Entwässerungsprofil
Profilé de drainage
Drainage profile
Anschlagdichtung
Joint de butée
Rebate gasket
Isoliersteg
Isolateur
Insulating bar
Rahmenprofil
Profilé de cadre
Frame profile

Norm	Eigenschaft Caractéristique Characteristic	Klassifizierung / Wert Classification / Valeur Classification / Value									
 EN 12210	**Widerstandsfähigkeit bei Windlast** **Résistance à la pression du vent** **Resistance to wind load**	npd	C1 (400)	C2 (800)	C3 (1200)	C4 (1600)	C5 (2000)				
 EN 12208	**Schlagregendichtheit** **Etanchéité à la pluie battante** **Watertightness**	npd	1A (0)	2A (50)	3A (100)	4A (150)	5A (200)	6A (250)	7A (300)	8A (450)	9A (600)	Exxx (>750)
 EN ISO 10140	**Schalldämmung** R_w (C, C_{tr}) (dB) **Isolation phonique** R_w (C, C_{tr}) (dB) **Sound insulation** R_w (C, C_{tr}) (dB)	npd	bis R_w 47 dB (-2; -7) jusqu'à R_w 47 dB (-2; -7) up to R_w 47 dB (-2; -7)									
 EN ISO 10077-2	**Wärmedurchgangskoeffizient** U_f (W/(m²·K)) **Transmission thermique** U_f (W/(m²·K)) **Thermal production** U_f (W/(m²·K))	npd	ab 1,6 W/m²·K à partir de 1,6 W/m²·K from 1,6 W/m²·K									
 EN 12207	**Luftdurchlässigkeit** **Perméabilité à l'air** **Air permeability**	npd	1 (150)	2 (300)	3 (600)	4 (600)						
 EN 14351-1	**Tragfähigkeit von Sicherheitsvorrichtungen** **Capacité portante des dispositifs de sécurité** **Load-bearing capacity of safety devices**	npd	Anforderung erfüllt Exigence remplie Requirement satisfied									
 EN 13115	**Mechanische Festigkeit** **Résistance mécanique** **Mechanical strength**	npd	1	2	3	4						
 EN 13115	**Bedienkräfte** **Forces de manœuvre** **Operating forces**	npd	0	1	2							
 EN 13049	**Stossfestigkeit** **Résistance aux chocs** **Impact resistance**	npd	1	2	3	4	5					
 EN 14024	**Metallprofile mit thermischer Trennung** **Profilés en métal. avec rupture de pont thermique** **Metal profiles with thermal barrier**	CW / TC2 / A										
 DIN 18008-4	**Vorgefertigte absturzsichernde Verglasung** **Vitrage anti-chutes préfabriqué** **Prefabricated glazing suitable for safety barrier loading**	Anhang D.1.2 erfüllt Annexe D.1.2 satisfaite Appendix D.1.2 fulfilled										

npd = keine Leistung festgestellt (no performance determined)

npd = aucune performance déterminée (no performance determined)

npd = no performance determined

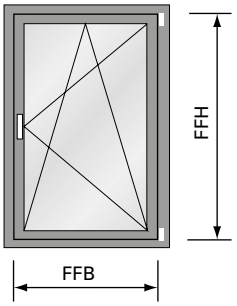

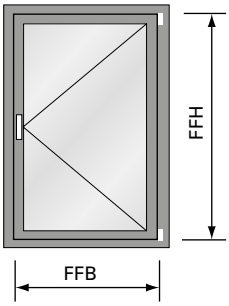

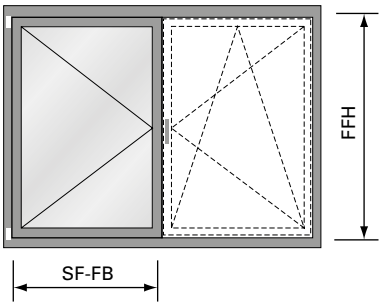

Flügelgrössen
Drehkipp-, Drehfenster und
Stulpfenster:

Max.	FFH =	2300 mm
	FFB =	1400 mm
Min.	FFH =	470 mm
	FFB =	480 mm

Max. Gewicht: 180 kg
FFB/FFH: ≤ 2
max. Fläche: 2,3 m²

Grandeurs du vantail
fenêtre oscillo-battante, à la française
et fenêtre à deux vantaux:

Max.	FFH =	2300 mm
	FFB =	1400 mm
Min.	FFH =	470 mm
	FFB =	480 mm

Poids max.: 180 kg
FFB/FFH: ≤ 2
Surface max: 2,3 m²

Size of vents
turn/tilt, side-hung and
double-vent windows:

Max.	FFH =	2300 mm
	FFB =	1400 mm
Min.	FFH =	470 mm
	FFB =	480 mm

Max. weight: 180 kg
FFB/FFH: ≤ 2
max. surface: 2,3 m²

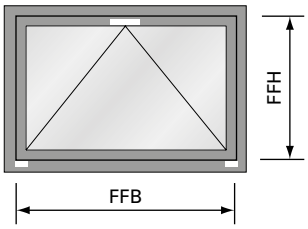

Flügelgrösse
Kipp-Fenster:

Max.	FFH =	2300 mm
	FFB =	2300 mm
Min.	FFH =	600 mm
	FFB =	445 mm

Max. Gewicht: 80 kg

Grandeur du vantail
fenêtre à soufflet:

Max.	FFH =	2300 mm
	FFB =	2300 mm
Min.	FFH =	600 mm
	FFB =	445 mm

Poids max.: 80 kg

Size of vent
bottom-hung window:

Max.	FFH =	2300 mm
	FFB =	2300 mm
Min.	FFH =	600 mm
	FFB =	445 mm

Max. weight: 80 kg

Empfehlung Jansen:
Bei FFB/FFH ≤ 500 mm Flügelrahmen um 1 mm im Minus zuschneiden!

Recommandation Jansen:
Si FFB/FFH ≤ 500 mm, le cadre de vantail doit être coupé d'un millimètre de moins que la longueur théorique!

Jansen recommendation:
If FFB/FFH ≤ 500 mm, cut the vent frame to 1 mm less than the nominal length!

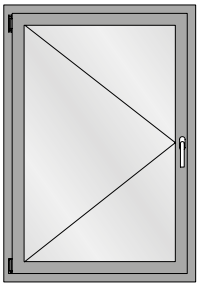

Drehflügel
Fenêtre à la française
Side-hung window

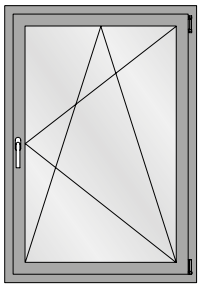

Drehkipp-Flügel
Vantail oscillo-battant
Turn/tilt window

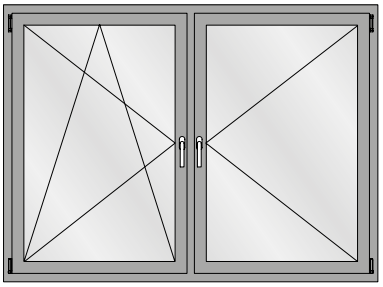

Drehkipp/Drehflügel (mit Pfosten)
Vantail oscillo-battant/fenêtre à la française (avec montant)
Side-hung/turn/tilt window (with mullion)

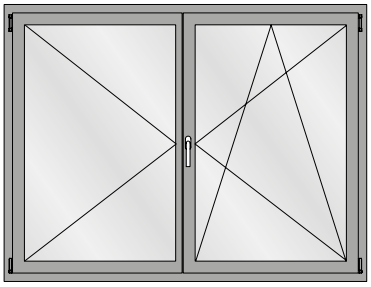

Stulpfenster
Fenêtre à deux vantaux
Double leaf window

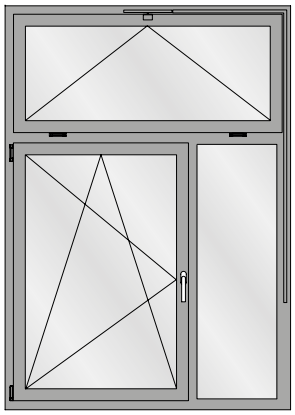

Fenster Drehkipp mit Oberlicht
Vantail oscillo-battant avec imposte
Window, turn/tilt with top light

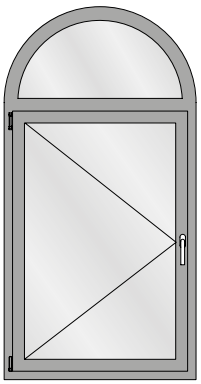

Einflügeliges Fenster mit Rundbogen-Oberlicht
Fenêtre à la française avec imposte demi-rond
Side hung window with round arched top light

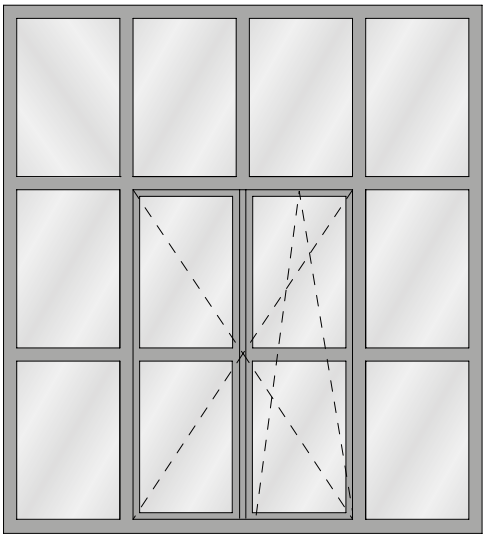

Drehkipp-Flügel mit Festverglasung
Vantail oscillo-battant avec vitrage fixe et imposte
Turn/tilt window with fixed lights and top lights

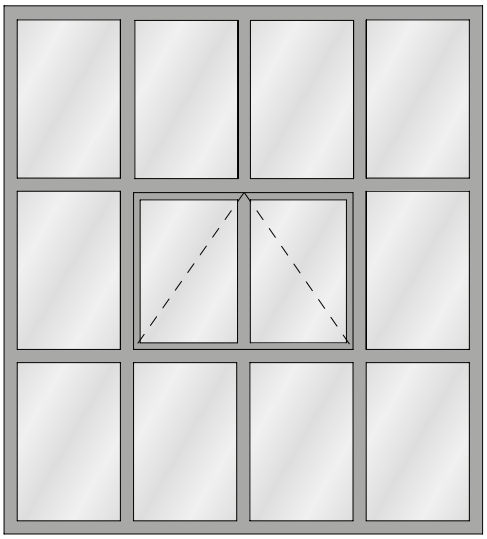

Kippfenster
Fenêtre à soufflet
Bottom-hung window

Profile mit Lappen 20 mm (Rahmen Drehkipp-Fenster)

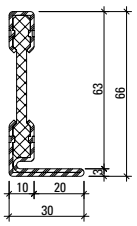

601.630 Z

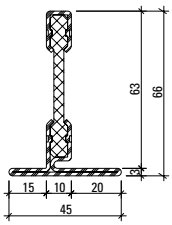

602.630 Z

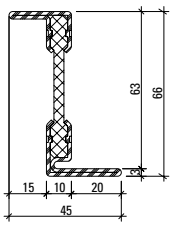

603.630 Z

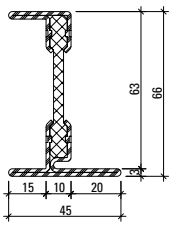

605.630 Z

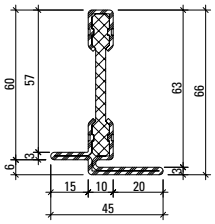

602.631 Z

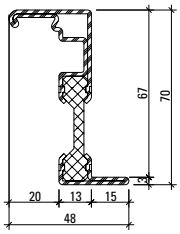

610.900 Z

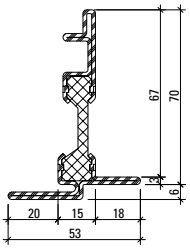

610.901 Z

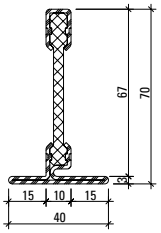

602.611.7 Z

Profile mit Lappen 15 mm (Festverglasungen)

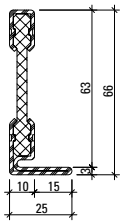

601.612 Z

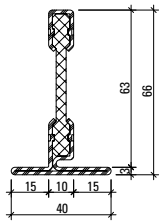

602.613 Z

Profilés avec battue 15 mm (Vitrages fixes)

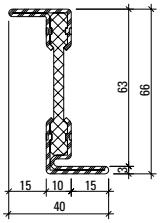

603.612 Z
603.612.01
603.612.09

Profiles with lips 15 mm (Fixed glazings)

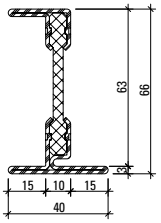

605.612 Z

Werkstoffe

Artikel-Nr.

mit Z = bandverzinkter Stahl
Edelstahl = auf Anfrage
Corten = auf Anfrage

Matériaux

No. d'article

avec Z = bande d'acier zinguée
Acier Inox = sur demande
Corten = sur demande

Materials

Part no.

with Z = strip galvanised steel
Stainless steel = on request
Corten = on request

Profil-Nr.	G kg/m	Ix cm⁴	Wx cm³	Iy cm⁴	Wy cm³	U m²/m
601.630 Z	2,280	9,63	2,12	1,37	0,65	0,214
602.630 Z	2,610	10,65	2,20	2,42	1,02	0,243
603.630 Z	2,620	14,84	3,93	2,42	1,02	0,243
605.630 Z	2,960	16,83	4,05	3,19	1,24	0,272
602.631 Z	2,610	10,11	2,14	2,41	1,01	0,242
602.611.7 Z	2,350	11,85	2,35	1,68	0,84	0,241

Profil-Nr.	G kg/m	Ix cm⁴	Wx cm³	Iy cm⁴	Wy cm³	U m²/m
601.612 Z	2,160	9,23	2,12	0,83	0,48	0,204
602.613 Z	2,500	10,41	2,20	1,71	0,85	0,233
603.612 Z	2,480	14,23	3,95	1,59	0,79	0,234
605.612 Z	2,840	16,21	4,02	2,35	1,07	0,262
610.900 Z	3,050					0,272
610.901 Z	3,410					0,298

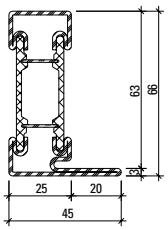

601.632 Z

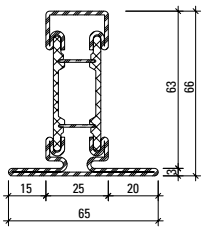

602.632 Z

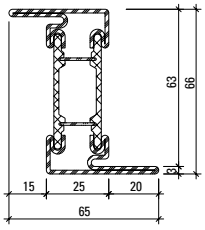

603.632 Z

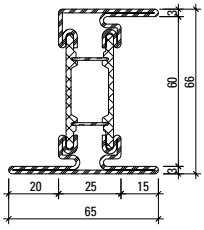

605.632 Z

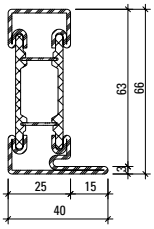

601.645 Z

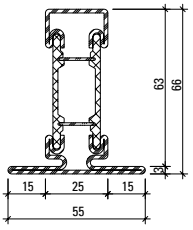

602.645 Z

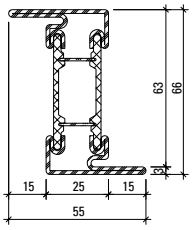

603.645 Z

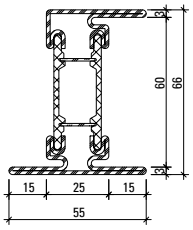

605.645 Z

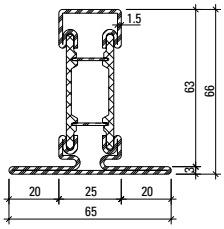

602.633 Z

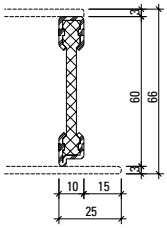

600.612 Z

Werkstoffe

Artikel-Nr.

mit Z = bandverzinkter Stahl

Matériaux

No. d'article

avec Z = bande d'acier zinguée

Materials

Part no.

with Z = strip galvanised steel

Profil-Nr.	G kg/m	Ix cm^4	Wx cm^3	Iy cm^4	Wy cm^3	U m^2/m
601.632 Z	3,217	16,98	4,21	4,70	1,67	0,249
601.645 Z	3,100	16,29	4,16	3,70	1,52	0,239
602.632 Z	3,701	19,13	4,34	7,15	2,28	0,290
602.645 Z	3,584	18,63	4,31	5,88	2,14	0,280
603.632 Z	3,700	22,63	6,61	7,16	2,28	0,290

Profil-Nr.	G kg/m	Ix cm^4	Wx cm^3	Iy cm^4	Wy cm^3	U m^2/m
603.645 Z	3,583	21,56	6,53	5,88	2,14	0,280
605.632 Z	4,184	26,12	6,83	9,02	2,68	0,331
605.645 Z	4,067	25,31	6,78	7,54	2,53	0,321
602.633 Z	3,819	19,58	4,37	8,53	2,62	0,300
600.612 Z	1,292	4,39	1,44	0,137	0,26	0,150

Profile Janisol Arte 2.0 (Lappen 15 mm)

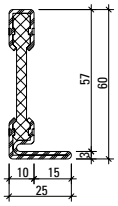

601.611 Z
601.611.01
601.611.09

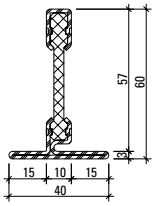

602.611 Z
602.611.01
602.611.09

Profilés Janisol Arte 2.0 (Lappen 15 mm)

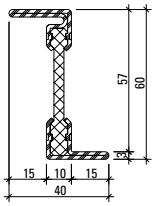

603.611 Z
603.611.01
603.611.09

Profiles Janisol Arte 2.0 (Lappen 15 mm)

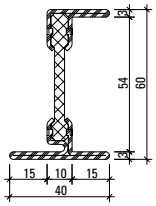

605.611 Z
605.611.01
605.611.09

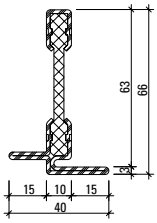

602.612 Z
602.612.01
602.612.09

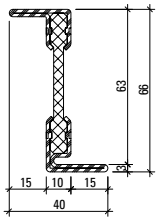

603.612 Z
603.612.01
603.612.09

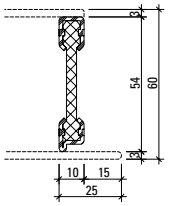

600.609 Z

Artikelbibliothek
Bibliothèque des articles
Article library

DXF **DWG**

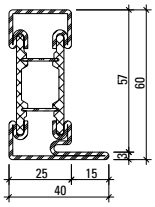

601.615 Z
601.615.09

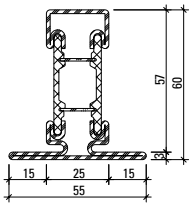

602.615 Z
602.615.01
602.615.09

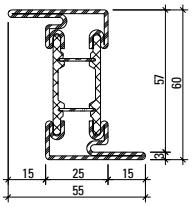

603.615 Z
603.615.09

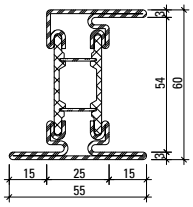

605.615 Z
605.615.09

Stirnseitige Kennzeichnung
Edelstahl (01) = Blau
Corten (09) = Grün

Marquage en face avant
Acier inox (01) = Bleu
Corten (09) = Vert

Labelling on the front
Stainless steel (01) = Blue
Corten (09) = Green

Profil-Nr.	G kg/m	Ix cm^4	Wx cm^3	Iy cm^4	Wy cm^3	U m^2/m
601.611 Z	1,910	7,51	1,91	0,76	0,44	0,193
602.611 Z	2,250	8,50	1,98	1,68	0,83	0,222
603.611 Z	2,250	11,26	3,52	1,55	0,77	0,222
605.611 Z	2,600	13,22	3,64	2,27	1,03	0,251
602.612 Z	2,480	10,08	2,18	1,71	0,85	0,233
603.612 Z	2,480	14,23	3,95	1,59	0,79	0,234

Profil-Nr.	G kg/m	Ix cm^4	Wx cm^3	Iy cm^4	Wy cm^3	U m^2/m
600.609 Z	1,230	3,47	1,25	0,14	0,26	0,138
601.615 Z	3,020	13,19	3,71	3,64	1,49	0,227
602.615 Z	3,510	15,12	3,86	5,88	2,13	0,268
603.615 Z	3,500	17,51	5,83	5,62	2,04	0,268
605.615 Z	3,990	20,57	6,06	7,46	2,50	0,309

Profile Janisol Arte 2.0 (Lappen 15 mm)

Profilés Janisol Arte 2.0 (Lappen 15 mm)

Profiles Janisol Arte 2.0 (Lappen 15 mm)

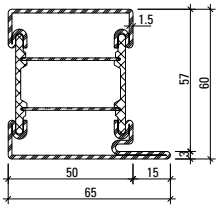

601.616 Z

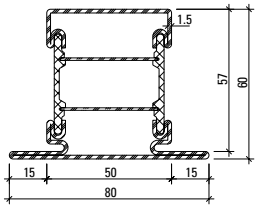

602.616 Z

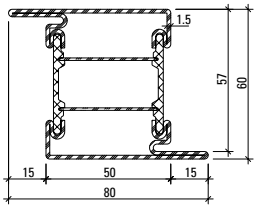

603.616 Z

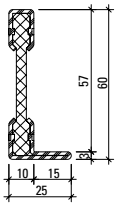

601.610
601.610 Z
601.610.01
601.610.09

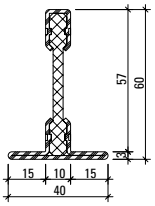

602.610
602.610 Z
602.610.01
602.610.09

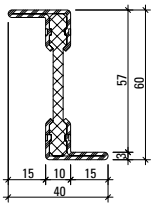

603.610
603.610 Z
603.610.01
603.610.09

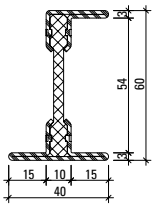

605.610
605.610 Z
605.610.01
605.610.09

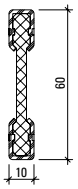

600.610 Z

Werkstoffe

Artikel-Nr.

ohne Zusatz = blank

mit Z = bandverzinkter Stahl

mit 01 = Edelstahl, blank, Werkstoff 1.4401 (AISI 316)

mit 09 = Stahl KB DOCOL 355W (Corten)

Matériaux

No. d'article

sans supplément = brut

avec Z = bande d'acier zinguée

avec 01 = acier Inox, brut, matériau 1.4401 (AISI 316)

avec 09 = acier KB DOCOL 355W (Corten)

Materials

Part no.

without addition = bright

with Z = strip galvanised steel

with 01 = stainless steel, bright, material 1.4401 (AISI 316)

with 09 = steel KB DOCOL 355W (Corten)

Profil-Nr.	G kg/m	Ix cm⁴	Wx cm³	Iy cm⁴	Wy cm³	U m²/m
601.616 Z	3,730	18,17	5,28	16,22	4,57	0,277
602.616 Z	4,210	20,37	5,41	22,45	5,61	0,318
603.616 Z	4,220	22,34	7,44	21,78	5,44	0,268
601.610	1,850	7,09	1,89	0,72	0,43	0,174
602.610	2,190	8,24	1,97	1,68	0,84	0,208
603.610	2,190	10,45	3,48	1,54	0,77	0,208
605.610	2,530	12,66	3,62	2,27	1,02	0,232
600.610 Z	1,510	5,11	1,70	0,18	0,36	0,152

Gewichte für Edelstahlprofile
Poids pour profilés en acier Inox
Weights for stainless steel profiles

601.611.01	**= 1,930 kg/m**
602.611.01	**= 2,280 kg/m**
603.611.01	**= 2,280 kg/m**
605.611.01	**= 2,630 kg/m**
602.612.01	**= 2,520 kg/m**
603.612.01	**= 2,520 kg/m**
602.615.01	**= 3,555 kg/m**
601.610.01	**= 1,880 kg/m**
602.610.01	**= 2,230 kg/m**
603.610.01	**= 2,230 kg/m**
605.610.01	**= 2,580 kg/m**

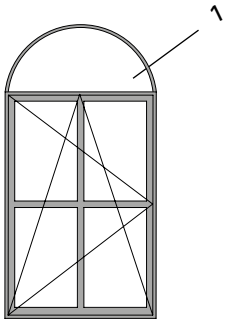

1.0

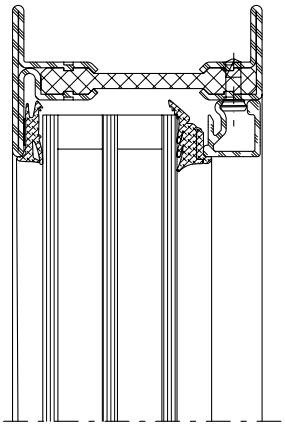

Profil Profilé Profile	Min. Radius Rayon min. Min. radius R
	
601.612	450 mm
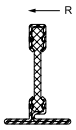	
602.613	450 mm

Profil Profilé Profile	Min. Radius Rayon min. Min. radius R
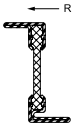	
603.612	450 mm
603.612.09	450 mm
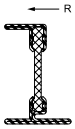	
605.612	450 mm

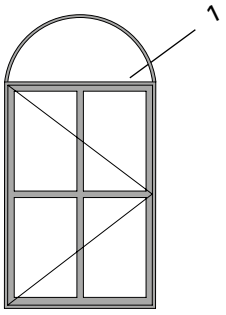

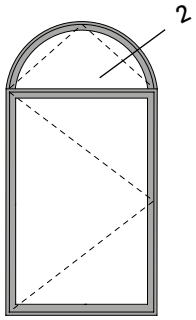

1.0

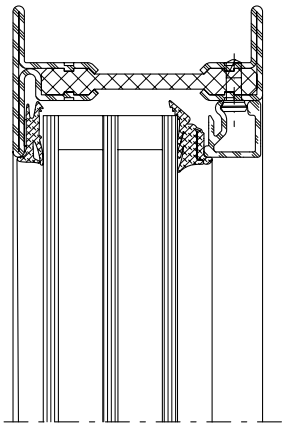

2.0

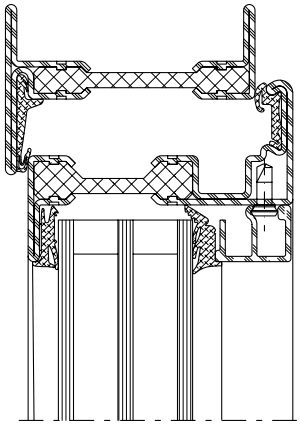

Profil Profilé Profile	Min. Radius Rayon min. Min. radius R
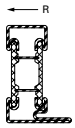	
601.632 Z	
601.645 Z	
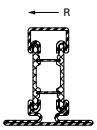	
602.632 Z	
602.645 Z	
602.633 Z	

Profil Profilé Profile	Min. Radius Rayon min. Min. radius R
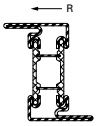	
603.632 Z	
603.645 Z	
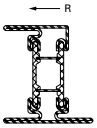	
605.632 Z	
605.645 Z	

Profil Profilé Profile	Min. Radius Rayon min. Min. radius R
	
405.030	440 mm
405.031	440 mm
405.032	440 mm
405.033	440 mm

Biegeradien auf Anfrage!
Rayons de courbure sur demande!
Bending radii on request!

Aluminium-Glasleisten (Länge 6 m)

Parcloses en aluminium (longueur 6 m)

Aluminium glazing beads (length 6 m)

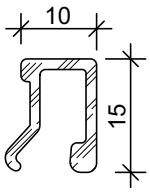

405.030

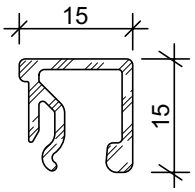

405.031

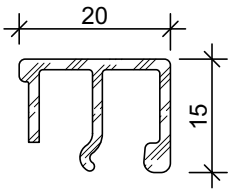

405.032

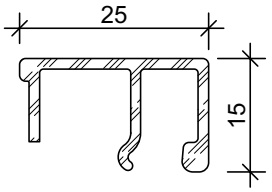

405.033

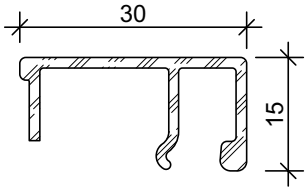

405.034

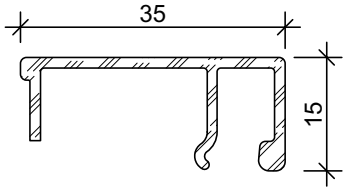

405.035



450.016

Befestigungsknopf
VE = 50 Magazine à 10 Knöpfe

Bouton de fixation
UV = 50 magasins à 10 pièces

Fastening stud
PU = 50 magazines with 10 studs



450.015

Befestigungsknopf (kurz) Torx
VE = 100 Stück lose

Bouton de fixation (court) Torx
UV = 100 pièces

Fastening stud (short) Torx
PU = 100 pieces

Artikel-Nr.	G kg/m	U m²/m	P m²/m
405.030	0,162	0,079	0,025
405.031	0,207	0,100	0,030
405.032	0,234	0,116	0,035
405.033	0,253	0,126	0,040
405.034	0,271	0,136	0,045
405.035	0,291	0,146	0,050



499.015

Befestigungsset
zum Versetzen der magazinierten Befestigungs-Knöpfe 450.016

VE = 1 Set komplett inkl. Koffer 3 Torx

499.015

Machine à poser les boutons de parcloses
pour le déplacement des boutons de fixations 450.016 emmagasinés

UV = 1 set complet, valise incl. 3 Torx 15

499.015

Fastening set
for placing magazine fixing studs 450.016

PU = 1 set complete, incl. case 3 Torx 15



499.016

Magazinträger
als Austausch auf Befestigungsset 499.001

VE = 1 Stück

499.016

Porte-magazine
comme remplacement sur la machine à poser les boutons de parclose 499.001

UV = 1 pièce

499.016

Magazine case
As replacement on fixing kit 499.001

PU = 1 piece

Winkel-Stahl-Glasleisten (Länge 6 m)

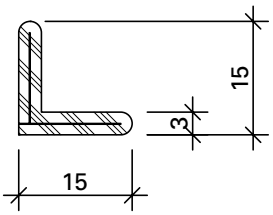

402.190 Z
402.590*
402.990**

* = Edelstahl 1.4401 (AISI 316) mit Grundschliff Korn 220-240
** = Corten

Parcloses en acier angulaire (longueur 6 m)

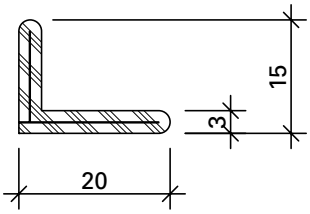

402.191 Z
402.591*
402.991**

* = Acier Inox 1.4401 (AISI 316) avec poli de base grain 220 à 240
** = Corten

Angle steel glazing beads (length 6 m)

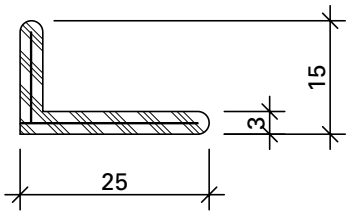

402.192 Z
402.592*
402.992**

* = Stainless steel 1.4401 (AISI 316) with basic ground finish, grain size 220-240
** = Corten



557.165

Schraube M4x8
Edelstahl, Torx-Angriff, zur Befestigung der Glasleisten

Bohrdurchmesser 3,3 mm

VE = 100 Stück

557.165

Vis M4x8
acier Inox, empreinte Torx, pour fixer les parcloses

Diamètre de perçage 3,3 mm

UV = 100 pièces

557.165

Screw M4x8
stainless steel, Torx head, for fixing the glazing beads

Hole diameter 3,3 mm

PU = 100 pieces



557.167

Schraube M4x8
Edelstahl, Torx-Angriff, zur Befestigung der Glasleisten

Bohrdurchmesser 3,3 mm

VE = 100 Stück

557.167

Vis M4x8
acier Inox, empreinte Torx, pour fixer les parcloses

Diamètre de perçage 3,3 mm

UV = 100 pièces

557.167

Screw M4x8
stainless steel, Torx head, for fixing the glazing beads

Hole diameter 3,3 mm

PU = 100 pieces

Artikel-Nr.	G kg/m	U m²/m	P m²/m
402.190 Z	0,616	0,063	0,033
402.191 Z	0,734	0,073	0,038
402.192 Z	0,852	0,083	0,043

G = Gewicht
U = Abwicklung umlaufend
P = Polierabwicklung

Artikel-Nr.	G kg/m	P m²/m
402.590	0,625	0,033
402.591	0,744	0,038
402.592	0,864	0,043

G = Poids
U = Périmètre extérieur
P = Périmètre à polir

Artikel-Nr.	G kg/m	U m²/m
402.990	0,616	0,063
402.991	0,734	0,073
402.992	0,852	0,083

G = Weight
U = Circumferential development
P = Circumferential polishing

Winkelkontur-Stahl-Glasleisten (Länge ca. 6 m)

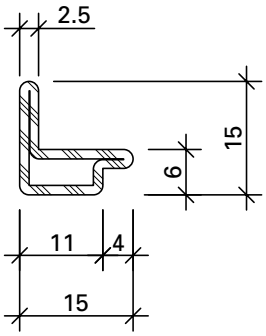

62.510 GV+GC

GV+GC = aussen galvanisch verzinkt ca. 15 µm und gelbchromatiert (EN 12329 – Fe//Zn15//C)

Parcloses en acier à contour angulaire (longueur env. 6 m)

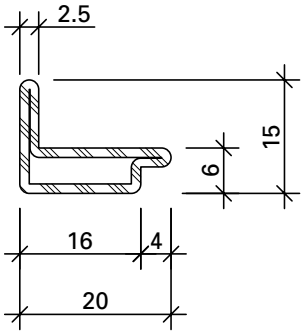

62.511 GV+GC

GV+GC = zingués galvanique env. 15 µm à l'extérieur et chromatisé jaune (EN 12329 – Fe//Zn15//C)

Angle contour steel glazing beads (length approx. 6 m)

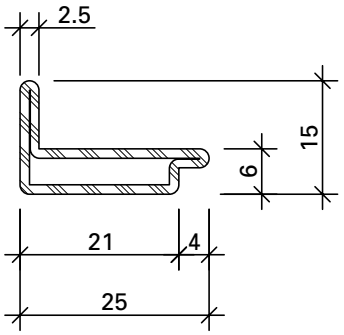

62.512 GV+GC

GV+GC = outside galvanised approx. 15 µm and yellow chromated (EN 12329 – Fe//Zn15//C)



557.166

Schraube M4x10
Edelstahl, Torx-Angriff, zur Befestigung der Glasleisten

Bohrdurchmesser 3,3 mm

VE = 100 Stück

557.166

Vis M4x10
acier Inox, empreinte Torx, pour fixer les parcloses

Diamètre de perçage 3,3 mm

UV = 100 pièces

557.166

Screw M4x10
stainless steel, Torx head, for fixing the glazing beads

Hole diameter 3,3 mm

PU = 100 pieces



557.168

Schraube M4x10
Edelstahl, Torx-Angriff, zur Befestigung der Glasleisten

Bohrdurchmesser 3,3 mm

VE = 100 Stück

557.168

Vis M4x10
acier Inox, empreinte Torx, pour fixer les parcloses

Diamètre de perçage 3,3 mm

UV = 100 pièces

557.168

Screw M4x10
stainless steel, Torx head, for fixing the glazing beads

Hole diameter 3,3 mm

PU = 100 pieces

Artikel-Nr.	G kg/m	U m²/m
62.510 GV+GC	0,510	0,056
62.511 GV+GC	0,610	0,066
62.512 GV+GC	0,710	0,076

G = Gewicht
U = Abwicklung umlaufend
P = Polierabwicklung

Artikel-Nr.	G kg/m	U m²/m	P m²/m
406.930	0,165	0,063	0,026
406.931	0,170	0,063	0,024
406.932	0,152	0,068	0,035
406.933	0,124	0,055	0,018

G = Poids
U = Périmètre extérieur
P = Périmètre à polir

G = Weight
U = Circumferential development
P = Circumferential polishing

Aluminium-Glasleisten (Länge 6 m) (Bei Flügelprofil nur bedingt einsetzbar)

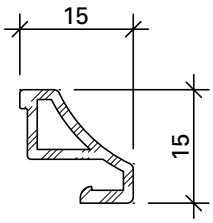

406.930

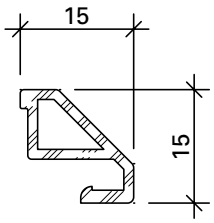

406.931

Parcloses en aluminium (longueur 6 m) (Pour les profilés de vantail à usage limité)

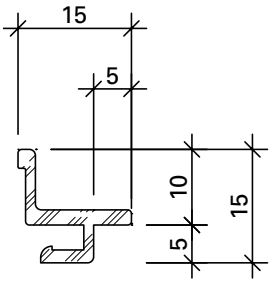

406.932

Aluminium glazing beads (length 6 m) (Certain conditions apply for use with windows vent profiles)

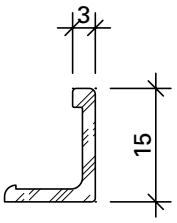

406.933



450.084

Befestigungsfeder
Edelstahl

VE = 100 Stück

450.084

Ressort de fixation
acier Inox

UV = 100 pièces

450.084

Fixing spring
stainless steel

PU = 100 pieces



557.163

Schraube 4,8x6,5 mm
Edelstahl, Torx-Angriff, selbstgewindend, zur Befestigung der Befestigungsfeder im Kunststoff
Bohrdurchmesser 3,5 mm

VE = 100 Stück

557.163

Vis 4,8x6,5 mm
acier Inox, empreinte Torx, autotaraudeuse, pour fixer les ressorts de fixation dans la matière plastique
Diamètre de perçage 3,5 mm

UV = 100 pièces

557.163

Screw 4,8x6,5 mm
stainless steel, Torx head, self-tapping, for fixing the fixing springs in PVC-U
Hole diameter 3,5 mm

PU = 100 pieces



450.022

Befestigungsfeder
Edelstahl, inkl. Schraube,
Bohrdurchmesser ø 3,5 mm

VE = 100 Stück

450.022

Ressort de fixation
acier Inox, vis inclus,
diamètre de perçage ø 3,5 mm

UV = 100 pièces

450.022

Fixing spring
stainless steel, incl. screw,
hole diameter ø 3,5 mm

PU = 100 pieces



450.020

Befestigungsknopf
Kunststoff

VE = 100 Stück

450.020

Bouton de fixation
matière plastique

UV = 100 pièces

450.020

Stud
plastic

PU = 100 pieces



450.021

Schraube M3x12
Stahl verzinkt,
Bohrdurchmesser ø 2,8 mm

VE = 100 Stück

450.021

Vis M3x12
acier zingué,
diamètre de perçage ø 2,8 mm

UV = 100 pièces

450.021

Screw M3x12
galvanised steel,
hole diameter ø 2,8 mm

PU = 100 pieces

Verglasungstabelle Trockenverglasung
Tableau de vitrage avec vitrage à sec
Glazing table with dry glazing

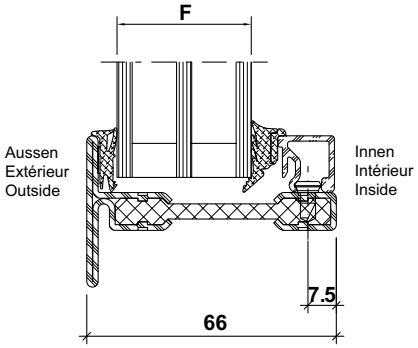

Dichtung Joint Weatherstrip	**Aussen Extérieur Outside**	**Innen Intérieur Inside**					
	455.608 	**455.610** 	**455.610** 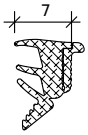	**455.610** 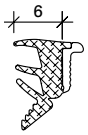	**455.609** 	**455.609** 	Glasleisten Parcloses Glazing beads
Verglasung **F** Vitrage **F** Glazing **F**	**5**	**15**	**16**	**17**	**18**	**19**	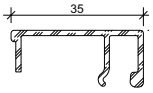 **405.035**
		20	**21**	**22**	**23**	**24**	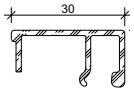 **405.034**
		25	**26**	**27**	**28**	**29**	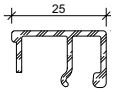 **405.033**
		30	**31**	**32**	**33**	**34**	 **405.032**
		35	**36**	**37**	**38**	**39**	 **405.031**
		40	**41**	**42**	**43**	**44**	 **405.030**

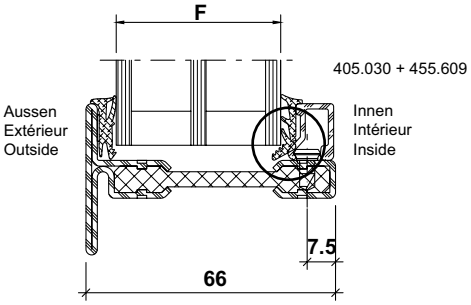

je nach Füllelement ist ein Versuch notwendig.
Une tentative est nécessaire selon l'élément de remplissage.
Depending on the infill unit, a test may be necessary.

Hinweise Verglasungsvarianten siehe Seite 38
Remarques variantes de vitrage voir page 38
Notices alternative glazings see page 38

Verglasungstabelle Trockenverglasung
Tableau de vitrage avec vitrage à sec
Glazing table with dry glazing

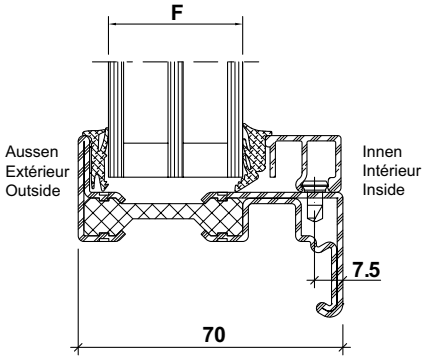

Dichtung Joint Weatherstrip	**Aussen Extérieur Outside**	**Innen Intérieur Inside**					
	455.608 	**455.610** 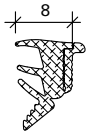	**455.610** 	**455.610** 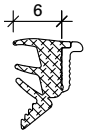	**455.609** 	**455.609** 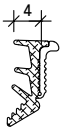	Glasleisten Parcloses Glazing beads
Verglasung **F** Vitrage **F** Glazing **F**	**5**	**19**	**20**	**21**	**22**	**23**	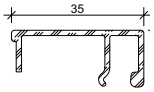 **405.035**
		24	**25**	**26**	**27**	**28**	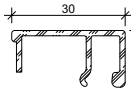 **405.034**
		29	**30**	**31**	**32**	**33**	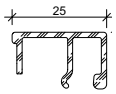 **405.033**
		34	**35**	**36**	**37**	**38**	 **405.032**
		39	**40**	**41**	**42**	**43**	 **405.031**
		44	**45**	**46**	**47**	**48**	 **405.030**

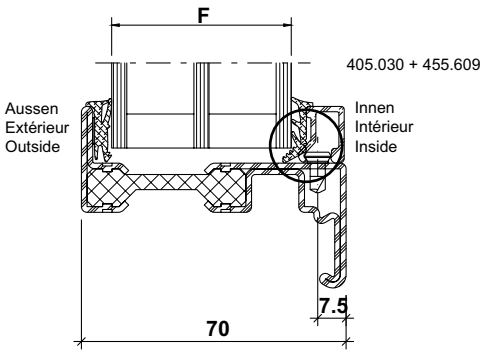

je nach Füllelement ist ein Versuch notwendig.
Une tentative est nécessaire selon l'élément de remplissage.
Depending on the infill unit, a test may be necessary.

Hinweise Verglasungsvarianten siehe Seite 38
Remarques variantes de vitrage voir page 38
Notices alternative glazings see page 38

Verglasungstabelle mit Distanzband (Nassverglasung)

Tableau de vitrage avec bande d'écartement (vitrage à mastic)

Glazing table with spacing tape (glazing with sealing)

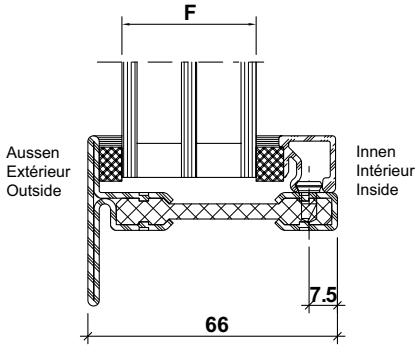

Fugenbreite (mm) Largeur du joint (mm) Width of joint (mm)	Aussen Extérieur Outside	Innen Intérieur Inside	Aussen Extérieur Outside	Innen Intérieur Inside	Aussen Extérieur Outside	Innen Intérieur Inside	Aussen Extérieur Outside	Innen Intérieur Inside	Aussen Extérieur Outside	Innen Intérieur Inside	Glasleisten Parcloses Glazing beads
	450.031 450.061	**450.034 450.064**	**450.032 450.062**	**450.032 450.062**	**450.031 450.061**	**450.032 450.062**	**450.031 450.061**	**450.031 450.061**	**450.030 450.060**	**450.031 450.061**	
	5	**7**	**6**	**5**	**5**	**5**	**5**	**4**	**4**	**4**	
Verglasung **F** Vitrage **F** Glazing **F**	**16**		**17**		**18**		**19**		**20**		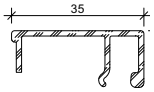 **405.035**
	21		**22**		**23**		**24**		**25**		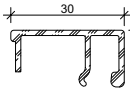 **405.034**
	26		**27**		**28**		**29**		**30**		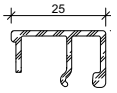 **405.033**
	31		**32**		**33**		**34**		**35**		 **405.032**
	36		**37**		**38**		**39**		**40**		 **405.031**
	41		**42**		**43**		**44**		**45**		 **405.030**

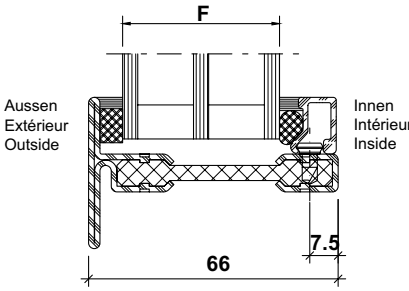

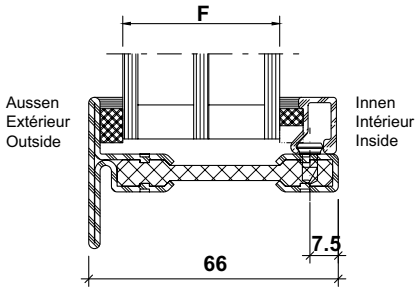

Band innen in der Breite zuschneiden oder Rundschnur verwenden.
Couper la bande à l'intérieur à la bonne largeur ou utiliser une corde ronde.
Cut along the width of the tape on the inside or use gasket cord.

Verglasungstabelle mit Distanzband (Nassverglasung)

Tableau de vitrage avec bande d'écartement (vitrage à mastic)

Glazing table with spacing tape (glazing with sealing)

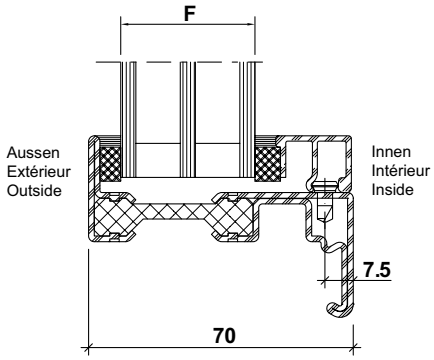

Fugenbreite (mm) Largeur du joint (mm) Width of joint (mm)	Aussen Extérieur Outside	Innen Intérieur Inside	Aussen Extérieur Outside	Innen Intérieur Inside	Aussen Extérieur Outside	Innen Intérieur Inside	Aussen Extérieur Outside	Innen Intérieur Inside	Aussen Extérieur Outside	Innen Intérieur Inside	Glasleisten Parcloses Glazing beads
	450.031 450.061	**450.034 450.064**	**450.032 450.062**	**450.032 450.062**	**450.031 450.061**	**450.032 450.062**	**450.031 450.061**	**450.031 450.061**	**450.030 450.060**	**450.031 450.061**	
	5	**7**	**6**	**5**	**5**	**5**	**5**	**4**	**4**	**4**	
Verglasung **F** Vitrage **F** Glazing **F**	**20**		**21**		**22**		**23**		**24**		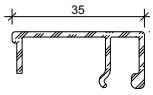 **405.035**
	25		**26**		**27**		**28**		**29**		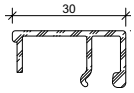 **405.034**
	30		**31**		**32**		**33**		**34**		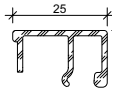 **405.033**
	35		**36**		**37**		**38**		**39**		 **405.032**
	40		**41**		**42**		**43**		**44**		 **405.031**
	45		**46**		**47**		**48**		**49**		 **405.030**

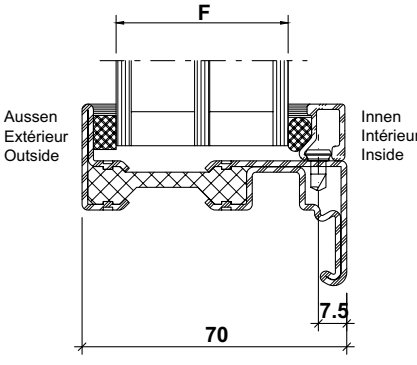

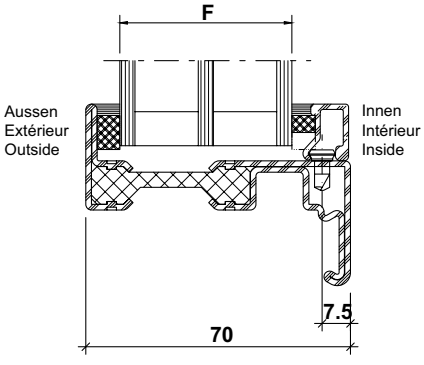

Band innen in der Breite zuschneiden oder Rundschnur verwenden.
Couper la bande à l'intérieur à la bonne largeur ou utiliser une corde ronde.
Cut along the width of the tape on the inside or use gasket cord.

Verglasungstabelle mit Distanzband (Nassverglasung)

Tableau de vitrage avec bande d'écartement (Vitrage à mastic)

Glazing table with distance strip (Glazing with sealing)

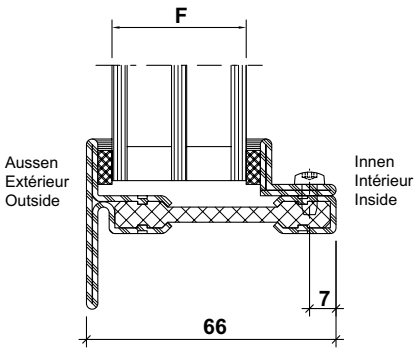

Fugenbreite (mm) Largeur du joint (mm) Width of joint (mm)	Aussen Extérieur Outside	Innen Intérieur Inside	Aussen Extérieur Outside	Innen Intérieur Inside	Aussen Extérieur Outside	Innen Intérieur Inside	Aussen Extérieur Outside	Innen Intérieur Inside	Aussen Extérieur Outside	Innen Intérieur Inside	Glasleisten Parcloses Glazing beads
	450.032 450.062	**450.032 450.062**	**450.032 450.062**	**450.031 450.061**	**450.031 450.061**	**450.031 450.061**	**450.031 450.061**	**450.030 450.060**	**450.030 450.060**	**450.030 450.060**	
	6	**6**	**6**	**5**	**5**	**5**	**5**	**4**	**4**	**4**	
Verglasung **F** Vitrage **F** Glazing **F**	**26**		**27**		**28**		**29**		**30**		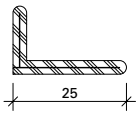 **402.192 402.592 402.992**
	31		**32**		**33**		**34**		**35**		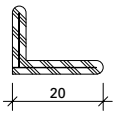 **402.191 402.591 402.991**
	36		**37**		**38**		**39**		**40**		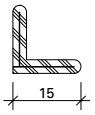 **402.190 402.590 402.990**

Hinweise Verglasungsvarianten siehe Seite 38

Remarques variantes de vitrage voir page 38

Notices alternative glazings see page 38

Verglasungstabelle mit Distanzband (Nassverglasung)

Tableau de vitrage avec bande d'écartement (Vitrage à mastic)

Glazing table with distance strip (Glazing with sealing)

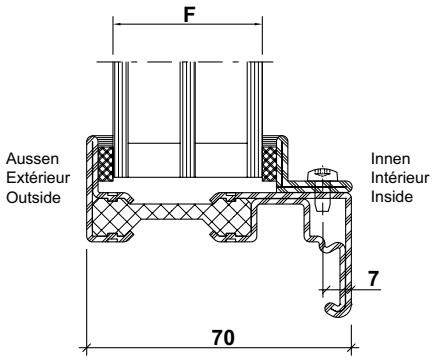

Fugenbreite (mm) Largeur du joint (mm) Width of joint (mm)	Aussen Extérieur Outside	Innen Intérieur Inside	Aussen Extérieur Outside	Innen Intérieur Inside	Aussen Extérieur Outside	Innen Intérieur Inside	Aussen Extérieur Outside	Innen Intérieur Inside	Aussen Extérieur Outside	Innen Intérieur Inside	Glasleisten Parcloses Glazing beads
	450.032 450.062	**450.032 450.062**	**450.032 450.062**	**450.031 450.061**	**450.031 450.061**	**450.031 450.061**	**450.031 450.061**	**450.030 450.060**	**450.030 450.060**	**450.030 450.060**	
	6	**6**	**6**	**5**	**5**	**5**	**5**	**4**	**4**	**4**	
Verglasung **F** Vitrage **F** Glazing **F**	**30**		**31**		**32**		**33**		**34**		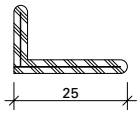 **402.192 402.592 402.992**
	35		**36**		**37**		**38**		**39**		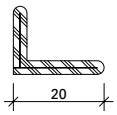 **402.191 402.591 402.991**
	40		**41**		**42**		**43**		**44**		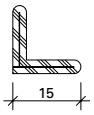 **402.190 402.590 402.990**

Hinweise Verglasungsvarianten siehe Seite 38

Remarques variantes de vitrage voir page 38

Notices alternative glazings see page 38

Verglasungstabelle mit Distanzband (Nassverglasung)

Tableau de vitrage avec bande d'écartement (Vitrage à mastic)

Glazing table with distance strip (Glazing with sealing)

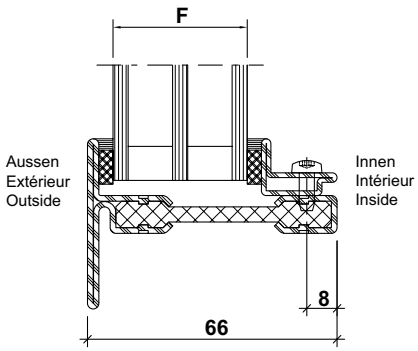

Fugenbreite (mm) Largeur du joint (mm) Width of joint (mm)	Aussen Extérieur Outside	Innen Intérieur Inside	Aussen Extérieur Outside	Innen Intérieur Inside	Aussen Extérieur Outside	Innen Intérieur Inside	Aussen Extérieur Outside	Innen Intérieur Inside	Aussen Extérieur Outside	Innen Intérieur Inside	Glasleisten Parcloses Glazing beads
	450.032 450.062	**450.032 450.062**	**450.032 450.062**	**450.031 450.061**	**450.031 450.061**	**450.031 450.061**	**450.031 450.061**	**450.030 450.060**	**450.030 450.060**	**450.030 450.060**	
	6	**6**	**6**	**5**	**5**	**5**	**5**	**4**	**4**	**4**	
Verglasung **F** Vitrage **F** Glazing **F**	**26**		**27**		**28**		**29**		**30**		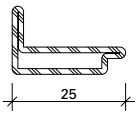 **62.512**
	31		**32**		**33**		**34**		**35**		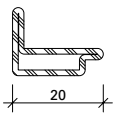 **62.511**
	36		**37**		**38**		**39**		**40**		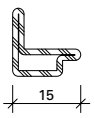 **62.510**

Hinweise Verglasungsvarianten siehe Seite 38

Remarques variantes de vitrage voir page 38

Notices alternative glazings see page 38

Verglasungstabelle mit Distanzband (Nassverglasung)

Tableau de vitrage avec bande d'écartement (Vitrage à mastic)

Glazing table with distance strip (Glazing with sealing)

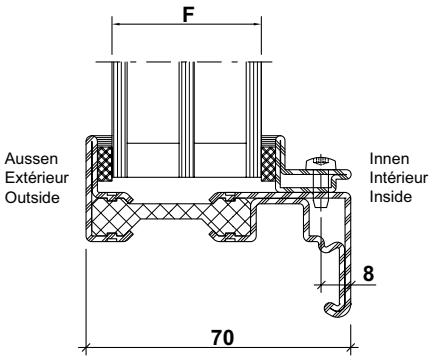

Fugenbreite (mm) Largeur du joint (mm) Width of joint (mm)	Aussen Extérieur Outside	Innen Intérieur Inside	Aussen Extérieur Outside	Innen Intérieur Inside	Aussen Extérieur Outside	Innen Intérieur Inside	Aussen Extérieur Outside	Innen Intérieur Inside	Aussen Extérieur Outside	Innen Intérieur Inside	Glasleisten Parcloses Glazing beads
	450.032 450.062	**450.032 450.062**	**450.032 450.062**	**450.031 450.061**	**450.031 450.061**	**450.031 450.061**	**450.031 450.061**	**450.030 450.060**	**450.030 450.060**	**450.030 450.060**	
	6	**6**	**6**	**5**	**5**	**5**	**5**	**4**	**4**	**4**	
Verglasung **F** Vitrage **F** Glazing **F**	**30**		**31**		**32**		**33**		**34**		25 **62.512**
	35		**36**		**37**		**38**		**39**		20 **62.511**
	40		**41**		**42**		**43**		**44**		15 **62.510**

Hinweise Verglasungsvarianten siehe Seite 38

Remarques variantes de vitrage voir page 38

Notices alternative glazings see page 38

Verglasungstabelle mit Distanzband (Nassverglasung)

Tableau de vitrage avec bande d'écartement (Vitrage à mastic)

Glazing table with distance strip (Glazing with sealing)

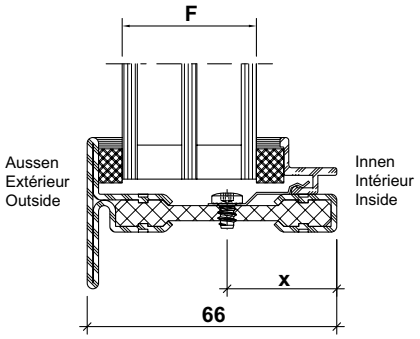

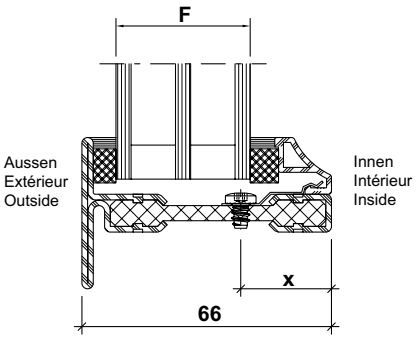

Fugenbreite (mm) Largeur du joint (mm) Width of joint (mm)	Aussen Extér. Outside	Innen Intér. Inside	Aussen Extér. Outside	Innen Intér. Inside	Aussen Extér. Outside	Innen Intér. Inside	Aussen Extér. Outside	Innen Intér. Inside	Aussen Extér. Outside	Innen Intér. Inside	Aussen Extér. Outside	Innen Intér. Inside	x	Glasleisten Parcloses Glazing beads
	450.031 450.061	**450.034 450.064**	**450.032 450.062**	**450.032 450.062**	**450.031 450.061**	**450.032 450.062**	**450.031 450.061**	**450.031 450.061**	**450.030 450.060**	**450.031 450.061**	**450.030 450.060**	**450.030 450.060**		
	5	**7**	**6**	**5**	**5**	**5**	**5**	**4**	**4**	**4**	**4**	**3**		
Verglasung **F** Vitrage **F** Glazing **F**	**36**		**37**		**38**		**39**		**40**		**41**		**24 29***	15 **406.930** 15 **406.931** 15 **406.932***

Hinweis:
Bei Verwendung in den Flügelprofilen 610.900 Z und 610.901 Z sind die Befestigungsschrauben allenfalls zu kürzen!

Remarque:
Les vis de fixation doivent être éventuellement raccourcies quand elles sont utilisées dans les profilés de vantail 610.900 Z et 610.901 Z!

Note:
When used in vent profiles 610.900 Z and 610.901 Z, the fixing screws must be shortened if need be.

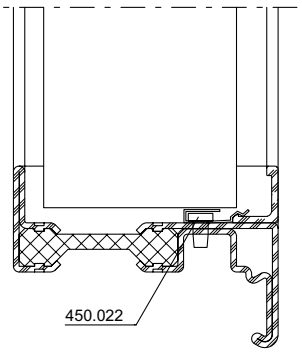

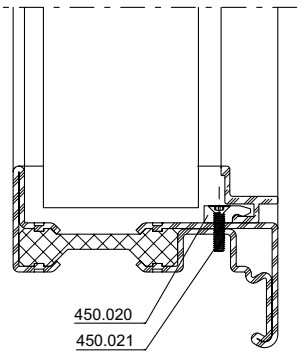

Hinweise Verglasungsvarianten siehe Seite 38

Remarques variantes de vitrage voir page 38

Notices alternative glazings see page 38

Verglasungstabelle mit Distanzband (Nassverglasung)

Tableau de vitrage avec bande d'écartement (Vitrage à mastic)

Glazing table with distance strip (Glazing with sealing)

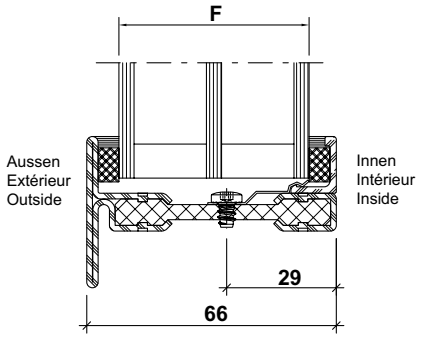

Fugenbreite (mm) Largeur du joint (mm) Width of joint (mm)	Aussen Extér. Outside	Innen Intér. Inside	Aussen Extér. Outside	Innen Intér. Inside	Aussen Extér. Outside	Innen Intér. Inside	Aussen Extér. Outside	Innen Intér. Inside	Aussen Extér. Outside	Innen Intér. Inside	Aussen Extér. Outside	Innen Intér. Inside	Glasleisten Parcloses Glazing beads
	450.031 450.061	**450.034 450.064**	**450.032 450.062**	**450.032 450.062**	**450.031 450.061**	**450.032 450.062**	**450.031 450.061**	**450.031 450.061**	**450.030 450.060**	**450.031 450.061**	**450.030 450.060**	**450.030 450.060**	
	5	**7**	**6**	**5**	**5**	**5**	**5**	**4**	**4**	**4**	**4**	**3**	
Verglasung **F** Vitrage **F** Glazing **F**	**48**		**49**		**50**		**51**		**52**		**53**		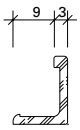 **406.933**

Bitte beachten:
Bei der Verwendung der Glasleiste 406.933 sind die Grössen der Isoliergläser wie folgt zu tolerieren:
Breite und Höhe +0/-2 mm.

Veuillez noter:
Quand la parclose 406.933 est utilisée, la tolérance relative aux verres isolants est la suivante:
largeur et hauteur +0/-2 mm.

Please note:
When using glazing bead 406.933, the following size tolerances for the insulating glass are to be permitted:
+0/-2 mm in height and width.

Verglasungstabelle Trockenverglasung
Tableau de vitrage avec vitrage à sec
Glazing table with dry glazing

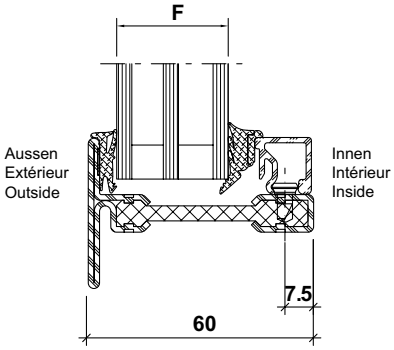

Dichtung Joint Weatherstrip	**Aussen Extérieur Outside**	**Innen Intérieur Inside**					
	455.608 	**455.610** 	**455.610** 	**455.610** 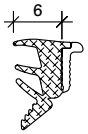	**455.609** 	**455.609** 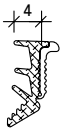	Glasleisten Parcloses Glazing beads
Verglasung **F** Vitrage **F** Glazing **F**	**5**	**9**	**10**	**11**	**12**	**13**	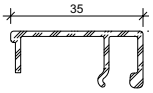 **405.035**
		14	**15**	**16**	**17**	**18**	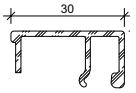 **405.034**
		19	**20**	**21**	**22**	**23**	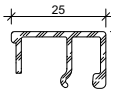 **405.033**
		24	**25**	**26**	**27**	**28**	 **405.032**
		29	**30**	**31**	**32**	**33**	 **405.031**
		34	**35**	**36**	**37**	**38**	 **405.030**

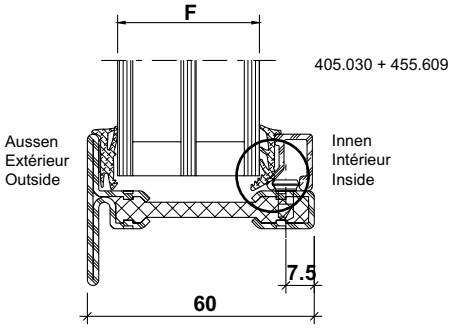

je nach Füllelement ist ein Versuch notwendig.
Une tentative est nécessaire selon l'élément de remplissage.
Depending on the infill unit, a test may be necessary.

Hinweise Verglasungsvarianten siehe Seite 38
Remarques variantes de vitrage voir page 38
Notices alternative glazings see page 38

Verglasungstabelle mit Distanzband (Nassverglasung)

Tableau de vitrage avec bande d'écartement (vitrage à mastic)

Glazing table with spacing tape (glazing with sealing)

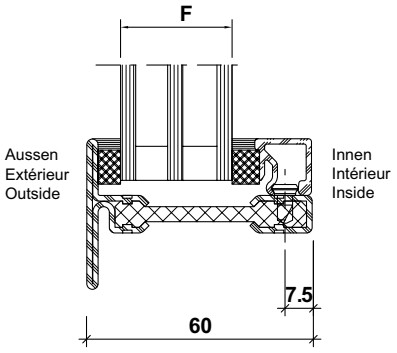

Fugenbreite (mm) Largeur du joint (mm) Width of joint (mm)	Aussen Extérieur Outside	Innen Intérieur Inside	Aussen Extérieur Outside	Innen Intérieur Inside	Aussen Extérieur Outside	Innen Intérieur Inside	Aussen Extérieur Outside	Innen Intérieur Inside	Aussen Extérieur Outside	Innen Intérieur Inside	Glasleisten Parcloses Glazing beads
	450.031 450.061	**450.034 450.064**	**450.032 450.062**	**450.032 450.062**	**450.031 450.061**	**450.032 450.062**	**450.031 450.061**	**450.031 450.061**	**450.030 450.060**	**450.031 450.061**	
	5	**7**	**6**	**5**	**5**	**5**	**5**	**4**	**4**	**4**	
Verglasung **F** Vitrage **F** Glazing **F**	**10**		**11**		**12**		**13**		**14**		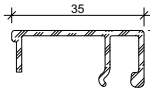 **405.035**
	15		**16**		**17**		**18**		**19**		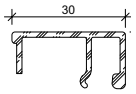 **405.034**
	20		**21**		**22**		**23**		**24**		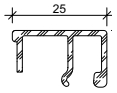 **405.033**
	25		**26**		**27**		**28**		**29**		 **405.032**
	30		**31**		**32**		**33**		**34**		 **405.031**
	35		**36**		**37**		**38**		**39**		 **405.030**

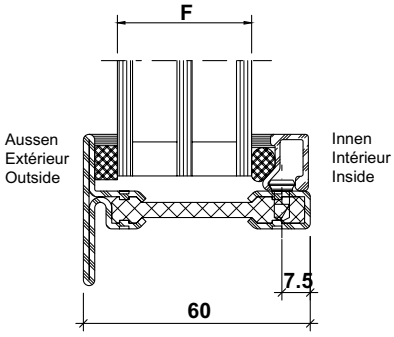

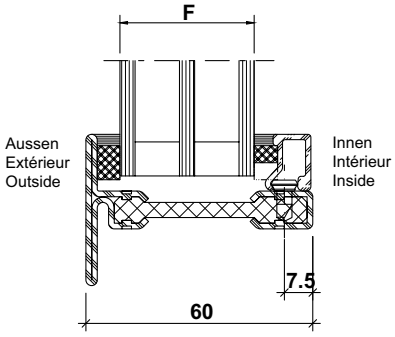

Band innen in der Breite zuschneiden oder Rundschnur verwenden.
Couper la bande à l'intérieur à la bonne largeur ou utiliser une corde ronde.
Cut along the width of the tape on the inside or use gasket cord.

	Inhaltsverzeichnis	**Sommaire**	**Content**	
	Beschläge	Ferrures	Fittings	**50**
	Verdeckt liegender Fensterbeschlag	**Ferrure de fenêtre non apparente**	**Concealed window fitting**	
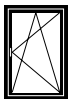	Technische Daten	Données techniques	Technical data	**57**
	Verdeckt liegender Drehkipp- und Drehbeschlag	Ferrure oscillo-battante et à la française non apparente	Concealed turn/tilt and side-hung fitting	**59**
	Verdeckt liegender Stulp-Beschlag	Ferrure pour fenêtre à deux vantaux non apparente	Concealed double vent window fitting	**66**
	Kippbeschlag	Ferrure à soufflet	Bottom-hung window	**73**
	Kettenantrieb	Entraînement à chaîne	Chain drive	**80**
	Oberlichtöffner F200	Ferrure d'imposte F200	Top light opener F200	**84**
	Verarbeitungshilfen	**Outils d'usinage**	**Assembly tools**	**90**
				



557.269

Fenstergriff Aluminium (silber)
inkl. 4 Befestigungsschrauben M5x35 und M5x25,
Rosette 24 mm breit

Höhe: ca. 130 mm
Tiefe: ca. 50 mm

VE = 1 Stück

557.269

Poignée en aluminium (argenté)
4 vis de fixation M5x35 et M5x25 incluses, rosace d'une largeur de 24 mm

Hauteur: env. 130 mm
Profondeur: env. 50 mm

UV = 1 pièce

557.269

Handle, aluminium (silver)
incl. 4 fixing screws M5x35 and M5x25,
rosette, 24 mm wide

Height: approx. 130 mm
Depth: approx. 50 mm

PU = 1 piece



557.308

Fenstergriff Edelstahl
inkl. 2 Befestigungsschrauben M5x30, Rosette 24 mm breit

Höhe: ca. 130 mm
Tiefe: ca. 50 mm

VE = 1 Stück

557.308

Poignée en acier Inox
2 vis de fixation M5x30 incluses, rosace d'une largeur de 24 mm

Hauteur: env. 130 mm
Profondeur: env. 50 mm

UV = 1 pièce

557.308

Handle, stainless steel
incl. 2 fixing screws M5x30,
rosette, 24 mm wide

Height: approx. 130 mm
Depth: approx. 50 mm

PU = 1 piece

Alternativ können auch handelsübliche Fenstergriffe verwendet werden

Folgende Parameter sind zu erfüllen:
- Rosettenbreite Fenstergriff 24 mm
- Rosette mit Rasterung
- Fenstergriff ohne Dorn, Aufnahme 7 mm
- Dornfreistellung min. 27 mm
- Dorn muss gegen Verschieben am Griff gesichert werden

Alternativement, on peut aussi utiliser des poignées de fenêtre du commerce

Les paramètres suivants doivent être remplis:
- Largeur de rosace 24 mm
- Rosace avec cran d'arrêt
- Poignée de fenêtre sans tige, réception 7 mm
- Dégagement de tige au moins 27 mm
- La tige doit être calée sur la poignée pour exclure un glissement

Alternatively, conventional window handles can also be used

The following requirements must be met:
- Width of rosette for window handle: 24 mm
- Rosette with engagement mechanism
- Window handle without spindle, retention: 7 mm
- Space for spindle: min. 27 mm
- Spindle must be secured against movement on the handle

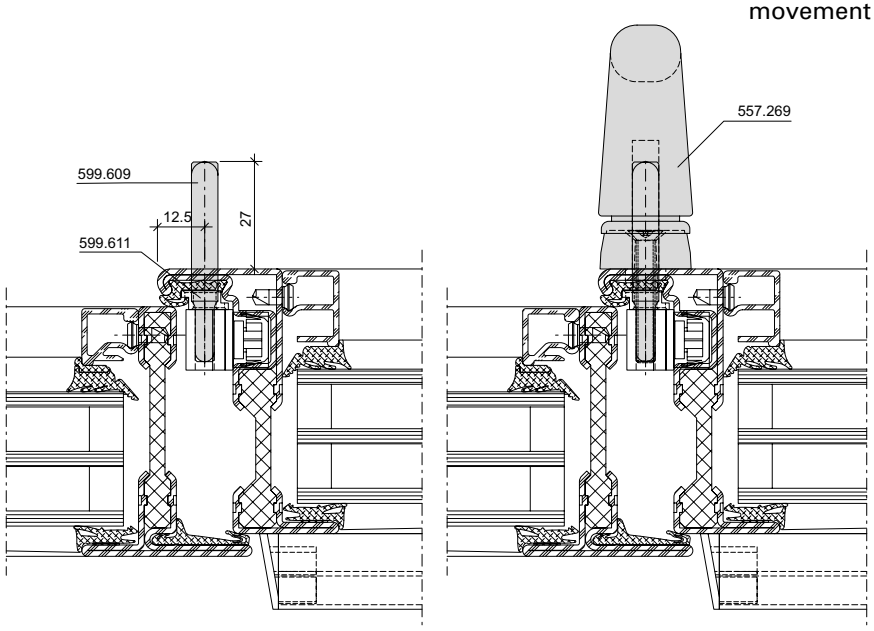

Verdeckt liegender Fensterbeschlag

- Einhandbeschlag für Dreh-, Drehkipp- und Stulpfenster
- Völlig verdeckt, im Falzbereich liegende Scheren-, Dreh- und Ecklagerungen
- Fensterbeschlag mit Pilzkopfverriegelung für erhöhte Einbruch-Sicherheit
- Anpressdruck verstellbar
- Flügel seitlich und in der Höhe regulierbar
- Keine Ausnehmungen für Bandteile und Dichtungen erforderlich
- Rationeller Einbau dank praktischer Verarbeitungs-Hilfsmitteln
- Korrosionsbeständigkeit nach EN ISO 9227-NS Klasse 4 nach EN 1670

Ferrure de fenêtre non apparente

- Ferrure une main pour fenêtres à la française, oscillo-battantes et pour fenêtres à deux vantaux
- Pivots compas, compas et charnières d'angle non apparents dans la zone de la feuillure
- Ferrure de fenêtre avec verrouillage champignon pour une meilleure sécurité anti-effraction
- Pression d'appui réglable
- Vantaux réglables sur le côté et en hauteur
- Aucun fraisage nécessaire pour les pièces des paumelles et les joints
- Montage rationnel grâce aux outils d'usinage pratiques
- Résistance à la corrosion selon EN ISO 9227-NS classe 4 selon EN 1670

Concealed window fitting

- Single-handed fitting for tilt, turn/tilt and double vent window
- Fully concealed, the scissor stay and side-hung and corner hinges are rebate-mounted
- Window fitting with mushroom closure for enhanced anti-burglar security
- Contact pressure adjustable
- Vent can be regulated on the side and vertically
- No recesses required for hinge parts and weatherstrips
- Efficient installation thanks to practical assembly tools
- Corrosion resistance in accordance with EN ISO 9227-NS Class 4 in accordance with EN 1670



Folgende technische Rahmenbedingungen müssen beachtet werden:

Allgemein:

Max. Gewicht:	bis 180 kg
Max. Fläche:	2.3 m²
Max. Seitenverhältnis FFB/FFH:	≤ 2:1
Max. Öffnungswinkel:	92°
G-Mass min.:	162 mm

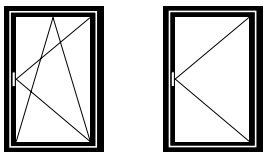

Flügelgrösse
Drehkipp- und Drehfenster:

Max.	FFH =	2300 mm
	FFB =	1000 mm
	oder	
	FFH =	1650 mm
	FFB =	1400 mm
Min.	FFH =	470 mm
	FFB =	480 mm

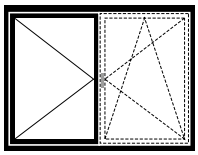

Flügelgrösse
Stulpfenster:

Max.	FFH =	2300 mm
	SF-FB =	1000 mm
	oder	
	FFH =	1650 mm
	SF-FB =	1400 mm
	Stulpflügel-Getriebe:	
Min.	FFH =	470 mm
	SF-FB =	480 mm

FFH = Flügelfalzhöhe
FFB = Flügelfalzbreite
SF-FB = Standflügel-Falzbreite

Bei FFB/FFH ≤ 500 mm Flügelrahmen um 1 mm im Minus zuschneiden!

Les conditions cadres techniques suivantes doivent être observées:

Généralités:

Poids max.:	jusqu'à 180 kg
Surface max.:	2.3 m²
Rapport latéral max. largeur/hauteur FFB/FFH:	≤ 2:1
Angle d'ouverture max.:	92°
Mesure G min.:	162 mm

Grandeur du vantail
fenêtre oscillo-battante et à la française:

Max.	FFH =	2300 mm
	FFB =	1000 mm
	ou	
	FFH =	1650 mm
	FFB =	1400 mm
Min.	FFH =	470 mm
	FFB =	480 mm

Grandeur du vantail
fenêtre à deux vantaux:

Max.	FFH =	2300 mm
	SF-FB =	1000 mm
	ou	
	FFH =	1650 mm
	FFB =	1400 mm
	Mécanisme de vantail semi-fixe:	
Min.	FFH =	470 mm
	SF-FB =	480 mm

FFH = Hauteur de feuillure du vantail
FFB = Largeur de feuillure du vantail
SF-FB = Largeur de feuillure du vantail semi-fixe

Si FFB/FFH ≤ 500 mm, le cadre de vantail doit être coupé d'un millimètre de moins que la longueur théorique!

The following technical limiting conditions must be duly considered:

General:

Max. weight:	to 180 kg
Max. surface:	2.0 m²
Max. ratio width/height FFB/FFH:	≤ 2:1
Max. opening angle:	92°
G-measurement min.:	162 mm

Size of vent
turn/tilt and side-hung windows:

Max.	FFH =	2300 mm
	FFB =	1000 mm
	or	
	FFH =	1650 mm
	FFB =	1400 mm
Min.	FFH =	470 mm
	FFB =	480 mm

Size of vent
double-vent window:

Max.	FFH =	2300 mm
	SF-FB =	1000 mm
	or	
	FFH =	1650 mm
	FFB =	1400 mm
	Double-vent operating mechanism:	
Min.	FFH =	470 mm
	SF-FB =	480 mm

FFH = Vent rebate height
FFB = Vent rebate width
SF-FB = Rebate width of secondary vent

If FFB/FFH ≤ 500 mm, cut the vent frame to 1 mm less than the nominal length!

Max. Gewicht für Dreh- und Drehkipp-Fenster in Abhängigkeit Verhältnis Flügelfalzbreite (FFB) / Flügelfalzhöhe (FFH)

Poids maximal pour les fenêtres à la française et oscillo-battantes en fonction du rapport largeur de feuillure du vantail (FFB) / hauteur de feuillure du vantail (FFH)

Max. weight for side-hung and turn/tilt windows dependent on the relationship between vent rebate width (FFB) / vent rebate height (FFH)

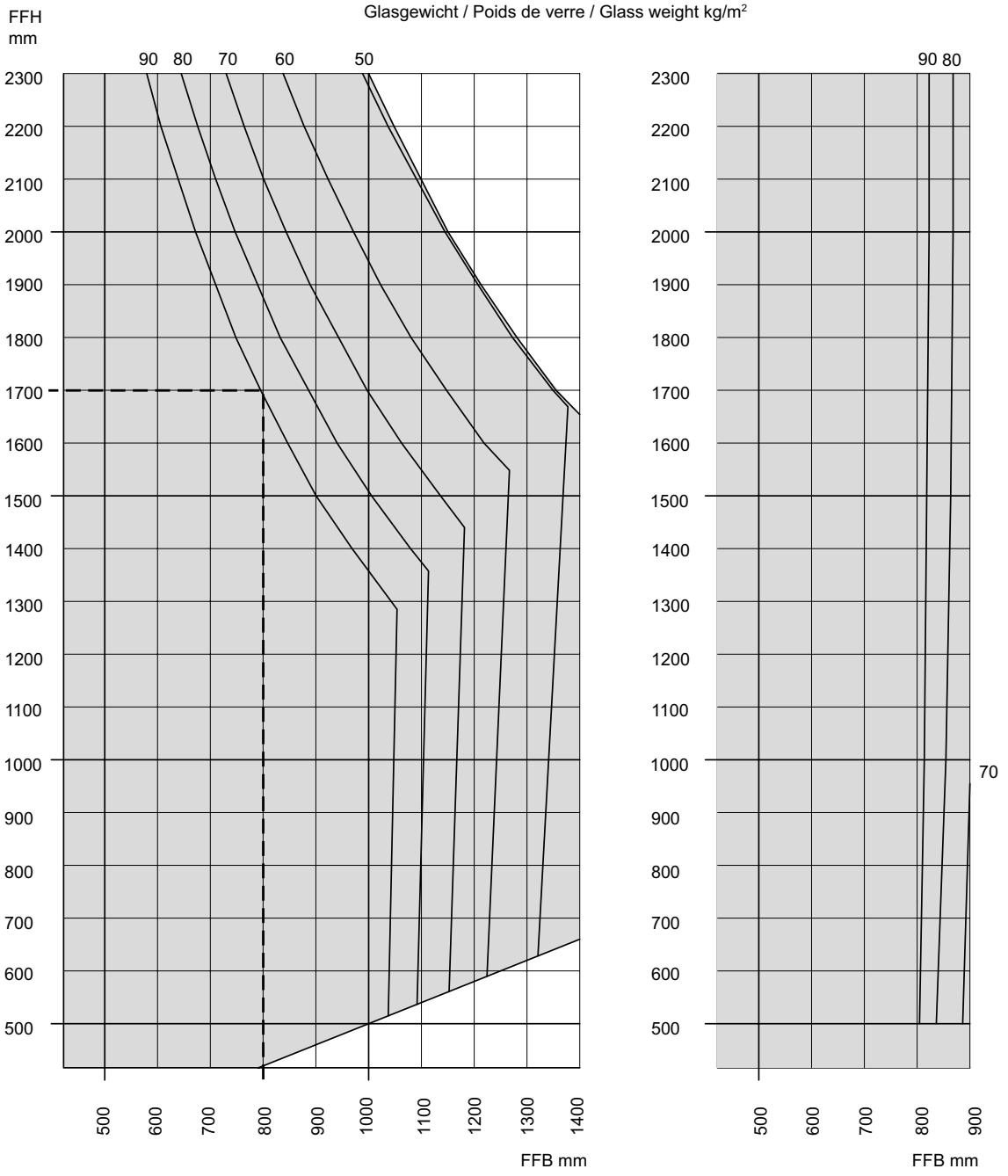

Beispiel:
FFH 1700 mm
FFB 800 mm
Flügelgewicht 130 kg

Exemple:
FFH 1700 mm
FFB 800 mm
Poids de vantail 130 kg

Example:
FFH 1700 mm
FFB 800 mm
Vent weight 130 kg

Kippbeschlag
Ferrure à soufflet
Bottom-hung fitting

Janisol Arte 66
Janisol Arte 66
Janisol Arte 66

Folgende technische Rahmenbedingungen müssen beachtet werden:

Allgemein:

Max. Gewicht:	bis 80 kg
Max. Fläche:	2.3 m^2
G-Mass min.:	162 mm

Les conditions cadres techniques suivantes doivent être observées:

Généralités:

Poids max.:	jusqu'à 80 kg
Surface max.:	2.3 m^2
Mesure G min.:	162 mm

The following technical limiting conditions must be duly considered:

General:

Max. weight:	to 80 kg
Max. surface:	2.0 m^2
G-measurement min.:	162 mm

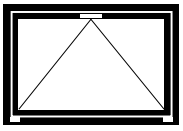

Flügelgrösse Kipp-Fenster:

Max.	FFH =	2300 mm
	FFB =	2300 mm
Min.	FFH =	600 mm
	FFB =	445 mm
Max. Gewicht:		80 kg

Grandeur du vantail fenêtre à soufflet:

Max.	FFH =	2300 mm
	FFB =	2300 mm
Min.	FFH =	600 mm
	FFB =	445 mm
Poids max.:		80 kg

Size of vent bottom-hung window:

Max.	FFH =	2300 mm
	FFB =	2300 mm
Min.	FFH =	600 mm
	FFB =	445 mm
Max. weight:		80 kg

Technische Daten
Oberlichtöffner motorisiert
Kettenantrieb 550.697
LM/2 RWA 24V

Hub Course Lift distance	350 mm
Nennspannung Tension nominale Rated voltage	24V DC (-20% / +50%)
Nennstrom Courant nominal Rated current	ca. 0.5 A bei 200 N Last env. 0.5 A pour charge de 200 N approx. 0.5 A with 200 N load
Abschaltung AUF Arrêt OUVERT OPEN cut-out	Eingebauter Endschalter Fin de course monté Built-in end switch
Abschaltung ZU Arrêt FERMÉ CLOSE cut-out	Integrierte elektrische Lastabschaltung Coupure en charge électrique intégrée Integrated electrical load cut-off
Zug- und Druckkraft Force de traction et de pression Traction and thrust	200 N / max. 150 N
Nennverriegelungskraft Force de verrouillage nominale Nominal locking force	max. 4000 N
Laufgeschwindigkeit Vitesse de déplacement Operating speed	ca. 10 mm/s
Einschaltdauer Durée de mise en circuit Duty cycle	3 min. Ein, 7 min. Aus 3 min. marche, 7 min. arrêt 3 min. on, 7 min. off
Anschlussleitung Câble de raccordement Connecting cable	3 polig, Länge 3 m 3 pôles, longueur 3 m 3-core, length 3 m

Caractéristiques techniques
Ferrure d'imposte motorisée
Entraînement à chaîne 550.697
LM/2 RWA 24V

Umgebungstemperatur Température ambiante Ambient temperature	-10°C bis + 60°C -10°C jusqu'à + 60°C -10°C up to + 60°C
Schutzart Type de protection Protection rating	IP 20 nach DIN EN 60529 IP 20 selon DIN EN 60529 IP 20 in accordance with DIN EN 60529
CE-Konformität Conformité CE CE conformity	Gemäss EMV-Richtlinie 2004/108/EG und der Niederspannungsrichtlinie 2006/95 EG Selon la directive sur la compatibilité électromagnétique 2004/108/CE et la directive basse tension 2006/95 CE In accordance with the EMC Directive 2004/108/EC and the Low Voltage Directive 2006/95/EC
Ausstellmechanik Mécanique d'ouverture Opening mechanism	Nirostahlkette, wartungsfrei Chaîne en acier inoxydable, sans maintenance Stainless steel chain, maintenance-free
Gehäuse Corps Casing	Zinkdruckguss Fonte de zinc injectée Zinc diecasting
Aussenmontage Montage extérieur Outside installation	nicht geeignet non approprié not suitable
Flügelgewicht Poids de vantail Leaf weight	max. 60 kg

Technical data
Top light opener motorized
Chain drive 550.697
LM/2 SHEVS 24V

Dieser Kettenmotor ist für RWA-Anlagen geeignet

Les moteur de chaîne conviennent aux installations RWA

The chain motor are suitable for SHEVS installations

Technische Daten
Oberlichtöffner motorisiert
Kettenantrieb 550.967
LM Easy drive

Hub Course Lift distance	350 mm
Nennspannung Tension nominale Rated voltage	24V DC (-20% / +50%)
Nennstrom Courant nominal Rated current	ca. 1.0 A bei 200 N Volllast env. 1.0 A pour pleine charge de 200 N approx. 1.0 A with 200 N full load
Abschaltung AUF Arrêt OUVERT OPEN cut-out	Eingebauter Endschalter Fin de course monté Built-in end switch
Abschaltung ZU Arrêt FERMÉ CLOSE cut-out	Integrierte elektrische Lastabschaltung Coupure en charge électrique intégrée Integrated electrical load cut-off
Zug- und Druckkraft Force de traction et de pression Traction and thrust	200 N / max. 150 N
Nennverriegelungskraft Force de verrouillage nominale Nominal locking force	max. 4000 N
Laufgeschwindigkeit Vitesse de déplacement Operating speed	ca. 5 mm/s
Einschaltdauer Durée de mise en circuit Duty cycle	3 min. Ein, 7 min. Aus 3 min. marche, 7 min. arrêt 3 min. on, 7 min. off
Anschlussleitung Câble de raccordement Connecting cable	6 polig, Länge 3 m 6 pôles, longueur 3 m 6-core, length 3 m

Caractéristiques techniques
Ferrure d'imposte motorisée
Entraînement à chaîne 550.967
LM Easy drive

Technical data
Top light opener motorized
Chain drive 550.967
LM Easy drive

Umgebungstemperatur Température ambiante Ambient temperature	-10°C bis + 60°C -10°C jusqu'à + 60°C -10°C up to + 60°C
Schutzart Type de protection Protection rating	IP 20 nach DIN EN 60529 IP 20 selon DIN EN 60529 IP 20 in accordance with DIN EN 60529
CE-Konformität Conformité CE CE conformity	Gemäss EMV-Richtlinie 2004/108/EG und der Niederspannungsrichtlinie 2006/95 EG Selon la directive sur la compatibilité électromagnétique 2004/108/CE et la directive basse tension 2006/95 CE In accordance with the EMC Directive 2004/108/EC and the Low Voltage Directive 2006/95/EC
Ausstellmechanik Mécanique d'ouverture Opening mechanism	Nirostahlkette, wartungsfrei Chaîne en acier inoxydable, sans maintenance Stainless steel chain, maintenance-free
Gehäuse Corps Casing	Zinkdruckguss Fonte de zinc injectée Zinc diecasting
Aussenmontage Montage extérieur Outside installation	nicht geeignet non approprié not suitable
Flügelgewicht Poids de vantail Leaf weight	max. 60 kg

Dieser Kettenmotor ist für RWA-Anlagen geeignet

Les moteur de chaîne conviennent aux installations RWA

The chain motor are suitable for SHEVS installations

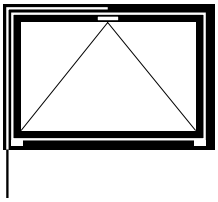

Oberlichtöffner F200
Ferrure d'imposte F200
Top light opener F200

Oberlichtöffner F200 | Ferrure d'imposte F200 | Top light opener F200

Flügelanordnung | Dispositions des vantaux | Arrangement of sashes

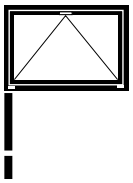

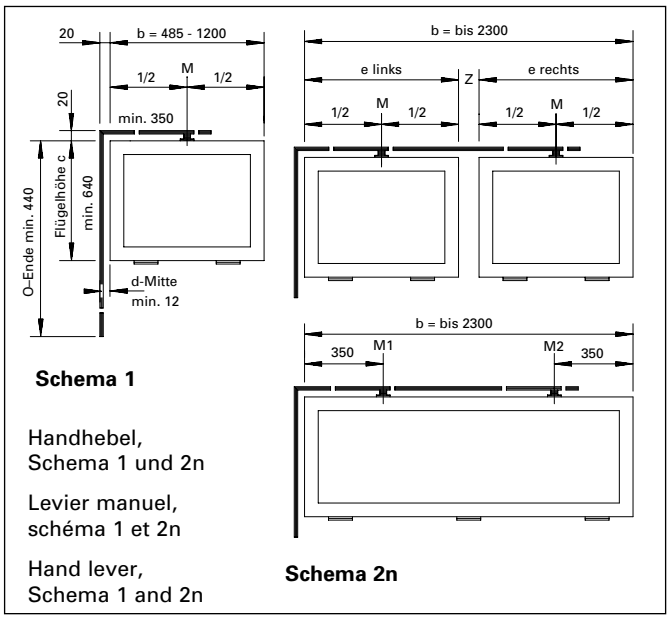

Schema 1

Handhebel,
Schema 1 und 2n

Levier manuel,
schéma 1 et 2n

Hand lever,
Schema 1 and 2n

Schema 2n

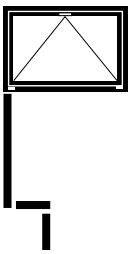

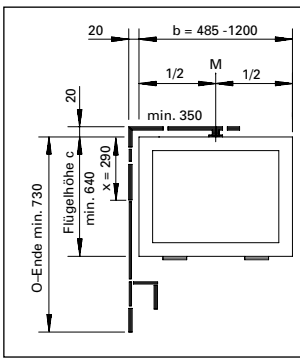

Vertikalgetriebe
Kurbelstange für
Schema 1, 2n

Entraînement vertical
tige de manivelle pour
schéma 1, 2n

Vertical mechanism
connecting rod for
Schema 1, 2n

Flügelbreite Mass b

485 - 1200 mm = 1 Schere, Schema 1

1201 - 2300 mm = 2 Scheren, Schema 2n

Largeur du vantail, mesure b

485 -1200 mm = 1 compas, schéma 1

1201 - 2300 mm = 2 compas, schéma 2n

Sash width b

485 - 1200 mm = 1 stay, schema 1

1201 - 2300 mm = 2 stays, schema 2n

Bestellangaben Oberlichtöffner F200

Flügelhöhe Mass c

min.:	640 mm
max.:	1000 mm
Hub:	50 mm
Gewicht:	80 kg
Öffnungsweite:	**200 mm**

Platzbedarf bei Handhebel
seitlich und oben 20 mm

Bedienung Handhebel

Benennung	Schema 1	2n
550.651 Grundbeschlag mit Handhebel, Eckumlenkung, Öffnerschere und Winkel-Flügelstütze	1	1
550.652 Zusatzschere mit Winkel-Flügelstütze		1
Zug- und Querstange ø 8 mm mit Alu-Abdeckprofil		
550.641 Länge 1850 mm	1	1
550.642 Länge 3300 mm	1	1
550.649 Muffe für Stangenkupplung ø 8 mm		

Bedienung Vertikal-Getriebe Kurbelstange

Benennung	Schema 1	2n
550.653 Grundbeschlag mit Eckwinkel, Öffnerschere und Winkel-Flügelstütze	1	1
550.652 Zusatzschere mit Winkel-Flügelstütze		1
Zug- und Querstange ø 8 mm mit Alu-Abdeckprofil		
550.641 Länge 1850 mm	1	1
550.642 Länge 3300 mm	1	1
550.643 Vertikalgetriebe mit Kreuzgelenk	1	1
550.644 Knickkurbel mit Kurbelhalter	1	1
550.650 Kurbelstange Länge 5000 mm	1	1
550.649 Muffe für Stangenkupplung ø 8 mm		

Données de commande Ferrure d'imposte F200

Hauteur du vantail, mesure c

min.:	640 mm
max.:	1000 mm
Course:	50 mm
Poids:	80 kg
Largeur d'ouverture:	**200 mm**

Encombrement avec levier manuel
sur le côté ou en haut 20 mm

Actionnement par levier manuel

Désignation	Schéma 1	2n
550.651 Ferrure de base avec levier manuel, renvoi d'angle, compas d'ouverture et palier d'accrochage équerre	1	1
550.652 Compas d'ouverture avec palier d'accrochage en équerre		1
Tringle de tirage ø 8 mm avec profilé		
550.641 Longueur 1850 mm	1	1
550.642 Longueur 3300 mm	1	1
550.649 Douille d'accouplement ø 8 mm		

Actionnement par entraînement vertical tige de manivelle

Désignation	Schéma 1	2n
550.653 Ferrure de base avec renvoi d'angle compas d'ouverture et palier d'accrochage en équerre	1	1
550.652 Compas d'ouverture avec palier d'accrochage en équerre		1
Tringle de tirage ø 8 mm avec profilé en aluminium		
550.641 Longueur 1850 mm	1	1
550.642 Longueur 3300 mm	1	1
550.643 Entraînement vertical avec joint universel	1	1
550.644 Manivelle articulée avec support	1	1
550.650 Tige de manivelle longueur 5000 mm	1	1
550.649 Douille d'accouplement ø 8 mm		

Details for order Top light opener F200

Sash height c

min.:	640 mm
max.:	1000 mm
Travel:	50 mm
Weight:	80 kg
Opening width:	**200 mm**

Space required with hand lever
at side and top 20 mm

Operation with hand lever

Designation	Schema 1	2n
550.651 Basic set of fittings with hand lever, corner guides, opener stay, and corner sash support	1	1
550.652 Opener stay with corner sash support		1
Vertical and horizontal rods ø 8 mm with alu cover section		
550.641 Length 1850 mm	1	1
550.642 Length 3300 mm	1	1
550.649 Sleeve for rod coupling ø 8 mm		

Operation with vertical control mechanism connecting rod

Designation	Schema 1	2n
550.653 Basic set of fittings with corner guides, opener stay and corner sash support	1	1
550.652 Opener stay with corner sash support		1
Vertical and horizontal rods ø 8 mm with aluminium cover section		
550.641 Length 1850 mm	1	1
550.642 Length 3300 mm	1	1
550.643 Vertical drive rod with universal joint	1	1
550.644 Articulated crank with crank holder	1	1
550.650 Connecting rod length 5000 mm	1	1
550.649 Sleeve for rod coupling ø 8 mm		

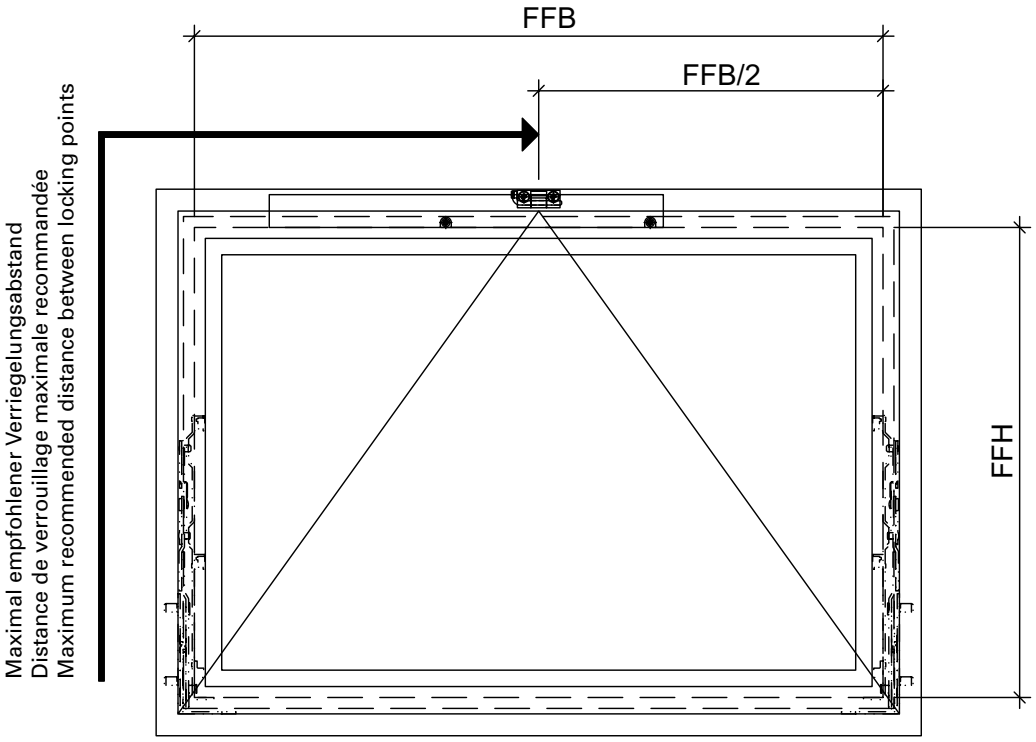

Öffnungsart Type d'ouverture Opening type	Max. Verriegelungsabstand Distance de verrouillage max. Max. distance between locking points
Kippfenster mit Schnäpper Fenêtre à soufflet avec loqueteau Bottom-hung window with spring catch	1600 mm
Kippfenster mit F200 Fenêtre à soufflet avec F200 Bottom-hung window with F200	1600 mm
Kippfenster mit Kettentrieb Fenêtre à soufflet avec entaînement à chaîne Bottom-hung window with chain drive	1600 mm
Kippfenster mit Beschlag Fenêtre à soufflet avec ferrure Bottom-hung window with fitting	1300 mm

Kippflügel mit Schnäpper
Vantail à soufflet avec loqueteau
Bottom-hung vent with spring catch

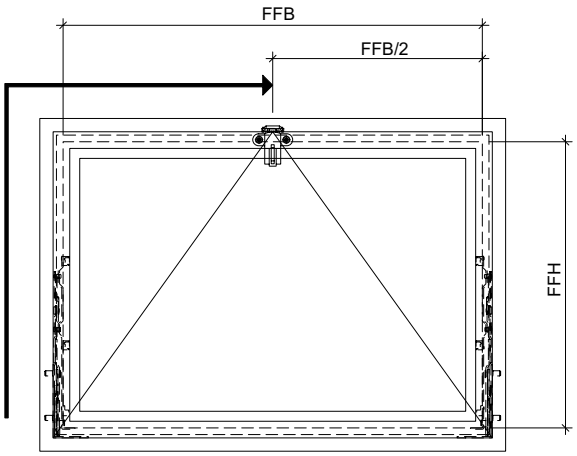

Kippflügel mit F200
Vantail à soufflet avec F200
Bottom-hung vent with F200

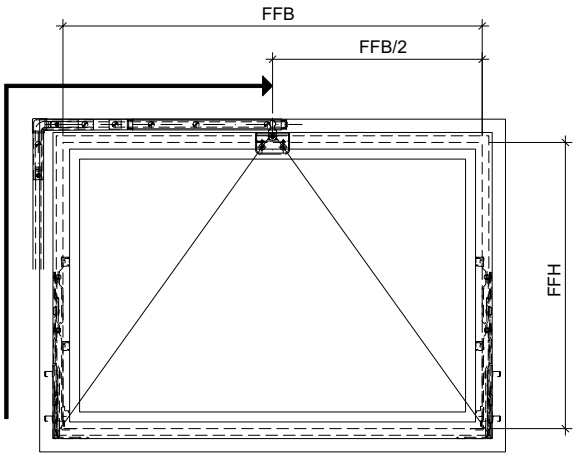

Kippflügel mit Motor
Vantail à soufflet avec moteur
Bottom-hung vent with motor

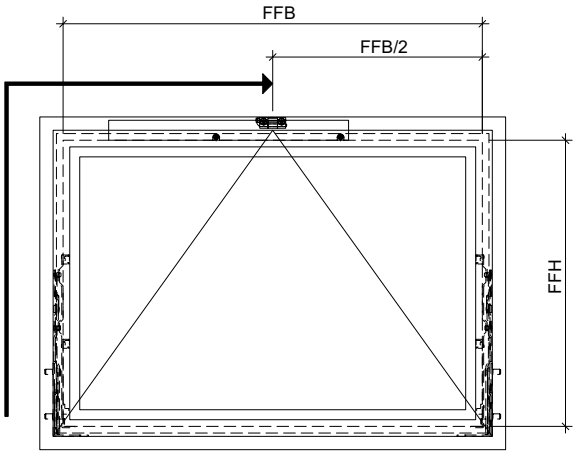

Kippflügel mit Beschlag
Vantail à soufflet avec ferrure
Bottom-hung vent with fitting

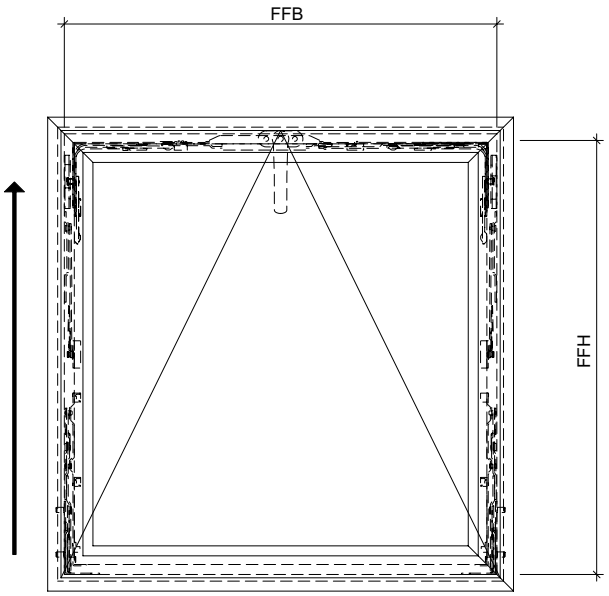

Sondergeometrien
Géométrie spéciale
Special geometry

Janisol Arte 66
Janisol Arte 66
Janisol Arte 66

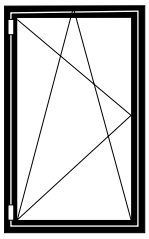

RFID

Rahmenbedingungen
Rahmenbedingungen gemäss Katalog

Flügelgrösse

FFB min. = 740 mm
max. = 1400 mm

Menge: _____

FFB: _____

Bemerkung:
Bohrlehren nur beschränkt einsetzbar.

Zusätzlich bestellen:
Befestigungsmaterial

RFID

Conditions cadres
Conditions cadres selon catalogue

Dimension du vantail

FFB min. = 740 mm
max. = 1400 mm

Quantité: _____

FFB: _____

Remarque:
L'utilisation des gabarits de perçage est limitée.

Commander séparément:
Matériel de fixation

RFID

Frame conditions
Frame conditions according to catalogue

Vent size

FFB min. = 740 mm
max. = 1400 mm

Quantity: _____

FFB _____

Note:
Drilling jigs can only be used to a limited extent.

Order separately:
Fixings

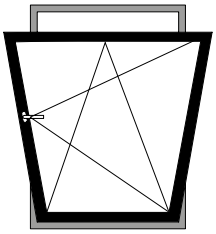

Kipp vor Dreh

Rahmenbedingungen
Verdeckt liegender Fensterbeschlag
Rahmenbedingungen gemäss Katalog

Flügelgrösse

Verdeckt liegender Fensterbeschlag
FFB min. = 480 mm
max. = 1400 mm
FFH min. = 470 mm
max. = 2300 mm

Menge: _____

links/rechts: _____

FFB: _____ mm

FFH: _____ mm

G-Mass: _____ mm

Bemerkung:
Bohrlehren nur beschränkt einsetzbar.

Zusätzlich bestellen:
Befestigungsmaterial, Fenstergriff, (Rosettenbreite beachten), zusätzliche Beschläge

Ouverture inversée

Conditions cadres
Ferrure de fenêtre non apparente
Conditions cadres selon catalogue

Dimension du vantail

Ferrure de fenêtre non apparente
FFB min. = 480 mm
max. = 1400 mm
FFH min. = 470 mm
max. = 2300 mm

Quantité: _____

à gauche/à droite: _____

FFB: _____ mm

FFH: _____ mm

Mesure G: _____ mm

Remarque:
L'utilisation des gabarits de perçage est limitée.

Commander séparément:
Matériel de fixation, poignée de fenêtre (tenir rosace de largeur), ferrures supplémentaires

Tilt-before-turn

Frame conditions
Concealed window fitting
Frame conditions according to catalogue

Vent size

Concealed window fitting
FFB min. = 480 mm
max. = 1400 mm
FFH min. = 470 mm
max. = 2300 mm

Quantity: _____

left/right: _____

FFB: _____ mm

FFH: _____ mm

G measurement: _____ mm

Note:
Drilling jigs can only be used to a limited extent.

Order separately:
Fixings, window handle (note rosette wide), additional fittings

Schnittpunkte nach innen öffnend
Coupe de détails ouvrant vers l'intérieur
Section details opening inwards

Janisol Arte 66
Janisol Arte 66
Janisol Arte 66

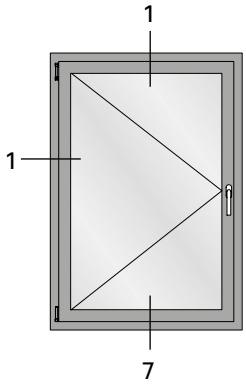

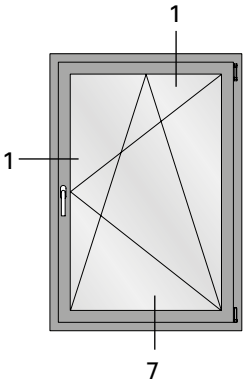

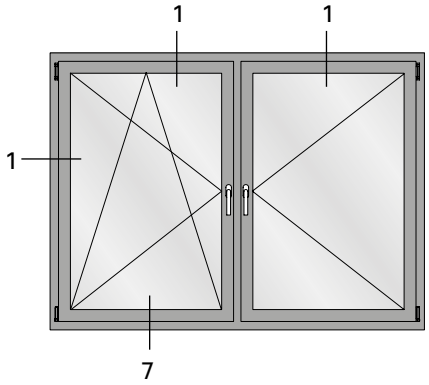

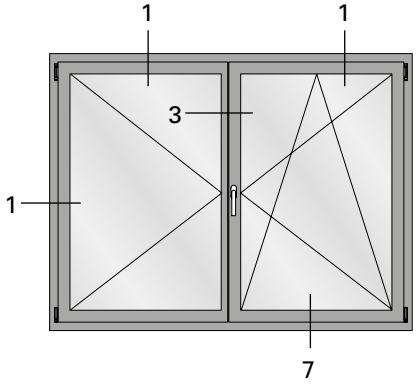

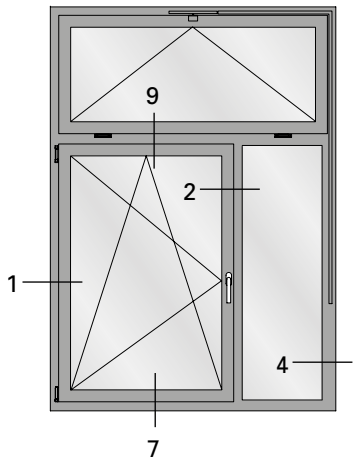

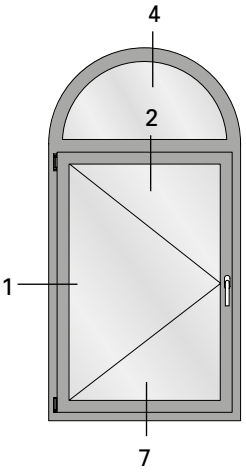

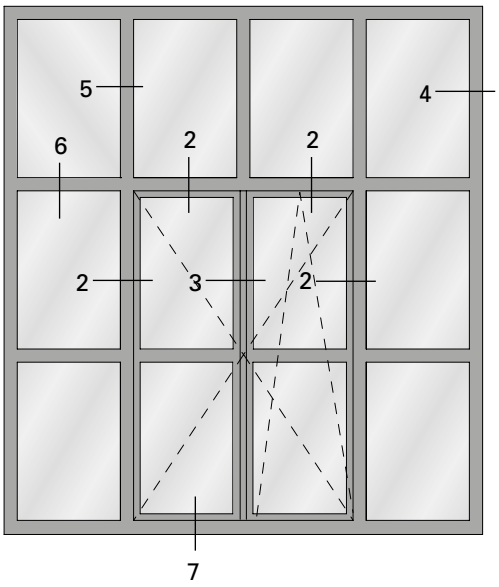

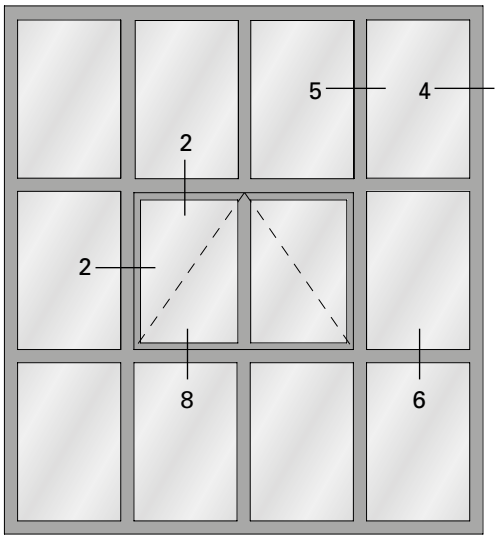

1.0

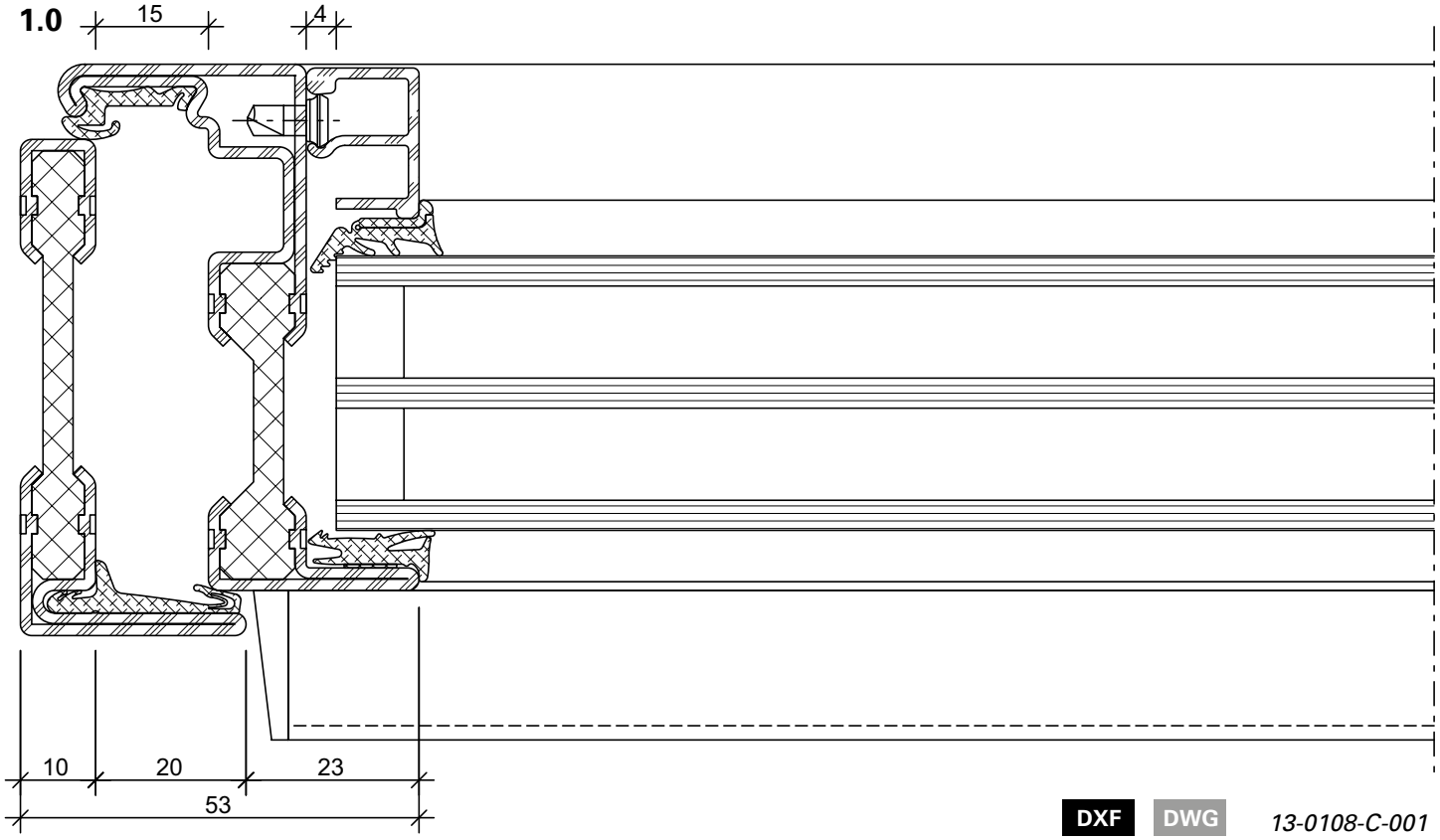

DXF DWG *13-0108-C-001*

1.1

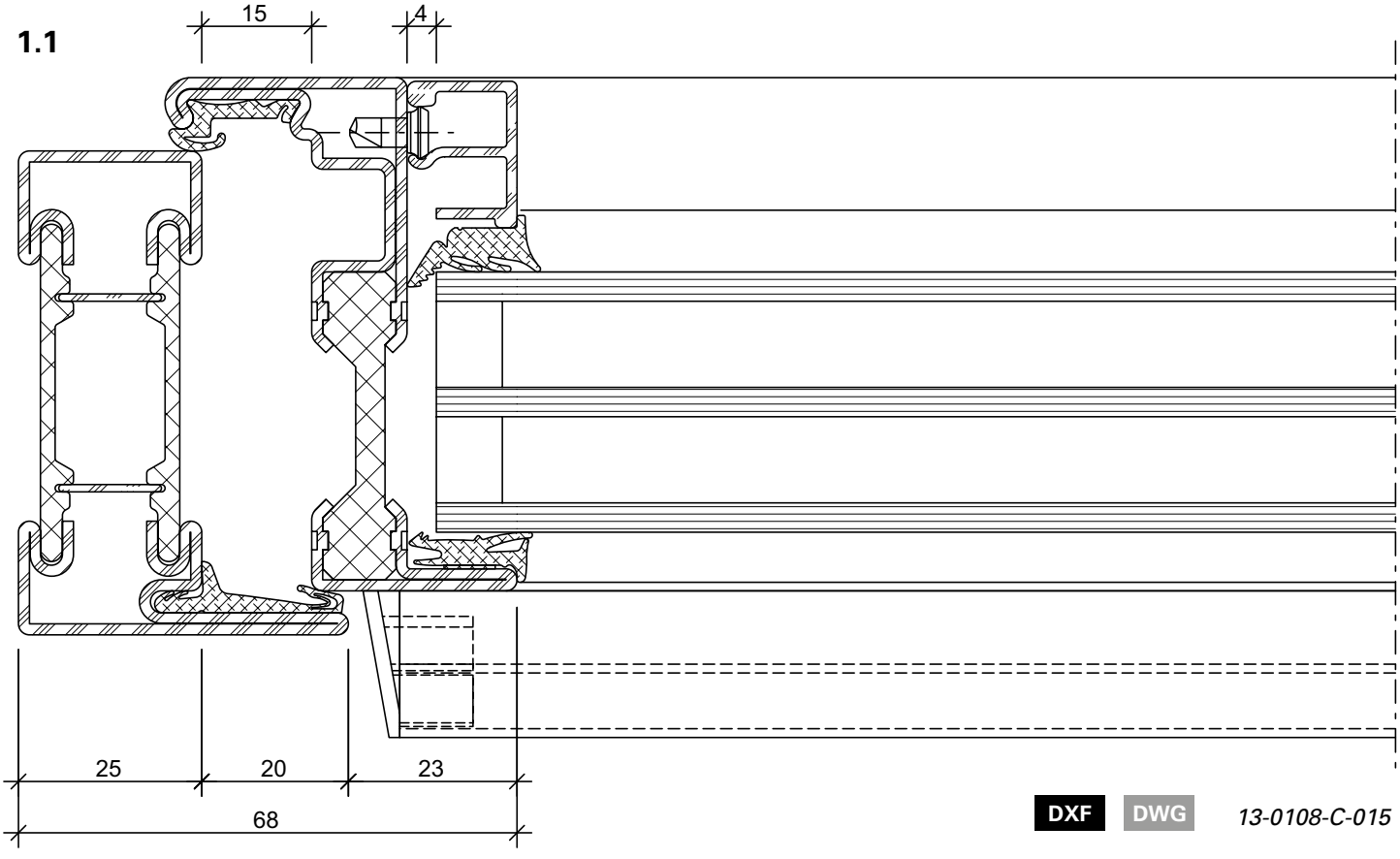

DXF DWG *13-0108-C-015*

3.0

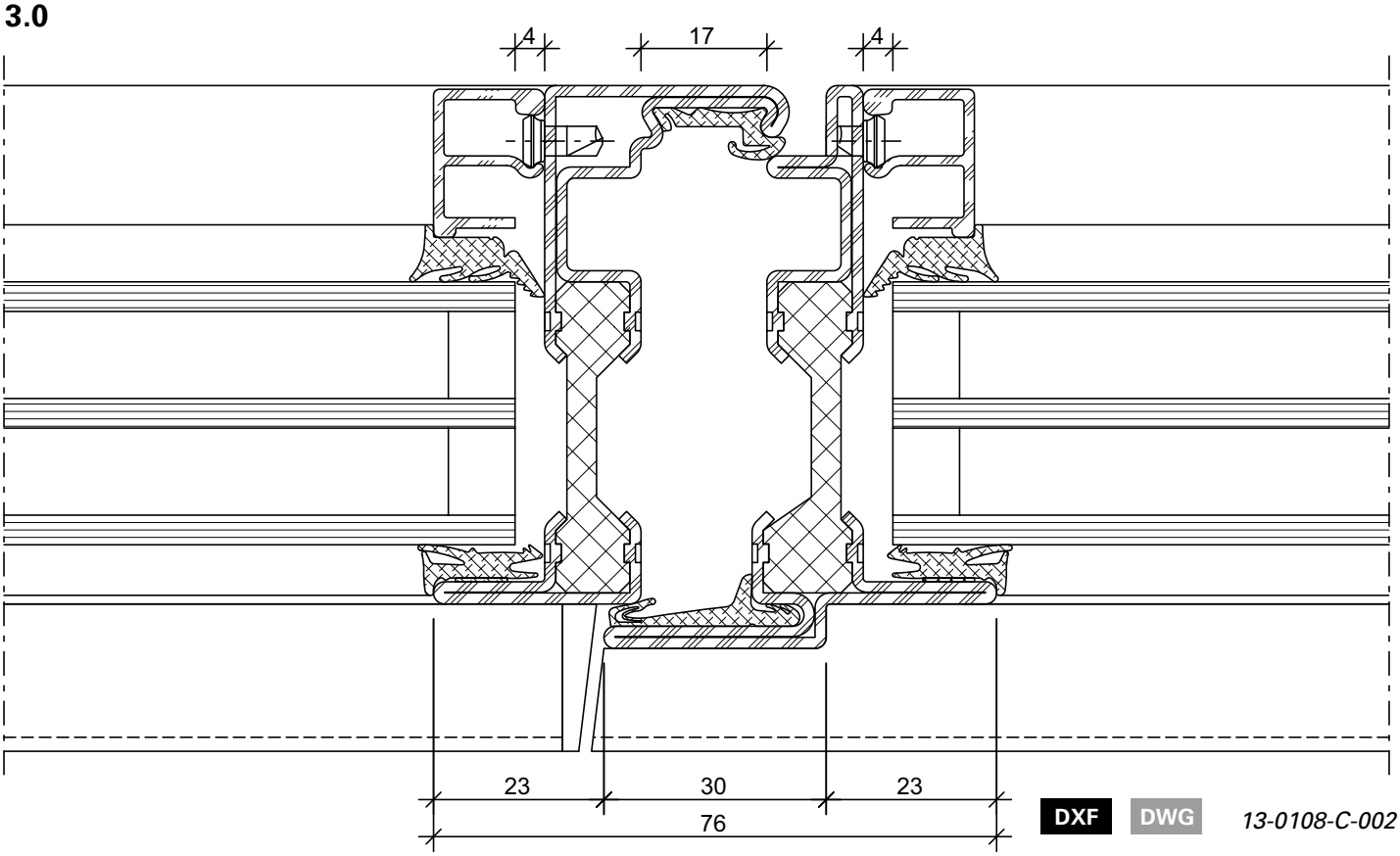

DXF DWG *13-0108-C-002*

2.0

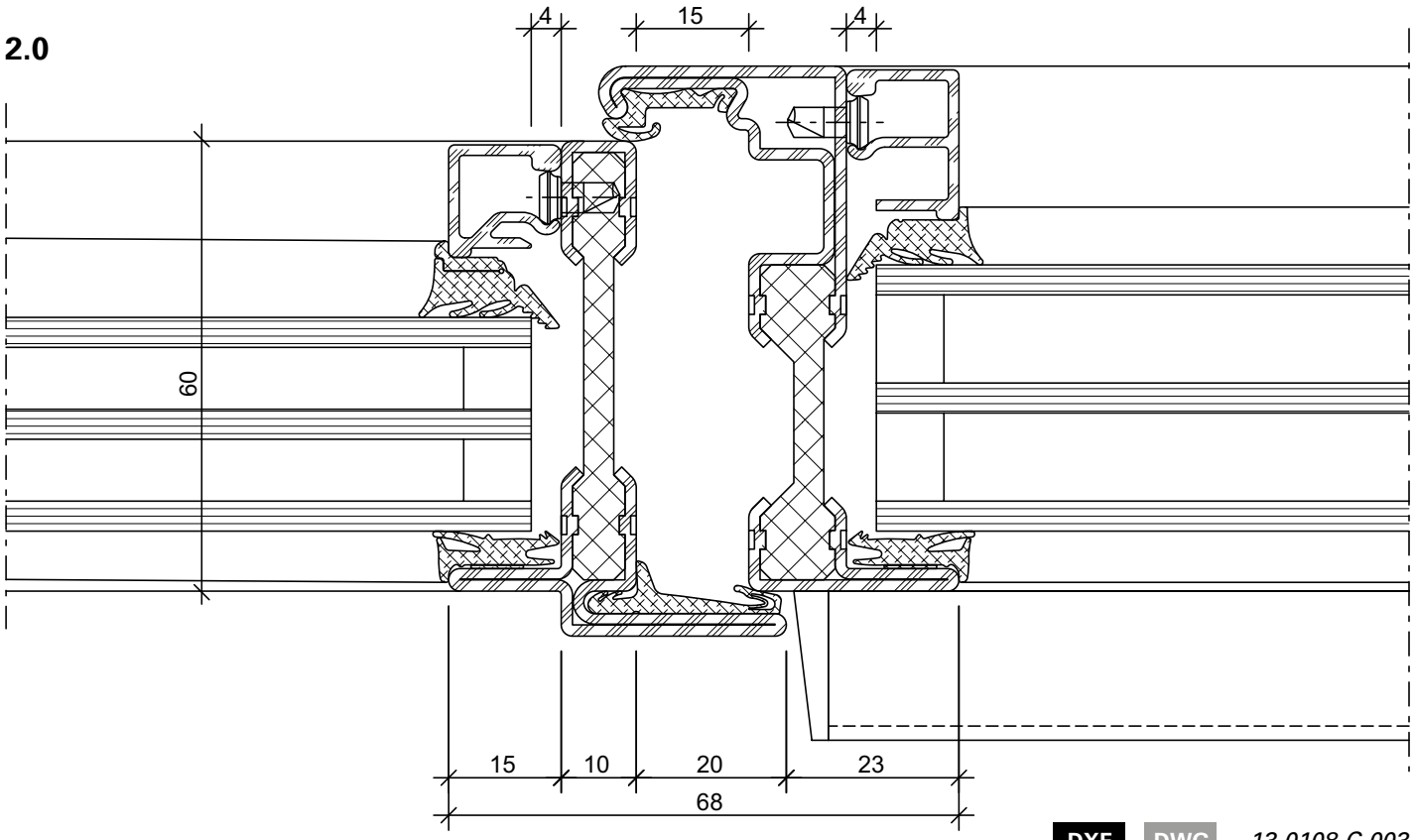

DXF **DWG** *13-0108-C-003*

2.1

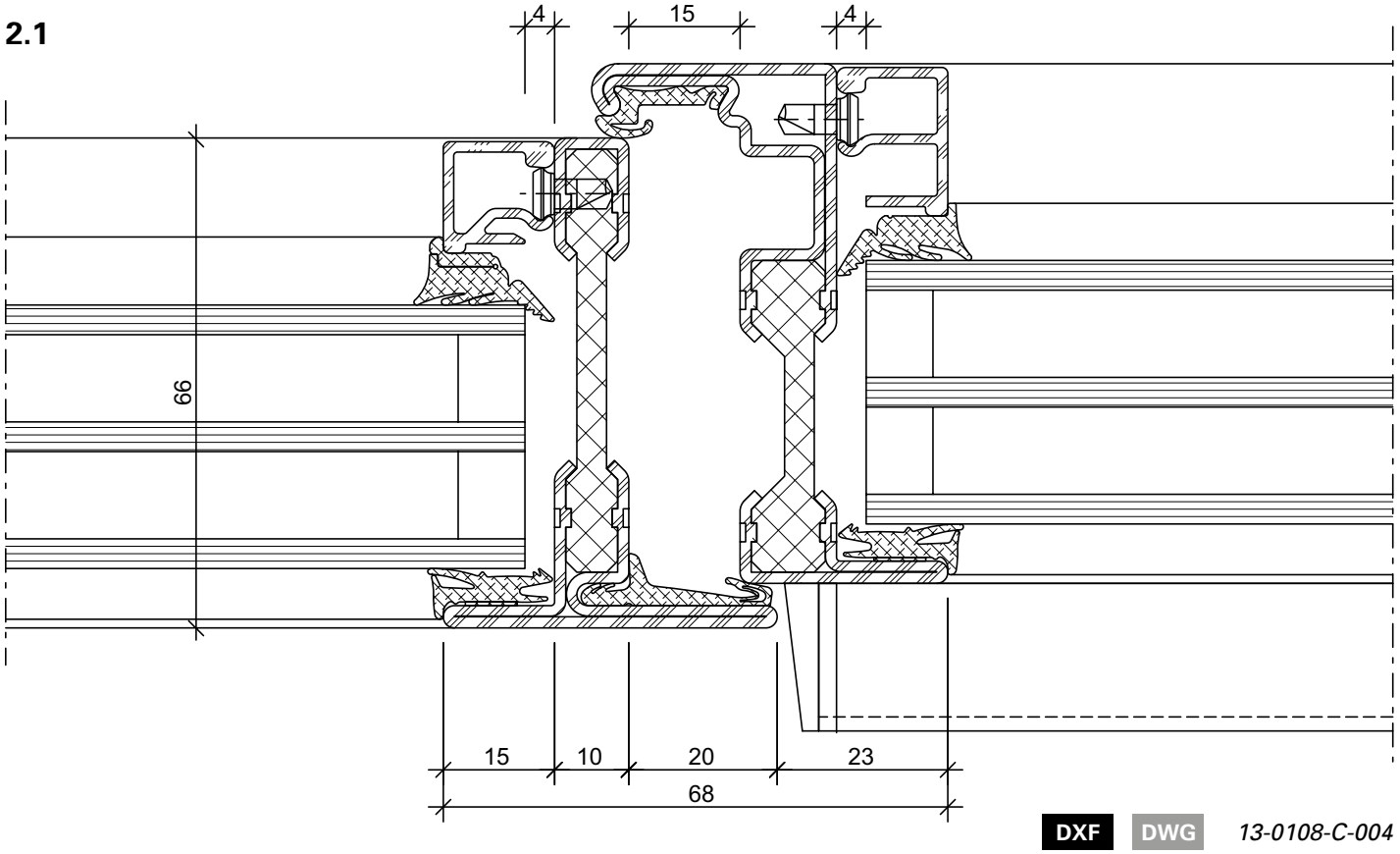

DXF **DWG** *13-0108-C-004*

2.2

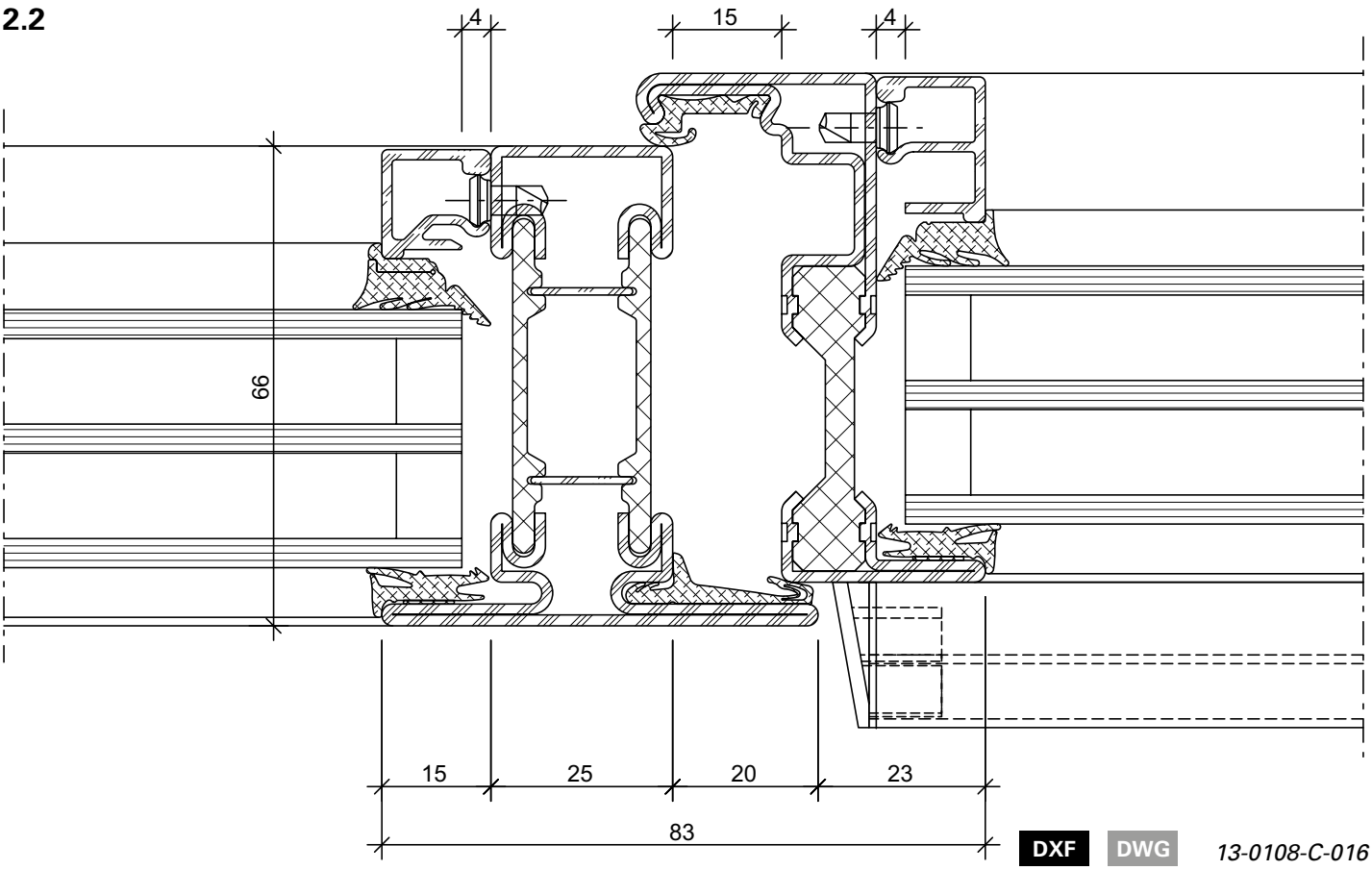

DXF DWG *13-0108-C-016*

4.0

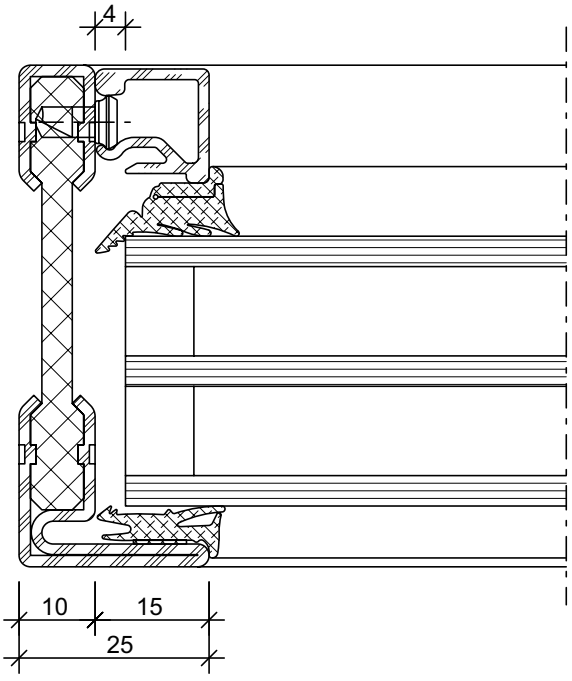

DXF DWG *13-0108-C-006*

5.0

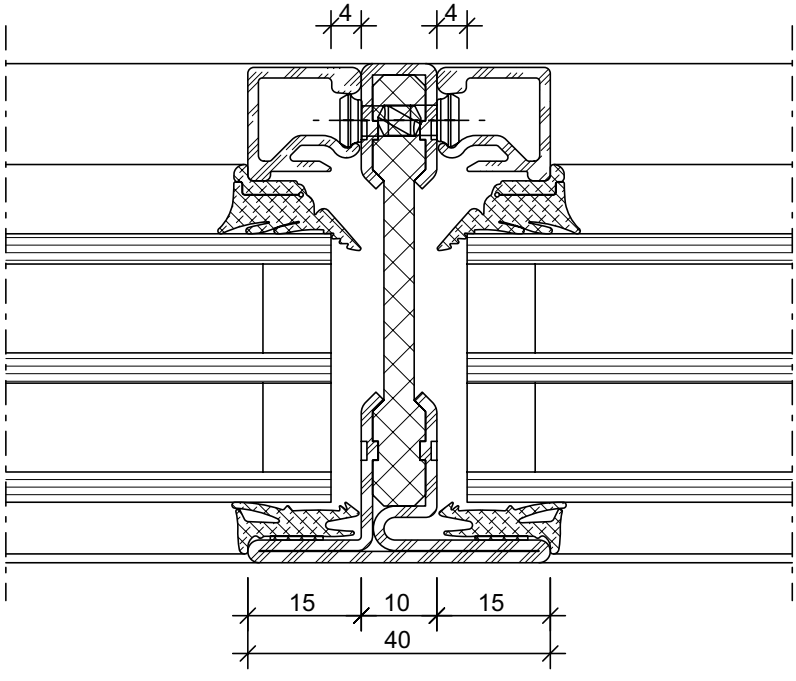

DXF DWG *13-0108-C-007*

4.1

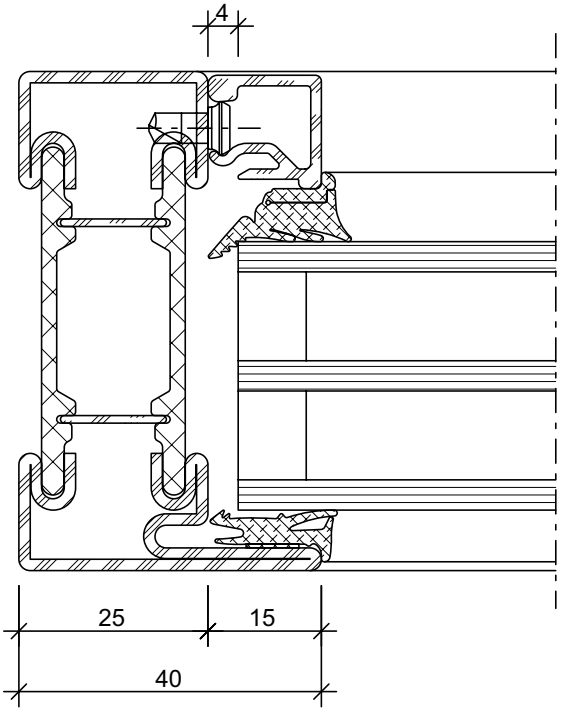

DXF DWG *13-0108-C-017*

5.1

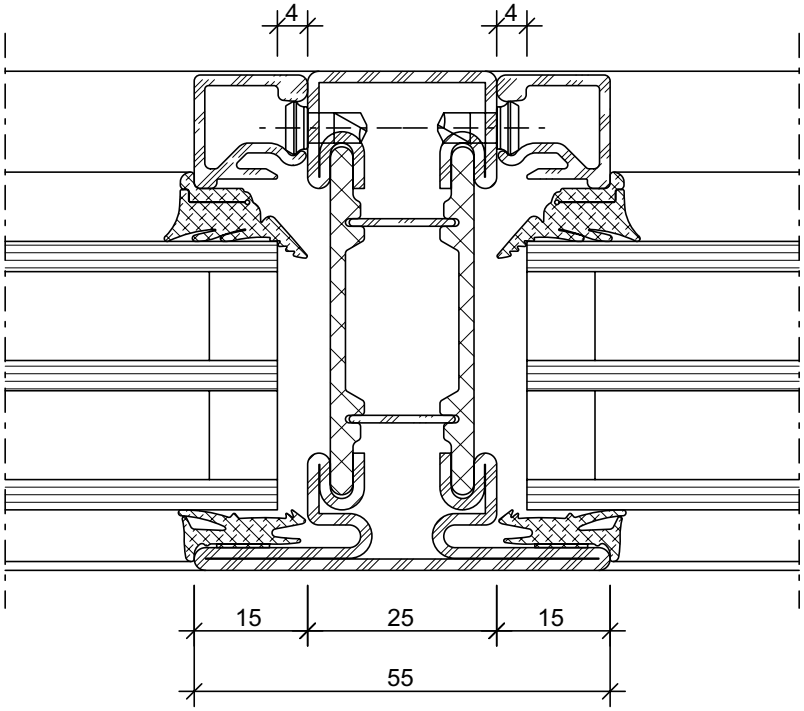

DXF DWG *13-0108-C-018*

5.2

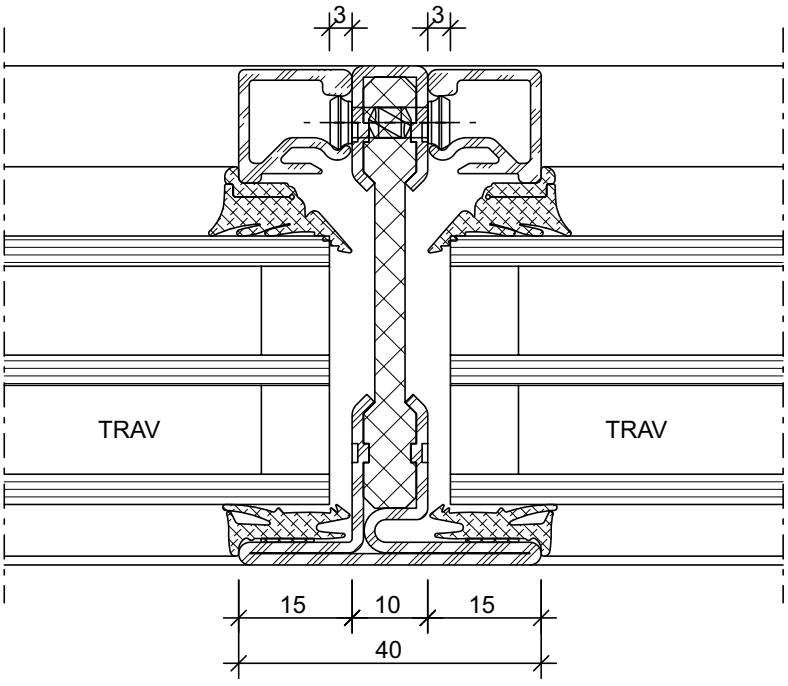

DXF DWG *13-0108-C-014*

6.0

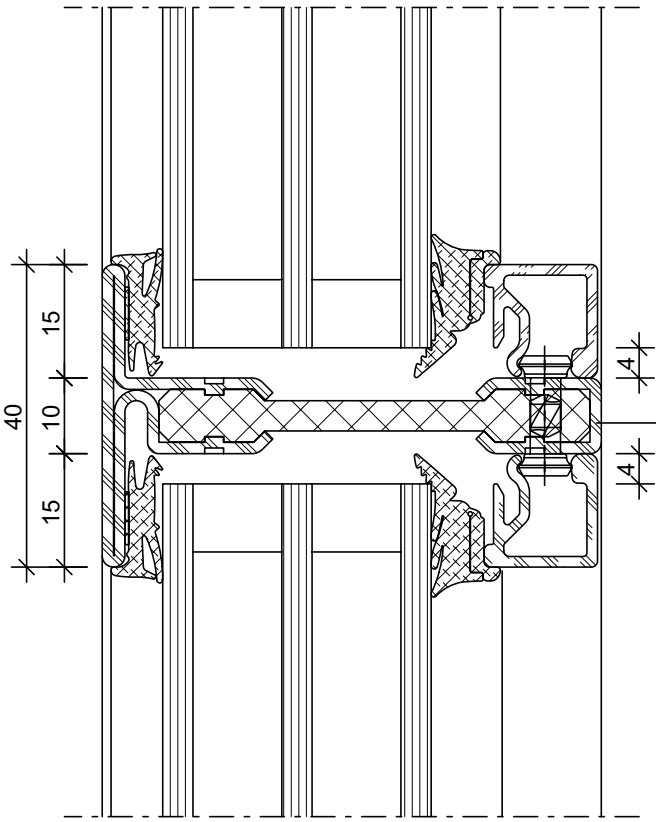

13-0108-C-009

DWG

DXF

4.1

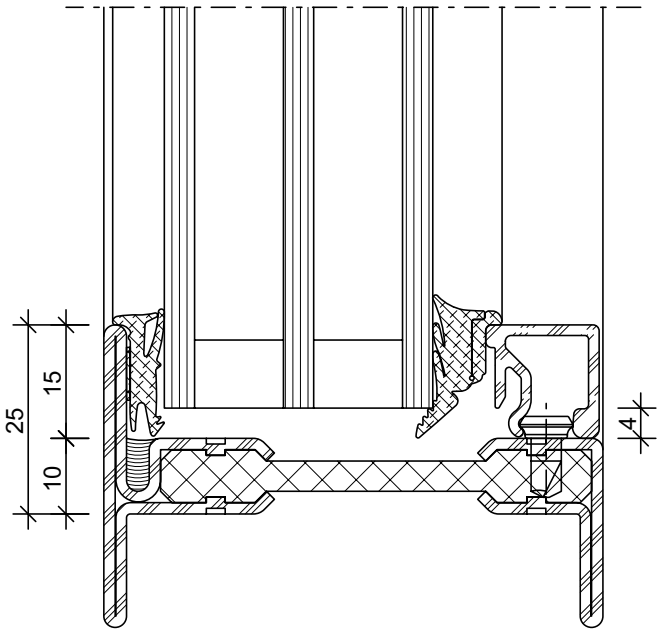

13-0108-C-008

DWG

DXF

7.0

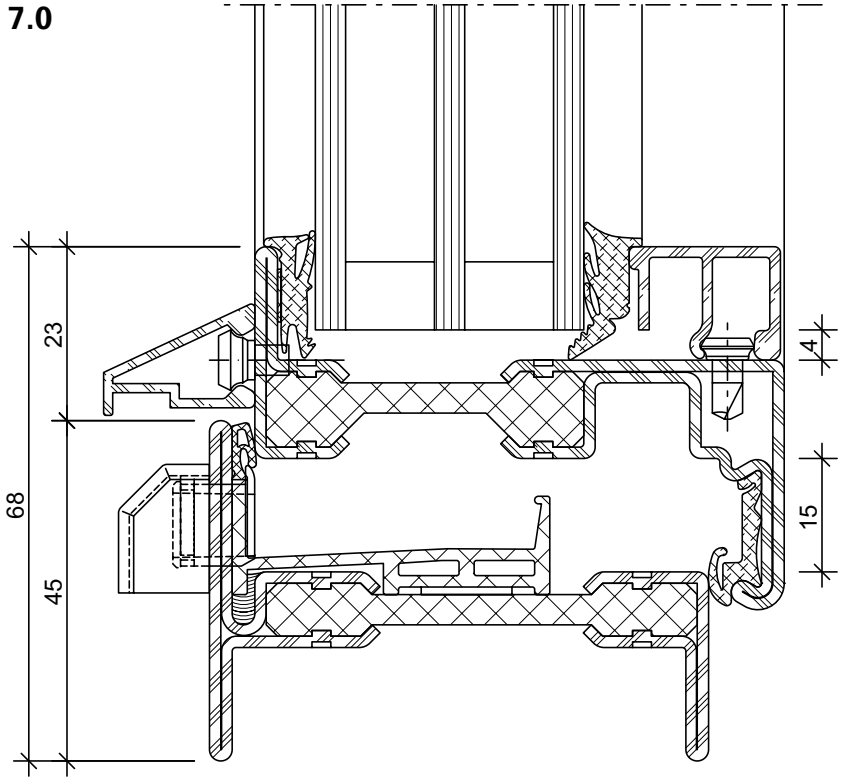

13-0108-C-010

DWG

DXF

8.0

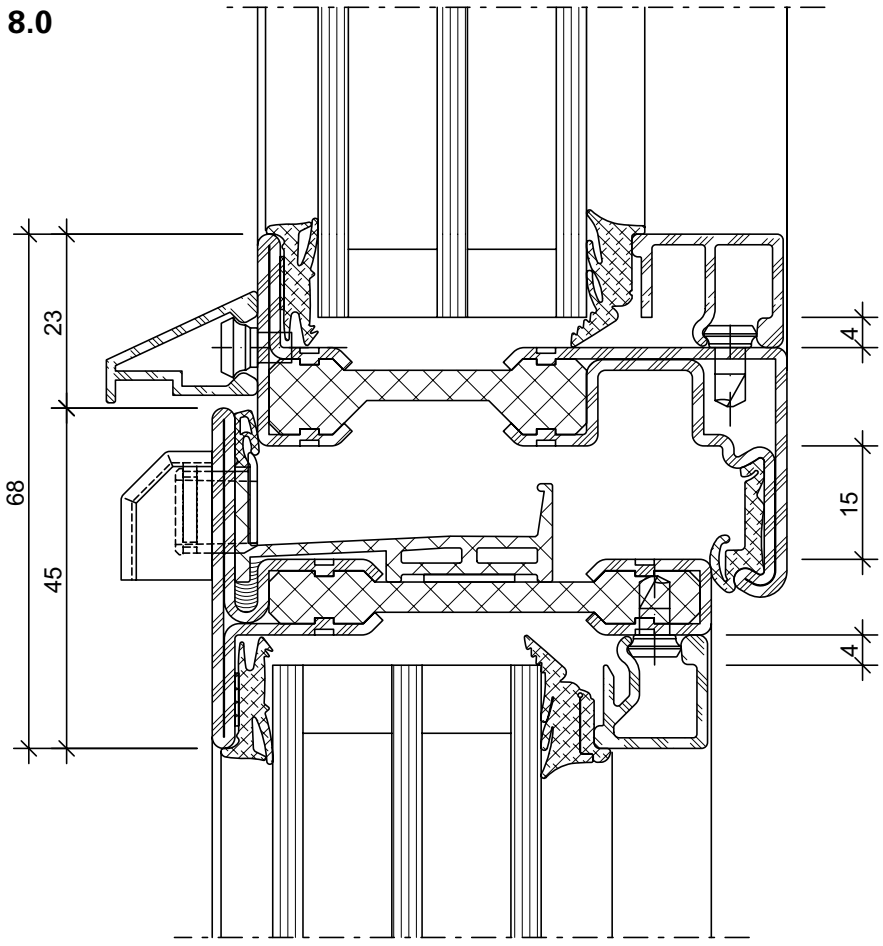

13-0108-C-013

DWG

DXF

7.1

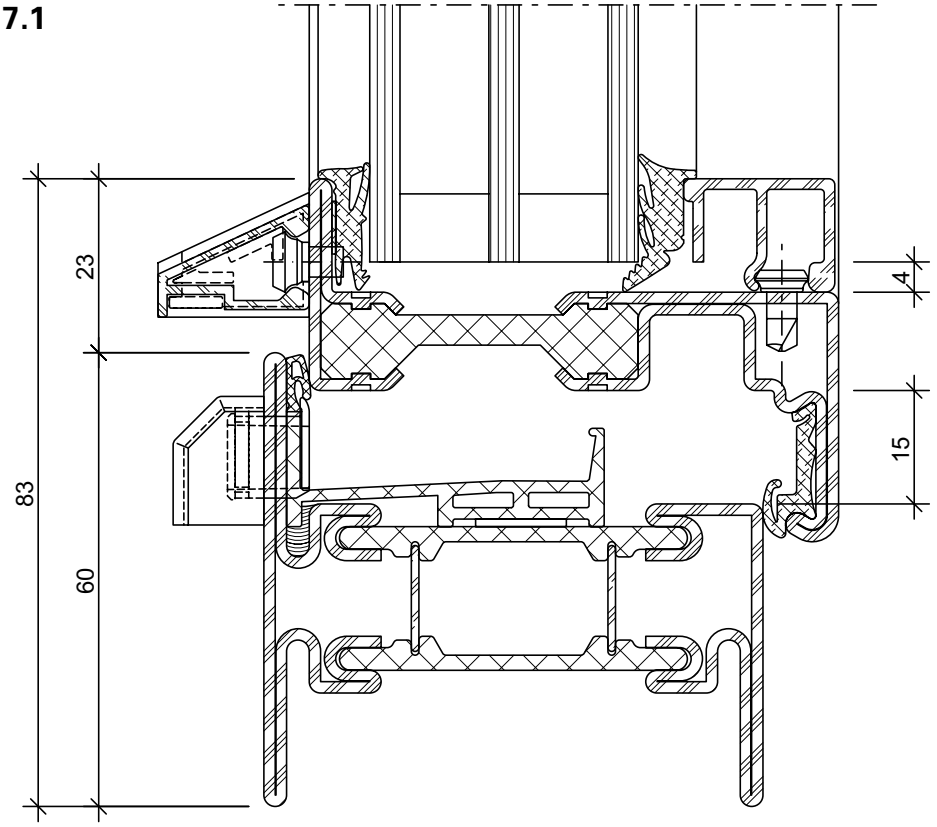

13-0108-C-019

DWG

DXF

8.1

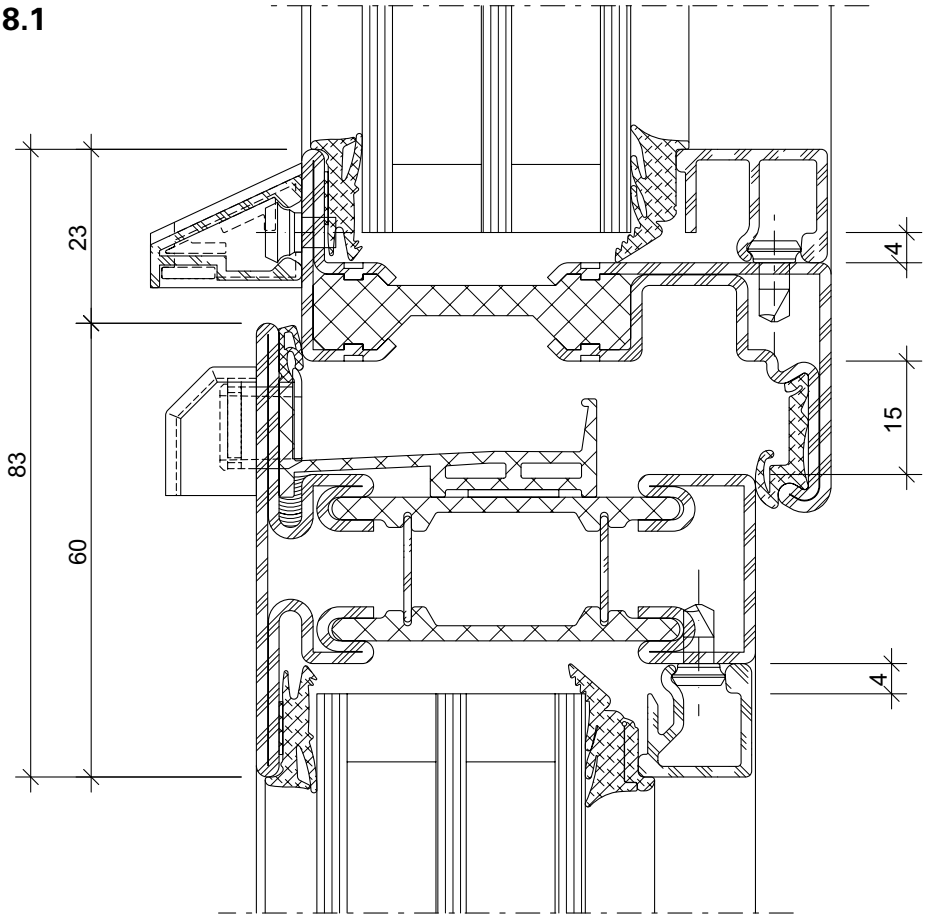

13-0108-C-021

DWG

DXF

9.0

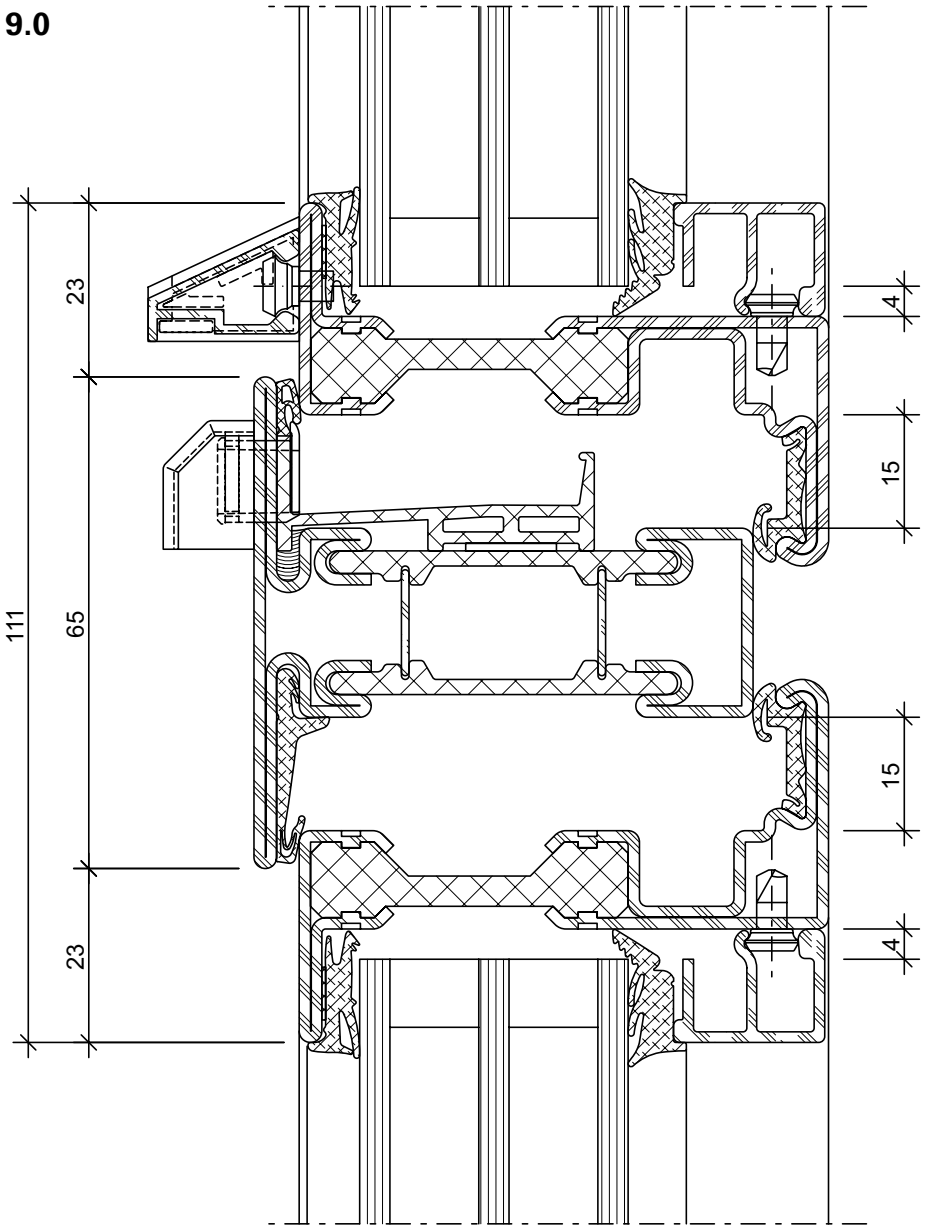

13-0108-C-020

DWG

DXF

Anwendungsbeispiele nach innen öffnend (13-0108-S-001) DXF DWG Janisol Arte 66
Exemples d'application ouvrant vers l'intérieur (13-0108-S-001) Janisol Arte 66
Examples of applications opening inwards (13-0108-S-001) Janisol Arte 66

C - C

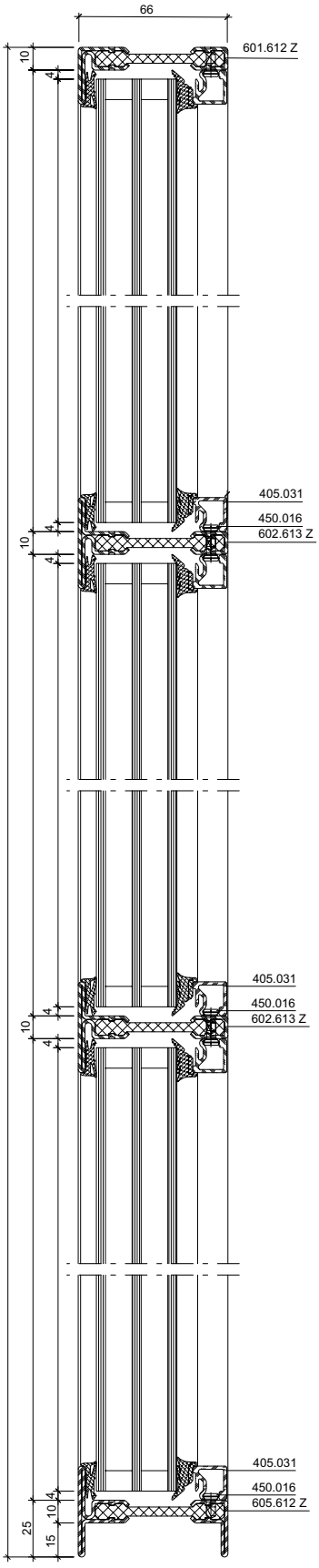

D - D

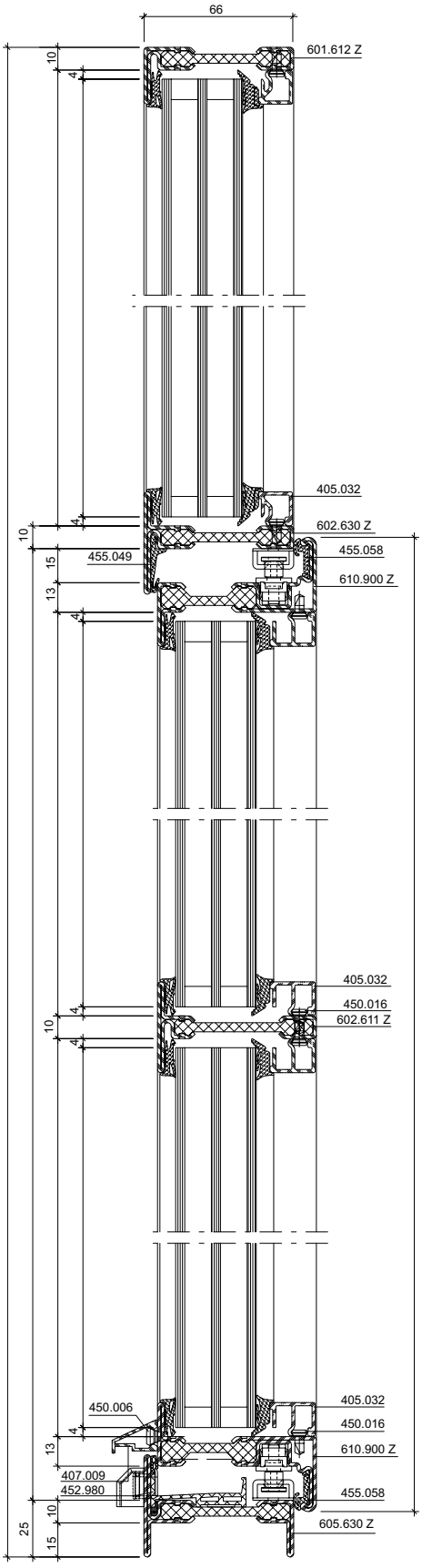

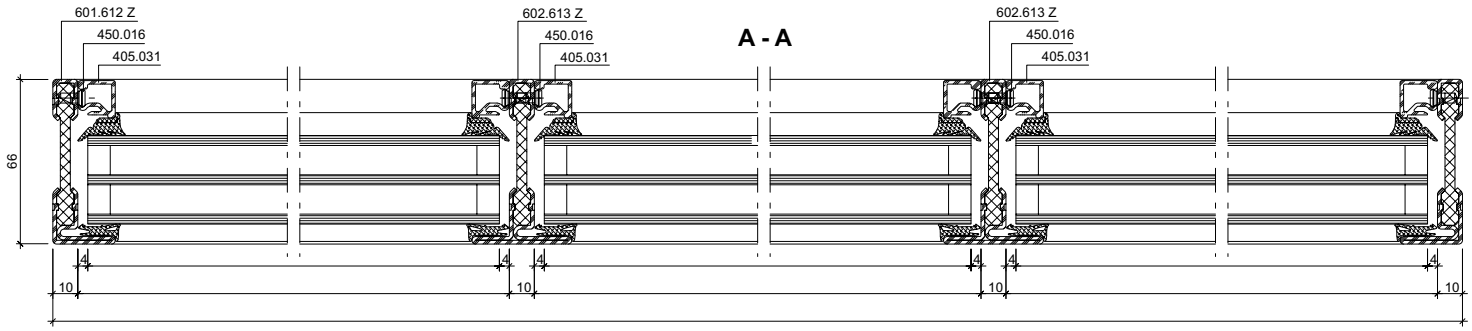
A - A
601.612 Z
450.016
405.031
602.613 Z
450.016
405.031
602.613 Z
450.016
405.031
66
4
10

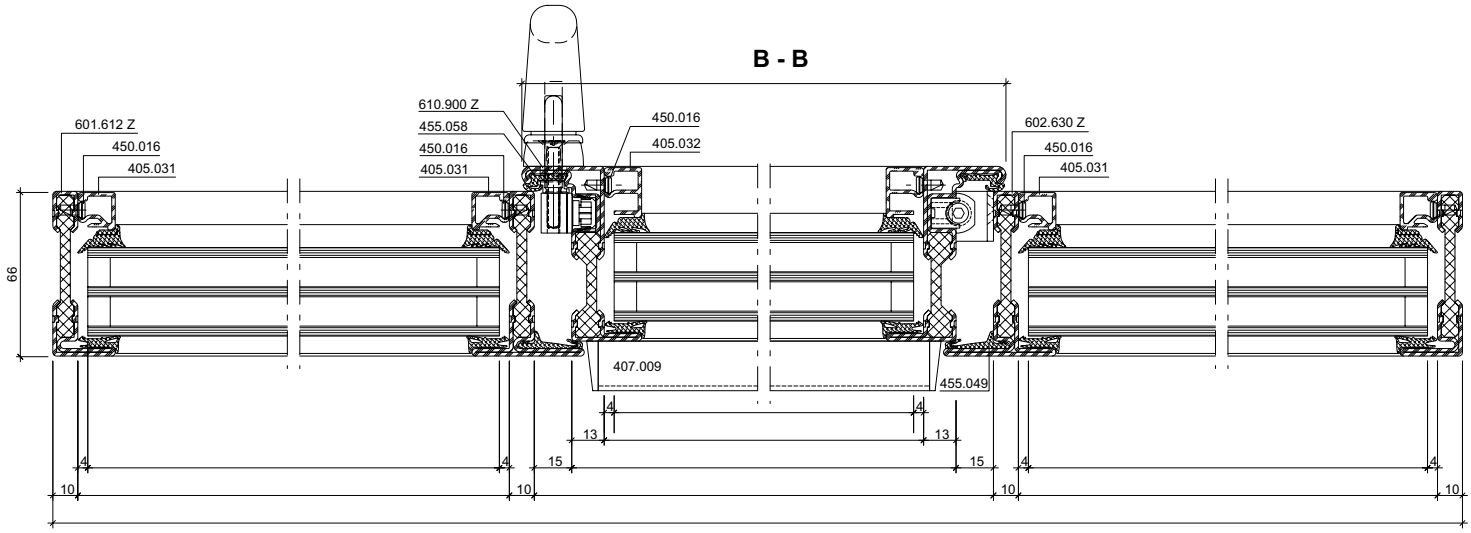
B - B
601.612 Z
450.016
405.031
610.900 Z
455.058
450.016
405.031
450.016
405.032
602.630 Z
450.016
405.031
66
407.009
455.049
4
13
15
10

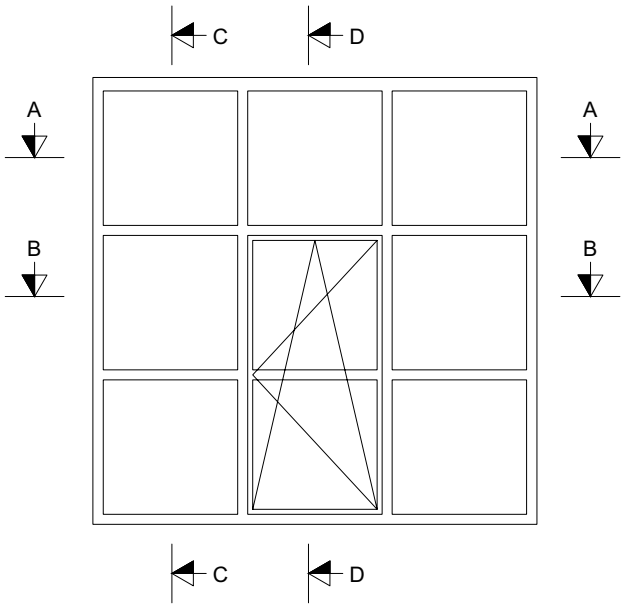
C
D
A
A
B
B
C
D

Anwendungsbeispiele nach innen öffnend (13-0108-S-001) DXF DWG Janisol Arte 66
Exemples d'application ouvrant vers l'intérieur (13-0108-S-001) Janisol Arte 66
Examples of applications opening inwards (13-0108-S-001) Janisol Arte 66

C - C

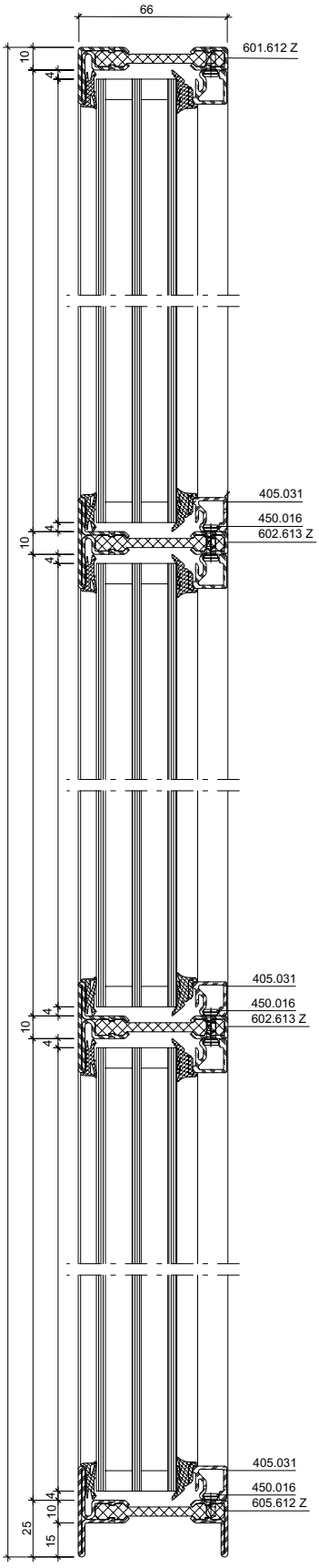

D - D

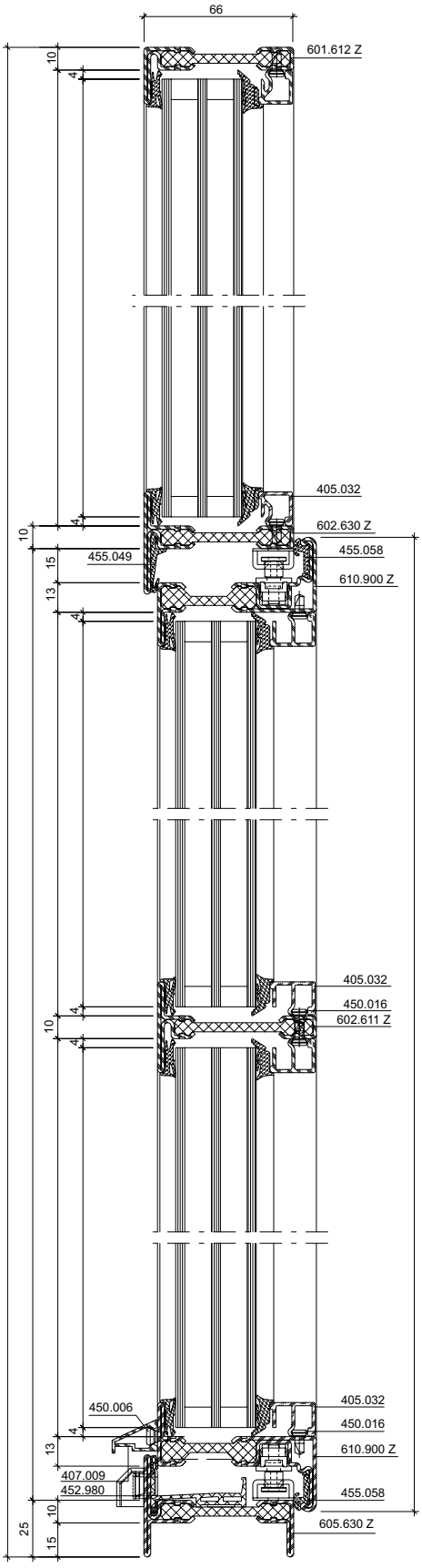

Anwendungsbeispiele nach innen öffnend (13-0108-S-002) Janisol Arte 66
Exemples d'application ouvrant vers l'intérieur (13-0108-S-002) Janisol Arte 66
Examples of applications opening inwards (13-0108-S-002) Janisol Arte 66

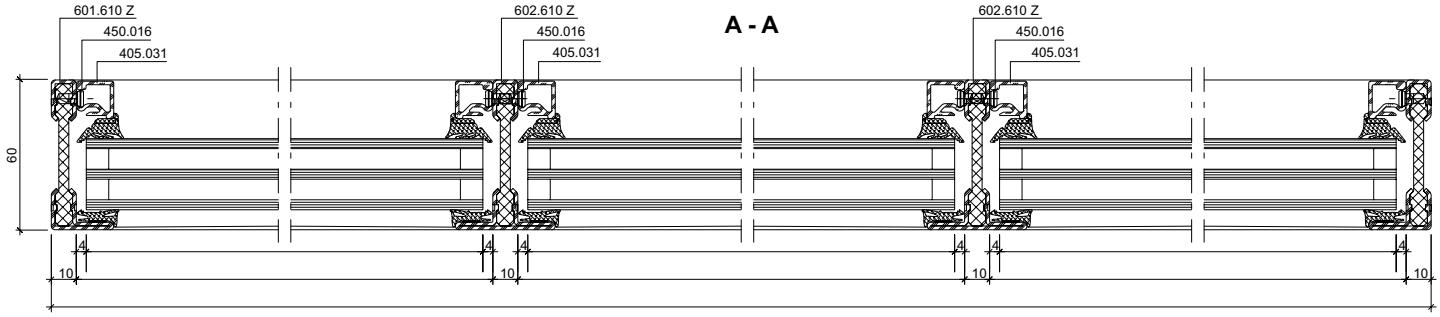

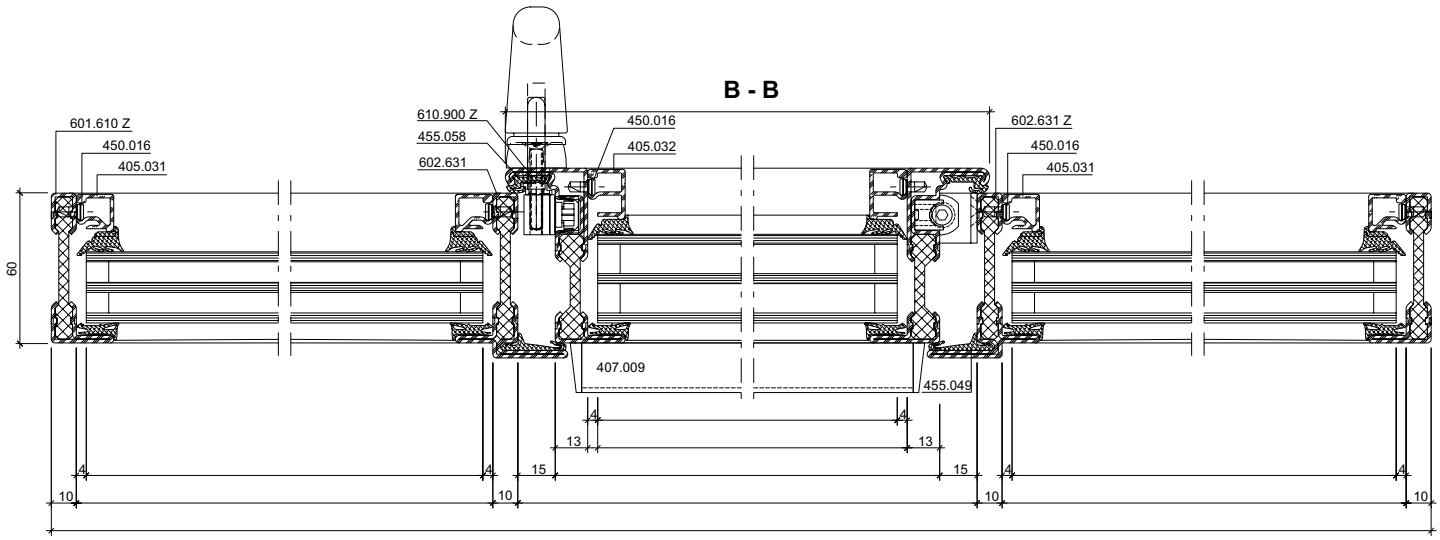

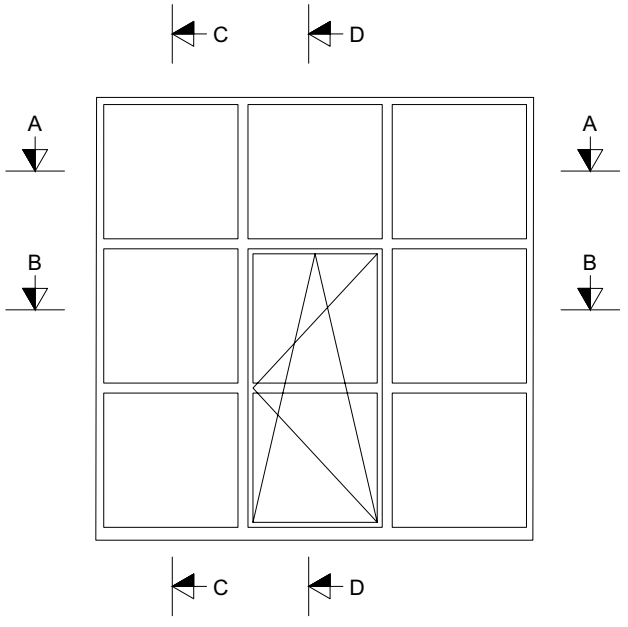

Anwendungsbeispiele nach innen öffnend (13-0108-S-003)
Exemples d'application ouvrant vers l'intérieur (13-0108-S-003)
Examples of applications opening inwards (13-0108-S-003)

DXF DWG

Janisol Arte 66
Janisol Arte 66
Janisol Arte 66

C - C

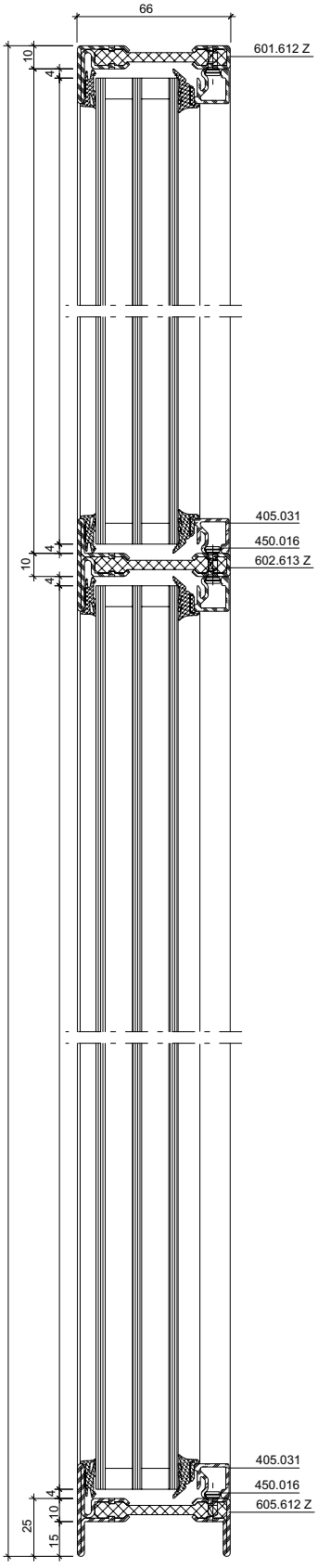

D - D

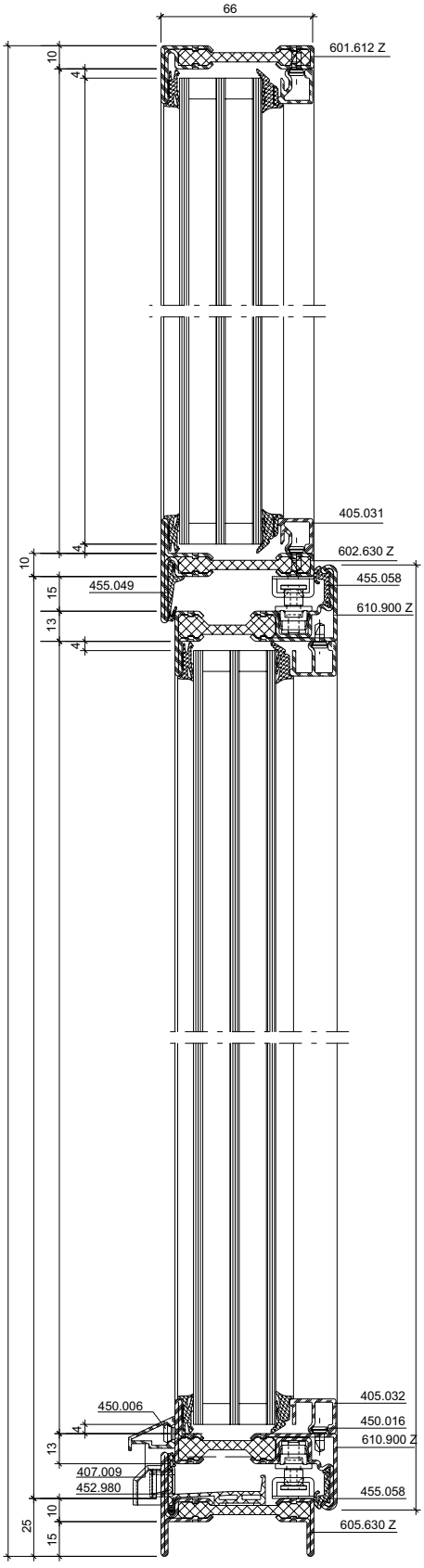

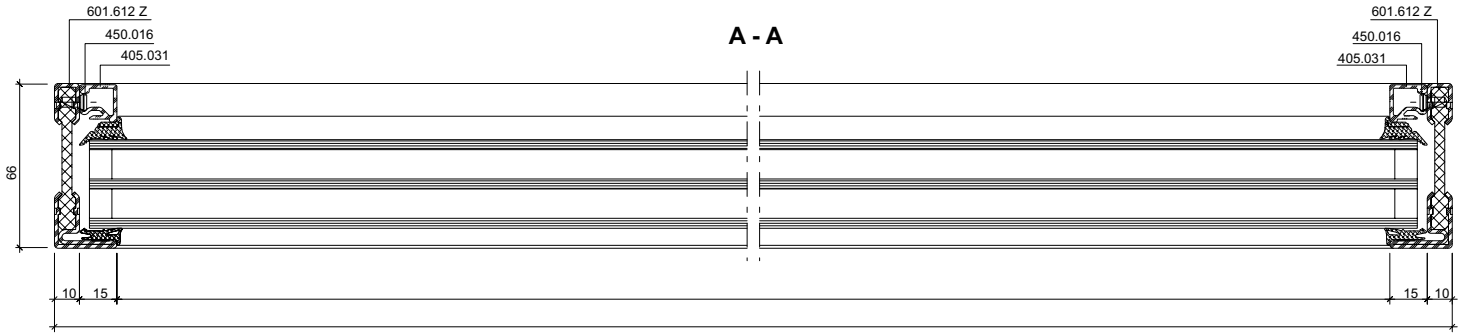
A - A
601.612 Z
450.016
405.031
601.612 Z
450.016
405.031
66
10
15
15
10

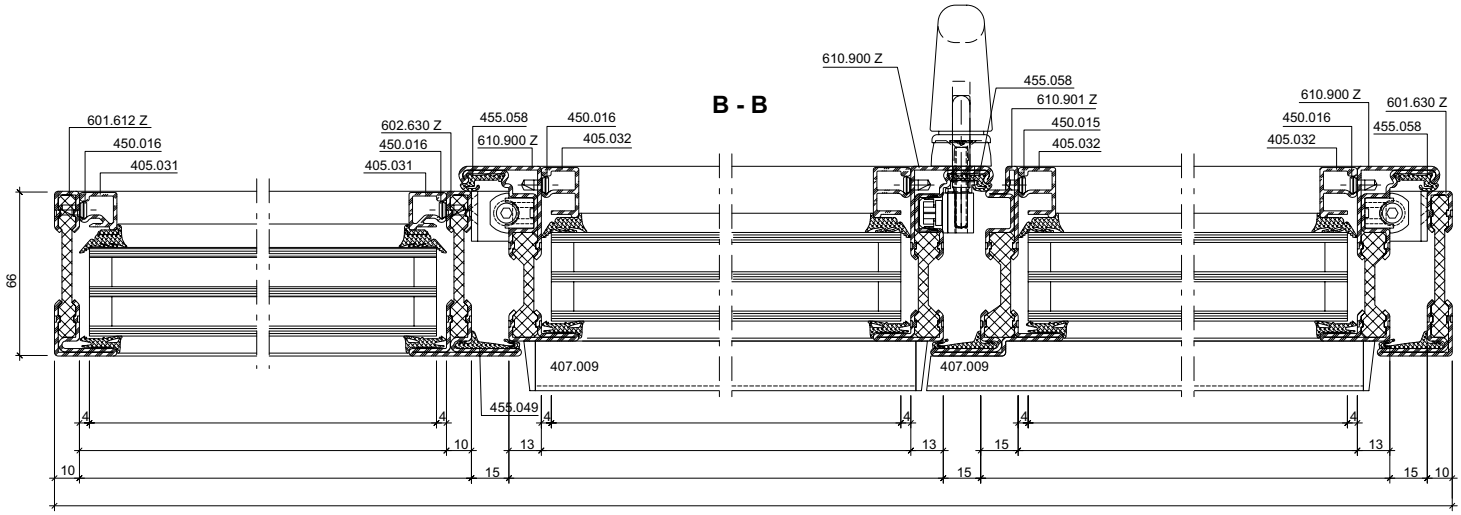
B - B
610.900 Z
455.058
610.901 Z
450.015
405.032
601.612 Z
450.016
405.031
602.630 Z
450.016
405.031
455.058
610.900 Z
450.016
405.032
610.900 Z
450.016
405.032
601.630 Z
455.058
66
407.009
407.009
455.049
4
10
13
15
10

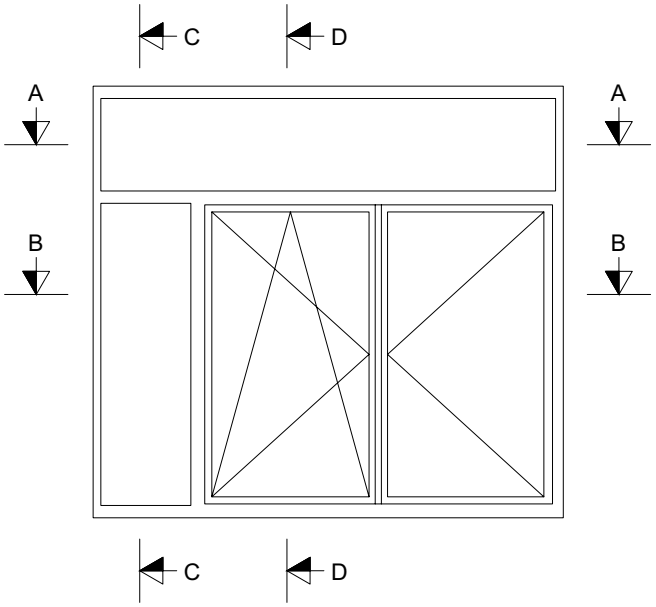
C
D
A
A
B
B
C
D

Anwendungsbeispiele nach innen öffnend (13-0108-S-004) **DXF** **DWG** Janisol Arte 66
Exemples d'application ouvrant vers l'intérieur (13-0108-S-004) Janisol Arte 66
Examples of applications opening inwards (13-0108-S-004) Janisol Arte 66

C - C

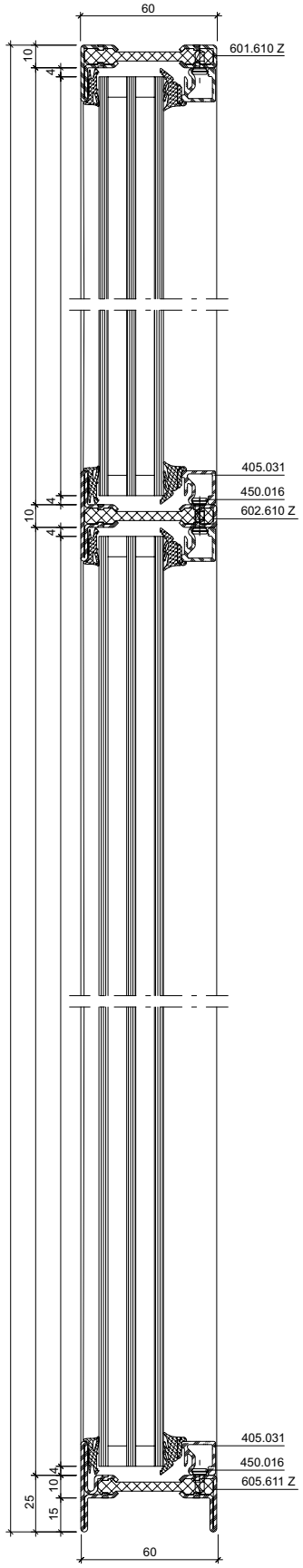

D - D

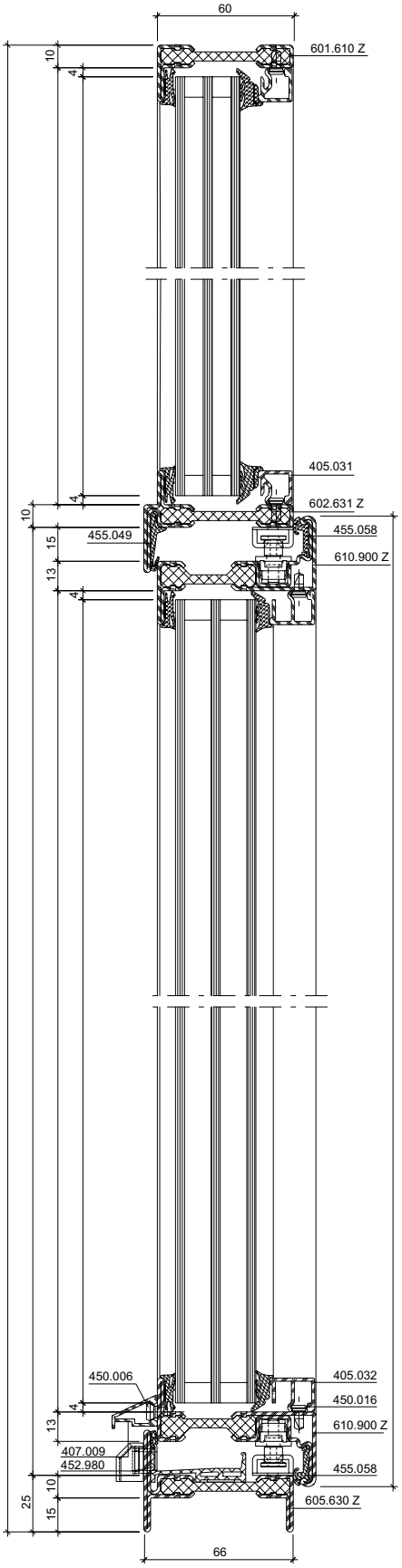

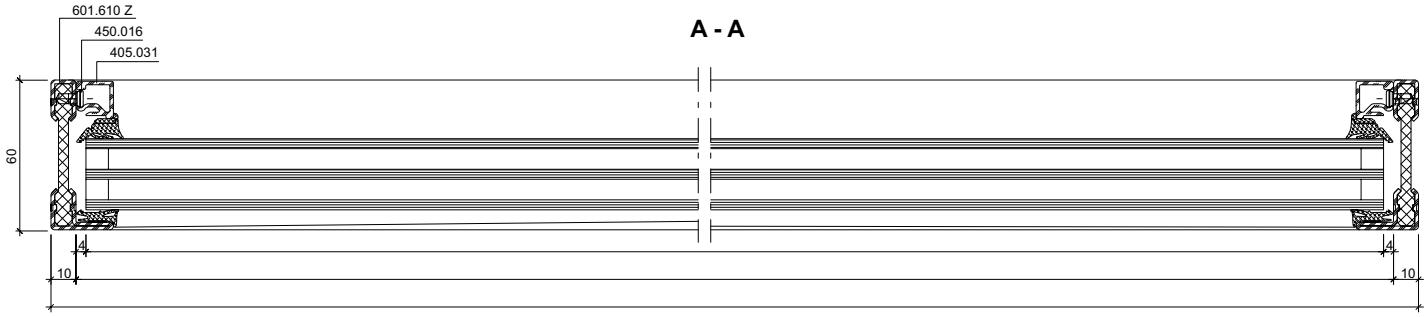
A - A
601.610 Z
450.016
405.031
60
4
4
10
10

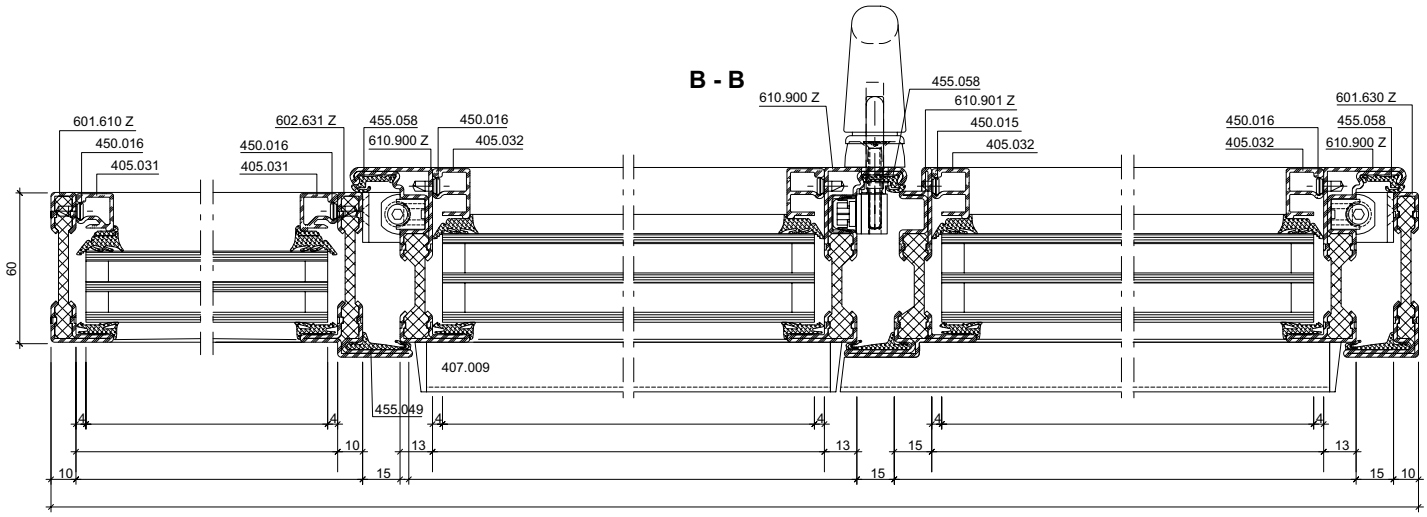
B - B
601.610 Z
450.016
405.031
602.631 Z
450.016
405.031
455.058
610.900 Z
450.016
405.032
610.900 Z
455.058
610.901 Z
450.015
405.032
450.016
405.032
601.630 Z
455.058
610.900 Z
60
407.009
455.049
4
10
13
15

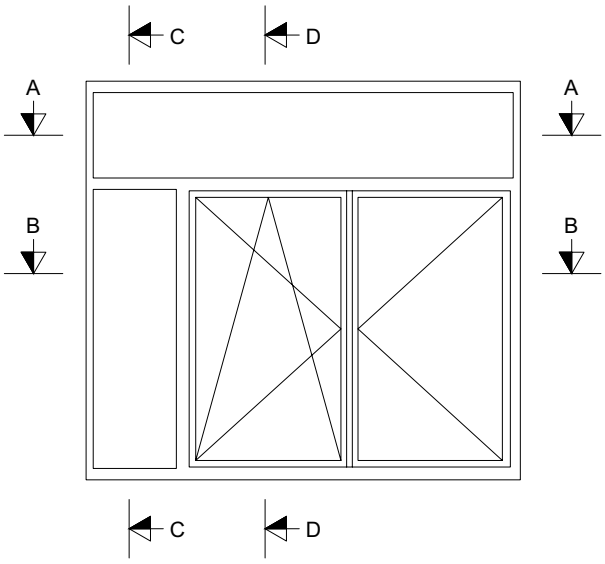
C
D
A
A
B
B
C
D

Anwendungsbeispiele nach innen öffnend (13-0108-S-005) DXF DWG Janisol Arte 66
Exemples d'application ouvrant vers l'intérieur (13-0108-S-005) Janisol Arte 66
Examples of applications opening inwards (13-0108-S-005) Janisol Arte 66

D - D

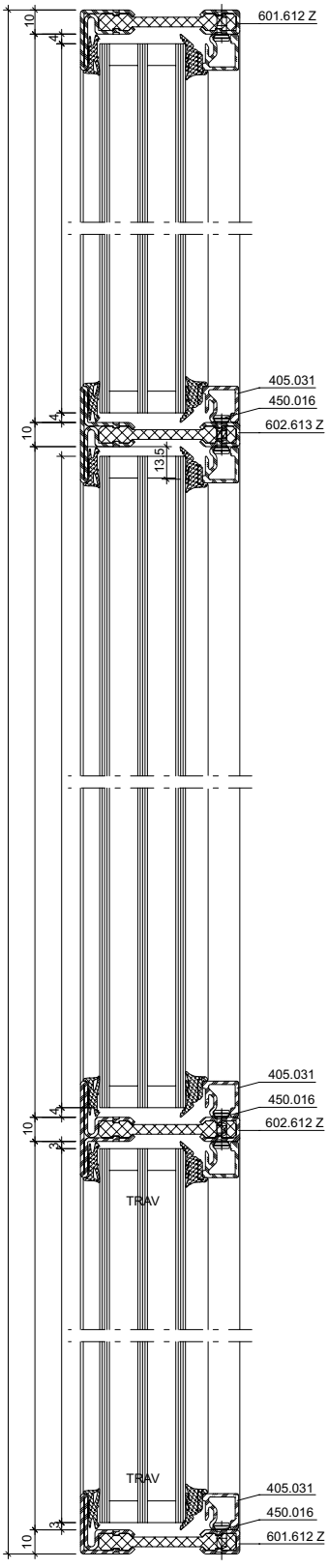

E - E

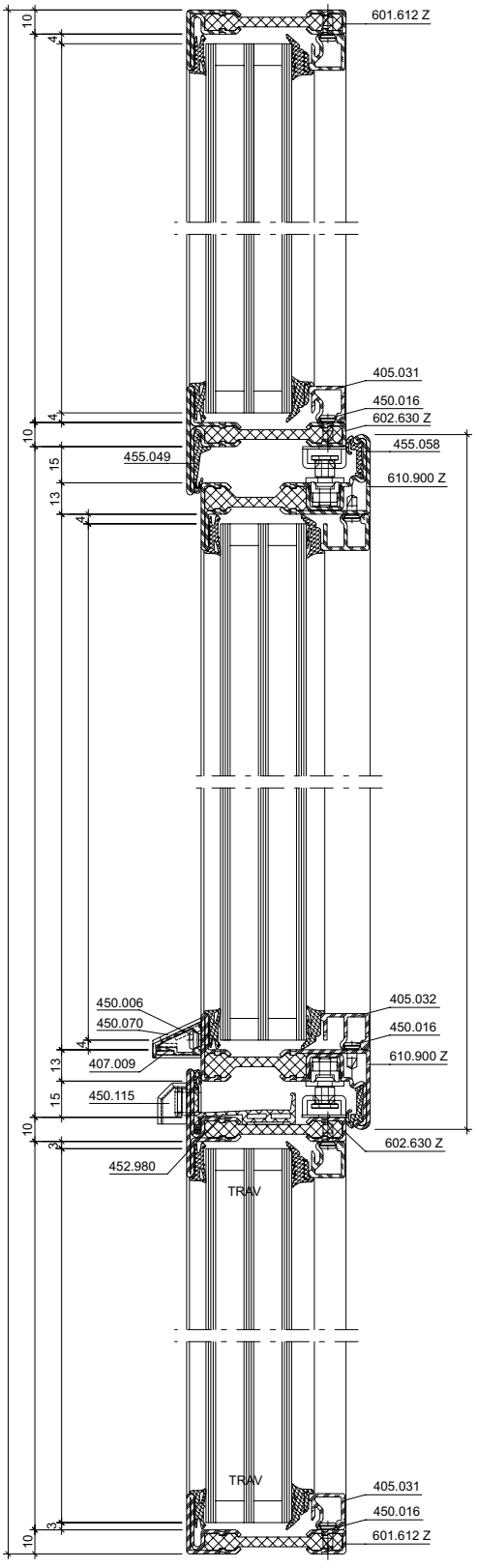

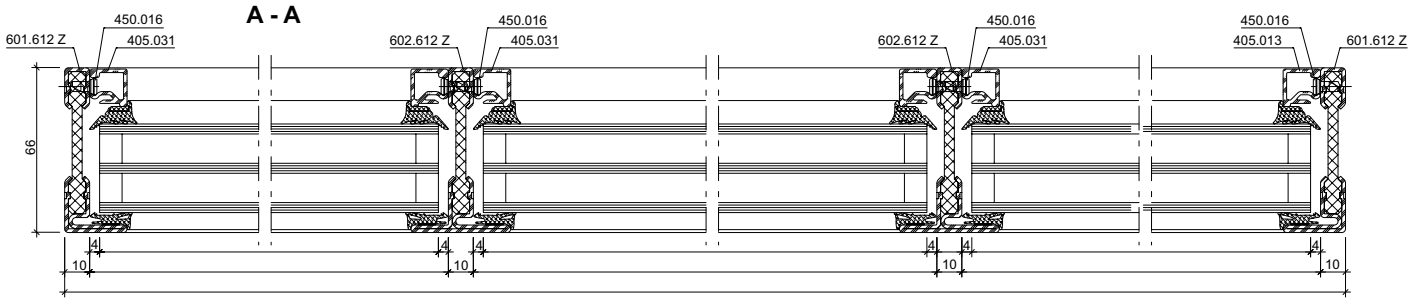
A - A
450.016
601.612 Z
405.031
602.612 Z
405.013
66
4
10

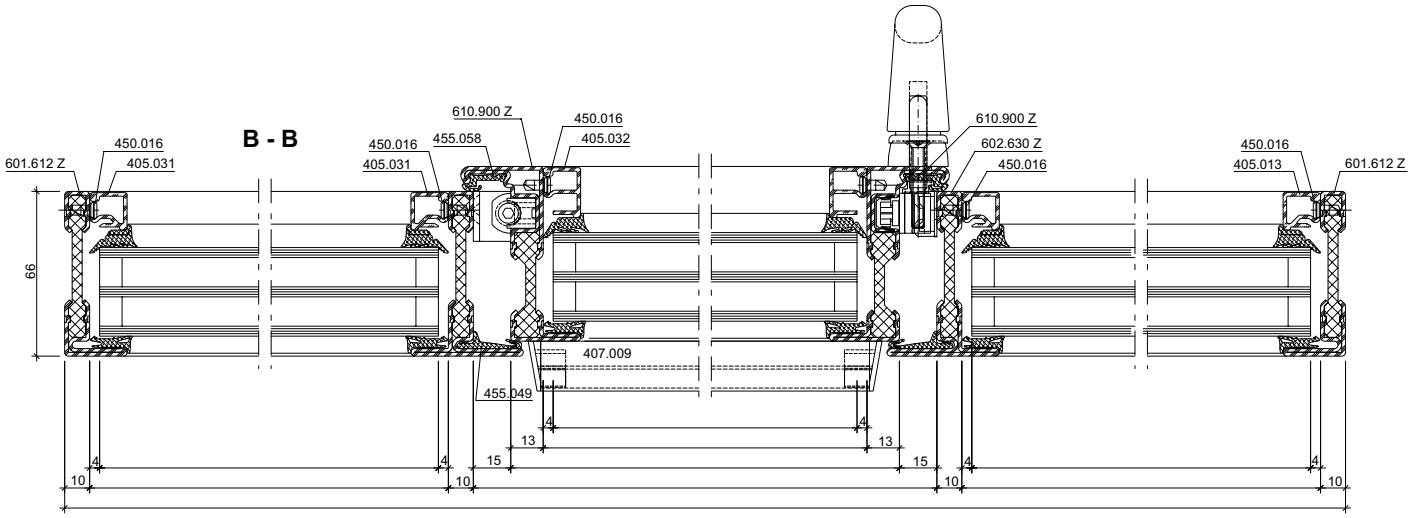
B - B
610.900 Z
450.016
405.032
455.058
405.031
602.630 Z
601.612 Z
405.013
66
407.009
455.049
13
15
4
10

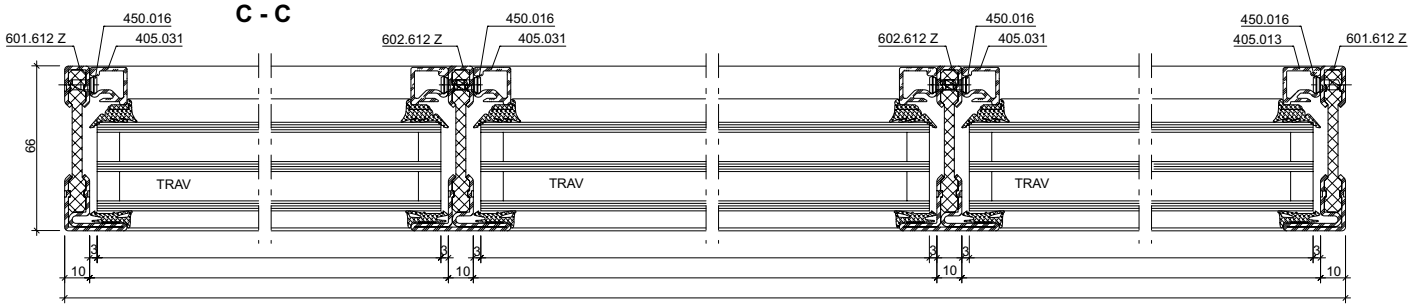
C - C
450.016
601.612 Z
405.031
602.612 Z
405.013
66
TRAV
3
10

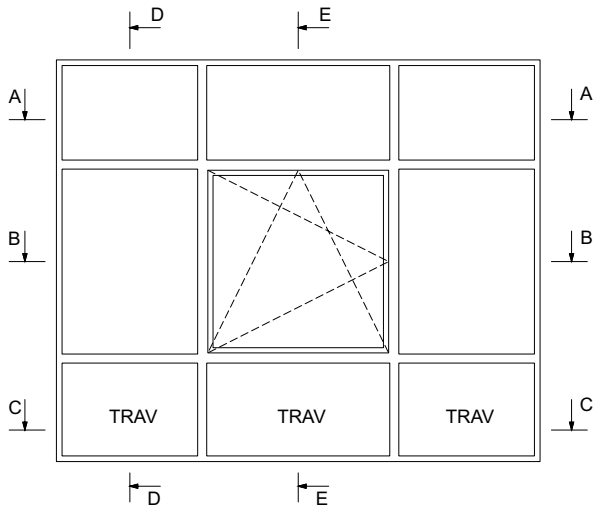
D
E
A
B
C
TRAV

D - D

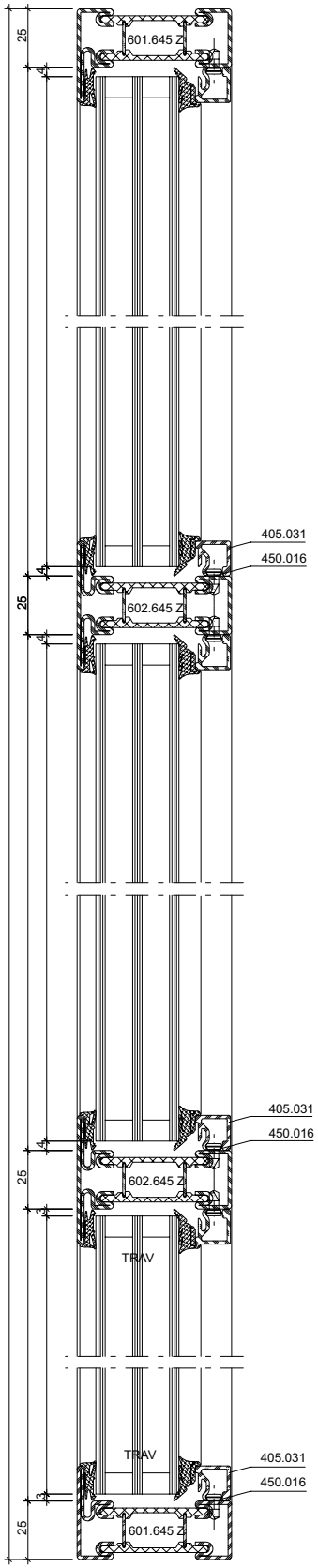
25
601.645 Z
405.031
450.016
602.645 Z
405.031
450.016
602.645 Z
TRAV
TRAV
405.031
450.016
601.645 Z

C - C

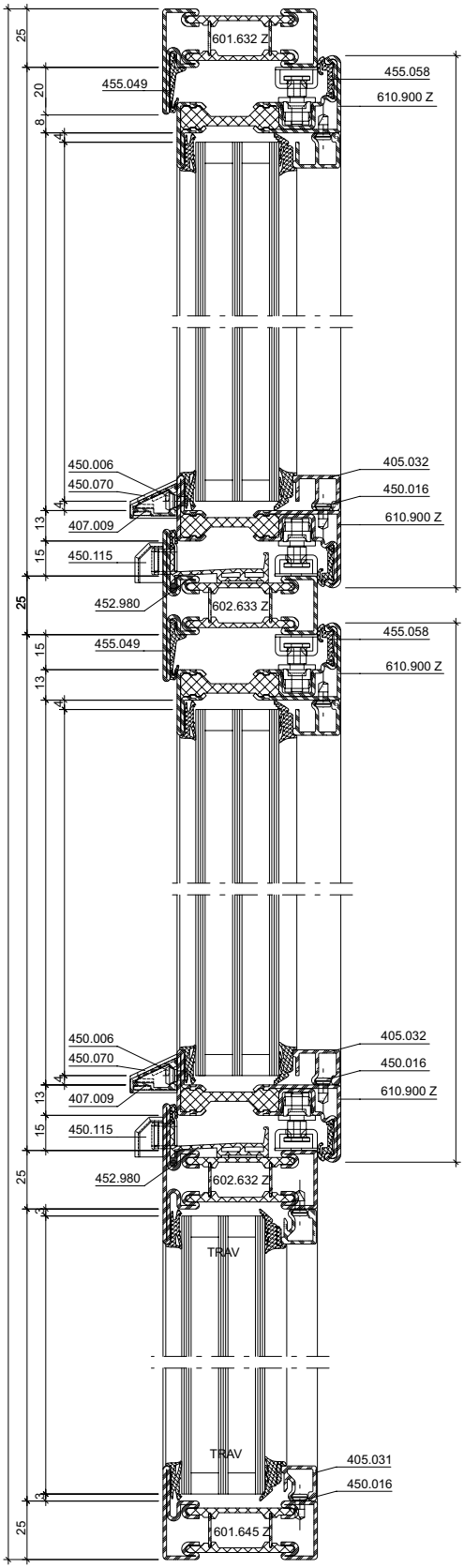
25
601.632 Z
455.049
455.058
610.900 Z
450.006
450.070
405.032
450.016
610.900 Z
407.009
450.115
452.980
602.633 Z
455.049
455.058
610.900 Z
450.006
450.070
405.032
450.016
610.900 Z
407.009
450.115
452.980
602.632 Z
TRAV
TRAV
405.031
450.016
601.645 Z

Anwendungsbeispiele nach innen öffnend (13-0108-S-006) Janisol Arte 66
Exemples d'application ouvrant vers l'intérieur (13-0108-S-006) Janisol Arte 66
Examples of applications opening inwards (13-0108-S-006) Janisol Arte 66

A - A

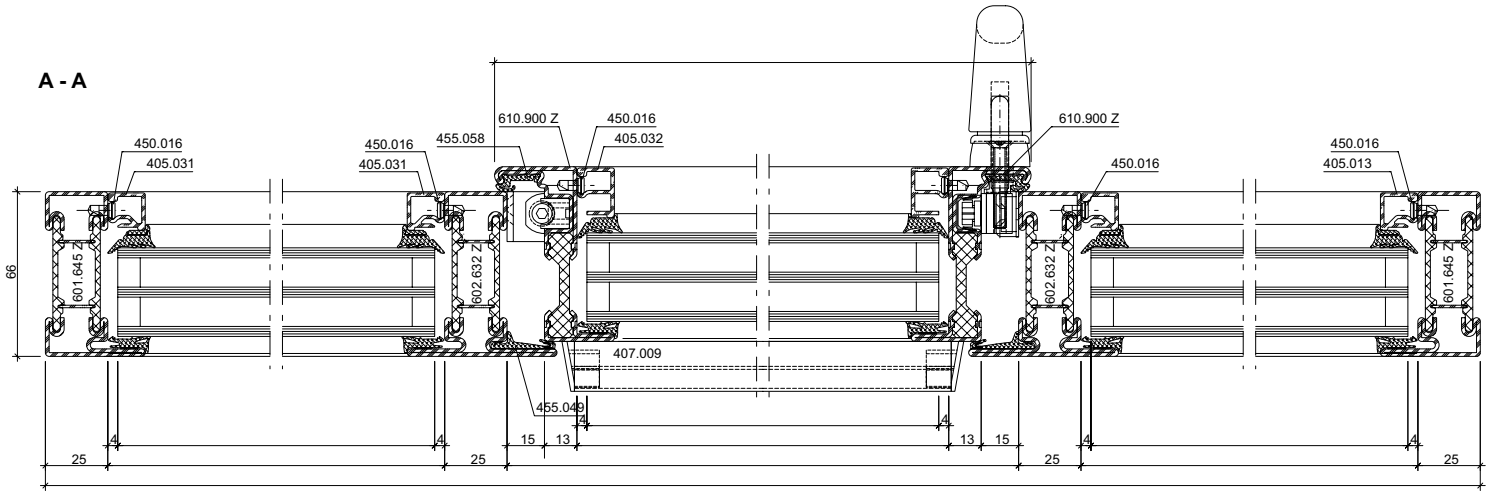

B - B

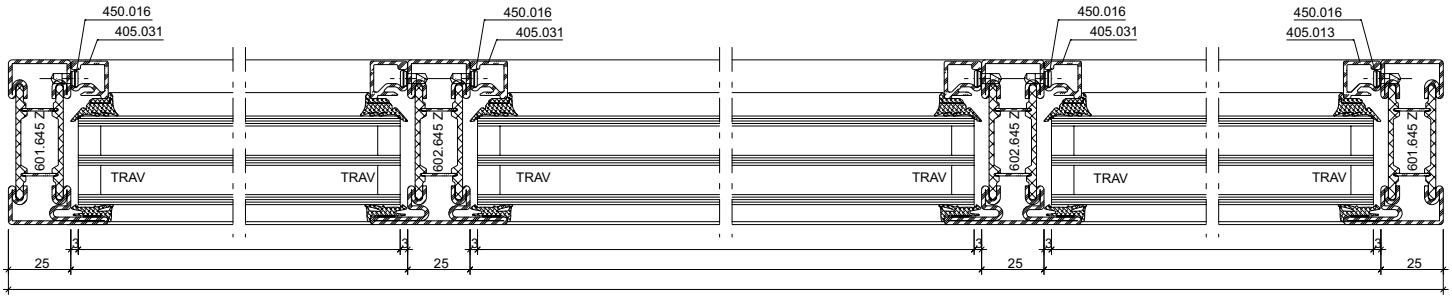

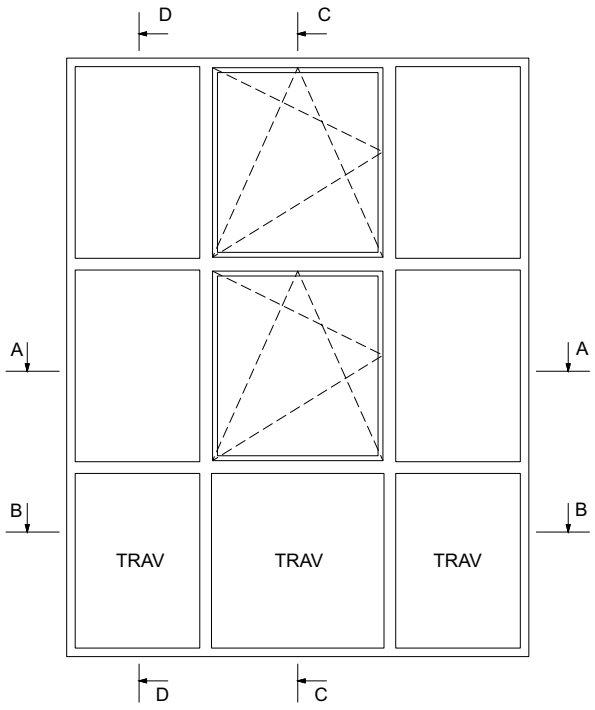

Anwendungsbeispiele nach innen öffnend (13-0108-S-007) **DXF** DWG Janisol Arte 66
Exemples d'application ouvrant vers l'intérieur (13-0108-S-007) Janisol Arte 66
Examples of applications opening inwards (13-0108-S-007) Janisol Arte 66

E - E

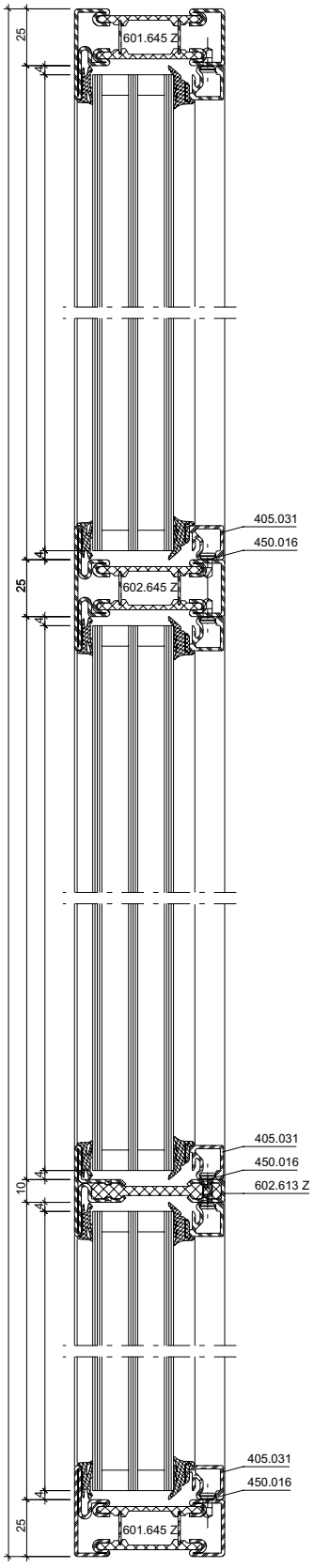

D - D

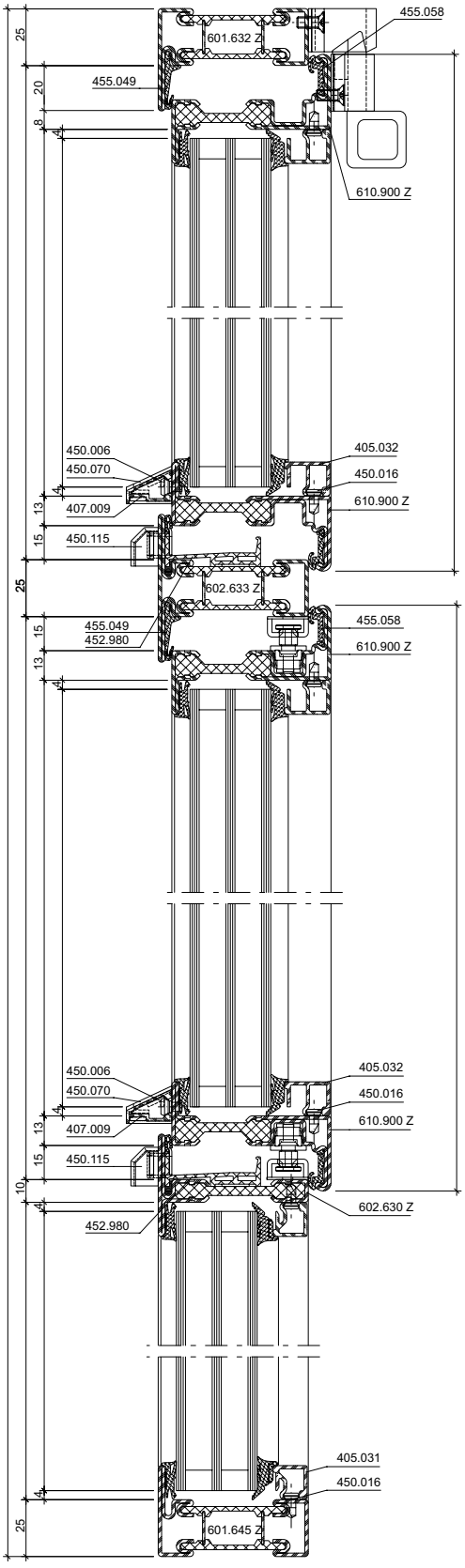

A - A

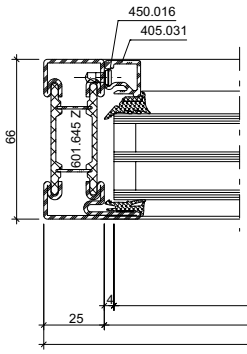

B - B

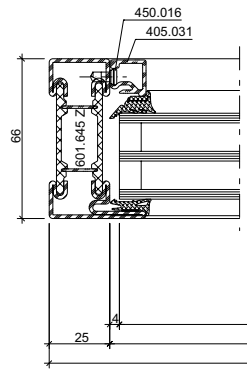

C - C

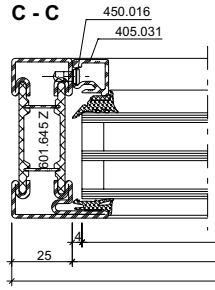

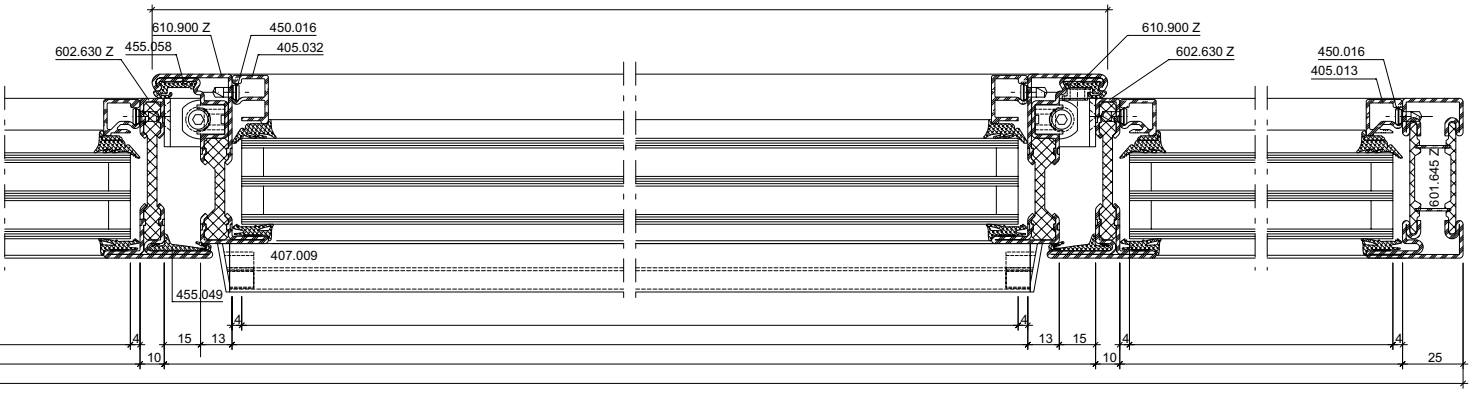
610.900 Z
450.016
602.630 Z
455.058
405.032
610.900 Z
602.630 Z
450.016
405.013
601.645 Z
407.009
455.049
4
15
13
4
13
15
4
4
10
10
25

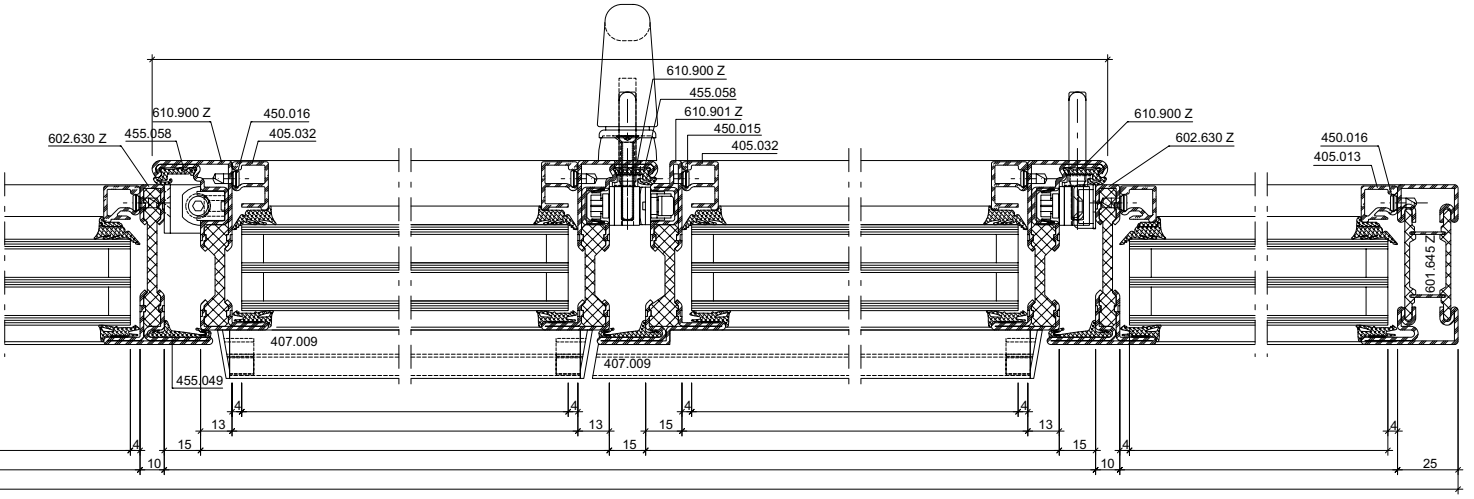
610.900 Z
455.058
610.901 Z
450.015
405.032
610.900 Z
450.016
602.630 Z
455.058
405.032
610.900 Z
602.630 Z
450.016
405.013
601.645 Z
407.009
407.009
455.049
4
13
15
4
13
15
4
4
10
10
25

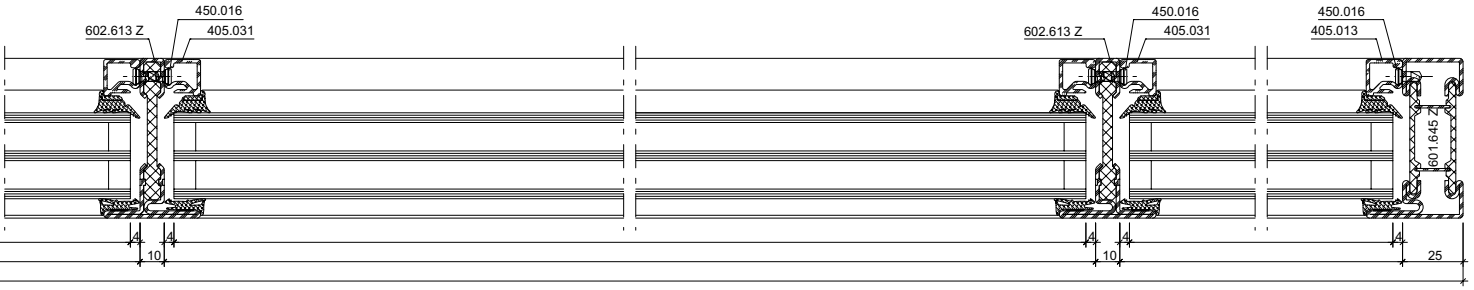
450.016
602.613 Z
405.031
450.016
602.613 Z
405.031
450.016
405.013
601.645 Z
4
4
10
10
25

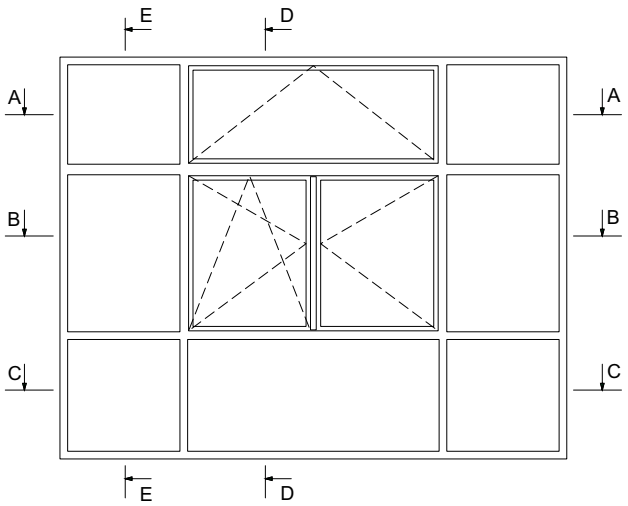
E
D
A
A
B
B
C
C
E
D

Glasleisten-Varianten im Massstab 1:2
Variantes de parcloses à l'échelle 1:2
Glazing bead options on scale 1:2

Janisol Arte 66
Janisol Arte 66
Janisol Arte 66

Aluminium

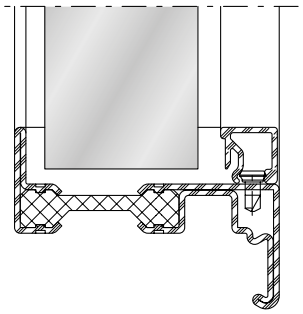

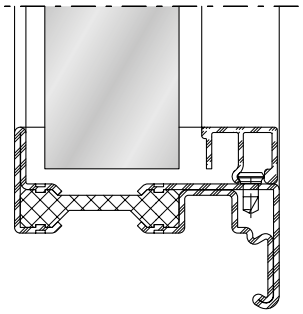

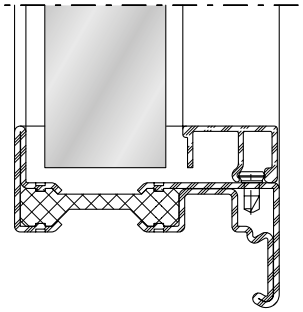

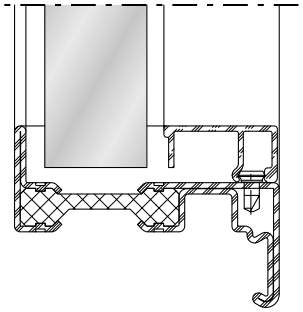

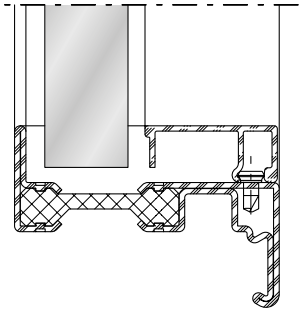

Stahl / Acier / Steel

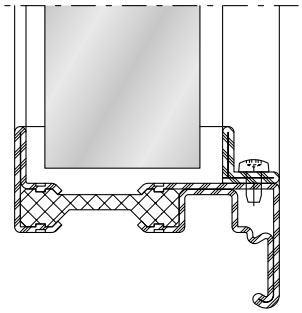

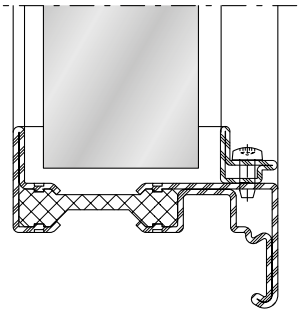

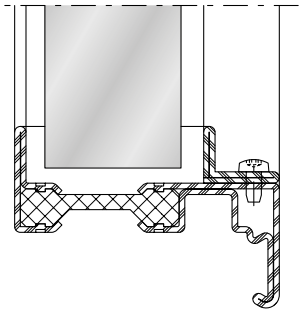

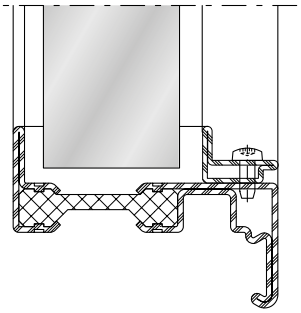

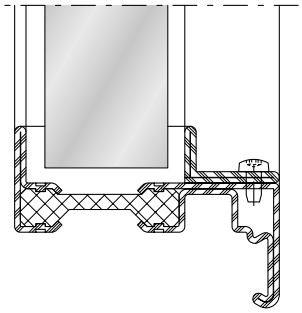

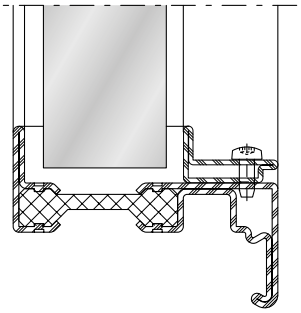

Platzbedarf
Verdeckt liegender Fensterbeschlag

Espace nécessaire
Ferrure de fenêtre non apparente

Space required
Concealed window fitting

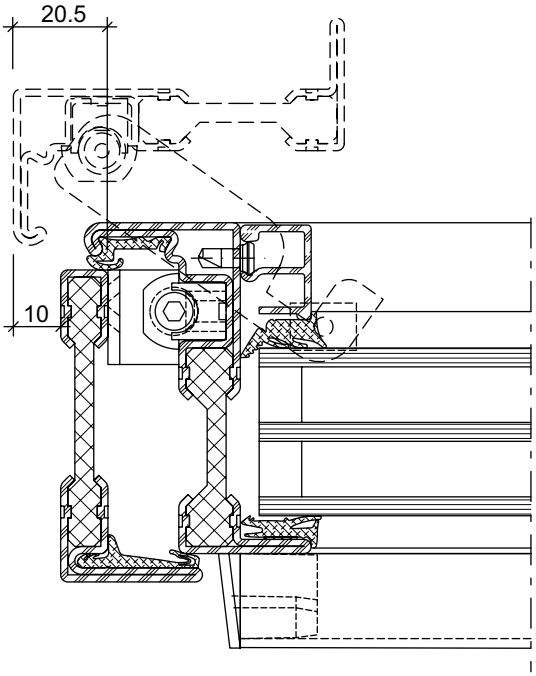

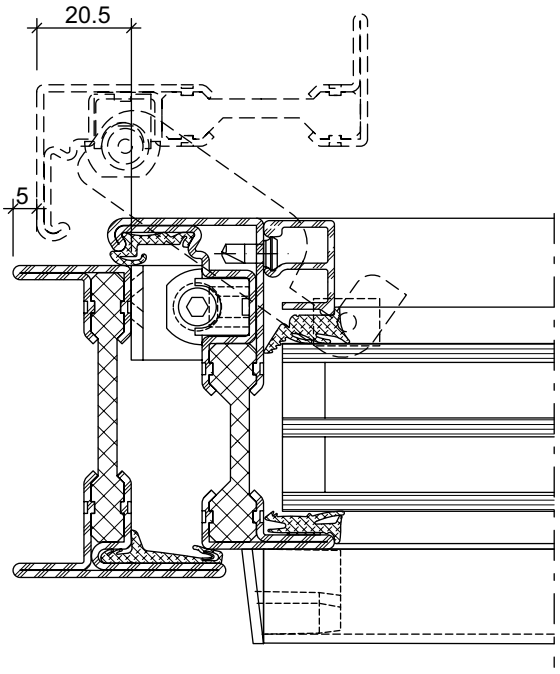

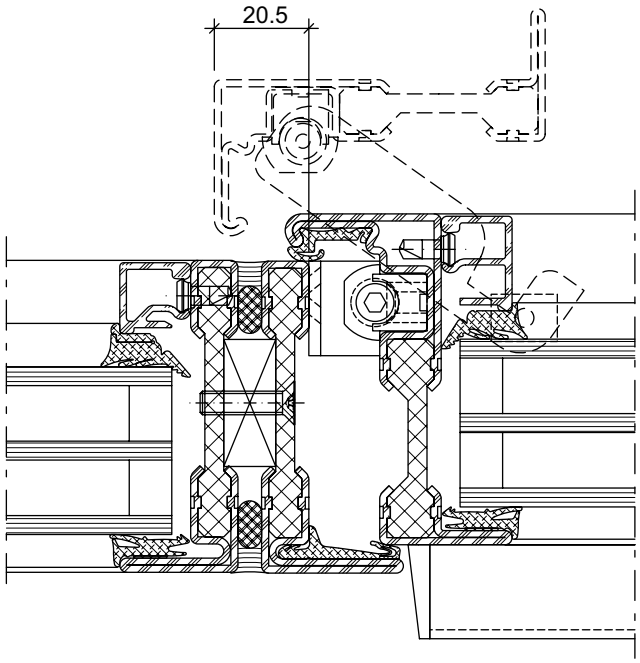

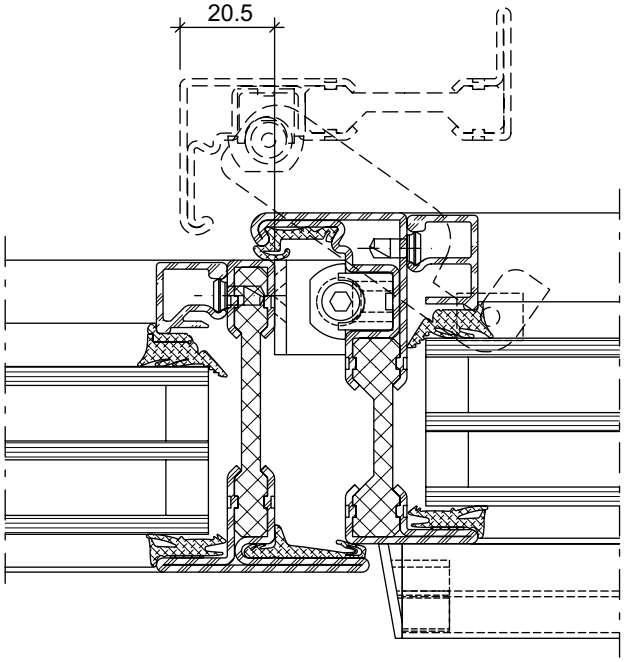

Platzbedarf
Verdeckt liegender Fensterbeschlag

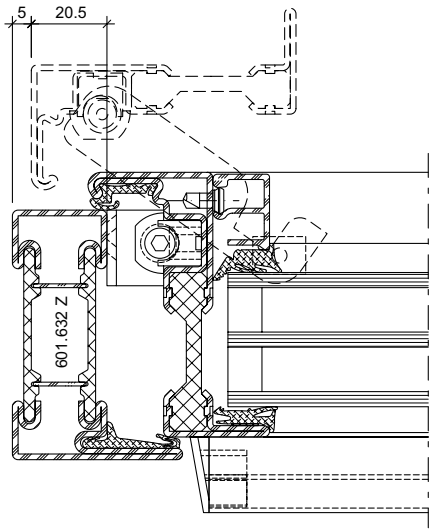

Espace nécessaire
Ferrure de fenêtre non apparente

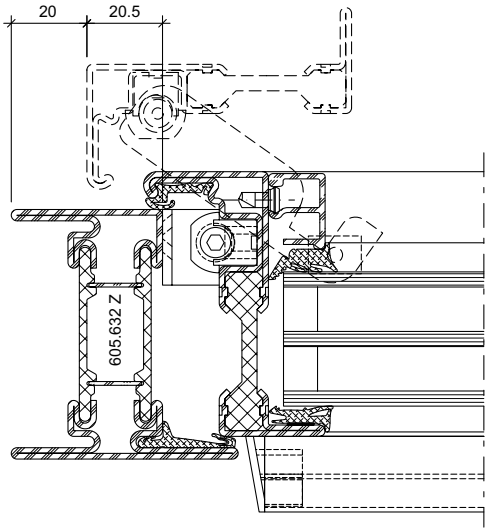

Space required
Concealed window fitting

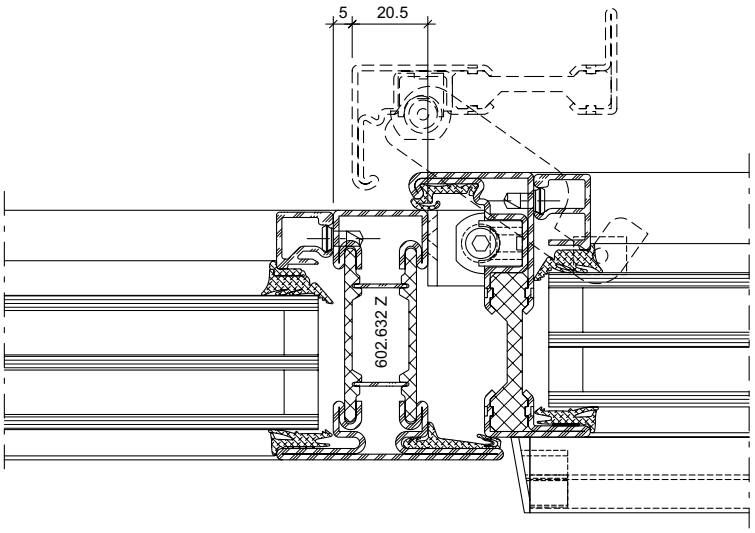

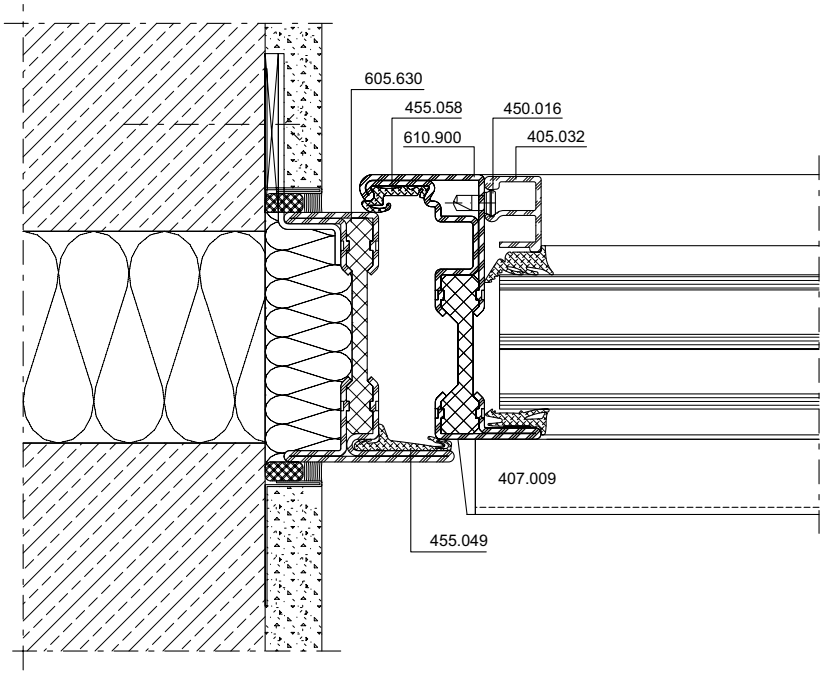

DXF **DWG** *13-0108-A-001*

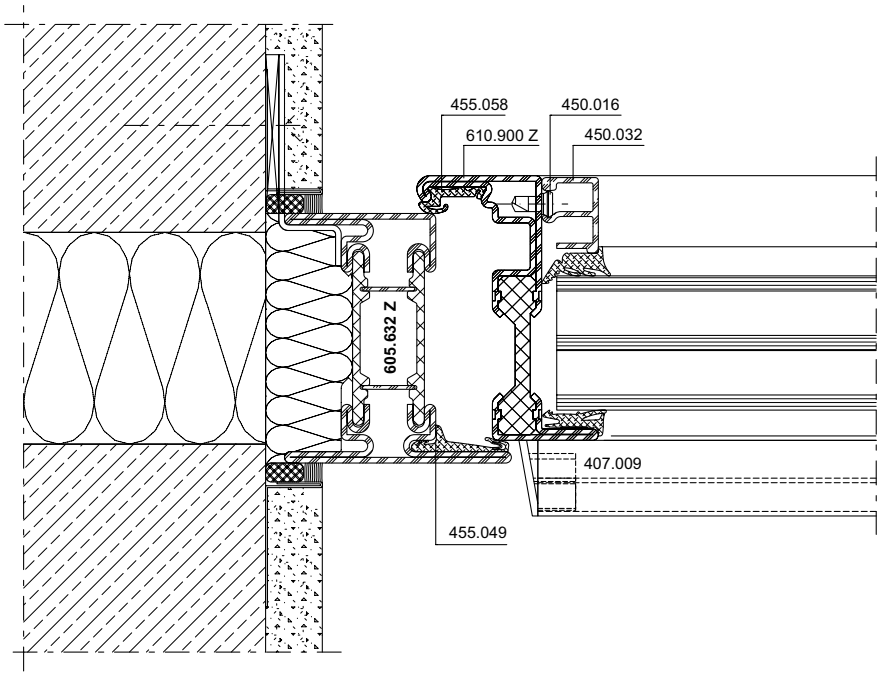

DXF **DWG** *13-0108-A-005*

Anschlüsse am Bau im Massstab 1:2
Raccords au mur à l'échelle 1:2
Attachment to structure on scale 1:2

Janisol Arte 66
Janisol Arte 66
Janisol Arte 66

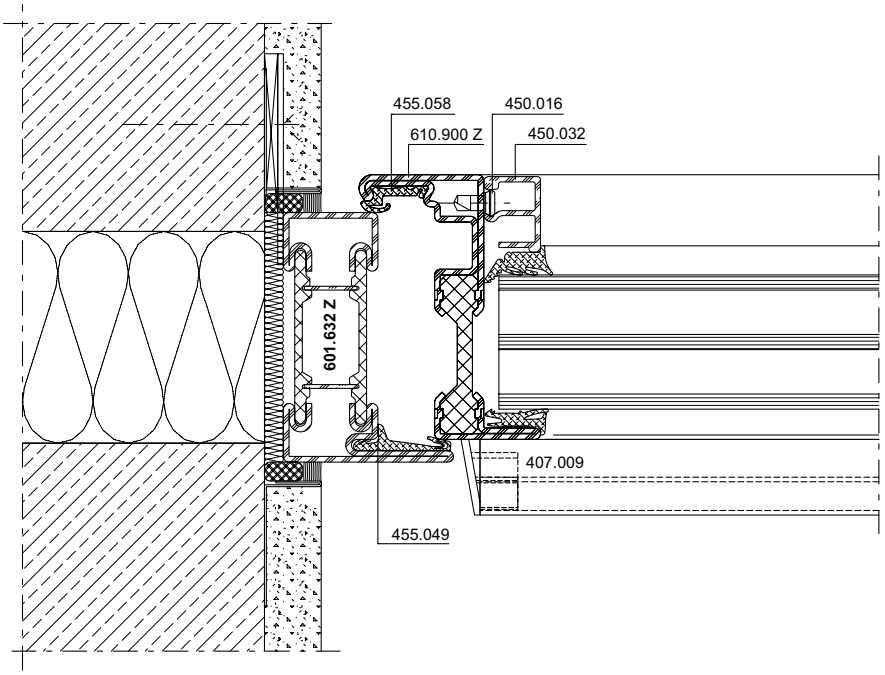

DXF DWG *13-0108-A-006*

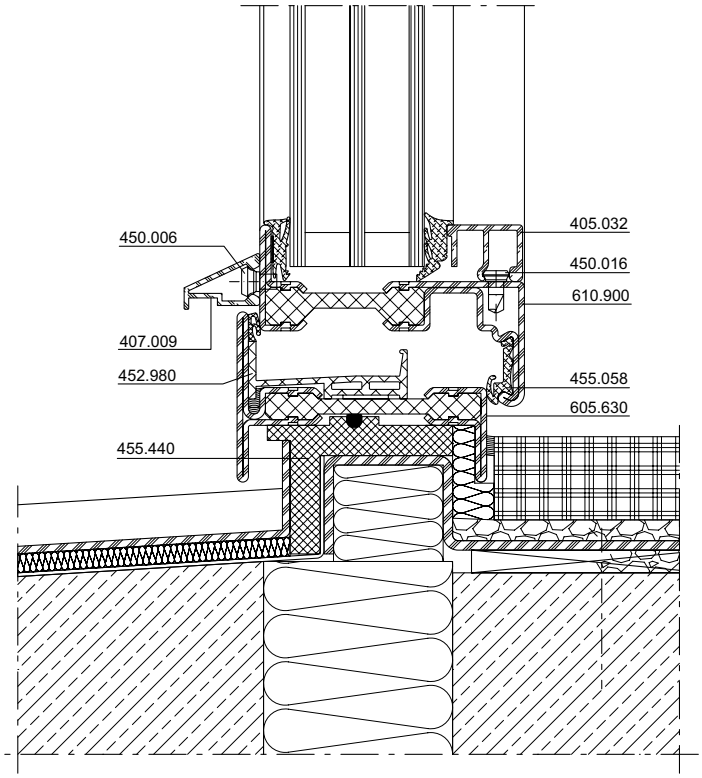

DXF DWG *13-0108-A-002*

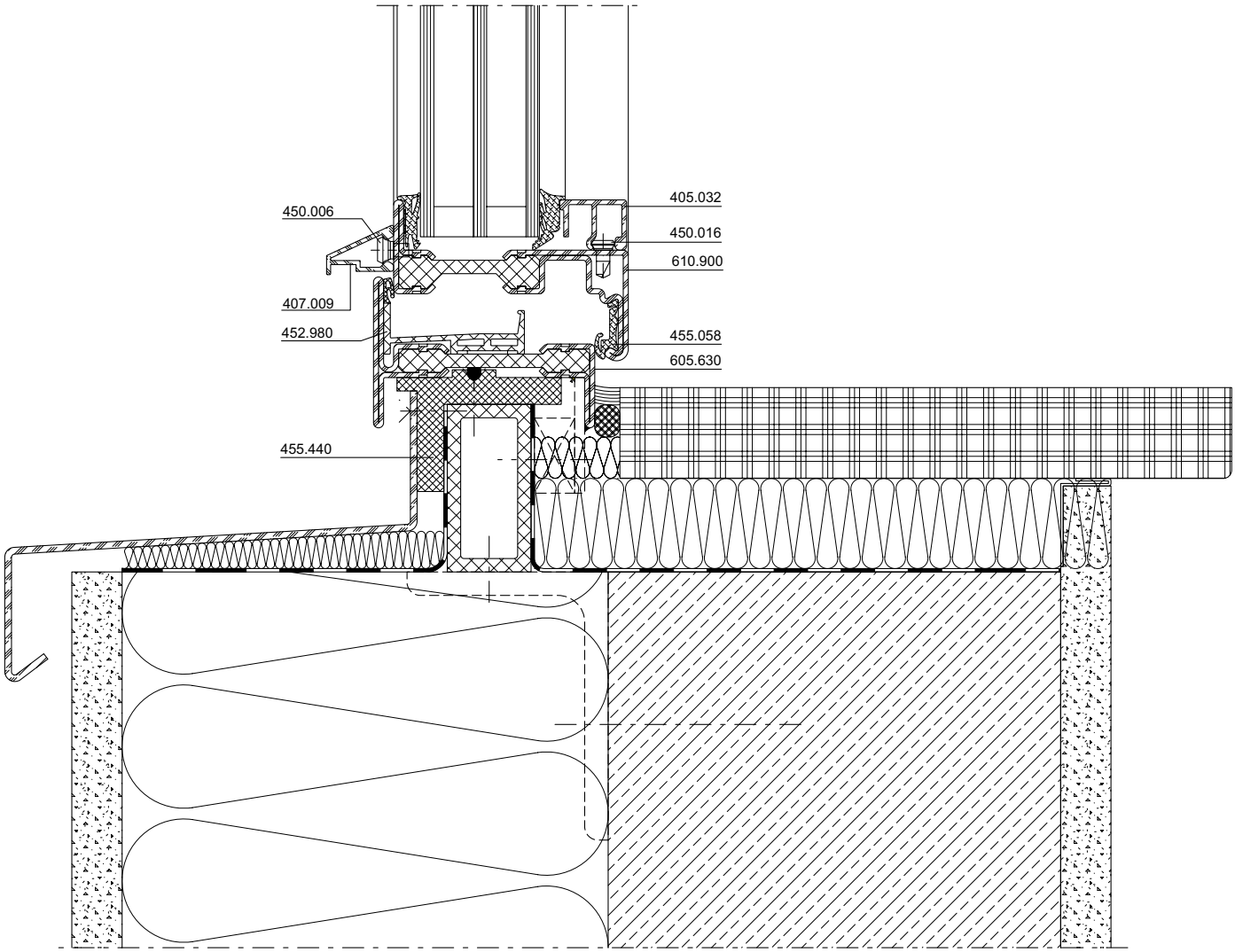

DXF **DWG** *13-0108-A-003*

Anschlüsse am Bau im Massstab 1:2
Raccords au mur à l'échelle 1:2
Attachment to structure on scale 1:2

Janisol Arte 66
Janisol Arte 66
Janisol Arte 66

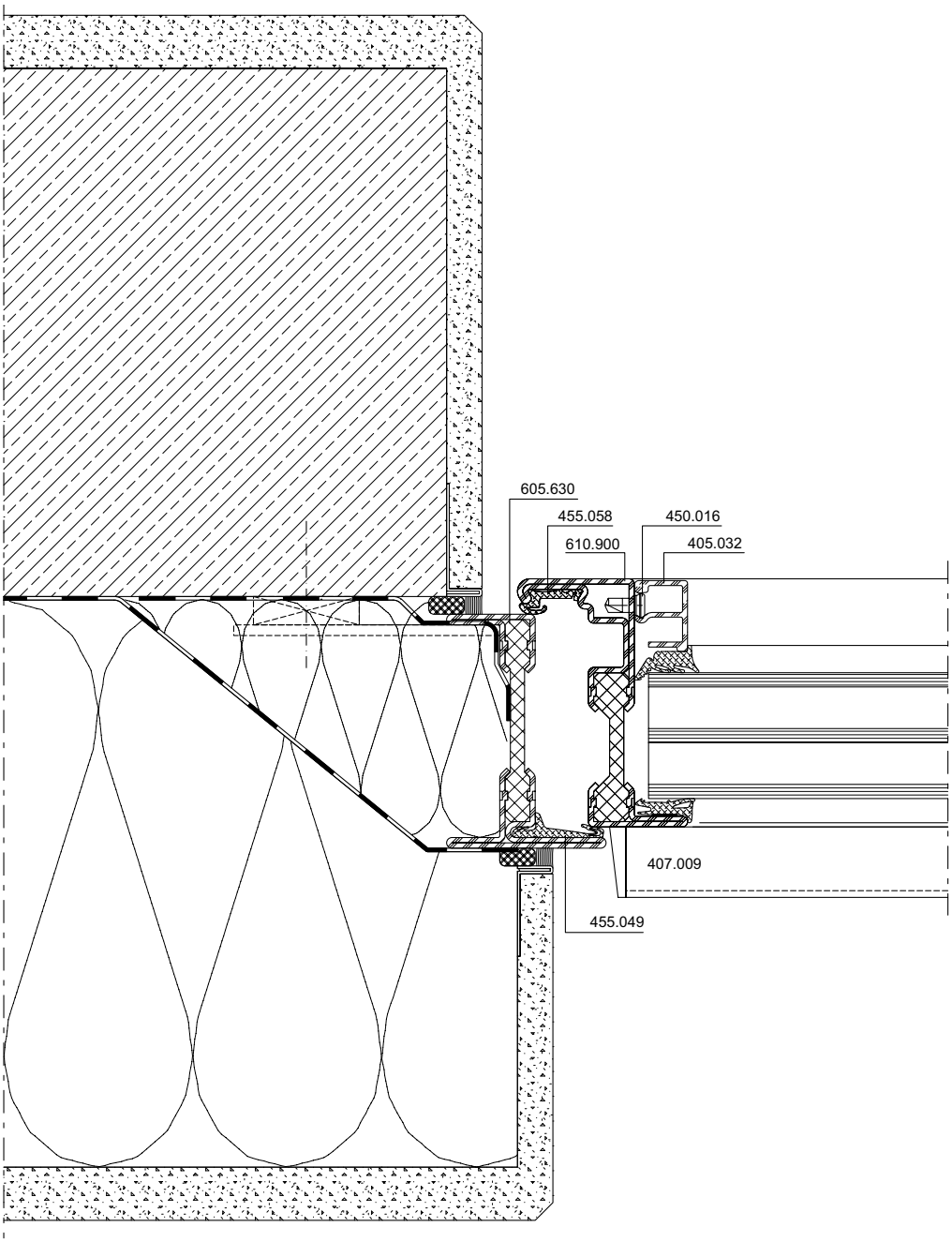

DXF **DWG** *13-0108-A-004*

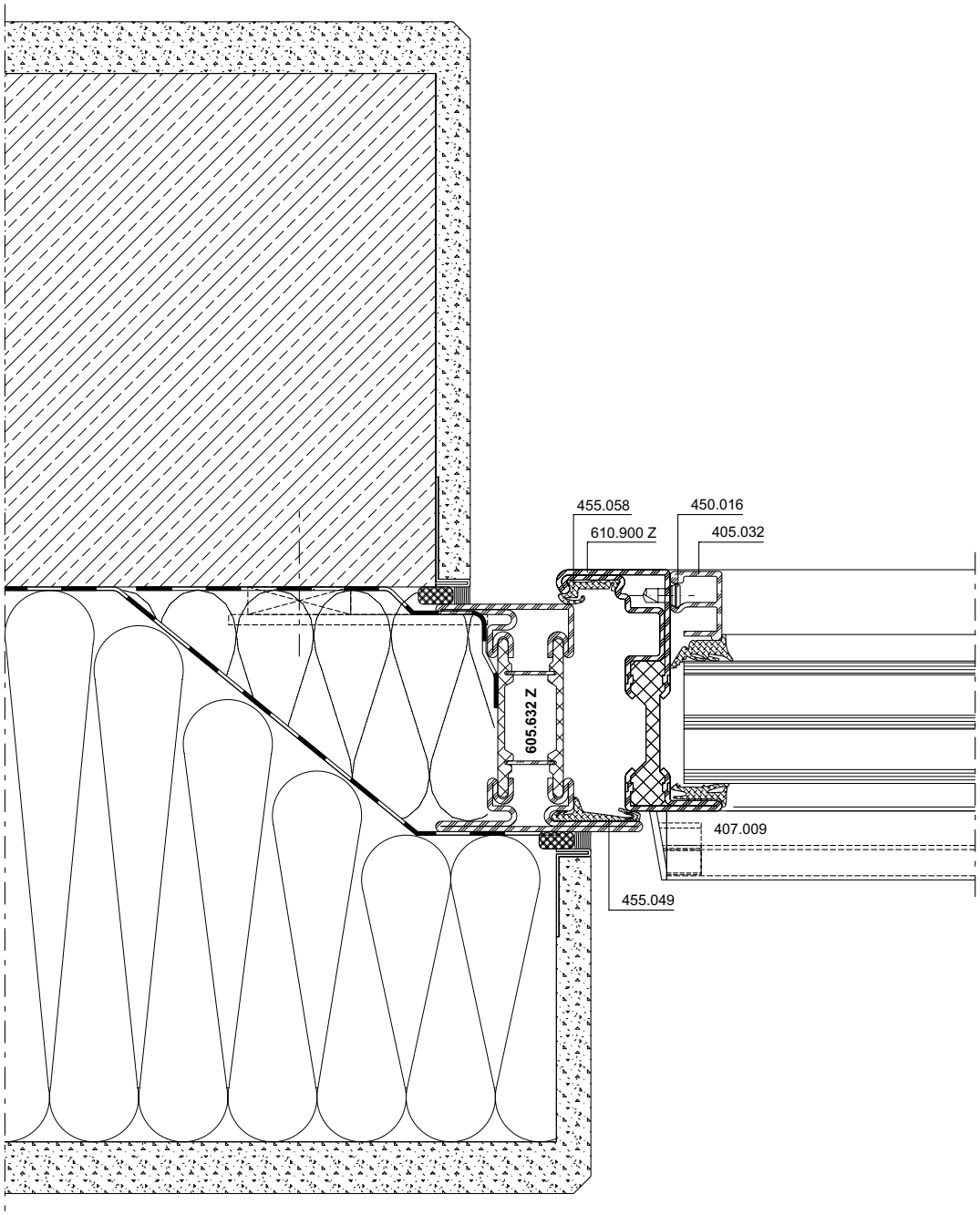

DXF **DWG** *13-0108-A-007*

Leistungswerte

Schlagregendichtheit
Luftdurchlässigkeit
Widerstand bei Windlast

Caractéristiques de performances

Etanchéité à la pluie battante
Perméabilité à l'air
Résistance à la pression du vent

Performance values

Watertightness
Air permeability
Resistance to wind load

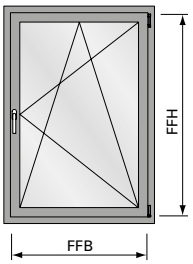

FFB = 1000 mm
FFH = 2300 mm
oder/ou/or
FFB = 1400 mm
FFH = 1650 mm

Max. Fläche:
Surface max.:
Max. surface:
2,3 m²

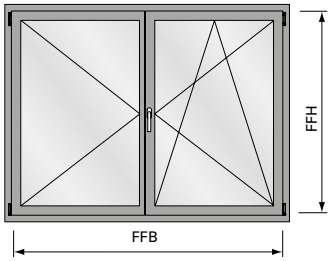

FFB = 1000 mm
FFH = 2300 mm
oder/ou/or
FFB = 1400 mm
FFH = 1650 mm

Max. Fläche:
Surface max.:
Max. surface:
2,3 m²

	EN 12208	EN 12207	EN 12210	EN 12208	EN 12207	EN 12210
bis / jusqu'à / up to FFH 1650 mm 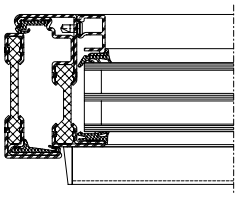	Klasse 9A Classe 9A Class 9A	Klasse 4 Classe 4 Class 4	Klasse C5/B5 Classe C5/B5 Class C5/B5	Klasse 7A Classe 7A Class 7A	Klasse 4 Classe 4 Class 4	Klasse C4/B4 Classe C4/B4 Class C4/B4
Grössenänderungen Variations dimensionnelles Size changes	-100%	-100%	-100%	-100%	-100%	-100%

	EN 12208	EN 12207	EN 12210	EN 12208	EN 12207	EN 12210
bis / jusqu'à / up to FFH 2300 mm bis / jusqu'à / up to FFB 1000 mm 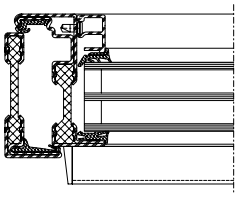	Klasse 8A Classe 8A Class 8A	Klasse 4 Classe 4 Class 4	Klasse C5/B5 Classe C5/B5 Class C5/B5	Klasse7A Classe 7A Class 7A	Klasse 4 Classe 4 Class 4	Klasse C4/B4 Classe C4/B4 Class C4/B4
Grössenänderungen Variations dimensionnelles Size changes	-100%	-100%	-100%	-100%	-100%	-100%

Schlagregendichtheit
Luftdurchlässigkeit
Widerstand bei Windlast

Etanchéité à la pluie battante
Perméabilité à l'air
Résistance à la pression du vent

Watertightness
Air permeability
Resistance to wind load

Festverglasung

Vitrage fixe

Fixed glazing

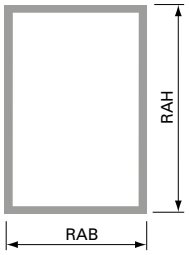

	 EN 12208	 EN 12207	 EN 12210
RABxRAH 1230x1480 mm 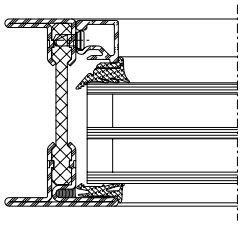	Klasse 9A Classe 9A Class 9A	Klasse 4 Classe 4 Class 4	Klasse C5/B5 Classe C5/B5 Class C5/B5

Schlagregendichtheit
Luftdurchlässigkeit
Widerstand bei Windlast

Etanchéité à la pluie battante
Perméabilité à l'air
Résistance à la pression du vent

Watertightness
Air permeability
Resistance to wind load

Kippfenster

Fenêtre à sofflet

Bottom-hung window

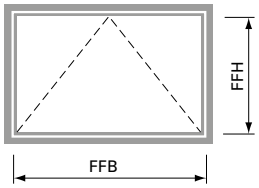

FFB = 2300 mm
FFH = 2300 mm

in Abhängigkeit des Verriegelungsabstandes
en fonction de l'écart de verrouillage
depending on the distance between locking points

Max. Fläche:
Surface max.:
Max. surface:
2,3 m²

	 **EN 12208**	 **EN 12207**	 **EN 12210**
Beschlag/Ferrure/Fitting 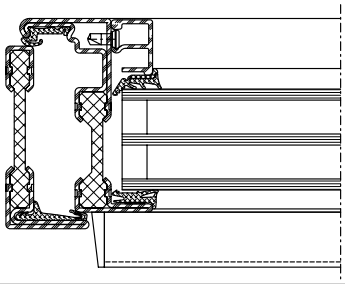	Klasse 8A Classe 8A Class 8A	Klasse 4 Classe 4 Class 4	Klasse C5/B5 Classe C5/B5 Class C5/B5
Schnäpper 557.099 Loqueteau 557.099 Spring catch 557.099	Klasse 8A Classe 8A Class 8A	Klasse 4 Classe 4 Class 4	Klasse C3/B3 Classe C3/B3 Class C3/B3
Oberlichtöffner 550.651 Ferrure d'imposte 550.651 Top light opener 550.651	Klasse 8A Classe 8A Class 8A	Klasse 3 Classe 3 Class 3	Klasse C3/B3 Classe C3/B3 Class C3/B3
Kettenantrieb 550.697 Entraînement à chaîne 550.697 Chain drive 550.697	Klasse 8A Classe 8A Class 8A	Klasse 4 Classe 4 Class 4	Klasse C3/B3 Classe C3/B3 Class C3/B3

Janisol Arte Stahl
Zweifach-Isolierglas

Festverglasungen und
Fenster nach innen öffnend

Janisol Arte acier
Double verre isolant

Vitrages fixes et fenêtres
ouvrant vers l'intérieur

Janisol Arte steel
Double insulating glazing

Fixed lights and
windows inward opening

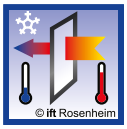	Füllelementstärken Eléments de remplissages Infill elements	
	≥ 24 mm	**≥ 28 mm**
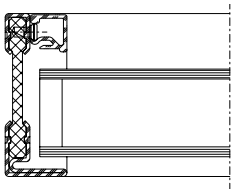	**2,9 W/m²K**	**2,6 W/m²K**
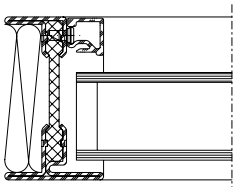	**2,2 W/m²K**	**2,0 W/m²K**
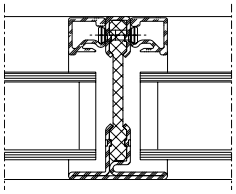	**2,8 W/m²K**	**2,5 W/m²K**
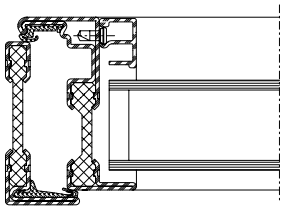	**3,3 W/m²K**	**3,2 W/m²K**
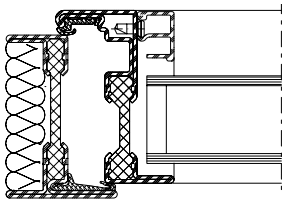	**2,8 W/m²K**	**2,8 W/m²K**

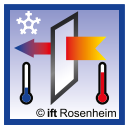	Füllelementstärken Eléments de remplissages Infill elements	
	≥ 24 mm	**≥ 28 mm**
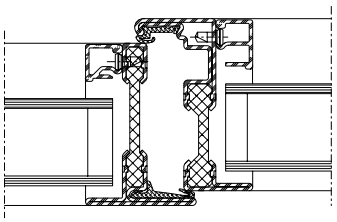	**3,3 W/m²K**	**3,2 W/m²K**
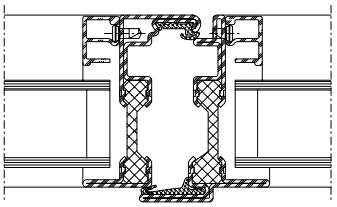	**3,3 W/m²K**	**3,2 W/m²K**
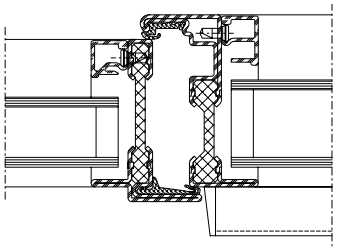	**3,2 W/m²K**	**3,1 W/m²K**
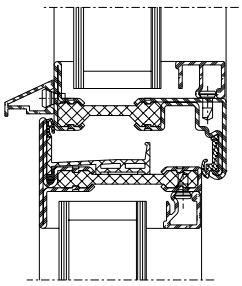	**3,2 W/m²K**	**3,1 W/m²K**
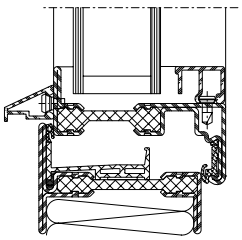	**2,8 W/m²K**	**2,8 W/m²K**

Janisol Arte Stahl Zweifach-Isolierglas

Festverglasungen und
Fenster nach innen öffnend

Janisol Arte acier Double verre isolant

Vitrages fixes et fenêtres
ouvrant vers l'intérieur

Janisol Arte steel Double insulating glazing

Fixed lights and
windows inward opening

	Füllelementstärken Eléments de remplissages Infill elements	
	≥ 24 mm	≥ 28 mm
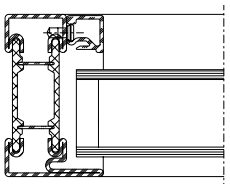	**2,1 W/m²K**	**2,0 W/m²K**
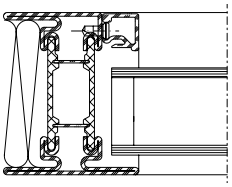	**1,7 W/m²K**	**1,6 W/m²K**
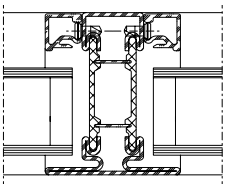	**2,2 W/m²K**	**2,0 W/m²K**
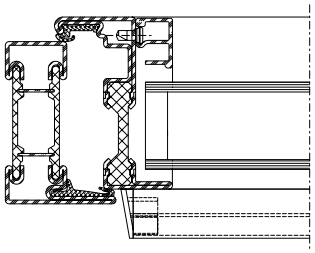	**2,8 W/m²K**	**2,8 W/m²K**
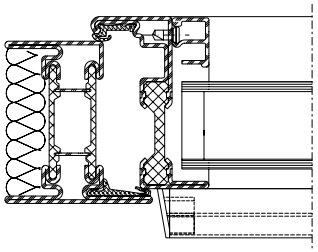	**2,5 W/m²K**	**2,5 W/m²K**

	Füllelementstärken Eléments de remplissages Infill elements	
	≥ 24 mm	≥ 28 mm
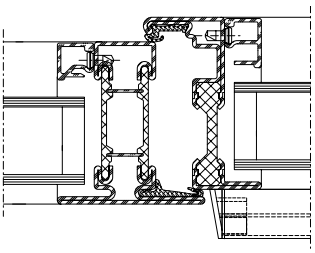	**2,8 W/m²K**	**2,7 W/m²K**
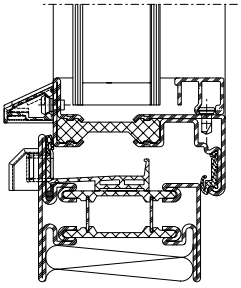	**2,4 W/m²K**	**2,4 W/m²K**

Janisol Arte Stahl
Dreifach-Isolierglas

Festverglasungen und
Fenster nach innen öffnend

Janisol Arte acier
Triple verre isolant

Vitrages fixes et fenêtres
ouvrant vers l'intérieur

Janisol Arte steel
Triple insulating glazing

Fixed lights and
windows inward opening

	Füllelementstärken Eléments de remplissages Infill elements	
	≥ 36 mm	**≥ 46 mm**
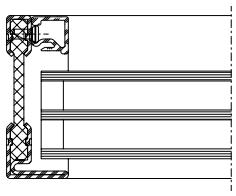	**2,4 W/m²K**	**2,3 W/m²K**
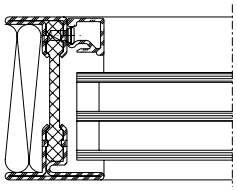	**1,9 W/m²K**	**1,8 W/m²K**
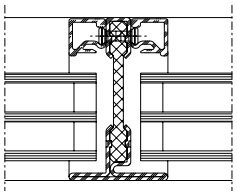	**2,3 W/m²K**	**2,2 W/m²K**
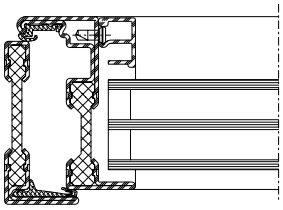	**3,2 W/m²K**	**3,1 W/m²K**
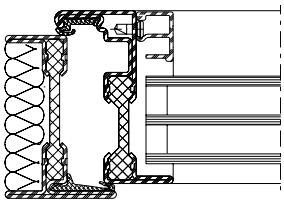	**2,8 W/m²K**	**2,8 W/m²K**

	Füllelementstärken Eléments de remplissages Infill elements	
	≥ 36 mm	**≥ 46 mm**
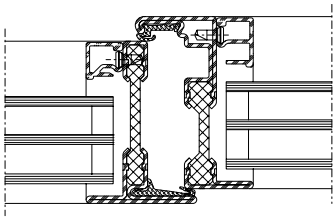	**3,1 W/m²K**	**3,0 W/m²K**
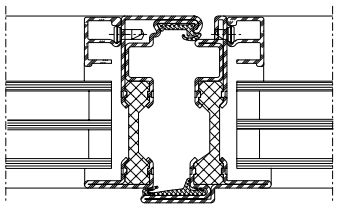	**3,1 W/m²K**	**3,1 W/m²K**
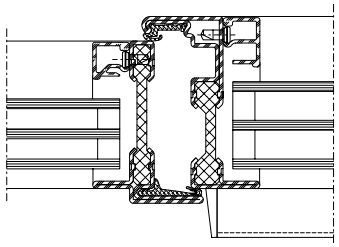	**3,0 W/m²K**	**3,0 W/m²K**
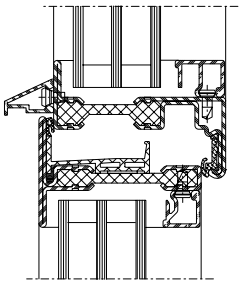	**3,0 W/m²K**	**2,9 W/m²K**
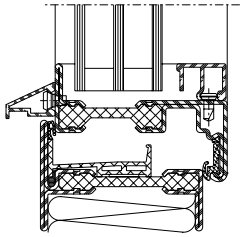	**2,7 W/m²K**	**2,7 W/m²K**

Janisol Arte Stahl
Dreifach-Isolierglas

Festverglasungen und
Fenster nach innen öffnend

Janisol Arte acier
Triple verre isolant

Vitrages fixes et fenêtres
ouvrant vers l'intérieur

Janisol Arte steel
Triple insulating glazing

Fixed lights and
windows inward opening

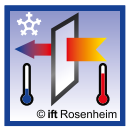	Füllelementstärken Eléments de remplissages Infill elements	
	≥ 36 mm	**≥ 46 mm**
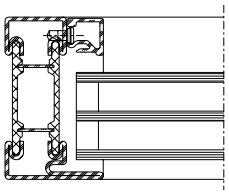	**1,9 W/m²K**	**1,8 W/m²K**
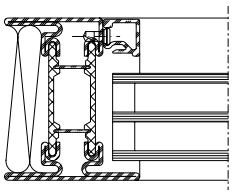	**1,6 W/m²K**	**1,5 W/m²K**
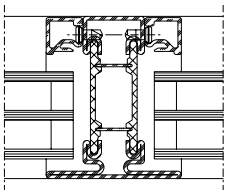	**1,8 W/m²K**	**1,8 W/m²K**
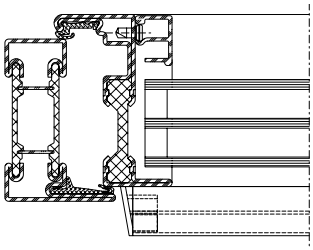	**2,7 W/m²K**	**2,7 W/m²K**
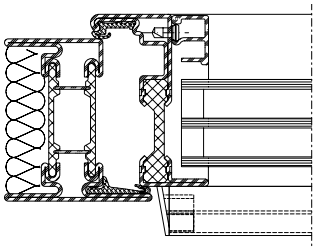	**2,4 W/m²K**	**2,4 W/m²K**

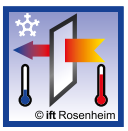	Füllelementstärken Eléments de remplissages Infill elements	
	≥ 36 mm	**≥ 46 mm**
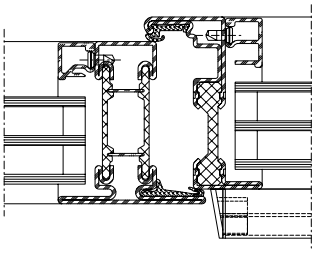	**2,6 W/m²K**	**2,6 W/m²K**
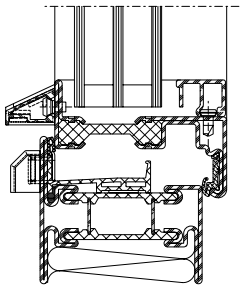	**2,4 W/m²K**	**2,4 W/m²K**

Janisol Arte Stahl optimiert Zweifach-Isolierglas

Festverglasungen und
Fenster nach innen öffnend

Janisol Arte acier optimisé Double verre isolant

Vitrages fixes et fenêtres
ouvrant vers l'intérieur

Janisol Arte steel optimised Double insulating glazing

Fixed lights and
windows inward opening

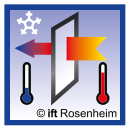	Füllelementstärken Eléments de remplissages Infill elements ≥ 28 mm	
	Dämmprofil Glasfalz **Profilé isolant Feuillure de verre** **Insulation profile Glazing rebate**	**Dämmprofil Glas- und Rahmenfalz** **Profilé isolant Feuillure de verre et de cadre** **Insulation profile Glazing and frame rebate**
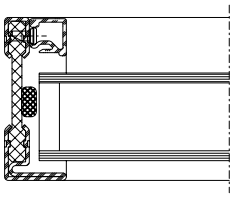	**2,4 W/m²K**	
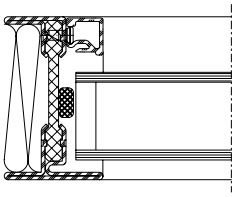	**1,8 W/m²K**	
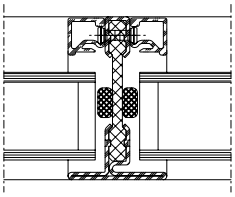	**2,1 W/m²K**	

	Füllelementstärken Eléments de remplissages Infill elements ≥ 28 mm	
	Dämmprofil Glasfalz **Profilé isolant Feuillure de verre** **Insulation profile Glazing rebate**	**Dämmprofil Glas- und Rahmenfalz** **Profilé isolant Feuillure de verre et de cadre** **Insulation profile Glazing and frame rebate**
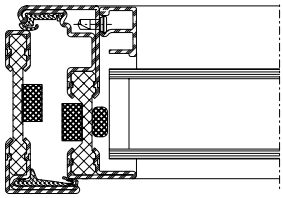	**3,1 W/m²K**	**2,5 W/m²K**
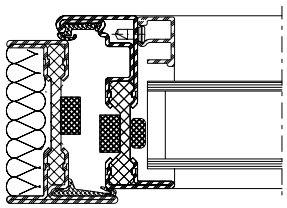	**2,7 W/m²K**	**2,2 W/m²K**

Janisol Arte Stahl optimiert Zweifach-Isolierglas

Festverglasungen und
Fenster nach innen öffnend

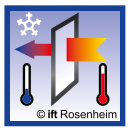	Füllelementstärken Eléments de remplissages Infill elements ≥ 28 mm	
	Dämmprofil Glasfalz **Profilé isolant Feuillure de verre** **Insulation profile Glazing rebate**	**Dämmprofil Glas- und Rahmenfalz** **Profilé isolant Feuillure de verre et de cadre** **Insulation profile Glazing and frame rebate**
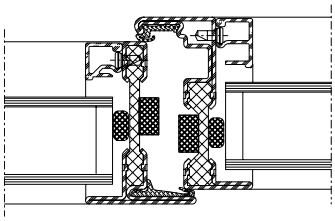	**3,0 W/m²K**	**2,4 W/m²K**
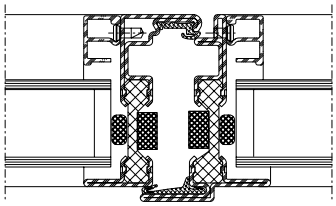	**3,0 W/m²K**	**2,5 W/m²K**
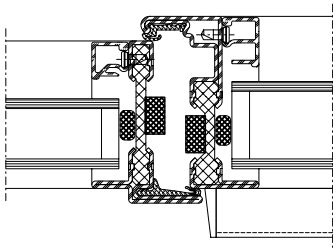	**2,9 W/m²K**	**2,4 W/m²K**

Janisol Arte acier optimisé Double verre isolant

Vitrages fixes et fenêtres
ouvrant vers l'intérieur

Janisol Arte steel optimised Double insulating glazing

Fixed lights and
windows inward opening

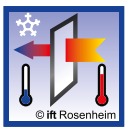	Füllelementstärken Eléments de remplissages Infill elements ≥ 28 mm	
	Dämmprofil Glasfalz **Profilé isolant Feuillure de verre** **Insulation profile Glazing rebate**	**Dämmprofil Glas- und Rahmenfalz** **Profilé isolant Feuillure de verre et de cadre** **Insulation profile Glazing and frame rebate**
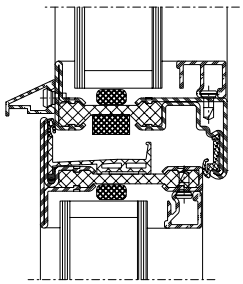	**2,9 W/m²K**	**2,6 W/m²K**
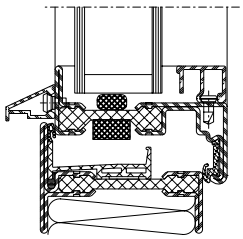	**2,6 W/m²K**	**2,4 W/m²K**

Janisol Arte Stahl optimiert Zweifach-Isolierglas

Festverglasungen und
Fenster nach innen öffnend

Janisol Arte acier optimisé Double verre isolant

Vitrages fixes et fenêtres
ouvrant vers l'intérieur

Janisol Arte steel optimised Double insulating glazing

Fixed lights and
windows inward opening

	Füllelementstärken Eléments de remplissages Infill elements ≥ 28 mm	
	Dämmprofil Glasfalz **Profilé isolant Feuillure de verre** **Insulation profile Glazing rebate**	**Dämmprofil Glas- und Rahmenfalz** **Profilé isolant Feuillure de verre et de cadre** **Insulation profile Glazing and frame rebate**
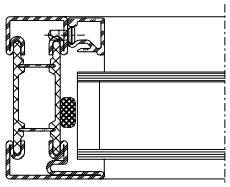	**1,8 W/m²K**	
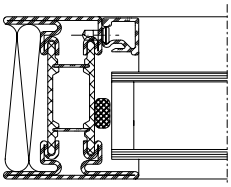	**1,5 W/m²K**	
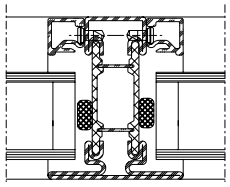	**1,7 W/m²K**	

	Füllelementstärken Eléments de remplissages Infill elements ≥ 28 mm	
	Dämmprofil Glasfalz **Profilé isolant Feuillure de verre** **Insulation profile Glazing rebate**	**Dämmprofil Glas- und Rahmenfalz** **Profilé isolant Feuillure de verre et de cadre** **Insulation profile Glazing and frame rebate**
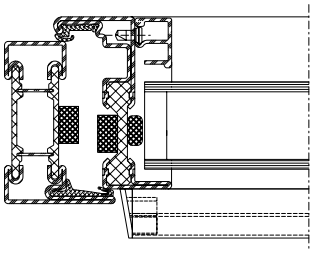	**2,7 W/m²K**	**2,2 W/m²K**
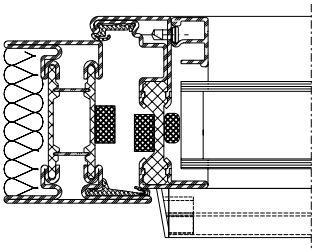	**2,4 W/m²K**	**2,0 W/m²K**
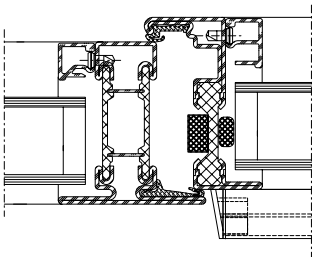	**2,6 W/m²K**	**2,1 W/m²K**
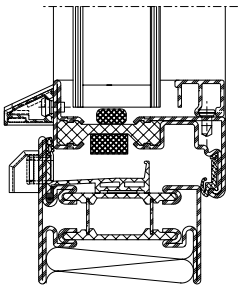	**2,3 W/m²K**	**2,1 W/m²K**

Janisol Arte Stahl optimiert Dreifach-Isolierglas

Festverglasungen und
Fenster nach innen öffnend

Janisol Arte acier optimisé Triple verre isolant

Vitrages fixes et fenêtres
ouvrant vers l'intérieur

Janisol Arte steel optimised Triple insulating glazing

Fixed lights and
windows inward opening

	Füllelementstärken Eléments de remplissages Infill elements ≥ 46 mm	
	Dämmprofil Glasfalz **Profilé isolant Feuillure de verre** **Insulation profile Glazing rebate**	**Dämmprofil Glas- und Rahmenfalz** **Profilé isolant Feuillure de verre et de cadre** **Insulation profile Glazing and frame rebate**
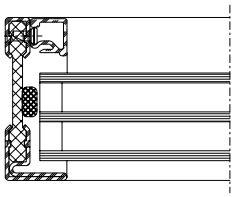	**2,0 W/m²K**	
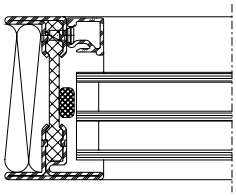	**1,6 W/m²K**	
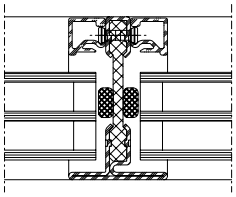	**1,6 W/m²K**	

	Füllelementstärken Eléments de remplissages Infill elements ≥ 46 mm	
	Dämmprofil Glasfalz **Profilé isolant Feuillure de verre** **Insulation profile Glazing rebate**	**Dämmprofil Glas- und Rahmenfalz** **Profilé isolant Feuillure de verre et de cadre** **Insulation profile Glazing and frame rebate**
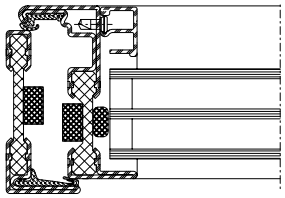	**3,0 W/m²K**	**2,5 W/m²K**
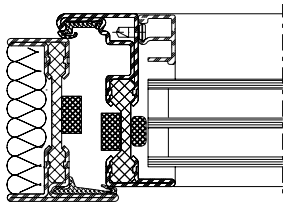	**2,6 W/m²K**	**2,2 W/m²K**

Janisol Arte Stahl optimiert Dreifach-Isolierglas

Festverglasungen und
Fenster nach innen öffnend

Janisol Arte acier optimisé Triple verre isolant

Vitrages fixes et fenêtres
ouvrant vers l'intérieur

Janisol Arte steel optimised Triple insulating glazing

Fixed lights and
windows inward opening

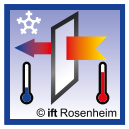	Füllelementstärken Eléments de remplissages Infill elements ≥ 46 mm	
	Dämmprofil Glasfalz **Profilé isolant Feuillure de verre** **Insulation profile Glazing rebate**	**Dämmprofil Glas- und Rahmenfalz** **Profilé isolant Feuillure de verre et de cadre** **Insulation profile Glazing and frame rebate**
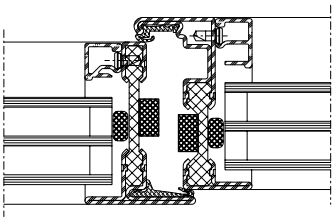	**2,7 W/m²K**	**2,2 W/m²K**
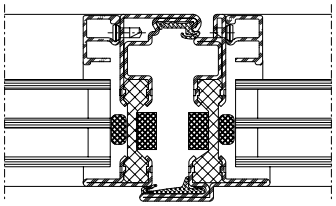	**2,8 W/m²K**	**2,4 W/m²K**
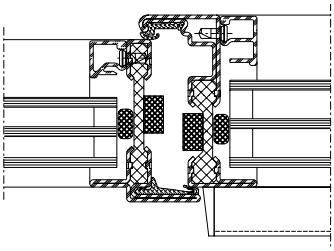	**2,7 W/m²K**	**2,2 W/m²K**

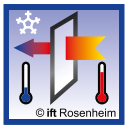	Füllelementstärken Eléments de remplissages Infill elements ≥ 46 mm	
	Dämmprofil Glasfalz **Profilé isolant Feuillure de verre** **Insulation profile Glazing rebate**	**Dämmprofil Glas- und Rahmenfalz** **Profilé isolant Feuillure de verre et de cadre** **Insulation profile Glazing and frame rebate**
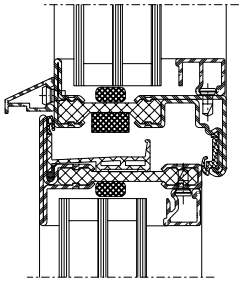	**2,6 W/m²K**	**2,4 W/m²K**
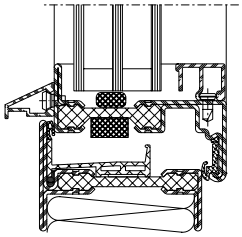	**2,5 W/m²K**	**2,3 W/m²K**

Janisol Arte Stahl optimiert Dreifach-Isolierglas

Festverglasungen und
Fenster nach innen öffnend

Janisol Arte acier optimisé Triple verre isolant

Vitrages fixes et fenêtres
ouvrant vers l'intérieur

Janisol Arte steel optimised Triple insulating glazing

Fixed lights and
windows inward opening

	Füllelementstärken Eléments de remplissages Infill elements ≥ 46 mm	
	Dämmprofil Glasfalz **Profilé isolant Feuillure de verre** **Insulation profile Glazing rebate**	**Dämmprofil Glas- und Rahmenfalz** **Profilé isolant Feuillure de verre et de cadre** **Insulation profile Glazing and frame rebate**
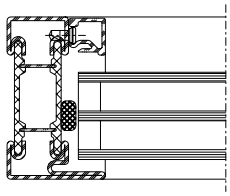	**1,6 W/m²K**	
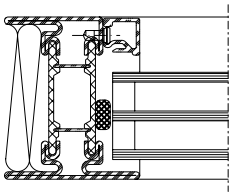	**1,4 W/m²K**	
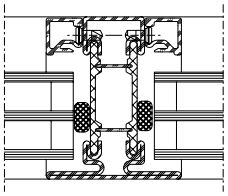	**1,4 W/m²K**	

	Füllelementstärken Eléments de remplissages Infill elements ≥ 46 mm	
	Dämmprofil Glasfalz **Profilé isolant Feuillure de verre** **Insulation profile Glazing rebate**	**Dämmprofil Glas- und Rahmenfalz** **Profilé isolant Feuillure de verre et de cadre** **Insulation profile Glazing and frame rebate**
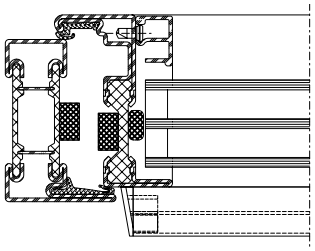	**2,6 W/m²K**	**2,2 W/m²K**
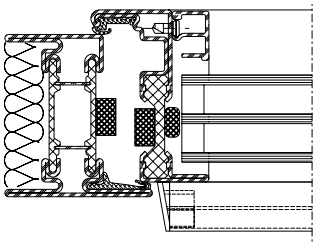	**2,3 W/m²K**	**1,9 W/m²K**
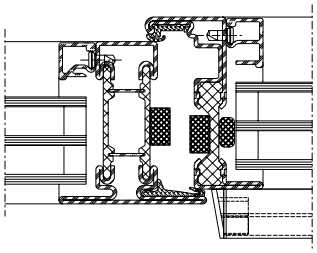	**2,4 W/m²K**	**2,0 W/m²K**
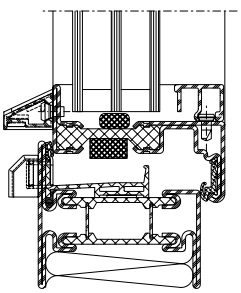	**2,3 W/m²K**	**2,0 W/m²K**



Schalldämmung

Ausführungsvarianten
Die nachfolgende Typenübersicht ergibt einen Überblick über die beurteilten Varianten.

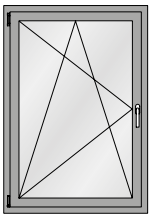



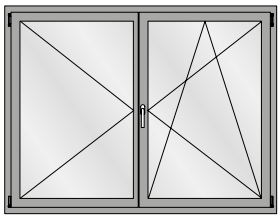

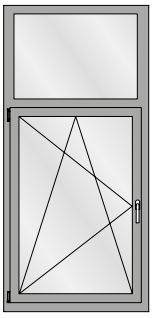



Isolation phonique

Modèles
L'aperçu des types suivant fournit une vue d'ensemble des variantes examinées.

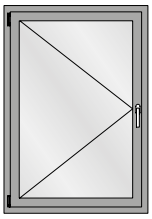



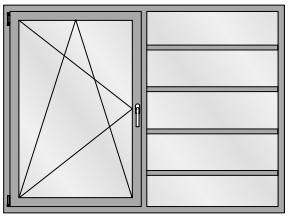

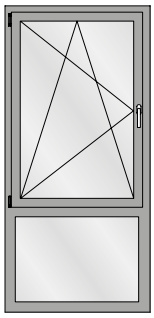



Sound insulation

Design range
The following overview of types provides an overview of the evaluated designs.

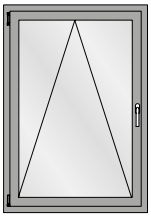

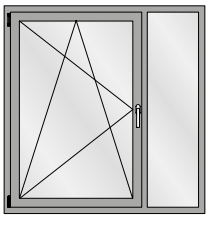

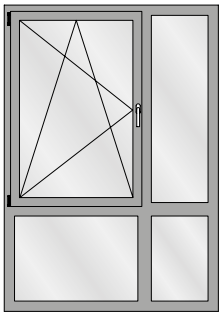

Tabelle
Korrekturtabelle für Janisol Arte 66 Fenster mit Mehrscheiben-Isolierglas

Tableau A1
Tableau de correction pour les fenêtres Janisol Arte 66 avec vitrage isolant multi-vitres

Table A1
Correction table for Janisol Arte 66 windows with multi-pane insulating glass

	1	2	7	8	9	10	12	13	14
	Fenster **Fenêtre** **Window**	**Glas** **Verre** **Glass**	**Korrekturen** **Corrections** **Corrections**						
	$R_{W\ Fenster}$ **dB**	**$R_{W,\ P,\ Glas}$** **dB**	**K_{FF}** **dB**	**$K_{G\ 0,4}$** **dB**	**$K_{GK\ 0,7/A1,0}$** **dB**	**$K_{GK\ 1,1/A1,8}$** **dB**	**$K_{G\ 1,8}$** **dB**	**$K_{G\ 2,9}$** **dB**	**$K_{G\ 3,7}$** **dB**
1	**29**	28	0	0	-2	-2	-2	-3	-4
2	**30**	29	0	0	-2	-2	-2	-3	-4
3	**31**	30	0	0	-2	-2	-2	-3	-4
4	**32**	31	0	0	-2	-2	-2	-3	-4
5	**33**	32	0	0	-2	-2	-2	-3	-4
6	**33**	33	0	0	-2	-2	-2	-3	-4
7	**34**	34	0	0	-2	-2	-2	-3	-4
8	**35**	35	0	0	-2	-2	-2	-3	-4
9	**36**	36	0	0	-2	-2	-2	-3	-4
10	**37**	37	0	0	-2	-2	-2	-3	-4
11	**38**	38	0	0	-2	-2	-2	-3	-4
12	**39**	39	0	0	-2	-2	-2	-3	-4
13	**40**	40	0	0	-2	-2	-2	-4	-4
14	**41**	41	0	-1	-2	-2	-2	-4	-4
15	**42**	42	0	-1	-2	-2	-2	-4	-4
16	**43**	43	0	-2	-2	-2	-2	-4	-4
17	**44**	44	0	-2	-2	-2	-2	-4	-4
18	**45**	45	0	-3	-3	-3	-2	-4	-4
19	**45**	46	0	-4	-3	-3	-4	-5	-5
20	**46**	47	+1	-4	-3	-3	-5	-5	-6
21	**46**	48	+1	-5	-3	-3	-5	-5	-6
22	**47**	49	+2	-5	-3	-3	-5	-5	-6

Der aus der Tabelle A1 abzulesende Wert für die Schalldämmung $R_{W,\ Fenster}$ beträgt:

La valeur à relever sur le tableau A1 concernant l'isolement contre les sons aériens $R_{W,\ Fenêtre}$ est la suivante:

The value taken from table A1 for the sound insulation $R_{W,\ Window}$ is:

$$\mathbf{R_{W,\ Fenster} = R_W + K_{FF} + K_{G\ 0,4} + K_{GK\ 0,7/A1,0} + K_{GK\ 1,1/A1,8} + K_{G\ 1,8} + K_{G\ 2,9} + K_{G\ 3,7}\ dB}$$

K_{FF} Korrekturwert für Festverglasungen

$K_{G\ 0,4}$ Korrekturwert für Einzelscheiben ≤ 0,4 m².

$K_{GK\ 0,7/A1,0}$ Korrekturwert für Elemente mit Einzelscheiben mit einer Kantenlänge ≤ 0,7 m und einer Fläche ≥ 1,0 m²

$K_{GK\ 1,1/A1,8}$ Korrekturwert für Elemente mit Einzelscheiben mit einer Kantenlänge ≤ 1,1 m und einer Fläche ≥ 1,8 m² und ≤ 3,4 m²

$K_{G\ 1,8}$ Korrekturwert für Einzelscheiben mit einer Glasfläche ≥ 1,8 m²

$K_{G\ 2,9}$ Korrekturwert für Einzelscheiben mit einer Glasfläche ≥ 2,9 m²

$K_{G3,7}$ Korrekturwert für Einzelscheiben mit einer Glasfläche ≥ 3,7 m² und ≤ 5,5 m²

K_{FF} Valeur de correction pour vitrages fixes

$K_{G\ 0,4}$ Valeur de correction pour vitres individuelles ≥ 0,4 m²

$K_{GK\ 0,7/A1,0}$ Valeur de correction pour éléments à vitre individuelle avec une longueur de bord ≤ 0,7 m et une surface ≥ 1,0 m²

$K_{GK\ 1,1/A1,8}$ Valeur de correction pour éléments à vitre individuelle avec une longueur de bord ≤ 1,1 m et une surface ≥ 1,8 m² et ≤ 3,4 m²

$K_{G1,8}$ Valeur de correction pour vitres individuelles avec surface vitrée ≥ 1,8 m²

$K_{G2,9}$ Valeur de correction pour vitres individuelles avec surface vitrée ≥ 2,9 m²

$R_{G3,7}$ Valeur de correction pour vitres individuelles avec surface vitrée ≥ 3,7 m² et ≤ 5,5 m²

K_{FF} Correction value for fixed glaings

$K_{G\ 0,4}$ Correction value for single panes ≤ 0,4 m².

$K_{GK\ 0,7/A1,0}$ Correction value for units with single panes with an edge length ≤ 0.7 m and an area ≥ 1.0 m²

$K_{GK\ 1,1/A1,8}$ Correction value for units with single panes with an edge length ≤ 1.1 m and an area ≥ 1.8 m² and ≤ 3.4 m²

$K_{G1,8}$ Correction value for single panes with a glass area ≥ 1,8 m²

$R_{G2,9}$ Correction value for single panes with a glass area ≥ 2,9 m²

$R_{G3,7}$ Correction value for single panes with a glass area ≥ 3,7 m² and ≤ 5,5 m²

JANISOL FINGERSCHUTZTÜREN

EINE RUNDE SACHE FÜR DIE SICHERHEIT

JANISOL ANTI-FINGER-TRAP DOORS

WELL-ROUNDED FOR SAFETY

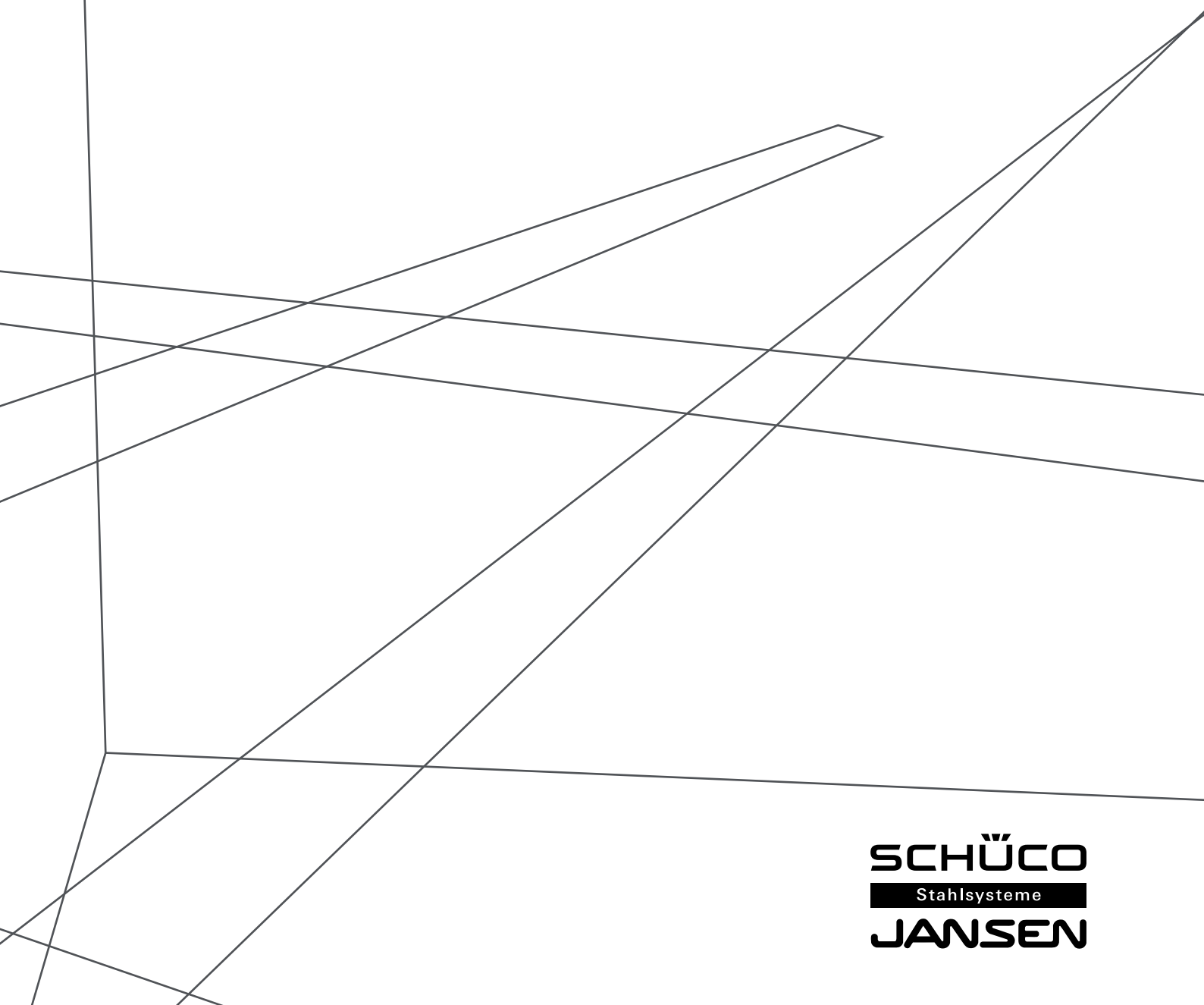

SCHÜCO
Stahlsysteme
JANSEN

Inhaltsverzeichnis
Sommaire
Content

Janisol Fingerschutztüre
Janisol porte anti-pince-doigts
Janisol anti-finger-trap door

Profilübersicht Glasleisten	**Sommaire des profilés Parcloses**	**Summary of profiles Glazing beads**	**2**
Schnittpunkte	**Coupe de détails**	**Section details**	**6**
Anwendungsbeispiele	**Exemples d'application**	**Examples of applications**	**14**

Profilübersicht
Sommaire des profilés
Summary of profiles

Janisol Fingerschutztüre
Janisol porte anti-pince-doigts
Janisol anti-finger-trap door

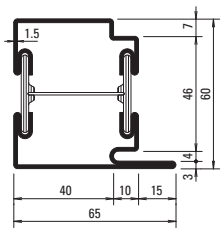

630.013
630.013 Z

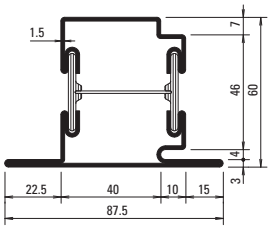

630.114
630.114 Z

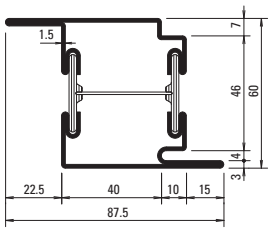

630.416
630.416 Z

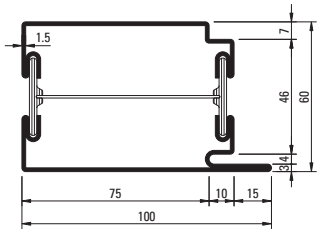

630.016
630.016 Z

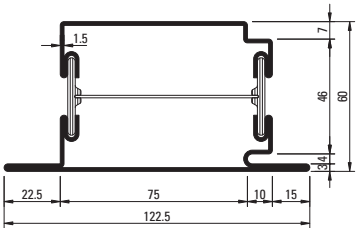

630.115
630.115 Z

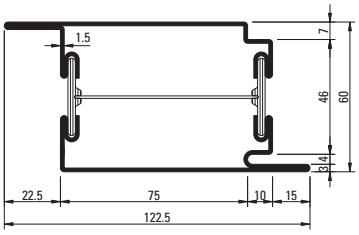

630.417
630.417 Z

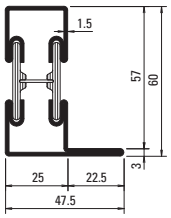

601.635
601.635 Z

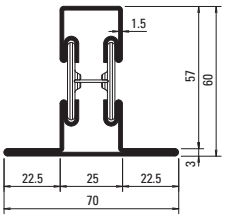

602.635
602.635 Z

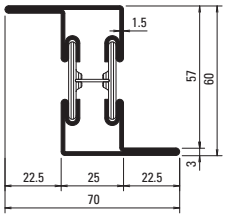

603.635
603.635 Z

Oberfläche

Artikel-Nr.

ohne Zusatz = blank

mit Z = aus feuerverzinktem Bandstahl

Surface

No. d'article

sans supplément = brut

avec Z = en bandes d'acier zinguées au feu

Surface

Part no.

without addition = bright

with Z = made from hot-dip galvanised strip

Profil-Nr.	G kg/m	Ix cm⁴	Wx cm³	Iy cm⁴	Wy cm³	U m²/m
630.013	4,090	18,6	5,08	18,7	5,14	0,273
630.114	4,610	21,4	5,36	27,4	5,93	0,317
630.416	4,610	23,7	7,32	27,4	5,93	0,317

Profil-Nr.	G kg/m	Ix cm⁴	Wx cm³	Iy cm⁴	Wy cm³	U m²/m
630.016	5,020	25,8	7,23	61,00	11,63	0,343
630.115	5,540	28,7	7,48	79.60	12,42	0,387
630.417	5,540	30,5	9,47	79,60	12,42	0,387
601.635	3,345	14,0	3,78	5,84	1,88	0,215
602.635	3,865	16,6	4,07	10,1	2,88	0,260
603.635	3,865	19,1	5,97	10,1	2,88	0,260

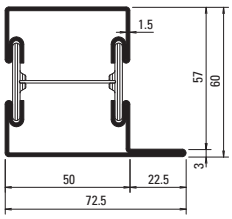

601.685
601.685 Z

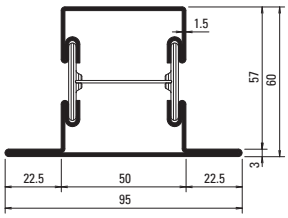

602.685
602.685 Z

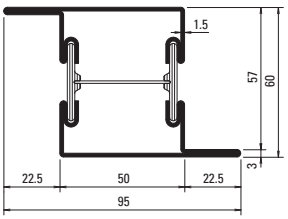

603.685
603.685 Z

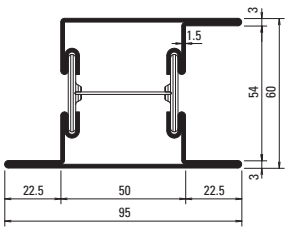

605.685
605.685 Z

Sockelprofile **Profilés de socle** **Base rail profiles**

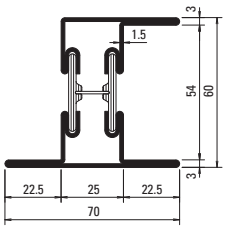

605.635
605.635 Z

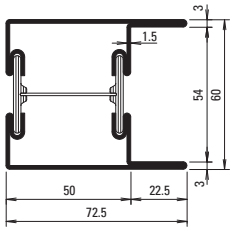

604.685
604.685 Z

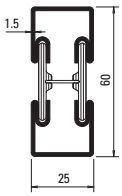

600.006
600.006 Z

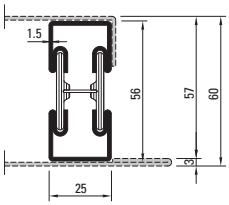

600.002
600.002 Z

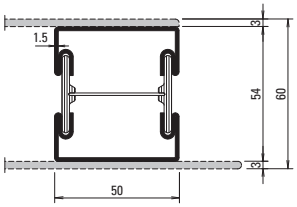

600.007 Z

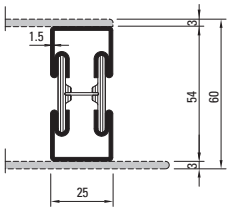

600.008 Z

Profil-Nr.	G kg/m	Ix cm⁴	Wx cm³	Iy cm⁴	Wy cm³	U m²/m
601.685	3,890	19,3	5,31	21,7	5,12	0,265
602.685	4,410	22,1	5,58	31,1	6,54	0,310
603.685	4,410	24,2	7,57	31,10	6,54	0,310
604.685	4,600	24,1	7,53	27,16	7,03	0,321
605.685	4,930	28,1	7,94	38,40	7,46	0,354
605.635	4,380	22,9	6,39	13,3	3,50	0,304

Profil-Nr.	G kg/m	Ix cm⁴	Wx cm³	Iy cm⁴	Wy cm³	U m²/m
600.002	2,735	9,06	3,03	2,60	2,08	0,163
600.006	2,830	10,4	3,26	2,76	2,20	0,171
600.007 Z	3,400	12,5	4,34	13,65	5,46	0,220
600.008 Z	2,800	10,1	3,75	2,80	2,24	0,170

Stahl-Glasleisten aus feuerverzinktem Bandstahl (Länge 6 m)

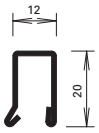

402.112 Z

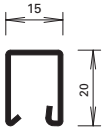

402.115 Z

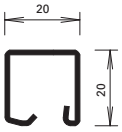

402.120 Z

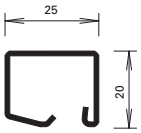

402.125 Z

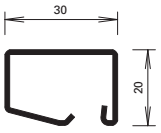

402.130 Z

Parcloses en acier en bandes d'acier zinguées au feu (longueur 6 m)

Steel glazing beads made of hot-dip galvanised strip (length 6 m)

Winkelkontur-Stahl-Glasleisten (Länge ca. 6 m)

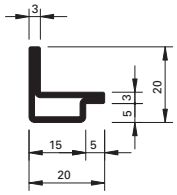

62.507 GV+GC

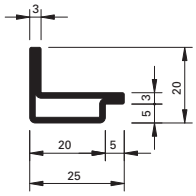

62.508 GV+GC

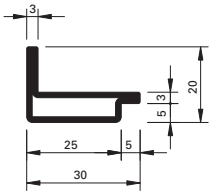

62.509 GV+GC

Parcloses en acier à contour angulaire (longueur env. 6 m)

Angle contour steel glazing beads (length approx. 6 m)

GV+GC = aussen galvanisch verzinkt ca. 15 µm und gelbchromatiert (EN 12329 – Fe//Zn15//C)

GV+GC = zingués galvanique env. 15 µm à l'extérieur et chromatisé jaune (EN 12329 – Fe//Zn15//C)

GV+GC = outside galvanised approx. 15 µm and yellow chromated (EN 12329 – Fe//Zn15//C)

Aluminium-Glasleisten (Länge 6 m)

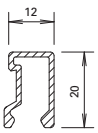

404.112

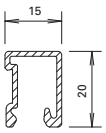

404.115

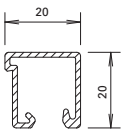

404.120

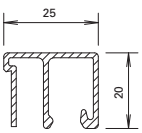

404.125

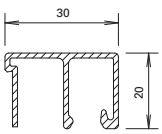

404.130

Parcloses en aluminium (longueur 6 m)

Aluminium glazing beads (length 6 m)

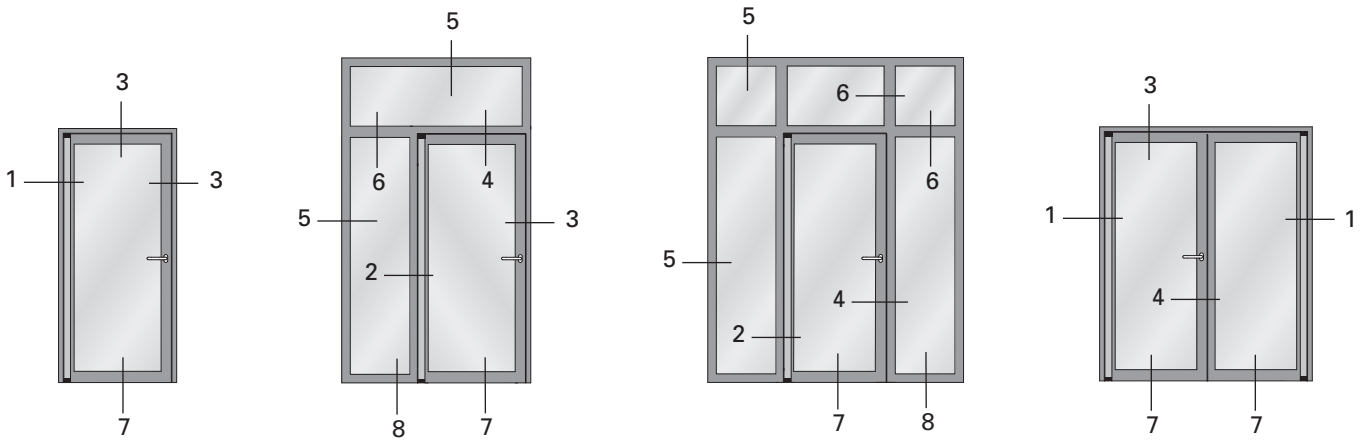
3
1
3
7
5
6
4
5
3
2
8
7
5
6
6
5
4
2
7
8
3
1
1
4
7
7

1.0

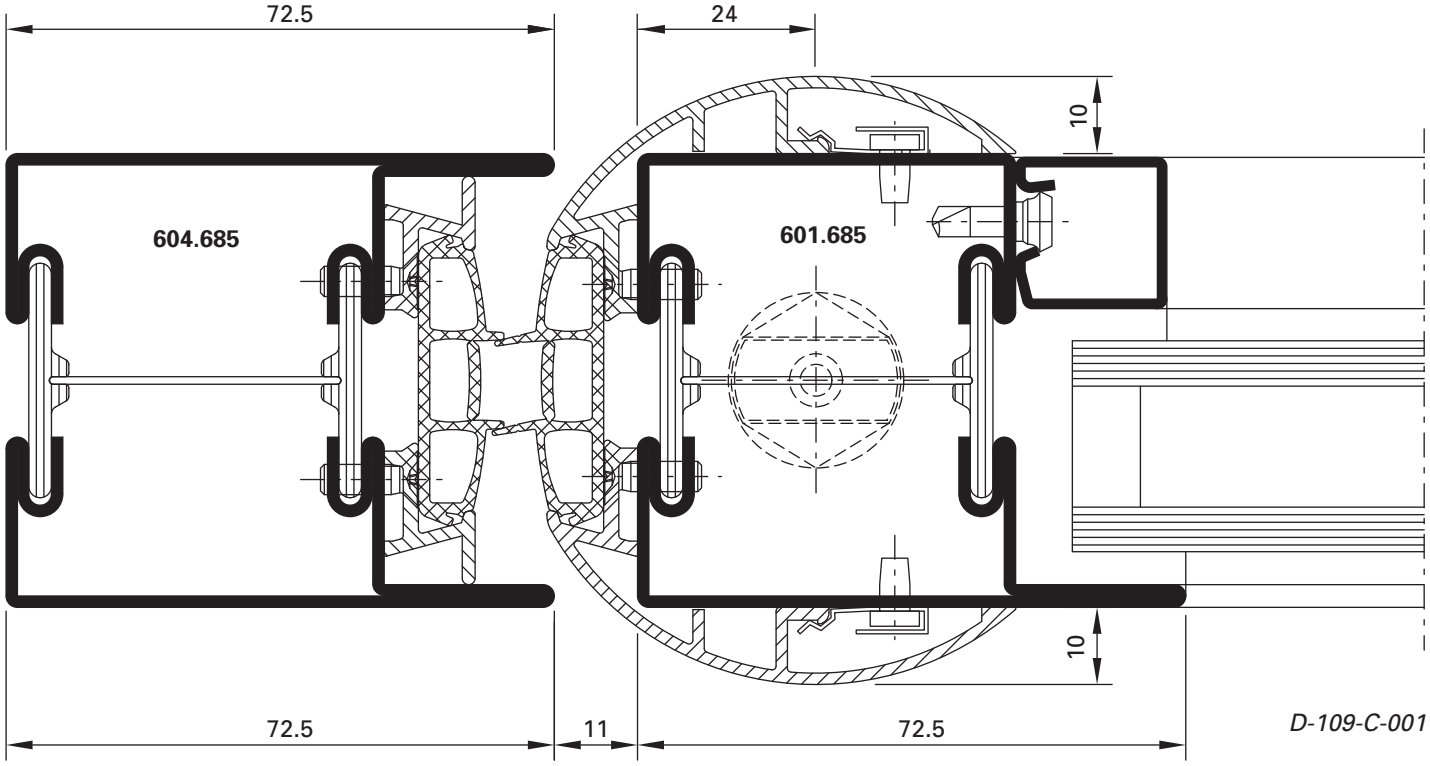
72.5
24
10
604.685
601.685
10
72.5
11
72.5
D-109-C-001

U_f = 2,4 W/m²K

2.0

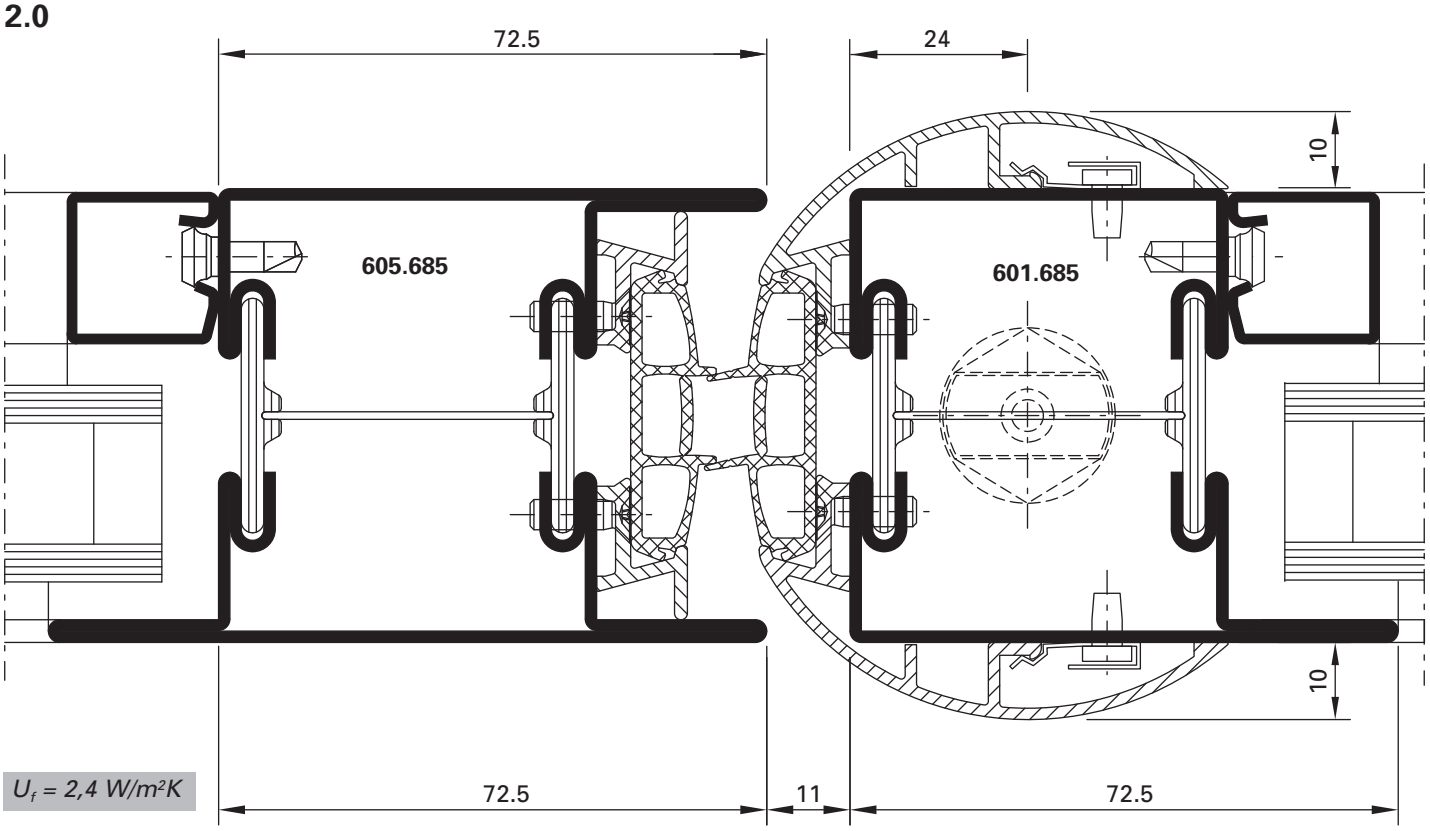

U_f = 2,4 W/m²K

D-109-C-002

2.1

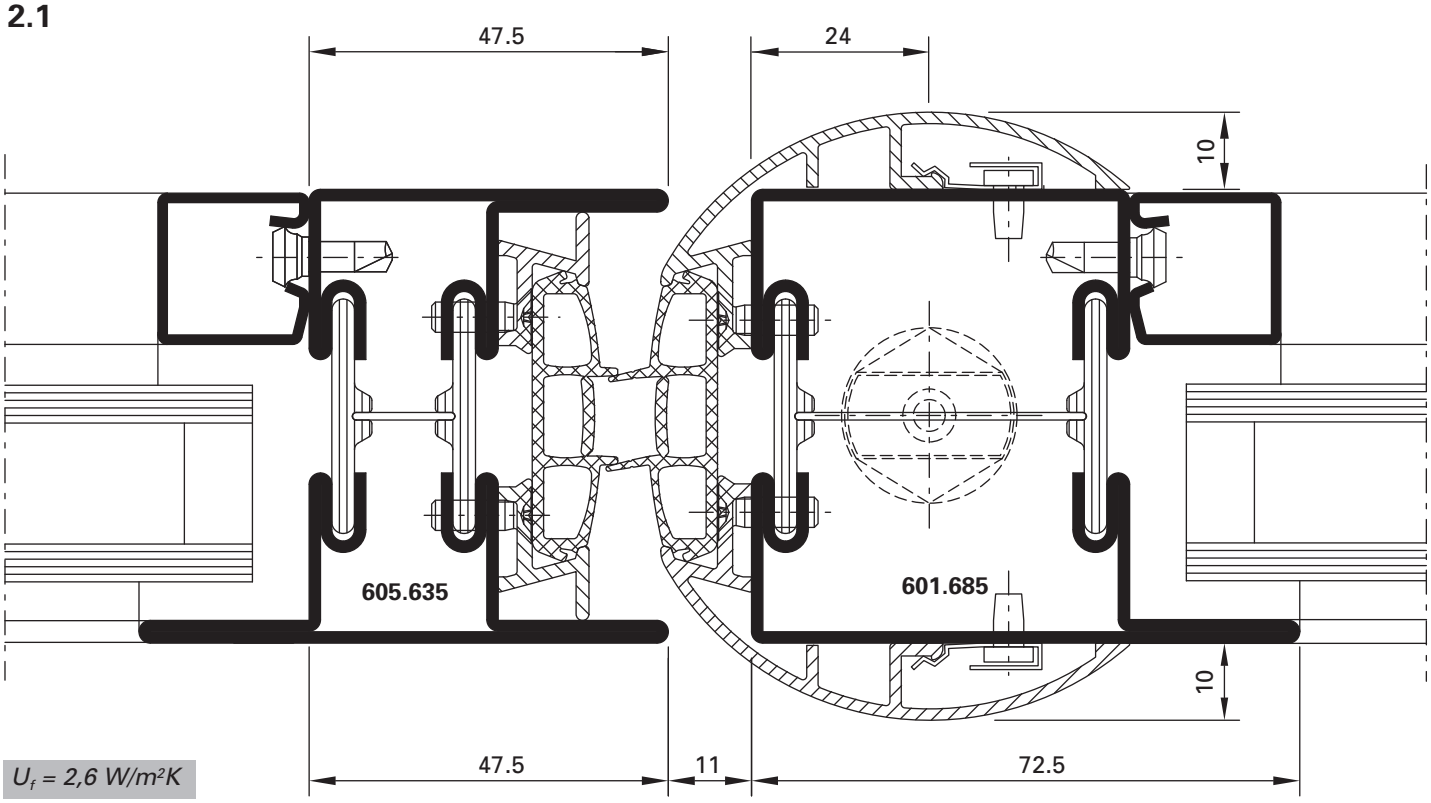

U_f = 2,6 W/m²K

D-109-C-003

3.0

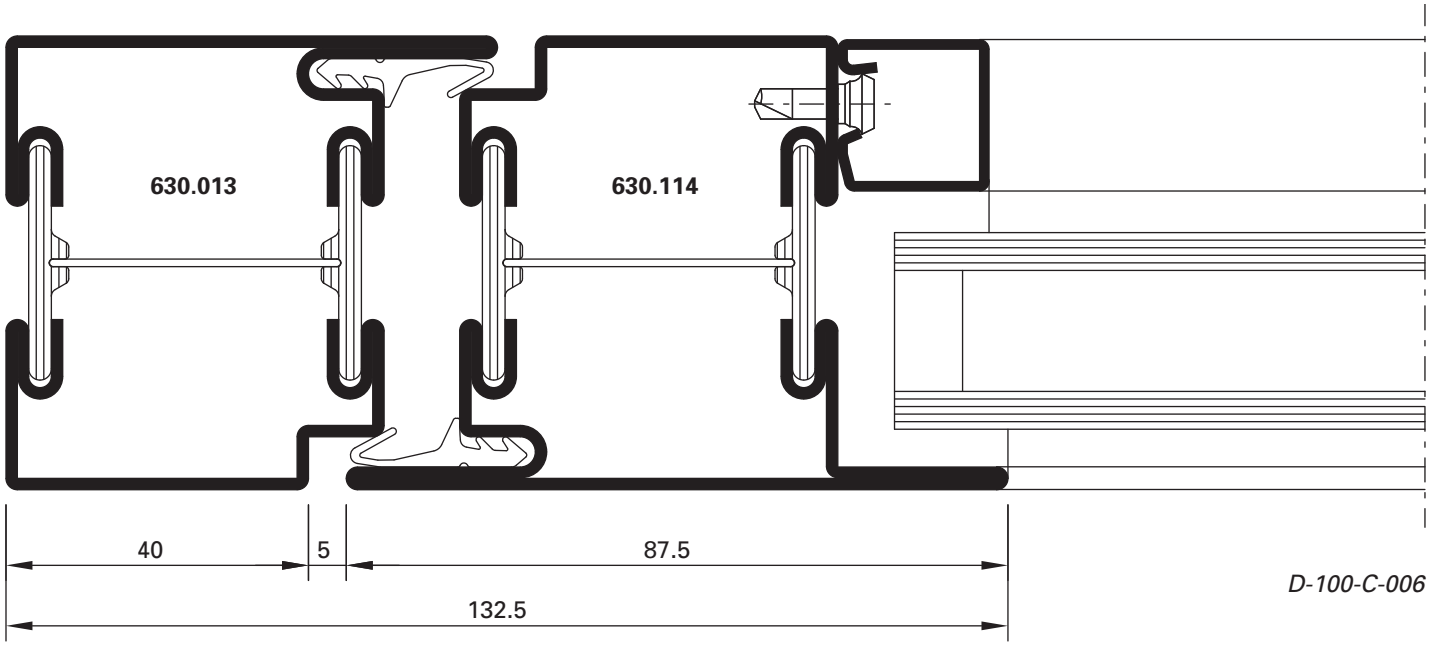

D-100-C-006

U_f = 2,5 W/m²K

3.1

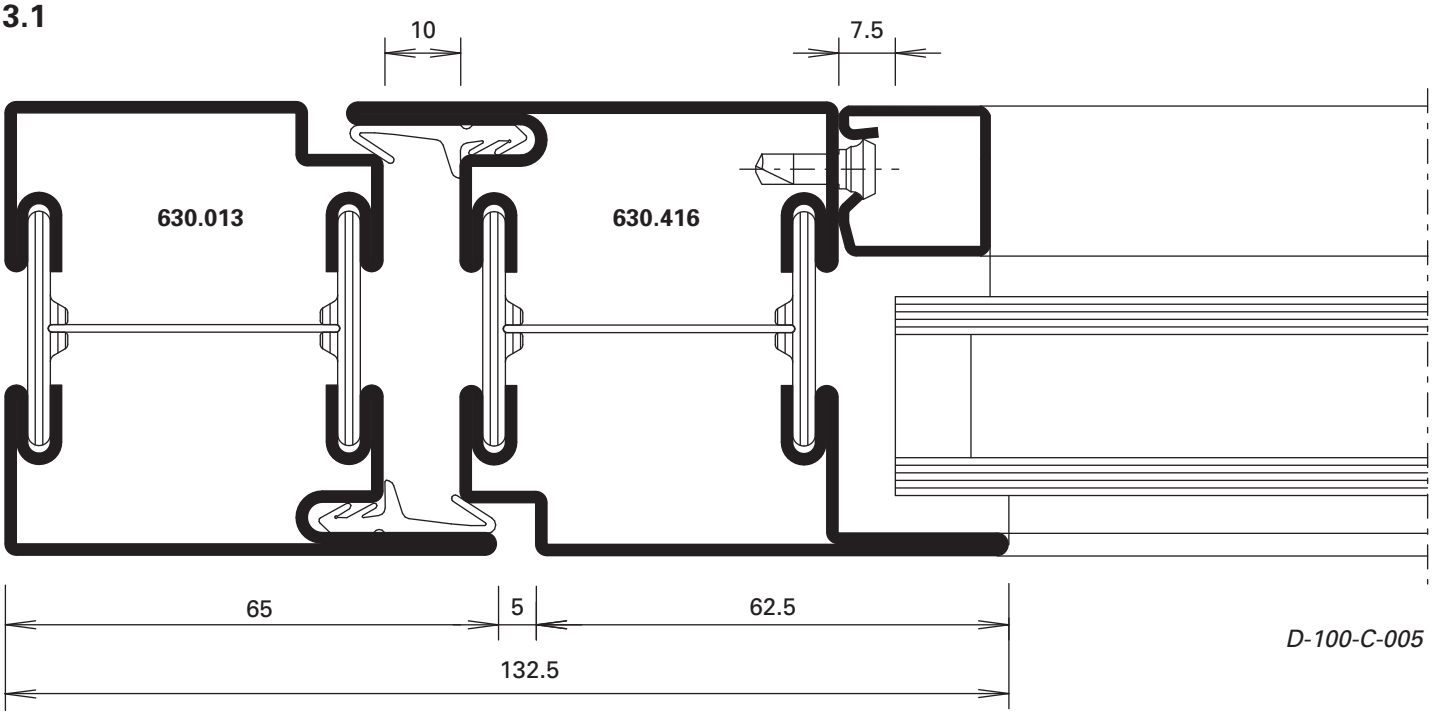

D-100-C-005

U_f = 2,5 W/m²K

4.0

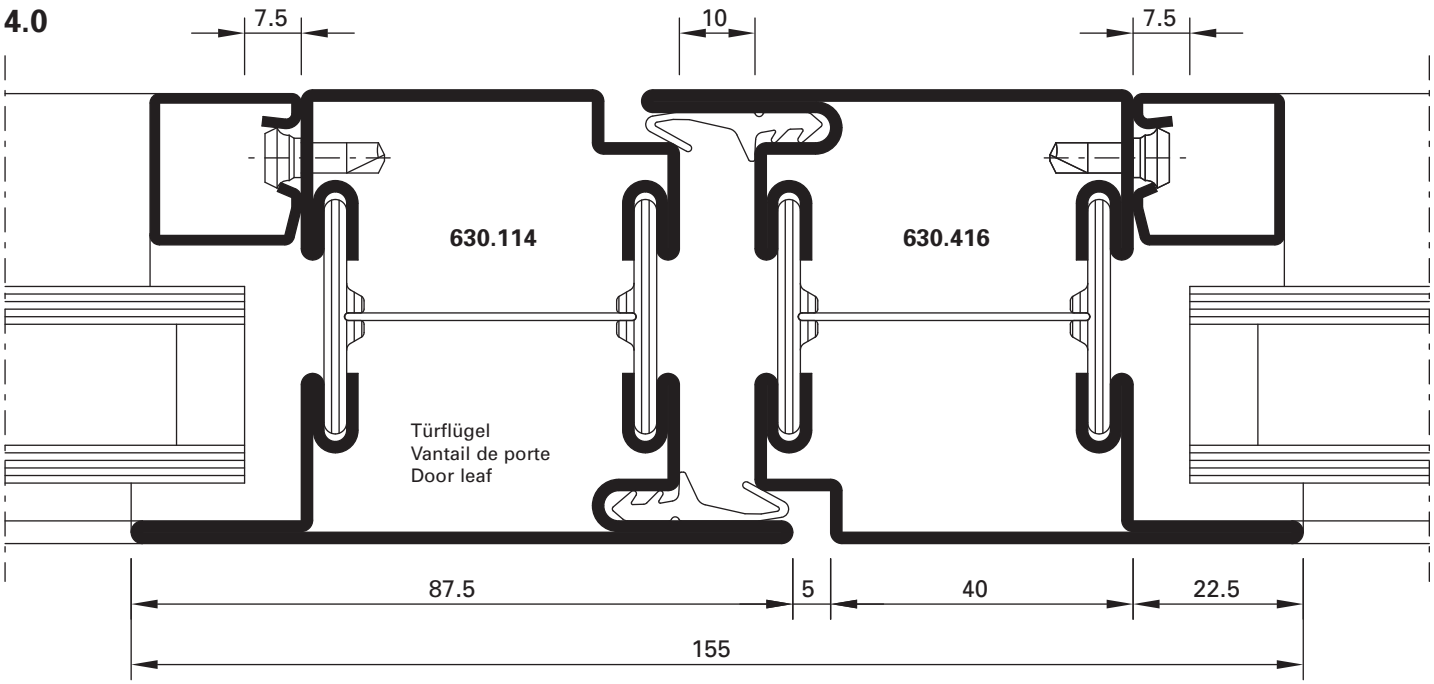

U_f = 2,5 W/m²K

D-100-C-009

4.1

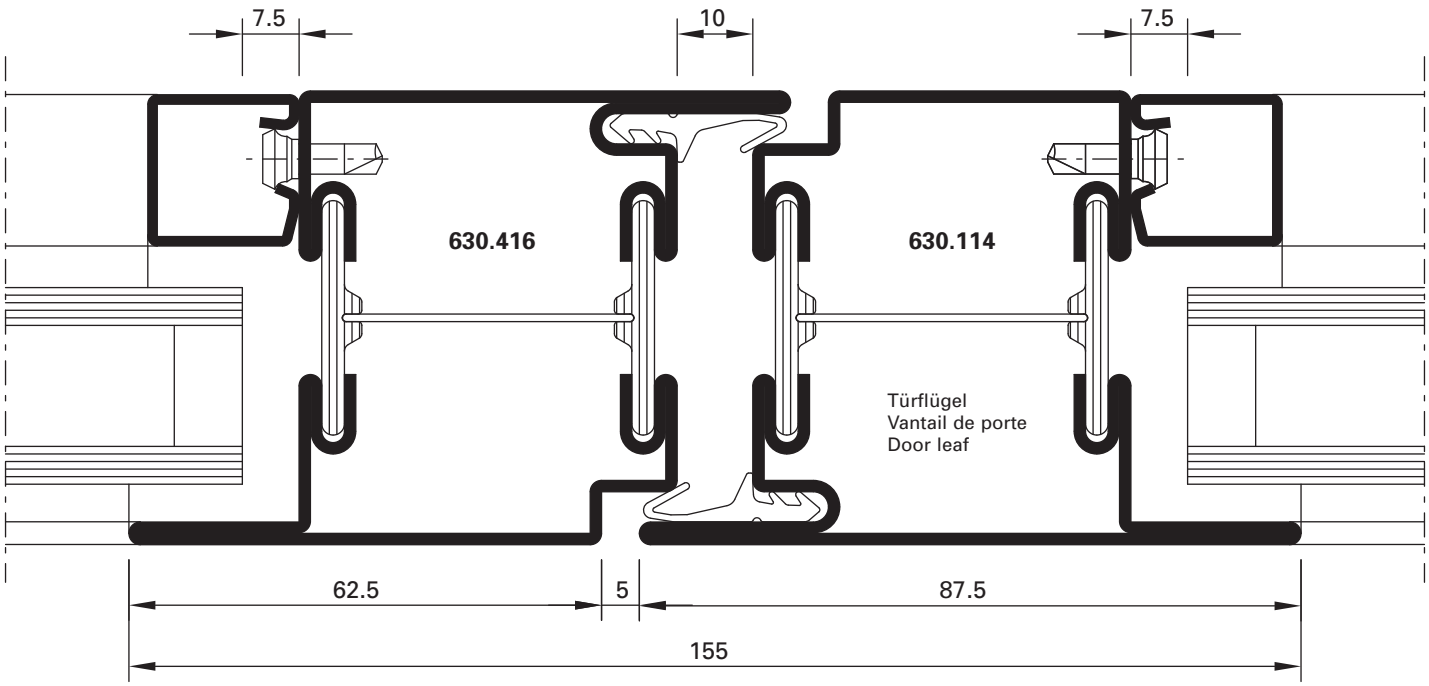

U_f = 2,5 W/m²K

D-100-C-010

5.0

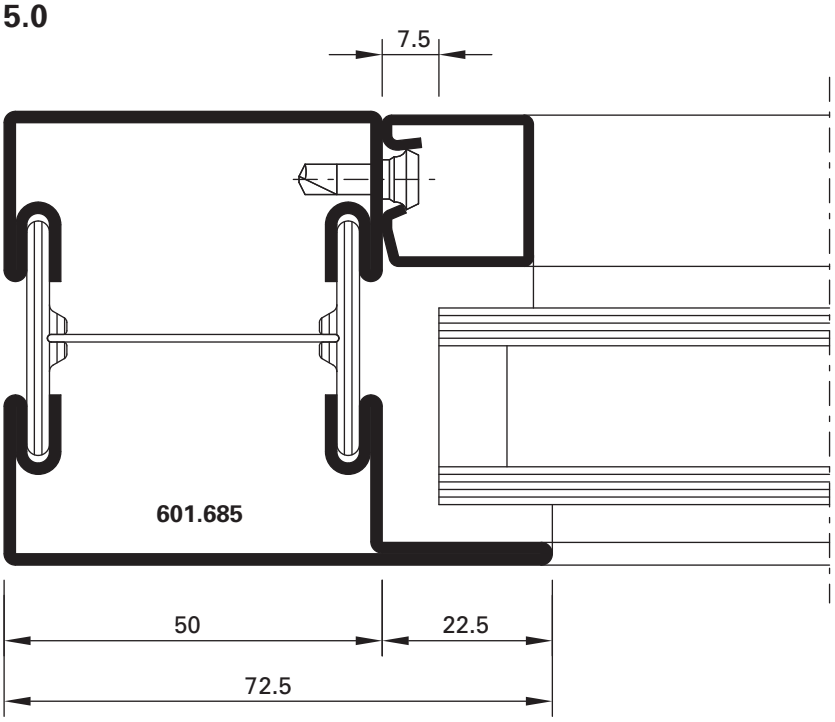

U_f = 2,4 W/m²K

D-100-C-001

5.1

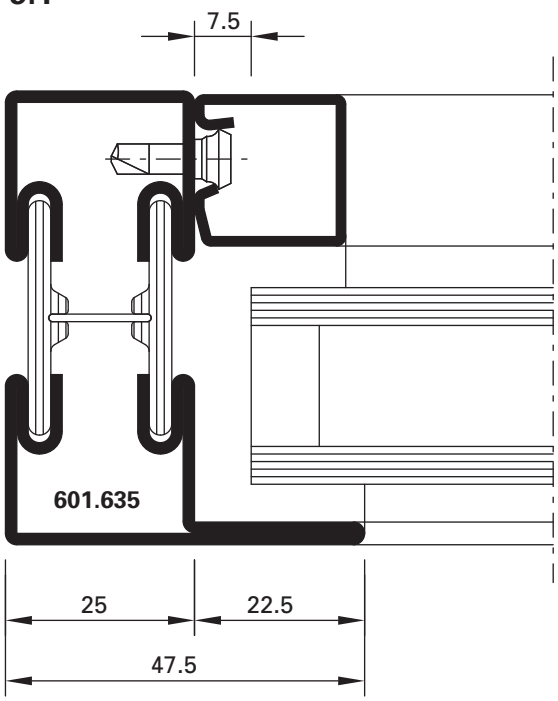

U_f = 2,9 W/m²K

D-100-C-002

6.0

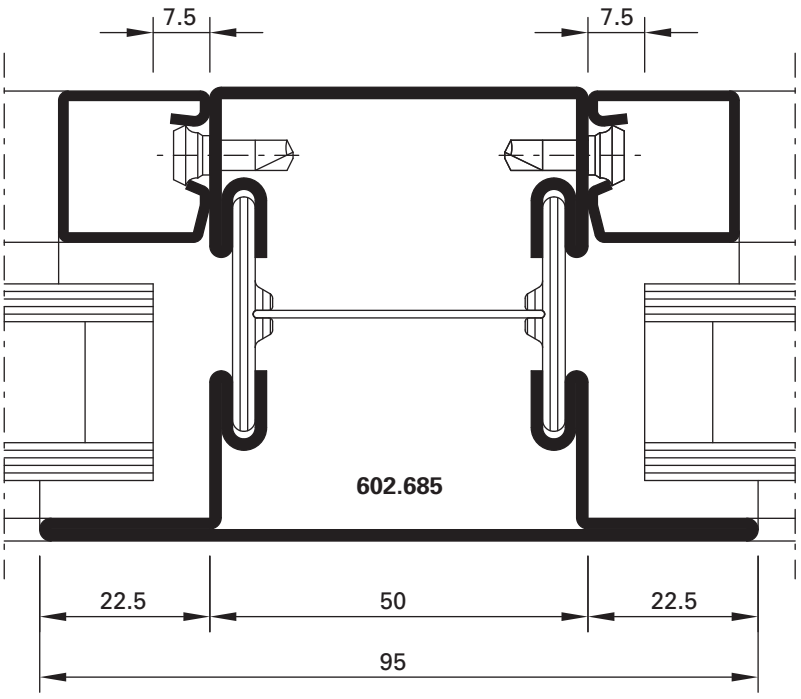

U_f = 2,4 W/m²K

D-100-C-003

6.1

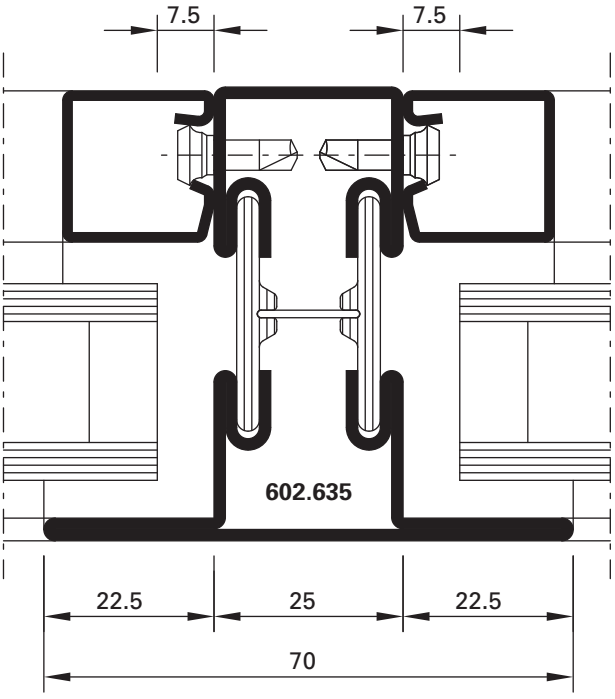

U_f = 2,9 W/m²K

D-100-C-004

Türflügel nach aussen öffnend

Vantail de porte ouvrant vers l'extérieur

Door leaf openeing to the outside

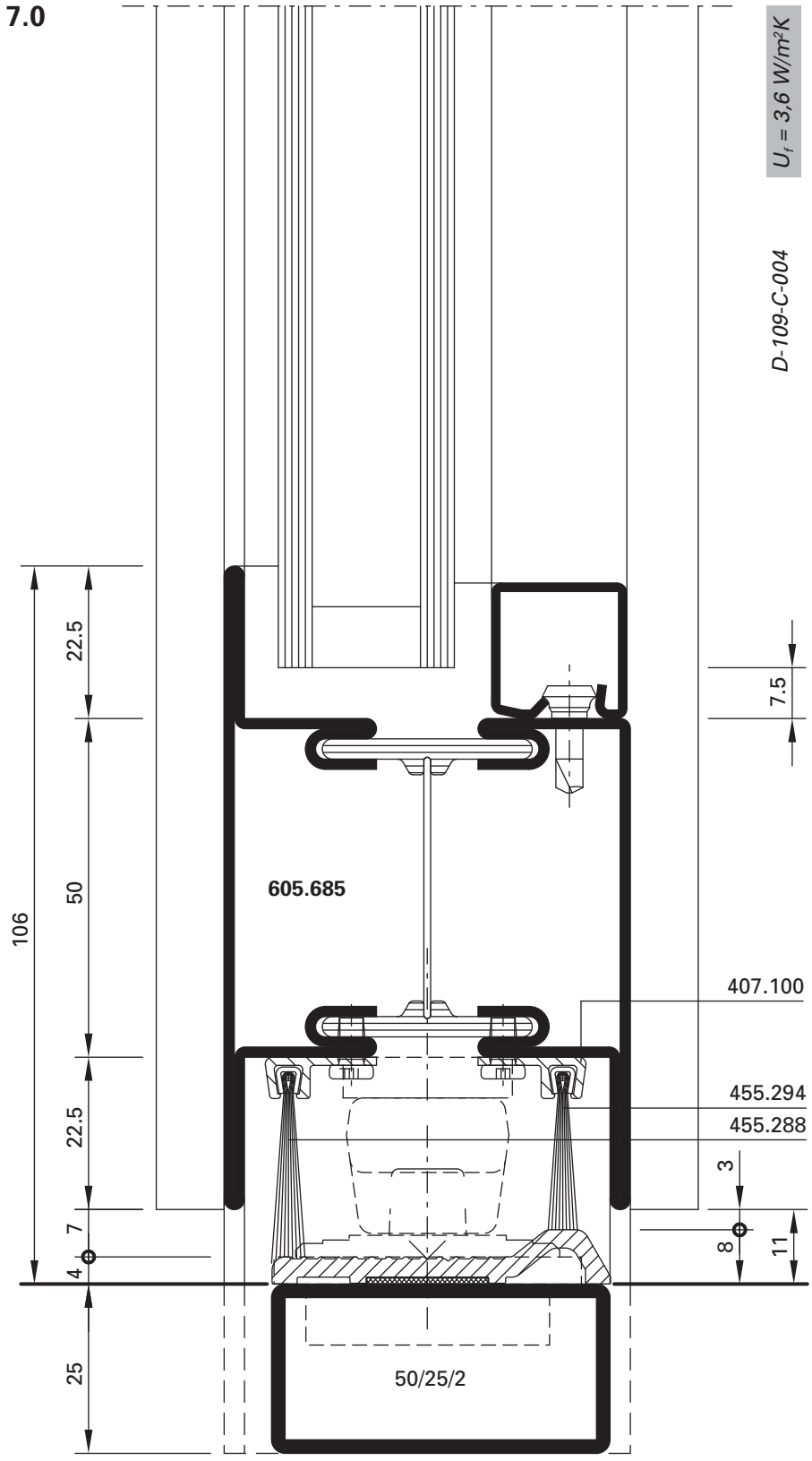

Türflügel nach innen öffnend

Vantail de porte ouvrant vers l'intérieur

Door leaf openeing to the inside

7.1

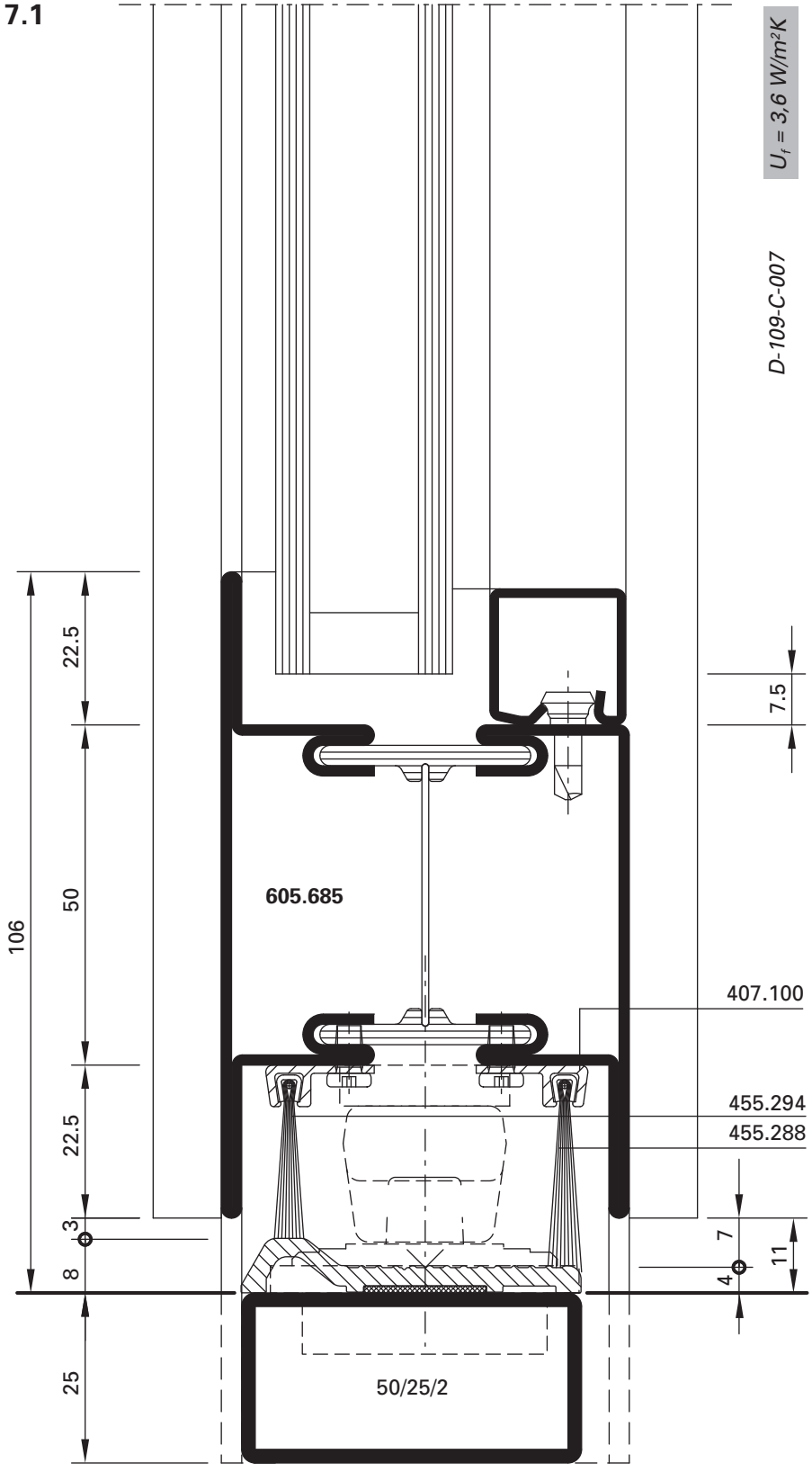

8.0

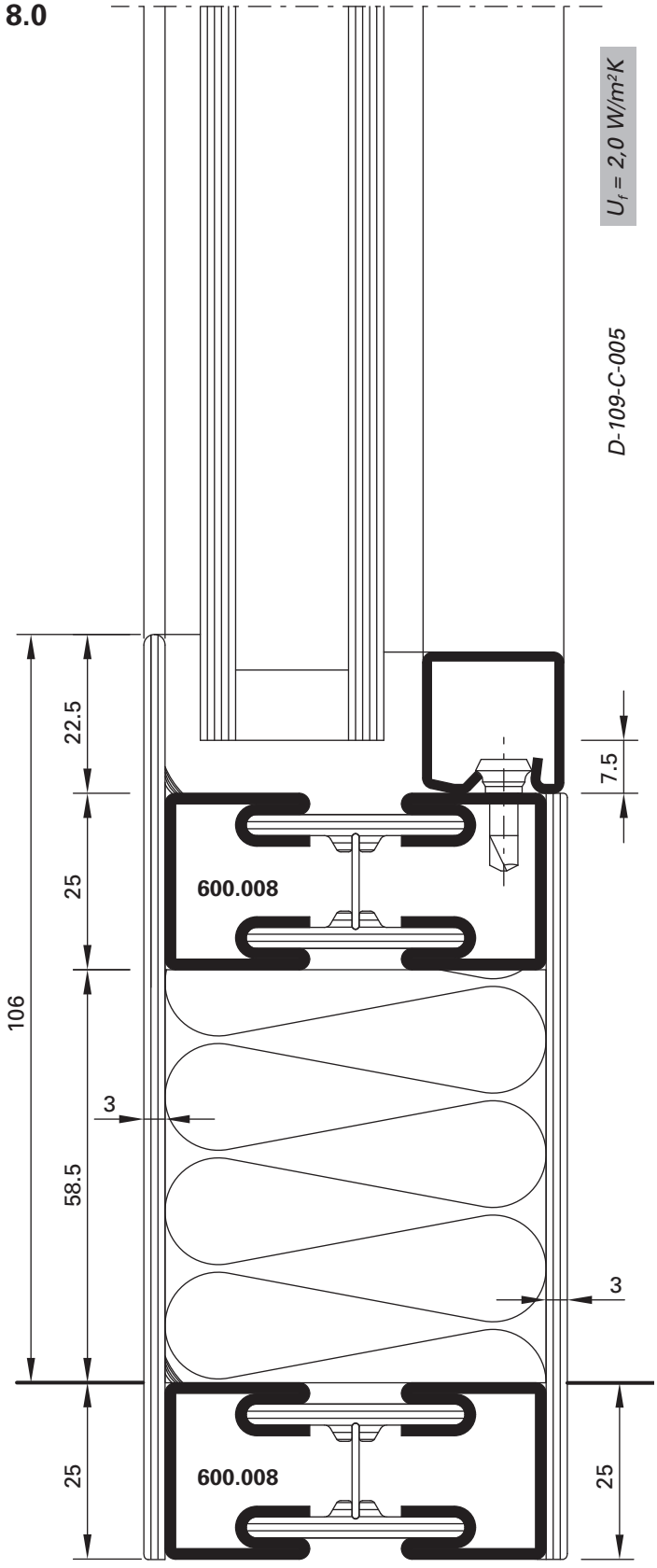
U_f = 2,0 W/m²K
D-109-C-005
22.5
25
106
58.5
25
7.5
3
3
600.008
600.008
25

8.1

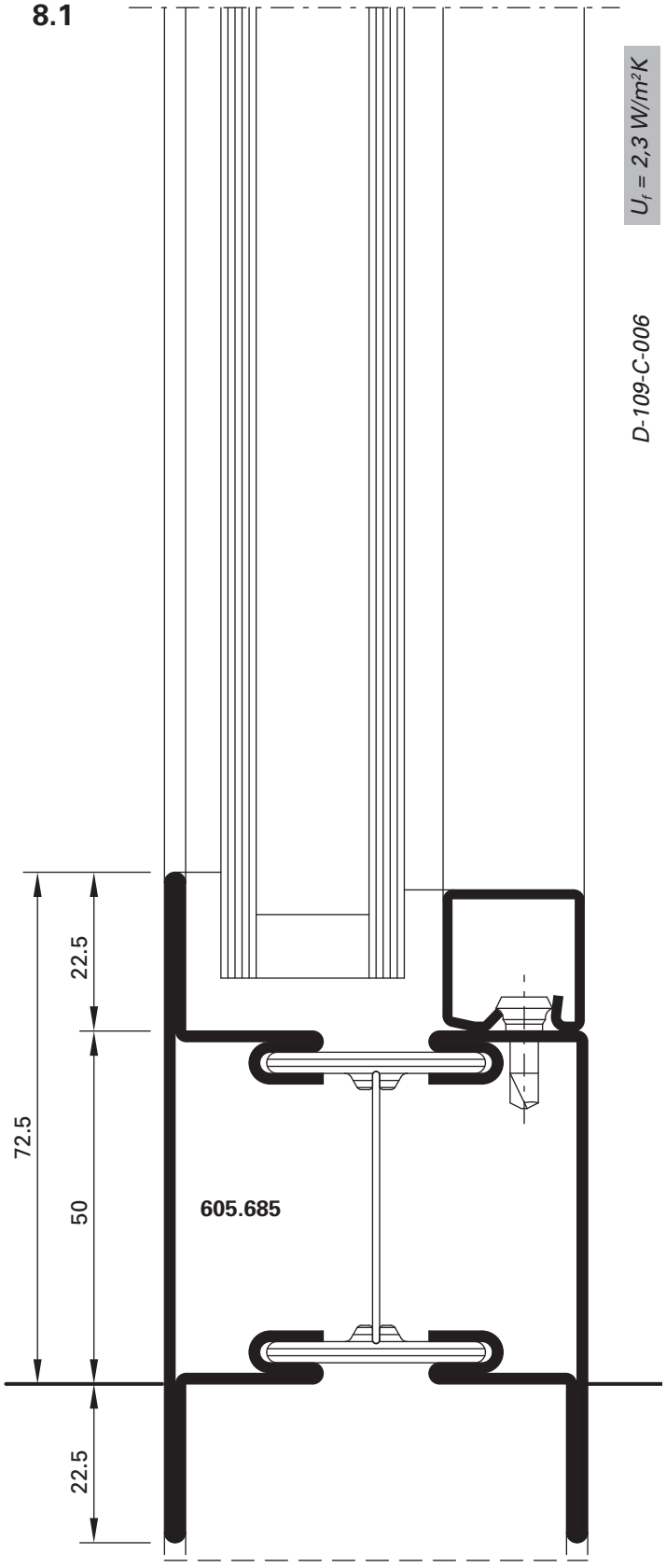
U_f = 2,3 W/m²K
D-109-C-006
22.5
72.5
50
22.5
605.685

Anwendungsbeispiele (D-109-S-001)
Exemples d'application (D-109-S-001)
Examples of applications (D-109-S-001)

Janisol Fingerschutztüre
Janisol porte anti-pince-doigts
Janisol anti-finger-trap door

B - B

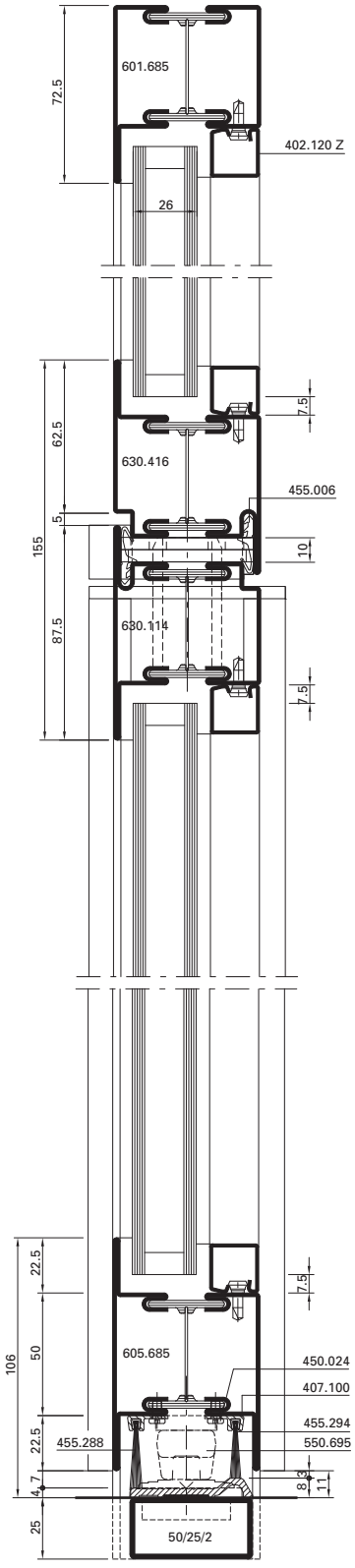

E - E

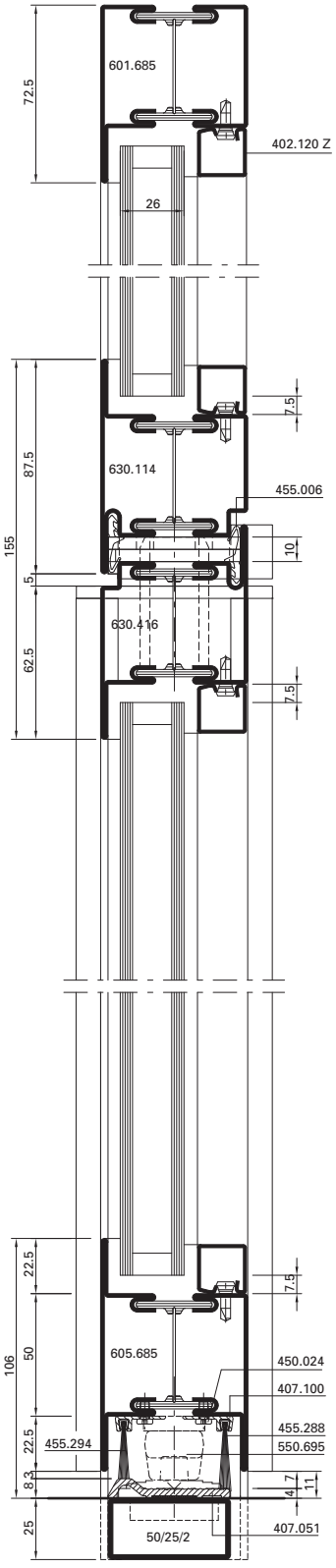

C - C

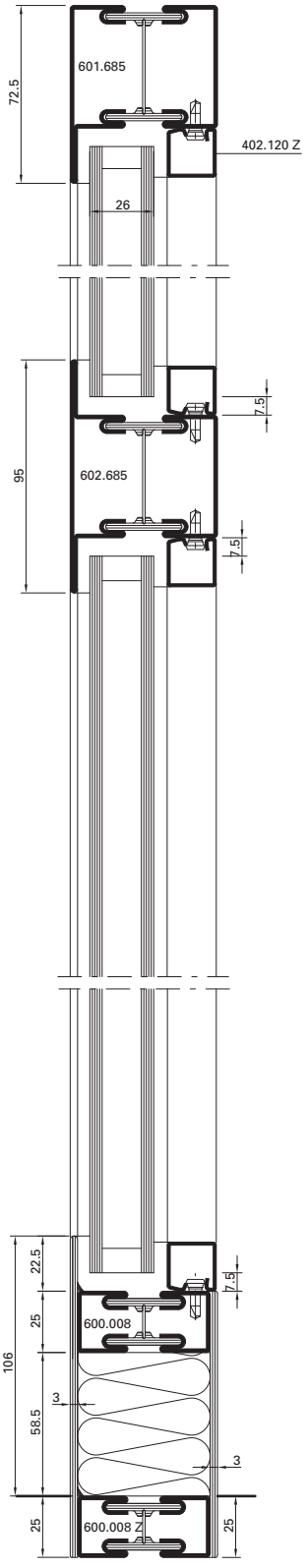

A - A

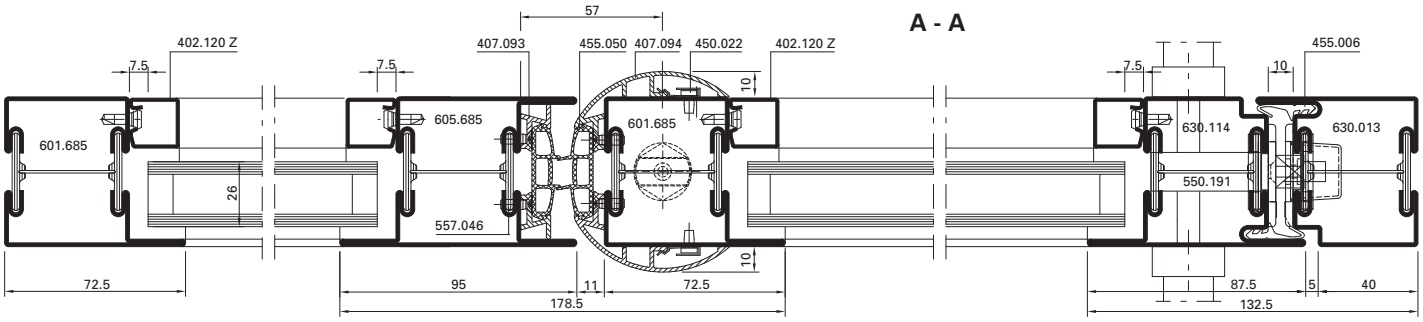

D - D

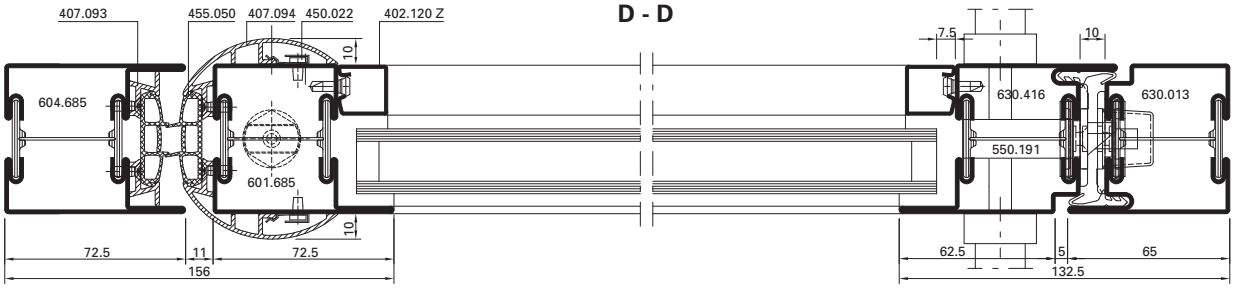

Variante

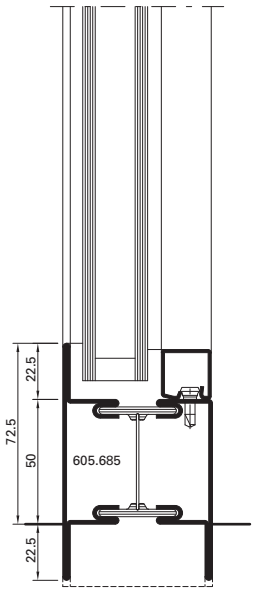

Variante

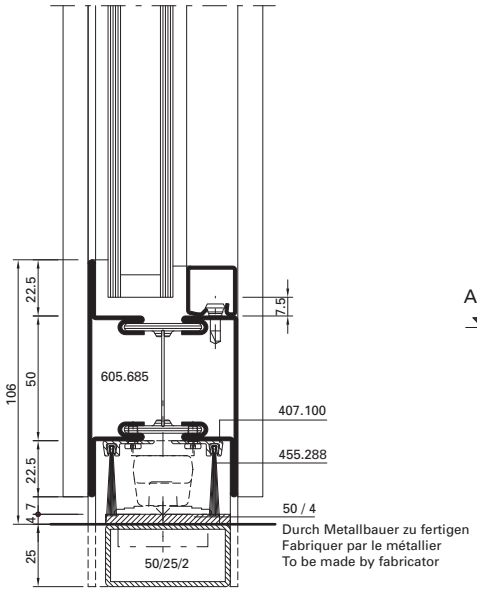

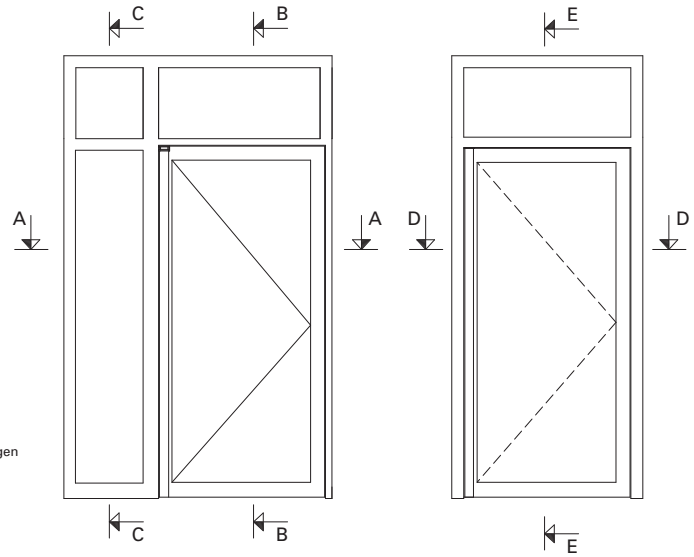

C - C

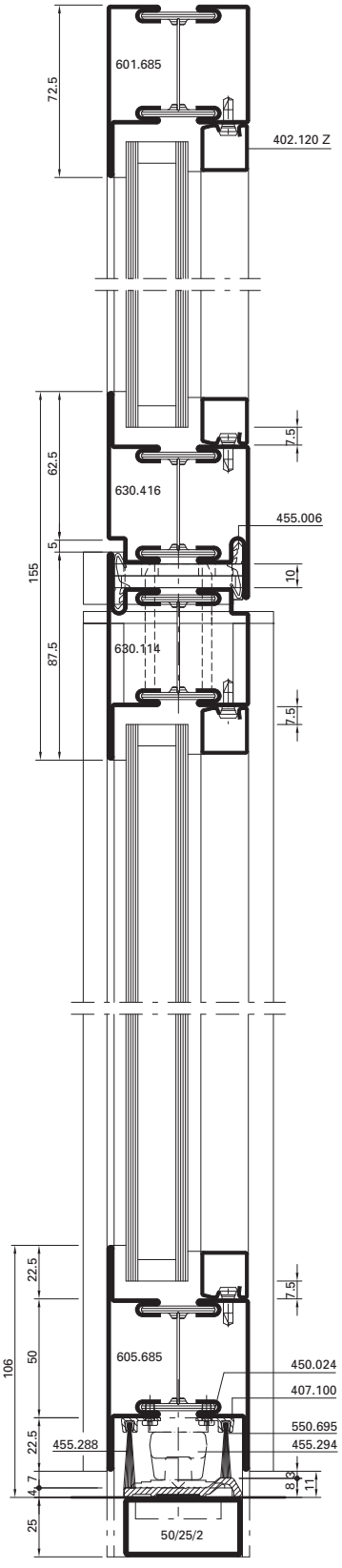

B - B

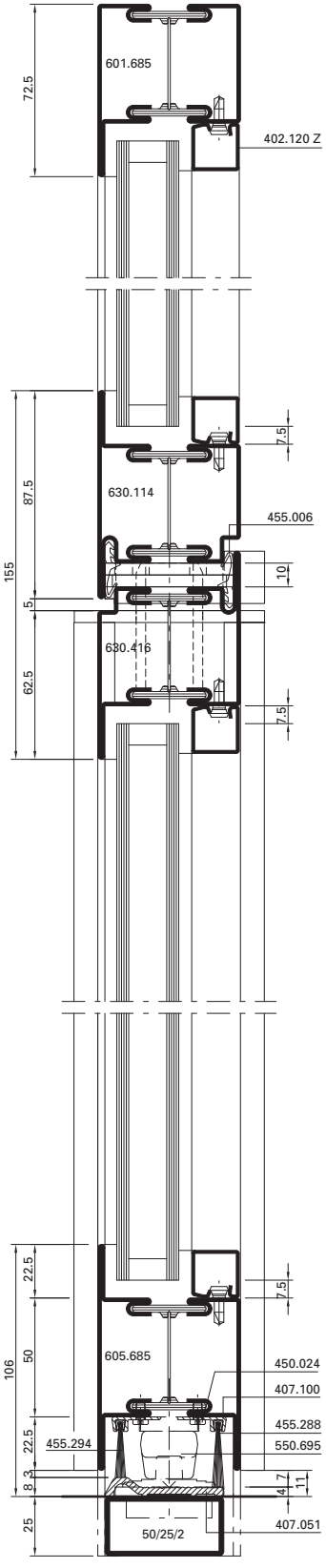

E - E

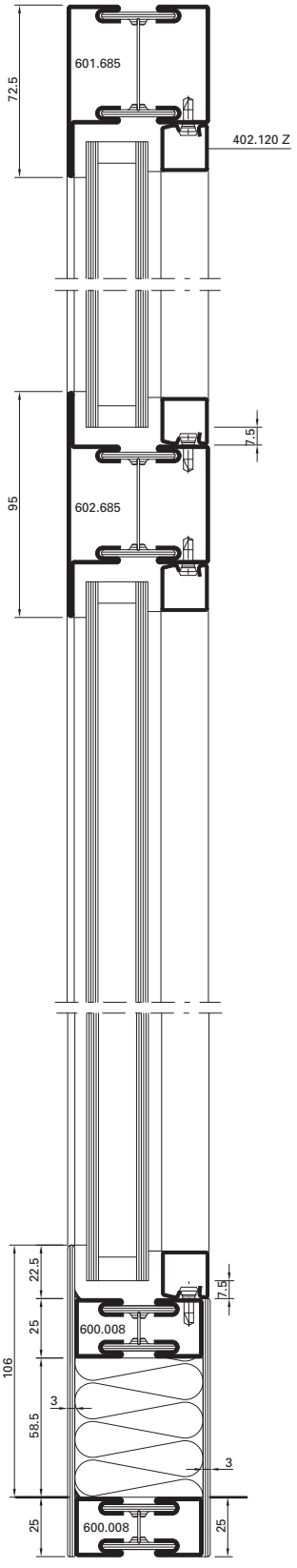

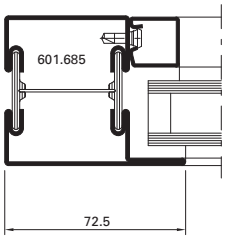

Variante

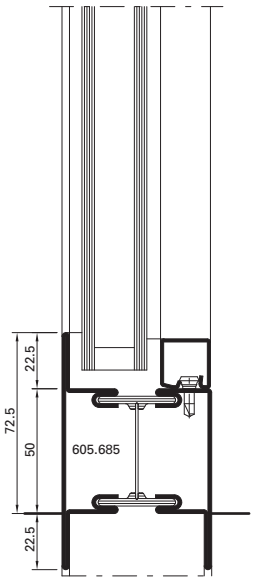

D - D

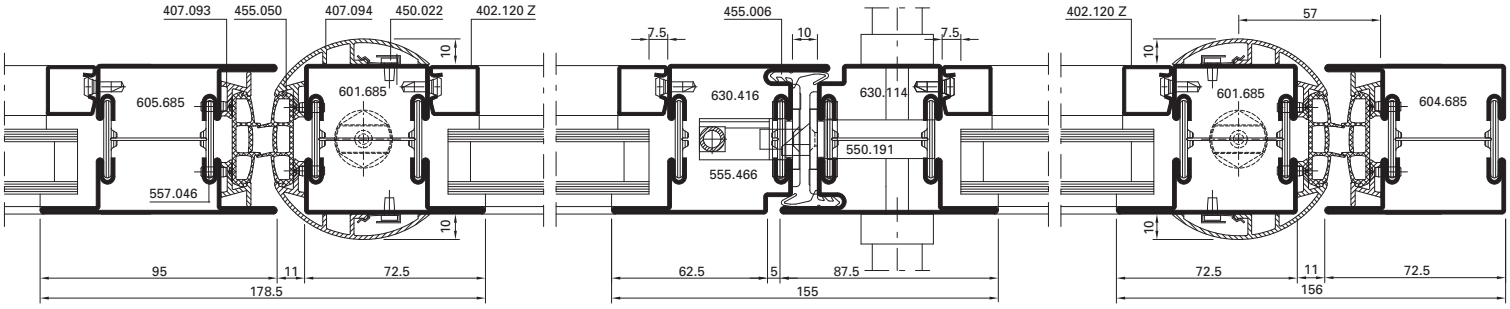

A - A

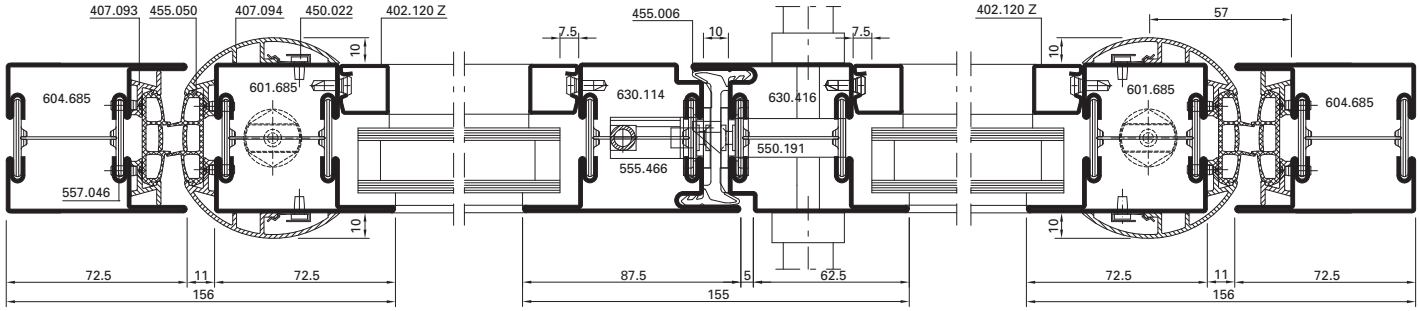

Variante

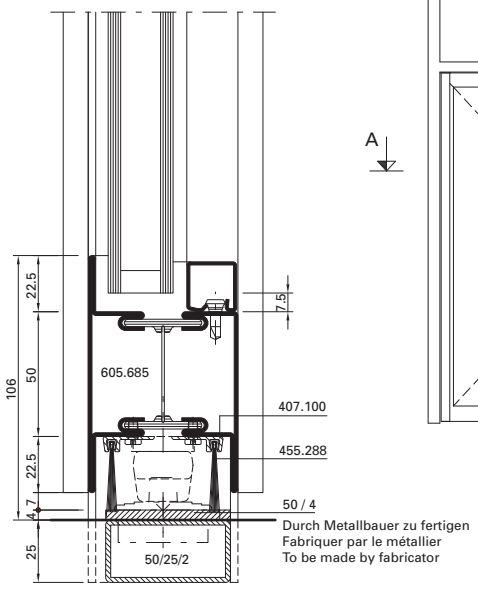

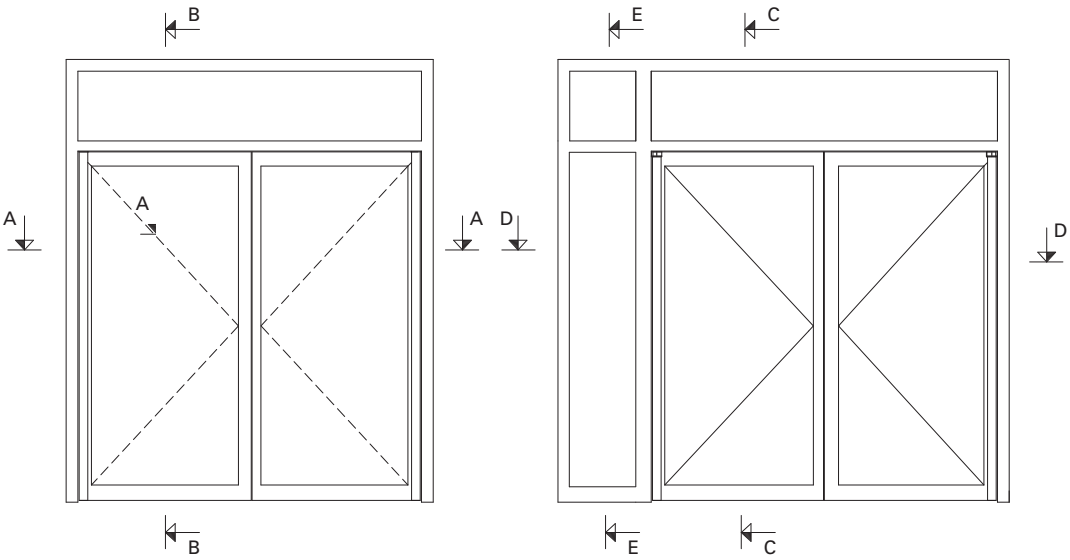

JANISOL SG TÜREN

FUNKTION UND DESIGN PERFEKT VEREINT

JANISOL SG DOORS

FUNCTION AND DESIGN PERFECTLY COMBINED



SCHÜCO
Stahlsysteme
JANSEN

Profilübersicht Glasleisten	**Sommaire des profilés Parcloses**	**Summary of profiles Glazing beads**	**2**
Schnittpunkte	**Coupe de détails**	**Section details**	**4**
Anwendungsbeispiele	**Exemples d'application**	**Examples of applications**	**14**
Glasleisten-Varianten	**Variantes de parcloses**	**Glazing bead options**	**20**

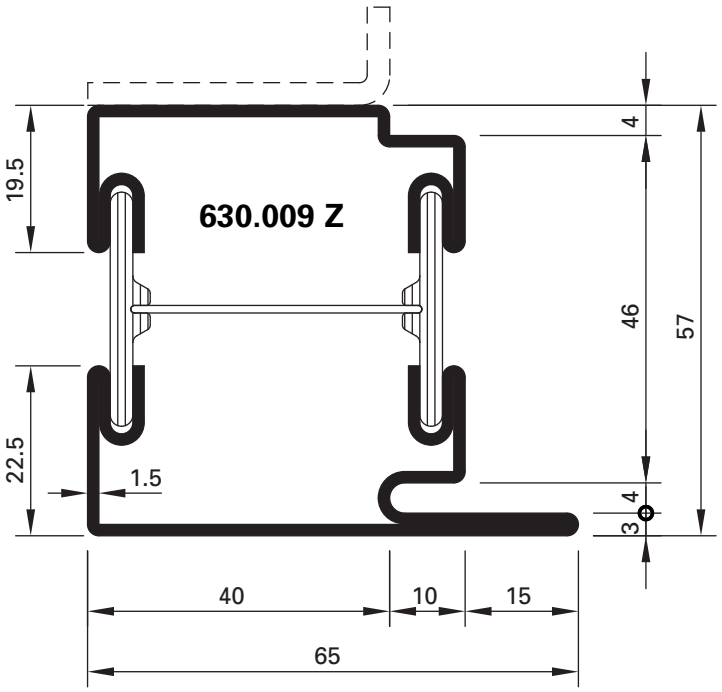
630.009 Z
19.5
22.5
1.5
4
46
57
3
4
40
10
15
65

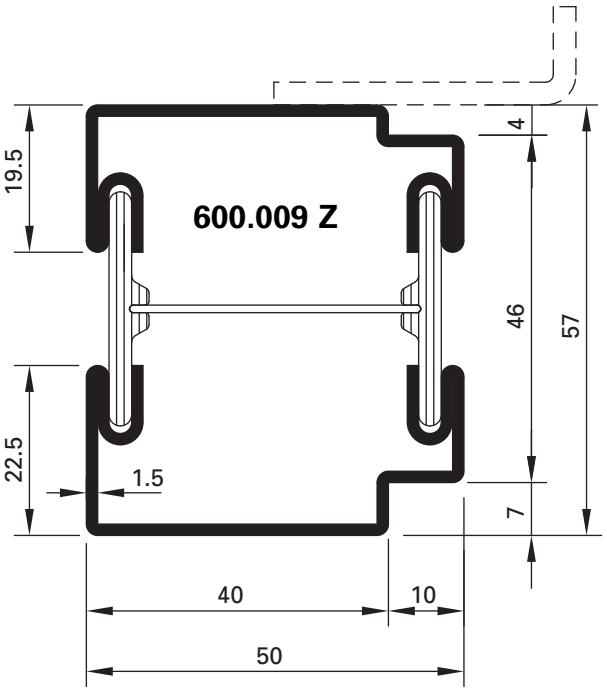
600.009 Z
19.5
22.5
1.5
4
46
57
7
40
10
50

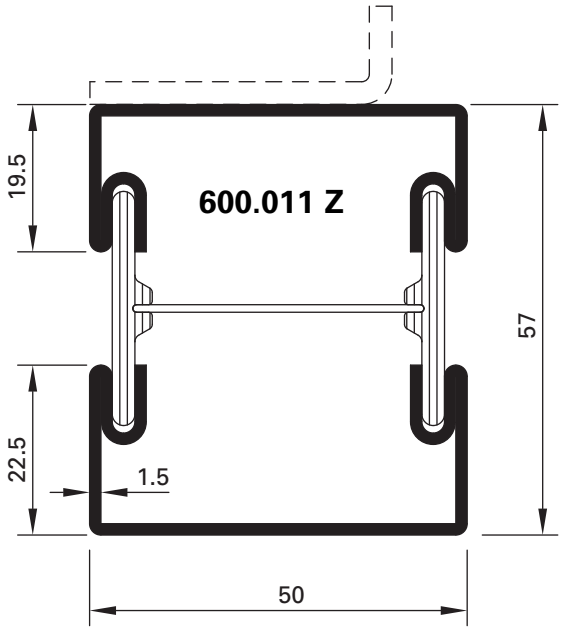

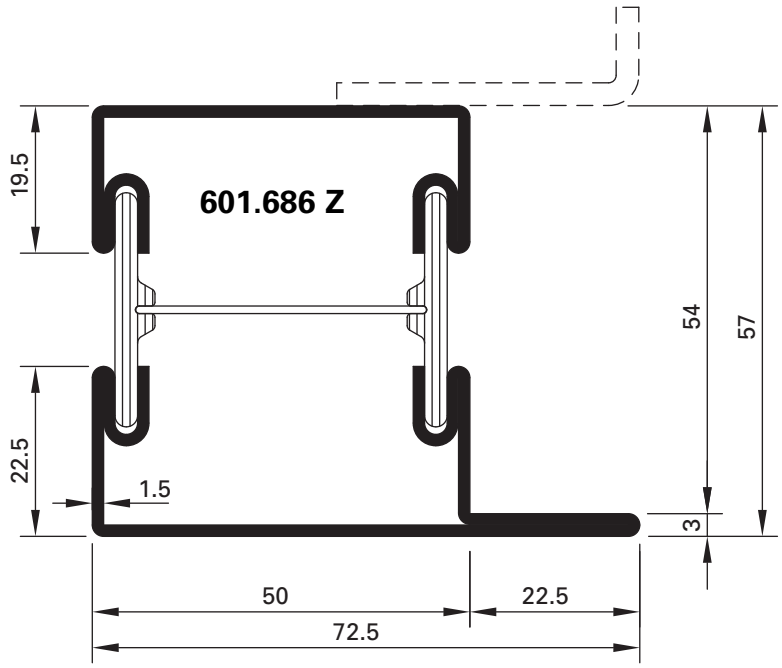

Profil-Nr.	G kg/m	Ix cm⁴	Wx cm³	Iy cm⁴	Wy cm³	U m²/m
600.009 Z	3,430	13,33	4,32	13,45	5,27	0,233
600.011 Z	3,470	14,06	4,57	14,08	5,63	0,226
601.686 Z	3,990	17,46	5,09	21,15	5,00	0,271
630.009 Z	4,000	17,00	4,93	18,21	5,04	0,271

Z = aus feuerverzinktem Bandstahl, leicht eingeölt (Zinkauflage von 275 g/m² beidseitig = ca. 20 µm innen und aussen)

Z = en bandes d'acier zinguées au feu, légèrement huilées (couche de zinc 275 g/m² à deux côtés = env. 20 µm à l'intérieur et à l'extérieur)

Z = made from hot-dip galvanised strip lightly oiled (Zinc coating 275 g/m² approx. 20 µm inside and out)

Schnittpunkte Türen nach innen öffnend im Massstab 1:1
Coupe de détails portes ouvrant vers l'intérieur à l'échelle 1:1
Section details doors opening inwards on scale 1:1

Janisol SG-Türen
Portes Janisol SG
Janisol SG doors

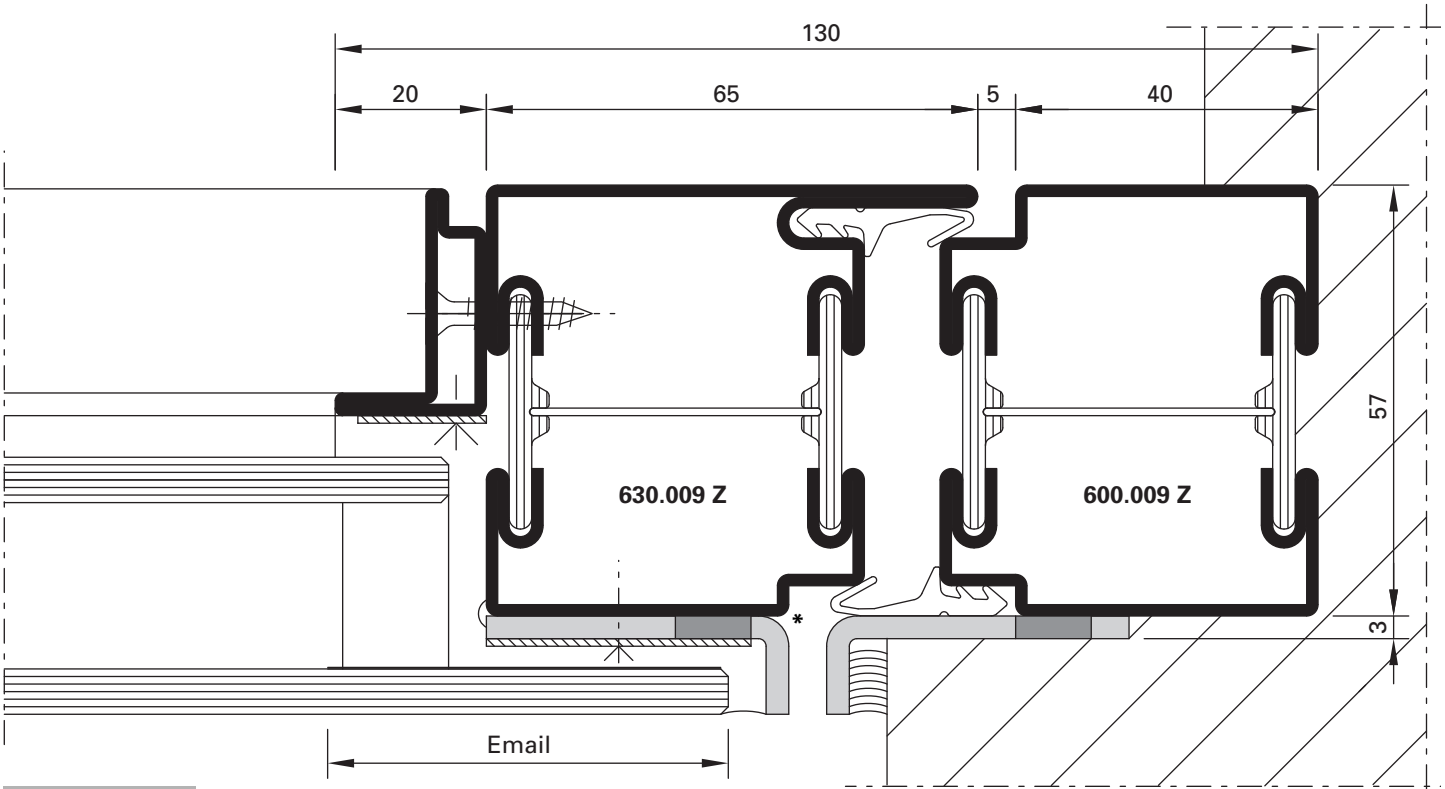

U_f = 2,4 W/m²K

D-106-C-001

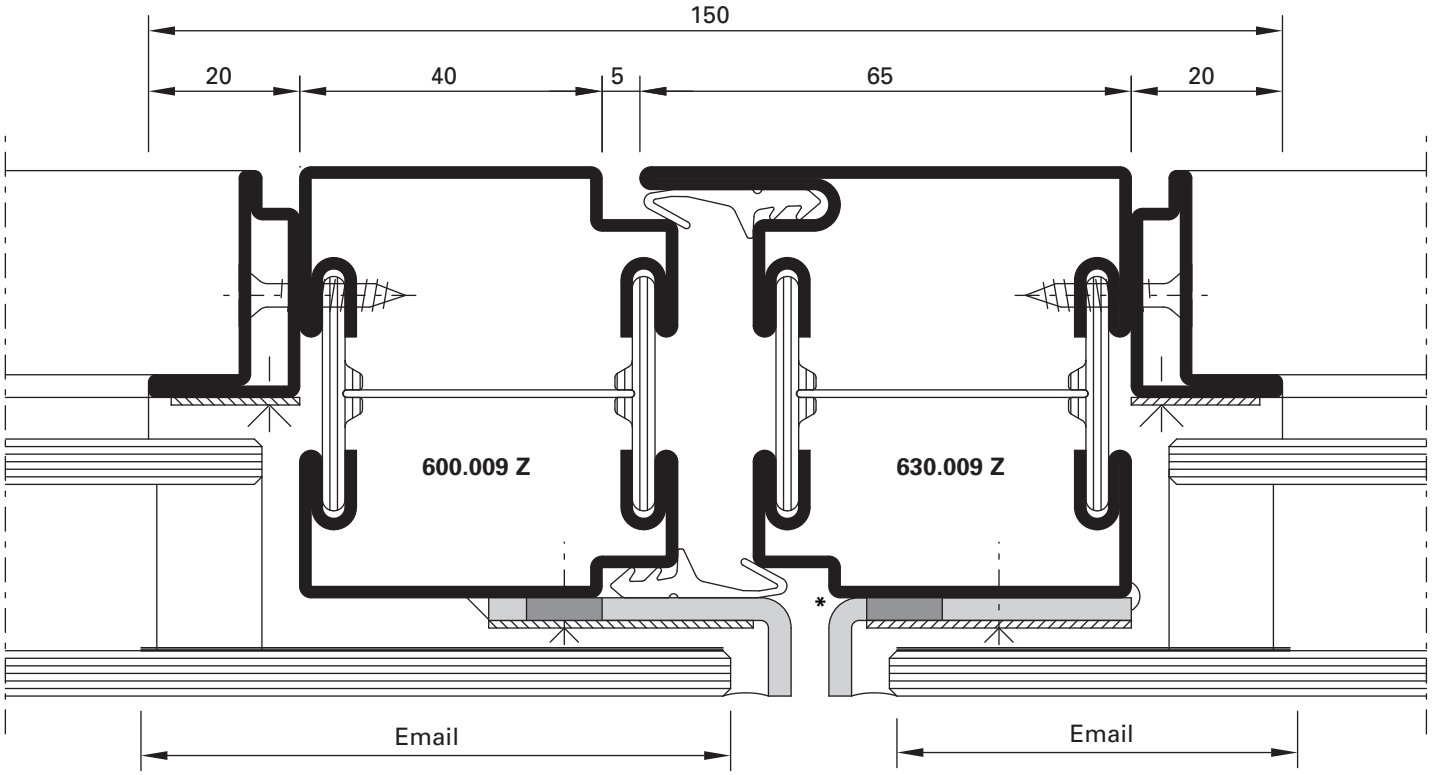

U_f = 2,6 W/m²K

D-106-C-002

* Bei Türanlagen, welche der Witterung ausgesetzt sind, muss der Stahlwinkel mittels Schmalfugen-Dichtmasse 450.095 abgedichtet werden.

* Pour les portes exposées aux intempéries, la cornière en acier doit être étanchée au moyen de la mastic d'étanchéité pour joints étroits 450.095.

* For door systems which are exposed to the weather the steel angle must be sealed with narrow joint sealant 450.095.

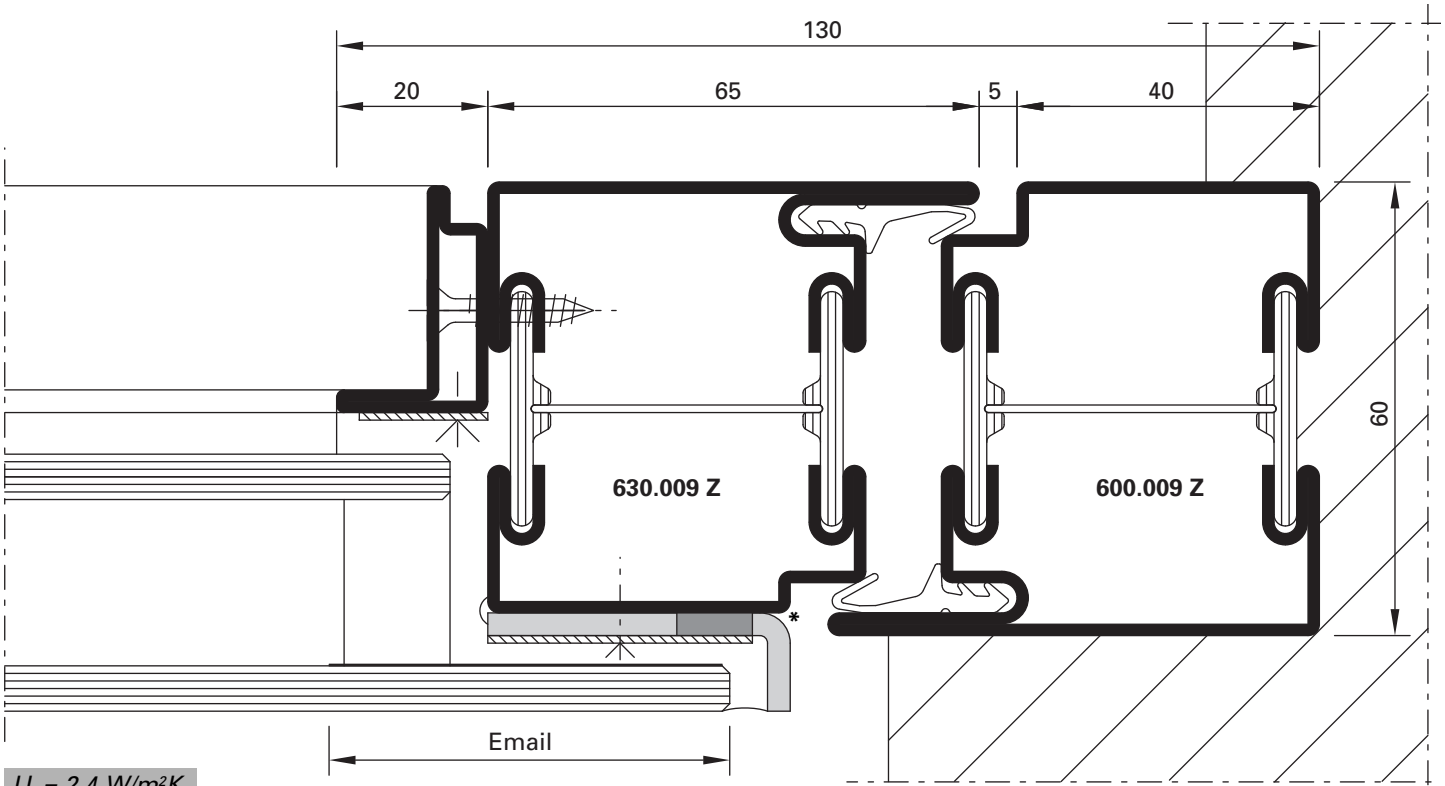

U_f = 2,4 W/m²K

D-106-C-003

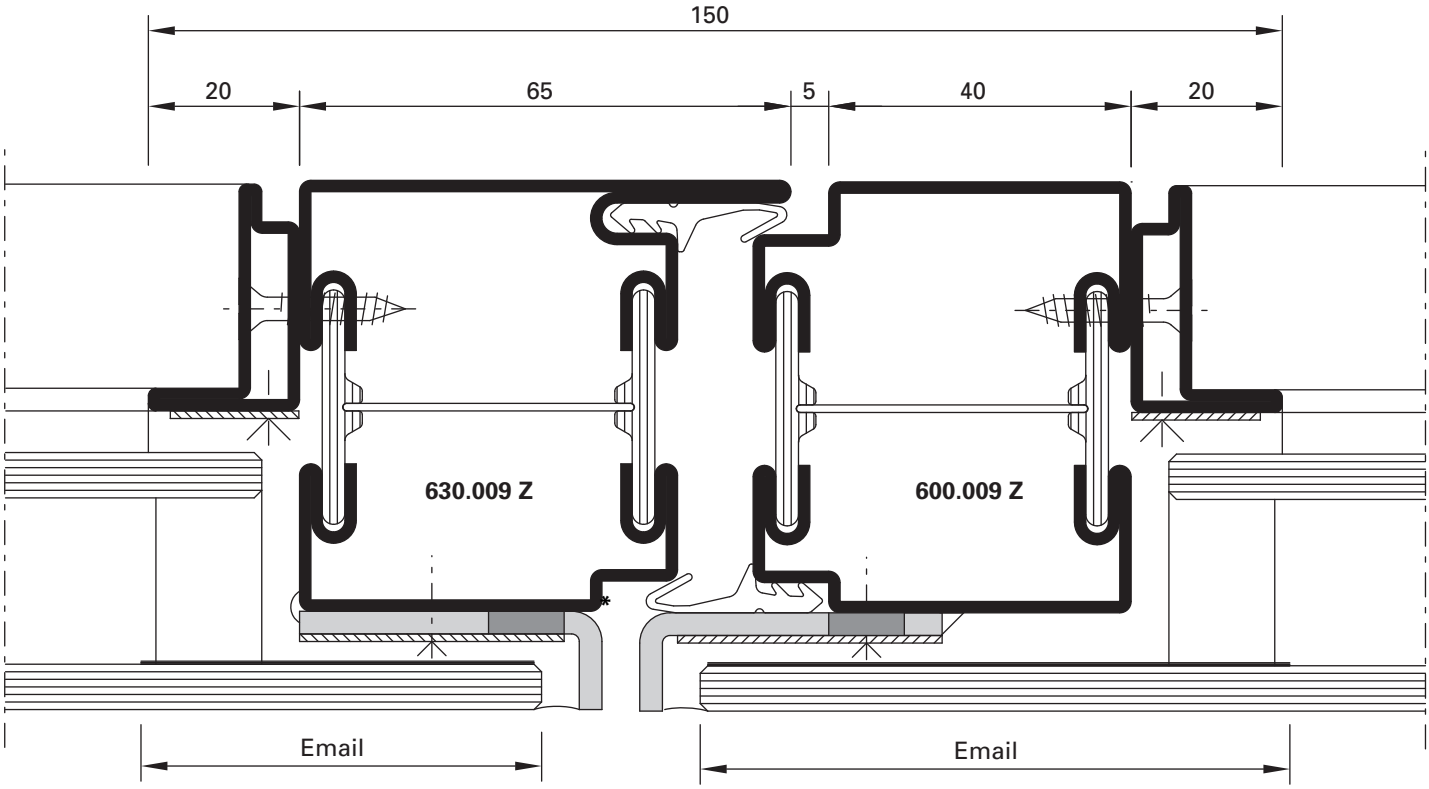

U_f = 2,6 W/m²K

D-106-C-004

* Bei Türanlagen, welche der Witterung ausgesetzt sind, muss der Stahlwinkel mittels Schmalfugen-Dichtmasse 450.095 abgedichtet werden.

* Pour les portes exposées aux intempéries, la cornière en acier doit être étanchée au moyen de la mastic d'étanchéité pour joints étroits 450.095.

* For door systems which are exposed to the weather the steel angle must be sealed with narrow joint sealant 450.095.

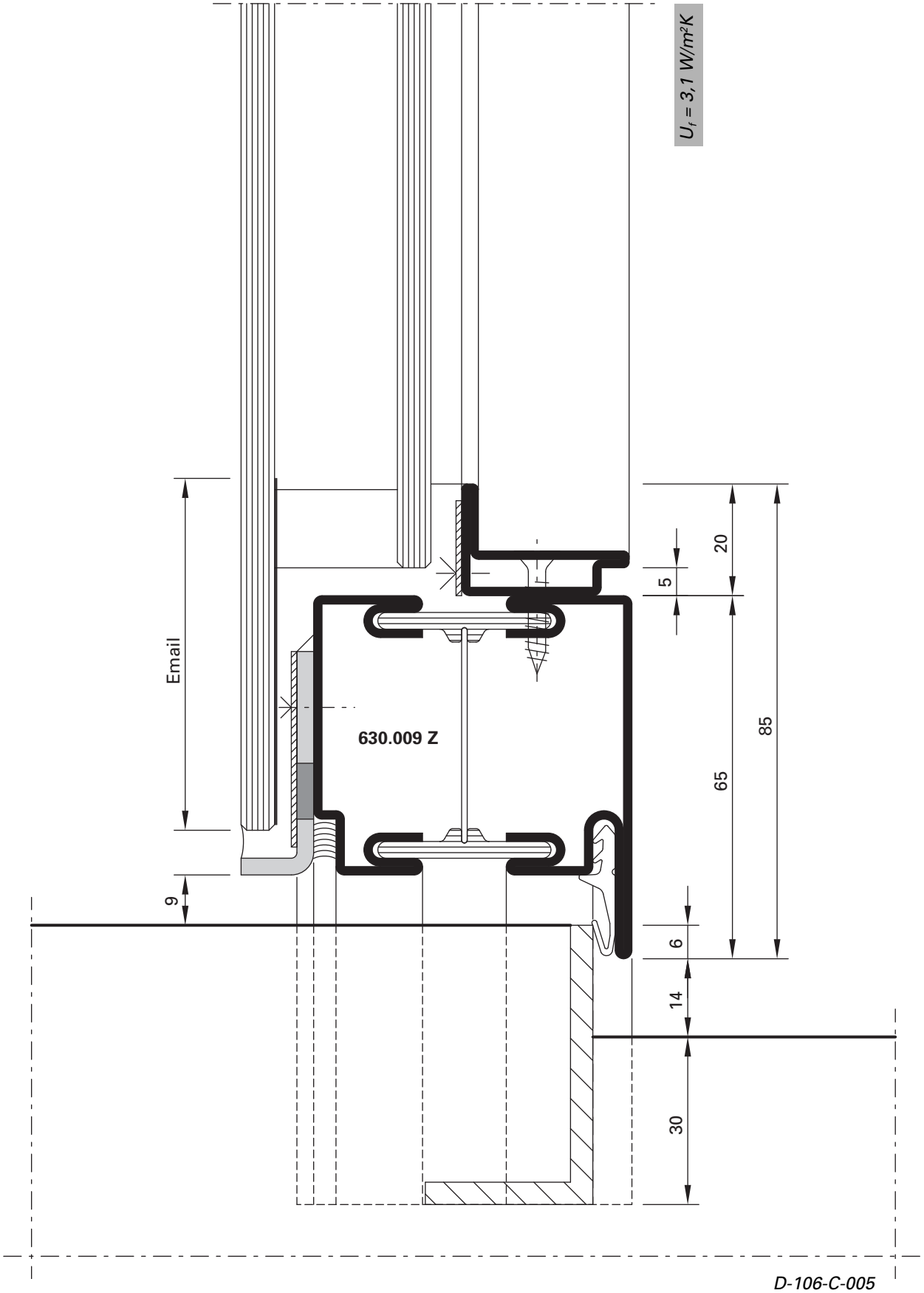
U_f = 3,1 W/m²K
Email
630.009 Z
9
5
20
65
85
6
14
30
D-106-C-005

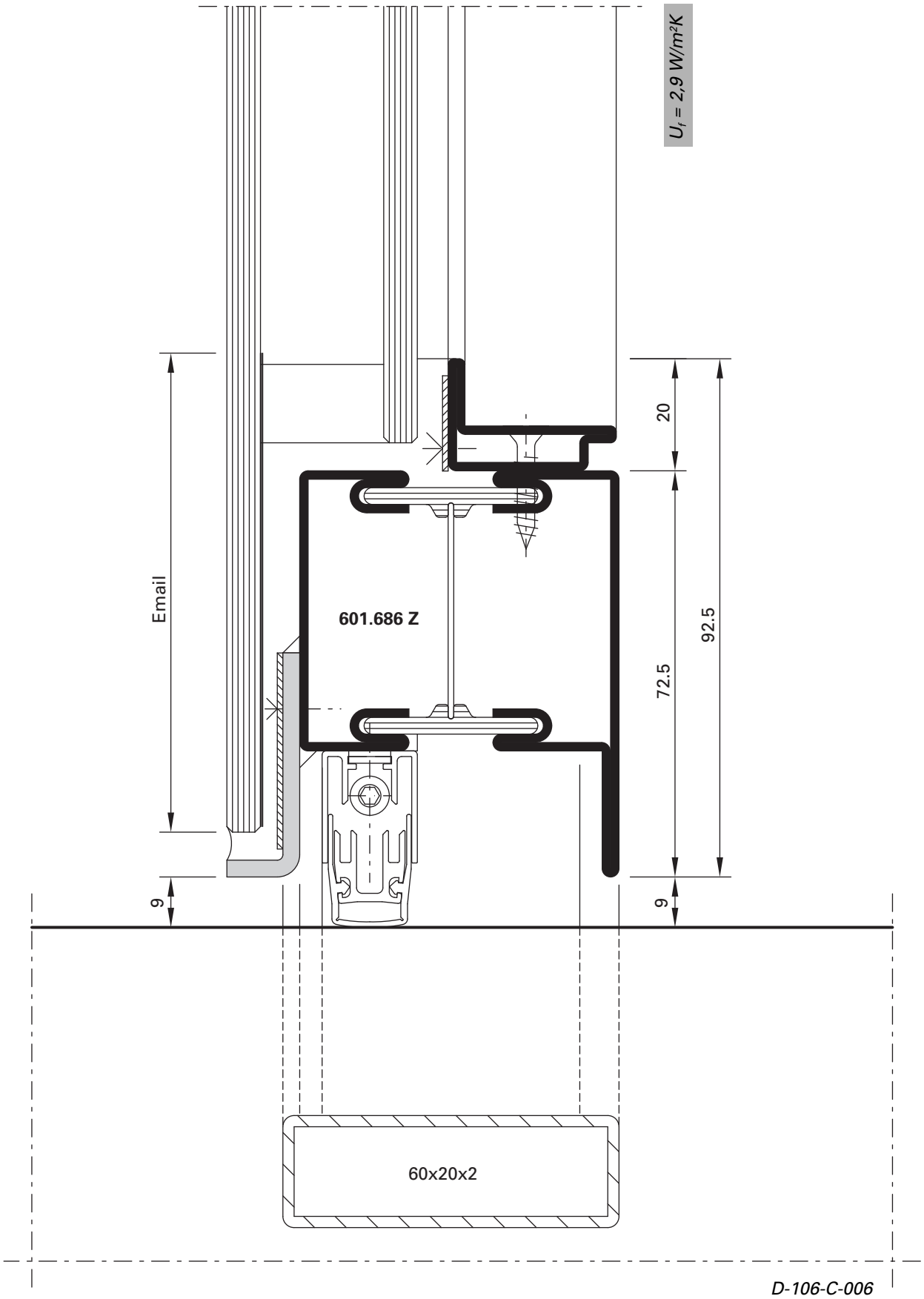

D-106-C-006

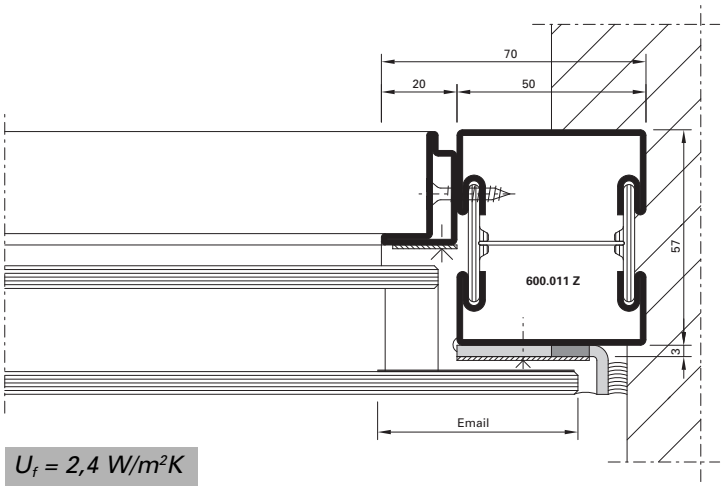

U_f = 2,4 W/m²K

D-106-C-007

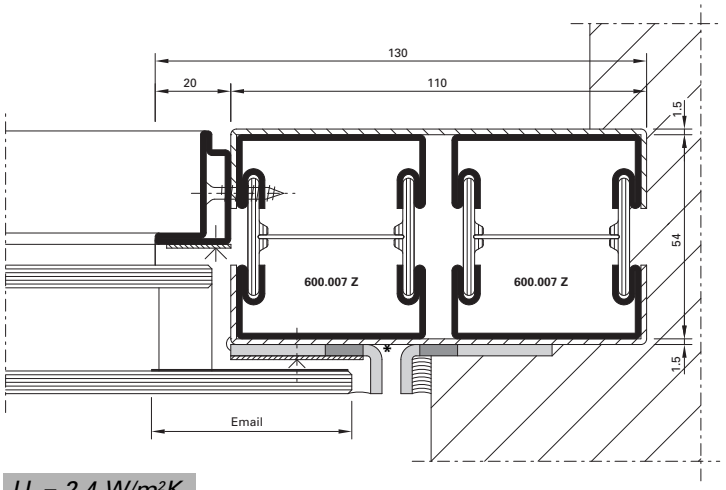

U_f = 2,4 W/m²K

D-106-C-008

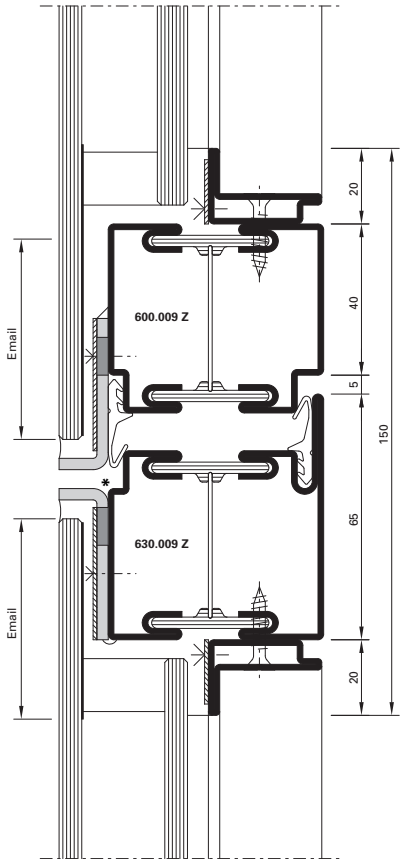

U_f = 2,6 W/m²K

D-106-C-009

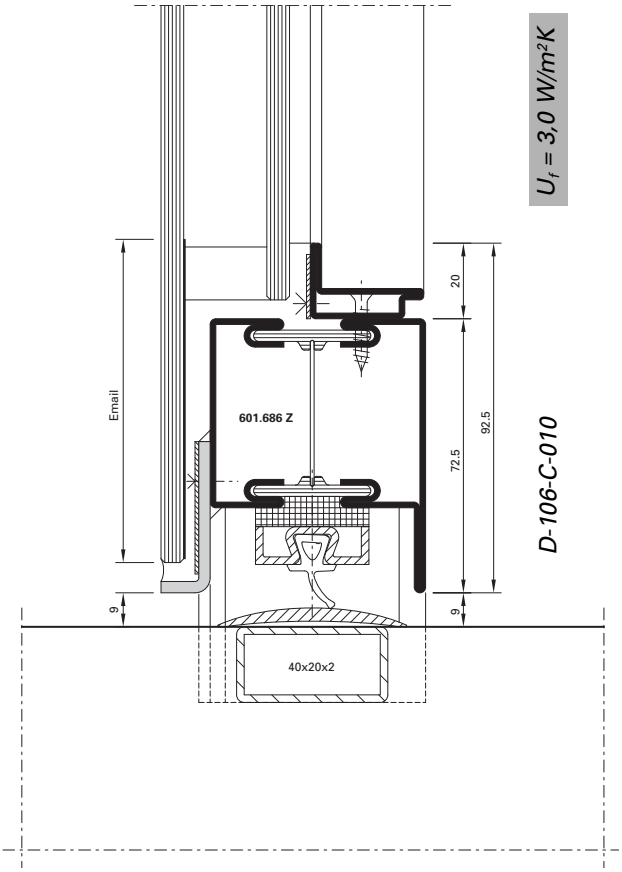

U_f = 3,0 W/m²K

D-106-C-010

* Bei Türanlagen, welche der Witterung ausgesetzt sind, muss der Stahlwinkel mittels Schmalfugen-Dichtmasse 450.095 abgedichtet werden.

* Pour les portes exposées aux intempéries, la cornière en acier doit être étanchée au moyen de la mastic d'étanchéité pour joints étroits 450.095.

* For door systems which are exposed to the weather the steel angle must be sealed with narrow joint sealant 450.095.

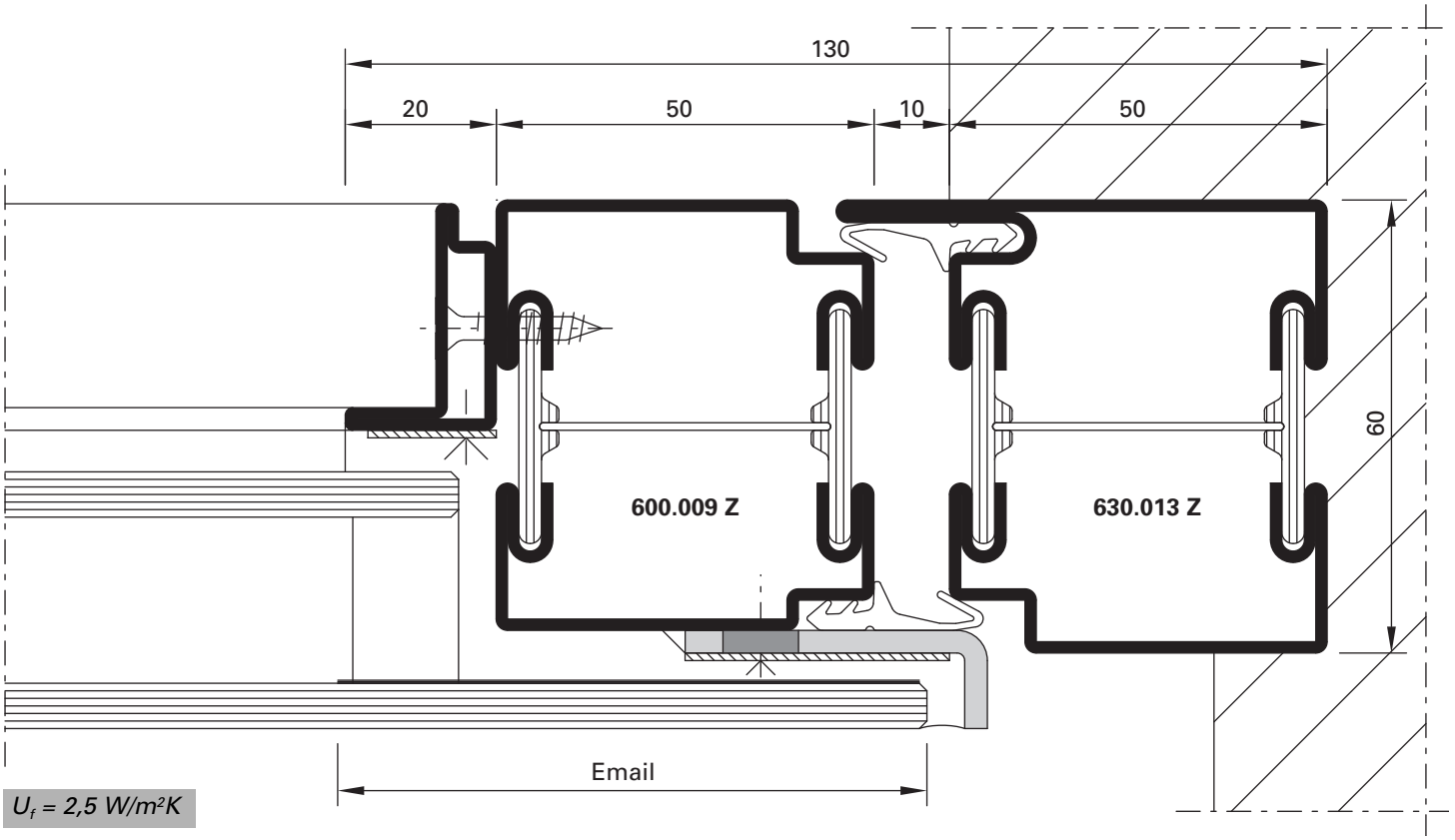

U_f = 2,5 W/m²K

D-106-C-011

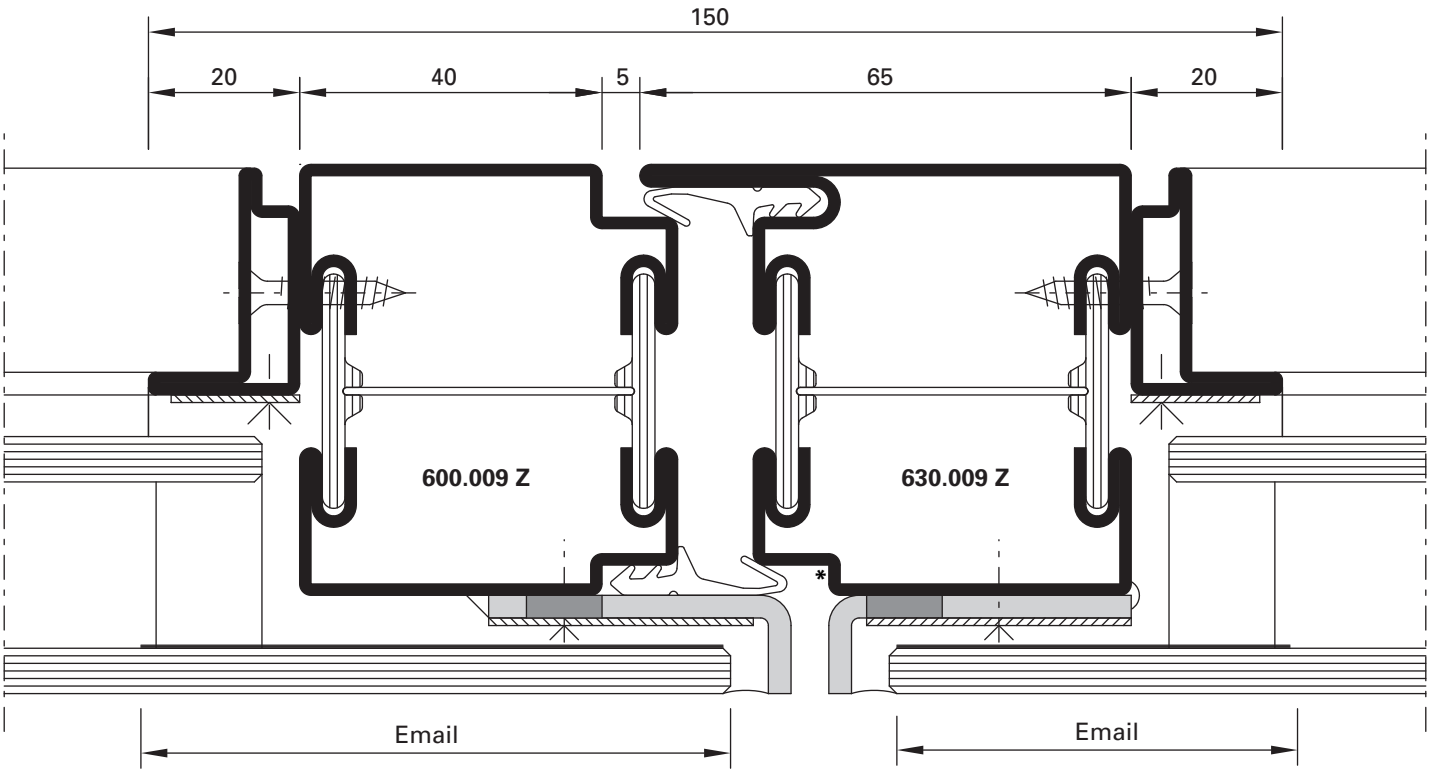

U_f = 2,6 W/m²K

D-106-C-002

* Bei Türanlagen, welche der Witterung ausgesetzt sind, muss der Stahlwinkel mittels Schmalfugen-Dichtmasse 450.095 abgedichtet werden.

* Pour les portes exposées aux intempéries, la cornière en acier doit être étanchée au moyen de la mastic d'étanchéité pour joints étroits 450.095.

* For door systems which are exposed to the weather the steel angle must be sealed with narrow joint sealant 450.095.

Schnittpunkte Türen nach aussen öffnend im Massstab 1:1
Coupe de détails portes ouvrant vers l'extérieur à l'échelle 1:1
Section details doors opening outwards on scale 1:1

Janisol SG-Türen
Portes Janisol SG
Janisol SG doors

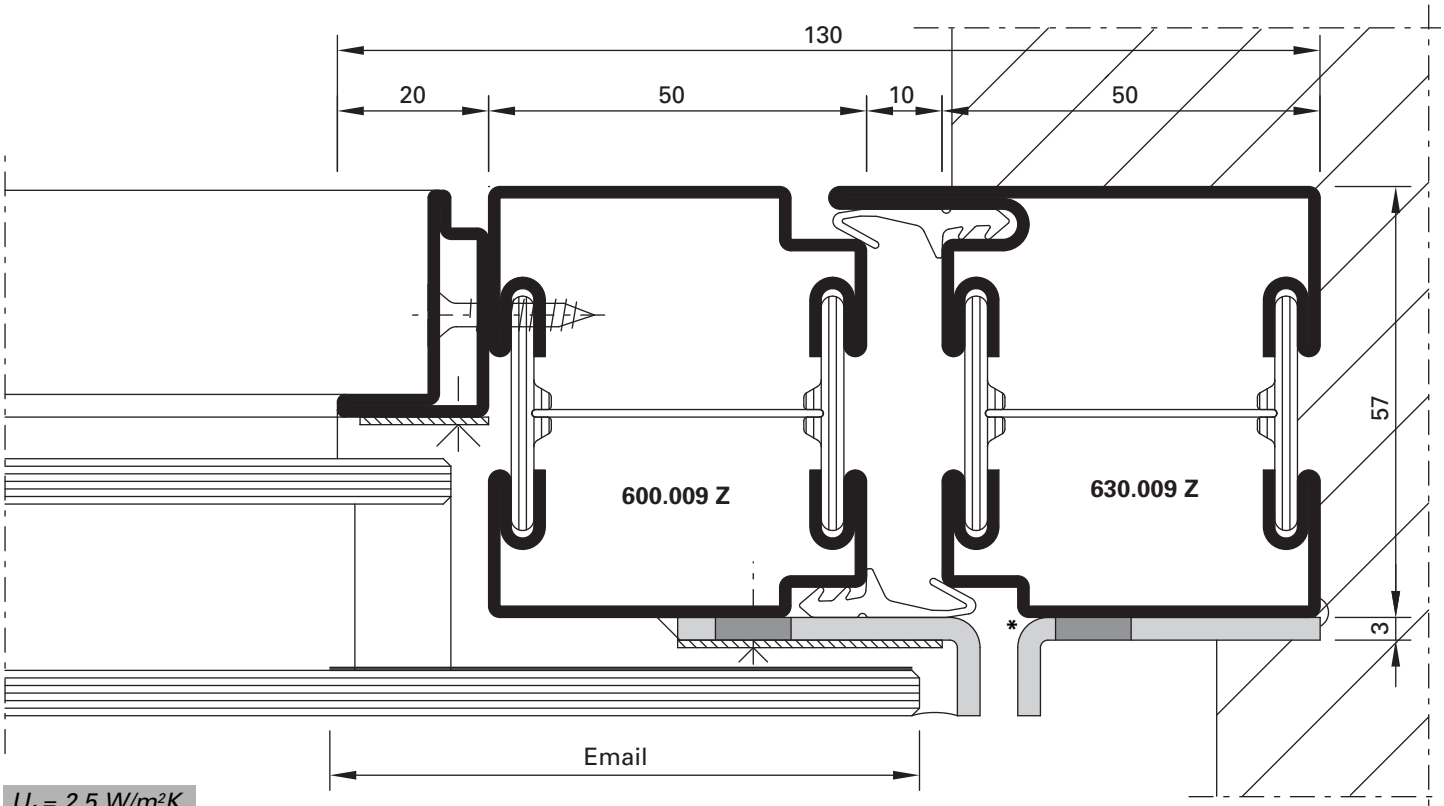

U_f = 2,5 W/m²K

D-106-C-013

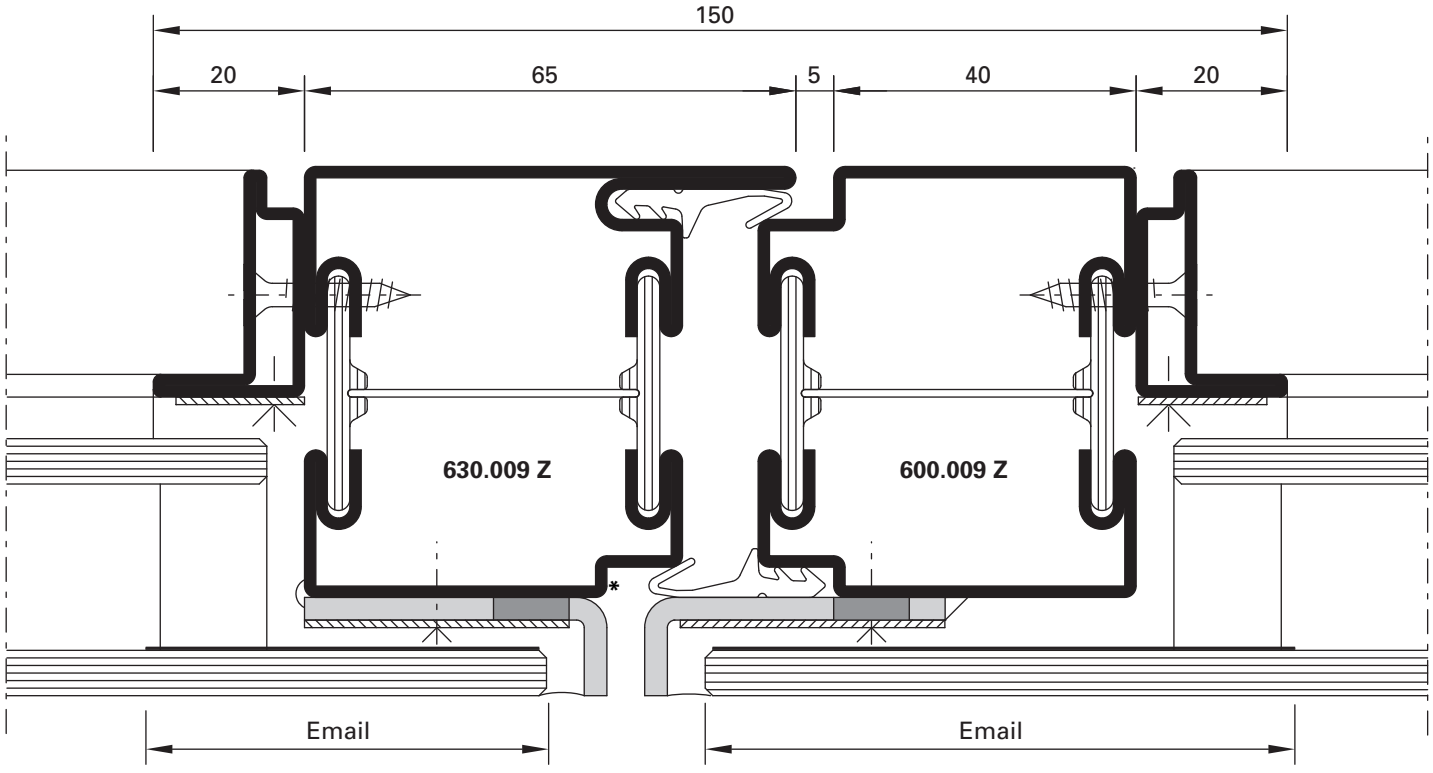

U_f = 2,6 W/m²K

D-106-C-004

* Bei Türanlagen, welche der Witterung ausgesetzt sind, muss der Stahlwinkel mittels Schmalfugen-Dichtmasse 450.095 abgedichtet werden.

* Pour les portes exposées aux intempéries, la cornière en acier doit être étanchée au moyen de la mastic d'étanchéité pour joints étroits 450.095.

* For door systems which are exposed to the weather the steel angle must be sealed with narrow joint sealant 450.095.

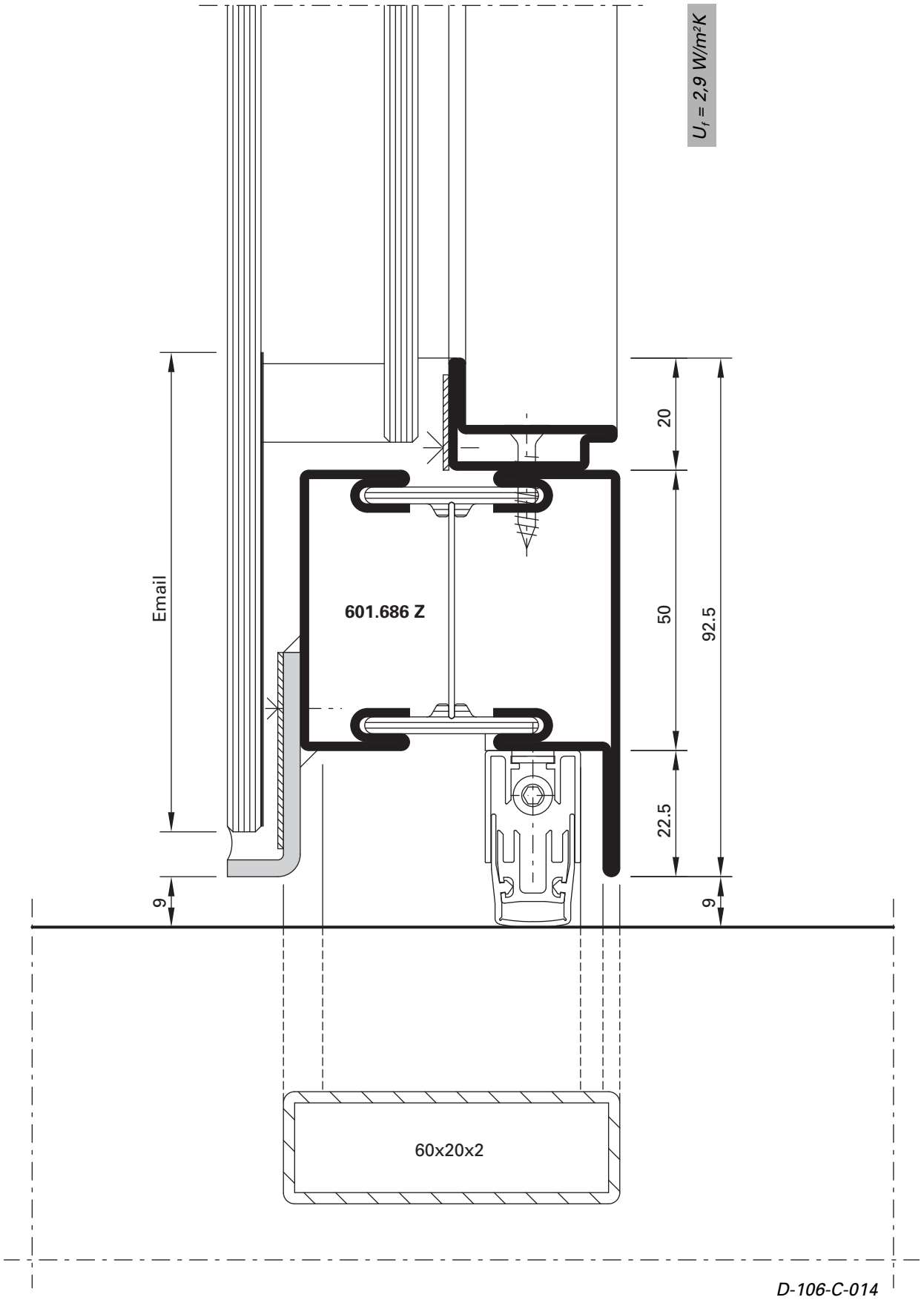
U_f = 2,9 W/m²K
Email
601.686 Z
20
50
92.5
22.5
9
9
60x20x2
D-106-C-014

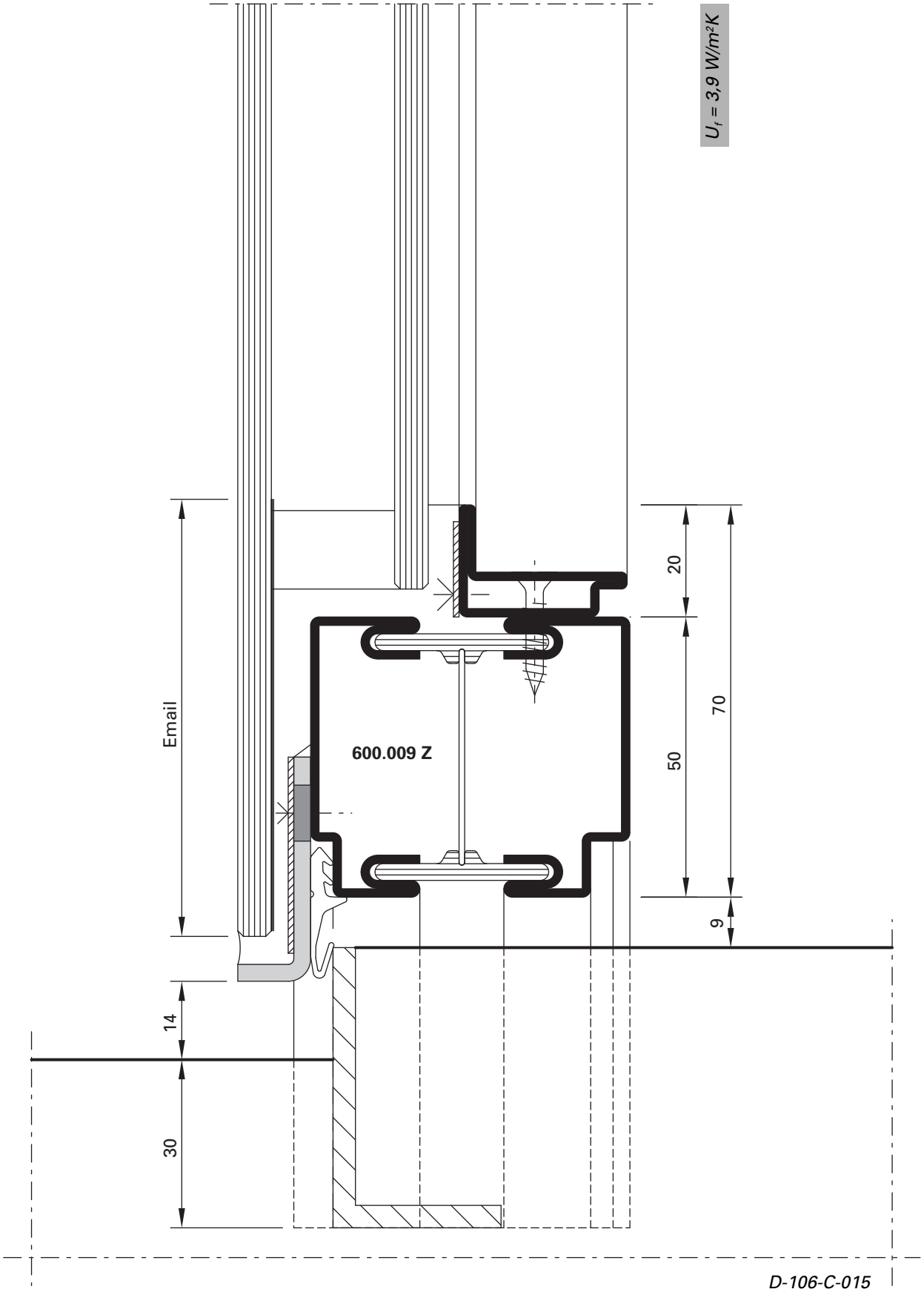
U_f = 3,9 W/m²K
Email
600.009 Z
20
70
50
9
14
30
D-106-C-015

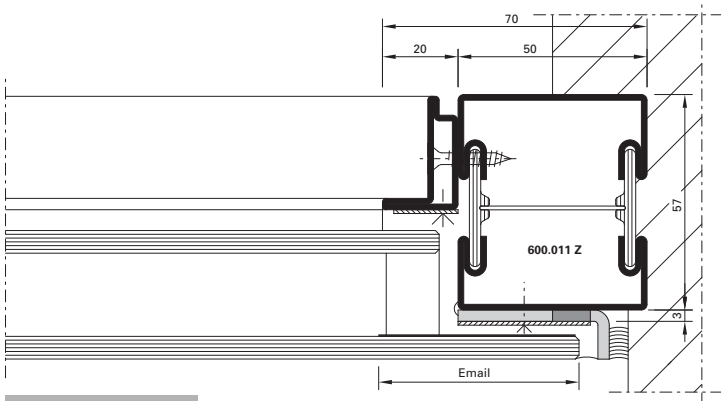

U_f = 2,4 W/m²K

D-106-C-007

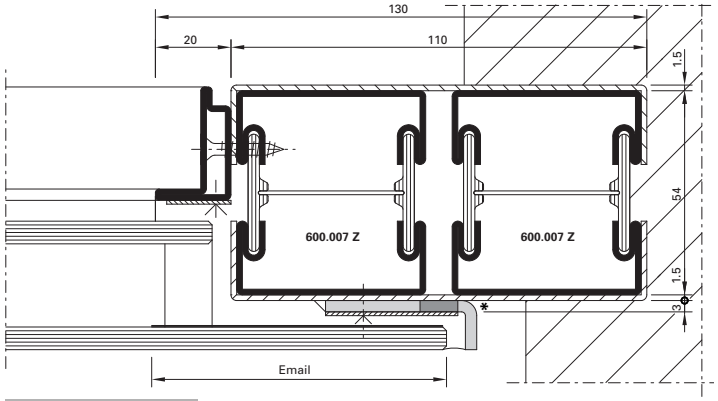

U_f = 2,4 W/m²K

D-106-C-016

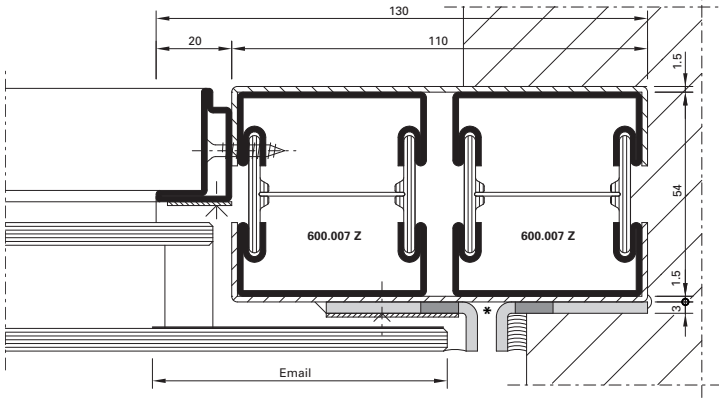

U_f = 2,3 W/m²K

D-106-C-017

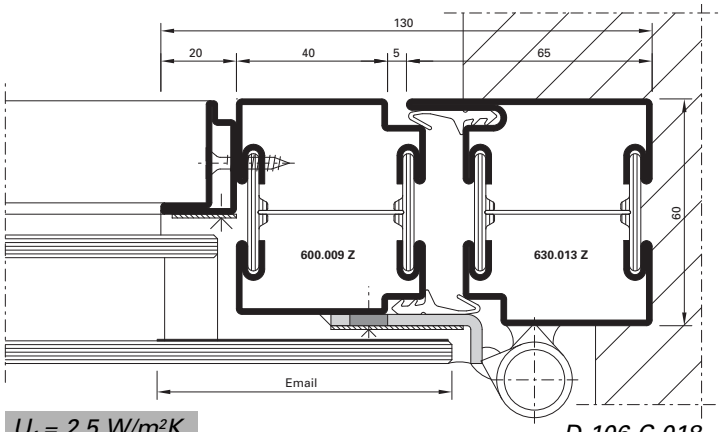

U_f = 2,5 W/m²K

D-106-C-018

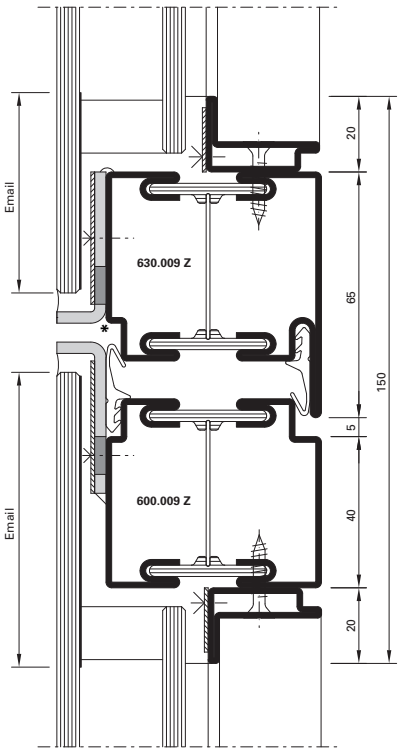

U_f = 2,6 W/m²K

D-106-C-019

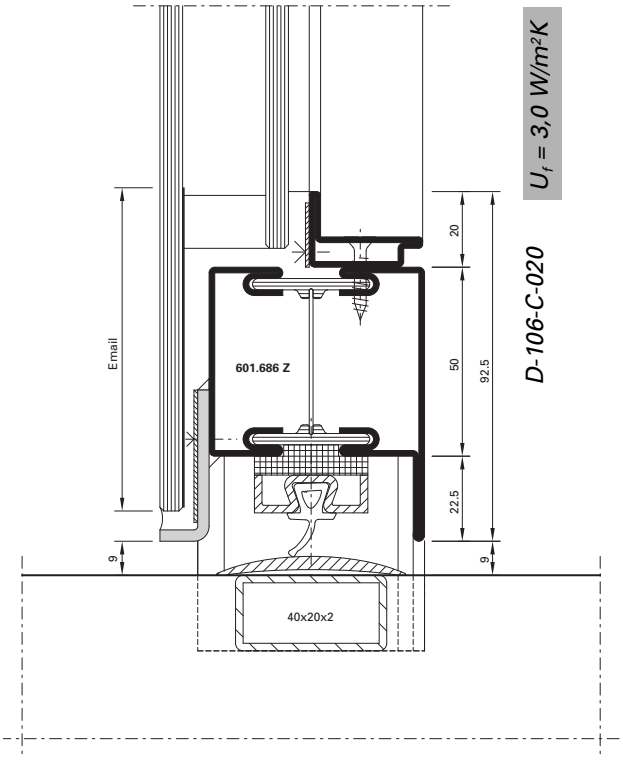

U_f = 3,0 W/m²K

D-106-C-020

* Bei Türanlagen, welche der Witterung ausgesetzt sind, muss der Stahlwinkel mittels Schmalfugen-Dichtmasse 450.095 abgedichtet werden.

* Pour les portes exposées aux intempéries, la cornière en acier doit être étanchée au moyen de la mastic d'étanchéité pour joints étroits 450.095.

* For door systems which are exposed to the weather the steel angle must be sealed with narrow joint sealant 450.095.

A - A

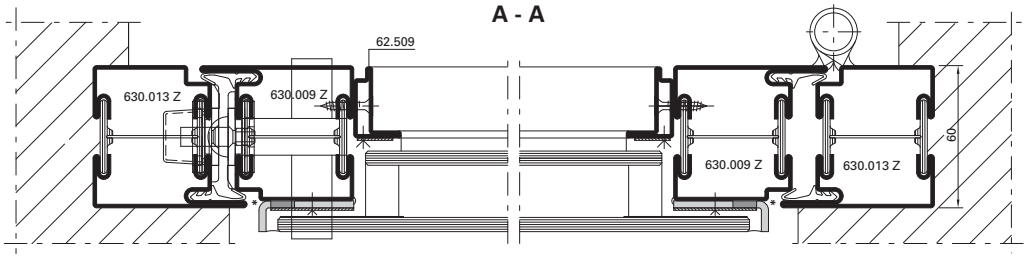

B - B

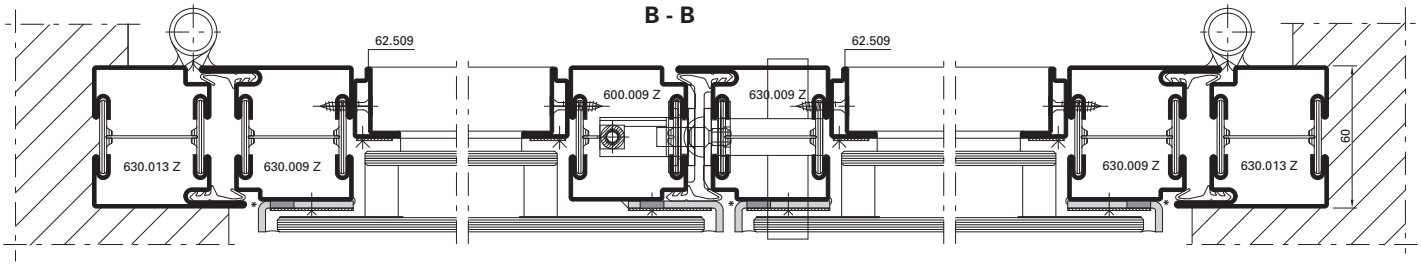

C - C

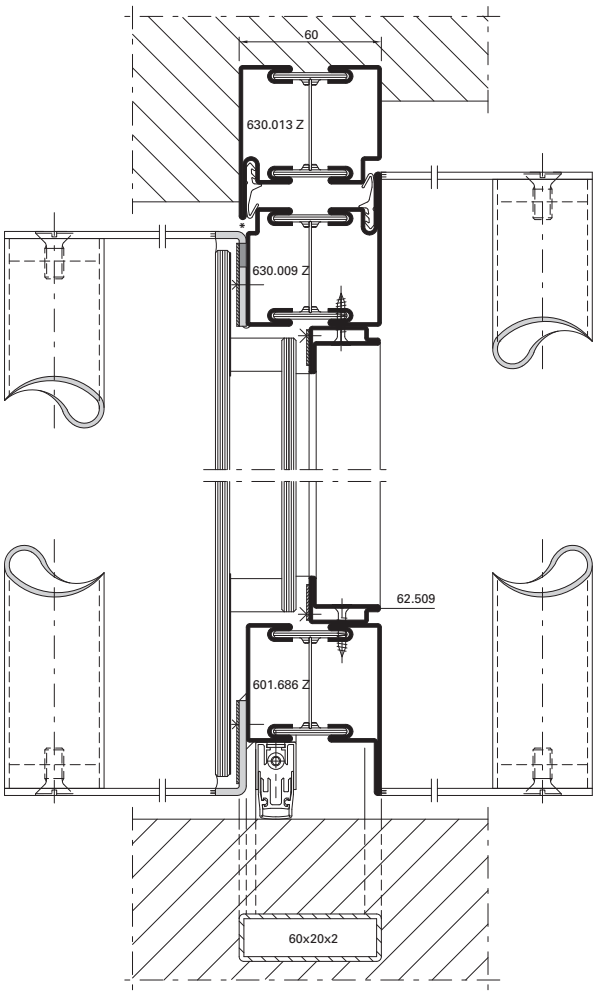

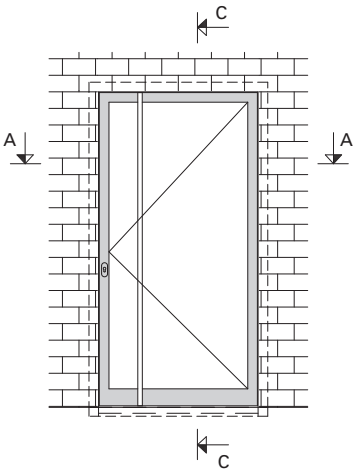

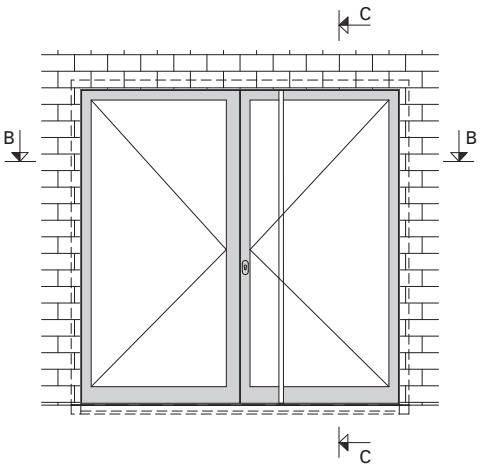



* Bei Türanlagen, welche der Witterung ausgesetzt sind, muss der Stahlwinkel mittels Schmalfugen-Dichtmasse 450.095 abgedichtet werden.

* Pour les portes exposées aux intempéries, la cornière en acier doit être étanchée au moyen de la mastic d'étanchéité pour joints étroits 450.095.

* For door systems which are exposed to the weather the steel angle must be sealed with narrow joint sealant 450.095.

A - A

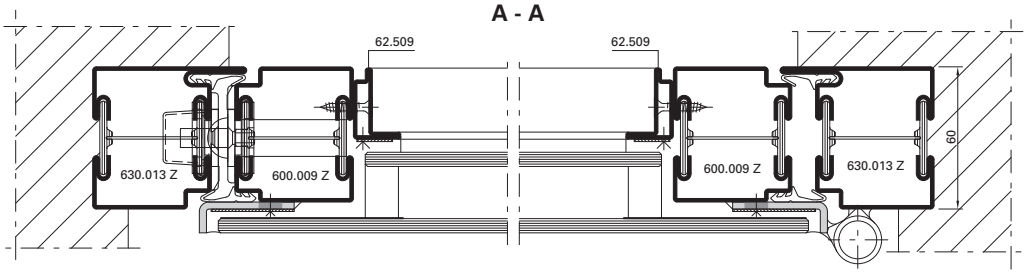

B - B

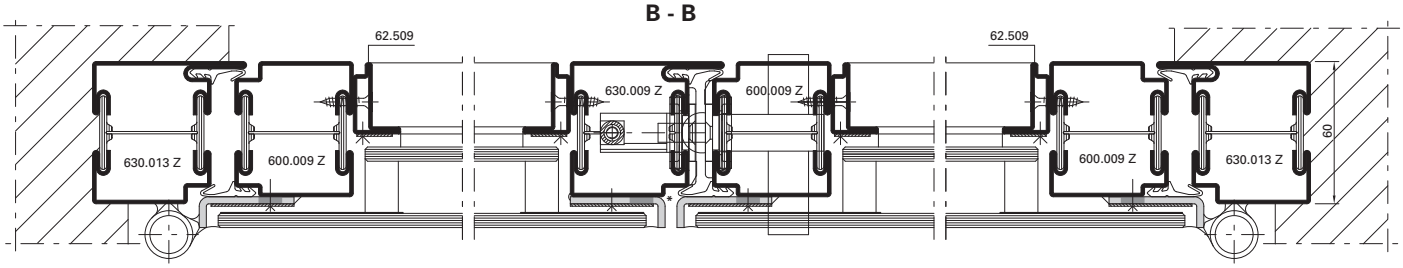

C - C

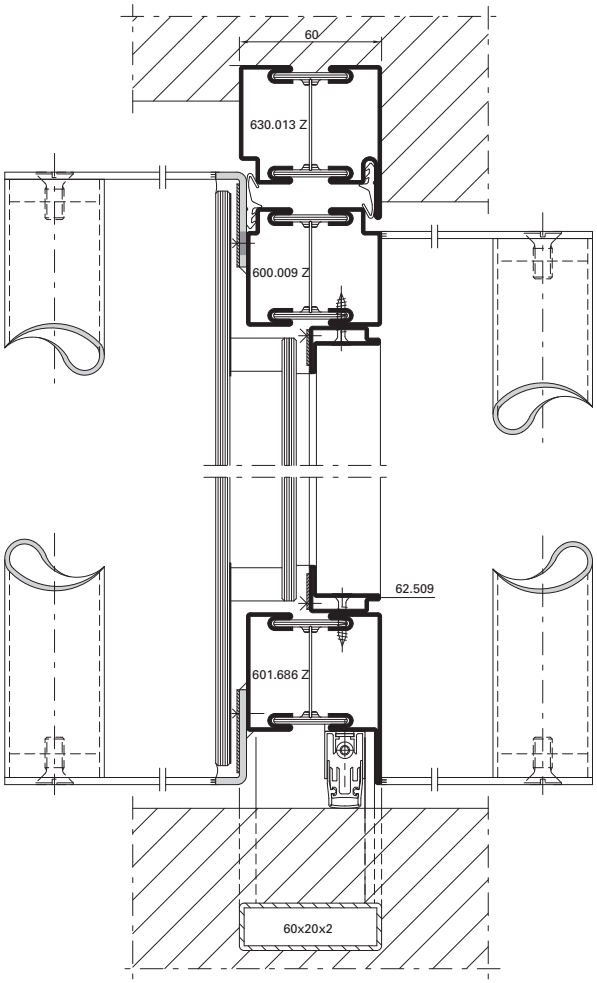

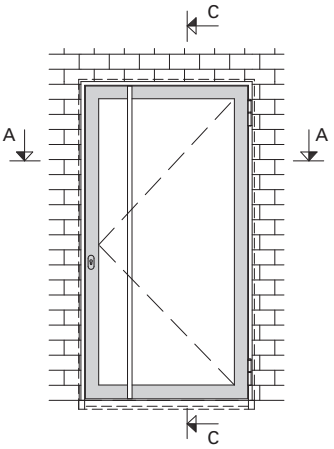

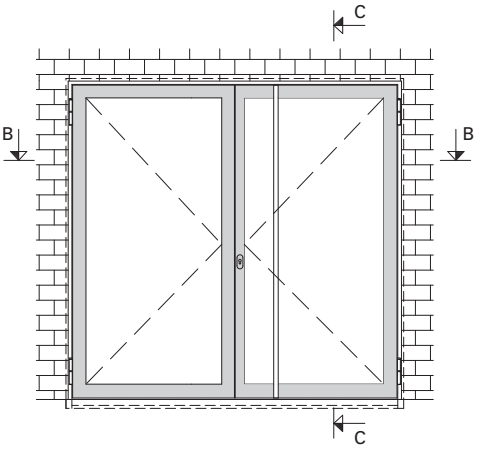

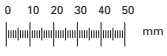

* Bei Türanlagen, welche der Witterung ausgesetzt sind, muss der Stahlwinkel mittels Schmalfugen-Dichtmasse 450.095 abgedichtet werden.

* Pour les portes exposées aux intempéries, la cornière en acier doit être étanchée au moyen de la mastic d'étanchéité pour joints étroits 450.095.

* For door systems which are exposed to the weather the steel angle must be sealed with narrow joint sealant 450.095.

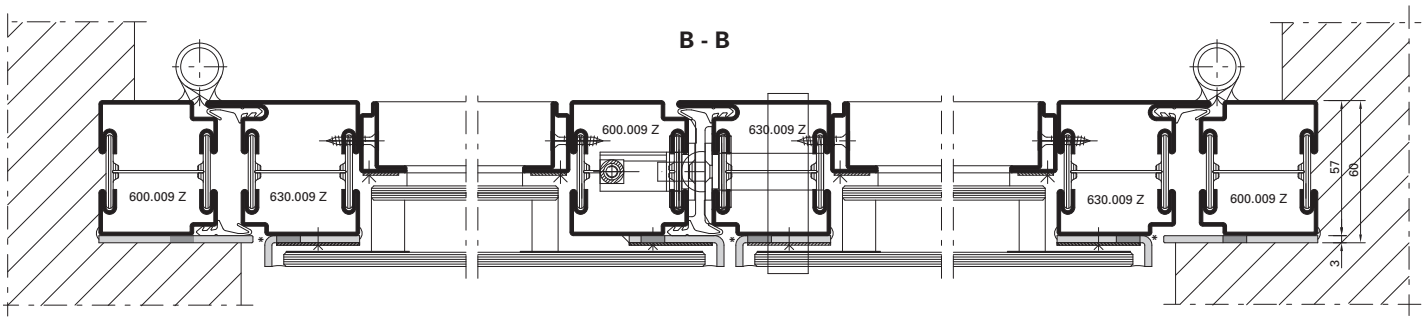

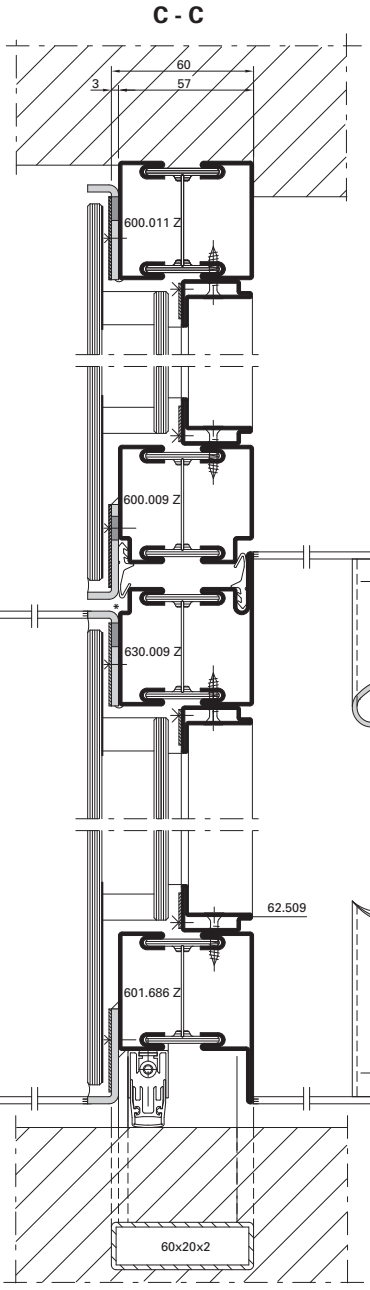

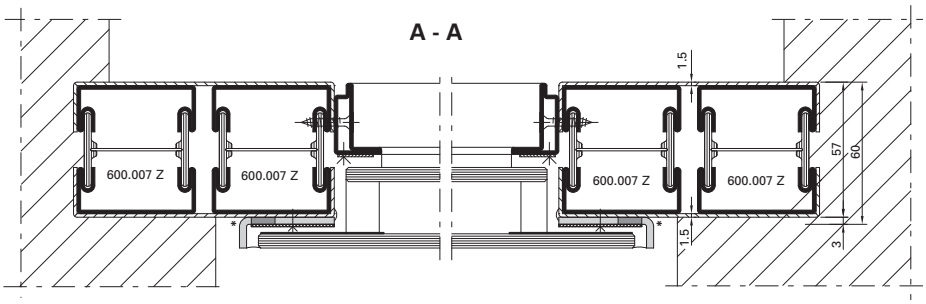



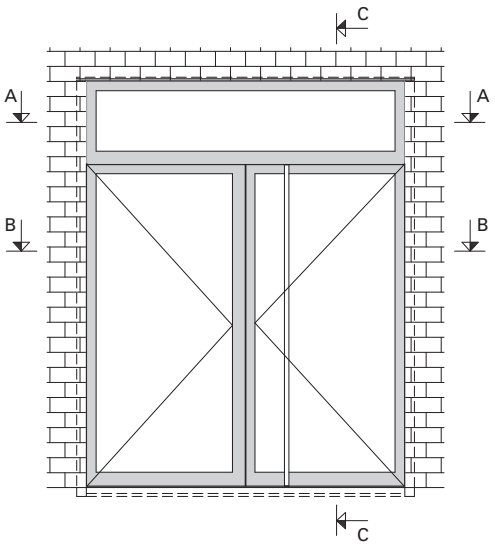

* Bei Türanlagen, welche der Witterung ausgesetzt sind, muss der Stahlwinkel mittels Schmalfugen-Dichtmasse 450.095 abgedichtet werden.

* Pour les portes exposées aux intempéries, la cornière en acier doit être étanchée au moyen de la mastic d'étanchéité pour joints étroits 450.095.

* For door systems which are exposed to the weather the steel angle must be sealed with narrow joint sealant 450.095.

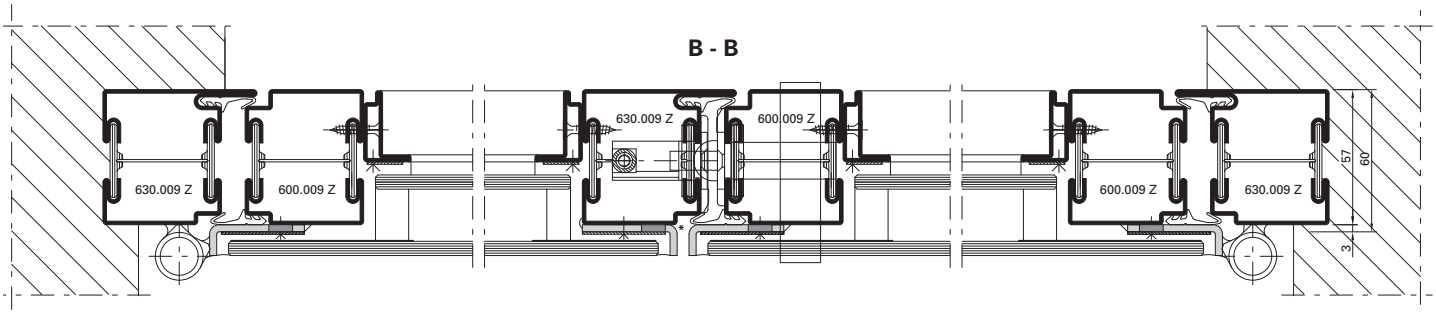

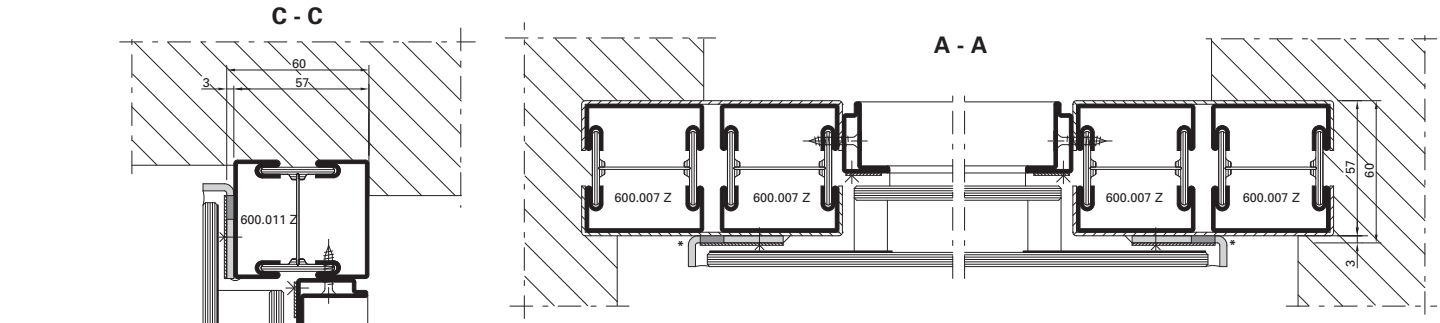

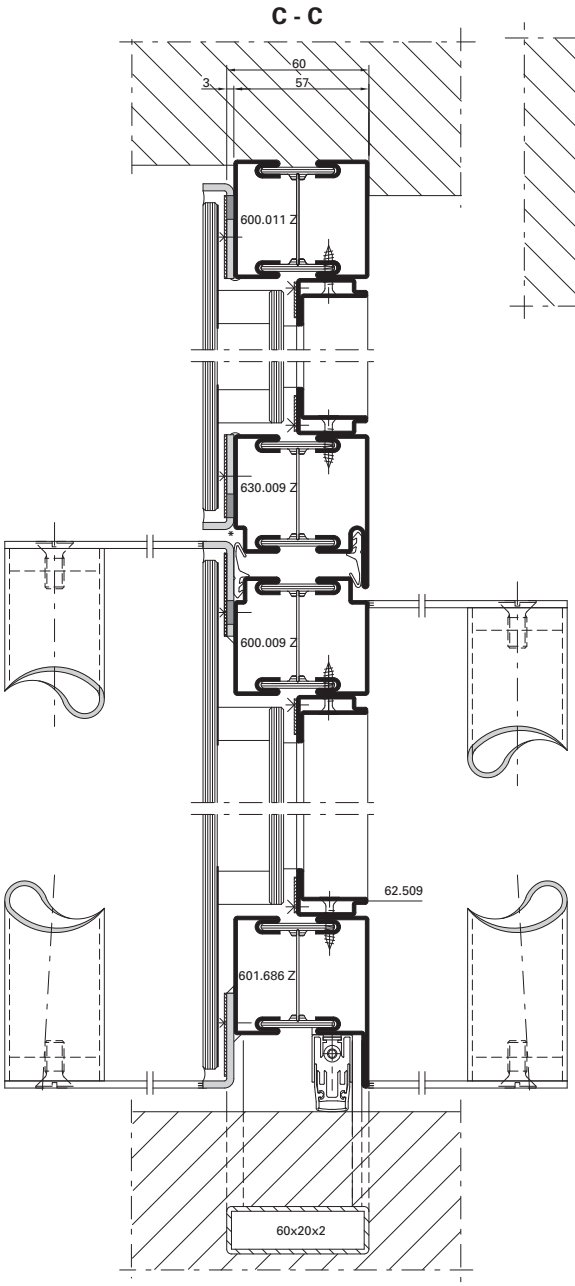

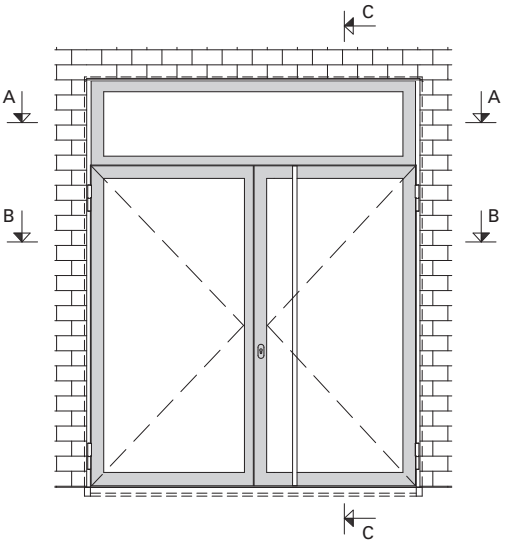



* Bei Türanlagen, welche der Witterung ausgesetzt sind, muss der Stahlwinkel mittels Schmalfugen-Dichtmasse 450.095 abgedichtet werden.

* Pour les portes exposées aux intempéries, la cornière en acier doit être étanchée au moyen de la mastic d'étanchéité pour joints étroits 450.095.

* For door systems which are exposed to the weather the steel angle must be sealed with narrow joint sealant 450.095.

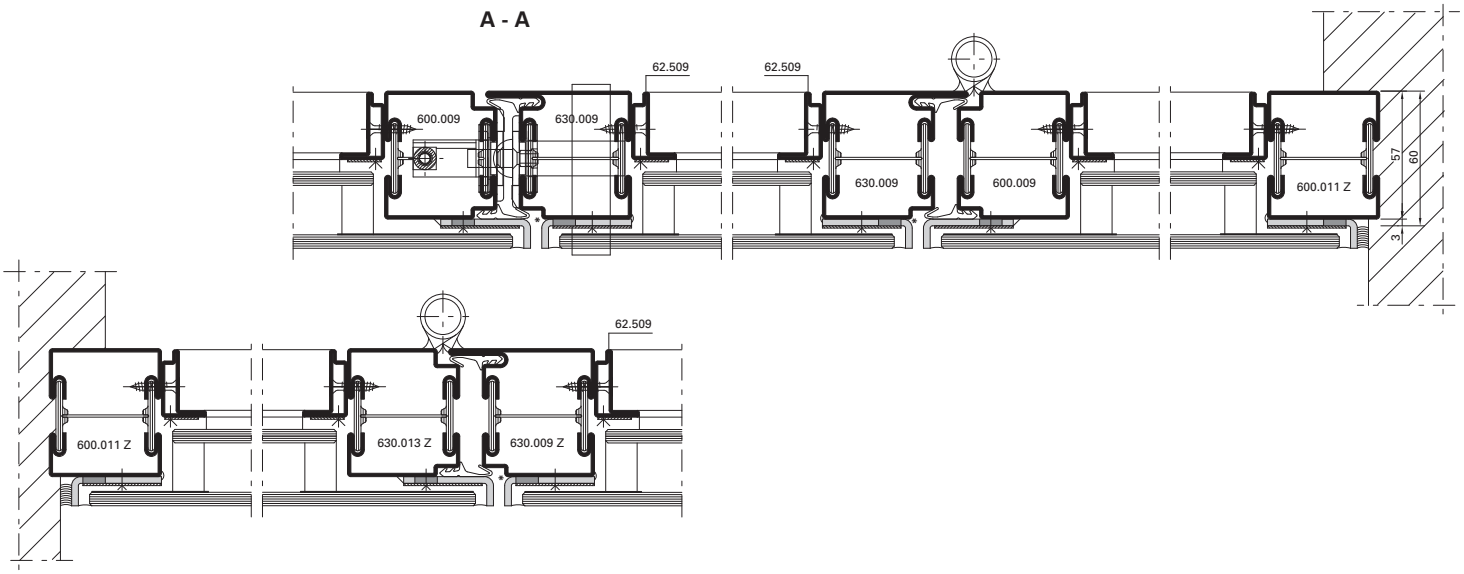

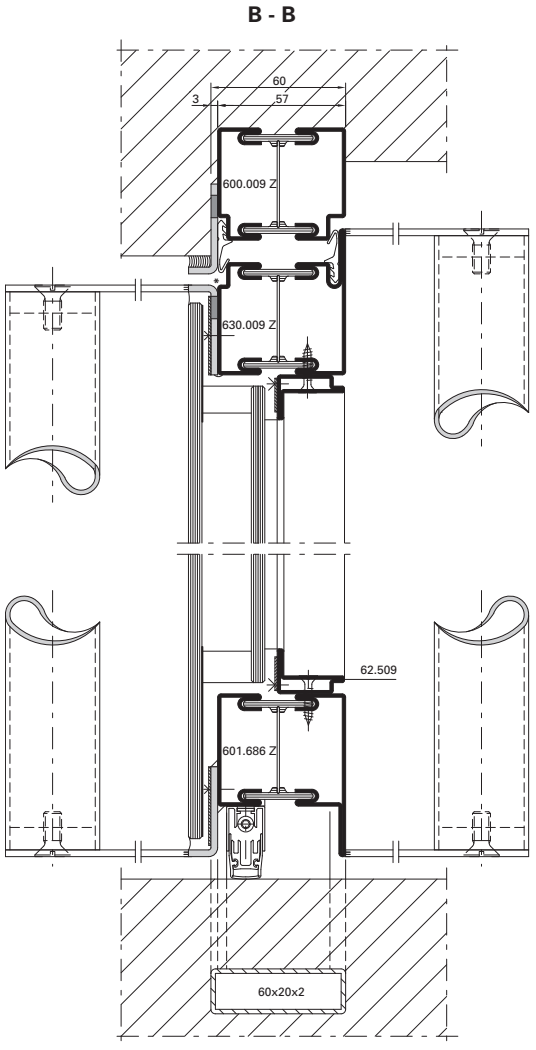

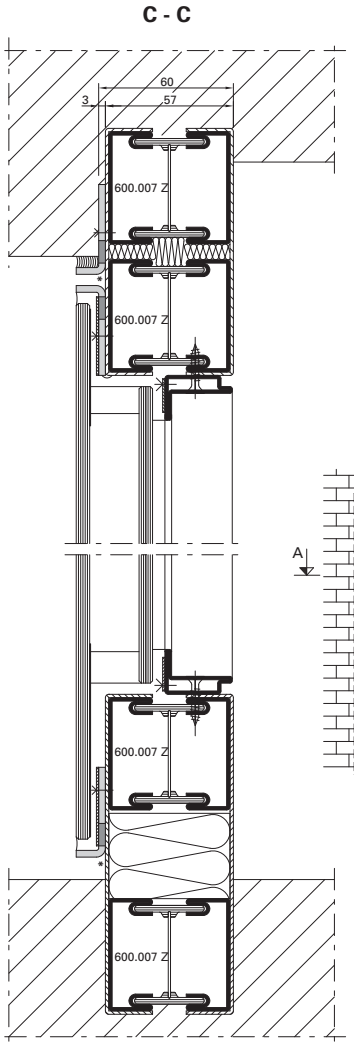

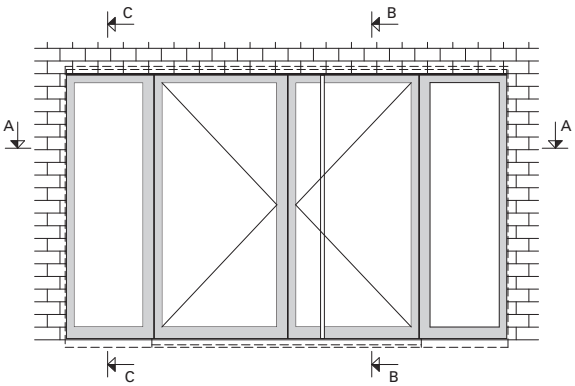

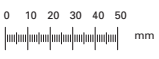

* Bei Türanlagen, welche der Witterung ausgesetzt sind, muss der Stahlwinkel mittels Schmalfugen-Dichtmasse 450.095 abgedichtet werden.

* Pour les portes exposées aux intempéries, la cornière en acier doit être étanchée au moyen de la mastic d'étanchéité pour joints étroits 450.095.

* For door systems which are exposed to the weather the steel angle must be sealed with narrow joint sealant 450.095.

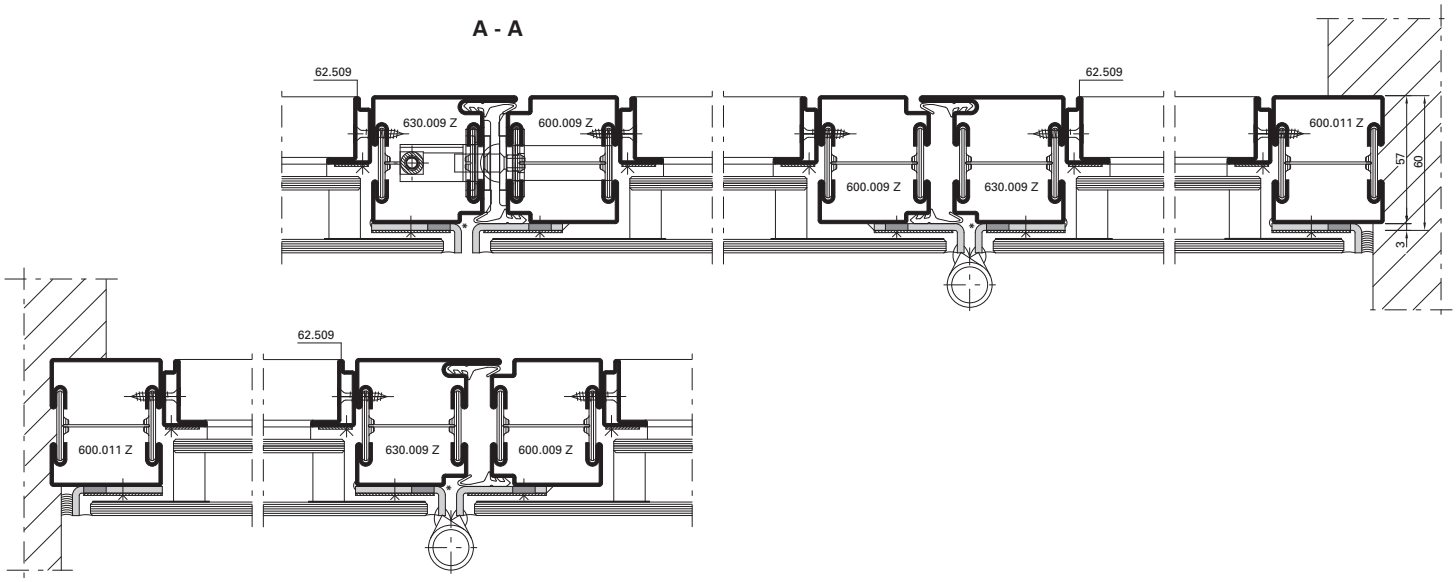

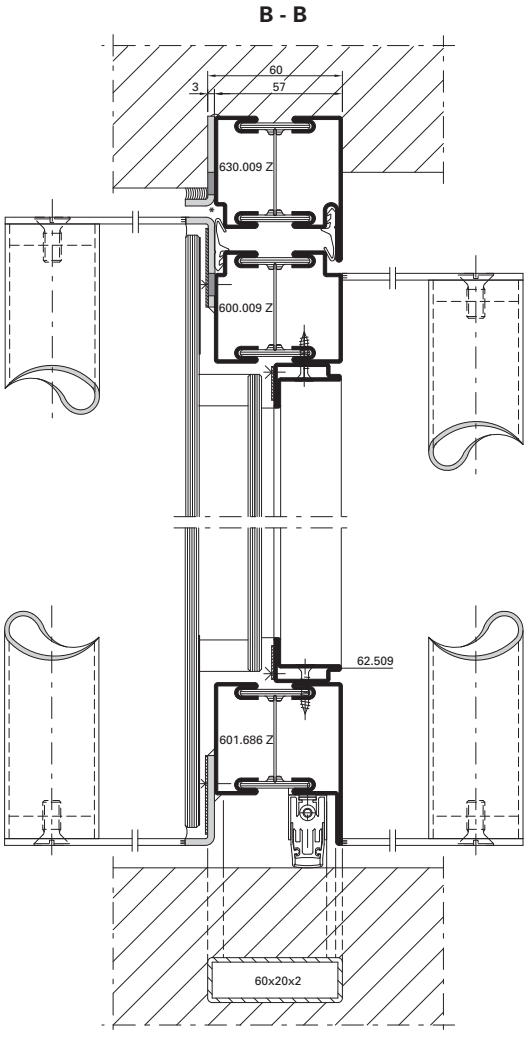

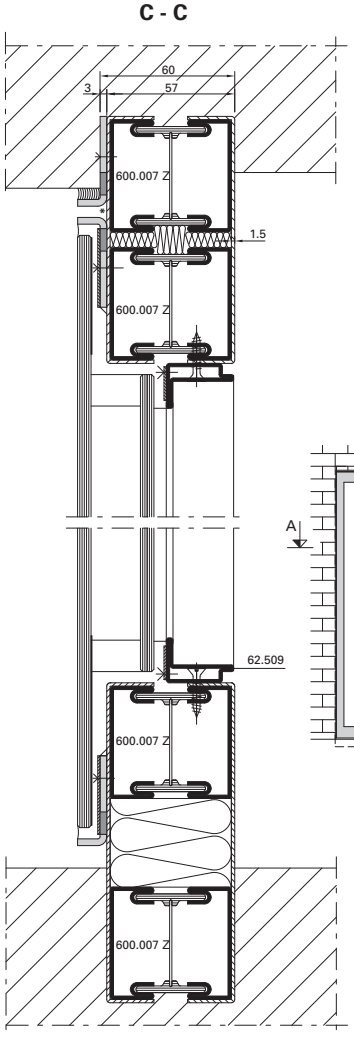

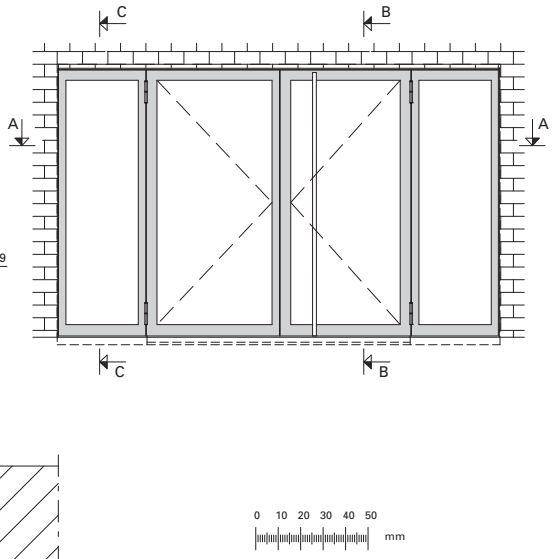

* Bei Türanlagen, welche der Witterung ausgesetzt sind, muss der Stahlwinkel mittels Schmalfugen-Dichtmasse 450.095 abgedichtet werden.

* Pour les portes exposées aux intempéries, la cornière en acier doit être étanchée au moyen de la mastic d'étanchéité pour joints étroits 450.095.

* For door systems which are exposed to the weather the steel angle must be sealed with narrow joint sealant 450.095.

AUSGEFÜHRTE OBJEKTE

BRANDSCHUTZ-TÜRSYSTEME

COMPLETED PROJECTS

FIRE RESISTANT DOORS SYSTEMS



SCHÜCO
Stahlsysteme
JANSEN

Inhaltsverzeichnis
Sommaire
Content

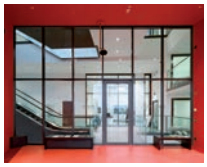

2 U-Turm, Dortmund/DE



4 Puccini, Brüssel/BE



5 Frank O. Gehry Building «Novartis Campus», Basel/CH



6 Jansen AG, Campus, Oberriet/CH



8 Bischöfliches Gymnasium, Graz/AT



9 Universitäts-bibliothek der «Humboldt-Universität zu Berlin», Berlin/DE



10 RTL, Köln/DE



11 Eissportzentrum Kagran, Albert-Schultz-Halle C, Wien/AT



12 Hepworth Gallery, Wakefield/UK



14 Museum für Kunst und Kulturgeschichte Altona, Hamburg-Altona/DE



15 Schloss Ettersburg (UNESCO Weltkulturerbe), Weimar/DE



16 Fraunhofer-Institut, Stuttgart-Vaihingen/DE



18 3-Feldsporthalle, Ingelfingen/DE

Ausgeführte Objekte
Objets réalisés
Completed projects

Objekt:
U-Turm, Dortmund/DE

System:
Janisol 2 EI30, VISS Fire G30,
Jansen-Economy 60 RS

Architekt:
Gerber Architekten, Dortmund/DE

Objet:
U-Turm, Dortmund/DE

Système:
Janisol 2 EI30, VISS Fire G30,
Jansen-Economy 60 RS

Architecte:
Gerber Architekten, Dortmund/DE

Project:
U-Turm, Dortmund/DE

System:
Janisol 2 EI30, VISS Fire G30,
Jansen-Economy 60 RS

Architect:
Gerber Architekten, Dortmund/DE











Fotos: Jochen Helle, Dortmund

Ausgeführte Objekte
Objets réalisés
Completed projects

Objekt:
Puccini, Brüssel/BE

System:
Janisol 2 EI30, VISS Fire EI60,
Jansen-Economy Türen

Architekt:
Dewil Architecten, Brüssel/BE

Objet:
Puccini, Bruxelles/BE

Système:
Janisol 2 EI30, VISS Fire EI60,
portes Jansen-Economy

Architecte:
Dewil Architecten, Bruxelles/BE

Project:
Puccini, Brussels/BE

System:
Janisol 2 EI30, VISS Fire EI60,
Jansen-Economy doors

Architect:
Dewil Architecten, Brussels/BE







Objekt:
Frank O. Gehry Building
«Novartis Campus», Basel/CH

System:
Janisol 2 EI30, VISS TV EI30

Architekt:
Frank O. Gehry & Partners,
Los Angeles/USA

Objet:
Frank O. Gehry Building
«Novartis Campus», Bâle/CH

Système:
Janisol 2 EI30, VISS TV EI30

Architecte:
Frank O. Gehry & Partners,
Los Angeles/USA

Project:
Frank O. Gehry Building
«Novartis Campus», Basle/CH

System:
Janisol 2 EI30, VISS TV EI30

Architect:
Frank O. Gehry & Partners,
Los Angeles/USA







Ausgeführte Objekte
Objets réalisés
Completed projects



Objekt:
Jansen AG, Campus, Oberriet/CH

System:
Brandschutzschiebetüren
Janisol 2 EI30,
Janisol 2 EI30 Türen

Architekt:
Davide Macullo Architects,
Lugano/CH

Objet:
Jansen AG, Campus, Oberriet/CH

Système:
Portes coulissantes coupe-feu
Janisol 2 EI30,
Portes Janisol 2 EI30

Architecte:
Davide Macullo Architects,
Lugano/CH

Project:
Jansen AG, Campus, Oberriet/CH

System:
Fire-resistant sliding doors
Janisol 2 EI30,
Janisol 2 EI30 doors

Architect:
Davide Macullo Architects,
Lugano/CH

A - A

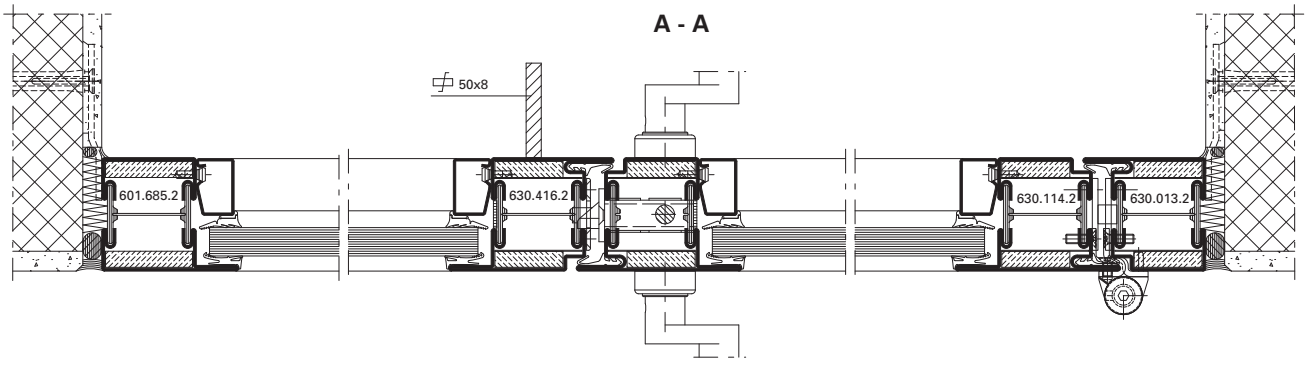

B - B

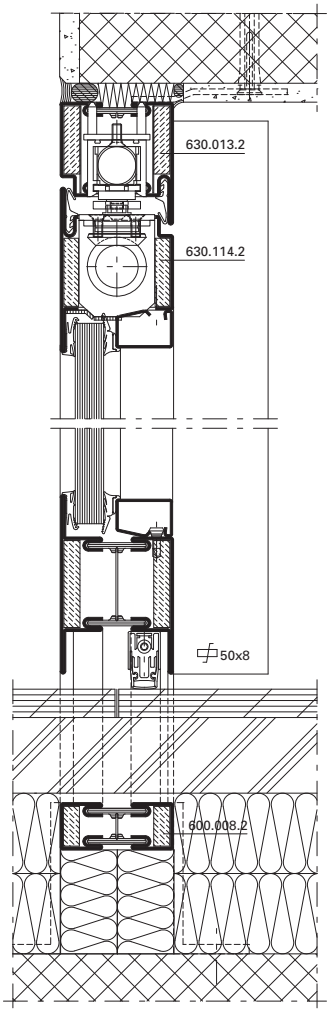



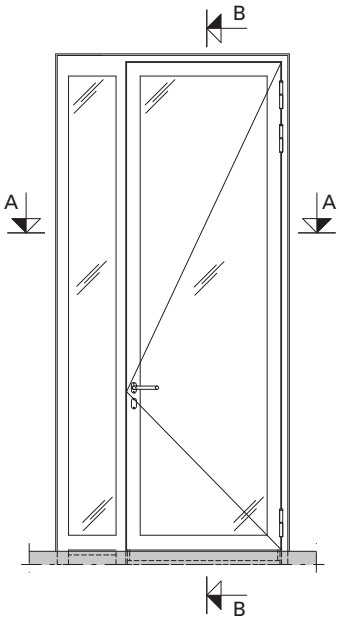



Ausgeführte Objekte
Objets réalisés
Completed projects



Objekt:
Bischöfliches Gymnasium, Graz/AT

System:
Janisol 2 EI30,
Jansen-Economy 50/60 E30

Architekt:
Architektur Consult ZT GmbH,
Graz/AT

Objet:
Lycée épiscopal, Grace/AT

Système:
Janisol 2 EI30,
Jansen-Economy 50/60 E30

Architecte:
Architektur Consult ZT GmbH,
Grace/A



Project:
Bischöfliches Gymnasium, Graz/AT

System:
Janisol 2 EI30,
Jansen-Economy 50/60 E30

Architect:
Architektur Consult ZT GmbH,
Graz/AT



Objekt:
Universitätsbibliothek der «Humboldt-Universität zu Berlin», Berlin/DE

System:
Janisol 2 EI30

Architekt:
Max Dudler, Berlin/DE

Objet:
Bibliothèque de «Humboldt-Universität zu Berlin», Berlin/DE

Système:
Janisol 2 EI30

Architecte:
Max Dudler, Berlin/DE

Project:
University library at the «Humboldt-Universität zu Berlin», Berlin/DE

System:
Janisol 2 EI30

Architect:
Max Dudler, Berlin/DE







Fotos: Stephan Falk, Berlin

Ausgeführte Objekte
Objets réalisés
Completed projects

Objekt:
RTL, Köln/DE

System:
Janisol 2 EI30

Architekt:
HPP Hentrich-Petschnigg
& Partner GmbH + Co. KG, Köln/DE

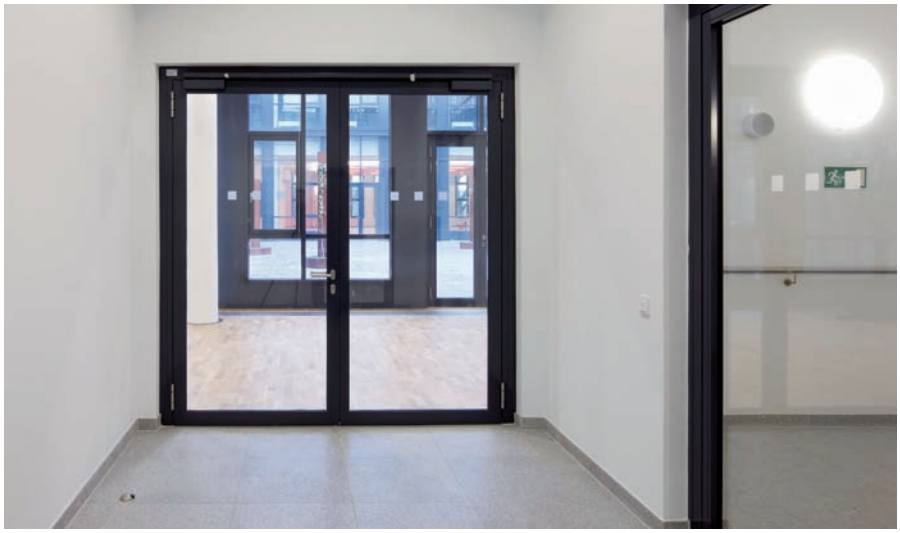

Objet:
RTL, Cologne/DE

Système:
Janisol 2 EI30

HPP Hentrich-Petschnigg
& Partner GmbH + Co. KG, Cologne/DE



Project:
RTL, Cologne/DE

System:
Janisol 2 EI30

Architect:
HPP Hentrich-Petschnigg
& Partner GmbH + Co. KG, Cologne/DE



Objekt:
Eissportzentrum Kagran,
Albert-Schultz-Halle C, Wien/AT

System:
Jansen-Economy 60 E30,
Janisol 2 EI30, Jansen-Economy 60,
Janisol C4 EI60, VISS Fire TV EI90

Architekt:
Berger + Parkkinen Architekten,
Wien/AT

Objet:
Centre de sports de glace Kagran,
Albert-Schultz-Halle C, Vienne/AT

Système:
Jansen-Economy 60 E30,
Janisol 2 EI30, Jansen-Economy 60,
Janisol C4 EI60, VISS Fire TV EI90

Architecte:
Berger + Parkkinen Architekten,
Vienne/AT

Project:
Sports centre Kagran,
Albert-Schultz-Halle C, Vienna/AT

System:
Jansen-Economy 60 E30,
Janisol 2 EI30, Jansen-Economy 60,
Janisol C4 EI60, VISS Fire TV EI90

Architect:
Berger + Parkkinen Architekten,
Vienna/AT









Ausgeführte Objekte
Objets réalisés
Completed projects

Objekt:
Hepworth Gallery, Wakefield/UK

System:
Janisol 2 EI30, Jansen-Economy 60

Architekt:
David Chipperfield Architects, London/UK

Objet:
Hepworth Gallery, Wakefield/UK

Système:
Janisol 2 EI30, Jansen-Economy 60

Architecte:
David Chipperfield Architects, Londres/UK

Project:
Hepworth Gallery, Wakefield/UK

System:
Janisol 2 EI30, Jansen-Economy 60

Architect:
David Chipperfield Architects, London/UK





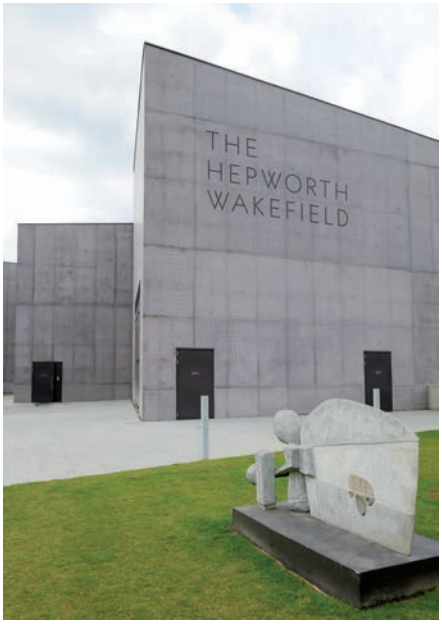



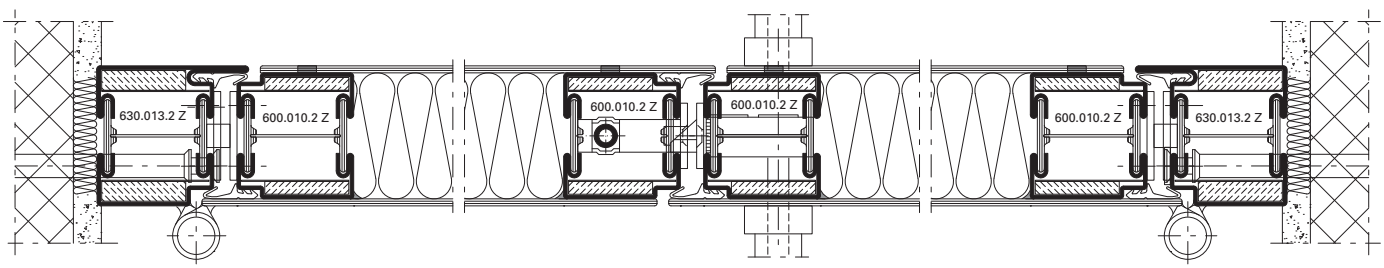
630.013.2 Z
600.010.2 Z
600.010.2 Z
600.010.2 Z
600.010.2 Z
630.013.2 Z

Ausgeführte Objekte
Objets réalisés
Completed projects





Fotos: Jochen Helle, Dortmund



Objekt:
Museum für Kunst und Kulturgeschichte Altona, Hamburg-Altona/DE

System:
Janisol 2 EI30

Architekt:
Störmer Murphy and Partners GbR, Hamburg/DE

Objet:
Musée de l'art et de l'histoire de la civilisation Altona, Hambourg-Altona/DE

Système:
Janisol 2 EI30

Architecte:
Störmer Murphy and Partners GbR, Hambourg/DE

Project:
Altona Museum of Art and Cultural History, Hamburg-Altona/DE

System:
Janisol 2 EI30

Architect:
Störmer Murphy and Partners GbR, Hamburg/DE

Objekt:
Schloss Ettersburg (UNESCO Weltkulturerbe), Weimar/DE

System:
Jansen-Economy 60 RS, Janisol 2 EI30, Janisol Türen

Architekt:
gildehaus.reich architekten, Weimar/DE

Objet:
Château d'Ettersburg (site du patrimoine mondial UNESCO), Weimar/DE

Système:
Jansen-Economy 60 RS, Janisol 2 EI30, portes Janisol

Architecte:
gildehaus.reich architekten, Weimar/DE

Project:
Ettersburg castle (UNESCO World Heritage Site), Weimar/DE

System:
Jansen-Economy 60 RS, Janisol 2 EI30, Janisol doors

Architect:
gildehaus.reich architekten, Weimar/DE







Fotos: Jochen Helle, Dortmund

Ausgeführte Objekte
Objets réalisés
Completed projects



Fotos: Stephan Falk, Berlin

Objekt:
Fraunhofer-Institut,
Stuttgart-Vaihingen/DE

System:
Janisol 2 EI30

Architekt:
ASPLAN Architekten BDA,
Kaiserslautern/DE
UN Studio, Ben van Berkel,
Amsterdam/NL

Objet:
Institut Fraunhofer,
Stuttgart-Vaihingen/DE

Système:
Janisol 2 EI30

Architecte:
ASPLAN Architekten BDA,
Kaiserslautern/DE
UN Studio, Ben van Berkel,
Amsterdam/NL

Project:
Fraunhofer Institut,
Stuttgart-Vaihingen/DE

System:
Janisol 2 EI30

Architect:
ASPLAN Architekten BDA,
Kaiserslautern/DE
UN Studio, Ben van Berkel,
Amsterdam/NL

A - A

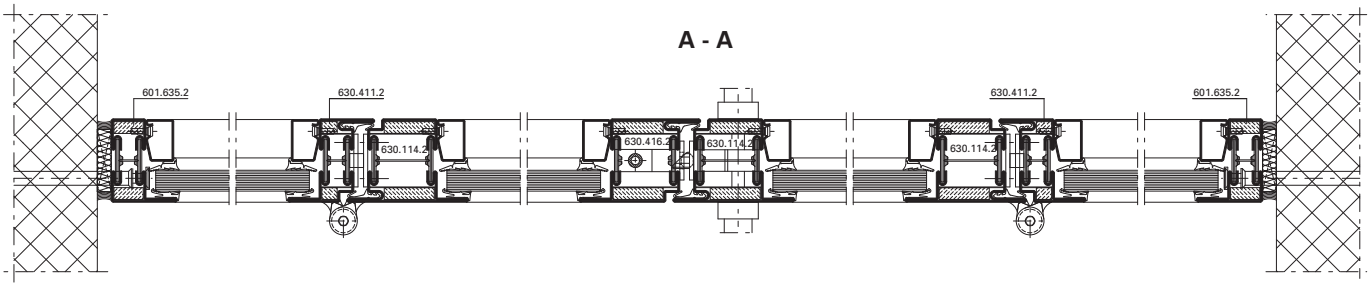

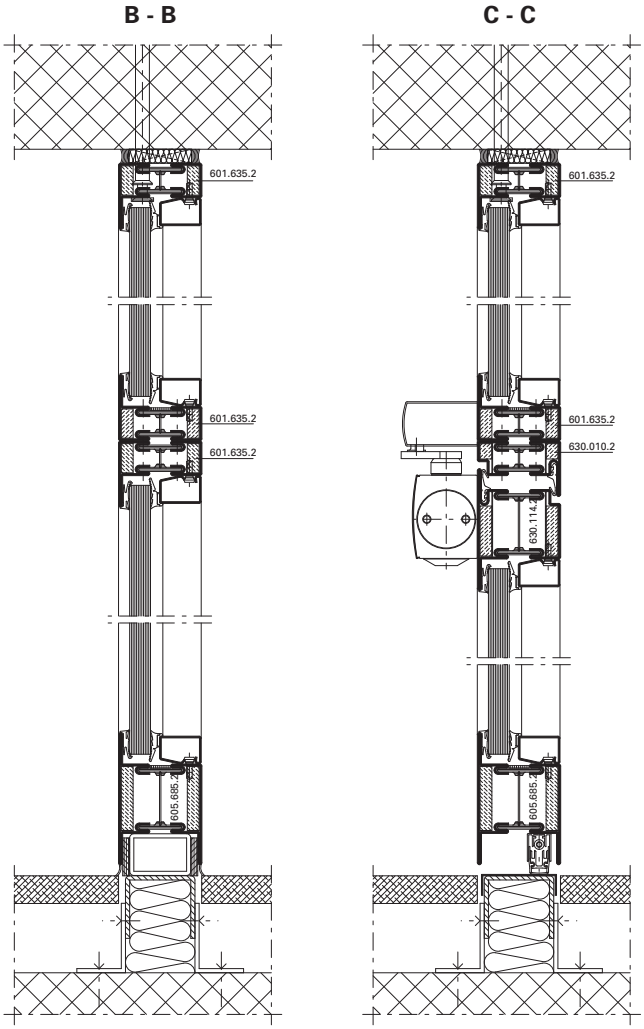
B - B
C - C
601.635.2
601.635.2
601.635.2
605.685.2
601.635.2
601.635.2
630.010.2
630.114.2
605.685.2



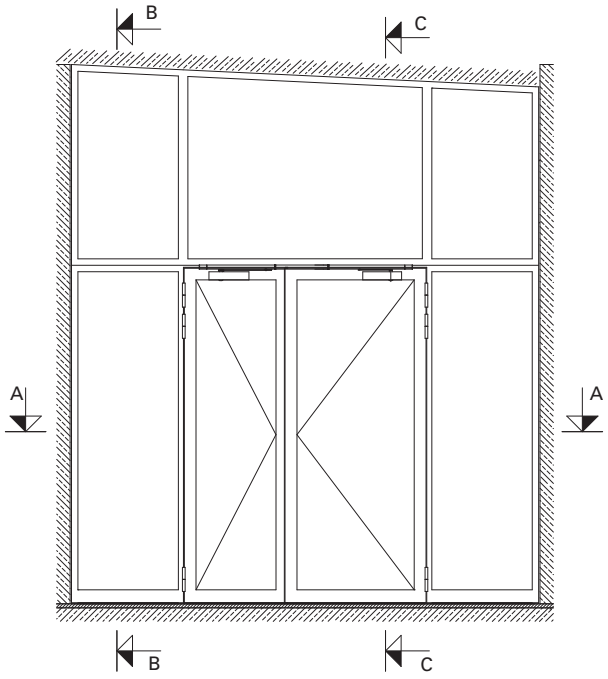
B
C
A
A
B
C



Ausgeführte Objekte
Objets réalisés
Completed projects

Objekt:
3-Feldsporthalle, Ingelfingen/DE

System:
Janisol 2 EI30, VISS TVS,
VISS Fire E30/E90, Jansen-Economy 60

Architekt:
Hein, Hüttel und Lindenberger,
Ludwigsburg/DE

Objet:
Salle de sport triple, Ingelfingen/DE

Système:
Janisol 2 EI30, VISS TVS,
VISS Fire E30/E90, Jansen-Economy 60

Architecte:
Hein, Hüttel und Lindenberger,
Ludwigsburg/DE

Project:
3-field sports hall, Ingelfingen/DE

System:
Janisol 2 EI30, VISS TVS,
VISS Fire E30/E90, Jansen-Economy 60

Architect:
Hein, Hüttel und Lindenberger,
Ludwigsburg/DE



Fotos: Bernhard Lattner, Heilbronn





JANSEN-ECONOMY 50 RS

RAUCHSCHUTZTÜREN NACH DIN 18095 (EN 1634-3)
AUS STAHL UND EDELSTAHL

JANSEN-ECONOMY 50 RS

SMOKE CONTROL DOORS ACCORDING TO DIN 18095 (EN 1634-3)
IN STEEL AND STAINLESS STEEL

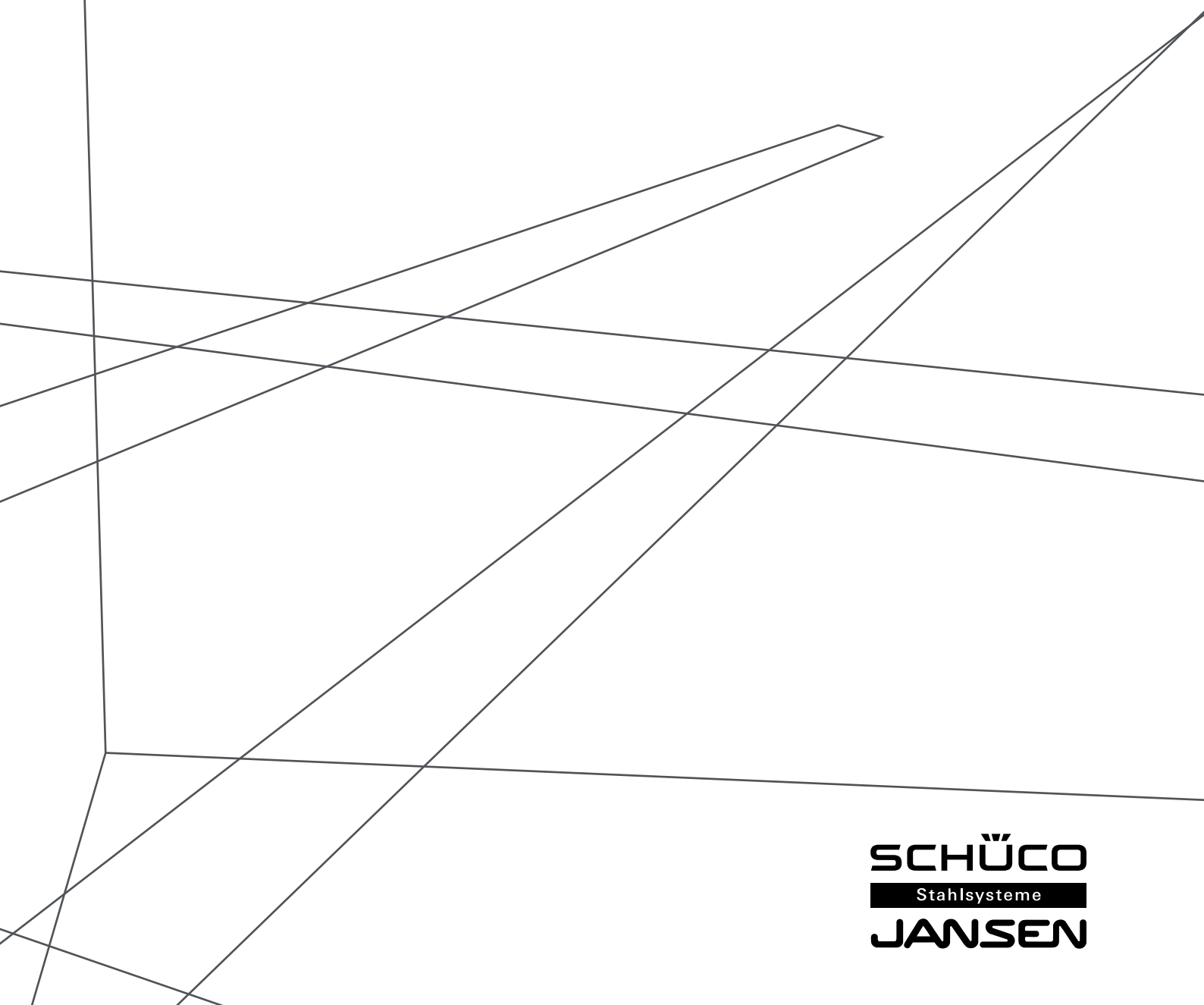

SCHÜCO
Stahlsysteme
JANSEN

- Stahlsystem für Türen und Festverglasungen
- Bautiefe 50 mm, innen und aussen flächenbündig
- Schmale Ansichtsbreiten: Rahmen und Flügel ab 107,5 mm Stulppartie 155 mm
- Ein- und zweiflüglige Türen, nach innen und aussen öffnend, mit oder ohne Seitenteile und Oberlichter sowie Trennwände
- Türflügel bis 1400 x 3000 mm (BxH), landesspezifische Zulassung beachten
- Füllelementstärke von 5 bis 26 mm, Glaseinbau mittels Trocken- oder Nassverglasung
- Systemprüfungen nach Produktnorm EN 14351-1
- Stahlprofile blank oder bandverzinkt
- Grosses Sortiment an systemgeprüften Türbeschlägen
- Barrierefreie Schwellenausbildungen
- Geeignet für Pulver- und Nasslackbeschichtungen
- Rauchschutztüre gemäss EN 18095 und EN 1634-3

- Système en acier pour portes et vitrages fixes
- Profondeur de montage 50 mm, montage à fleur à l'intérieur et à l'extérieur
- Fines largeurs de face: Cadre et vantaux à partir de 107,5 mm Partie têtière 155 mm
- Portes à un et deux vantaux, ouverture vers l'intérieur et vers l'extérieur, combinables avec parties latérales, impostes et vitrage fixe
- Vantaux de porte jusqu'à 1400 x 3000 mm (LaxH), il convient de respecter les prescriptions et règlements des divers pays concernés
- Élément de remplissage de 5 à 26 mm d'épaisseur, Montage du vitrage à sec ou à silicone
- Contrôles des systèmes selon la norme produit EN 14351-1
- Profilés en acier brut ou galvanisé en continu
- Grand assortiment de ferrures de porte homologuées
- Formes de seuil sans barrière
- Convient aux revêtements par poudre ou peinture liquide
- Porte coupe-fumée selon EN 18095 et EN 1634-3

- Steel system for doors and fixed glazing
- 50 mm basic depth, flush-fitted on the inside and outside
- Narrow face widths: Frame and leaf from 107.5 mm Meeting stile assembly 155 mm
- Single and double-leaf doors, inward and outward-opening, can be combined with side-ligths, toplight or fixed glazing
- Door leaf up to 1400 x 3000 mm (WxH), the regulations and bye-laws in force in the particular country must be respected
- Infill unit thickness of 5 to 26 mm, Glazing installed by means of dry or wet glazing
- System tests in accordance with
- Raw finish or strip galvanised steel profiles
- Large range of system-tested door fittings
- Easy-access thresholds
- Suitable for powder and wet paint coating
- Smole-proof door according to EN 18095 and EN 1634-3

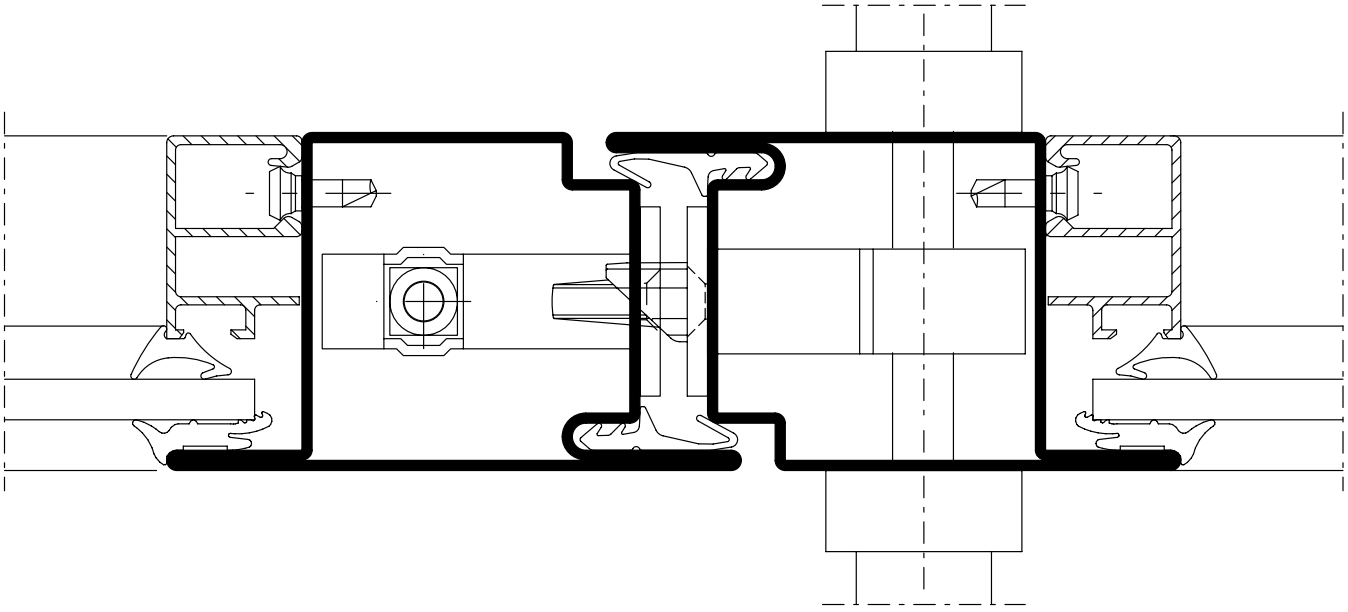

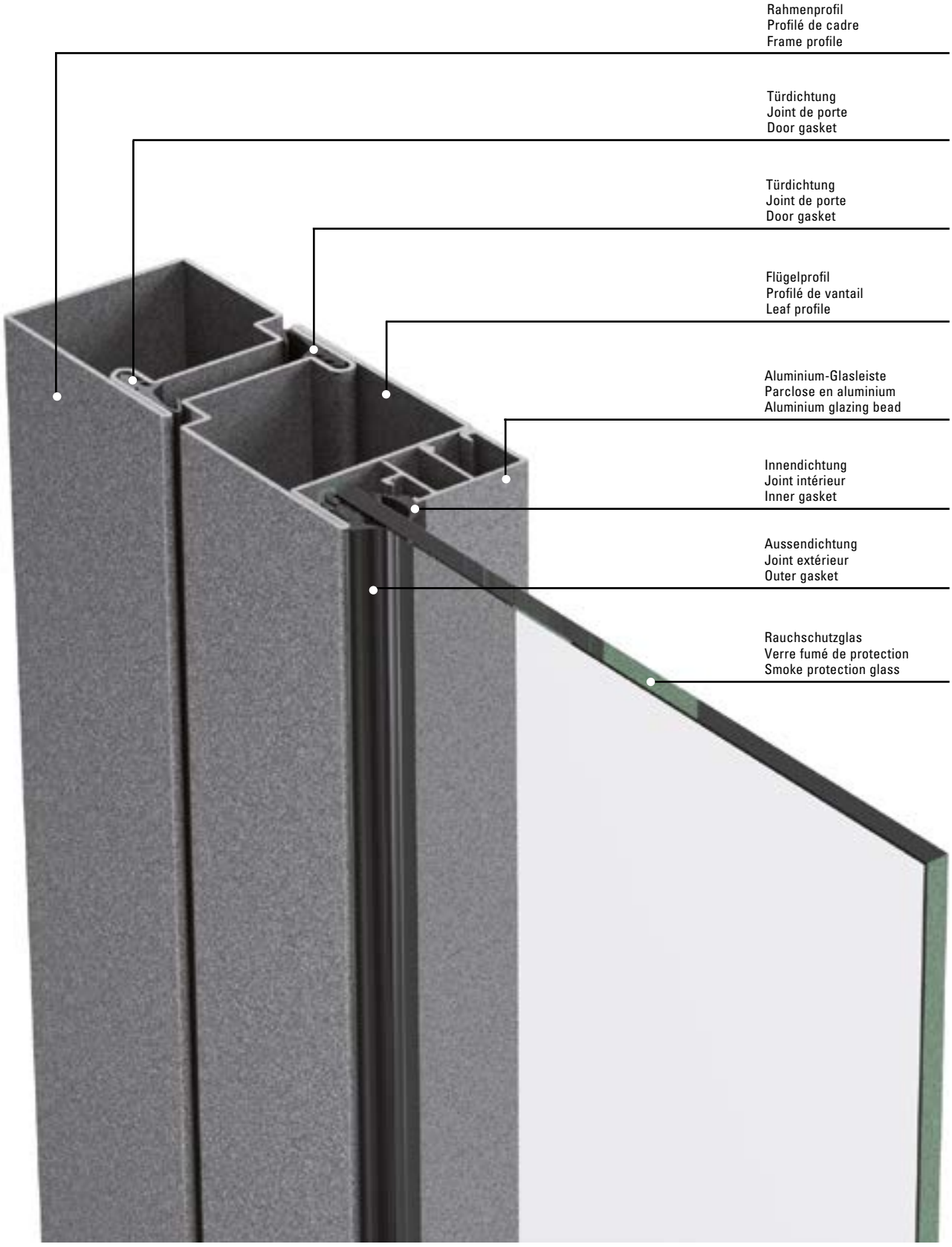
Rahmenprofil
Profilé de cadre
Frame profile
Türdichtung
Joint de porte
Door gasket
Türdichtung
Joint de porte
Door gasket
Flügelprofil
Profilé de vantail
Leaf profile
Aluminium-Glasleiste
Parclose en aluminium
Aluminium glazing bead
Innendichtung
Joint intérieur
Inner gasket
Aussendichtung
Joint extérieur
Outer gasket
Rauchschutzglas
Verre fumé de protection
Smoke protection glass

DE: Ein- und zweiflügelige Rauchschutz-Türen RS-1 und RS-2:
Allgemeines bauaufsichtliches Prüfzeugnis (AbP) Nr. P-11-001640-PR01 – ift

Zugelassene Füllelemente

– Einscheiben-Sicherheitsglas «ESG»
– Verbundsicherheitsglas «VSG»
– Teilvorgespanntes Glas «TVG»
– Mehrscheiben-Isolierglas
– Brandschutzglas
– Drahtspiegelglas
– Gussglas
– Gipskarton-Bauplatten, wahlweise mit Metallblechen oder Edelholzfurnier belegt
– Brandschutzplatten, wahlweise mit Metallblechen oder Edelholzfurnier belegt
– Metallpaneele, Kasettenbleche, Kofferpaneele
– Metallblech
– MDF-, HDF- und Spanplatten
– Bauplatten Trespa Meteon
– Verbundglas

Die Vorschriften und Bestimmungen des allgemeinen bauaufsichtlichen Prüfzeugnisses sind zu beachten.

DE: Portes coupe-fumée à un et deux vantaux RS-1 et RS-2:
Allgemeines bauaufsichtliches Prüfzeugnis (AbP) Nr. P-11-001640-PR01 – ift

Remplissages agréés

– Verre de sécurité trempé «ESG»
– Verre de sécurité feuilleté «VSG»
– Verre en partie précontraint «TVG»
– Vitrage isolant multi-vitres
– Verre de protection incendie
– Verre à glace armé
– Verre coulé
– Panneaux en placoplâtre, au choix avec tôles métalliques ou contreplacage en bois précieux
– Panneaux coupe-feu, au choix avec tôles métalliques ou contre-placage en bois précieux
– Panneaux métalliques, cassettes en tôle, panneaux en coffrage
– Tôle metalllique
– Plaques compressées MDF, HDF
– Plaques de construction Trespa Meteon
– Verre feuilleté

Les prescriptions et définitions d'homologation AbP sont à respecter.

DE: Single and double leaf smoke-proof doors RS-1 and RS-2:
Local Building Authority Test Certificate (AbP) Nr. P-11-001640-PR01 – ift

Approved infill panels

– Toughened safety glass «ESG»
– Laminated safety glass «VSG»
– Heat-strengthened glass «TVG»
– Multi-pane insulated glazing
– Fire-resistant glass
– Wired mirror glass
– Cast glass
– Plasterboard sheets, clad with metal sheets or fine wood veneer
– Fire protection boards, clad with metal sheets or fine wood veneer
– Metal panels, waffle panels, coffered panels
– Sheet metal
– MDF, HDF and chipboard
– Trespa Meteon building boards
– Laminated glass

The requirements and regulations of Local Building Authority Test Certificate must be observed.

Norm	Eigenschaft Caractéristique Characteristic	Klassifizierung/Wert Classification / Valeur Classification / Value									
EN 12210	**Widerstandsfähigkeit bei Windlast** **Résistance à la pression du vent** **Resistance to wind load**	npd	1 (400)	2 (800)	3 (1200)	4 (1600)	5 (2000)	Exxx (>2000)			
EN 12208	**Schlagregendichtheit** **Etanchéité à la pluie battante** **Watertightness**	npd	1A (0)	2A (50)	3A (100)	4A (150)	5A (200)	6A (250)	7A (300)	8A (450	9A (600)	Exxx (>750
EN ISO 10140	**Schalldämmung** R_w (C, C_{tr}) (dB) **Isolation phonique** R_w (C, C_{tr}) (dB) **Sound insulation** R_w (C, C_{tr}) (dB)	npd	bis R_w 44 dB (-2; -5) jusqu'à R_w 44 dB (-2; -5) up to R_w 44 dB (-2; -5)									
EN ISO 10077-2	**Wärmedurchgangskoeffizient** U_f (W/(m²·K)) **Transmission thermique** U_f (W/(m²·K)) **Thermal production** U_f (W/(m²·K))	npd	ab 5.65 W/m²K à partir de 5.65 W/m²K from 5.65 W/m²K									
EN 12207	**Luftdurchlässigkeit** **Perméabilité à l'air** **Air permeability**	npd	1 (150)	2 (300)	3 (600)	4 (600)						
EN 1192	**Klassifizierung der Festigkeitsanforderungen** **Classification des exigences de résistance méc.** **Classification of strength requirements**	npd	1	2	3	4						
EN 1522	**Durchschusshemmung** **Résistance aux balles** **Bullet proofing**	npd	FB1	FB2	FB3	FB4	FB5	FB6	FB7	FSG		
EN 1191 EN 1603	**Dauerfunktionsprüfung** **Durabilité mécanique** **Mechanical durability**		D	1 5'000	2 10'000	3 20'000	4 50'000	5 100'000	6 200'000	7 500'000	8 1'000'000	
EN 179 EN 1125	**Fähigkeit zur Freigabe** **Capacité au déclenchement** **Ability to release**		Anforderung erfüllt Exigence remplie Requirement fulfilled									
DIN 18040	**Barrierefreiheit** **Absence d›entrave au passage** **Barrier-free**		Schwellenlose Ausführung Exécution sans seuil Execution without threshold									

Norm	Eigenschaft Caractéristique Characteristic	Klassifizierung/Wert Classification / Valeur Classification / Value
 EN 1634-3 DIN 18095	**Rauchschutz** **Etanchéité à la fumée** **Smoke control**	S_a / S_{200} / RS
 EN 16034 EN 13501-2	**Selbstschliessung** **Fermeture automatique** **Self-closing**	C
 EN 16034	**Dauerhaftigkeit der Selbstschliessung gegenüber Alterung (Korrosion)** **Endurance de la fermeture automatique contre le vieillissement (corrosion)** **Durability of self-closing against ageing (corrosion)**	erzielt atteinte achieved

Schüco Docu Center

Die Plattform zum effizienten Arbeiten mit Schüco Dokumentationen – die maßgeschneiderte Sofware-Lösungen für Arbeitsvorbereitung, Baubesprechung und Werkstatt. Im Schüco Docu Center stehen alle Produktinformationen jederzeit digital in der aktuellsten Version zur Verfügung: von Bestell- und Fertigungskatalogen über Architekten-Informationen bis hin zu Anleitungen und Prospekten. Die Inhalte können – je nach Anforderung und Arbeitssituation – mit drei maßgeschneiderten Software-Lösungen einfach und schnell aufgerufen werden. Ein für den Anwender komfortables papierloses Arbeiten, das zahlreiche Vorteile bietet.

Erklärung

DXF DWG

Sie können die Zeichnungen in den Formaten DXF und/oder DWG herunterladen. Klicken Sie auf das entsprechende Icon und der Download erfolgt.

Schüco Docu Center

La plate-forme pour travailler efficacement avec les documentations Schüco - les solutions logicielles sur mesure pour la préparation du travail, les réunions de chantier et la fabrication. Le Schüco Docu Center met à votre disposition les informations sur les produits, en format numérique et dans une version actualisée: des catalogues de commande et de fabrication aux instructions et prospectus, en passant par les informations destinées aux architectes. Les contenus sont facilement et rapidement accessibles, en fonction des besoins et des circonstances de travail, grâce à trois solutions logicielles personnalisées. Une manière de travailler confortable et offrant de nombreux avantages.

Explication

DXF DWG

Vous pouvez télécharger les dessins aux formats DXF et/ou DWG. Cliquez sur l'icône correspondante et le téléchargement commence.

Schüo DocuCenter

The platform for working efficiently with Schüco documentation – the software solutions for job planning, construction meetings and the workshop. The latest version of all the product information is available digitally at any time in the Schüco Docu Center – from order and fabrication manuals to architect information, instructions and brochures. The content can be retrieved quickly and easily with three software solutions tailored to the user requirements and work situation. The user can work conveniently without paper, which has numerous benefits.

Explanation

DXF DWG

You can download the drawings in DXF and/or DWG format. Click on the relevant icon to begin the download.

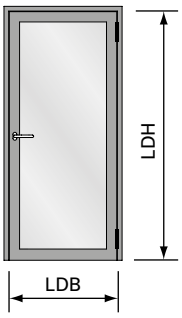

Einflügelige Türe
Porte à un vantail
Single leaf door

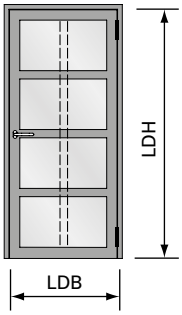

Einflügelige Türe mit Riegel
Porte à un vantail avec traverse
Single leaf door with transom

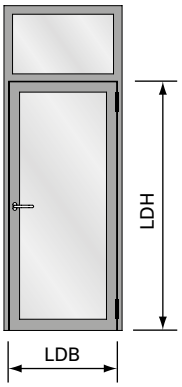

Einflügelige Türe mit festem Oberlicht
Porte à un vantail avec imposte fixe
Single leaf door with fixed top light

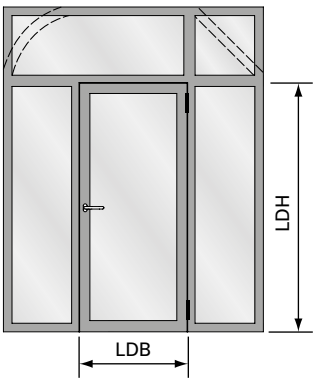

Einflügelige Türe mit zwei festen Seitenteilen
und festem Oberlicht
Porte à un vantail avec deux parties
latérales fixes et imposte fixe
Single leaf door with two fixed side lights
and fixed top light

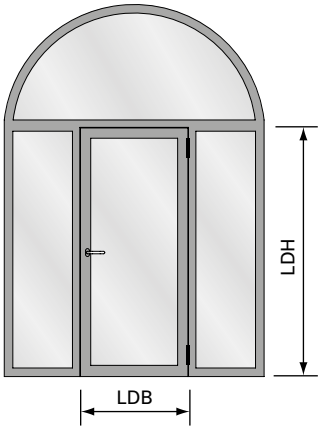

Einflügelige Türe mit zwei festen Seitenteilen
und Rundbogen-Oberlicht
Porte à un vantail avec deux parties
latérales fixes et imposte demi-ronde
Single leaf door with two fixed side lights and
round arched top light

Elementgrössen
Rauchschutz-Türen RS-1 DIN 18095

LDB	Lichte Durchgangsbreite max. 1350 mm min. 525 mm
LDH	Lichte Durchgangshöhe max. 2750 mm min. 1700 mm

Tailles des éléments
Porte coupe-fumée RS-1 DIN 18095

LDB	Largeur libre de passage max. 1350 mm min. 525 mm
LDH	Hauteur libre de passage max. 2750 mm min. 1700 mm

Size of elements
Smoke proof doors RS-1 DIN 18095

LDB	Inside width max. 1350 mm min. 525 mm
LDH	Inside height max. 2750 mm min. 1700 mm

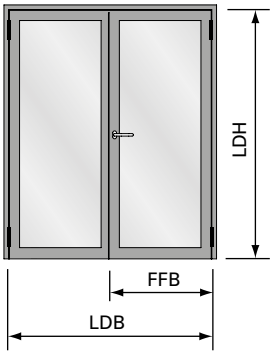

Zweiflügelige Türe
Porte à deux vantaux
Double leaf door

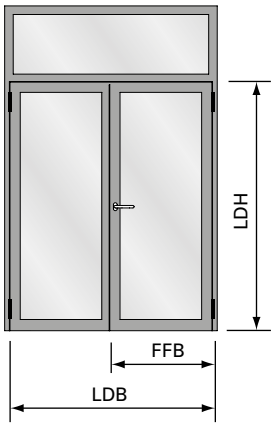

Zweiflügelige Türe mit festem Oberlicht
Porte à deux vantaux avec imposte fixe
Double leaf door with fixed top light

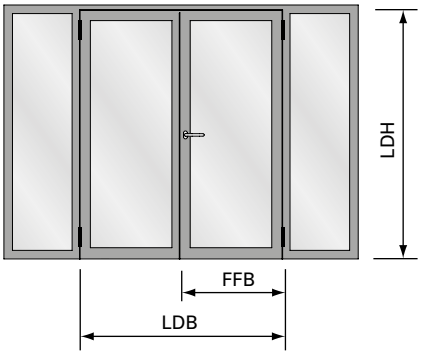

Zweiflügelige Türe mit zwei festen Seitenteilen
Porte à deux vantaux avec deux parties latérales fixes
Double leaf door with two fixed side lights

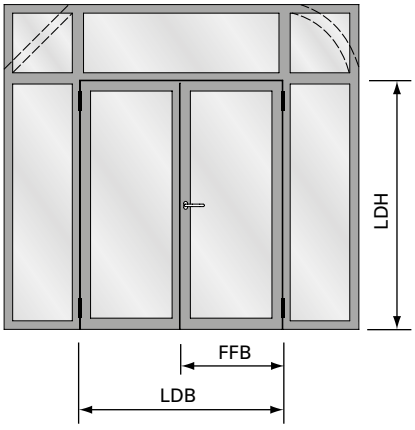

Zweiflügelige Türe mit zwei festen Seitenteilen und festem Oberlicht
Porte à deux vantaux avec deux parties latérales fixes et imposte fixe
Double leaf door with two fixed side lights and fixed top light

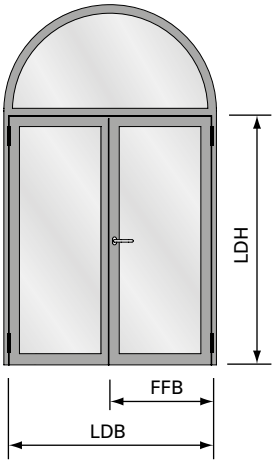

Zweiflügelige Türe mit Rundbogen-Oberlicht
Porte à deux vantaux avec imposte demi-ronde
Double leaf door with round arched top light

Elementgrössen
Rauchschutz-Türen RS-2 DIN 18095

LDB	Lichte Durchgangsbreite max. 2700 mm min. 1270 mm*
LDH	Lichte Durchgangshöhe max. 2750 mm min. 1700 mm
FFB	Flügelfalzbreite min. 474 mm*

* Bei Vollpanikfunktion bitte «Zwängungsfreies Öffnen» beachten.

Tailles des éléments
Porte coupe-fumée RS-2 DIN 18095

LDB	Largeur libre de passage max. 2700 mm min. 1270 mm*
LDH	Hauteur libre de passage max. 2750 mm min. 1700 mm
FFB	Largeur de feuillure du vantail min. 474 mm*

* Avec fonction panique complète voir «Alignement de portes lors de l'ouverture».

Size of elements
Smoke proof doors RS-2 DIN 18095

LDB	Inside width max. 2700 mm min. 1270 mm*
LDH	Inside height max. 2750 mm min. 1700 mm
FFB	Leaf rebate width min. 474 mm*

* With full panic function see «Door alignement when opening».

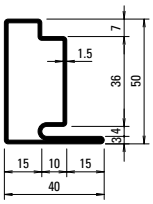

30.006
30.006 Z
30.006.01*
30.006.05*

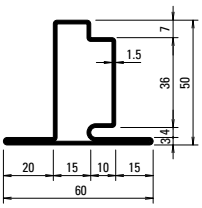

30.106
30.106 Z

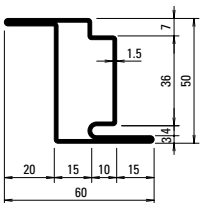

30.406
30.406 Z

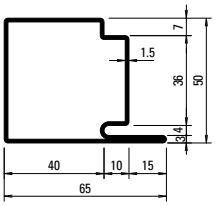

30.007
30.007 Z
30.007.01
30.007.05

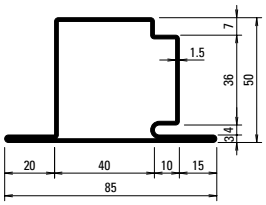

30.107
30.107 Z
30.107.01
30.107.05

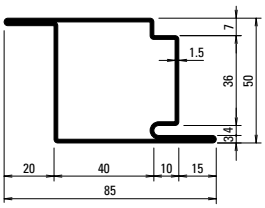

30.407
30.407 Z
30.407.01
30.407.05

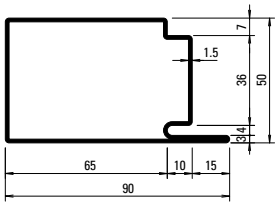

30.008
30.008 Z

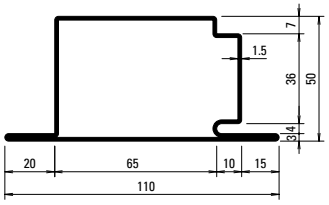

30.108
30.108 Z

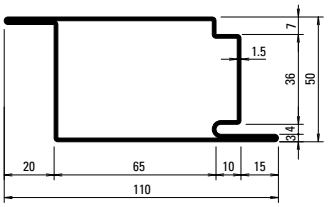

30.408
30.408 Z

Stabachse
Axe de la barre
Bar axis

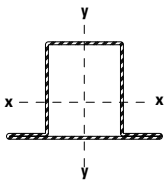

Gewichte für die Edelstahl-Profile siehe Seite 31-13
Poids pour profilés en acier Inox voir page 31-13
Weights for stainless steel profiles see page 31-13

Profil-Nr.	G kg/m	F cm^2	Ix cm^4	Wx cm^3	Iy cm^4	Wy cm^3	U m^2/m
30.006	2,330	2,97	9,31	3,00	3,96	1,62	0,190
30.106	2,830	3,60	10,87	3,19	7,52	2,41	0,230
30.406	2,830	3,60	13,79	5,31	7,52	2,41	0,230
30.007	2,960	3,77	14,23	4,78	16,30	4,64	0,240
30.107	3,450	4,40	16,09	4,97	24,97	5,64	0,280
30.407	3,450	4,40	18,48	7,16	24,97	5,64	0,280

Profil-Nr.	G kg/m	F cm^2	Ix cm^4	Wx cm^3	Iy cm^4	Wy cm^3	U m^2/m
30.008	3,590	4,57	19,06	6,59	40,34	8,68	0,290
30.108	4,080	5,20	21,15	6,76	56,20	9,84	0,330
30.408	4,080	5,20	23,17	9,02	56,20	9,84	0,330

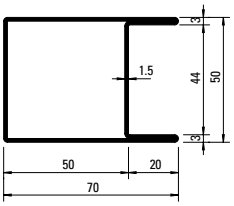

04.568
04.568 Z

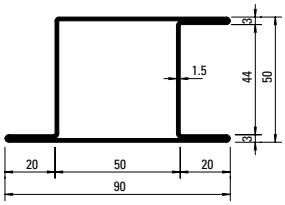

05.568
05.568 Z
05.568.01
05.568.05

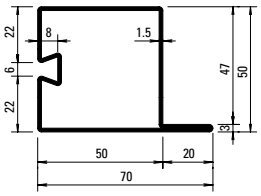

32.388
32.388 Z

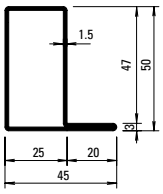

01.534
01.534 Z
01.534.01
01.534.05

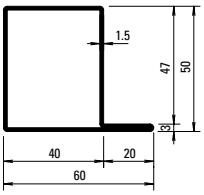

01.564
01.564 Z
01.564.01
01.564.05

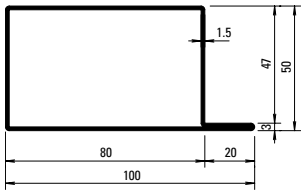

01.592
01.592 Z

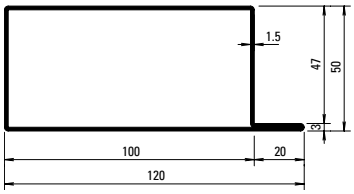

01.596
01.596 Z

Gewichte für die Edelstahl-Profile siehe Seite 31-13

Poids pour profilés en acier Inox voir page 31-13

Weights for stainless steel profiles see page 31-13

Oberfläche/Werkstoff

Artikel-Nr.

ohne Zusatz = blank

mit Z = bandverzinkter Stahl

Werkstoff 1.4404 (AISI 316L)
mit 01 = blank
mit 03 = geschliffen, Korn 220-240
mit 04 = geschliffen, Korn 320-400

Werkstoff 1.4307 (AISI 304L)
mit 05 = blank
mit 07 = geschliffen, Korn 220-240
mit 08 = geschliffen, Korn 320-400

Edelstahl geschliffen auf Anfrage

Surface/Matériau

No. d'article

sans supplément = brut

avec Z = bande d'acier zinguée

Matériau 1.4404 (AISI 316L)
avec 01 = brut
avec 03 = polies, grain 220-240
avec 04 = polies, grain 320-400

Matériau 1.4307 (AISI 304L)
avec 05 = brut
avec 07 = polies, grain 220-240
avec 08 = polies, grain 320-400

Acier Inox polie sur demande

Surface/Material

Part no.

without addition = bright

with Z = strip galvanised steel

Material 1.4404 (AISI 316L)
with 01 = bright
with 03 = polished, grain 220-240
with 04 = polished, grain 320-400

Material 1.4307 (AISI 304L)
with 05 = bright
with 07 = polished, grain 220-240
with 08 = polished, grain 320-400

Stainless steel polished on request

Profil-Nr.	G kg/m	F cm^2	Ix cm^4	Wx cm^3	Iy cm^4	Wy cm^3	U m^2/m
01.534	2,130	2,71	9,35	3,11	4,78	1,73	0,185
01.564	2,490	3,17	12,10	4,12	11,20	3,25	0,216
01.592	3,430	4,37	19,35	6,86	46,90	8,80	0,296
01.596	3,900	4,97	22,93	8,25	77,23	12,30	0,336

Profil-Nr.	G kg/m	F cm^2	Ix cm^4	Wx cm^3	Iy cm^4	Wy cm^3	U m^2/m
04.568	3,190	4,06	17,76	7,11	21,77	6,20	0,275
05.568	3,620	4,65	20,62	7,37	32,39	6,55	0,315
32.388	2,940	3,74	14,10	4,89	18,50	4,56	0,254

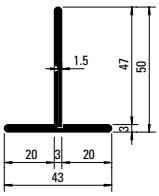

400.023
400.023 Z

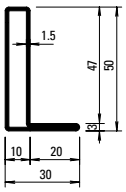

01.531
01.531 Z

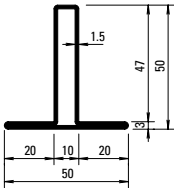

02.531
02.531 Z

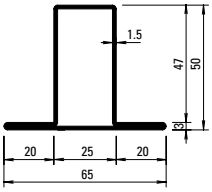

02.534
02.534 Z
02.534.01
02.534.05

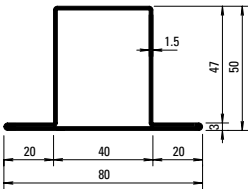

02.564
02.564 Z
02.564.01*
02.564.05*

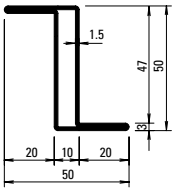

03.531
03.531 GV+GC

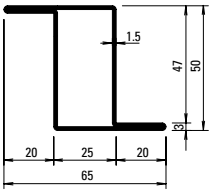

03.534
03.534 Z

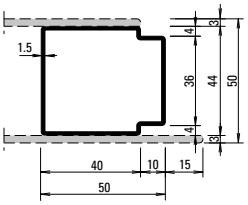

81.009
81.009 GV+GC

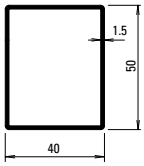

400.048
400.048 GV+GC

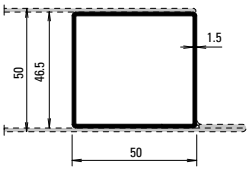

400.049
400.049 GV+GC

Profil-Nr.	G kg/m	F cm²	Ix cm⁴	Wx cm³	Iy cm⁴	Wy cm³	U m²/m
01.531	1,770	2,26	6,55	2,11	1,42	0,67	0,155
02.531	2,240	2,86	8,00	2,31	3,26	1,30	0,195
02.534	2,590	3,30	10,99	3,30	8,56	2,63	0,224
03.531	2,240	2,85	10,63	4,25	3,25	1,30	0,194
02.564	2,950	3,75	13,90	4,31	17,60	4,40	0,255
03.534	2,590	3,30	13,28	5,13	8,56	2,63	0,224
81.009	2,090	2,67	7,79	3,54	9,63	3,76	0,182
400.023	2,060	2,62	6,63	1,87	1,91	0,88	0,182
400.048	2,050	2,58	9,46	3,78	6,70	3,35	0,177
400.049	2,200	2,77	10,61	4,24	9,49	4,08	0,190

Stabachse
Axe de la barre
Bar axis

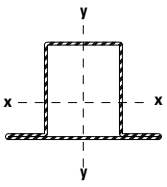

Artikelbibliothek
Bibliothèque des articles
Article library

DXF DWG

Oberfläche/Werkstoff

Artikel-Nr.

ohne Zusatz = blank

mit Z = bandverzinkter Stahl

mit GV+GC = aussen galvanisch verzinkt und gelbchromatiert

Werkstoff 1.4404 (AISI 316L)
mit 01 = blank
mit 03 = geschliffen, Korn 220-240
mit 04 = geschliffen, Korn 320-400

Werkstoff 1.4307 (AISI 304L)
mit 05 = blank
mit 07 = geschliffen, Korn 220-240
mit 08 = geschliffen, Korn 320-400

Edelstahl geschliffen auf Anfrage

Surface/Matériau

No. d'article

sans supplément = brut

avec Z = bande d'acier zinguée

avec GV+GC = zingué galvanique à l'extérieur et chromatisé jaune

Matériau 1.4404 (AISI 316L)
avec 01 = brut
avec 03 = polies, grain 220-240
avec 04 = polies, grain 320-400

Matériau 1.4307 (AISI 304L)
avec 05 = brut
avec 07 = polies, grain 220-240
avec 08 = polies, grain 320-400

Acier Inox polie sur demande

Surface/Material

Part no.

without addition = bright

with Z = strip galvanised steel

with GV+GC = outside galvanised and yellow chromated

Material 1.4404 (AISI 316L)
with 01 = bright
with 03 = polished, grain 220-240
with 04 = polished, grain 320-400

Material 1.4307 (AISI 304L)
with 05 = bright
with 07 = polished, grain 220-240
with 08 = polished, grain 320-400

Stainless steel polished on request

Gewichte für Edelstahl-Profile

.01 = Werkstoff 1.4404 (AISI 316L)
.05 = Werkstoff 1.4307 (AISI 304L)

30.006.01	=	**2,232 kg/m**
30.007.01	=	**2,832 kg/m**
30.107.01	=	**3,288 kg/m**
30.407.01	=	**3,288 kg/m**
01.534.01	=	**2,153 kg/m**
02.534.01	=	**2,622 kg/m**
01.564.01	=	**2,513 kg/m**
02.564.01	=	**2,975 kg/m**
05.568.01	=	**3,672 kg/m**

Poids pour profilés en acier Inox

.01 = matériau 1.4404 (AISI 316L)
.05 = matériau 1.4307 (AISI 304L)

30.006.05	=	**2,204 kg/m**
30.007.05	=	**2,797 kg/m**
30.107.05	=	**3,247 kg/m**
30.407.05	=	**3,247 kg/m**
01.534.05	=	**2,126 kg/m**
02.534.05	=	**2,589 kg/m**
01.564.05	=	**2,481 kg/m**
02.564.05	=	**2,938 kg/m**
05.568.05	=	**3,626 kg/m**

Weights for stainless steel profiles

.01 = material 1.4404 (AISI 316L)
.05 = material 1.4307 (AISI 304L)

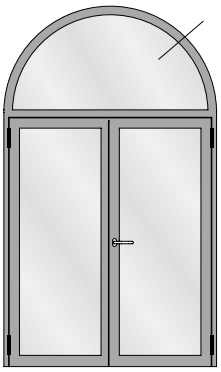

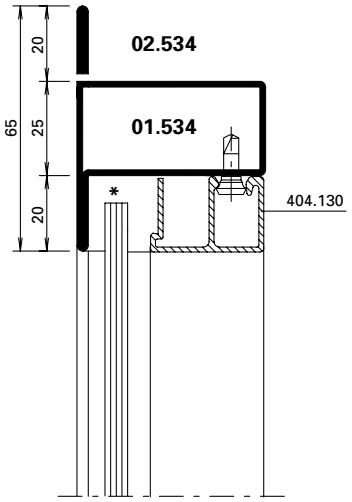

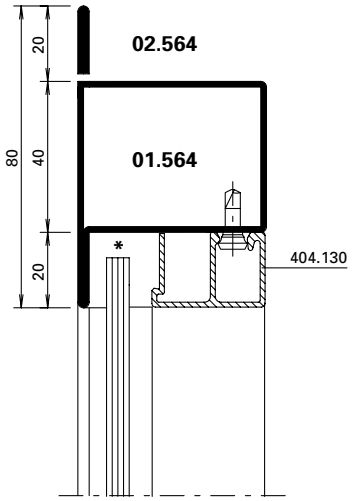

* Füllelemente mit rauchdichtem dauerelastischem Dichtstoff (z.B. 450.092) vollständig in den Glasfalzgrund einkleben.

* Coller entièrement les éléments de remplissage avec produit d'étanchéité à l'élasticité permanente (p.ex. 450.092) dans la feuillure en verre.

* Infill panels with smoke-tight, permanently flexible sealant (e.g. 450.092) fully glued into the glazing rebate platform.



Halbrundbogen
Arc semi-circulaire
Semi-circular arch

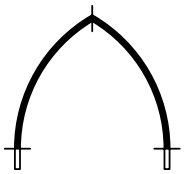

Spitzbogen
Arc en ogive
Gothic arch



Stichbogen
Arc bombé
Segmented arch



Korbbogen
Anse de panier
Oval arch

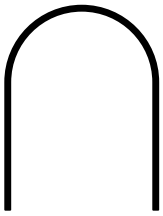

Halbrundbogen mit Schenkel
Arc surhaussé prolongée
Semi-circular arch with side extension

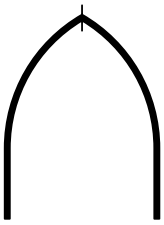

Spitzbogen mit Schenkel
Arc en ogive prolongée
Gothic arch with side extension

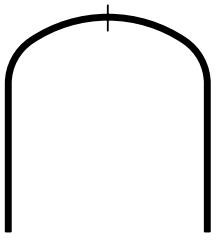

Korbbogen mit Schenkel
Anse de panier prolongée
Oval arch with side extension

Profil Profilé Profile	Min. Radius Rayon min. Min. radius R	
	blank brut bright	verzinkt zinguée galvanised
	mm	mm
01.531	350	
01.534	400	800
01.564	650	1050
01.592	1100	
02.531	350	600
02.534	400	800
02.564	650	1050
400.023		800
03.531	600	
03.534	500	800
04.568	850	
05.568	850	1250
400.048	550	650*
400.049	550	850*

* GV+GC

Stahl-Glasleisten Parcloses en acier Steel glazing beads	Min. Radius Rayon min. Min. radius R
402.112 Z	500 mm
402.115 Z	500 mm
402.120 Z	600 mm
402.125 Z	750 mm
402.130 Z	1000 mm
402.135 Z	1500 mm

Stahl-Glasleisten Parcloses en acier Steel glazing beads	Min. Radius Rayon min. Min. radius R
62.507 GV+GC	300 mm
62.508 GV+GC	300 mm
62.509 GV+GC	300 mm

Aluminium-Glasleisten Parcloses en aluminium Aluminium glazing beads	Min. Radius Rayon min. Min. radius R
404.112	400 mm
404.115	400 mm
404.120	400 mm
404.125	450 mm
404.130	500 mm
404.135	600 mm
405.115	500 mm
405.120	500 mm
405.125	800 mm
405.130	1000 mm
406.903	500 mm
406.905	500 mm
406.907	500 mm
406.909	600 mm

Biegen von Edelstahl-Profilen auf Anfrage!

Die Radien-Angaben beziehen sich auf die langjährige Erfahrung und Fertigung im Hause Jansen.

Profilés acier Inox sur demande!

Les rayons indiqués se fondent sur la longue expérience et la fabrication au sein de la maison Jansen.

Stainless steel profiles on request!

The radii specifications are based on the many years of experience Jansen has in fabrication.

Glasleisten aus bandverzinktem Stahl (Länge 6 m)

Parcloses en bande d'acier zinguée (longueur 6 m)

Glazing beads made of strip galvanised steel (length 6 m)

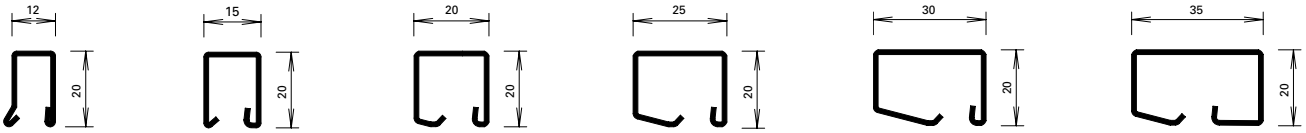

402.112 Z **402.115 Z** **402.120 Z** **402.125 Z** **402.130 Z** **402.135 Z**



450.007

Befestigungsknopf
VE = 50 Magazine à 10 Knöpfe

Bouton de fixation
UV = 50 magasins à 10 pièces

Fastening stud
PU = 50 magazines with 10 studs



450.008

Befestigungsknopf
VE = 400 Magazine à 10 Knöpfe

Bouton de fixation
UV = 400 magasins à 10 pièces

Fastening stud
PU = 400 magazines with 10 studs



450.006

Befestigungsknopf (kurz) SR1
Bohrdurchmesser ø 3,5 mm
VE = 100 Stück

Bouton de fixation (court) SR1
Diamètre de perçage ø 3,5 mm
UV = 100 pièces

Fastening stud (short) SR1
Hole diameter ø 3,5 mm
PU = 100 pieces



450.009

Befestigungsknopf
VE = 1000 Stück lose

Bouton de fixation
UV = 1000 pièces

Fastening stud
PU = 1000 pieces

Winkelkontur-Stahl-Glasleisten (Länge ca. 6 m)

Parcloses en acier à contour angulaire (longueur env. 6 m)

Angle contour steel glazing beads (length approx. 6 m)

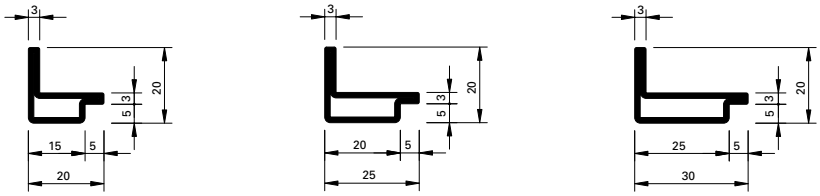

62.507 GV+GC **62.508 GV+GC** **62.509 GV+GC**

Edelstahl-Glasleisten
(1.4401 / 1.4301)
Länge 6 m

Parcloses en acier Inox
(1.4401 / 1.4301)
Longueur 6 m

Stainless steel glazing beads
(AISI 316 / AISI 304)
Length 6 m

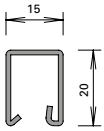

402.515
402.415

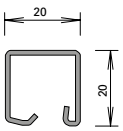

402.520
402.420

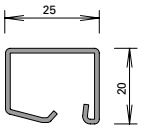

402.525
402.425

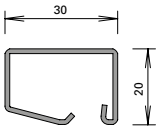

402.530
402.430

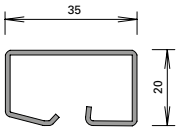

402.535

Oberfläche:
03/07: geschliffen, Korn 220

Surface:
03/07: polies, grain 220

Surface:
03/07: polished, grain 220



450.025

Befestigungsknopf
Edelstahl, gewindeformend, mit SR1-Angriff, Bohrdurchmesser 3,5 mm

VE = 100 Stück

450.025

Bouton de fixation
en acier inox, formant le taraudage, avec empreinte SR1, diamètre de perçage 3,5 mm

UV = 100 pièces

450.025

Fastening stud
stainless steel, self-tapping, with SR1 head, hole diameter 3,5 mm

PU = 100 pieces

Artikel-Nr.	G kg/m	B m²/m
402.112 Z	0,550	0,062
402.115 Z	0,600	0,066
402.120 Z	0,670	0,074
402.125 Z	0,740	0,083
402.130 Z	0,844	0,092
402.135 Z	0,960	0,103

Artikel-Nr.	G kg/m	P m²/m
402.515 / 415	0,590	0,035
402.520 / 420	0,680	0,040
402.525 / 425	0,760	0,045
402.530 / 430	0,850	0,050
402.535	0,960	0,055

Artikel-Nr.	G kg/m	B m²/m
62.507	0,840	0,076
62.508	0,960	0,086
62.509	1,090	0,096

G = Gewicht
B = Beschichtungsfläche
P = Polierabwicklung

G = Poids
B = Surface à traiter
P = Périmètre à polir

G = Weight
B = Coated surface
P = Circumferential polishing

Aluminium-Glasleisten*
(Länge 6 m)

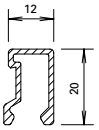

404.112

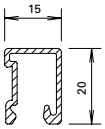

404.115

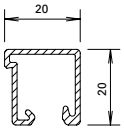

404.120

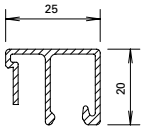

404.125

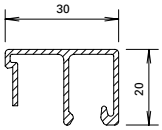

404.130

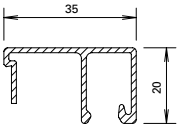

404.135

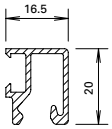

404.116**

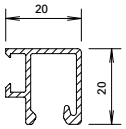

404.119**

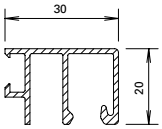

404.129**

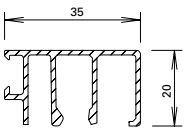

404.136**



450.007



450.008



450.006

Aluminium-Glasleisten*
(Länge 6 m)

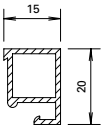

405.115

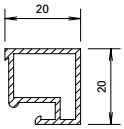

405.120

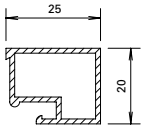

405.125

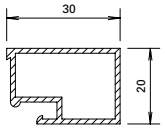

405.130

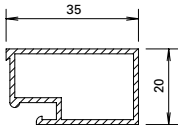

405.135

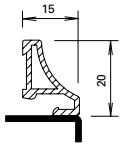

406.905

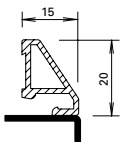

406.907

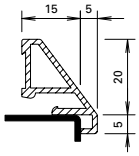

406.901

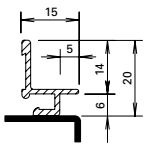

406.903

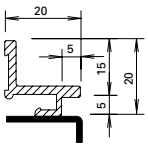

406.909

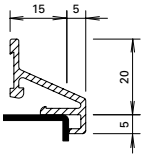

406.996



450.022

Befestigungsfeder
Edelstahl, inkl. Schraube,
Bohrdurchmesser ø 3,5 mm
VE = 100 Stück

Ressort de fixation
acier Inox, vis inclus,
diamètre de perçage ø 3,5 mm
UV = 100 pièces

Fixing spring
stainless steel, incl. screw,
hole diameter ø 3,5 mm
PU = 100 pieces

* für Einsatz mit Nassverglasung
* pour utilisation avec vitrage à silicone
* for use with sealing glazing

** für Einsatz mit Trockenverglasung, im Innenbereich (trocken)
** pour utilisation avec vitrage à sec (en zone intérieure)
** for use with dry glazing (indoors)

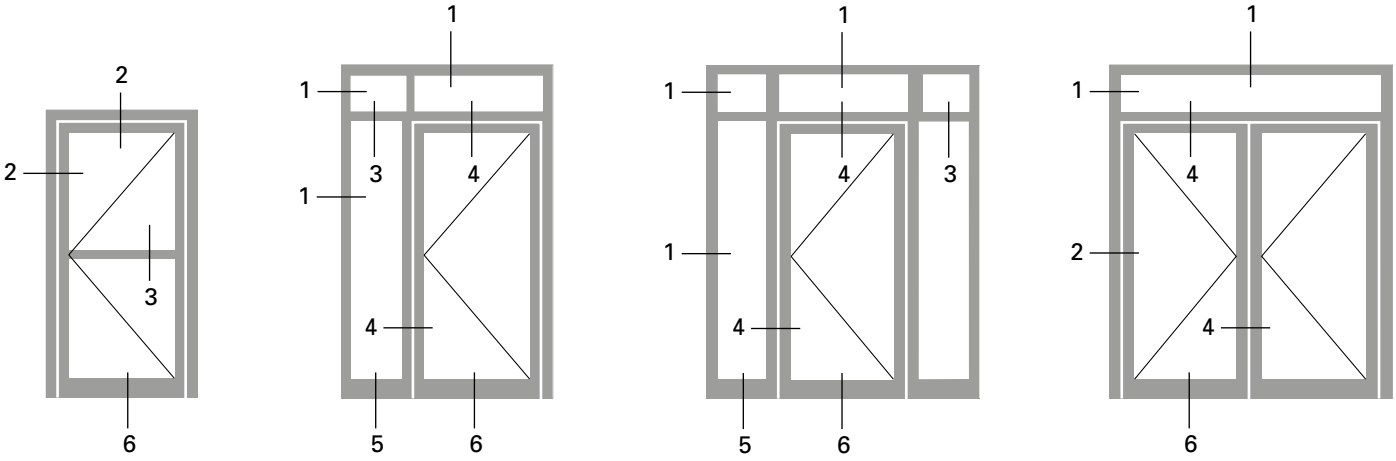

1.1

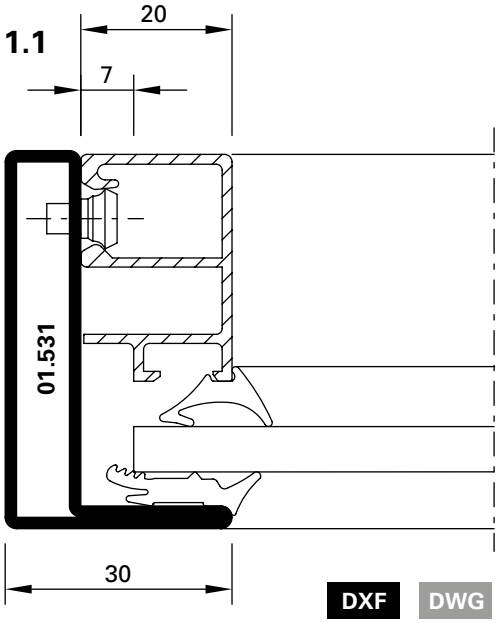

DXF DWG

41-0101-C-001

3.1

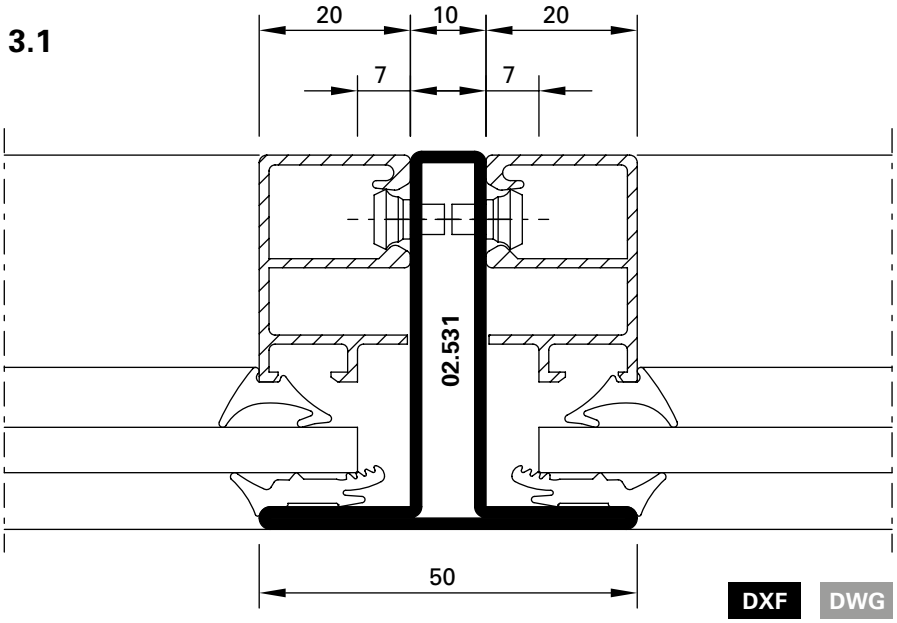

DXF DWG

41-0101-C-002

1.0

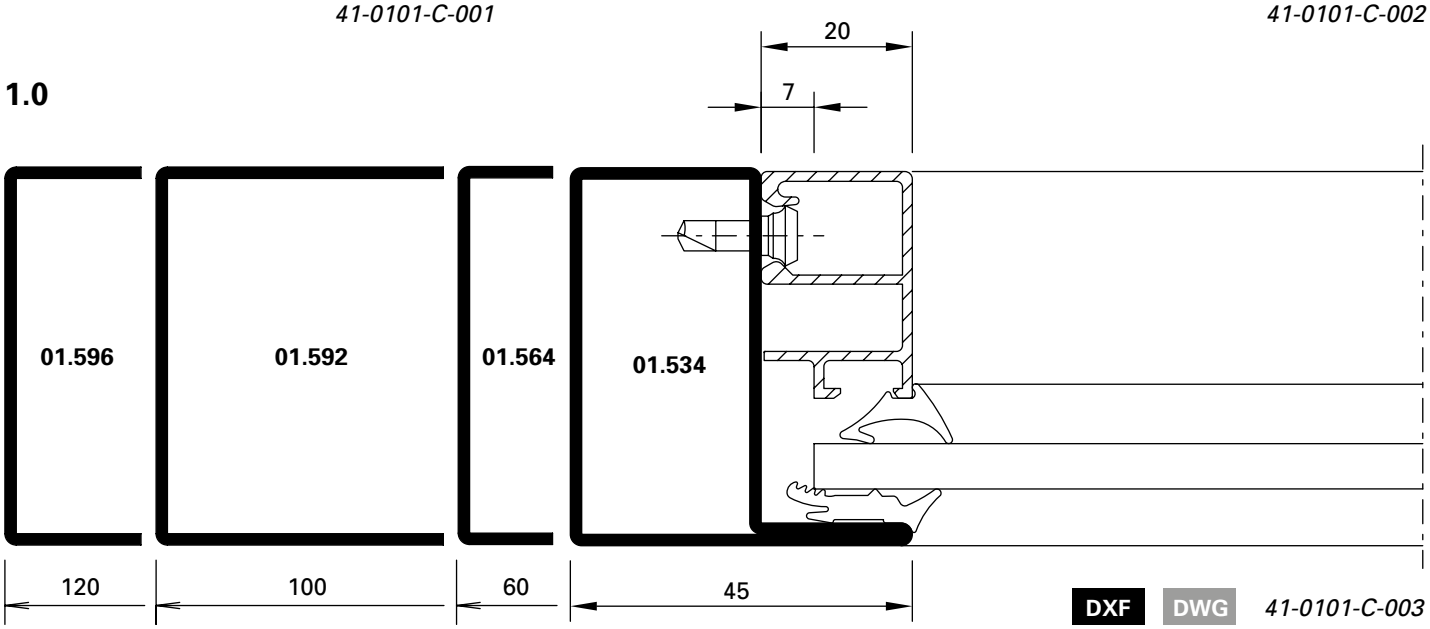

DXF DWG *41-0101-C-003*

2.0

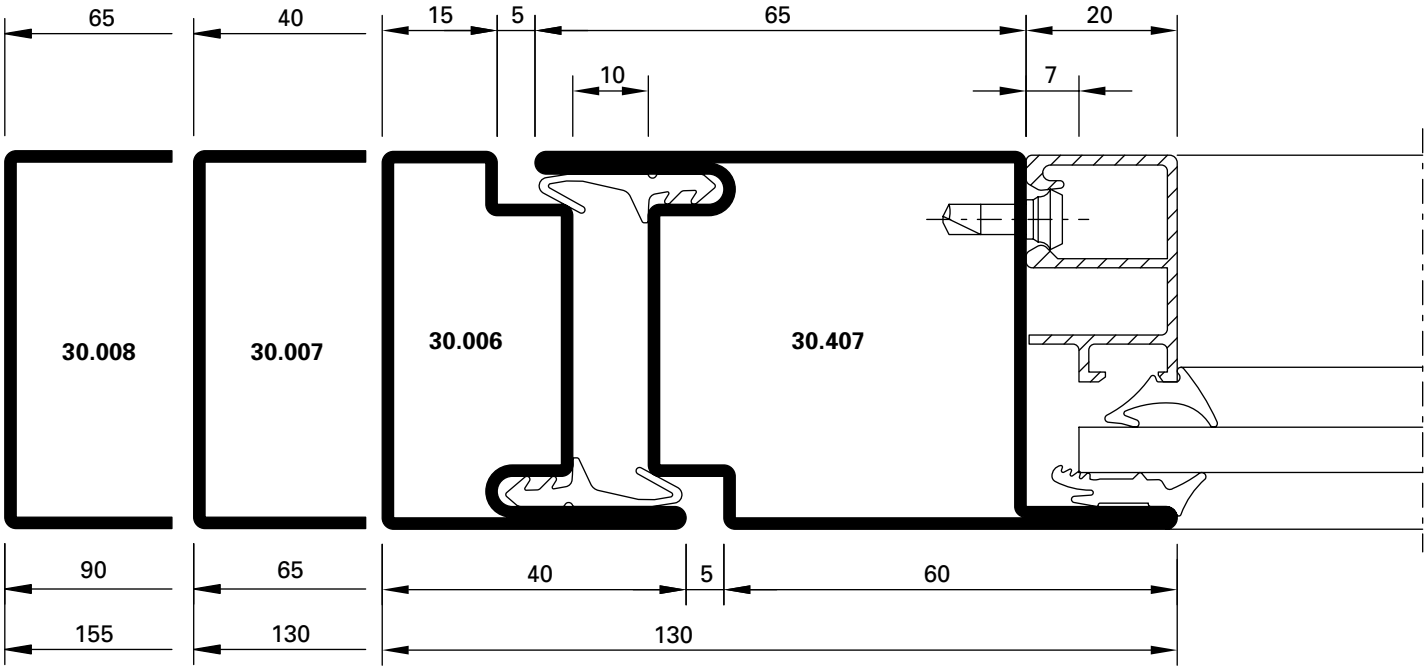

DXF **DWG** *41-0101-C-004*

2.1

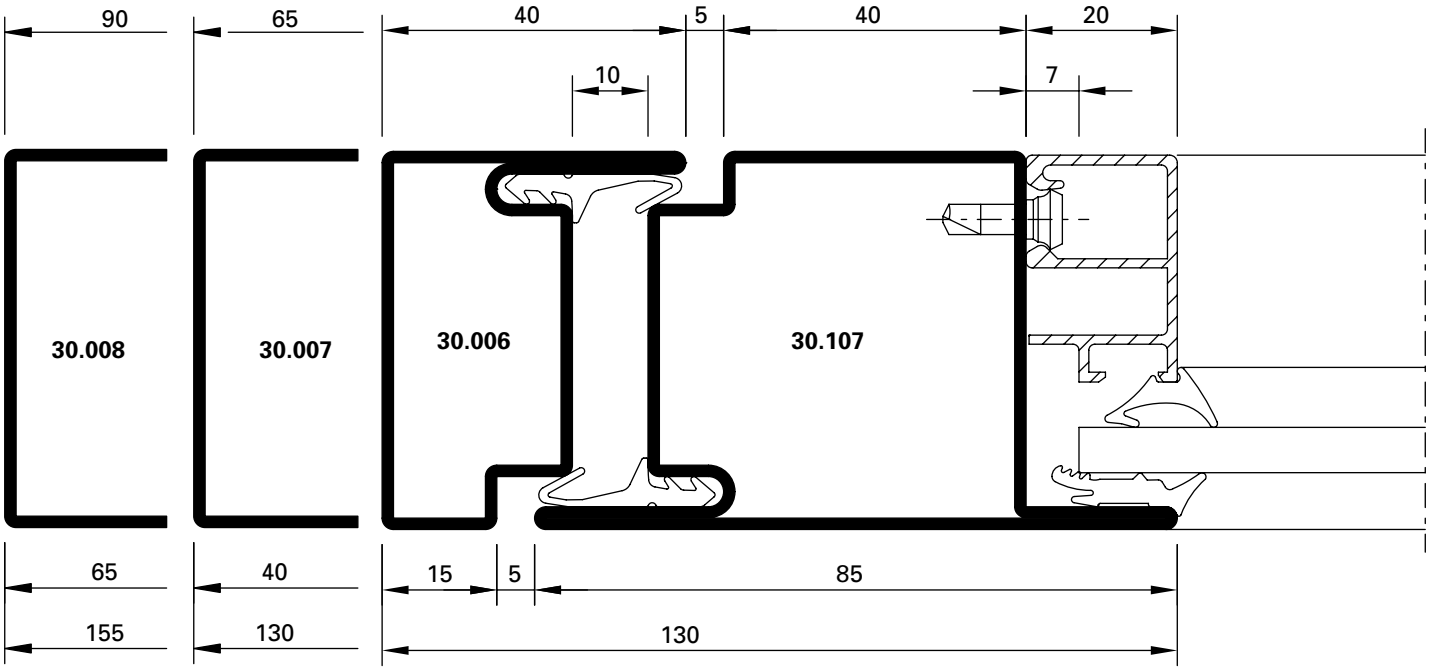

DXF **DWG** *41-0101-C-005*

4.0

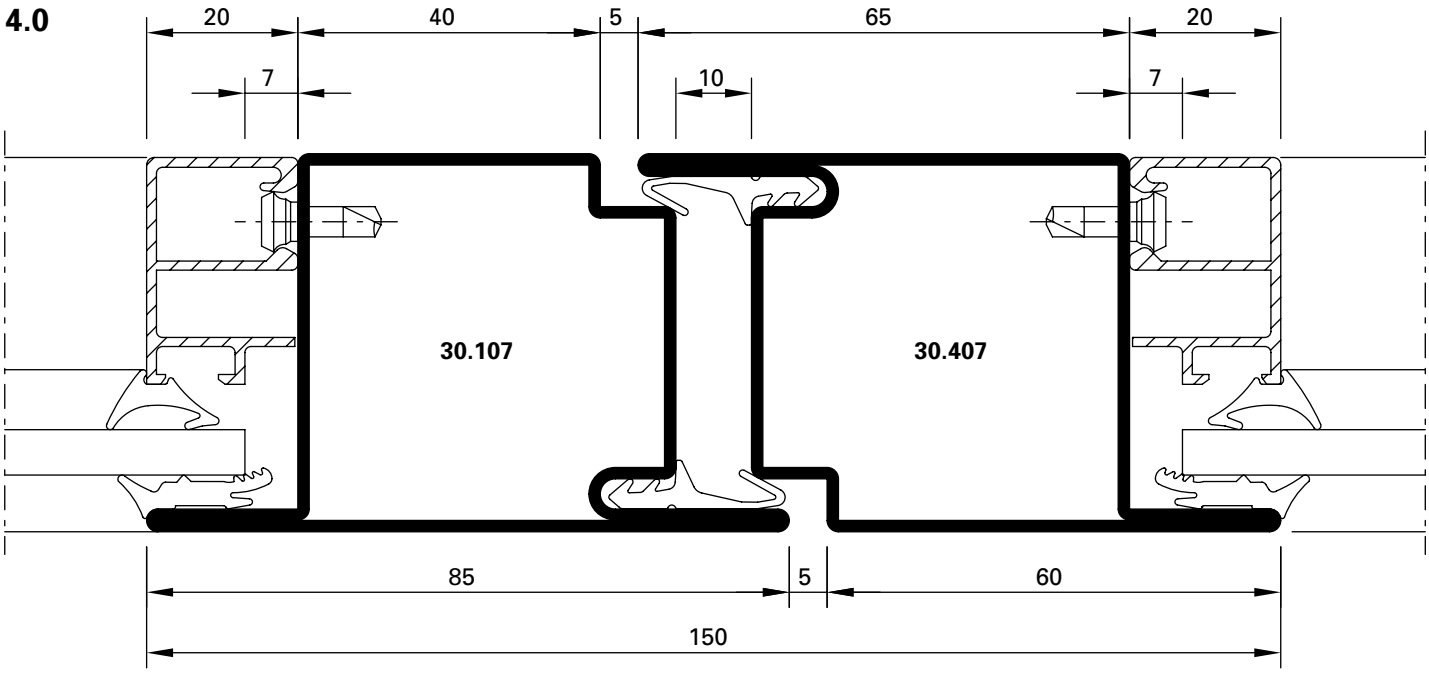

DXF DWG *41-0101-C-006*

4.1

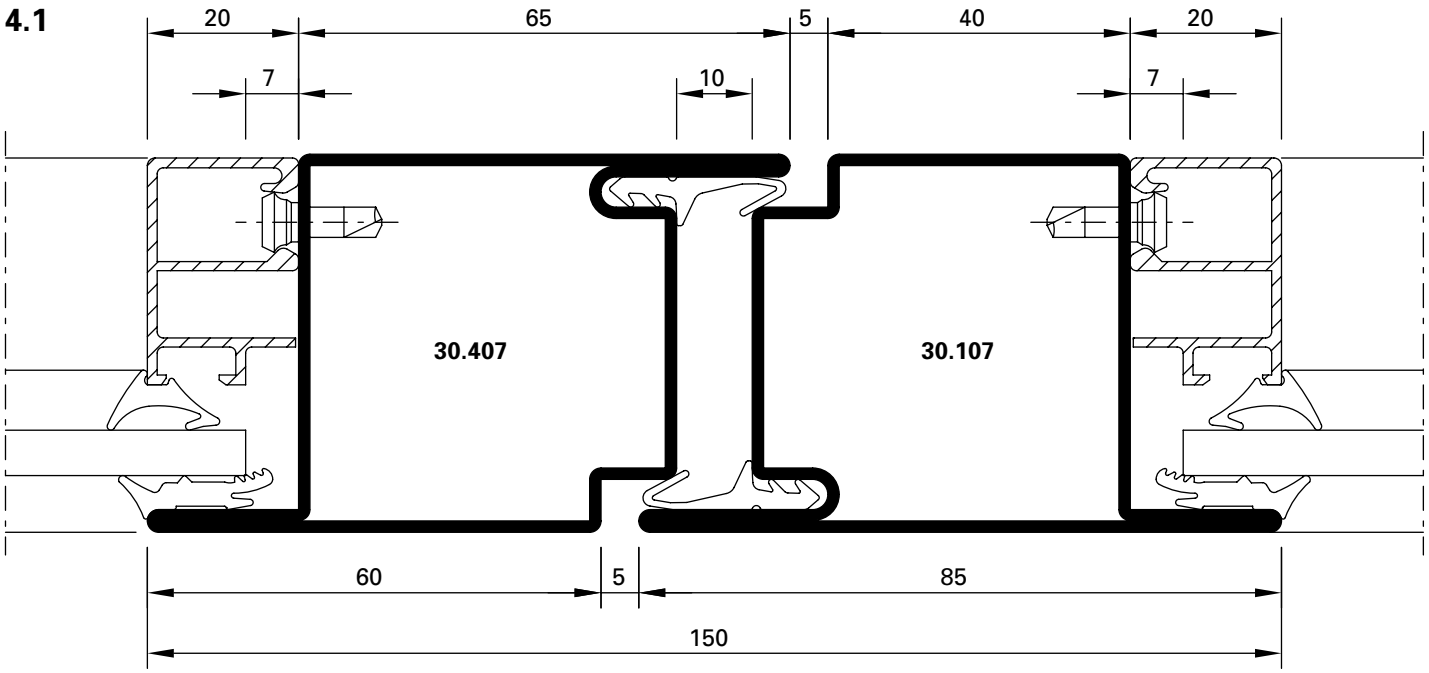

DXF DWG *41-0101-C-007*

2.2

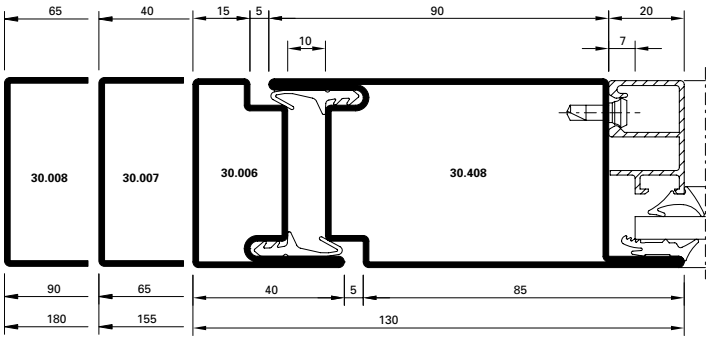

DXF DWG *41-0101-C-008*

2.3

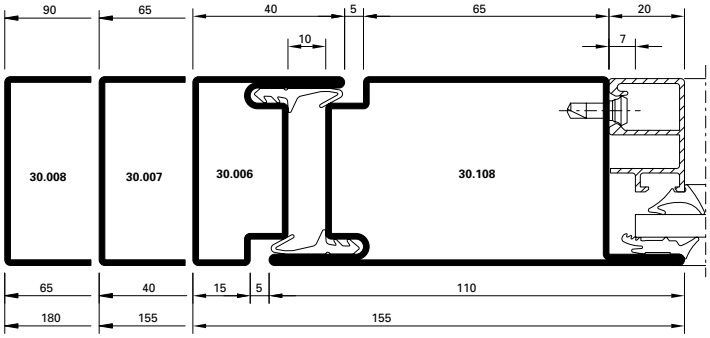

DXF DWG *41-0101-C-009*

3.0

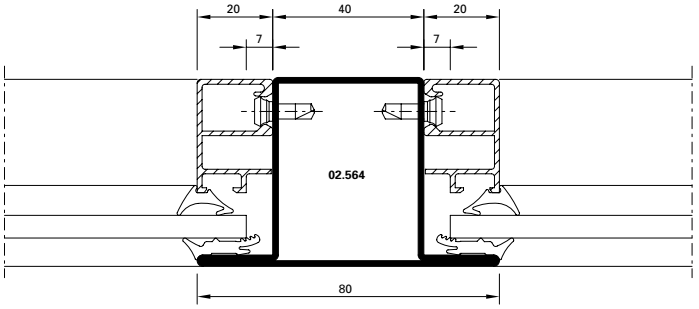

DXF DWG *41-0101-C-010*

3.2

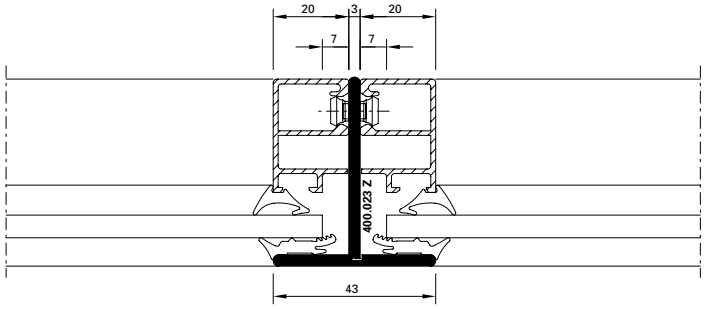

DXF DWG *41-0101-C-011*

2.4

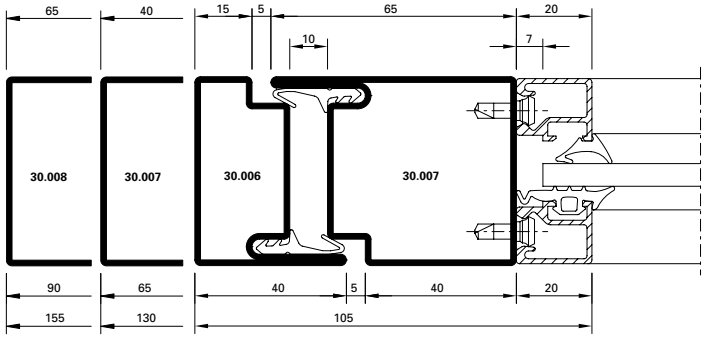

DXF DWG *41-0101-C-012*

4.2

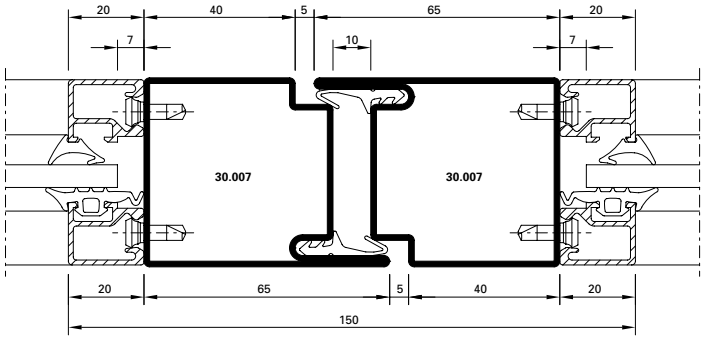

DXF DWG *41-0101-C-013*

5.0

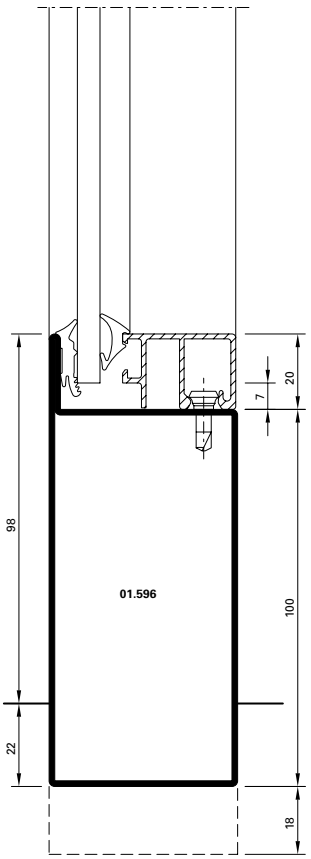

41-0101-C-014

DWG

DXF

5.1

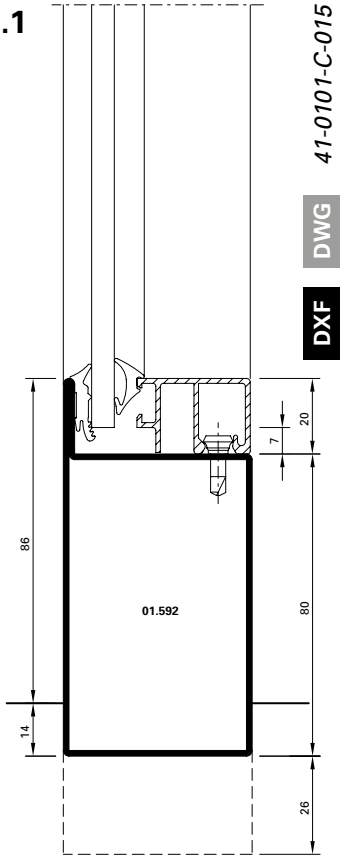

41-0101-C-015

DWG

DXF

1.1

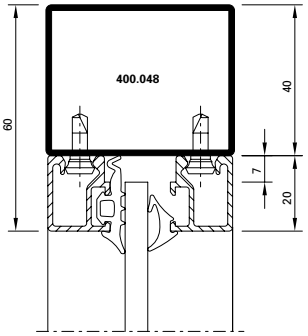

41-0101-C-016

DWG

DXF

3.3

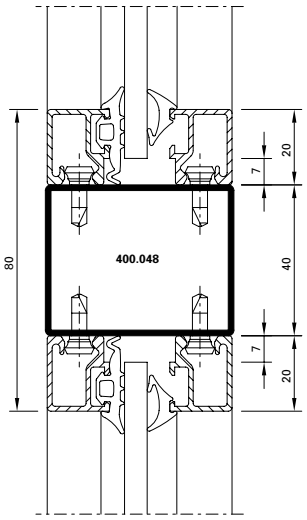

41-0101-C-017

DWG

DXF

6.0

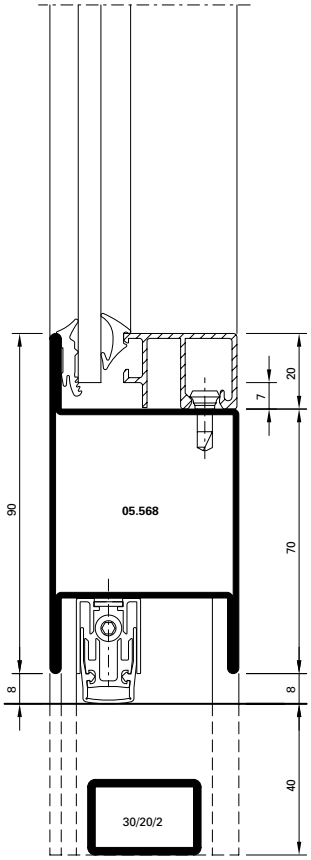

41-0101-C-018

DWG

DXF

6.1

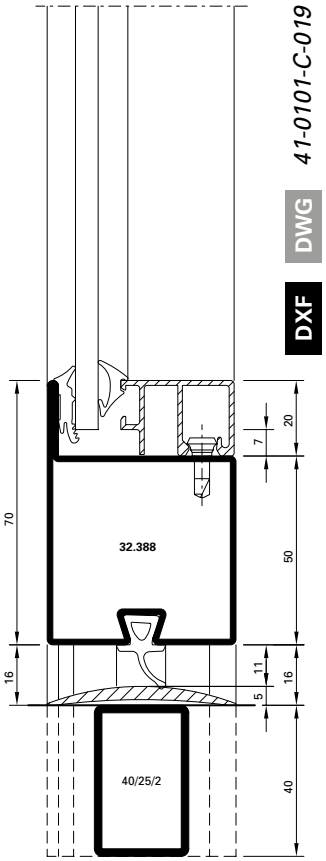

41-0101-C-019

DWG

DXF

6.2

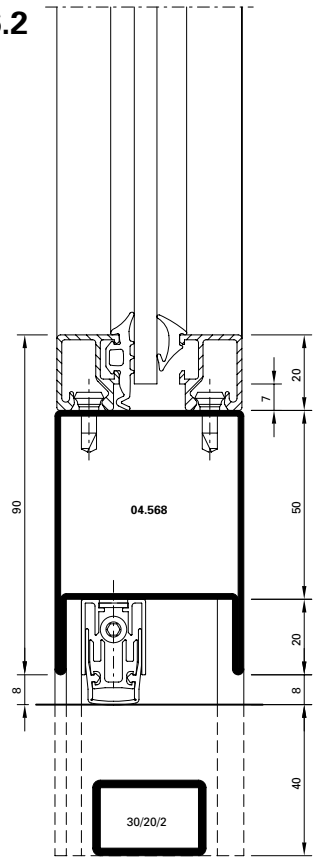

41-0101-C-020

DWG

DXF

Anwendungsbeispiele (41-0101-S-001)
Exemples d'application (41-0101-S-001)
Example of application (41-0101-S-001)

DXF DWG

Jansen-Economy 50 RS DIN 18095
Jansen-Economy 50 RS DIN 18095
Jansen-Economy 50 RS DIN 18095

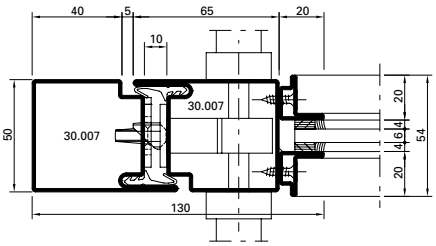

B-B

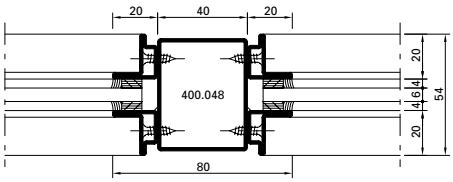

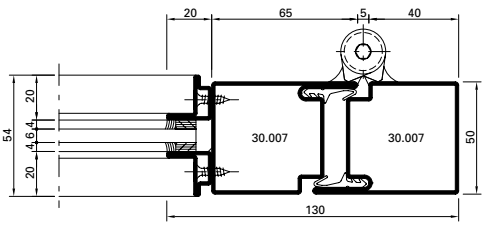

C-C

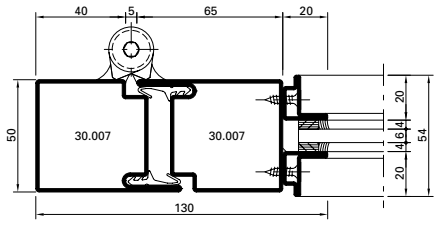

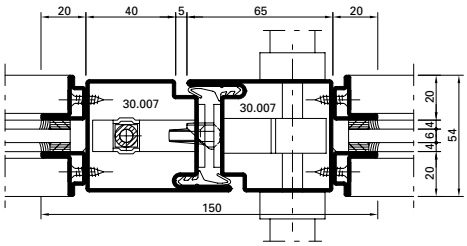

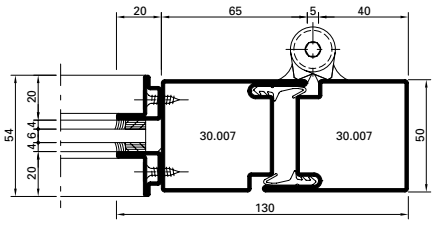

A-A

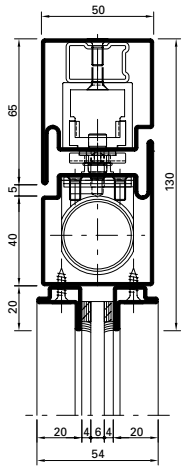

Alternative

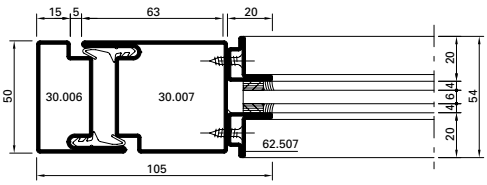

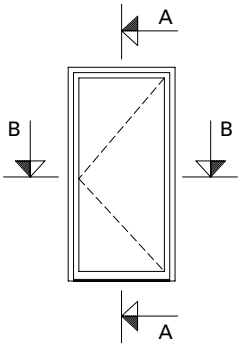

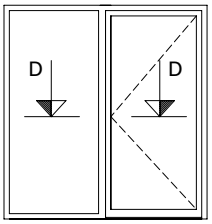

D-D

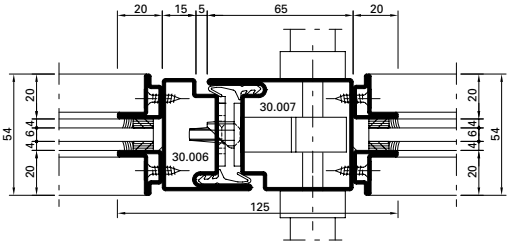

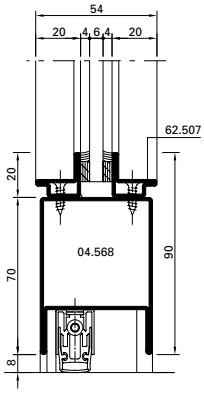

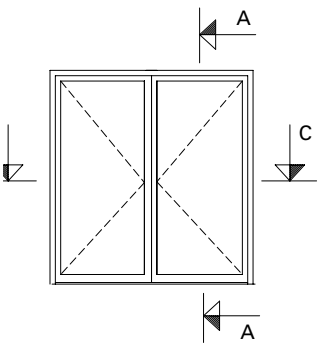

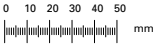

Anwendungsbeispiele (41-0101-S-002)
Exemples d'application (41-0101-S-002)
Example of application (41-0101-S-002)

DXF DWG

Jansen-Economy 50 RS DIN 18095
Jansen-Economy 50 RS DIN 18095
Jansen-Economy 50 RS DIN 18095

B-B

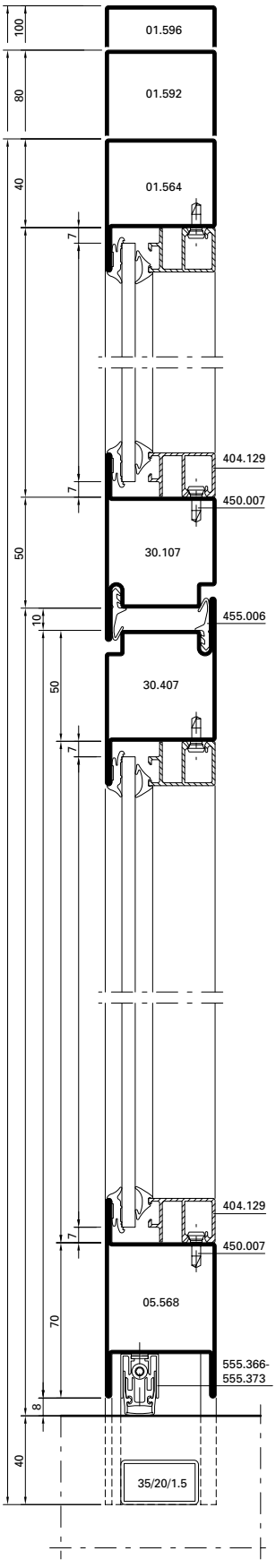

D-D

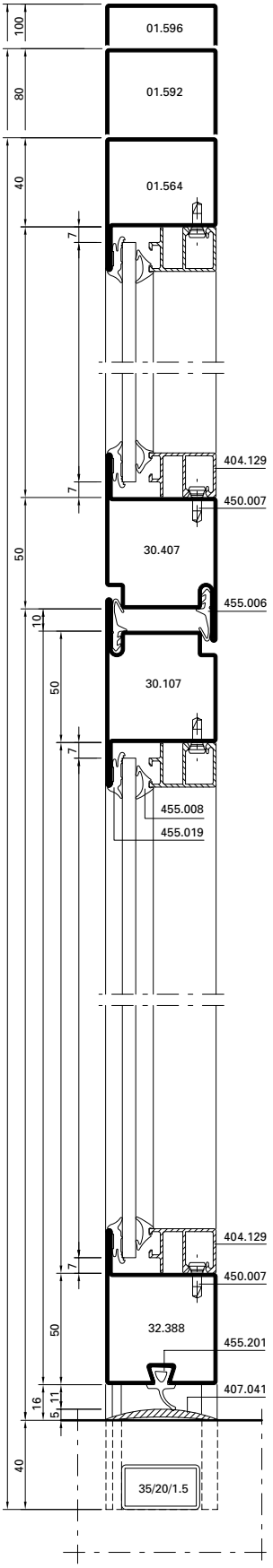

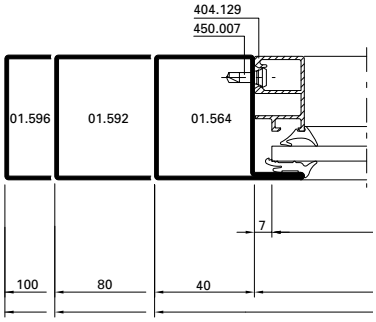

Detail Pfosten/Riegel
Détail montant/traverse
Detail mullion/transom

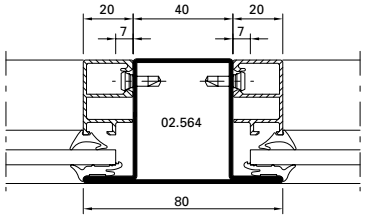

Detail E

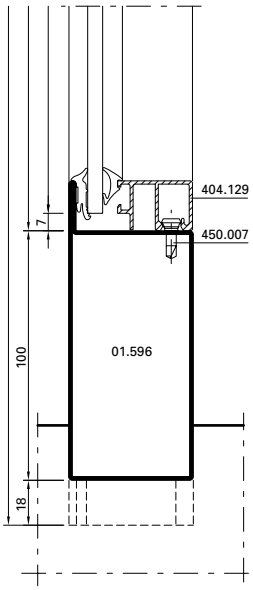

Hinweis:
Bei Verwendung der Schwellendichtung 455.201 muss der Standflügel von zweiflügeligen Türen nach unten verriegelt werden.

Remarque:
Dans le cas de l'utilisation du joint 455.201, le vantail semi-fixe des portes à deux vantaux devra être verrouillé aussi en bas.

Note:
When using gasket 455.201 on two leaf doors the fixed leaf must be locked towards the bottom.

A-A

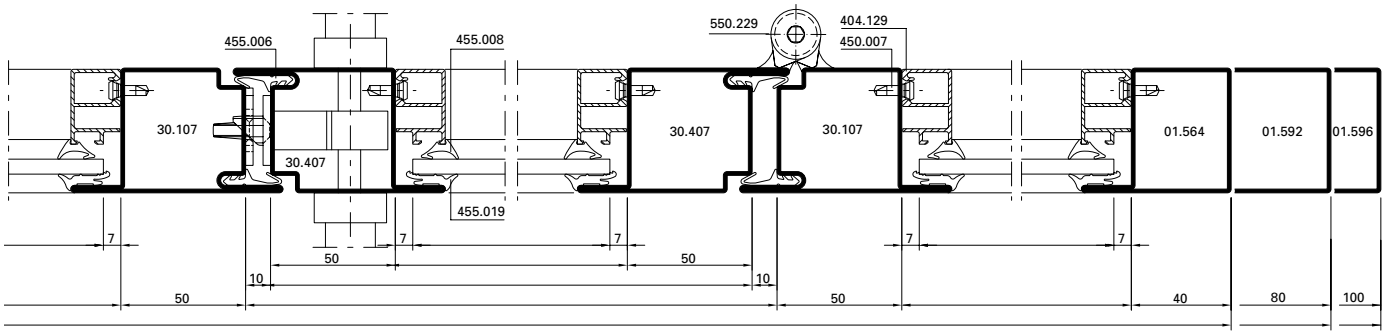

C-C

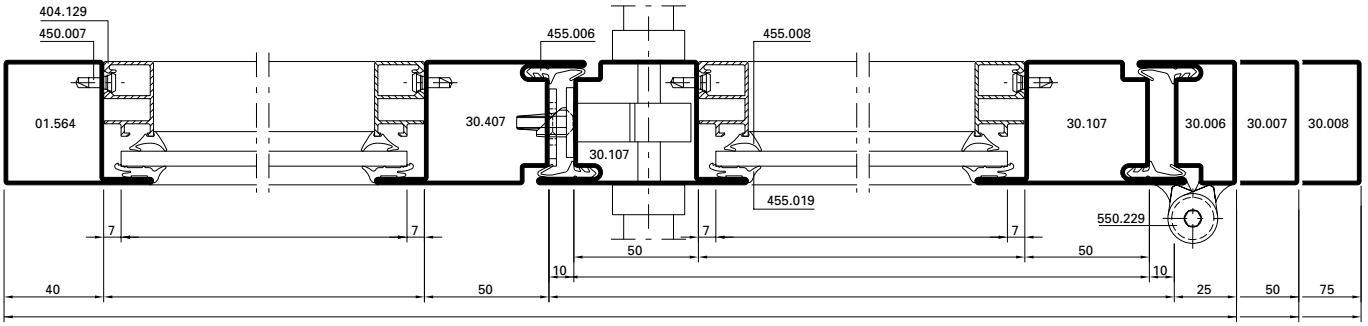

Alternative

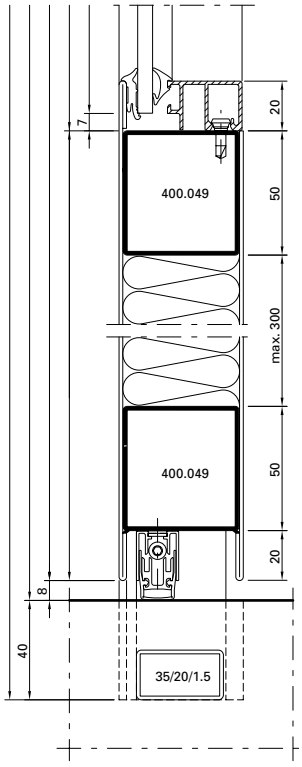

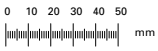

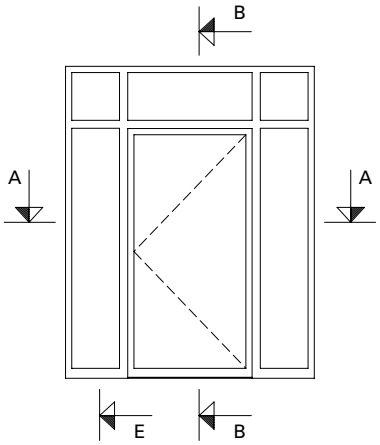

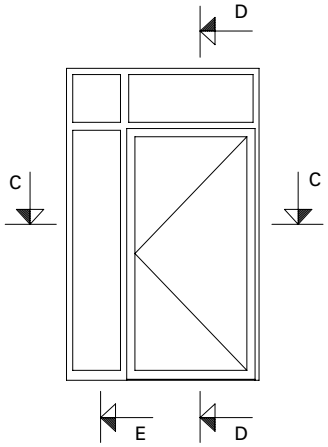

Anwendungsbeispiele (41-0101-S-003)
Exemples d'application (41-0101-S-003)
Example of application (41-0101-S-003)

DXF DWG

Jansen-Economy 50 RS DIN 18095
Jansen-Economy 50 RS DIN 18095
Jansen-Economy 50 RS DIN 18095

B-B

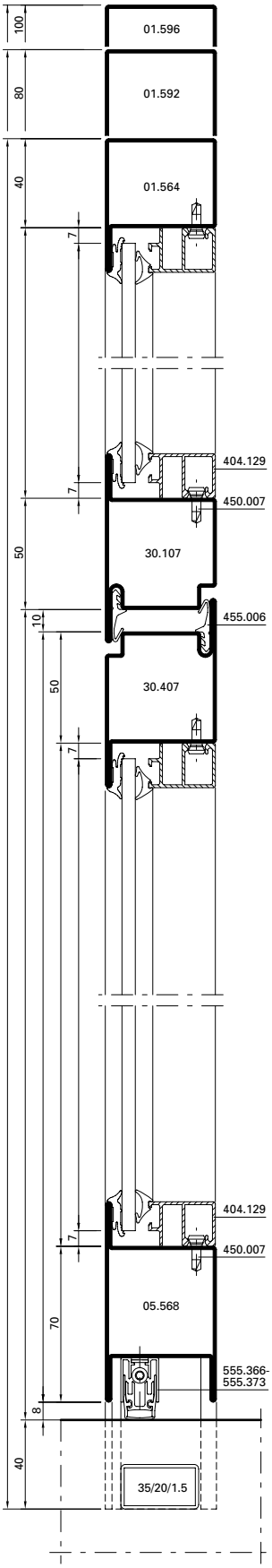

D-D

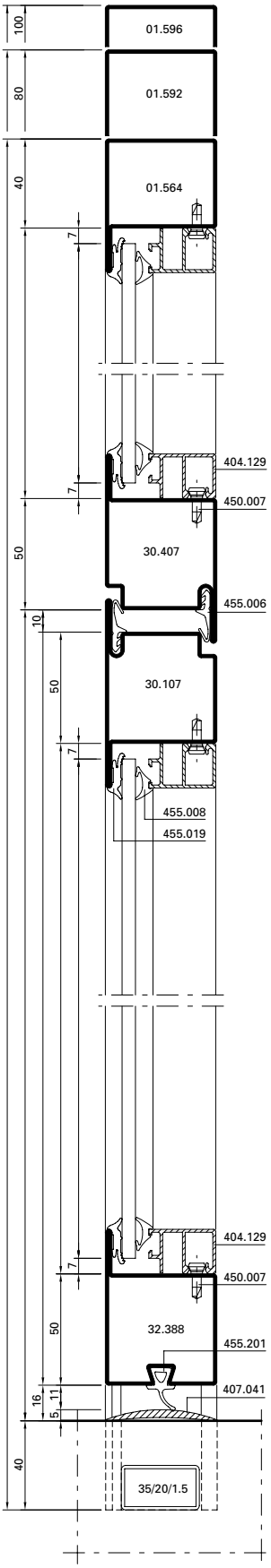

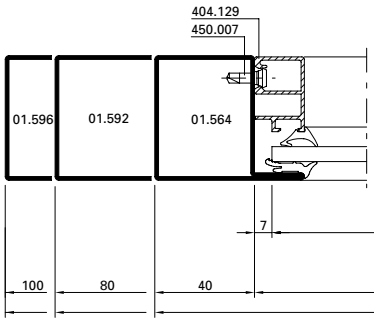

Detail Pfosten/Riegel
Détail montant/traverse
Detail mullion/transom

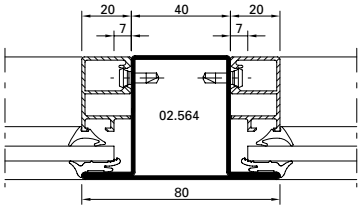

Hinweis:
Bei Verwendung der Schwellendichtung 455.201 muss der Standflügel von zweiflügeligen Türen nach unten verriegelt werden.

Remarque:
Dans le cas de l'utilisation du joint 455.201, le vantail semi-fixe des portes à deux vantaux devra être verrouillé aussi en bas.

Note:
When using gasket 455.201 on two leaf doors the fixed leaf must be locked towards the bottom.

Detail E

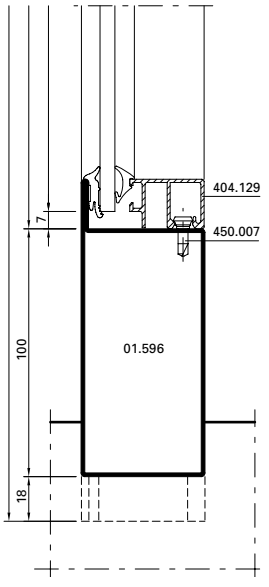

A-A

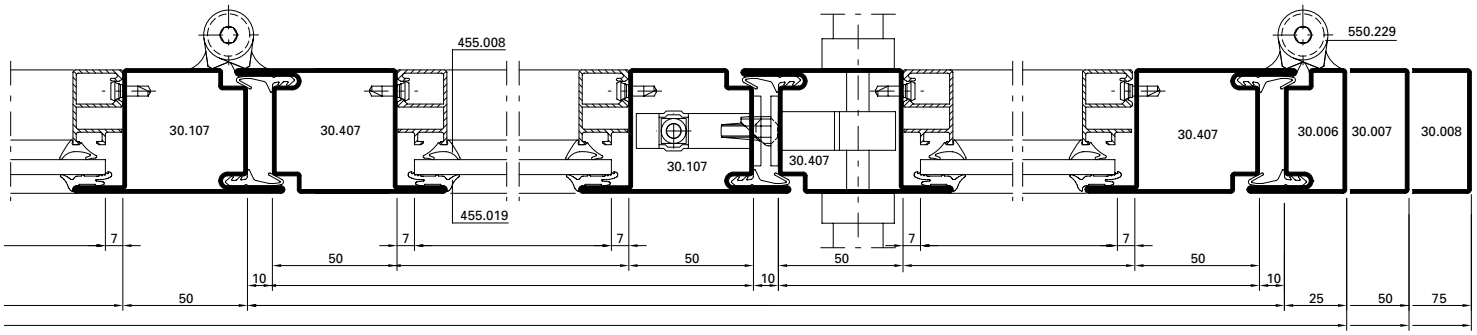

C-C

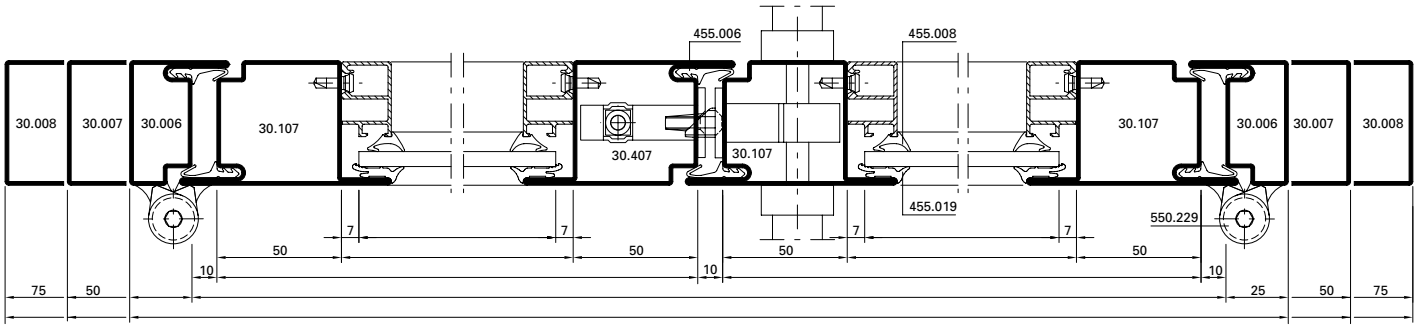

Alternative Riegel
Alternative traverse
Alternative transom

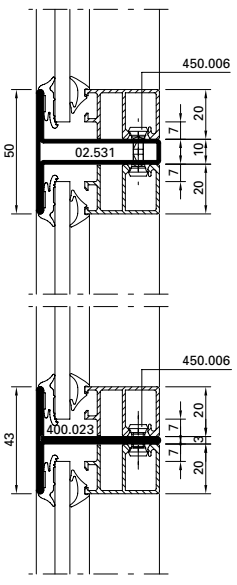

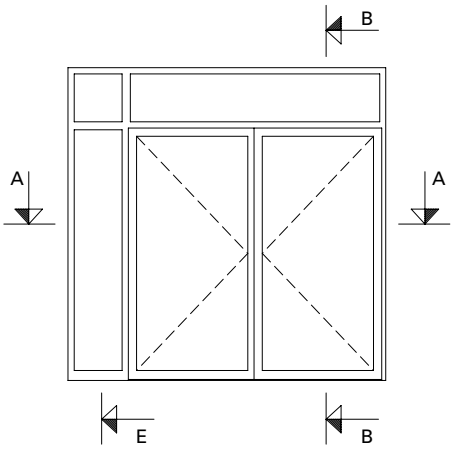

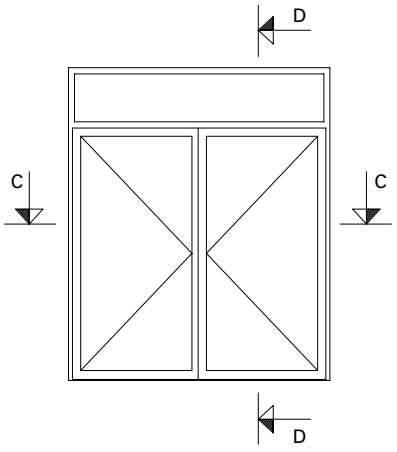



Anwendungsbeispiele (41-0101-S-004)
Exemples d'application (41-0101-S-004)
Example of application (41-0101-S-004)

DXF DWG

Jansen-Economy 50 RS DIN 18095
Jansen-Economy 50 RS DIN 18095
Jansen-Economy 50 RS DIN 18095

B-B

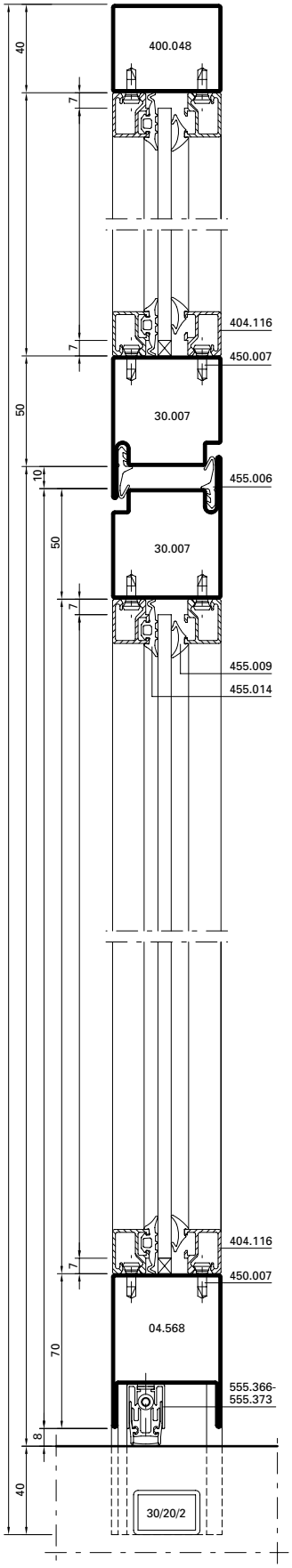

D-D

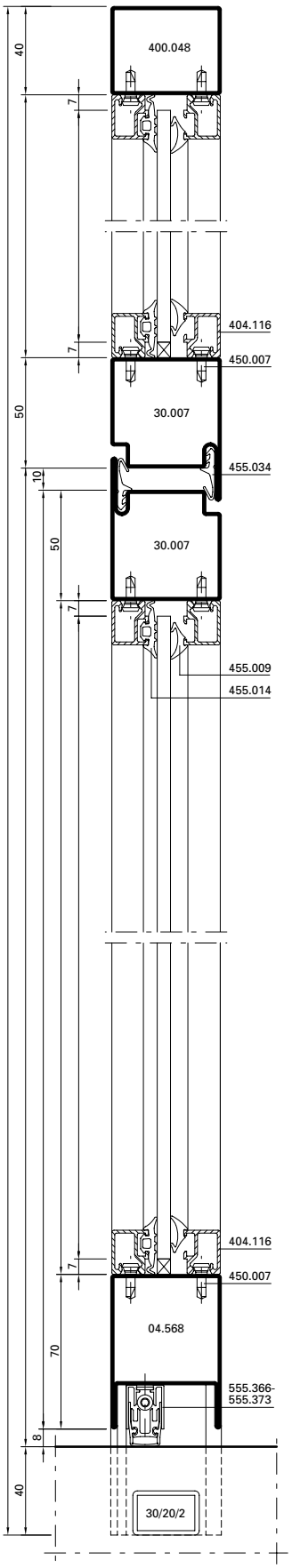

Verglasungsvarianten
Vitrages alternatifs
Alternative glazing

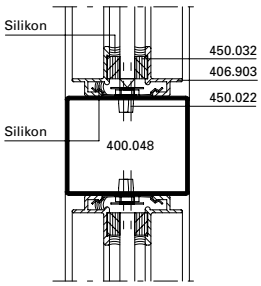

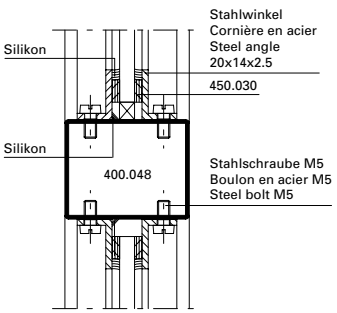

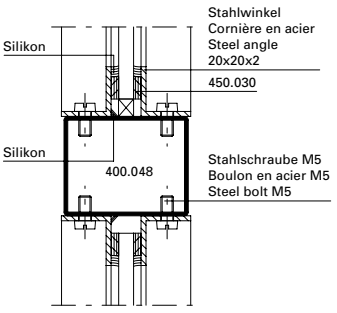

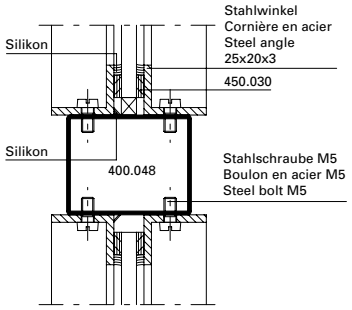

A-A

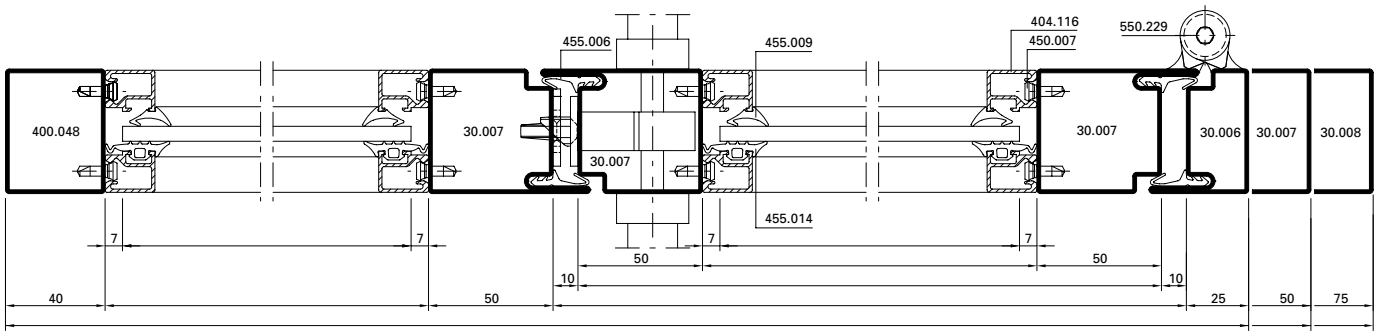
455.006
455.009
404.116
450.007
550.229
400.048
30.007
30.007
30.007
30.006
30.007
30.008
455.014
7
7
7
7
50
50
10
10
40
50
25
50
75

C-C

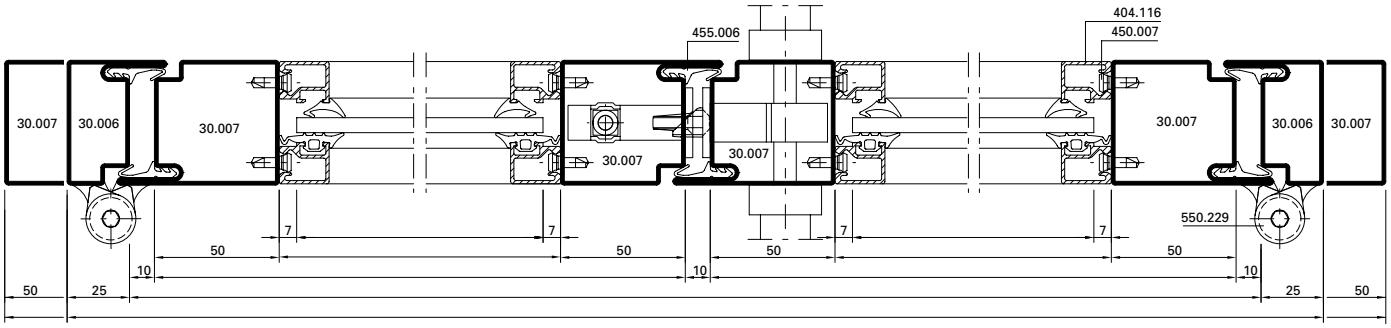
455.006
404.116
450.007
30.007
30.006
30.007
30.007
30.007
30.007
30.006
30.007
550.229
7
7
7
7
50
50
50
50
10
10
10
10
50
25
25
50

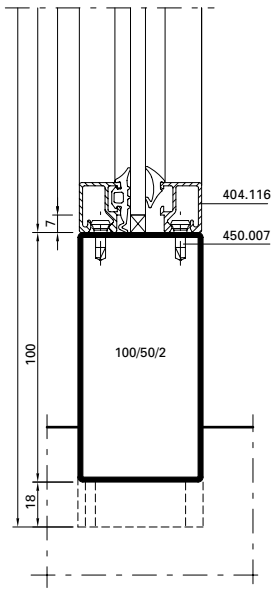
404.116
450.007
7
100/50/2
100
18

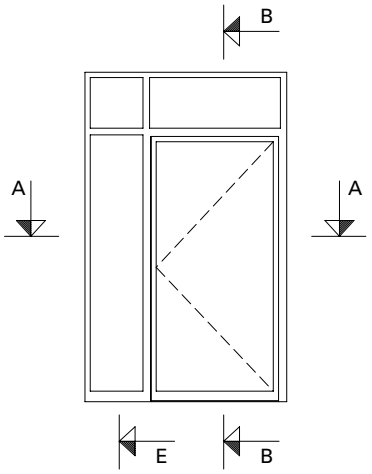
B
A
A
E
B

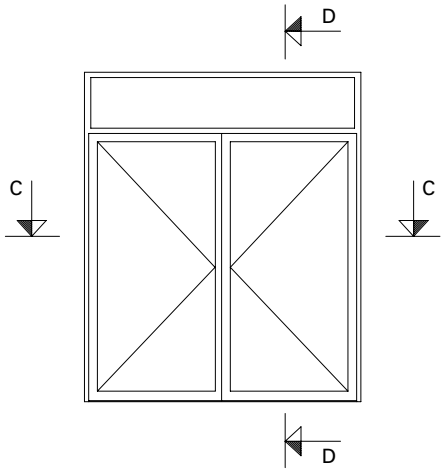
D
C
C
D


0 10 20 30 40 50
mm

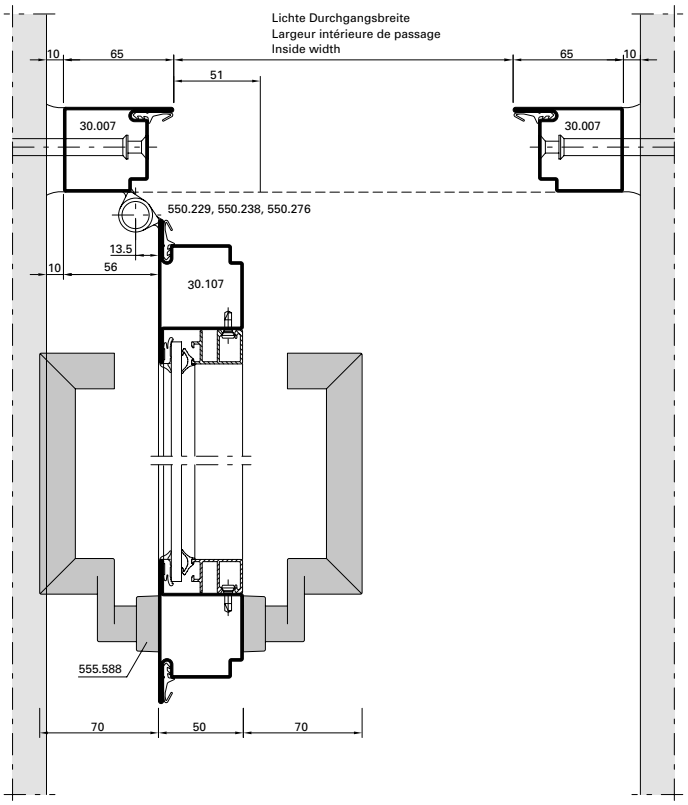

DXF **DWG** *41-0101-E-001*

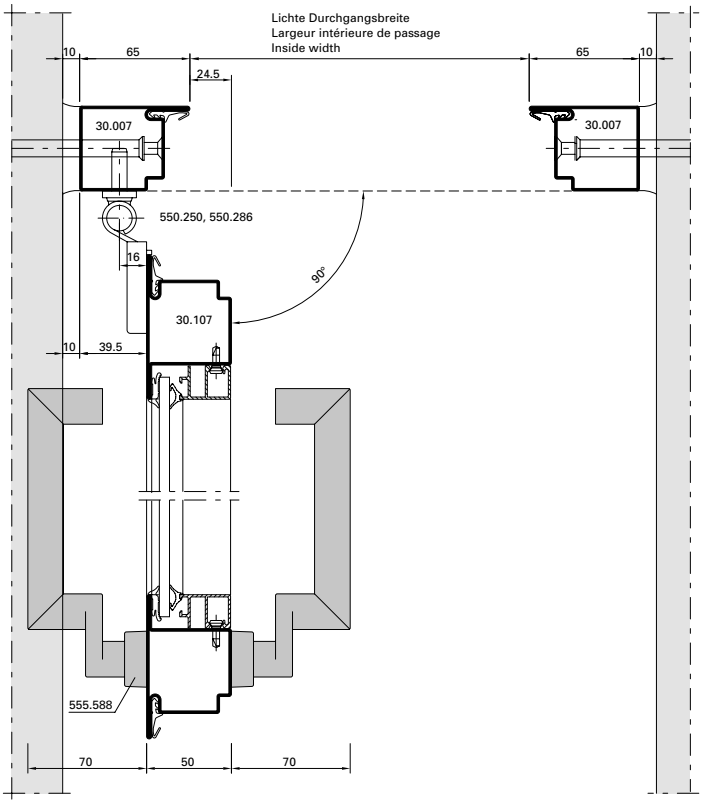

DXF **DWG** *41-0101-E-003*

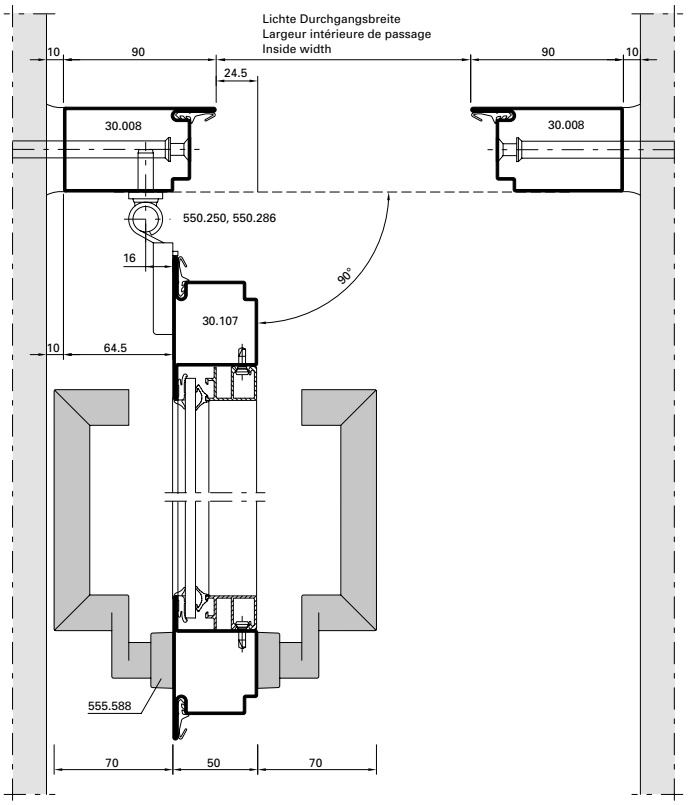

DXF **DWG** *41-0101-E-004*

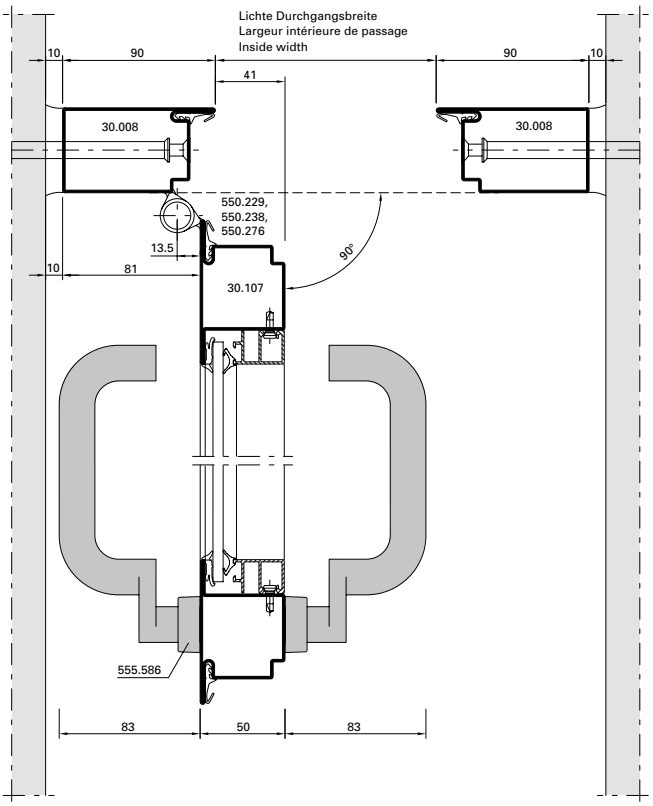

DXF **DWG** *41-0101-E-002*

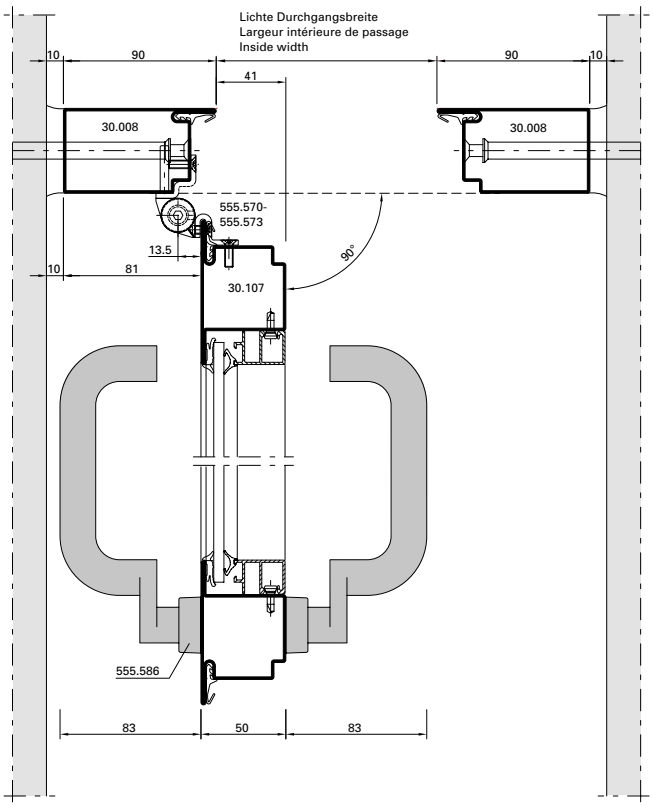

DXF **DWG** *41-0101-E-010*

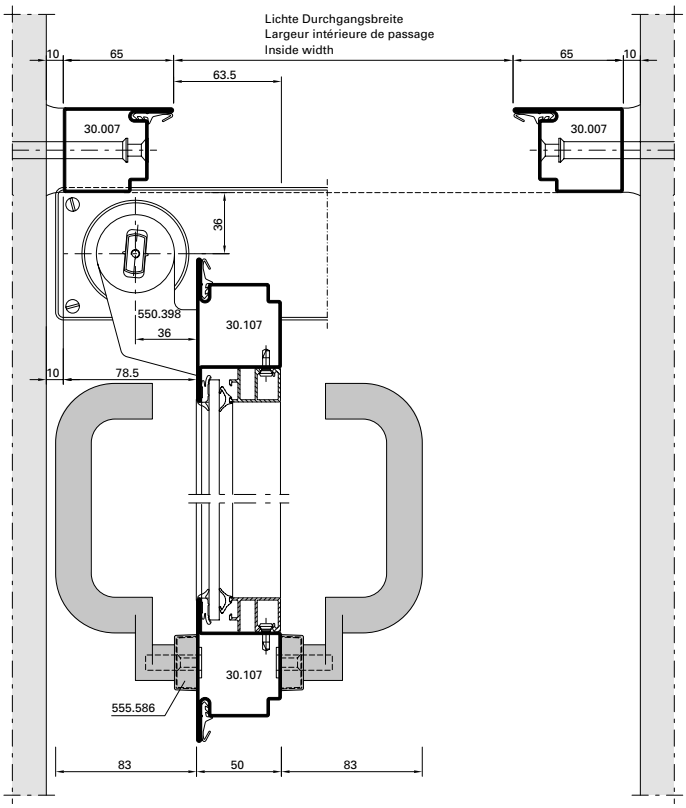

DXF **DWG** *41-0101-E-005*

Glasleisten-Varianten im Massstab 1:2
Variantes de parcloses à l'échelle 1:2
Glazing bead options on scale 1:2

Jansen-Economy 50 RS DIN 18095
Jansen-Economy 50 RS DIN 18095
Jansen-Economy 50 RS DIN 18095

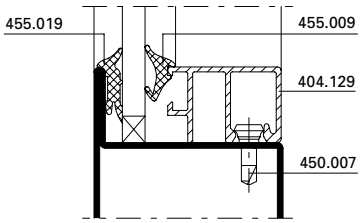

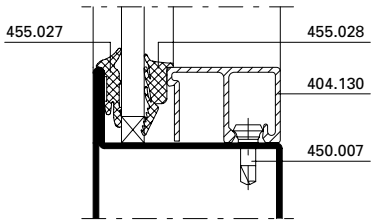

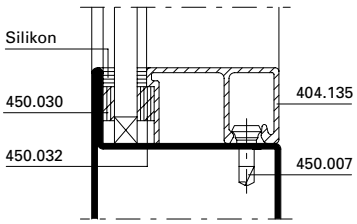

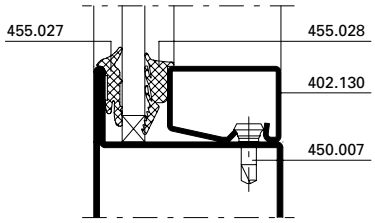

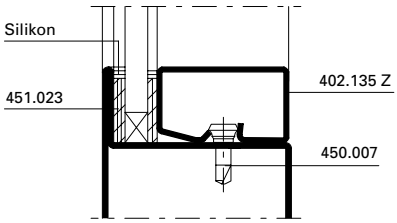

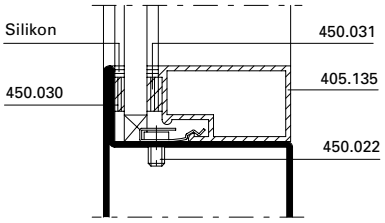

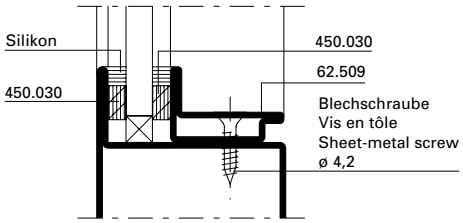

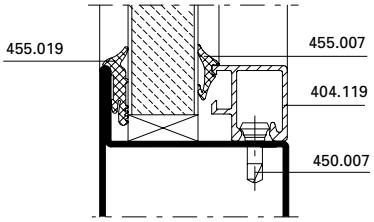

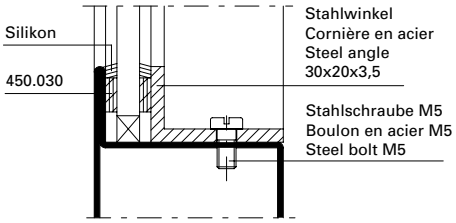

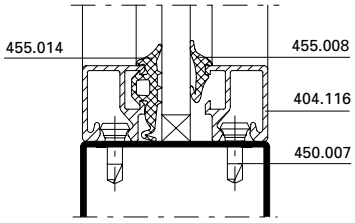

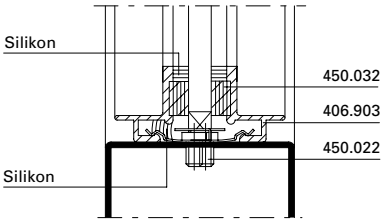

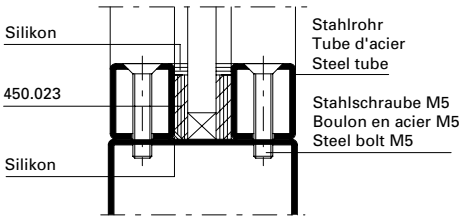

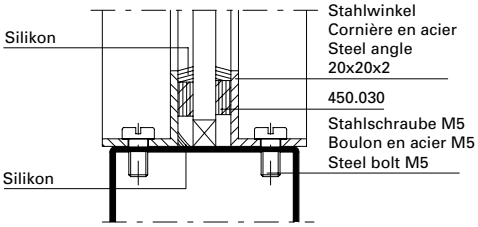

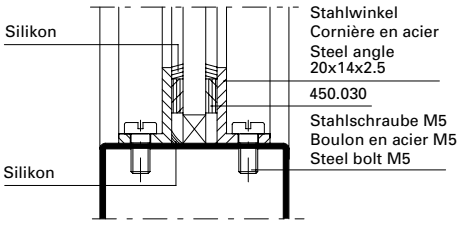

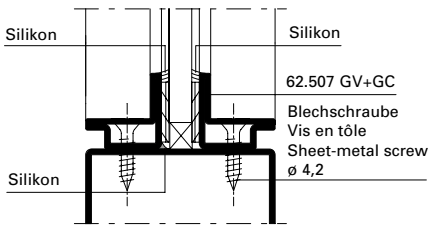

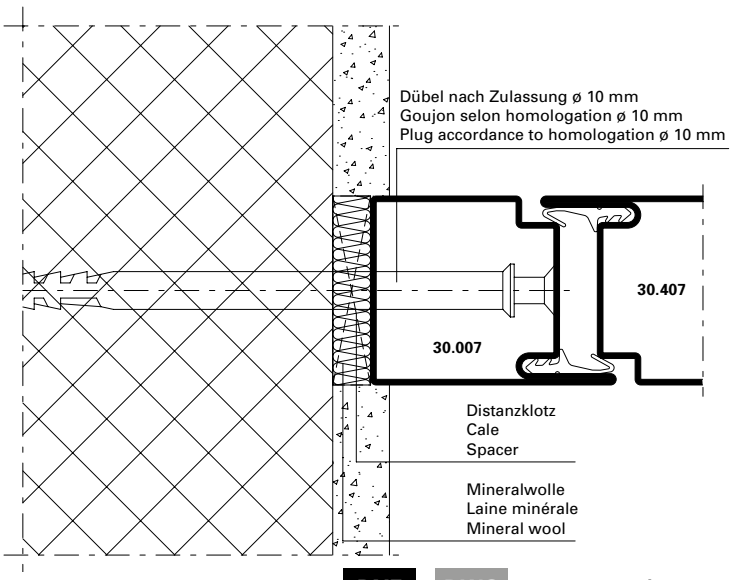

DXF DWG *41-0101-A-001*

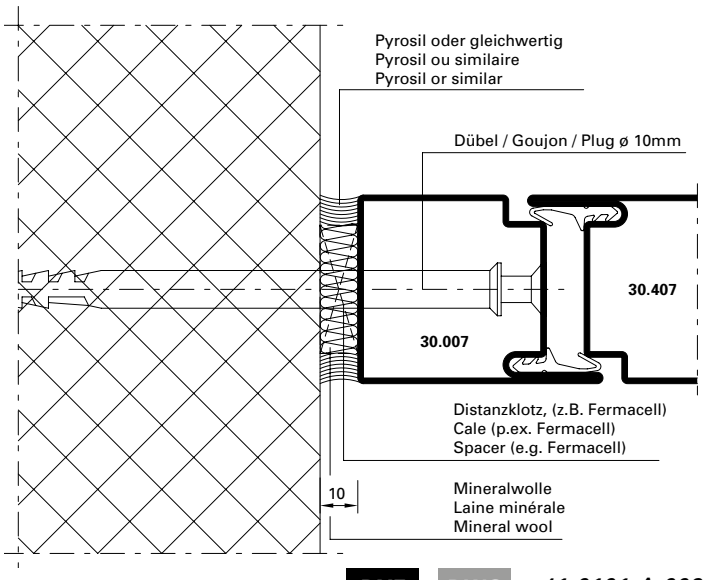

DXF DWG *41-0101-A-002*

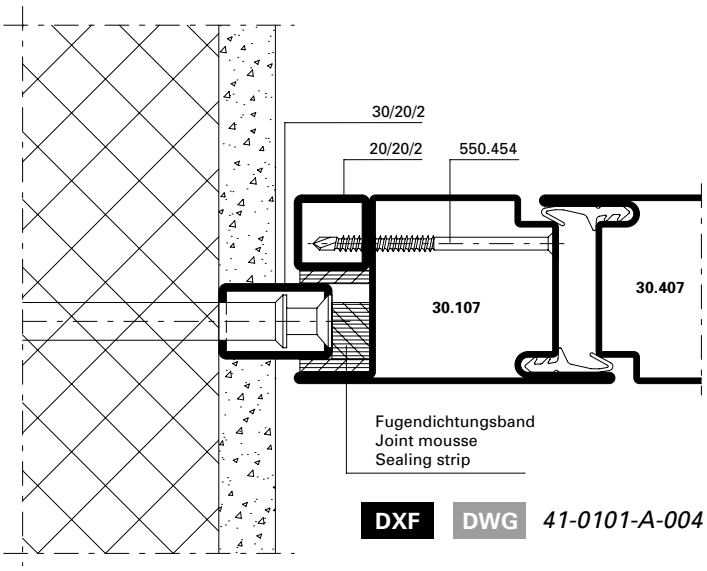

DXF DWG *41-0101-A-004*

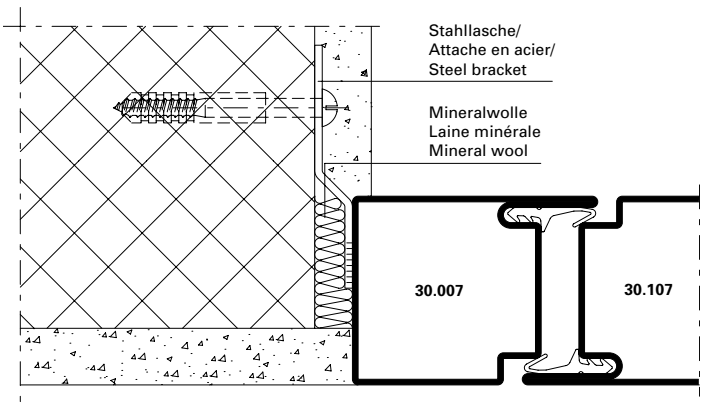

DXF DWG *41-0101-A-003*

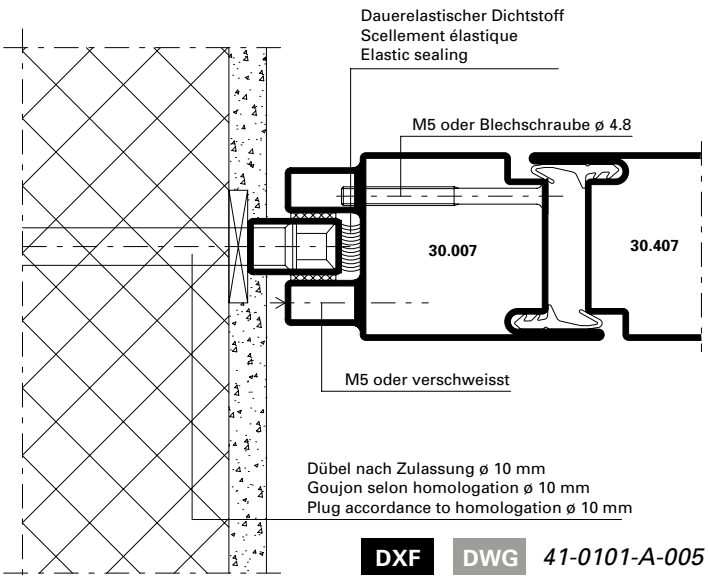

DXF DWG *41-0101-A-005*

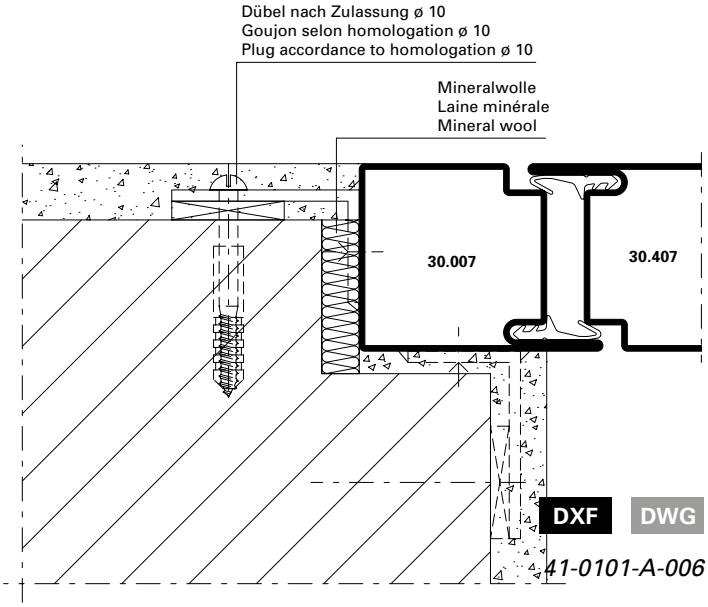

DXF DWG *41-0101-A-006*

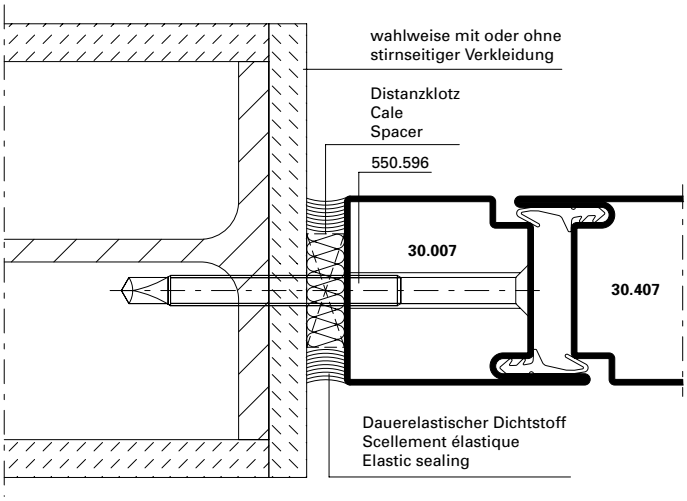

DXF **DWG** *41-0101-A-007*

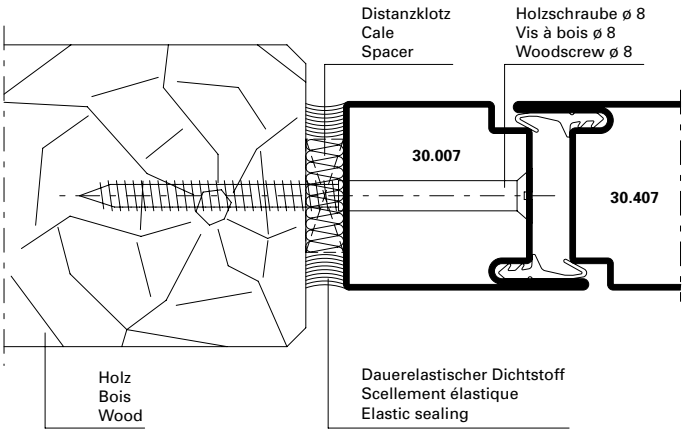

DXF **DWG** *41-0101-A-008*

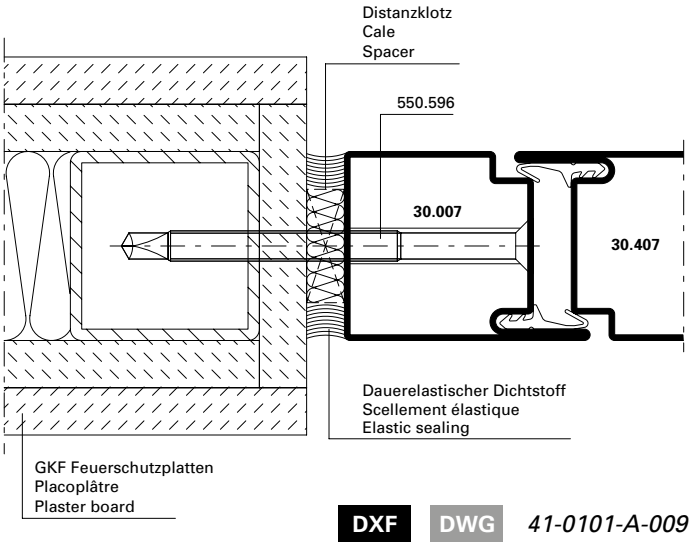

DXF **DWG** *41-0101-A-009*

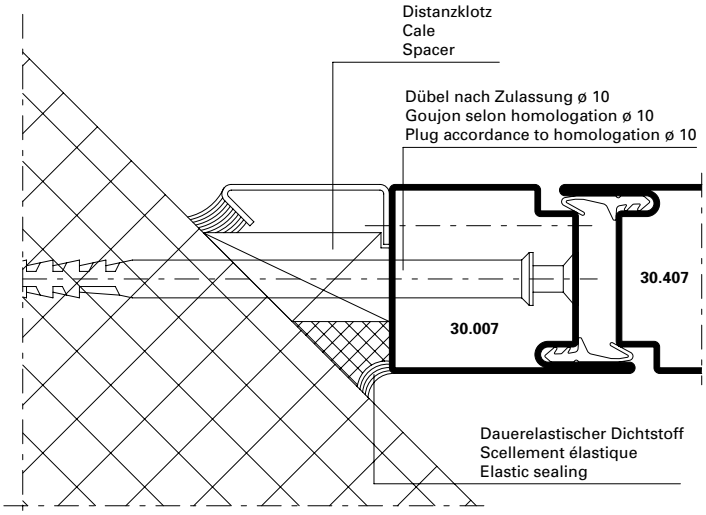

DXF **DWG** *41-0101-A-010*

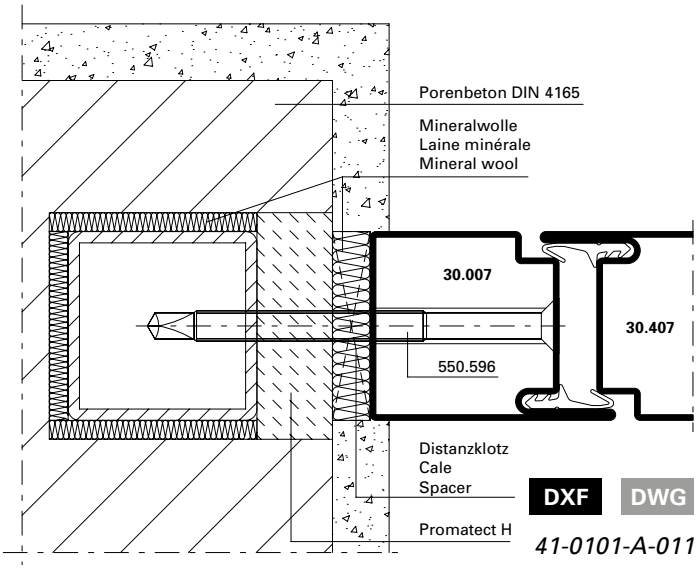

DXF **DWG** *41-0101-A-011*

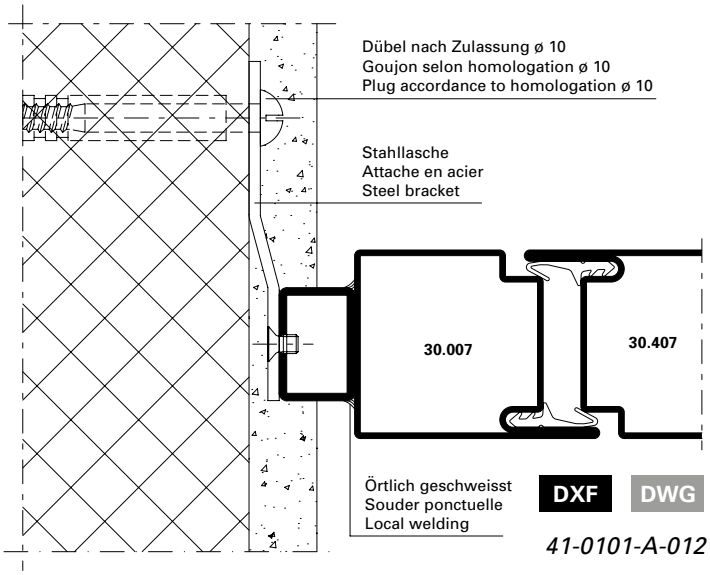

DXF **DWG** *41-0101-A-012*

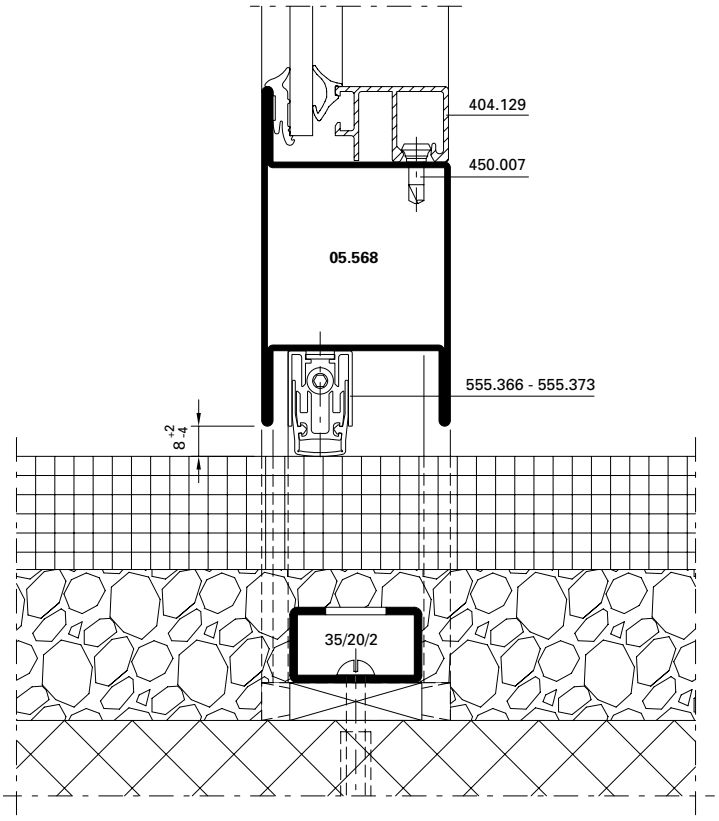

DXF DWG *41-0101-A-013*

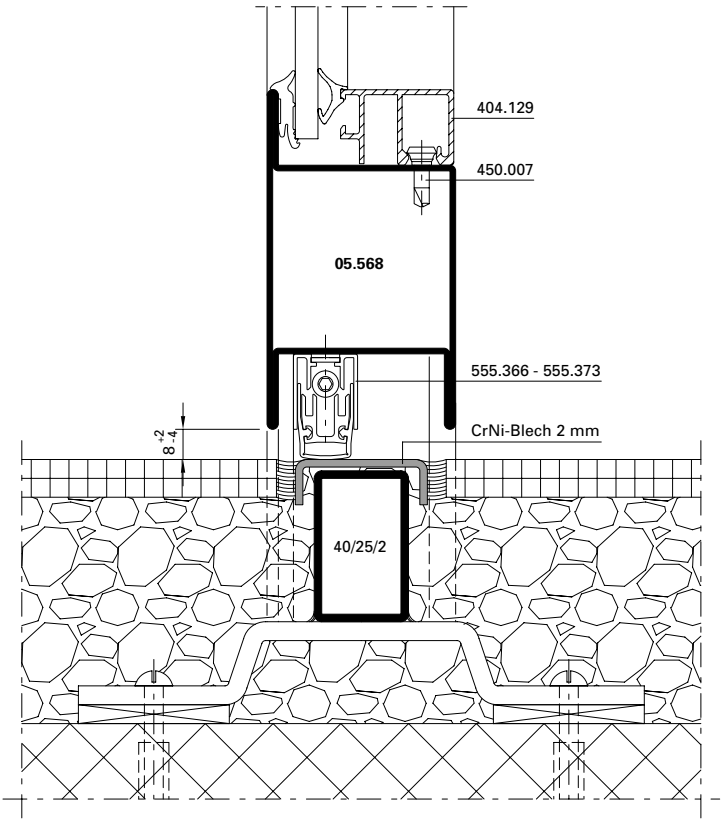

DXF DWG *41-0101-A-014*

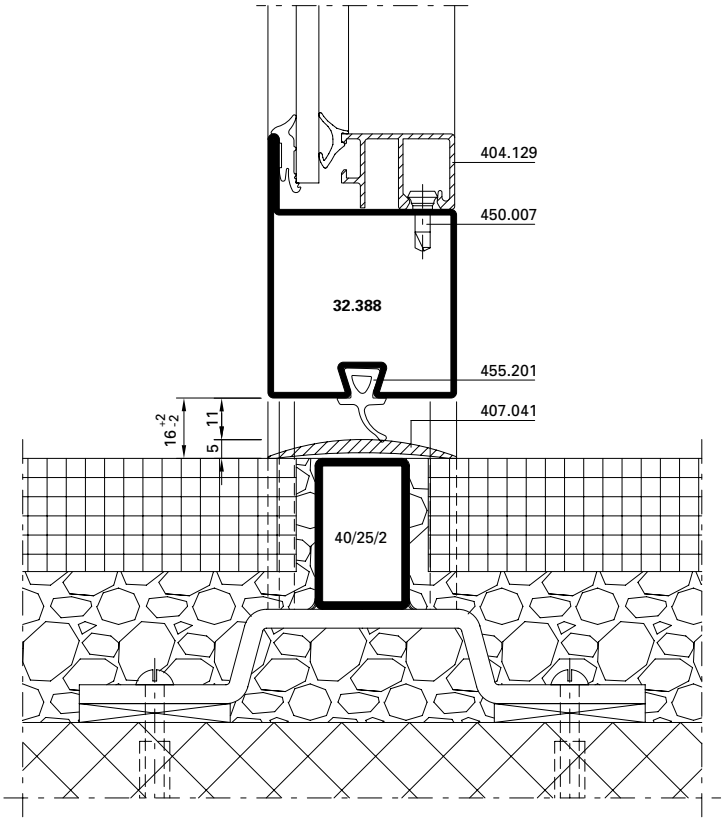

DXF DWG *41-0101-A-015*

Bei Verwendung der Schwellendichtung 455.201 und Anschlagdichtung 455.006 muss der Standflügel von zweiflügeligen Türen nach unten verriegelt werden.

Dans le cas de l'utilisation du joint 455.201 et 455.006, le vantail semi-fixe des portes à deux vantaux devra être verrouillé aussi en bas.

When using gasket 455.201 and 455.006 on two leaf doors the fixed leaf must be locked towards the bottom.

Zwängungsfreies Öffnen (Türen in Panik-Ausführung)

Ouvertures sans collision des vantaux (Portes en version panique)

Door alignment when opening (Doors with emergency function)

Bänder Paumelles Hinges	Drehpunktabstand Distance à l'axe de rotation Center axis of hinge **X**	Drücker Poignée Handle	Einflügelig Un vantail Single-leaf		Zweiflügelig Deux vantaux Double-leaf		
			min. LDB mm	min. GF-B mm	min. LDB mm	min. GF-B mm	min. SF-B mm
 Anschweissbänder Paumelles à souder Weld-on hinges 550.229/550.276 555.267/555.268 550.238 555.227/555.261 555.226/555.260	13,5 mm	 555.586 / 555.579 / 555.588	490	530	1000	530	430
		 555.696 / 555.697 / 555.698 / 555.699	490	530	1000	530	430
		 555.500 / 555.501 555.860 mit/avec/with 555.859	490	530	1200	630	430

Länderspezifische Vorgaben für Mindestflügelabmessungen beachten.

Il convient de respecter les prescription des pays concernés pour les largeurs minimales des vantaux.

Please comply with the country specific requirements for the minimal leaf widths.

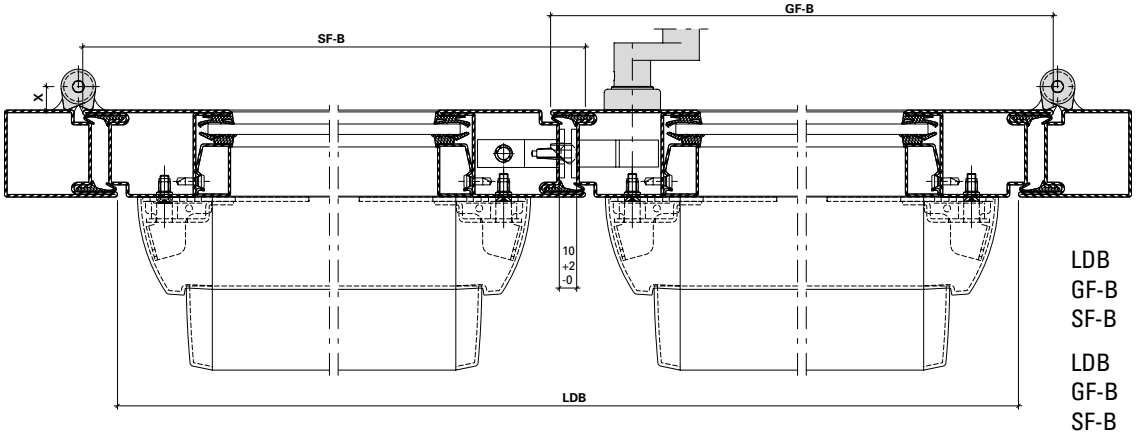

LDB Lichte Durchgangsbreite
GF-B Gangflügel-Breite
SF-B Standflügel-Breite

LDB Largeur vide lumière
GF-B Largeur du vantail de service
SF-B Largeur du vantail semi-fixe

LDB Clear opening width
GF-B Access leaf width
SF-B Secondary leaf width

Zwängungsfreies Öffnen (Türen in Panik-Ausführung)

Ouvertures sans collision des vantaux (Portes en version panique)

Door alignment when opening (Doors with emergency function)

Bänder Paumelles Hinges	Drehpunktabstand Distance à l'axe de rotation Center axis of hinge **X**	Drücker Poignée Handle	Einflügelig Un vantail Single-leaf		Zweiflügelig Deux vantaux Double-leaf		
			min. LDB mm	min. GF-B mm	min. LDB mm	min. GF-B mm	min. SF-B mm
 Anschraubbänder Paumelles à visser Screw-on hinges 555.570-555.573	13 mm	 555.586 / 555.579 / 555.588	490	530	1000	530	430
		 555.696 / 555.697 / 555.698 / 555.699	490	530	1000	530	430
		 555.500 / 555.501 555.860 mit/avec/with 555.859	490	530	1200	630	430

Länderspezifische Vorgaben für Mindestflügelabmessungen beachten.

Il convient de respecter les prescription des pays concernés pour les largeurs minimales des vantaux.

Please comply with the country specific requirements for the minimal leaf widths.

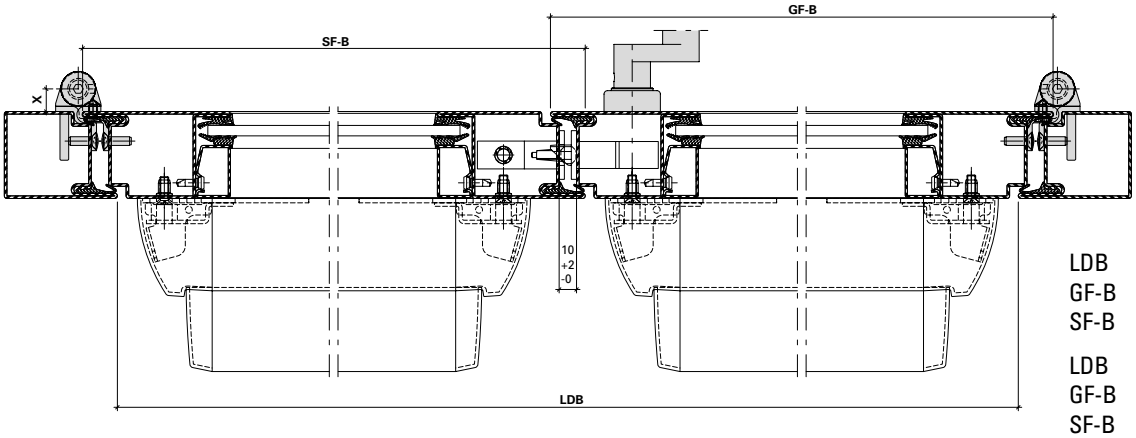

LDB Lichte Durchgangsbreite
GF-B Gangflügel-Breite
SF-B Standflügel-Breite

LDB Largeur vide lumière
GF-B Largeur du vantail de service
SF-B Largeur du vantail semi-fixe

LDB Clear opening width
GF-B Access leaf width
SF-B Secondary leaf width

Zwängungsfreies Öffnen (Türen in Panik-Ausführung)

Ouvertures sans collision des vantaux (Portes en version panique)

Door alignment when opening (Doors with emergency function)

Bänder Paumelles Hinges	Drehpunktabstand Distance à l'axe de rotation Center axis of hinge **X**	Drücker Poignée Handle	Einflügelig Un vantail Single-leaf		Zweiflügelig Deux vantaux Double-leaf		
			min. LDB mm	min. GF-B mm	min. LDB mm	min. GF-B mm	min. SF-B mm
 Anschraubbänder Paumelles à visser Screw-on hinges 550.250/550.286	16,5 mm	 555.586 / 555.579 / 555.588	490	530	1000	530	430
		 555.696 / 555.697 / 555.698 / 555.699	490	530	1000	530	430
		 555.500 / 555.501 555.860 mit/avec/with 555.859	490	530	1200	630	430

Länderspezifische Vorgaben für Mindestflügelabmessungen beachten.

Il convient de respecter les prescription des pays concernés pour les largeurs minimales des vantaux.

Please comply with the country specific requirements for the minimal leaf widths.

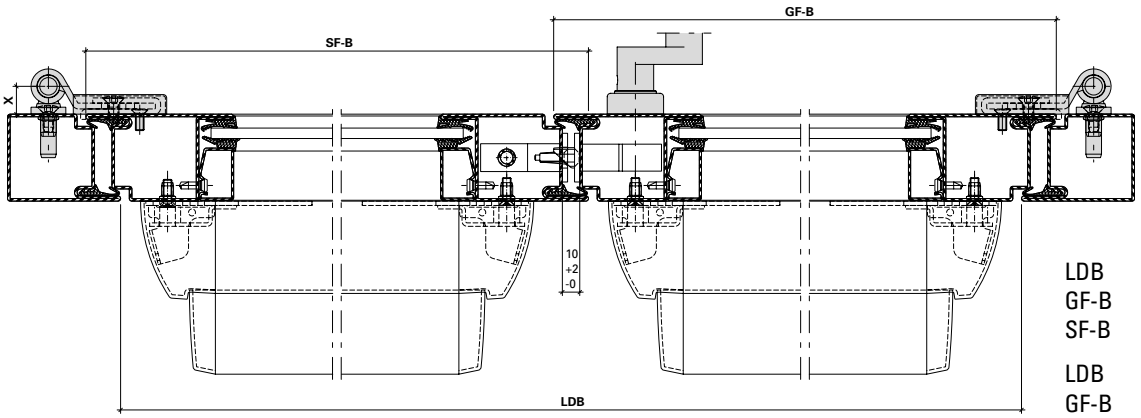

LDB Lichte Durchgangsbreite
GF-B Gangflügel-Breite
SF-B Standflügel-Breite

LDB Largeur vide lumière
GF-B Largeur du vantail de service
SF-B Largeur du vantail semi-fixe

LDB Clear opening width
GF-B Access leaf width
SF-B Secondary leaf width

Zwängungsfreies Öffnen (Türen in Panik-Ausführung)

Ouvertures sans collision des vantaux (Portes en version panique)

Door alignment when opening (Doors with emergency function)

Bänder Paumelles Hinges	Drehpunktabstand Distance à l'axe de rotation Center axis of hinge **X**	Drücker Poignée Handle	Einflügelig Un vantail Single-leaf		Zweiflügelig Deux vantaux Double-leaf		
			min. LDB mm	min. GF-B mm	min. LDB mm	min. GF-B mm	min. SF-B mm
 Anschraubbänder Paumelles à visser Screw-on hinges 550.250/550.286	20 mm	 555.586 / 555.579 / 555.588	490	530	1000	530	430
		 555.696 / 555.697 / 555.698 / 555.699	490	530	1000	530	430
		 555.500 / 555.501 555.860 mit/avec/with 555.859	490	530	1200	630	430

Länderspezifische Vorgaben für Mindestflügelabmessungen beachten.

Il convient de respecter les prescription des pays concernés pour les largeurs minimales des vantaux.

Please comply with the country specific requirements for the minimal leaf widths.

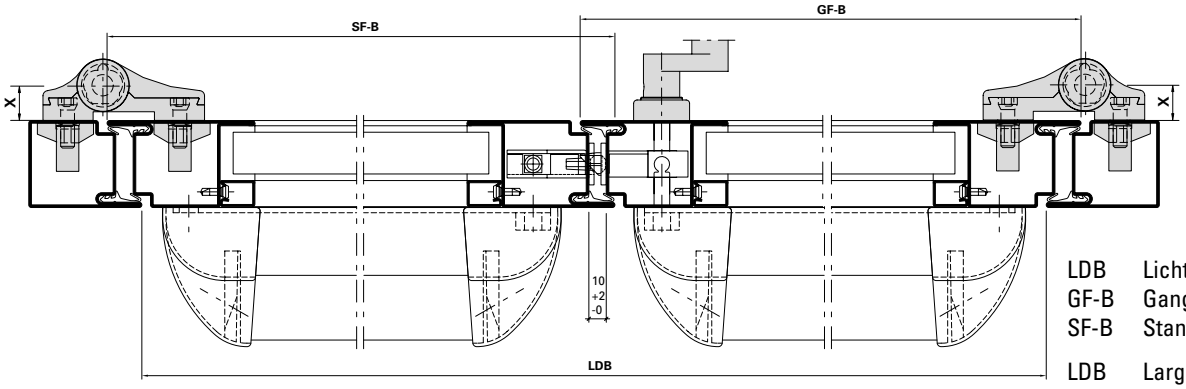

LDB Lichte Durchgangsbreite
GF-B Gangflügel-Breite
SF-B Standflügel-Breite

LDB Largeur vide lumière
GF-B Largeur du vantail de service
SF-B Largeur du vantail semi-fixe

LDB Clear opening width
GF-B Access leaf width
SF-B Secondary leaf width

Einflügelige Türen, auswärts öffnend, Flügelhöhe ≤ 2200 mm

Porte à un vantail, ouvrant vers l'extérieur, hauteur du vantail ≤ 2200 mm

Single leaf door, outward opening, leaf height ≤ 2200 mm

Variante 	Beschlag Ferrure Fitting	 **EN 12207**	 **EN 12208**	 **EN 12210**
Anschlagdichtung Joint de butée Rebate gasket 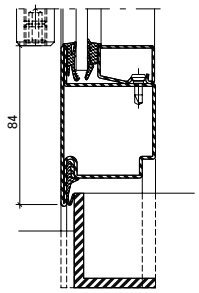	❶	2	1A	C4 / C3*
	❷	2	2A	C4 / C3*
	❸	3	2A	C5 / C4*
Doppel-Anschlagdichtung Joint de base double Double rebate gasket 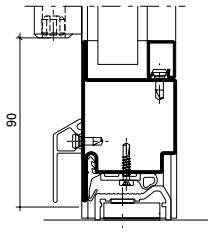	❶	4 / 3*	3A	C4 / C3*
	❷	4	3A	C4 / C3*
	❸	4	5A	C5 / C4*
Senkdichtung Joint seuil Drop seal 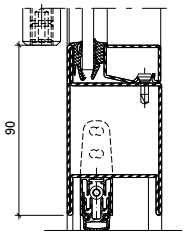	❶	2	1A	C4 / C3*
	❷	2	2A	C4 /C3*
	❸	3	2A	C5 / C4*
Auflaufdichtung Joint de contact Ramp seal 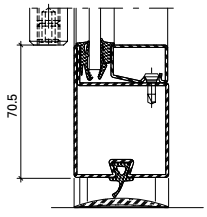	❶	2	0	C4 / C3*
	❷	2	0	C4 / C3*
	❸	2	0	C5 / C4*

* Edelstahl
* Acier Inox
* Stainless steel

❶ Fallenriegel-Schloss
Serrure à mortaiser
Latch and bolt lock

❷ Schloss mit Obenverriegelung
Serrure avec verrouillage supérieur
Lock with top locking point

❸ Mehrfachverriegelungs-Schloss
Serrrure à verrouillage multiple
Multipoint lock

Einflügelige Türen,
einwärts öffnend,
Flügelhöhe ≤ 2200 mm

Porte à un vantail,
ouvrant vers l'intérieur,
hauteur du vantail ≤ 2200 mm

Single leaf door,
inward opening,
leaf height ≤ 2200 mm

Variante 	Beschlag Ferrure Fitting	 **EN 12207**	 **EN 12208**	 **EN 12210**
Senkdichtung Joint seuil Drop seal 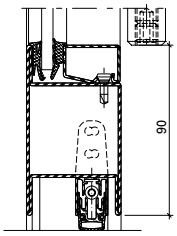	❶	2	0	C4 / C3*
	❷	2	0	C4 / C3*
	❸	3	1A	C5 / C4*
Auflaufdichtung Joint de contact Ramp seal 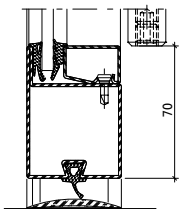	❶	2	0	C4 / C3*
	❷	2	0	C4 / C3*
	❸	2	0	C5 / C4*

* Edelstahl
* Acier Inox
* Stainless steel

❶ Fallenriegel-Schloss
Serrure à mortaiser
Latch and bolt lock

❷ Schloss mit Obenverriegelung
Serrure avec verrouillage supérieur
Lock with top locking point

❸ Mehrfachverriegelungs-Schloss
Serrrure à verrouillage multiple
Multipoint lock

Einflügelige Türen, auswärts öffnend, Flügelhöhe ≤ 3000 mm

Porte à un vantail, ouvrant vers l'extérieur, hauteur du vantail ≤ 3000 mm

Single leaf door, outward opening, leaf height ≤ 3000 mm

Variante 	Beschlag Ferrure Fitting	 **EN 12207**	 **EN 12208**	 **EN 12210**
Anschlagdichtung Joint de butée Rebate gasket 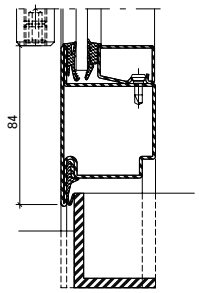	❶	1	0	C1
	❷	1	0	C1
	❸	1	0	C2
Doppel-Anschlagdichtung Joint de base double Double rebate gasket 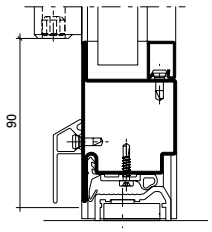	❶	1	1A	C1
	❷	1	1A	C1
	❸	2	2A	C2
Senkdichtung Joint seuil Drop seal 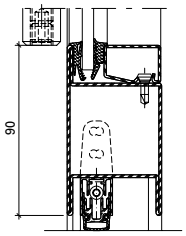	❶	1	0	C1
	❷	1	0	C1
	❸	1	0	C2
Auflaufdichtung Joint de contact Ramp seal 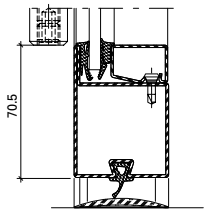	❶	0	0	C1
	❷	0	0	C1
	❸	1	0	C2

❶ Fallenriegel-Schloss
Serrure à mortaiser
Latch and bolt lock

❷ Schloss mit Obenverriegelung
Serrure avec verrouillage supérieur
Lock with top locking point

❸ Mehrfachverriegelungs-Schloss
Serrrure à verrouillage multiple
Multipoint lock

Einflügelige Türen,
einwärts öffnend,
Flügelhöhe ≤ 3000 mm

Porte à un vantail,
ouvrant vers l'intérieur,
hauteur du vantail ≤ 3000 mm

Single leaf door,
inward opening,
leaf height ≤ 3000 mm

Variante	Beschlag Ferrure Fitting	EN 12207	EN 12208	EN 12210
Senkdichtung Joint seuil Drop seal 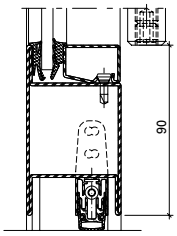	❶	1	0	C1
	❷	1	0	C1
	❸	1	0	C2
Auflaufdichtung Joint de contact Ramp seal 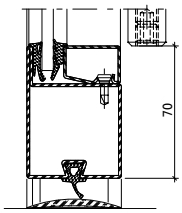	❶	0	0	C1
	❷	0	0	C1
	❸	1	0	C2

❶ Fallenriegel-Schloss
Serrure à mortaiser
Latch and bolt lock

❷ Schloss mit Obenverriegelung
Serrure avec verrouillage supérieur
Lock with top locking point

❸ Mehrfachverriegelungs-Schloss
Serrrure à verrouillage multiple
Multipoint lock

Zweiflügelige Türen, auswärts öffnend, Flügelhöhe ≤ 2200 mm

Porte à deux vantaux, ouvrant vers l'extérieur, hauteur du vantail ≤ 2200 mm

Double leaf door, outward opening, leaf height ≤ 2200 mm

Variante 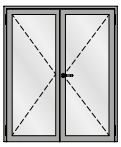	Beschlag Ferrure Fitting	EN 12207	EN 12208	EN 12210
Anschlagdichtung Joint de butée Rebate gasket 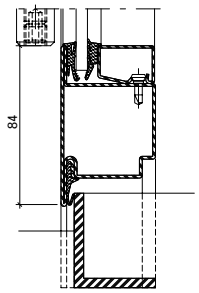	❶	2	1A / 0*	C2
	❷	2	2A / 0*	C2
	❸	2	2A / 1A*	C3
Doppel-Anschlagdichtung Joint de base double Double rebate gasket 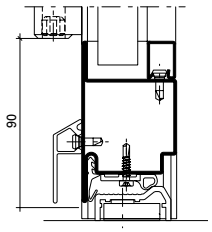	❶	2	2A	C2
	❷	2	2A	C2
	❸	3	3A	C3
Senkdichtung Joint seuil Drop seal 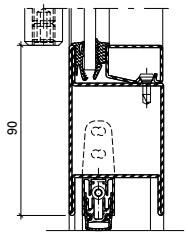	❶	2	1A / 0*	C2
	❷	2	2A / 0*	C2
	❸	2	2A / 1A*	C3
Auflaufdichtung Joint de contact Ramp seal 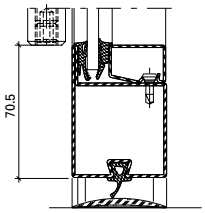	❶	2	0	C2
	❷	2	0	C2
	❸	2	0	C3

* Edelstahl
* Acier Inox
* Stainless steel

❶ Fallenriegel-Schloss
Serrure à mortaiser
Latch and bolt lock

❷ Schloss mit Obenverriegelung
Serrure avec verrouillage supérieur
Lock with top locking point

❸ Mehrfachverriegelungs-Schloss
Serrrure à verrouillage multiple
Multipoint lock

Zweiflügelige Türen, einwärts öffnend, Flügelhöhe ≤ 2200 mm

Porte à deux vantaux, ouvrant vers l'intérieur, hauteur du vantail ≤ 2200 mm

Double leaf door, inward opening, leaf height ≤ 2200 mm

Variante 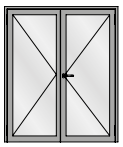	Beschlag Ferrure Fitting	 **EN 12207**	 **EN 12208**	 **EN 12210**
Senkdichtung Joint seuil Drop seal 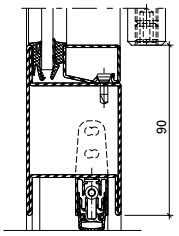	❶	2	0	C2
	❷	2	0	C2
	❸	2	0	C3
Auflaufdichtung Joint de contact Ramp seal 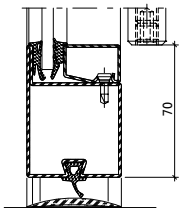	❶	2	0	C2
	❷	2	0	C2
	❸	2	0	C3

❶ Fallenriegel-Schloss
Serrure à mortaiser
Latch and bolt lock

❷ Schloss mit Obenverriegelung
Serrure avec verrouillage supérieur
Lock with top locking point

❸ Mehrfachverriegelungs-Schloss
Serrrure à verrouillage multiple
Multipoint lock

Zweiflügelige Türen, auswärts öffnend, Flügelhöhe ≤ 3000 mm

Porte à deux vantaux, ouvrant vers l'extérieur, hauteur du vantail ≤ 3000 mm

Double leaf door, outward opening, leaf height ≤ 3000 mm

Variante 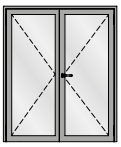	Beschlag Ferrure Fitting	EN 12207	EN 12208	EN 12210
Anschlagdichtung Joint de butée Rebate gasket 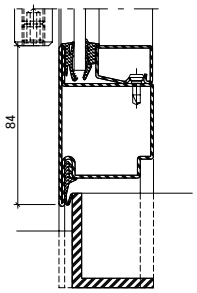	❶	0	0	C1
	❷	0	0	C1
	❸	1	0	C2
Doppel-Anschlagdichtung Joint de base double Double rebate gasket 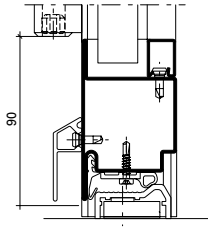	❶	1	0	C1
	❷	1	0	C1
	❸	2	0	C2
Senkdichtung Joint seuil Drop seal 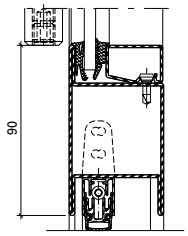	❶	0	0	C1
	❷	0	0	C1
	❸	1	0	C2
Auflaufdichtung Joint de contact Ramp seal 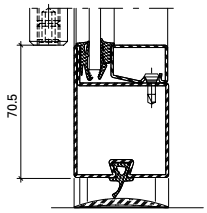	❶	0	0	C1
	❷	0	0	C1
	❸	1	0	C2

* Edelstahl
* Acier Inox
* Stainless steel

❶ Fallenriegel-Schloss
Serrure à mortaiser
Latch and bolt lock

❷ Schloss mit Obenverriegelung
Serrure avec verrouillage supérieur
Lock with top locking point

❸ Mehrfachverriegelungs-Schloss
Serrrure à verrouillage multiple
Multipoint lock

Zweiflügelige Türen, einwärts öffnend, Flügelhöhe ≤ 3000 mm

Porte à deux vantaux, ouvrant vers l'intérieur, hauteur du vantail ≤ 3000 mm

Double leaf door, inward opening, leaf height ≤ 3000 mm

Variante 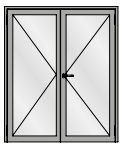	Beschlag Ferrure Fitting	 **EN 12207**	 **EN 12208**	 **EN 12210**
Senkdichtung Joint seuil Drop seal 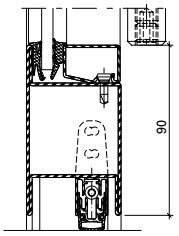	❶	0	0	C1
	❷	0	0	C1
	❸	1	0	C2
Auflaufdichtung Joint de contact Ramp seal 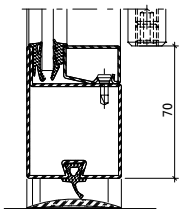	❶	0	0	C1
	❷	0	0	C1
	❸	1	0	C2

❶ Fallenriegel-Schloss
Serrure à mortaiser
Latch and bolt lock

❷ Schloss mit Obenverriegelung
Serrure avec verrouillage supérieur
Lock with top locking point

❸ Mehrfachverriegelungs-Schloss
Serrrure à verrouillage multiple
Multipoint lock

U_f-Werte
(nach EN ISO 10077-2:2016-10)

Valeurs U_f
(selon EN ISO 10077-2:2016-10)

U_f values
(according to EN ISO 10077-2:2016-10)

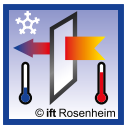	Füllelementstärken Elements de remplissages Infill elements **> 24 mm**
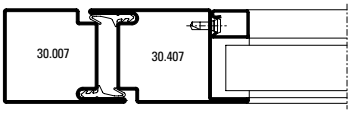	**5,4 W/m²K**
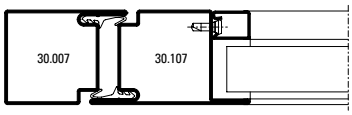	**5,5 W/m²K**
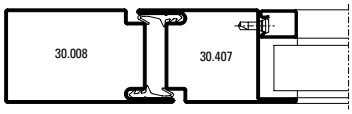	**5,3 W/m²K**
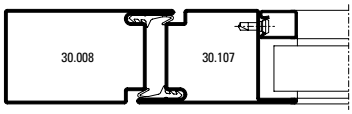	**5,3 W/m²K**
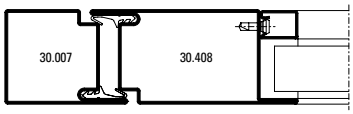	**5,2 W/m²K**
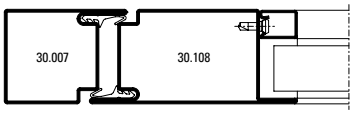	**5,3 W/m²K**
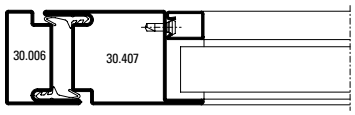	**5,3 W/m²K**
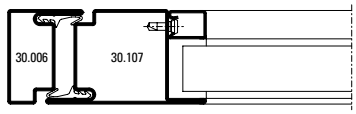	**5,6 W/m²K**

	Füllelementstärken Elements de remplissages Infill elements **> 24 mm**
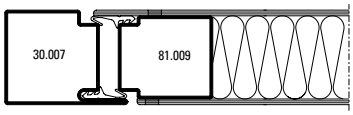	**5,3 W/m²K**
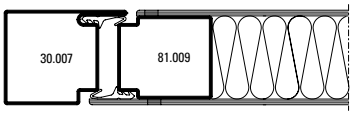	**5,3 W/m²K**
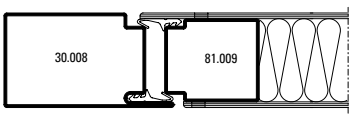	**5,1 W/m²K**
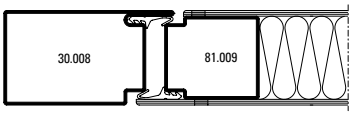	**5,1 W/m²K**
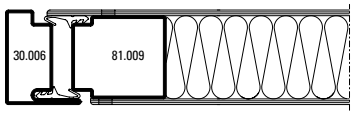	**5,4 W/m²K**
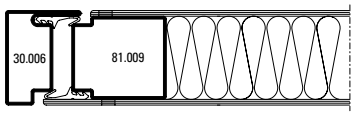	**5,5 W/m²K**
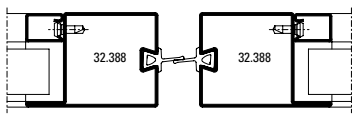	**6,6 W/m²K**

Die hier dargestellten U_f-Werte basieren auf internen Berechnungen (EN ISO 10077-2), welche mit Prüfnachweisen vom ift Rosenheim korrelieren.

Les valeurs U_f ici illustrées se basent sur des calculs internes (EN ISO 10077-2) en corrélation avec les preuves d'essai de l'ift Rosenheim.

The U_f values illustrated here are based on internal calculations (EN ISO 10077-2), which correlate with test certificates from ift Rosenheim.

Die Werte gelten für Trocken- und Nassverglasung.
Les valeurs sont valable pour vitrage à sec et vitrage à mastic.
The values are valid for dry glazing and glazing with sealing.

U_f-Werte
(nach EN ISO 10077-2:2016-10)

Valeurs U_f
(selon EN ISO 10077-2:2016-10)

U_f values
(according to EN ISO 10077-2:2016-10)

	Füllelementstärken Elements de remplissages Infill elements **> 24 mm**
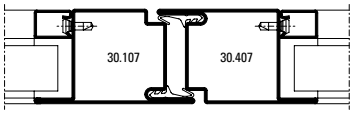	**5,8 W/m²K**
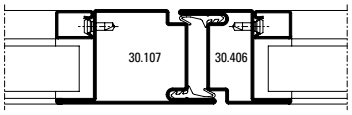	**5,9 W/m²K**
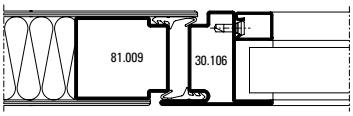	**5,9 W/m²K**
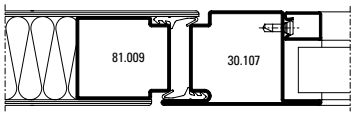	**5,7 W/m²K**
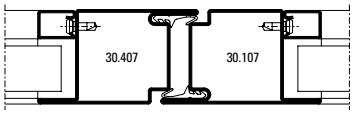	**5,7 W/m²K**

	Füllelementstärken Elements de remplissages Infill elements **> 24 mm**
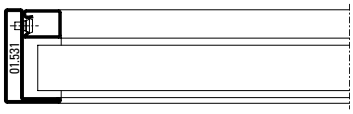	**7,5 W/m²K**
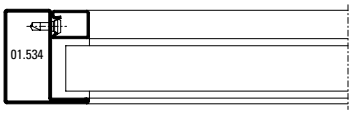	**6,7 W/m²K**
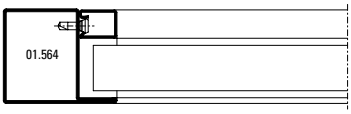	**6,2 W/m²K**
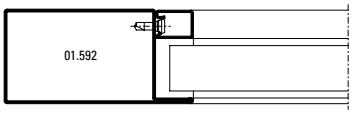	**5,3 W/m²K**
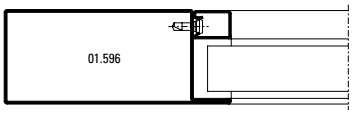	**5,0 W/m²K**

Die Werte gelten für Trocken- und Nassverglasung.
Les valeurs sont valable pour vitrage à sec et vitrage à mastic.
The values are valid for dry glazing and glazing with sealing.

U_f-Werte
(nach EN ISO 10077-2:2016-10)

Valeurs U_f
(selon EN ISO 10077-2:2016-10)

U_f values
(according to EN ISO 10077-2:2016-10)

	Füllelementstärken Elements de remplissages Infill elements **> 24 mm**
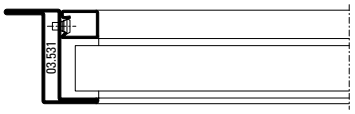	**5,9 W/m²K**
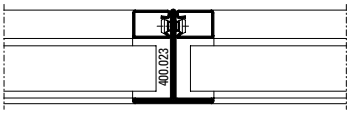	**7,9 W/m²K**
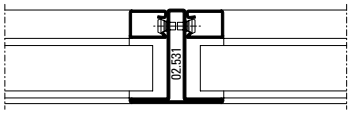	**7,5 W/m²K**
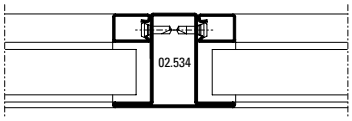	**7,0 W/m²K**
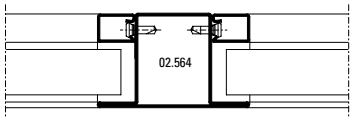	**6,5 W/m²K**

Die hier dargestellten U_f-Werte basieren auf internen Berechnungen (EN ISO 10077-2), welche mit Prüfnachweisen vom ift Rosenheim korrelieren.

Les valeurs U_f ici illustrées se basent sur des calculs internes (EN ISO 10077-2) en corrélation avec les preuves d'essai de l'ift Rosenheim.

The U_f values illustrated here are based on internal calculations (EN ISO 10077-2), which correlate with test certificates from ift Rosenheim.

U_f-Werte
(nach EN ISO 10077-2:2016-10)

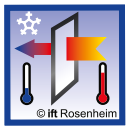	Füllelementstärken Elements de remplissages Infill elements **> 24 mm**
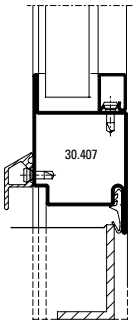	**6,0 W/m²K**
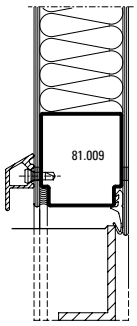	**6,0 W/m²K**

Valeurs U_f
(selon EN ISO 10077-2:2016-10)

	Füllelementstärken Elements de remplissages Infill elements **> 24 mm**
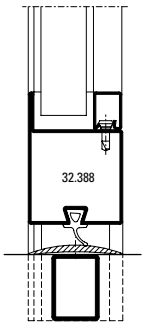	**5,5 W/m²K**
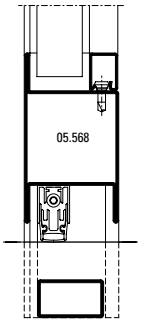	**5,4 W/m²K**
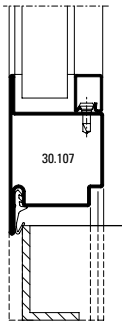	**5,4 W/m²K**

U_f values
(according to EN ISO 10077-2:2016-10)

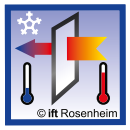	Füllelementstärken Elements de remplissages Infill elements **> 24 mm**
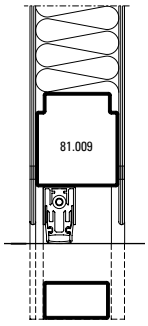	**5,3 W/m²K**
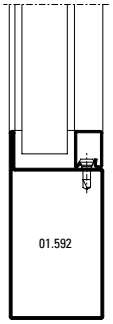	**5,3 W/m²K**
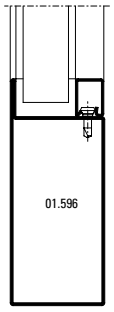	**5,0 W/m²K**

Die Werte gelten für Trocken- und Nassverglasung.
Les valeurs sont valable pour vitrage à sec et vitrage à mastic.
The values are valid for dry glazing and glazing with sealing.

U_f-Werte
(nach EN ISO 10077-2:2016-10)

Valeurs U_f
(selon EN ISO 10077-2:2016-10)

U_f values
(according to EN ISO 10077-2:2016-10)

EDELSTAHL Rostfrei INOX STAINLESS STEEL

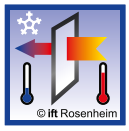	Füllelementstärken Elements de remplissages Infill elements **> 24 mm**
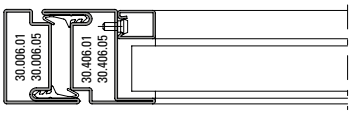	**5,1 W/m²K**
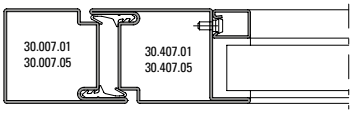	**4,5 W/m²K**
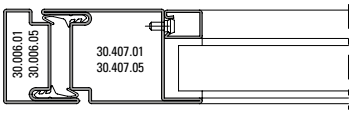	**4,6 W/m²K**
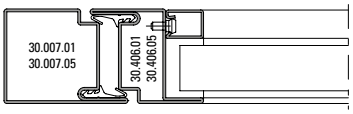	**4,8 W/m²K**
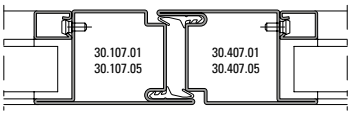	**4,6 W/m²K**

	Füllelementstärken Elements de remplissages Infill elements **> 24 mm**
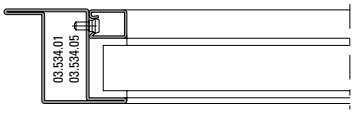	**4,8 W/m²K**
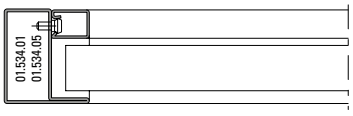	**5,6 W/m²K**
	**5,1 W/m²K**
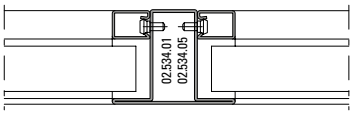	**5,6 W/m²K**
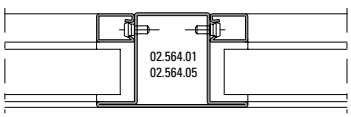	**5,1 W/m²K**

Die hier dargestellten U_f-Werte basieren auf internen Berechnungen (EN ISO 10077-2), welche mit Prüfnachweisen vom ift Rosenheim korrelieren.

Les valeurs U_f ici illustrées se basent sur des calculs internes (EN ISO 10077-2) en corrélation avec les preuves d'essai de l'ift Rosenheim.

The U_f values illustrated here are based on internal calculations (EN ISO 10077-2), which correlate with test certificates from ift Rosenheim.

U_f-Werte
(nach EN ISO 10077-2:2016-10)

Valeurs U_f
(selon EN ISO 10077-2:2016-10)

U_f values
(according to EN ISO 10077-2:2016-10)

EDELSTAHL Rostfrei INOX STAINLESS STEEL

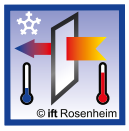	Füllelementstärken Elements de remplissages Infill elements **> 24 mm**
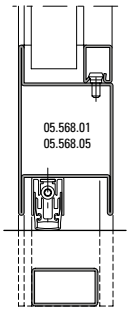	**4,5 W/m²K**
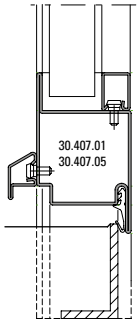	**4,6 W/m²K**
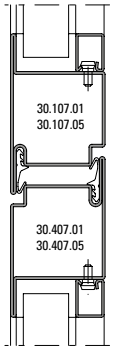	**4,6 W/m²K**

Die Werte gelten für Trocken- und Nassverglasung.
Les valeurs sont valable pour vitrage à sec et vitrage à mastic.
The values are valid for dry glazing and glazing with sealing.



Schallschutz

Ausführungsvarianten
Die nachfolgende Typenübersicht ergibt einen Überblick über die beurteilten Varianten.

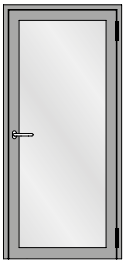

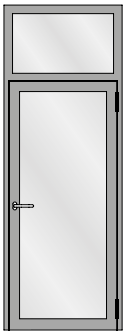

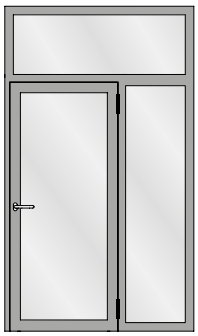

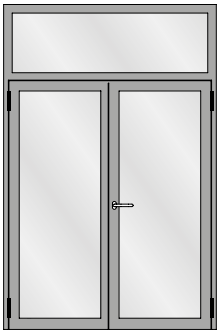



Isolation phonique

Modèles
L'aperçu des types suivant fournit une vue d'ensemble des variantes examinées.

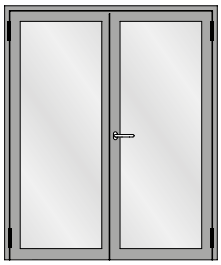

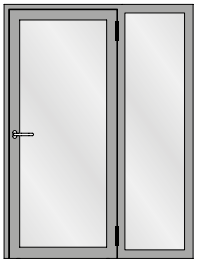

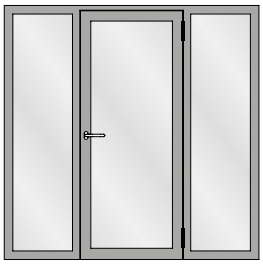

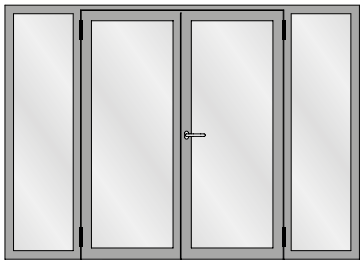



Sound insulation

Design range
The following overview of types provides an overview of the evaluated designs.

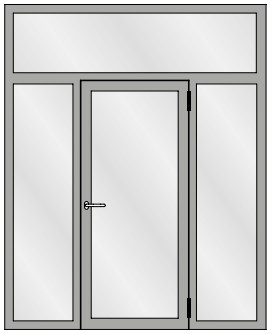

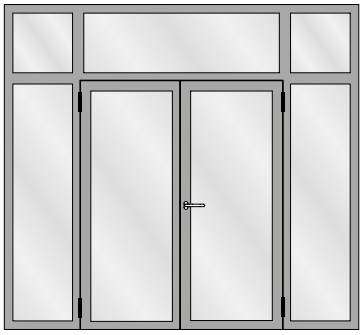

Schallschutz

Tabelle A1
Korrekturtabelle für Jansen-Economy-Türen mit Glasfüllungen

Isolation phonique

Tableau A1
Tableau de correction pour les portes Jansen-Economy avec vitrage

Sound insulation

Table A1
Correction table for Jansen-Economy doors with glass

	1	2	3	4	5	6	7	8	9	10	11
	Türe mit zwei absenkbaren Bodendichtungen **Porte** avec deux joint seuil automatique **Door** with two threshold gaskets that can be lowered	**Glas** **Verre** **Glass**	**Korrekturen** **Corrections** **Corrections**								
	$R_{w\,(C,\,Ctr)}$ **dB**	$R_{w,\,P,\,Glas}$ **dB**	K_S **dB**	K_{FV} **dB**	K_{Nass} **dB**	K_{1aB} **dB**	$K_{W/S}$ **dB**	$K_{G\,0,4}$ **dB**	$K_{G\,1,8}$ **dB**	$K_{G\,2,6}$ **dB**	$K_{G\,3,2}$ **dB**
1	**32 (-1; -5)**	31	0	-1	0	0	0	0	-1	-2	-3
2	**33 (-1; -5)**	32	0	-1	0	0	0	0	-1	-2	-3
3	**35 (-1; -5)**	34	0	-1	0	0	0	0	-1	-2	-3
4	**36 (-2; -5)**	35	0	-1	-1	0	0	0	-1	-2	-3
5	**37 (-2; -5)**	37	0	0	-1	0	-1	0	-1	-2	-3
6	**38 (-2; -5)**	39	0	0	-1	-1	-1	0	-1	-2	-3
7	**39 (-2; -5)**	40	0	0	-1	-1	-1	0	-1	-2	-3
8	**40 (-2; -5)**	41	0	0	-1	-1	-2	-1	-1	-2	-3
9	**41 (-2; -5)**	42	0	0	-1	-1	-2	-2	-1	-2	-3
10	**42 (-2; -5)**	43	-1	0	-1	-1	-2	-2	-1	-2	-3
11	**42 (-2; -5)**	44	-1	0	-1	-1	-2	-2	-1	-2	-3
12	**43 (-2; -5)**	45	-1	+1	-1	-1	-3	-3	-1	-2	-3
13	**44 (-2; -5)**	49	-1	+1	-1	-2	-3	-3	-1	-2	-3

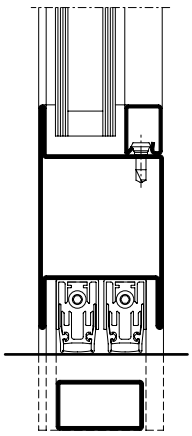

K_{1aB}

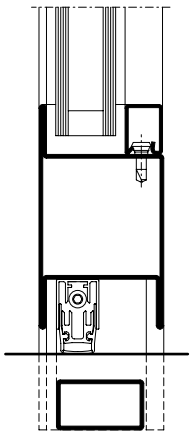

$K_{W/S}$

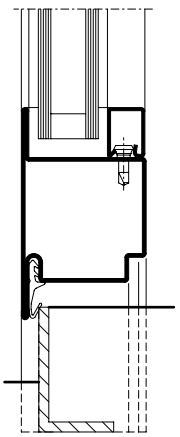

Schallschutz

Der aus der Tabelle A1 abzulesende Wert für die Schalldämmung $R_{w, Tür}$ beträgt:

Isolation phonique

La valeur à relever sur le tableau A1 concernant l'isolement contre les sons aériens $R_{w, Porte}$ est la suivante:

Sound insulation

The value taken from table A1 for the sound insulation $R_{w, Door}$ is:

$$R_{w, Tür} = R_w + K_S + K_{FV} + K_{Nass} + K_{1aB} + K_{W/S} + K_{Band} + K_{G\,0,4} + K_{G\,1,8} + K_{G\,2,6} + K_{G\,3,2}\ dB$$

R_w bewertetes Schalldämm-Mass der Türe in Abhängigkeit von der Schalldämmung $R_{w,P, Glas}$

$R_{w,P, Glas}$ bewertetes Schalldämm-Mass der Verglasung (Prüfwert nach ISO 140-3, mit Prüfnachweis einer PÜZ-Stelle). Alternativ können Tabellenwerte nach DIN EN 12758, Abschnitt 6 verwendet werden

K_S Korrekturwert für zweiflügelige Türen

K_{FV} Korrekturwert für Festverglasungen mit erhöhtem Scheibenanteil

K_{Nass} Korrekturwert für Nassverglasung

K_{1aB} Korrekturwert für Türen mit einer absenkbaren Bodendichtung

K_{Band} Korrekturwert bei Verwendung von Anschlagbändern, die eine Dichtungsebene unterbrechen (K_{Band} = - 0,5 dB pro Band)

$K_{W/S}$ Korrekturwert für Türen mit einer Anschlagschwelle

$K_{G\,0,4}$ Korrekturwert für Einzelscheiben mit einer Glasfläche ≤ 0,4 m². Die Korrektur gilt auch für Konstruktionen mit glasteilenden Sprossen.

$K_{G\,1,8}$ Korrekturwert für Einzelscheiben mit einer Glasfläche ≥ 1,8 m²

$K_{G\,2,6}$ Korrekturwert für Einzelscheiben mit einer Glasfläche ≥ 2,6 m²

$K_{G\,3,2}$ Korrekturwert für Einzelscheiben mit einer Glasfläche ≥ 3,2 m²

R_w Mesure d'isolement contre les sons aériens des portes évaluée suivant l'isolement phonique $R_{w,P, Glas}$

$R_{w,P, Glas}$ Cote d'isolation acoustique du vitrage évalué (valeur contgrôlée selon ISO 140-3 avec certificat d'un bureau de contrôle, de surveillance ou de certification). Il est également possible d'utiliser les valeurs selon le tableau DIN EN 12758, section 6

K_S Valeur de correction pour portes à deux vantaux

K_{FV} Valeur de correction pour vitrages fixes à fort pourcentage de vitre

K_{Nass} Valeur de correction pour vitrage avec mastic

K_{1aB} Valeur de correction pour portes avec un joint seuil automatique

K_{Band} Valeur corrective en cas d'utilisation de paumelles qui interrompent un plan d'étanchéité (K_{Band} = - 0,5 dB par paumelle)

$K_{W/S}$ Valeur de correction pour portes avec un seuil de butée

$K_{G\,0,4}$ Valeur de correction pour vitres individuelles avec une surface vitrée ≤ 0,4 m². La correction s'applique aussi aux constructions à meneaux séparant les vitres.

$K_{G\,1,8}$ Valeur de correction pour vitres individuelles avec surface vitrée ≥ 1,8 m²

$K_{G\,2,6}$ Valeur de correction pour vitres individuelles avec surface vitrée ≥ 2,6 m²

$K_{G\,3,2}$ Valeur de correction pour vitres individuelles avec surface vitrée ≥ 3,2 m²

R_w Airborne sound reduction index of doors depending on the sound insulation $R_{w,P, Glas}$

$R_{w,P, Glas}$ Airborne sound reduction index (test value in accordance with ISO 140-3, with a test certificate from a recognised testing, inspection or certification body). Alternatively, the tabulated values in DIN EN 12758, Section 6 may be used

K_S Correction value for double-leaf doors

K_{FV} Correction value for fixed glazing with increased proportion of pane

K_{Nass} Correction value for glazing with sealing

K_{1aB} Correction value for doors with a threshold gasket that can be lowered

K_{Band} Correction value when using hinges that interrupt a sealing plane (K_{Band} = - 0.5 dB per hinge)

$K_{W/S}$ Correction value for doors with a rebate threshold

$K_{G\,0,4}$ Correction value for single panes with a glass area ≤ 0,4 m². The correction also applies to buildings with glazing bars

$K_{G\,1,8}$ Correction value for single panes with a glass area ≥ 1,8 m²

$K_{G\,2,6}$ Correction value for single panes with a glass area ≥ 2,6 m²

$K_{G\,3,2}$ Correction value for single panes with a glass area ≥ 3,2 m²

JANSEN-ECONOMY 60 RS

RAUCHSCHUTZTÜREN NACH DIN 18095 (EN 1634-3)
AUS STAHL UND EDELSTAHL

JANSEN-ECONOMY 60 RS

SMOKE CONTROL DOORS ACCORDING TO DIN 18095 (EN 1634-3)
IN STEEL AND STAINLESS STEEL

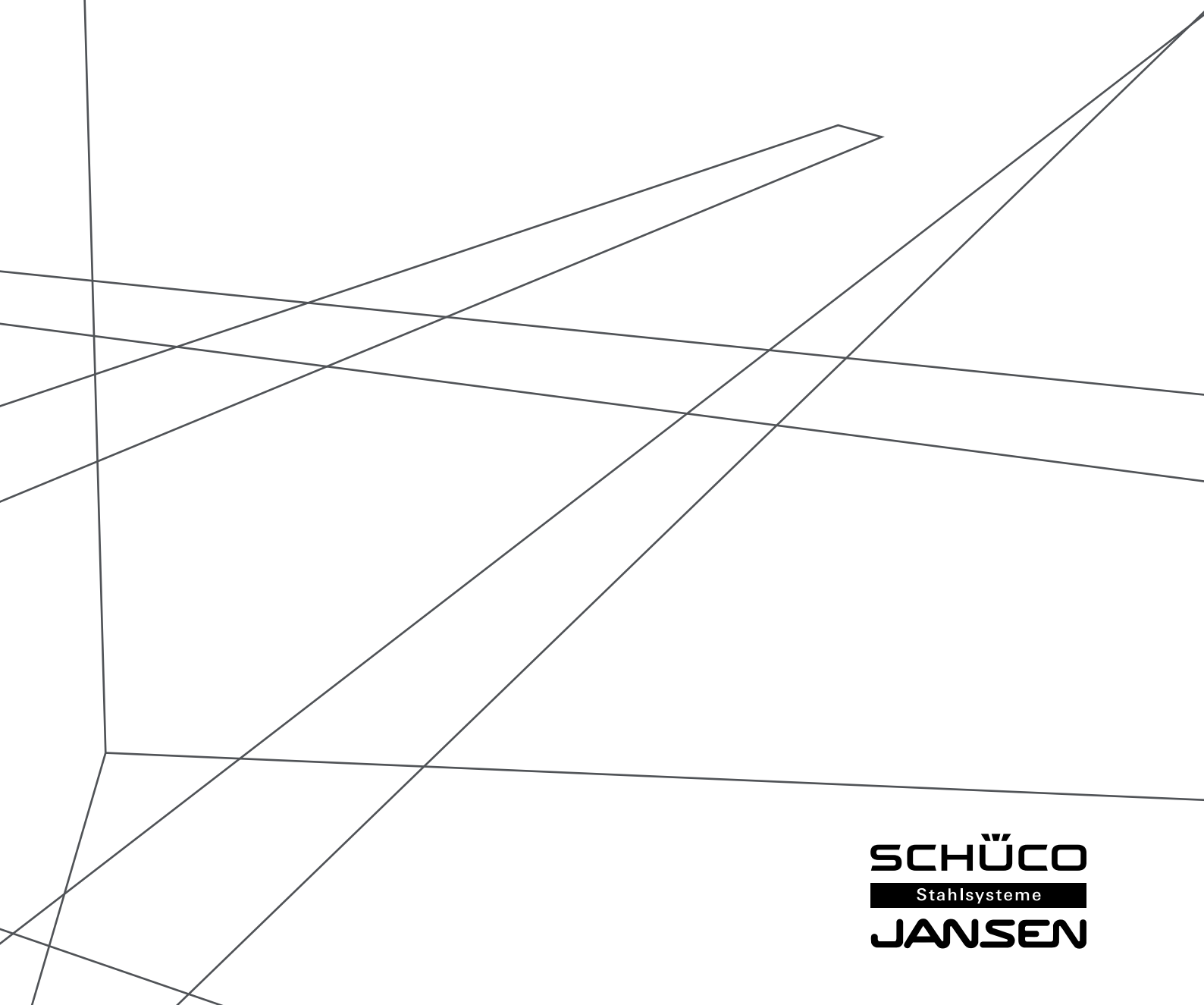

SCHÜCO
Stahlsysteme
JANSEN

- Stahlsystem für Türen und Festverglasungen
- Bautiefe 60 mm, innen und aussen flächenbündig
- Schmale Ansichtsbreiten: Rahmen und Flügel ab 105 mm Stulppartie 150 mm
- Ein- und zweiflüglige Türen, nach innen und aussen öffnend, mit oder ohne Seitenteile und Oberlichter sowie Trennwände
- Türflügel bis 1500 x 3230 mm (BxH), landesspezifische Zulassung beachten
- Füllelementstärke von 5 bis 26 mm, Glaseinbau mittels Trocken- oder Nassverglasung
- Stahlprofile blank oder bandverzinkt
- Grosses Sortiment an systemgeprüften Türbeschlägen
- Barrierefreie Schwellenausbildungen
- Geeignet für Pulver- und Nasslackbeschichtungen
- Rauchschutztüre gemäss DIN 18095 und EN 1634-3, Systemprüfungen nach Produktnorm EN 14351-1
- Erscheinungsbild deckungsgleich mit anderen Jansen Brandschutzsystemen Economy 50, Janisol 2 und Janisol C4

- Système en acier pour portes et vitrages fixes
- Profondeur de montage 60 mm, montage à fleur à l'intérieur et à l'extérieur
- Fines largeurs de face: Cadre et vantaux à partir de 105 mm Partie têtière 150 mm
- Portes à un et deux vantaux, ouverture vers l'intérieur et vers l'extérieur, combinables avec parties latérales, impostes et vitrage fixe
- Vantaux de porte jusqu'à 1500 x 3230 mm (LaxH), il convient de respecter les prescriptions et règlements des divers pays concernés
- Élément de remplissage de 5 à 26 mm d'épaisseur, Montage du vitrage à sec ou à silicone
- Profilés en acier brut ou galvanisé en continu
- Grand assortiment de ferrures de porte homologuées
- Formes de seuil sans barrière
- Convient aux revêtements par poudre ou peinture liquide
- Porte coupe-fumée selon DIN 18095 et EN 1634-3, contrôles des systèmes selon la norme produit EN 14351-1
- Apparence egaux comme les otres systèmes coupe-feu de Jansen (Economy 50, Janisol 2 et Janisol C4)

- Steel system for doors and fixed glazing
- 60 mm basic depth, flush-fitted on the inside and outside
- Narrow face widths: Frame and leaf from 105 mm Meeting stile assembly 150 mm
- Single and double-leaf doors, inward and outward-opening, can be combined with side-ligths, toplight or fixed glazing
- Door leaf up to 1500 x 3230 mm (WxH), the regulations and bye-laws in force in the particular country must be respected
- Infill unit thickness of 5 to 26 mm, Glazing installed by means of dry or wet glazing
- Raw finish or strip galvanised steel profiles
- Large range of system-tested door fittings
- Easy-access thresholds
- Suitable for powder and wet paint coating
- Smole-proof door according to DIN 18095 and EN 1634-3, system tests in accordance with EN 14351-1
- Same appearance as the other Jansen fire-resistant systems Economy 50, Janisol 2 and Janisol C4

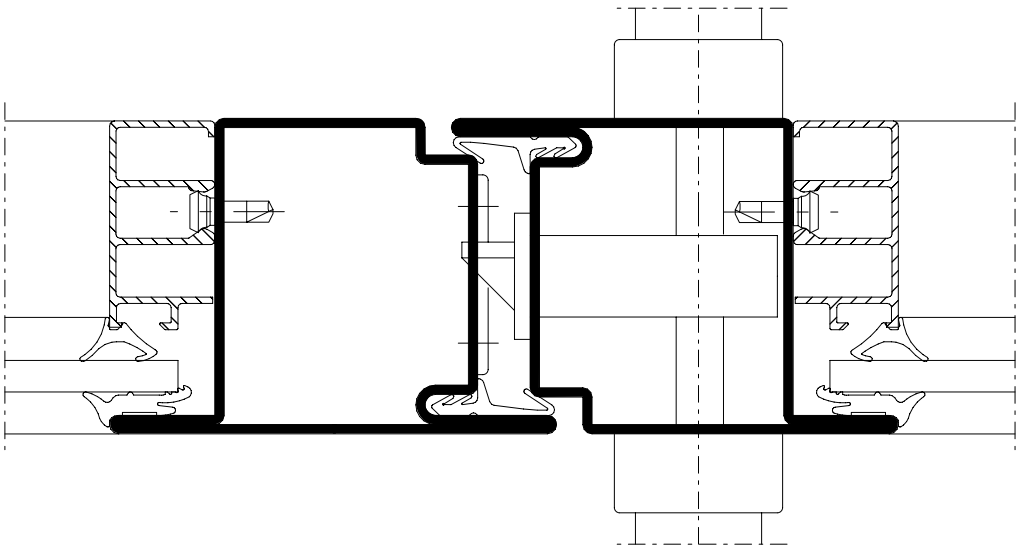

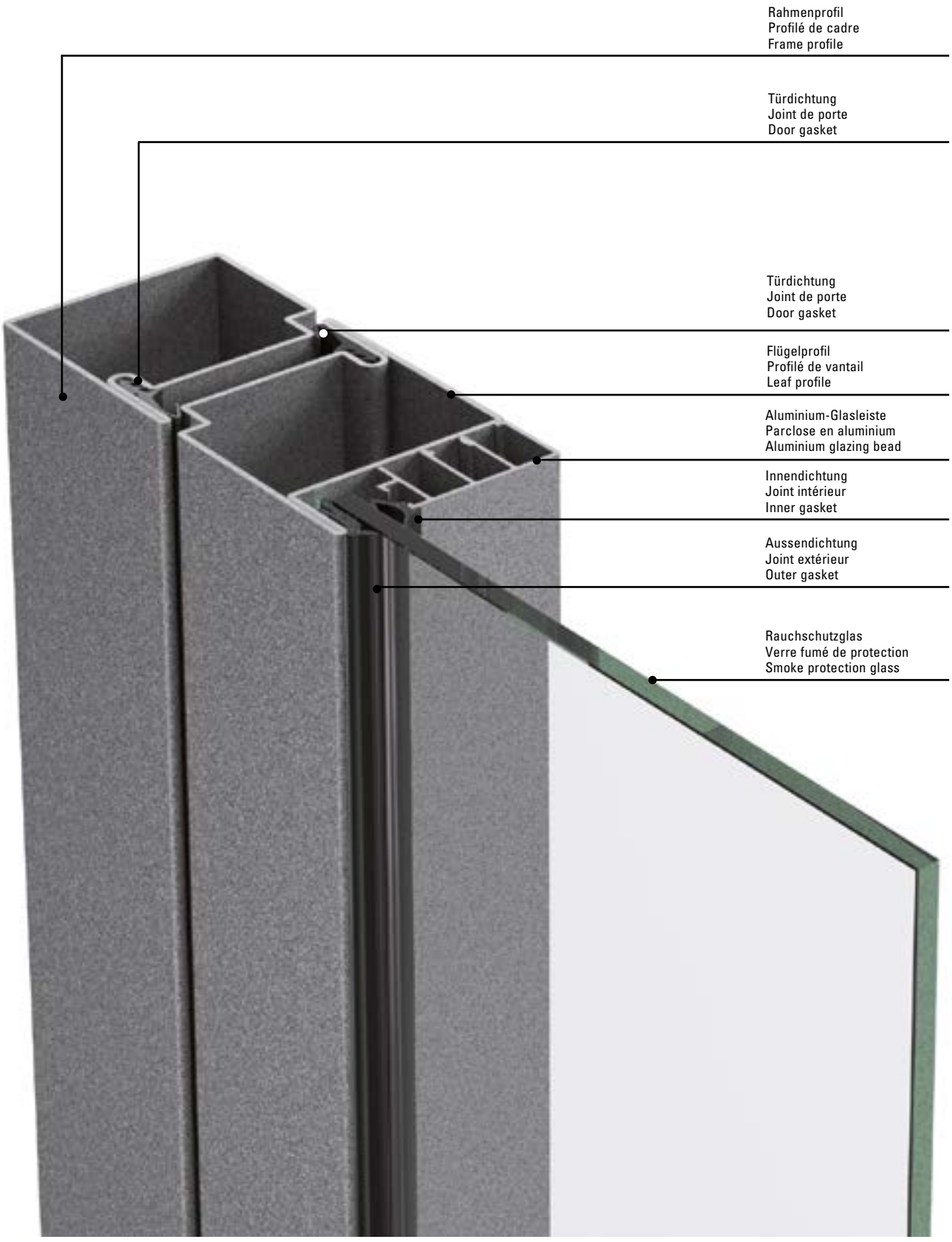
Rahmenprofil
Profilé de cadre
Frame profile
Türdichtung
Joint de porte
Door gasket
Türdichtung
Joint de porte
Door gasket
Flügelprofil
Profilé de vantail
Leaf profile
Aluminium-Glasleiste
Parclose en aluminium
Aluminium glazing bead
Innendichtung
Joint intérieur
Inner gasket
Aussendichtung
Joint extérieur
Outer gasket
Rauchschutzglas
Verre fumé de protection
Smoke protection glass

DE: Einflügelige Türen RS-1
Zweiflügelige Türen RS-2
Allgemeines bauaufsichtliches Prüfzeugnis (AbP) Nr. P-13-001285-PR01 – ift

Zugelassene Füllelemente

– Verbundglas
– Einscheiben-Sicherheitsglas «ESG»
– Verbundsicherheitsglas «VSG»
– Teilvorgespanntes Glas «TVG»
– Mehrscheiben-Isolierglas
– Brandschutzglas
– Drahtspiegelglas
– Gussglas
– Gipskarton-Bauplatten, wahlweise mit Metallblechen oder Edelholzfurmier belegt
– Brandschutzplatten, wahlweise mit Metallblechen oder Edelholzfurmier belegt
– Metallpaneele, Kasettenbleche, Kofferpaneele
– Metallblech
– MDF-, HDF- und Spanplatten
– Bauplatten Trespa Meteon

Einbruchhemmung WK3/RC3
nach DIN EN 1627
21225834/25526489
ift Rosenheim/DE

Die Vorschriften und Bestimmungen des allgemeinen bauaufsichtlichen Prüfzeugnisses ist zu beachten.

DE: Portes coupe-fumée à un et deux vantaux RS-1 et RS-2:
Allgemeines bauaufsichtliches Prüfzeugnis (AbP) Nr. P-13-001285-PR01 – ift

Remplissages agréés

– Verre feuilleté
– Verre de sécurité trempé «ESG»
– Verre de sécurité feuilleté «VSG»
– Verre en partie précontraint «TVG»
– Vitrage isolant multi-vitres
– Verre de protection incendie
– Verre à glace armé
– Verre coulé
– Panneaux en placoplâtre, au choix avec tôles métalliques ou contreplacage en bois précieux
– Panneaux coupe-feu, au choix avec tôles métalliques ou contre-placage en bois précieux
– Panneaux métalliques, cassettes en tôle, panneaux en coffrage
– Tôle metalllique
– Plaques compressées MDF, HDF
– Plaques de construction Trespa Meteon

Anti-effraction WK3/RC3
selon DIN EN 1627
21225834/25526489
ift Rosenheim/DE

Les prescriptions et définitions d'homologation AbP est à respecter.

DE: Single and double leaf smoke-proof doors RS-1 and RS-2:
Local Building Authority Test Certificate (AbP) Nr. P-13-001285-PR01 – ift

Approved infill panels

– Laminated glass
– Toughened safety glass «ESG»
– Laminated safety glass «VSG»
– Heat-strengthened glass «TVG»
– Multi-pane insulated glazing
– Fire-resistant glass
– Wired mirror glass
– Cast glass
– Plasterboard sheets, clad with metal sheets or fine wood veneer
– Fire protection boards, clad with metal sheets or fine wood veneer
– Metal panels, waffle panels, coffered panels
– Sheet metal
– MDF, HDF and chipboard
– Trespa Meteon building boards

Burglar resistance WK3/RC3
according to DIN EN 1627
21225834/25526489
ift Rosenheim/DE

The requirements and regulations of Local Building Authority Test Certificates must be observed.

Norm	Eigenschaft Caractéristique Characteristic	Klassifizierung/Wert Classification / Valeur Classification / Value									
 EN 12210	**Widerstandsfähigkeit bei Windlast** **Résistance à la pression du vent** **Resistance to wind load**	npd	1 (400)	2 (800)	3 (1200)	4 (1600)	5 (2000)	Exxx (>2000)			
 EN 12208	**Schlagregendichtheit** **Etanchéité à la pluie battante** **Watertightness**	npd	1A (0)	2A (50)	3A (100)	4A (150)	5A (200)	6A (250)	7A (300)	8A (450	9A (600)	Exxx (>750
 EN ISO 10140	**Schalldämmung** R_w (C, C_{tr}) (dB) **Isolation phonique** R_w (C, C_{tr}) (dB) **Sound insulation** R_w (C, C_{tr}) (dB)	npd	bis R_w 44 dB (-2; -5) jusqu'à R_w 44 dB (-2; -5) up to R_w 44 dB (-2; -5)								
 EN ISO 10077-2	**Wärmedurchgangskoeffizient** U_f (W/(m²·K)) **Transmission thermique** U_f (W/(m²·K)) **Thermal production** U_f (W/(m²·K))	npd	ab 5.65 W/m²K à partir de 5.65 W/m²K from 5.65 W/m²K								
 EN 12207	**Luftdurchlässigkeit** **Perméabilité à l'air** **Air permeability**	npd	1 (150)	2 (300)	3 (600)	4 (600)					
 EN 1192	**Klassifizierung der Festigkeitsanforderungen** **Classification des exigences de résistance méc.** **Classification of strength requirements**	npd	1	2	3	4					
 EN 1627	**Einbruchhemmung** **Anti-effraction** **Burglar resistance**	npd	1	2	3	4	5	6			
 EN 1522	**Durchschusshemmung** **Résistance aux balles** **Bullet proofing**	npd	FB1	FB2	FB3	FB4	FB5	FB6	FB7	FSG	
 EN 1191 EN 1603	**Dauerfunktionsprüfung** **Durabilité mécanique** **Mechanical durability**		D	1 5'000	2 10'000	3 20'000	4 50'000	5 100'000	6 200'000	7 500'000	8 1'000'000
 EN 179 EN 1125	**Fähigkeit zur Freigabe** **Capacité au déclenchement** **Ability to release**		Anforderung erfüllt Exigence remplie Requirement fulfilled								
 DIN 18040	**Barrierefreiheit** **Absence d›entrave au passage** **Barrier-free**		Schwellenlose Ausführung Exécution sans seuil Execution without threshold								

Norm	Eigenschaft Caractéristique Characteristic	Klassifizierung/Wert Classification / Valeur Classification / Value			
 EN 12217	**Bedienkräfte** **Forces de manœuvre** **Operating forces**	npd	0	1	2
 EN 1634-3 DIN 18095	**Rauchschutz** **Etanchéité à la fumée** **Smoke control**		S_a / S_{200} / RS		
 EN 16034 EN 13501-2	**Selbstschliessung** **Fermeture automatique** **Self-closing**		C		
 EN 16034	**Dauerhaftigkeit der Selbstschliessung gegenüber Alterung (Korrosion)** **Endurance de la fermeture automatique contre le vieillissement (corrosion)** **Durability of self-closing against ageing (corrosion)**		erzielt atteinte achieved		

Schüco Docu Center

Die Plattform zum effizienten Arbeiten mit Schüco Dokumentationen – die maßgeschneiderte Sofware-Lösungen für Arbeitsvorbereitung, Baubesprechung und Werkstatt. Im Schüco Docu Center stehen alle Produktinformationen jederzeit digital in der aktuellsten Version zur Verfügung: von Bestell- und Fertigungskatalogen über Architekten-Informationen bis hin zu Anleitungen und Prospekten. Die Inhalte können – je nach Anforderung und Arbeitssituation – mit drei maßgeschneiderten Software-Lösungen einfach und schnell aufgerufen werden. Ein für den Anwender komfortables papierloses Arbeiten, das zahlreiche Vorteile bietet.

Erklärung

DXF DWG

Sie können die Zeichnungen in den Formaten DXF und/oder DWG herunterladen. Klicken Sie auf das entsprechende Icon und der Download erfolgt.

Schüco Docu Center

La plate-forme pour travailler efficacement avec les documentations Schüco - les solutions logicielles sur mesure pour la préparation du travail, les réunions de chantier et la fabrication. Le Schüco Docu Center met à votre disposition les informations sur les produits, en format numérique et dans une version actualisée: des catalogues de commande et de fabrication aux instructions et prospectus, en passant par les informations destinées aux architectes. Les contenus sont facilement et rapidement accessibles, en fonction des besoins et des circonstances de travail, grâce à trois solutions logicielles personnalisées. Une manière de travailler confortable et offrant de nombreux avantages.

Explication

DXF DWG

Vous pouvez télécharger les dessins aux formats DXF et/ou DWG. Cliquez sur l'icône correspondante et le téléchargement commence.

Schüo DocuCenter

The platform for working efficiently with Schüco documentation – the software solutions for job planning, construction meetings and the workshop. The latest version of all the product information is available digitally at any time in the Schüco Docu Center – from order and fabrication manuals to architect information, instructions and brochures. The content can be retrieved quickly and easily with three software solutions tailored to the user requirements and work situation. The user can work conveniently without paper, which has numerous benefits.

Explanation

DXF DWG

You can download the drawings in DXF and/or DWG format. Click on the relevant icon to begin the download.

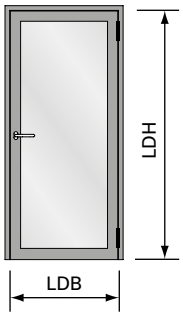

Einflügelige Türe
Porte à un vantail
Single leaf door

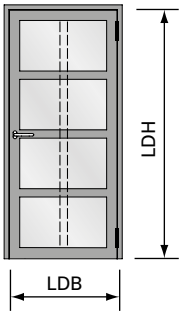

Einflügelige Türe mit Riegel
Porte à un vantail avec traverse
Single leaf door with transom

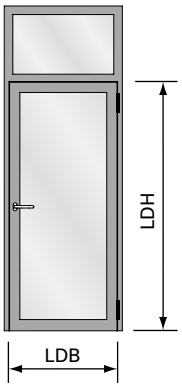

Einflügelige Türe mit festem Oberlicht
Porte à un vantail avec imposte fixe
Single leaf door with fixed top light

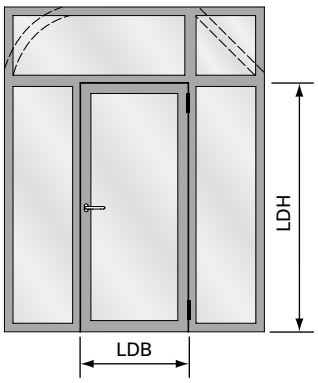

Einflügelige Türe mit zwei festen Seitenteilen und festem Oberlicht
Porte à un vantail avec deux parties latérales fixes et imposte fixe
Single leaf door with two fixed side lights and fixed top light

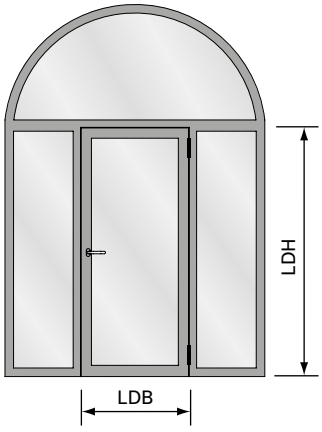

Einflügelige Türe mit zwei festen Seitenteilen und Rundbogen-Oberlicht
Porte à un vantail avec deux parties latérales fixes et imposte demi-ronde
Single leaf door with two fixed side lights and round arched top light

Elementgrössen
Rauchschutz-Türen RS-1
EN 1634-3 und DIN 18095

LDB	Lichte Durchgangsbreite max. 1500 mm min. 525 mm
LDH	Lichte Durchgangshöhe max. 3230 mm* min. 1700 mm

* ab LDH > 2500 mm Fallenriegelschloss mit Zusatzverriegelung erforderlich

Tailles des éléments
Porte coupe-fumée RS-1
EN 1634-3 et DIN 18095

LDB	Largeur intérieure de passage max. 1500 mm min. 525 mm
LDH	Hauteur intérieure de passage max. 3230 mm* min. 1700 mm

* à partir de LDH > 2500 mm, serrure à mortaiser avec verrouillage complémentaire requise

Size of elements
Smoke proof doors RS-1
EN 1634-3 and DIN 18095

LDB	Inside width max. 1500 mm min. 525 mm
LDH	Inside height max. 3230 mm* min. 1700 mm

* If the inside height is > 2500 mm, a mortise lock with additional locking will be required

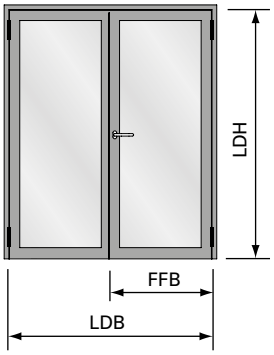

Zweiflügelige Türe
Porte à deux vantaux
Double leaf door

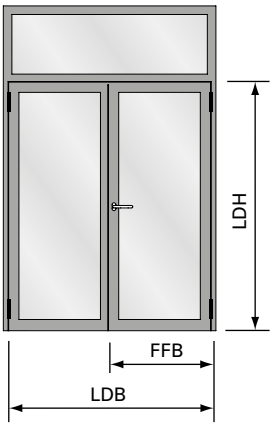

Zweiflügelige Türe mit festem Oberlicht
Porte à deux vantaux avec imposte fixe
Double leaf door with fixed top light

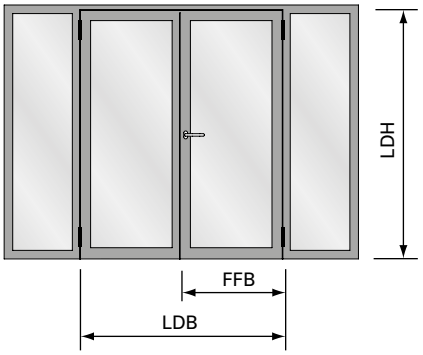

Zweiflügelige Türe mit zwei festen Seitenteilen
Porte à deux vantaux avec deux parties latérales fixes
Double leaf door with two fixed side lights

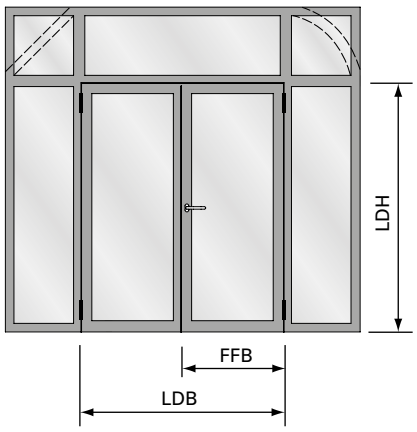

Zweiflügelige Türe mit zwei festen Seitenteilen und festem Oberlicht
Porte à deux vantaux avec deux parties latérales fixes et imposte fixe
Double leaf door with two fixed side lights and fixed top light

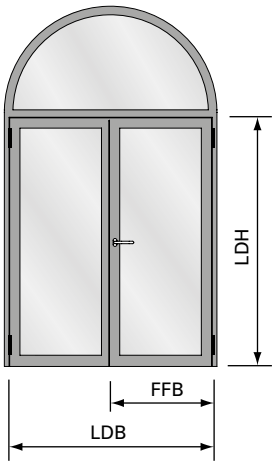

Zweiflügelige Türe mit Rundbogen-Oberlicht
Porte à deux vantaux avec imposte demi-ronde
Double leaf door with round arched top light

Elementgrössen
Rauchschutz-Türen RS-2
EN 1634-3 und DIN 18095

LDB	Lichte Durchgangsbreite max. 2822 mm min. 1270 mm*
LDH	Lichte Durchgangshöhe max. 3230 mm** min. 1700 mm

* «Zwängungsfreies Öffnen» beachten.
** ab LDH > 2500 mm Fallenriegelschloss mit Zusatzverriegelung oder Mehrfachverriegelung erforderlich

Tailles des éléments
Porte coupe-fumée RS-2
EN 1634-3 et DIN 18095

LDB	Largeur intérieure de passage max. 2822 mm min. 1270 mm*
LDH	Hauteur intérieure de passage max. 3230 mm** min. 1700 mm

* Voir tableau «Alignement de portes lors de l'ouverture».
** à partir de LDH > 2500 mm, serrure à mortaiser avec verrouillage complémentaire ou verrouillage multiple requise

Size of elements
Smoke proof doors RS-2
EN 1634-3 and DIN 18095

LDB	Inside width max. 2822 mm min. 1270 mm*
LDH	Inside height max. 3230 mm** min. 1700 mm

* See table «Door alignement when opening».
** If the inside height is > 2500 mm, a latch and bolt lock with additional top locking point or multipoint lock will be required

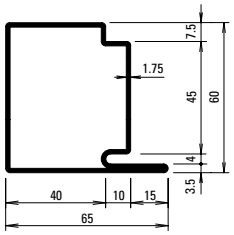

30.019
30.019 Z

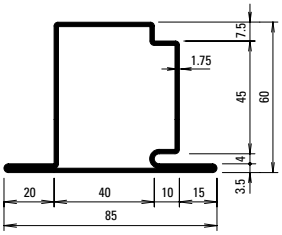

30.119
30.119 Z

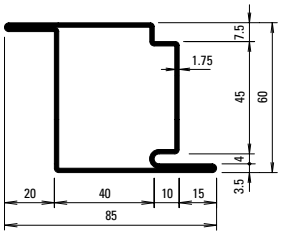

30.419
30.419 Z

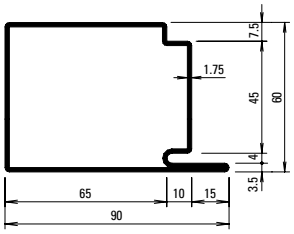

30.017
30.017 Z

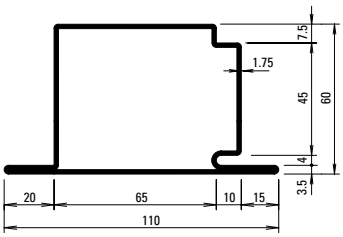

30.117
30.117 GV+GC

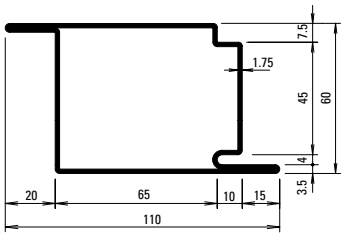

30.415
30.415 GV+GC

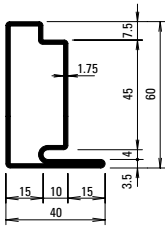

30.018
30.018 Z

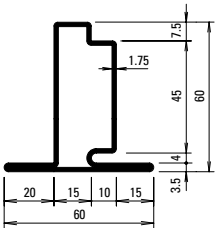

30.118
30.118 Z

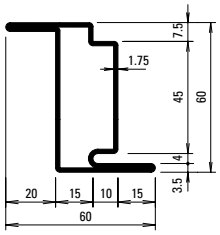

30.418
30.418 Z

Oberfläche/Werkstoff

Artikel-Nr.

ohne Zusatz = blank

mit Z = bandverzinkter Stahl

mit GV+GC = aussen galvanisch verzinkt und gelbchromatiert

Surface/Matériau

No. d'article

sans supplément = brut

avec Z = bande d'acier zinguée

avec GV+GC = zingué galvanique à l'extérieur et chromatisé jaune

Surface/Material

Part no.

without addition = bright

with Z = strip galvanised steel

with GV+GC = outside galvanised and yellow chromated

Profil-Nr.	G kg/m	F cm²	Ix cm⁴	Wx cm³	Iy cm⁴	Wy cm³	U m²/m
30.017	4,200	5,36	31,32	9,09	48,57	10,35	0,312
30.018	2,830	3,61	15,95	4,35	4,77	1,93	0,212
30.019	3,520	4,48	23,69	6,70	19,75	5,55	0,262
30.117	4,750	6,04	34,75	9,35	65,74	11,51	0,350
30.118	3,370	4,29	18,64	4,65	8,26	2,75	0,250
30.119	4,050	5,16	26,80	6,99	29,12	6,58	0,300

Profil-Nr.	G kg/m	F cm²	Ix cm⁴	Wx cm³	Iy cm⁴	Wy cm³	U m²/m
30.415	4,750	6,04	37,79	12,28	65,74	11,51	0,350
30.418	3,370	4,29	22,92	7,37	8,62	2,75	0,250
30.419	4,050	5,16	30,36	9,82	29,12	6,58	0,300

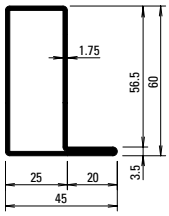

01.634
01.634 Z

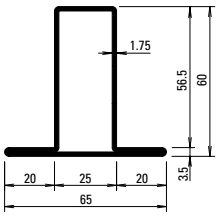

02.634
02.634 Z

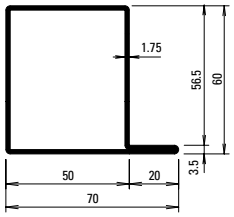

01.684
01.684 Z

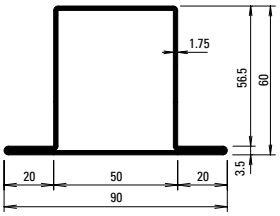

02.684
02.684 Z

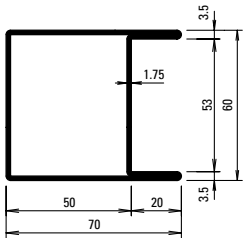

04.637
04.637 Z

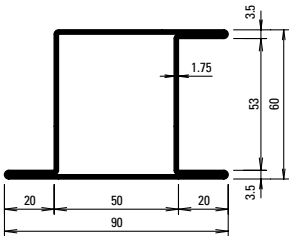

05.637
05.637 Z

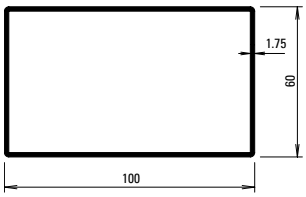

400.051
400.051 GV+GC

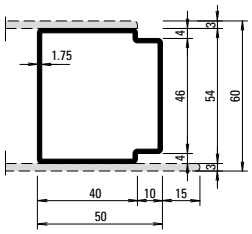

81.010
81.010 GV+GC

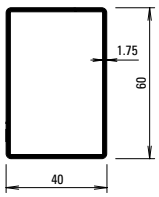

400.052
400.052 Z

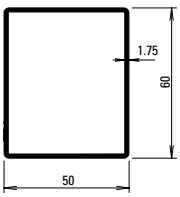

400.054
400.054 Z

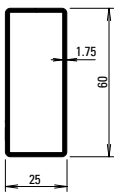

400.055
400.055 GV+GC

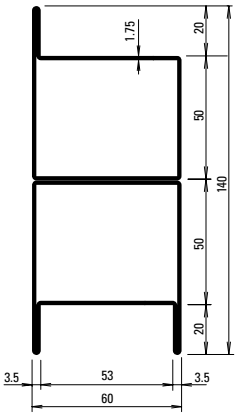

05.001

Profil-Nr.	G kg/m	F cm²	Ix cm⁴	Wx cm³	Iy cm⁴	Wy cm³	U m²/m
01.634	2,730	3,48	16,71	4,71	6,04	2,15	0,204
02.634	3,270	4,17	19,66	5,01	10,34	3,18	0,243
01.684	3,430	4,37	24,34	7,07	22,12	5,59	0,255
02.684	3,960	5,05	27,70	7,36	31,93	7,09	0,294
04.637	3,960	5,05	30,62	10,2	27,45	7,71	0,294
05.637	4,500	5,72	35,42	10,6	39,45	8,02	0,333
81.010	2,700	3,43	14,53	5,38	13,05	5,10	0,202
400.051	4,300	5,44	76,01	15,2	34,64	11,55	0,316
400.052	2,630	3,34	8,98	4,49	16,86	5,62	0,197
400.054	2,900	3,69	14,97	5,98	19,83	6,61	0,217
400.055	2,210	2,82	3,08	2,47	12,41	4,13	0,167

Stabachse
Axe de la barre
Bar axis

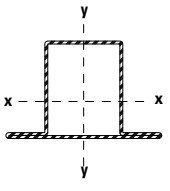

Artikelbibliothek
Bibliothèque des articles
Article library

DXF DWG

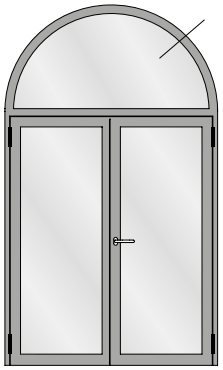

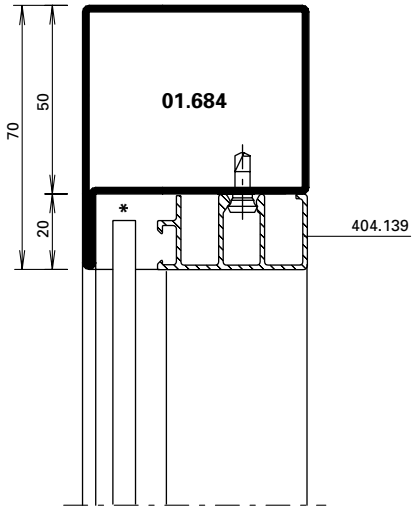

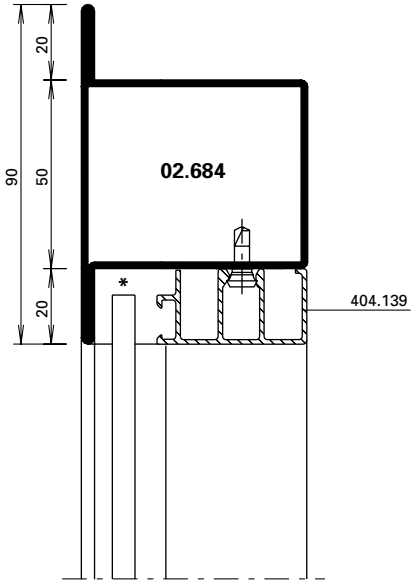

* Füllelemente mit rauchdichtem dauerelastischem Dichtstoff (z.B. 450.092) vollständig in den Glasfalzgrund einkleben.

* Coller entièrement les éléments de remplissage avec produit d'étanchéité à l'élasticité permanente (p.ex. 450.092) dans la feuillure en verre.

* Infill panels with smoke-tight, permanently flexible sealant (e.g. 450.092) fully glued into the glazing rebate platform.



Halbrundbogen
Arc semi-circulaire
Semi-circular arch

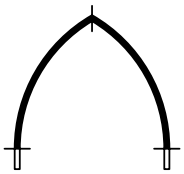

Spitzbogen
Arc en ogive
Gothic arch



Stichbogen
Arc bombé
Segmented arch



Korbbogen
Anse de panier
Oval arch

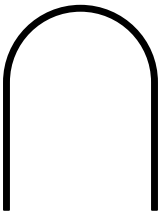

Halbrundbogen mit Schenkel
Arc surhaussé prolongée
Semi-circular arch with side extension

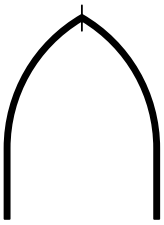

Spitzbogen mit Schenkel
Arc en ogive prolongée
Gothic arch with side extension

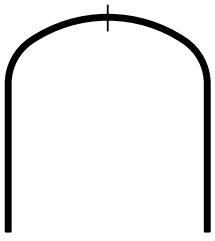

Korbbogen mit Schenkel
Anse de panier prolongée
Oval arch with side extension

Profil Profilé Profile	Min. Radius Rayon min. Min. radius R	
	blank brut bright mm	verzinkt zingué galvanised mm
01.634	350	
01.684	450	900
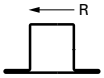		
02.634	350	600
02.684		1050
		
04.637		1550
		
05.637		1550
		
400.052	900	1100*
400.054		1000*
400.055		700*

* GV+GC

Stahl-Glasleisten Parcloses en acier Steel glazing beads	Min. Radius Rayon min. Min. radius R
	
402.112 Z	500 mm
402.115 Z	500 mm
402.120 Z	600 mm
402.125 Z	750 mm
402.130 Z	1000 mm
402.135 Z	1500 mm

Stahl-Glasleisten Parcloses en acier Steel glazing beads	Min. Radius Rayon min. Min. radius R
	
62.507 GV+GC	500 mm
62.508 GV+GC	500 mm
62.509 GV+GC	500 mm

Aluminium-Glasleisten Parcloses en aluminium Aluminium glazing beads	Min. Radius Rayon min. Min. radius R
	
404.112	400 mm
404.115	400 mm
404.120	400 mm
404.125	450 mm
404.130	500 mm
404.135	600 mm
	
405.115	500 mm
405.120	500 mm
405.125	800 mm
405.130	1000 mm
406.903	500 mm
406.905	500 mm
406.907	500 mm
406.909	600 mm

Die Radien-Angaben beziehen sich auf die langjährige Erfahrung und Fertigung im Hause Jansen.

Les rayons indiqués se fondent sur la longue expérience et la fabrication au sein de la maison Jansen.

The radii specifications are based on the many years of experience Jansen has in fabrication.

Glasleisten aus bandverzinktem Stahl (Länge 6 m)

Parcloses en bande d'acier zinguée (longueur 6 m)

Glazing beads made of strip galvanised steel (length 6 m)

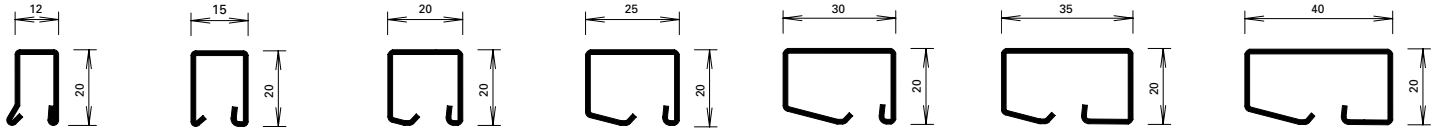

402.112 Z **402.115 Z** **402.120 Z** **402.125 Z** **402.130 Z** **402.135 Z** **402.140 Z**



450.007

Befestigungsknopf
VE = 50 Magazine à 10 Knöpfe

Bouton de fixation
UV = 50 magasins à 10 pièces

Fastening stud
PU = 50 magazines with 10 studs



450.008

Befestigungsknopf
VE = 400 Magazine à 10 Knöpfe

Bouton de fixation
UV = 400 magasins à 10 pièces

Fastening stud
PU = 400 magazines with 10 studs



450.006

Befestigungsknopf (kurz) SR1
Bohrdurchmesser ø 3,5 mm
VE = 100 Stück

Bouton de fixation (court) SR1
Diamètre de perçage ø 3,5 mm
UV = 100 pièces

Fastening stud (short) SR1
Hole diameter ø 3,5 mm
PU = 100 pieces



450.009

Befestigungsknopf
VE = 1000 Stück lose

Bouton de fixation
UV = 1000 pièces

Fastening stud
PU = 1000 pieces

Winkelkontur-Stahl-Glasleisten (Länge ca. 6 m)

Parcloses en acier à contour angulaire (longueur env. 6 m)

Angle contour steel glazing beads (length approx. 6 m)

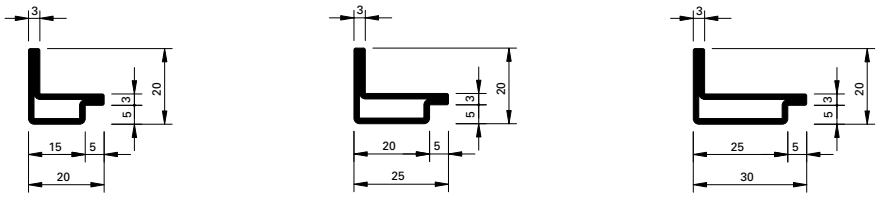

62.507 GV+GC **62.508 GV+GC** **62.509 GV+GC**

Artikelbibliothek
Bibliothèque des articles
Article library

DXF DWG

Edelstahl-Glasleisten
(1.4401 / 1.4301)
Länge 6 m

Parcloses en acier Inox
(1.4401 / 1.4301)
Longueur 6 m

Stainless steel glazing beads
(1.4401 / 1.4301)
Length 6 m

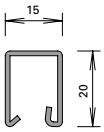

402.515
402.515.03
402.415
402.415.07

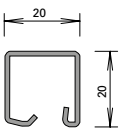

402.520
402.520.03
402.420
402.420.07

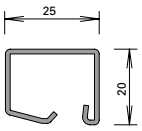

402.525
402.525.03
402.425
402.425.07

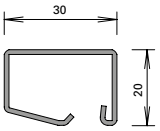

402.530
402.530.03
402.430
402.430.07

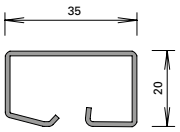

402.535
402.535.03

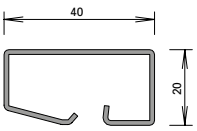

402.540
402.540.03

Oberfläche:
03/07: geschliffen, Korn 220

Surface:
03/07: polies, grain 220

Surface:
03/07: polished, grain 220



450.025

Befestigungsknopf
Edelstahl, gewindeformend, mit SR1-Angriff, Bohrdurchmesser 3,5 mm

VE = 100 Stück

450.025

Bouton de fixation
en acier inox, formant le taraudage, avec empreinte SR1, diamètre de perçage 3,5 mm

UV = 100 pièces

450.025

Fastening stud
stainless steel, self-tapping, with SR1 head, hole diameter 3,5 mm

PU = 100 pieces

Artikel-Nr.	G kg/m	B m²/m
402.112 Z	0,550	0,062
402.115 Z	0,600	0,066
402.120 Z	0,670	0,074
402.125 Z	0,740	0,083
402.130 Z	0,844	0,092
402.135 Z	0,960	0,103
402.140 Z	1,045	0,112

G = Gewicht
B = Beschichtungsfläche
U = Abwicklung umlaufend
P = Polierabwicklung

Artikel-Nr.	G kg/m	P m²/m
402.515 / 415	0,590	0,035
402.520 / 420	0,680	0,040
402.525 / 425	0,760	0,045
402.530 / 430	0,850	0,050
402.535	0,960	0,055
402.540	1,060	0,060

G = Poids
B = Surface à traiter
U = Périmètre extérieur
P = Périmètre à polir

Artikel-Nr.	G kg/m	B m²/m
62.507	0,840	0,076
62.508	0,960	0,086
62.509	1,090	0,096

G = Weight
B = Coated surface
U = Circumferential development
P = Circumferential polishing

Aluminium-Glasleisten (Länge 6 m)

Parcloses en aluminium (longueur 6 m)

Aluminium glazing beads (length 6 m)

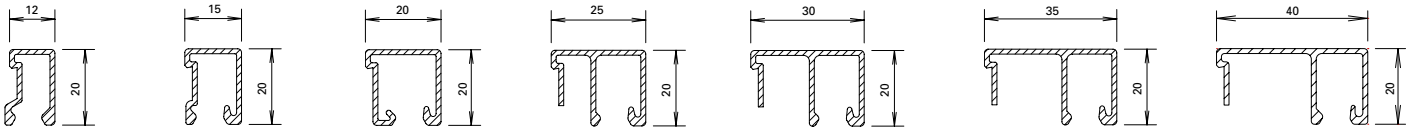

404.112 **404.115** **404.120** **404.125** **404.130** **404.135** **404.140**

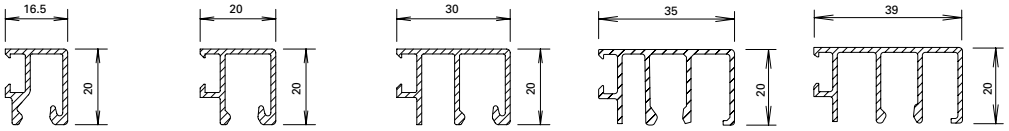

404.116* **404.119*** **404.129*** **404.136*** **404.139***



450.007

Befestigungsknopf
VE = 50 Magazine à 10 Knöpfe
Bouton de fixation
UV = 50 magasins à 10 pièces
Fastening stud
PU = 50 magazines with 10 studs



450.008

Befestigungsknopf
VE = 400 Magazine à 10 Knöpfe
Bouton de fixation
UV = 400 magasins à 10 pièces
Fastening stud
PU = 400 magazines with 10 studs



450.006

Befestigungsknopf (kurz) SR1
Bohrdurchmesser ø 3,5 mm
VE = 100 Stück
Bouton de fixation (court) SR1
Diamètre de perçage ø 3,5 mm
UV = 100 pièces
Fastening stud (short) SR1
Hole diameter ø 3,5 mm
PU = 100 pieces

* für Einsatz mit Trockenverglasung, im Innenbereich (trocken)
* pour utilisation avec vitrage à sec (en zone intérieure)
* for use with dry glazing (indoors)

Aluminium-Glasleisten*
(Länge 6 m)

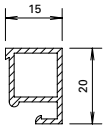

405.115

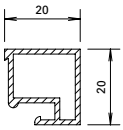

405.120

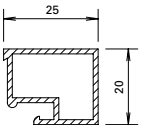

405.125

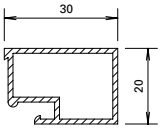

405.130

Parcloses en aluminium*
(longueur 6 m)

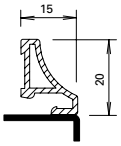

406.905

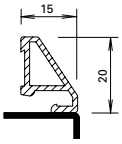

406.907

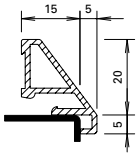

406.901

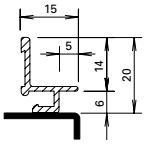

406.903

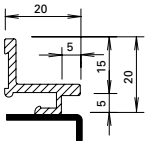

406.909

Aluminium glazing bead*
(length 6 m)

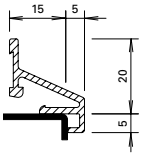

406.996



450.022

Befestigungsfeder
Edelstahl, inkl. Schraube, Bohrdurchmesser ø 3,5 mm
VE = 100 Stück

Ressort de fixation
acier Inox, vis inclus, diamètre de perçage ø 3,5 mm
UV = 100 pièces

Fixing spring
stainless steel, incl. screw, hole diameter ø 3,5 mm
PU = 100 pieces

* für Einsatz mit Nassverglasung
* pour utilisation avec vitrage à silicone
* for use with sealing glazing

Artikel-Nr.	G kg/m	U m²/m	P m²/m
404.112	0,202	0,110	0,032
404.115	0,226	0,117	0,035
404.116	0,245	0,131	0,035
404.119	0,270	0,140	0,040
404.120	0,252	0,148	0,040
404.125	0,310	0,178	0,045
404.129	0,346	0,196	0,050
404.130	0,330	0,188	0,050
404.135	0,350	0,198	0,055
404.136	0,415	0,237	0,055
404.139	0,429	0,245	0,060
404.140	0,370	0,208	0,060

Artikel-Nr.	G kg/m	U m²/m	P m²/m
405.115	0,240	0,084	0,035
405.120	0,295	0,093	0,040
405.125	0,330	0,103	0,045
405.130	0,365	0,113	0,050
406.901	0,280	0,104	0,040
406.903	0,157	0,082	0,039
406.905	0,211	0,075	0,029
406.907	0,217	0,075	0,029
406.909	0,252	0,094	0,045
406.996	0,246	0,119	0,039

G = Gewicht
U = Abwicklung umlaufend
P = Polierabwicklung

G = Poids
U = Périmètre extérieur
P = Périmètre à polir

G = Weight
U = Circumferential development
P = Circumferential polishing

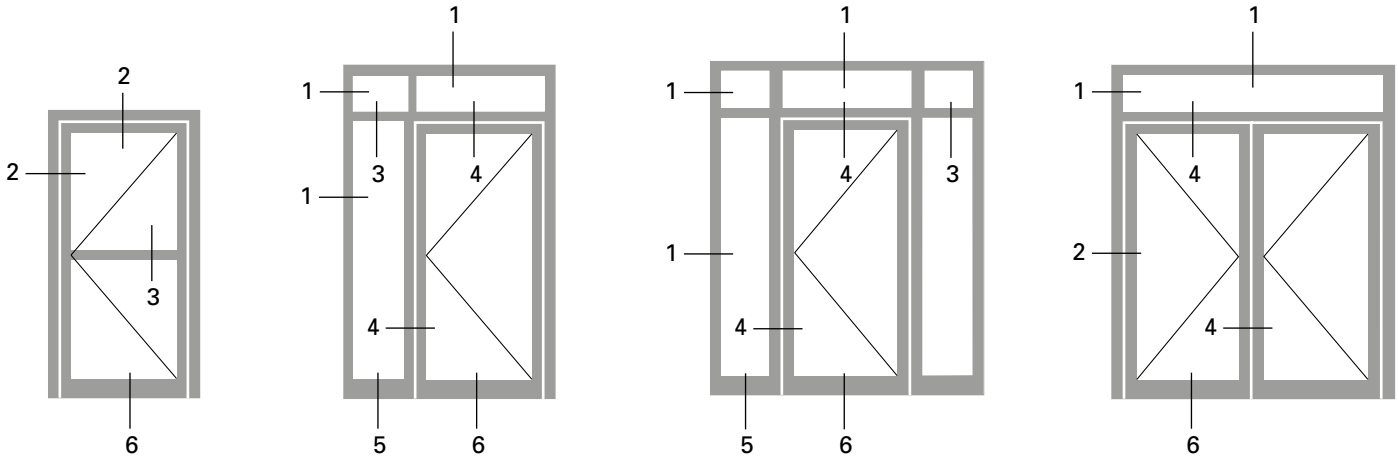

3.0

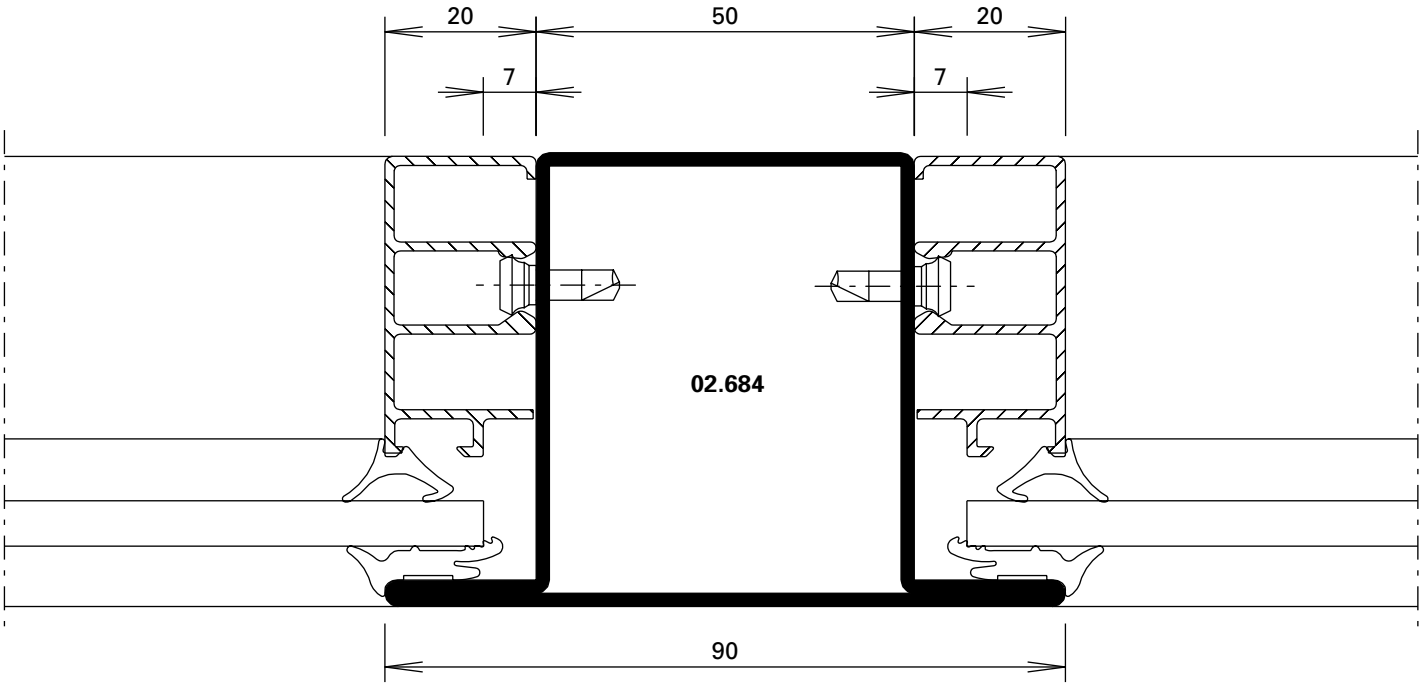

DXF DWG *41-0301-C-007*

2.0

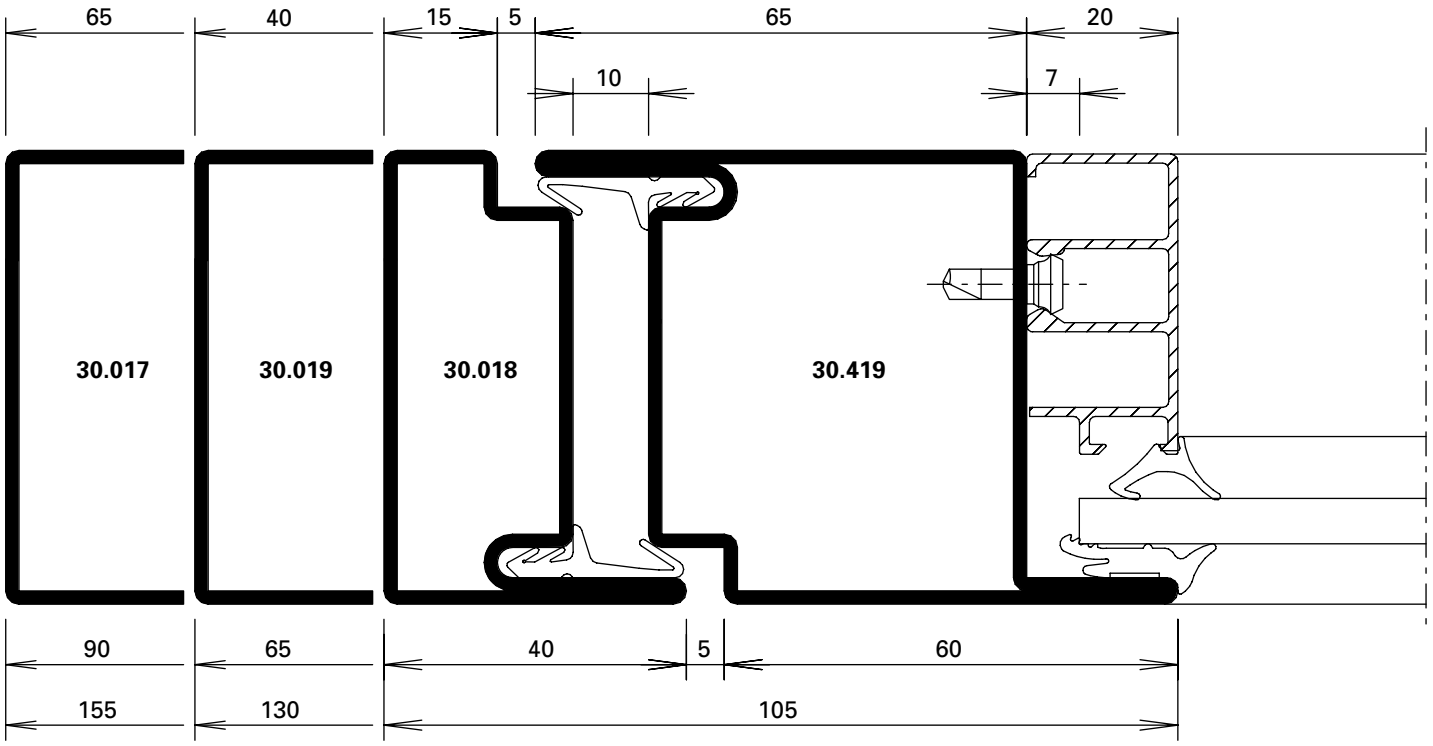

DXF DWG *41-0301-C-004*

4.0

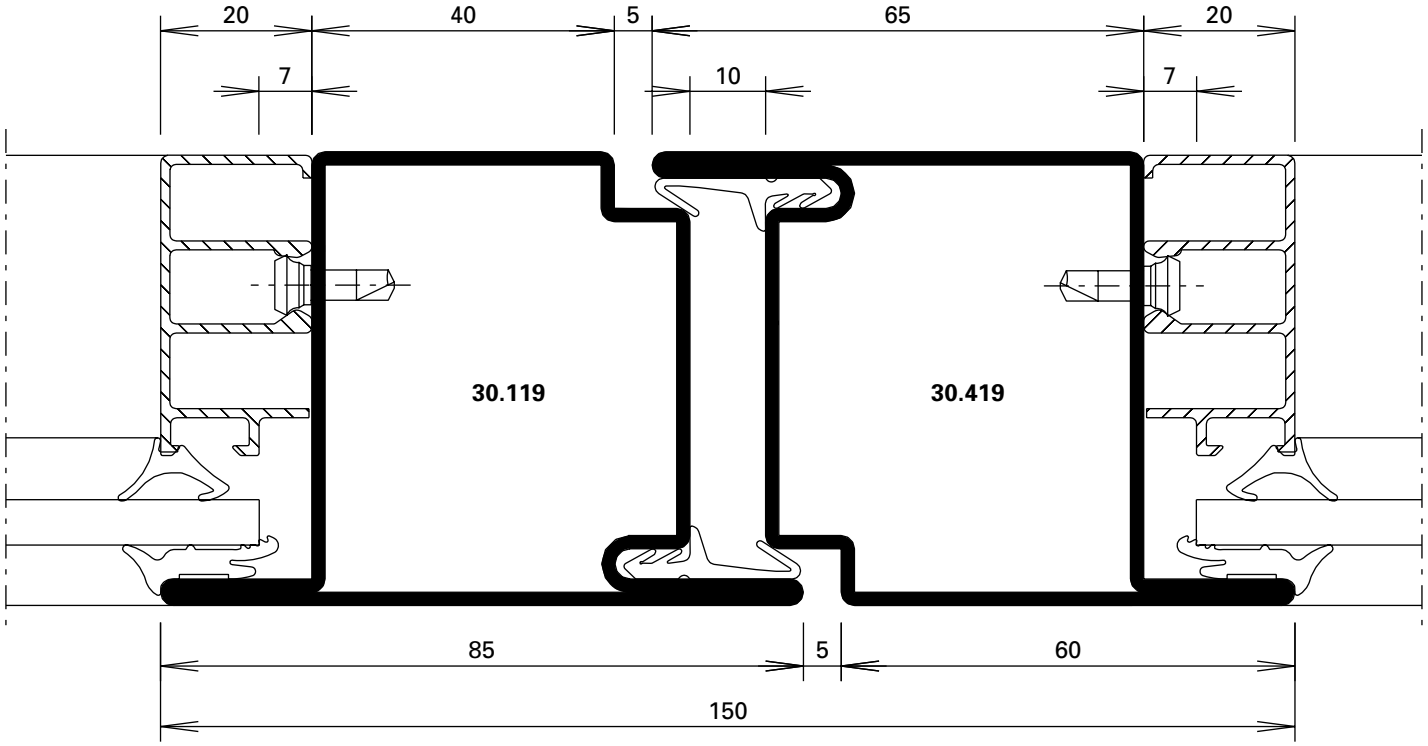

DXF DWG *41-0301-C-008*

1.0

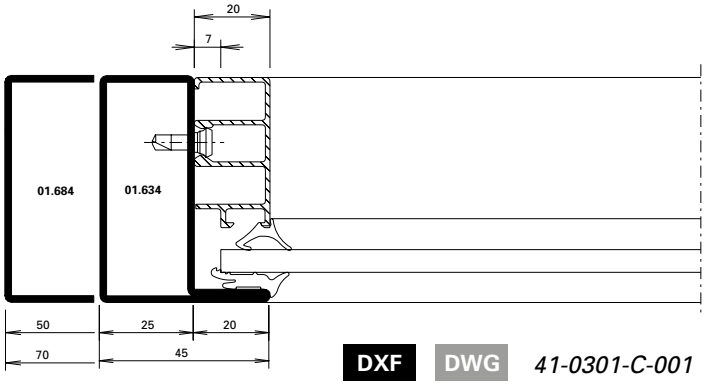

DXF DWG *41-0301-C-001*

2.1

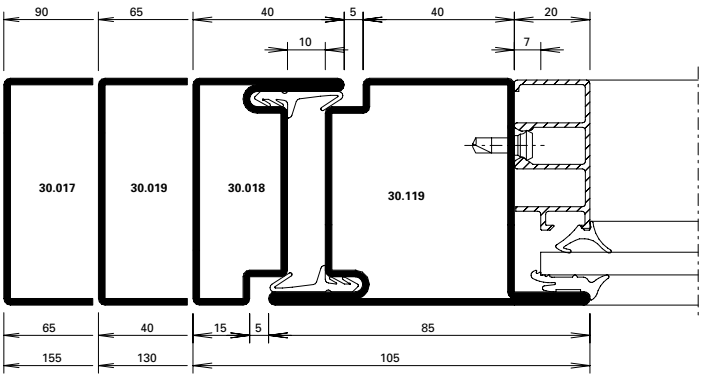

DXF DWG *41-0301-C-005*

2.2

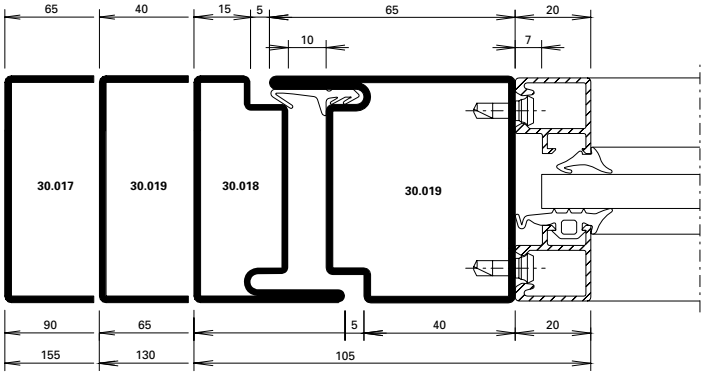

DXF DWG *41-0301-C-006*

4.1

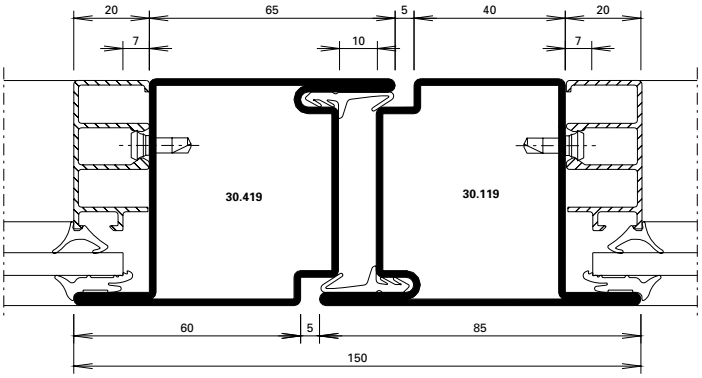

DXF DWG *41-0301-C-009*

4.2

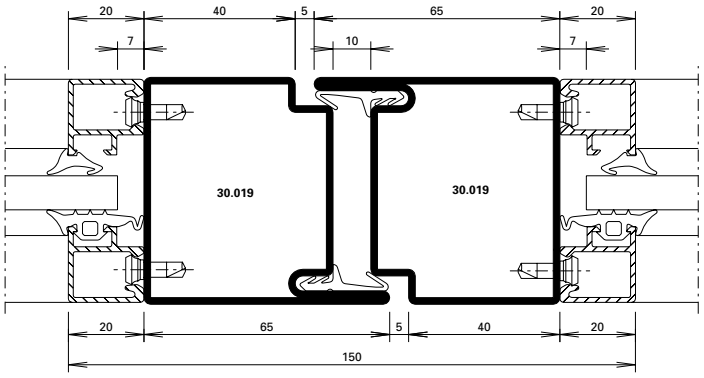

DXF DWG *41-0301-C-016*

4.3

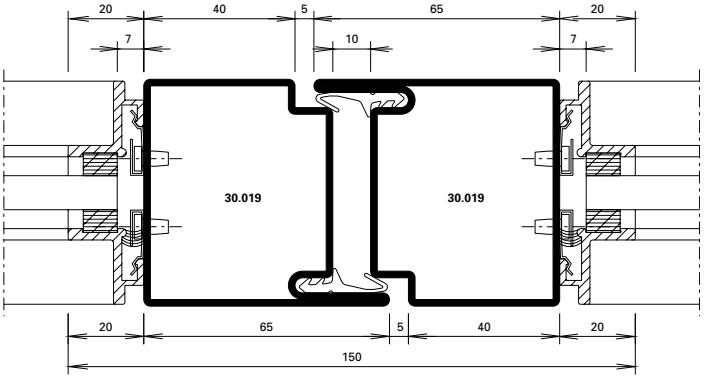

DXF DWG *41-0301-C-010*

3.1

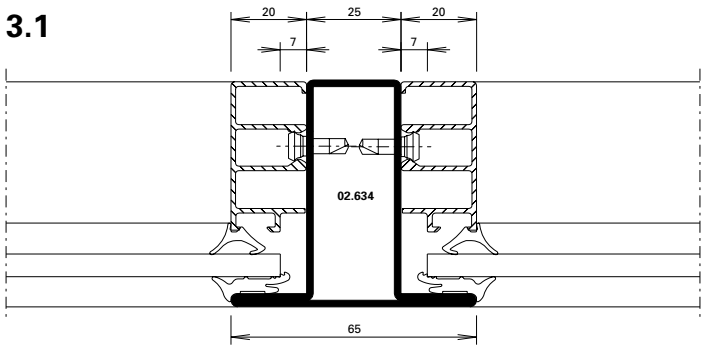

DXF DWG

41-0301-C-017

2.3

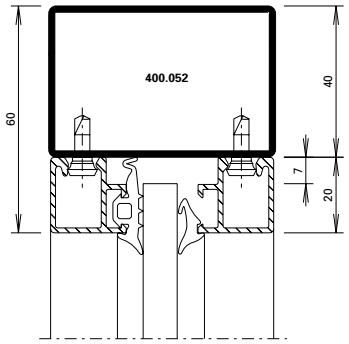

41-0301-C-002

DWG

DXF

3.2

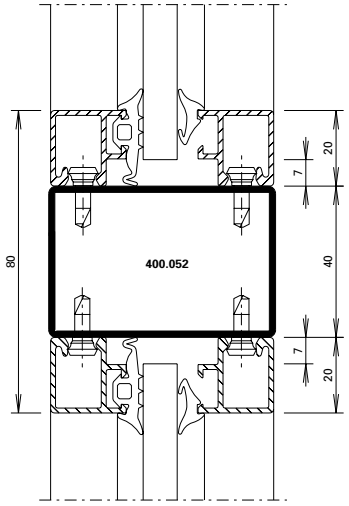

41-0301-C-003

DWG

DXF

6.0

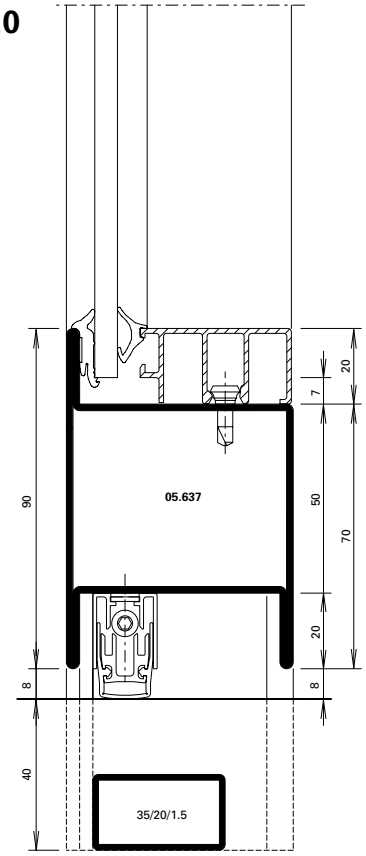

41-0301-C-012

DWG

DXF

6.1

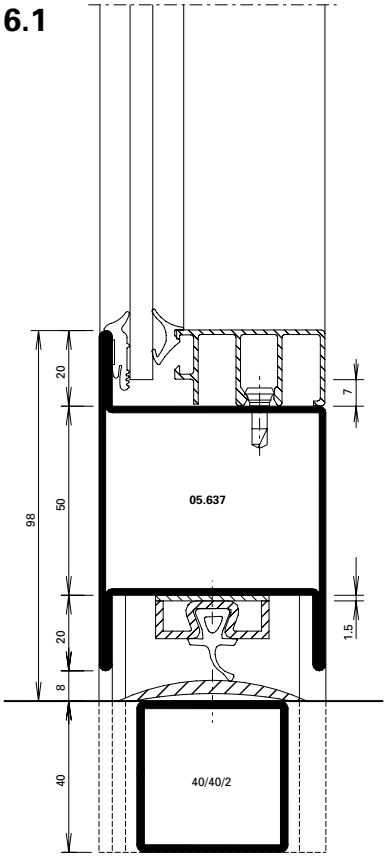

41-0301-C-013

DWG

DXF

6.2

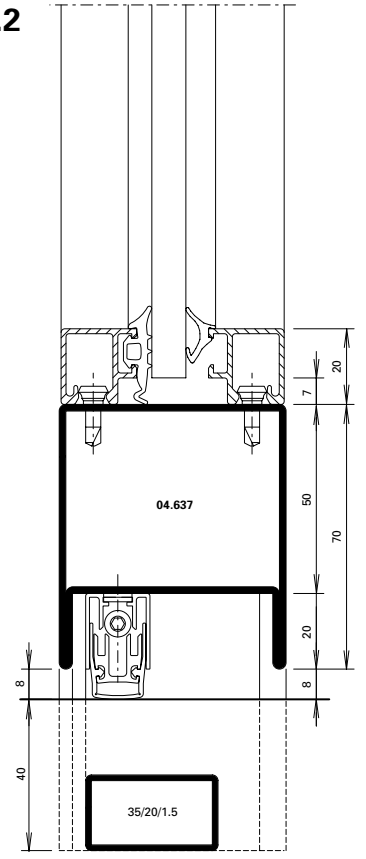

41-0301-C-014

DWG

DXF

6.3

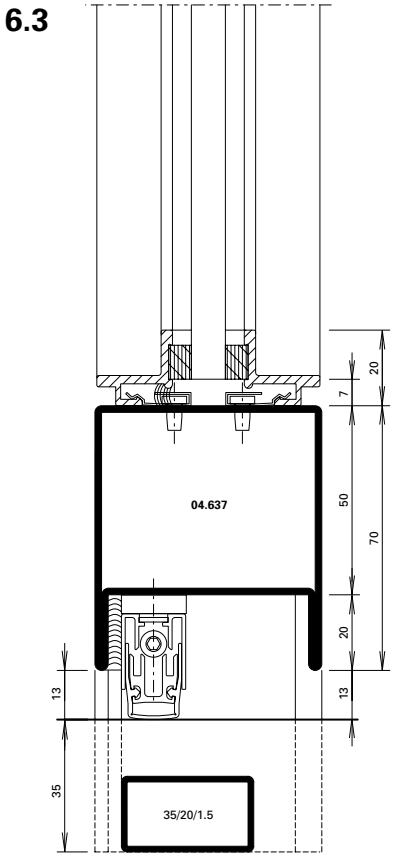

41-0301-C-015

DWG

DXF

Anwendungsbeispiele (41-0301-S-002)
Exemples d'application (41-0301-S-002)
Example of application (41-0301-S-002)

DXF DWG

Jansen-Economy 60 RS DIN 18095
Jansen-Economy 60 RS DIN 18095
Jansen-Economy 60 RS DIN 18095

B-B

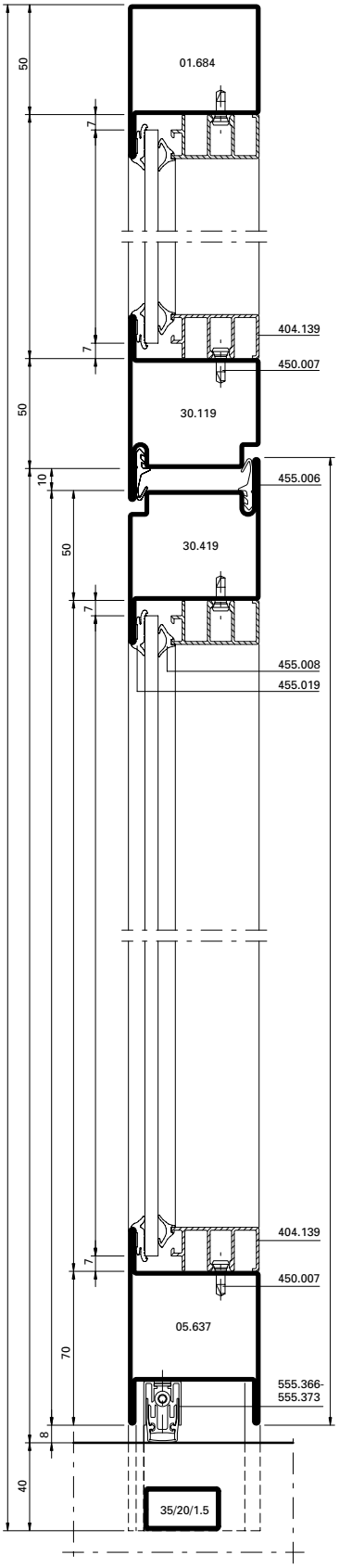

D-D

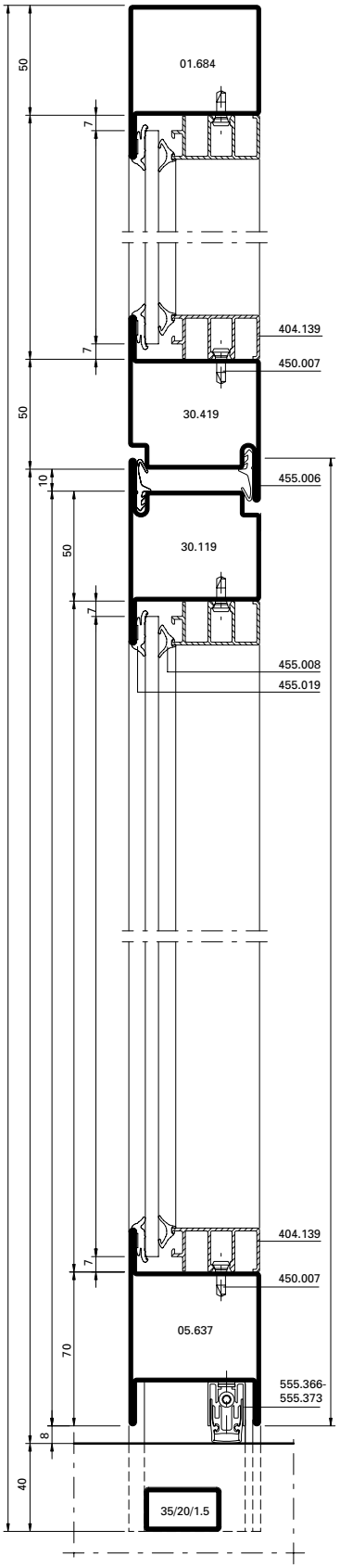

Sockelvarianten

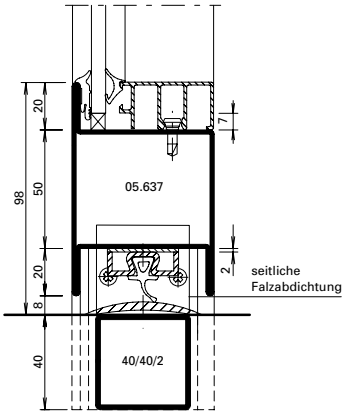

Hinweis:
Bei Verwendung der Schwellendichtung 455.201 muss der Standflügel von zweiflügeligen Türen nach unten verriegelt werden.

Remarque:
Dans le cas de l'utilisation du joint 455.201, le vantail semi-fixe des portes à deux vantaux devra être verrouillé aussi en bas.

Note:
When using gasket 455.201 on two leaf doors the fixed leaf must be locked towards the bottom.

A-A

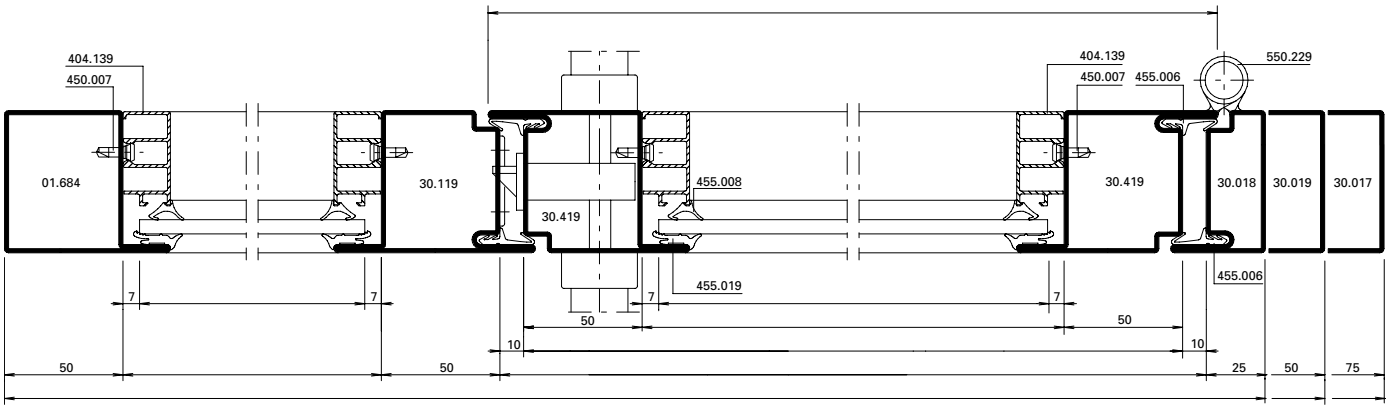
404.139
450.007
01.684
30.119
30.419
455.008
455.019
455.006
550.229
30.018
30.019
30.017
7
50
10
25
75

C-C

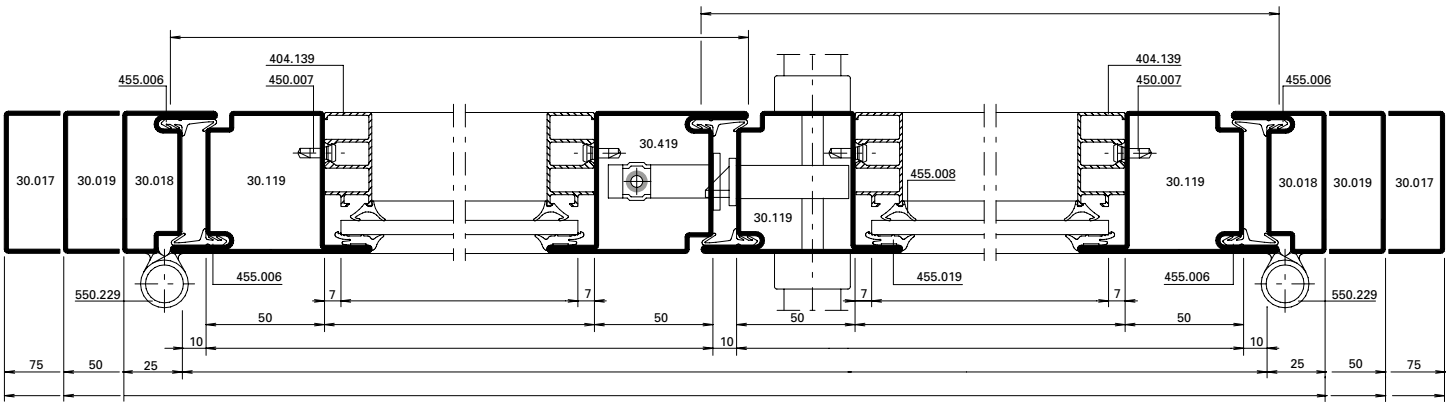
404.139
450.007
455.006
30.017
30.019
30.018
30.119
30.419
455.008
455.019
550.229
7
50
10
25
75

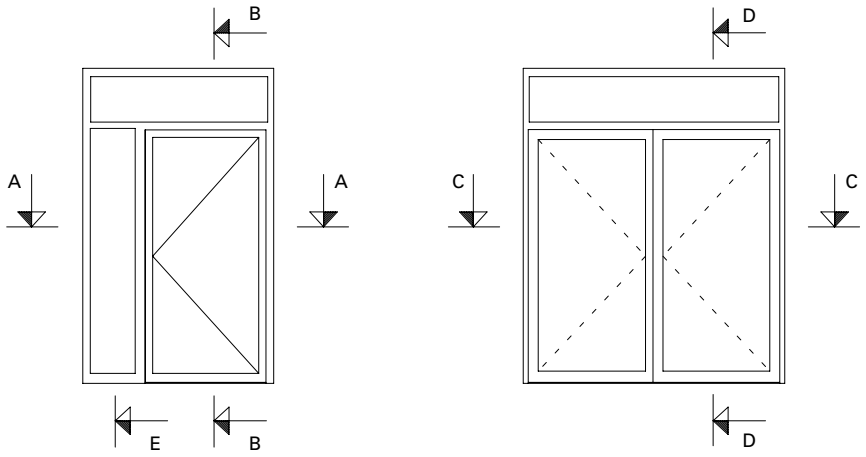
A
B
C
D
E


0 10 20 30 40 50
mm

B-B

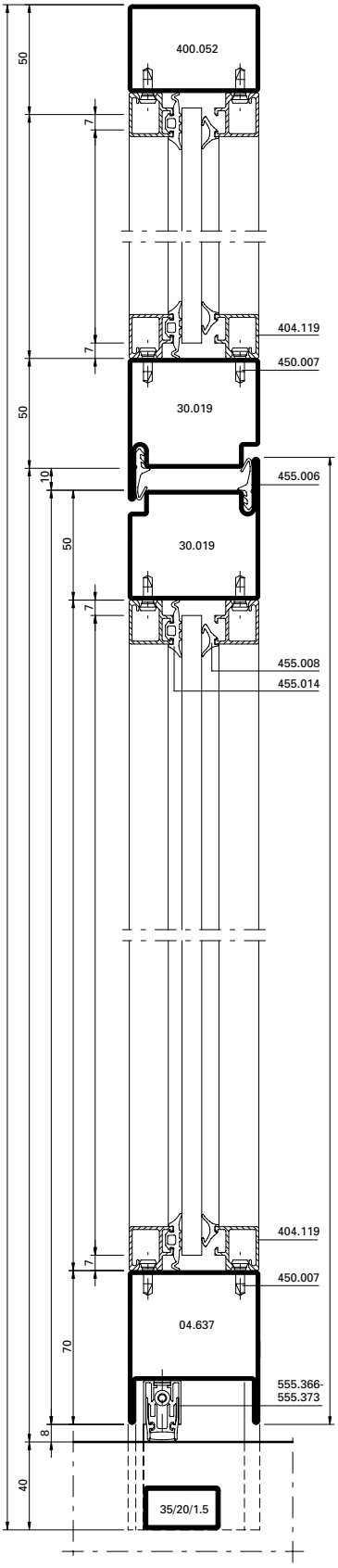

D-D

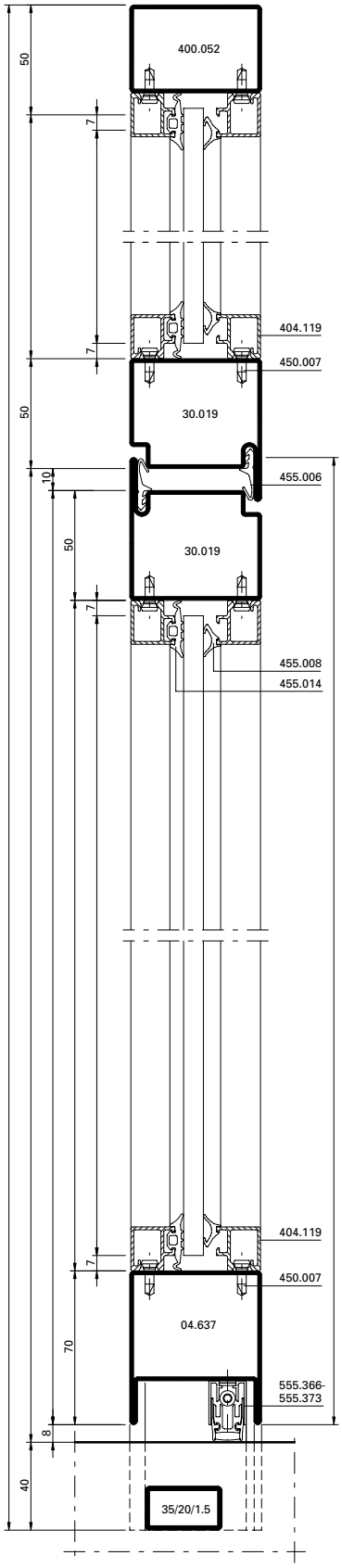

Hinweis:
Bei Verwendung der Schwellendichtung 455.201 muss der Standflügel von zweiflügeligen Türen nach unten verriegelt werden.

Remarque:
Dans le cas de l'utilisation du joint 455.201, le vantail semi-fixe des portes à deux vantaux devra être verrouillé aussi en bas.

Note:
When using gasket 455.201 on two leaf doors the fixed leaf must be locked towards the bottom.

A-A

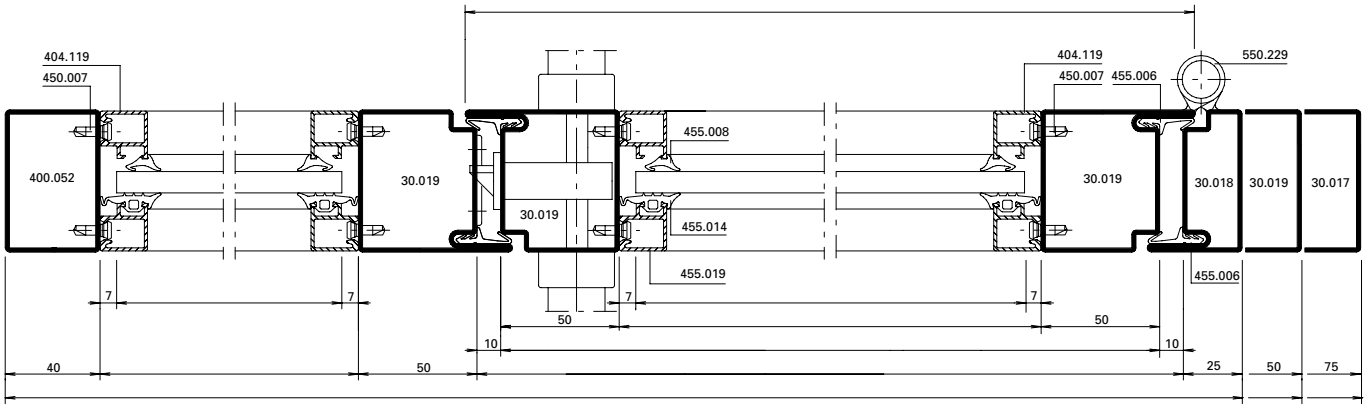

C-C

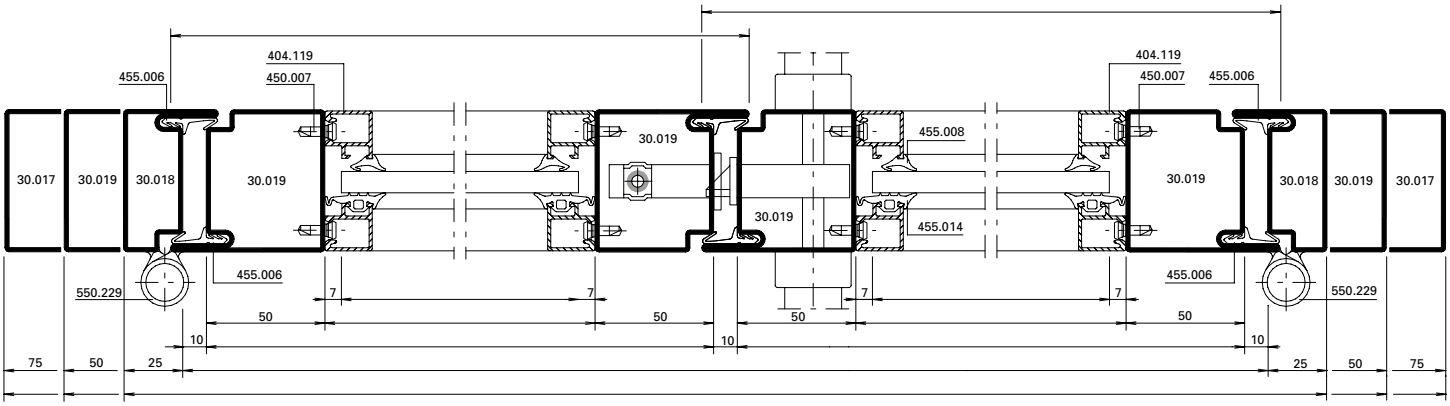

Detail E

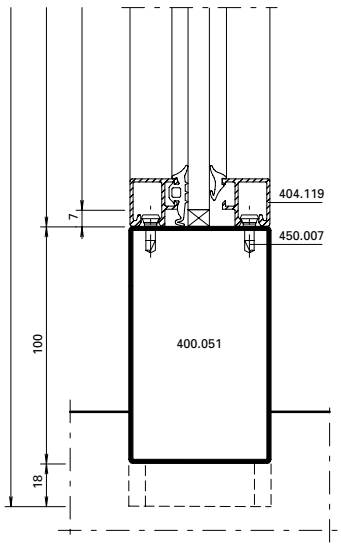

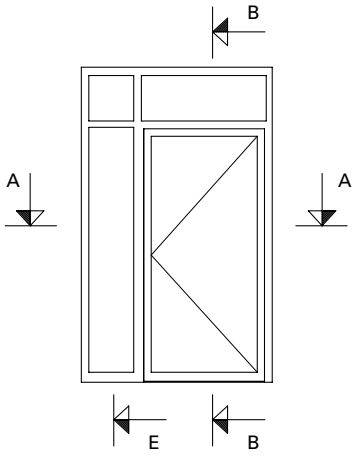

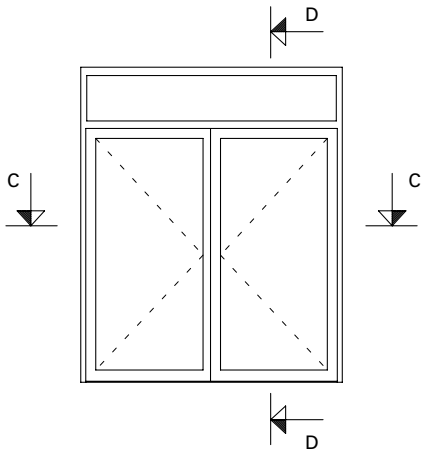



Anwendungsbeispiele (41-0301-S-001)
Exemples d'application (41-0301-S-001)
Example of application (41-0301-S-001)

DXF DWG

Jansen-Economy 60 RS DIN 18095
Jansen-Economy 60 RS DIN 18095
Jansen-Economy 60 RS DIN 18095

B-B

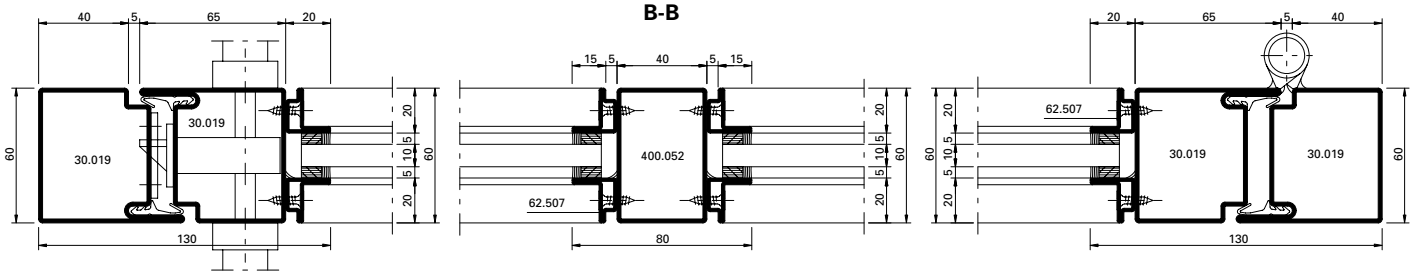

C-C

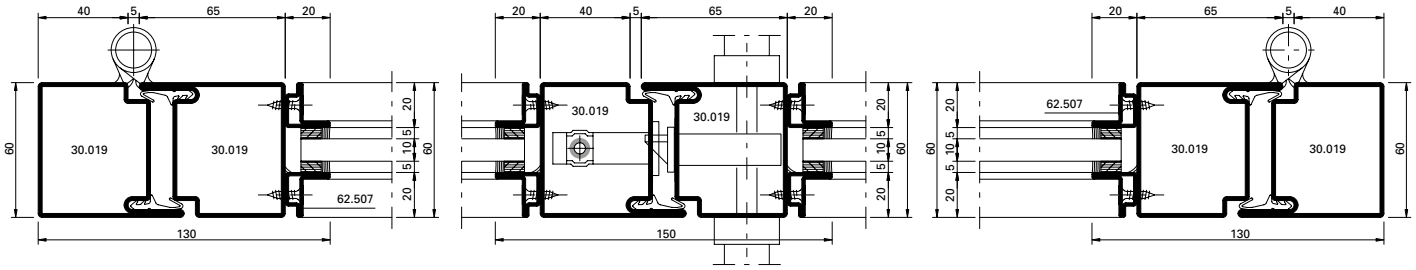

A-A

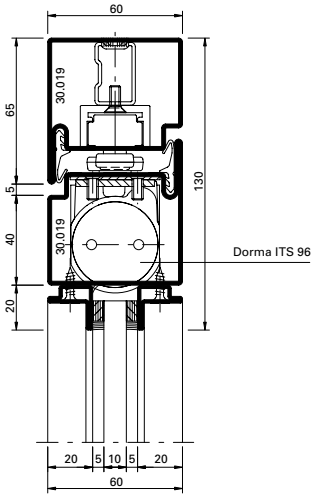

Alternative

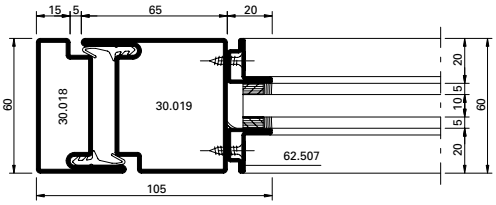

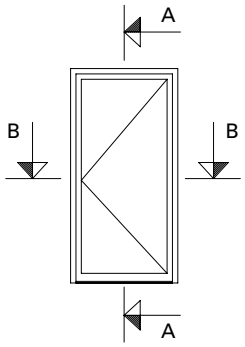

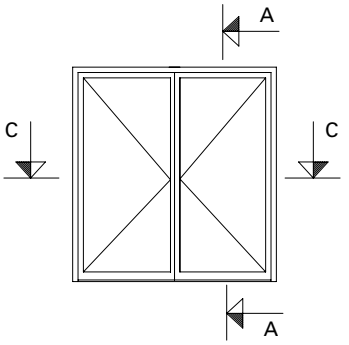

D-D

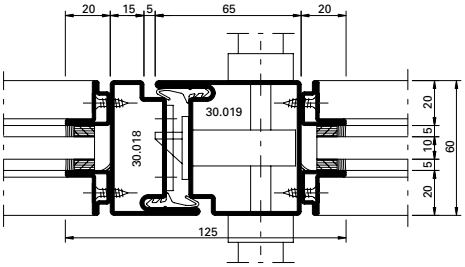

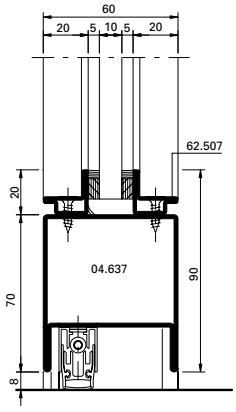

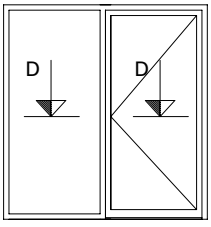

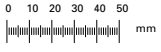

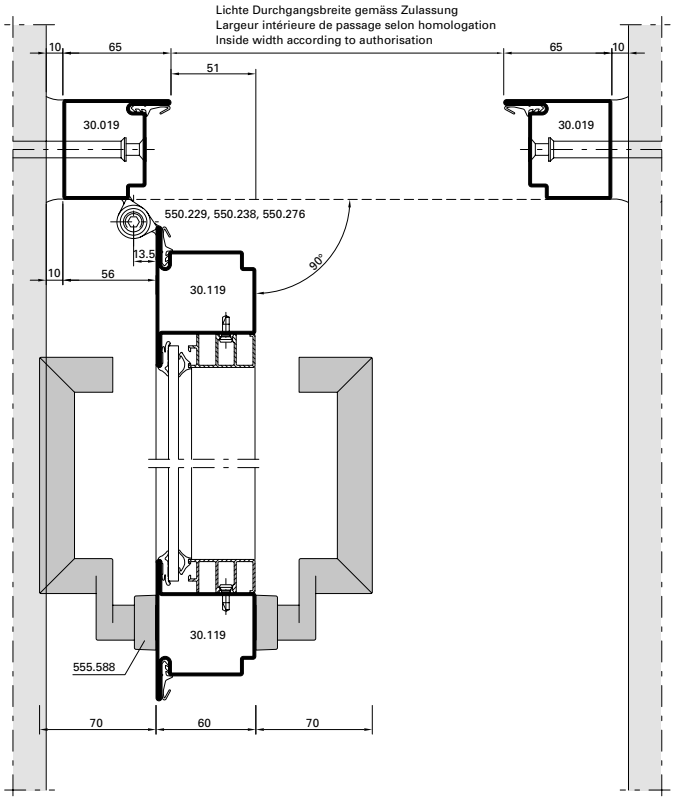

DXF **DWG** *41-0301-E-013*

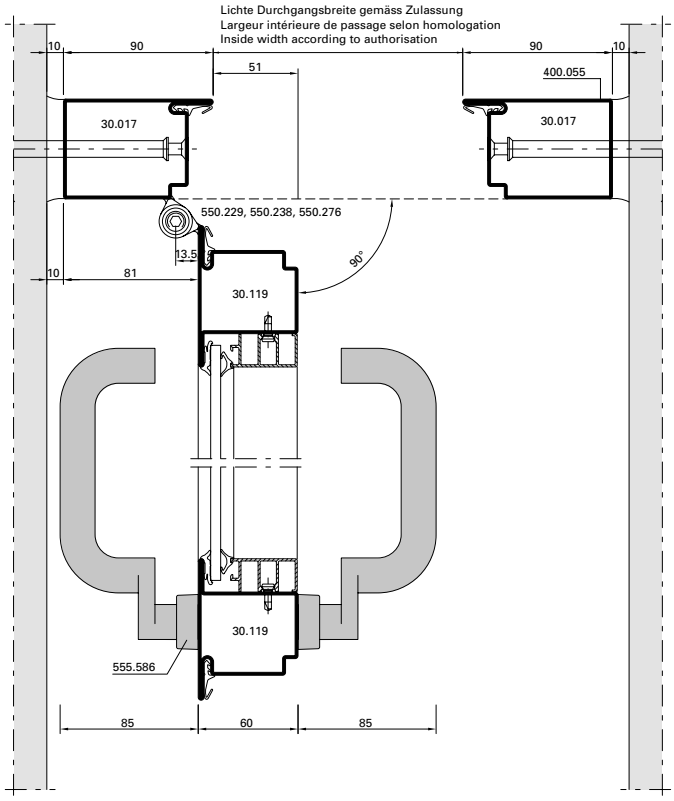

DXF **DWG** *41-0301-E-014*

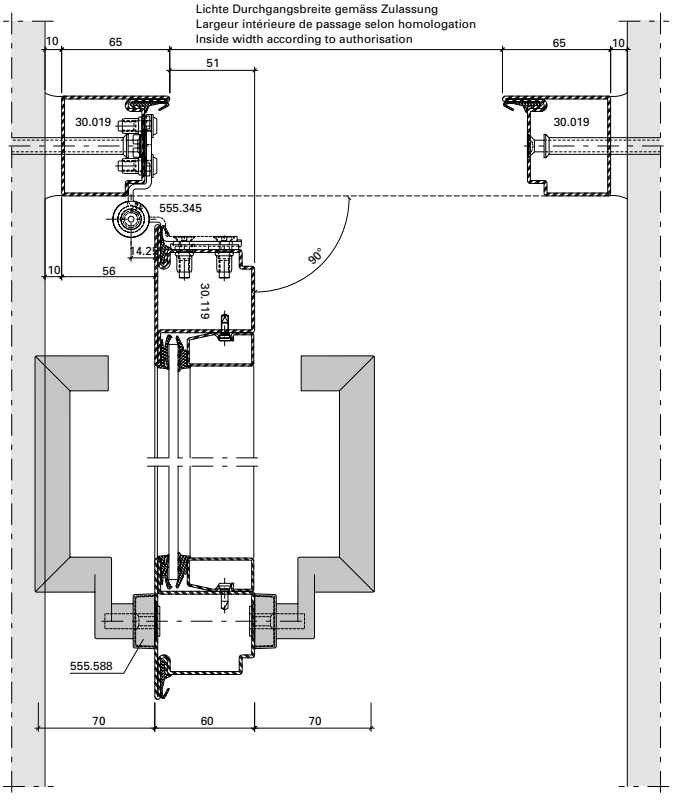

DXF **DWG** *41-0301-E-015*

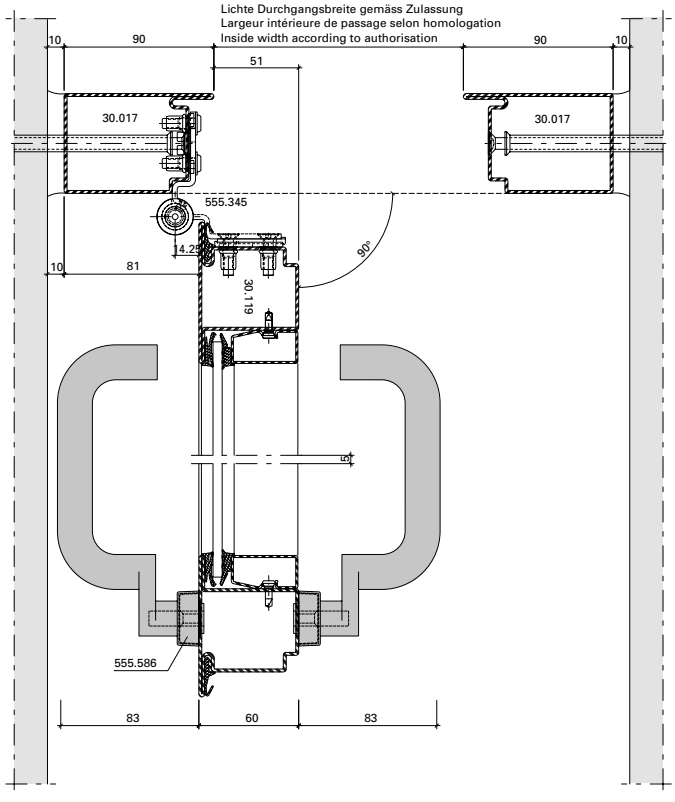

DXF **DWG** *41-0301-E-016*

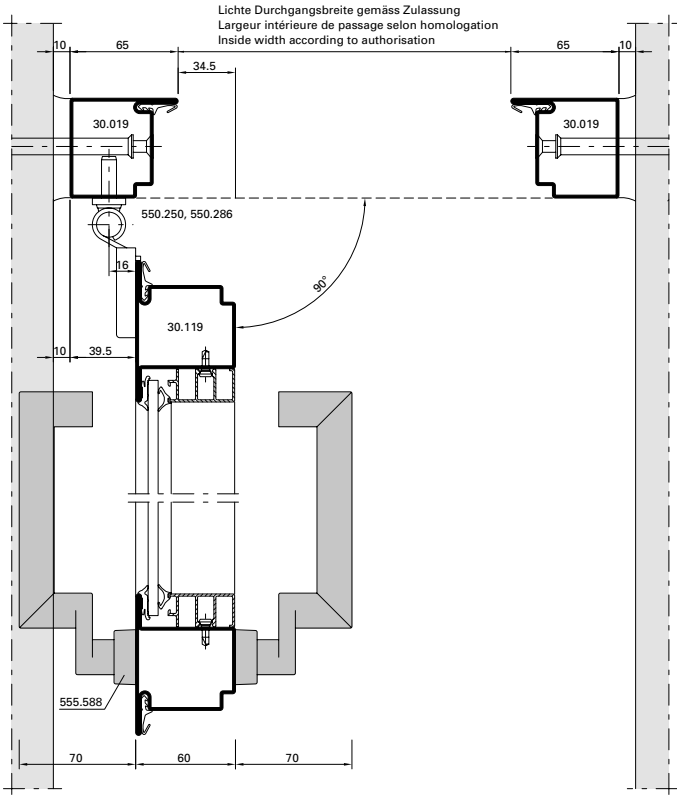

DXF **DWG** *41-0301-E-017*

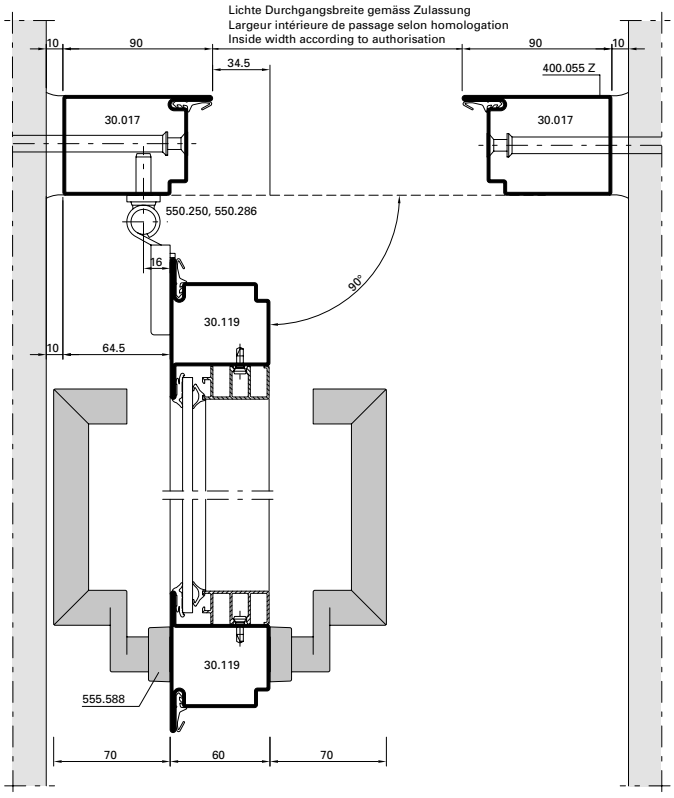

DXF **DWG** *41-0301-E-018*

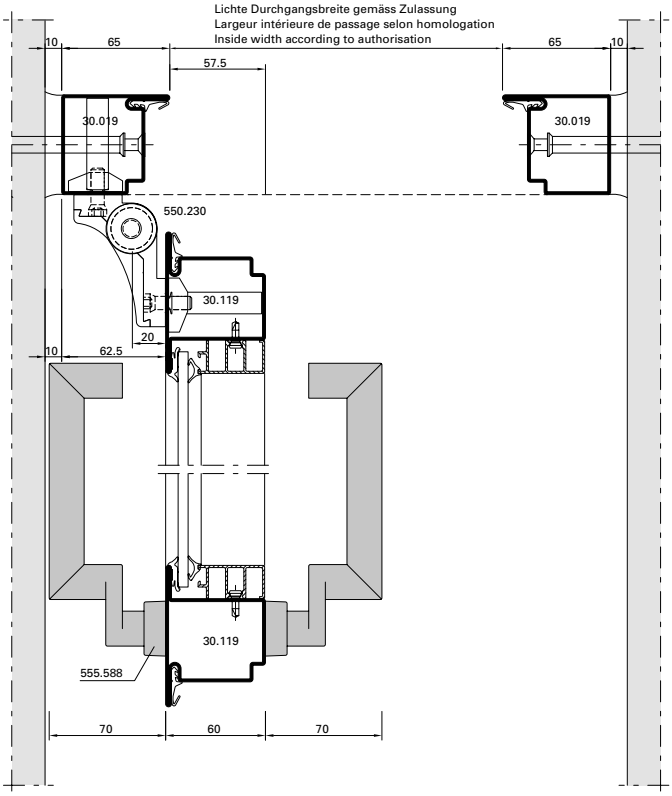

DXF **DWG** *41-0301-E-019*

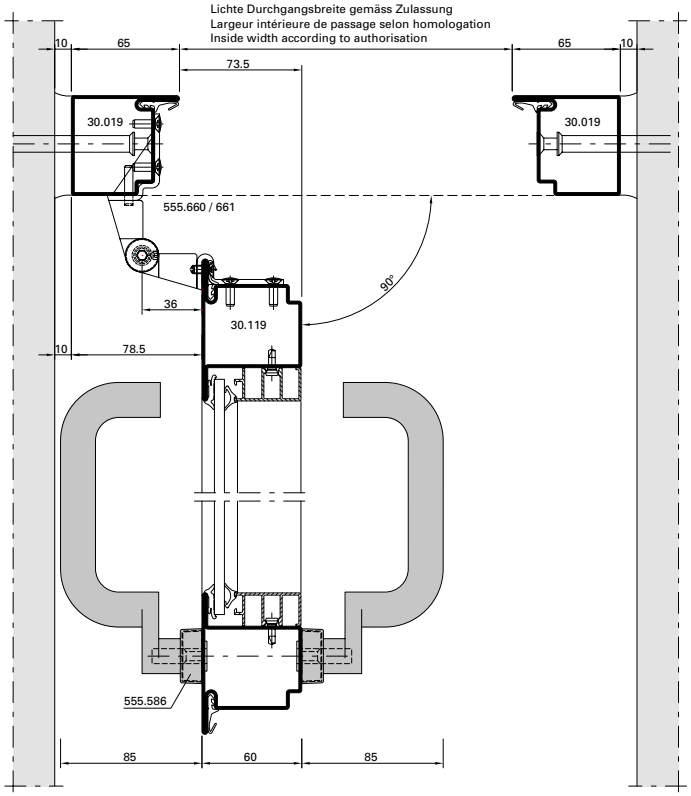

DXF **DWG** *41-0301-E-023*

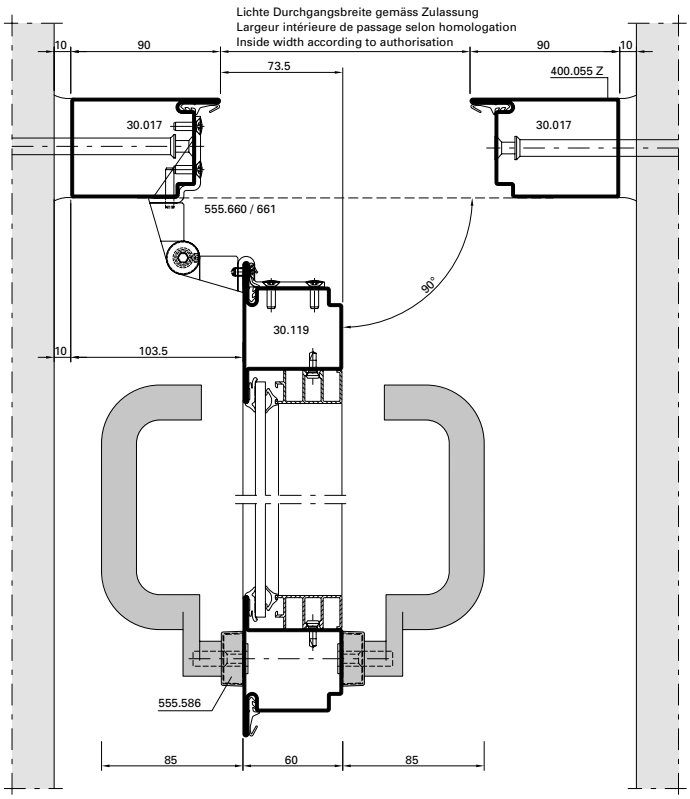

DXF **DWG** *41-0301-E-022*

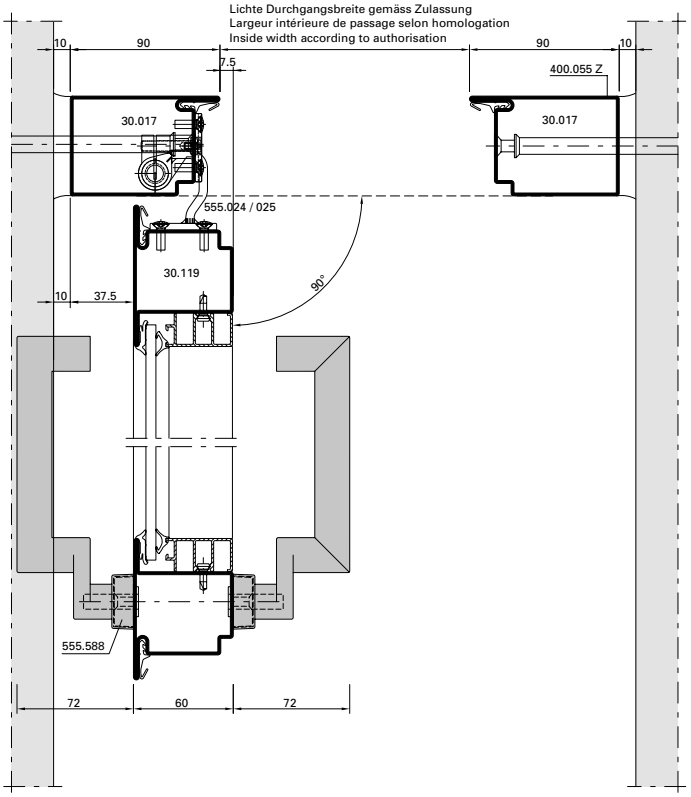

DXF **DWG** *41-0301-E-021*

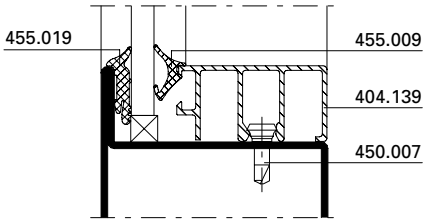
455.019
455.009
404.139
450.007

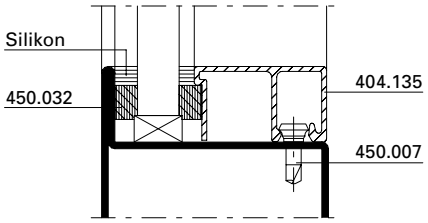
Silikon
450.032
404.135
450.007

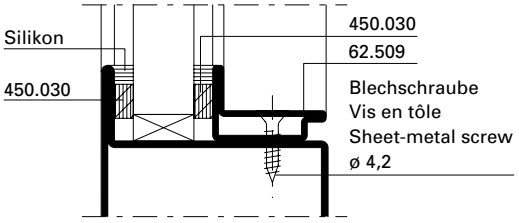
Silikon
450.030
450.030
62.509
Blechschraube
Vis en tôle
Sheet-metal screw
ø 4,2

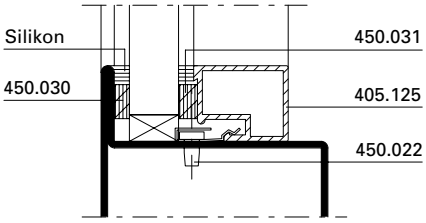
Silikon
450.030
450.031
405.125
450.022

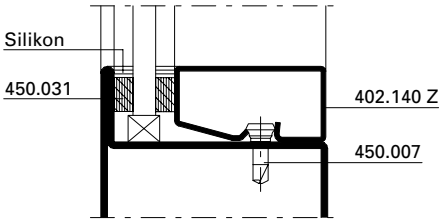
Silikon
450.031
402.140 Z
450.007

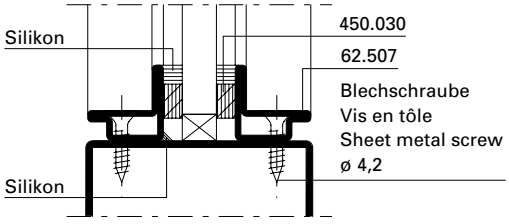
Silikon
Silikon
450.030
62.507
Blechschraube
Vis en tôle
Sheet metal screw
ø 4,2

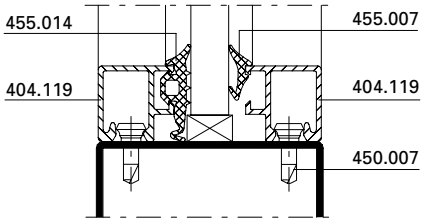
455.014
404.119
455.007
404.119
450.007

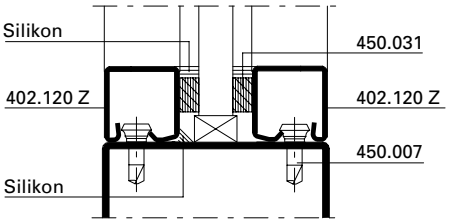
Silikon
402.120 Z
Silikon
450.031
402.120 Z
450.007

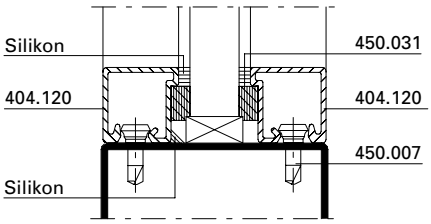
Silikon
404.120
Silikon
450.031
404.120
450.007

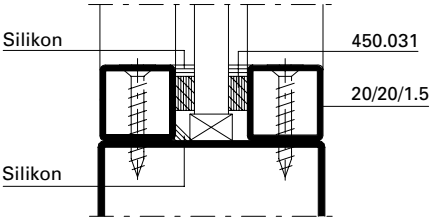
Silikon
Silikon
450.031
20/20/1.5

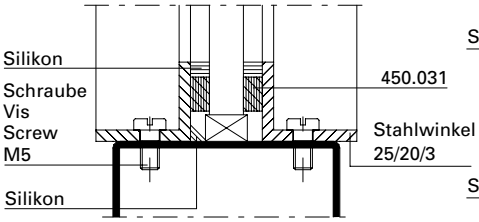
Silikon
Schraube
Vis
Screw
M5
Silikon
450.031
Stahlwinkel
25/20/3

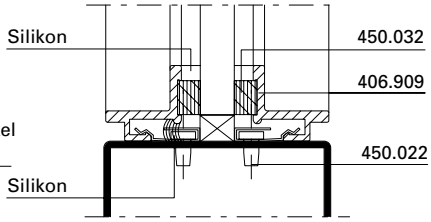
Silikon
Silikon
450.032
406.909
450.022

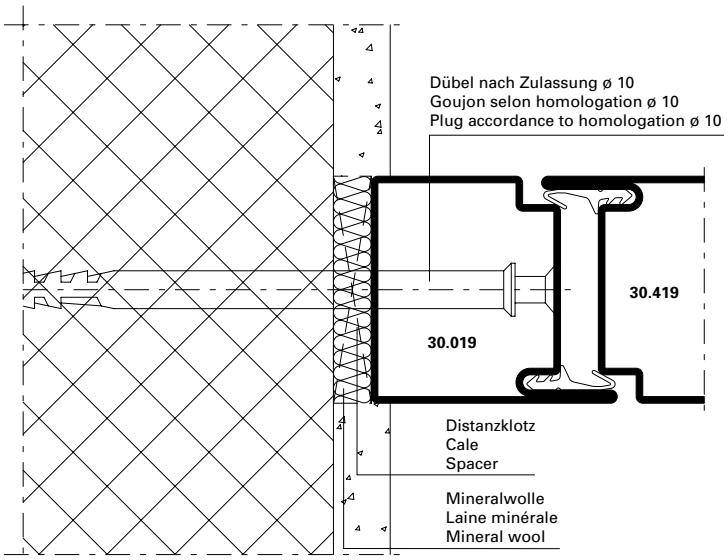

DXF DWG *41-0301-A-014*

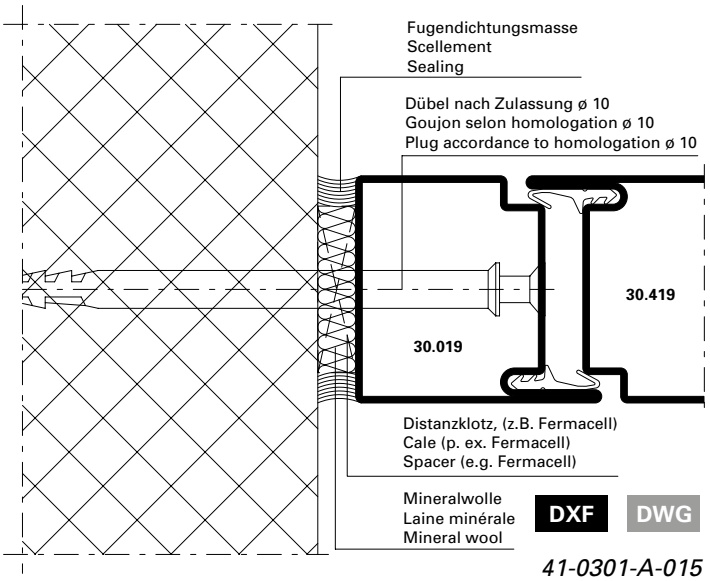

DXF DWG *41-0301-A-015*

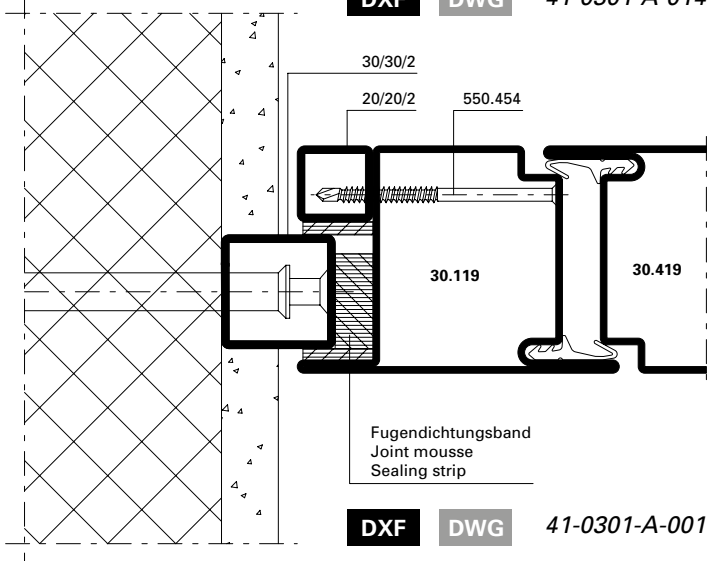

DXF DWG *41-0301-A-001*

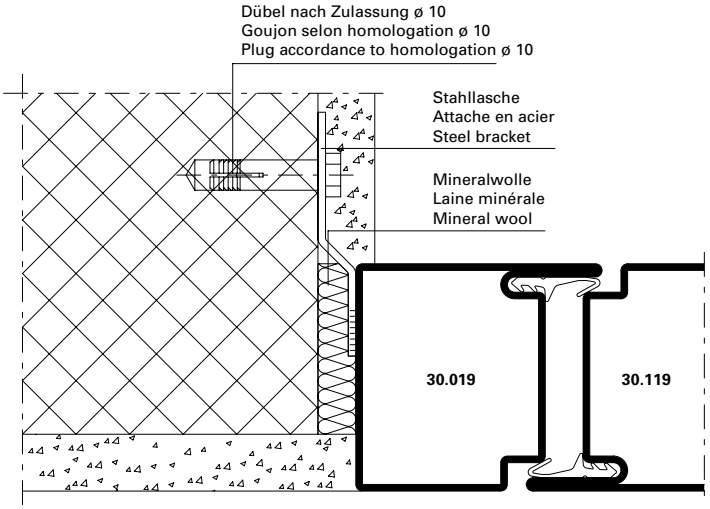

DXF DWG *41-0301-A-002*

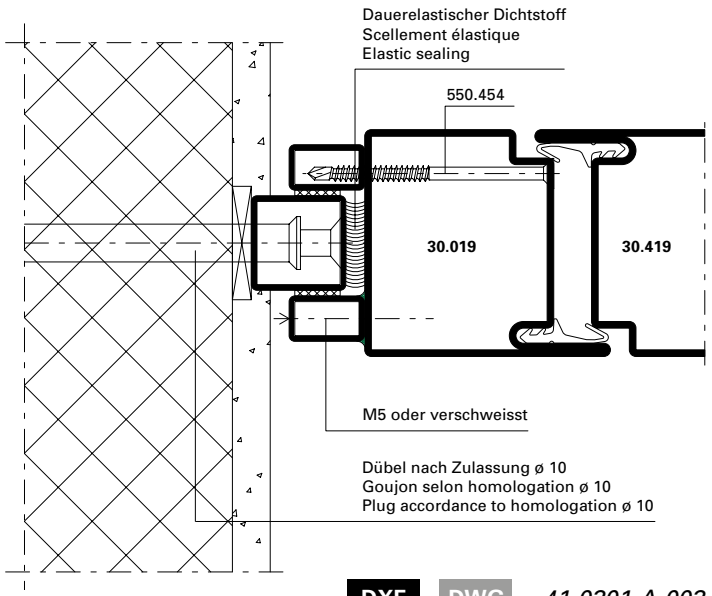

DXF DWG *41-0301-A-003*

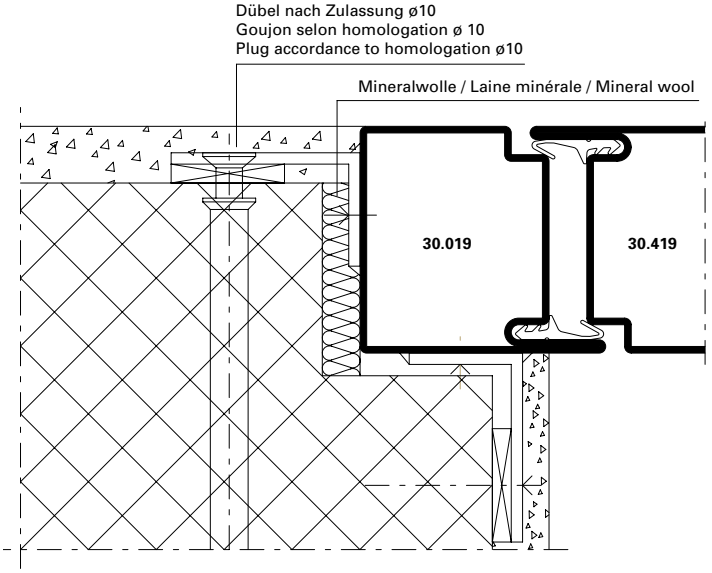

DXF DWG *41-0301-A-016*

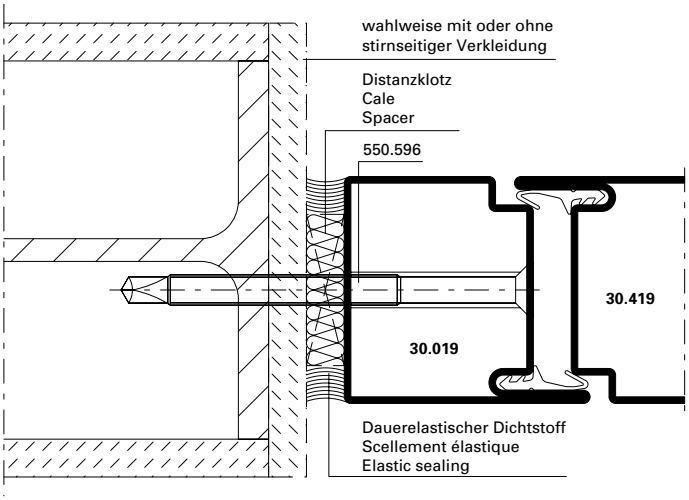

DXF DWG *41-0301-A-004*

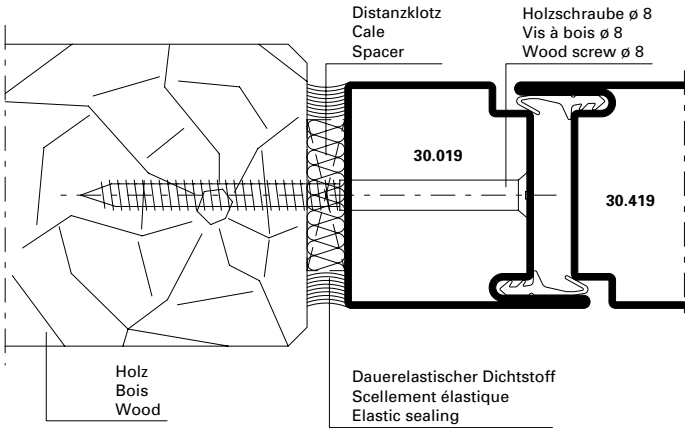

DXF DWG *41-0301-A-005*

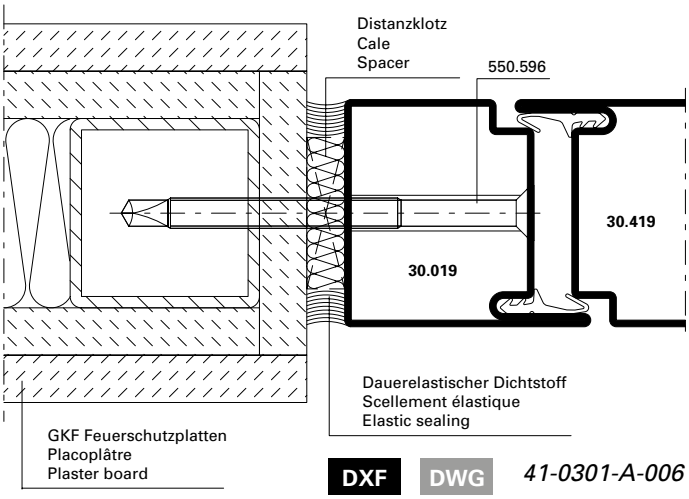

DXF DWG *41-0301-A-006*

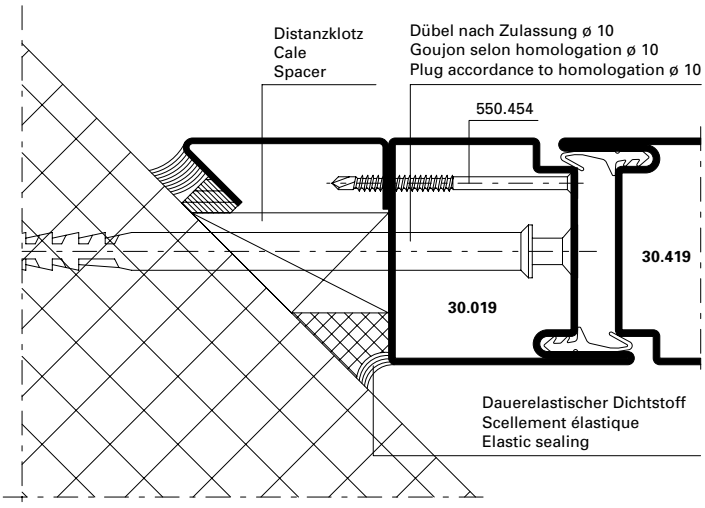

DXF DWG *41-0301-A-007*

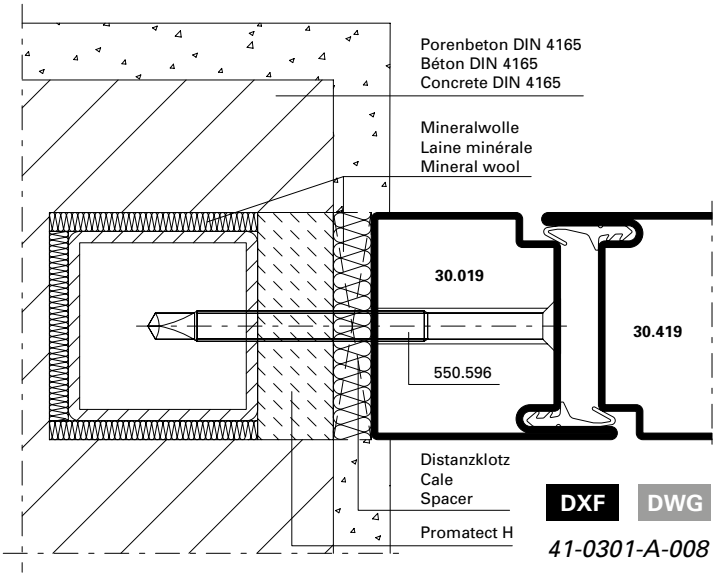

DXF DWG *41-0301-A-008*

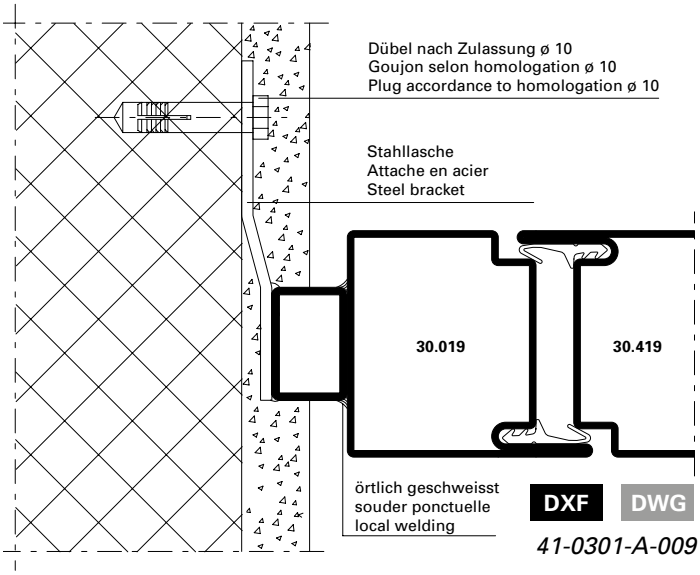

DXF DWG *41-0301-A-009*

41-0301-A-011

DXF DWG

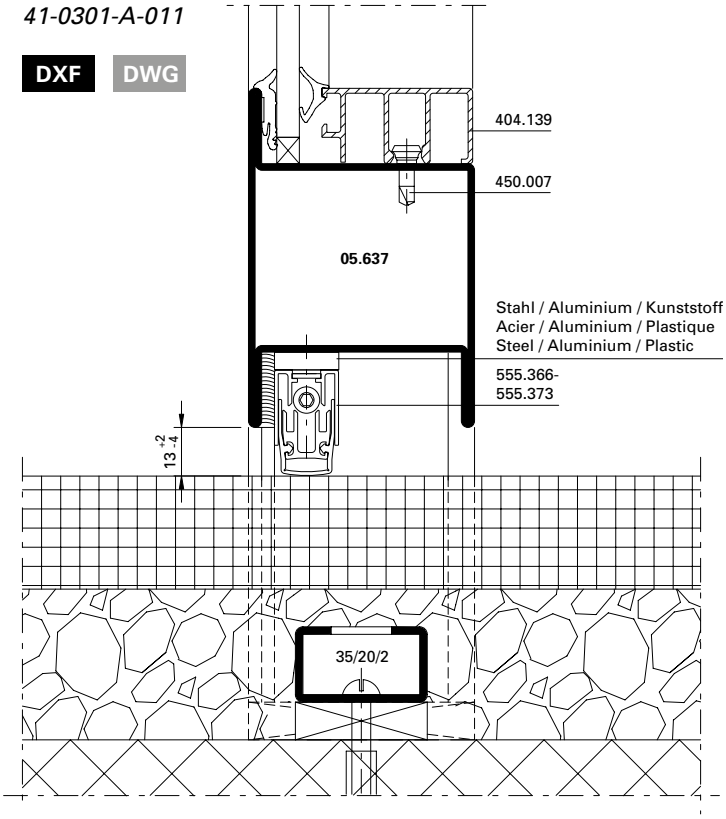

41-0301-A-013

DXF DWG

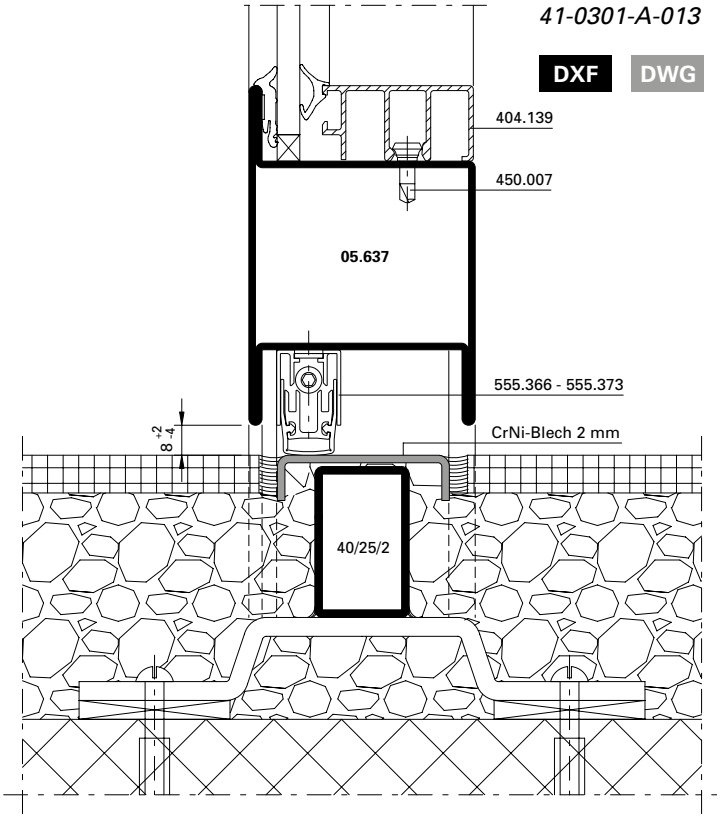

41-0301-A-010

DXF DWG

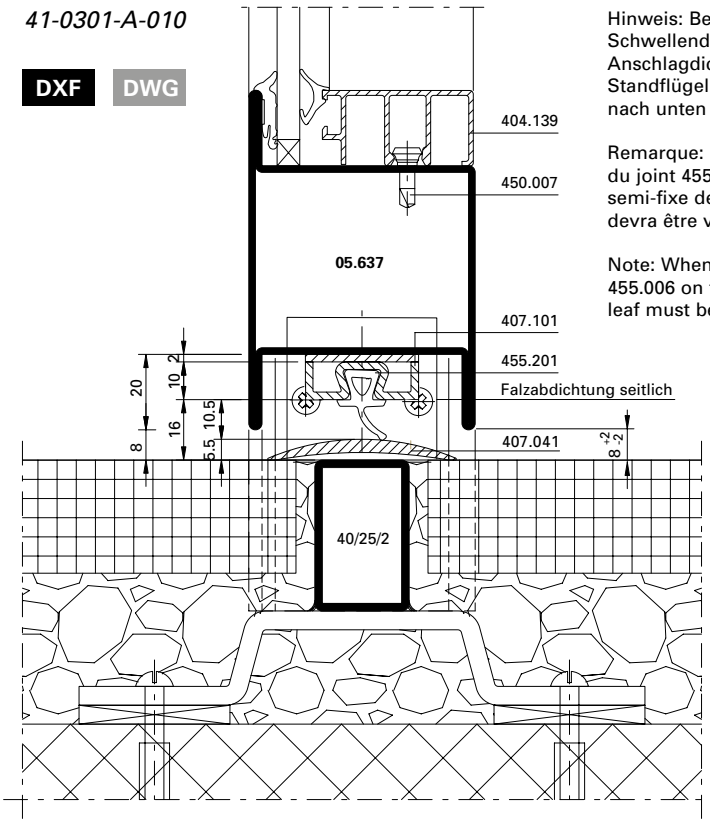

Hinweis: Bei Verwendung der Schwellendichtung 455.201 oder Anschlagdichtung 455.006 muss der Standflügel von zweiflügeligen Türen nach unten verriegelt werden.

Remarque: Dans le cas de l'utilisation du joint 455.201 ou 455.006, le vantail semi-fixe des portes à deux vantaux devra être verrouillé aussi en bas.

Note: When using gasket 455.201 or 455.006 on two leaf doors the fixed leaf must be locked towards the bottom.

41-0301-A-012

DXF DWG

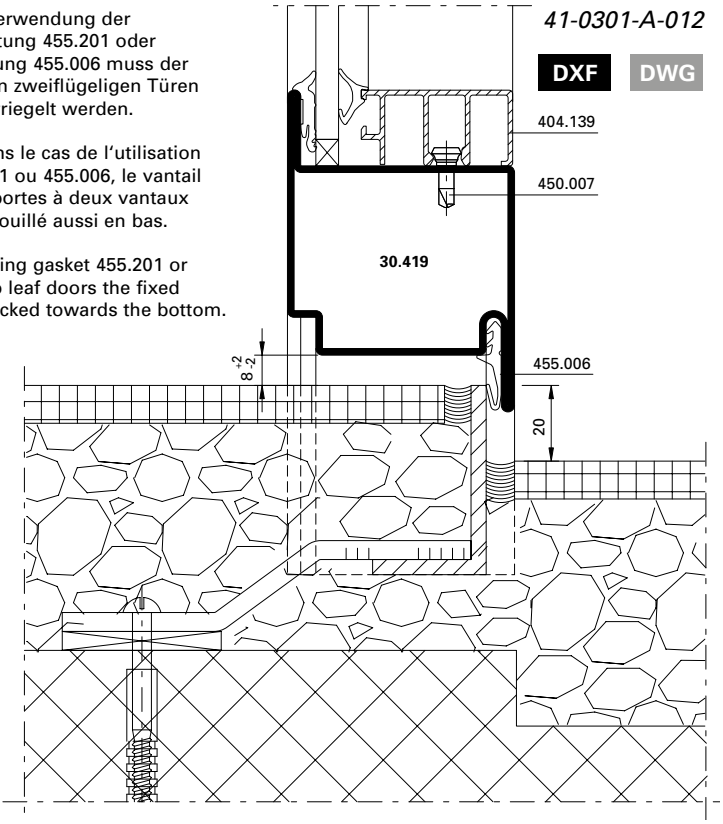

Zwängungsfreies Öffnen (Türen in Panik-Ausführung)

Ouvertures sans collision des vantaux (Portes en version panique)

Door alignment when opening (Doors with emergency function)

Bänder Paumelles Hinges	Drehpunktabstand Distance à l'axe de rotation Center axis of hinge **X**	Drücker Poignée Handle	Einflügelig Un vantail Single-leaf		Zweiflügelig Deux vantaux Double-leaf		
			min. LDB mm	min. GF-B mm	min. LDB mm	min. GF-B mm	min. SF-B mm
 Anschweissbänder Paumelles à souder Weld-on hinges 550.229/550.276 555.267/555.268 550.238 555.227/555.261 555.226/555.260	13,5 mm	 555.586 / 555.579 / 555.588 550.314 / 550.316	490	530	1000	530	430
		 555.696 / 555.697 / 555.698 / 555.699	490	530	1000	530	430
		 555.500 / 555.501 / 555.860 mit/avec/with 555.859	490	530	1600	830	430

Länderspezifische Vorgaben für Mindestflügelabmessungen beachten.

Il convient de respecter les prescription des pays concernés pour les largeurs minimales des vantaux.

Please comply with the country specific requirements for the minimal leaf widths.

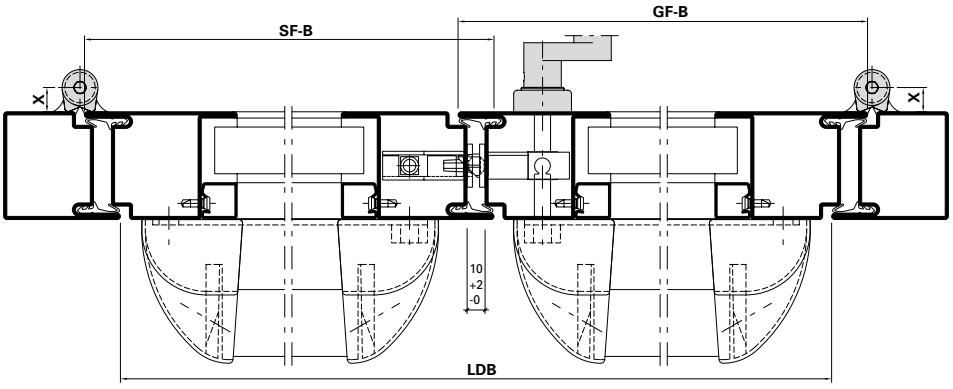

LDB Lichte Durchgangsbreite
GF-B Gangflügel-Breite
SF-B Standflügel-Breite

LDB Largeur vide lumière
GF-B Largeur du vantail de service
SF-B Largeur du vantail semi-fixe

LDB Clear opening width
GF-B Access leaf width
SF-B Secondary leaf width

Zwängungsfreies Öffnen (Türen in Panik-Ausführung)

Ouvertures sans collision des vantaux (Portes en version panique)

Door alignment when opening (Doors with emergency function)

Bänder Paumelles Hinges	Drehpunktabstand Distance à l'axe de rotation Center axis of hinge **X**	Drücker Poignée Handle	Einflügelig Un vantail Single-leaf		Zweiflügelig Deux vantaux Double-leaf		
			min. LDB mm	min. GF-B mm	min. LDB mm	min. GF-B mm	min. SF-B mm
 Anschraubbänder Paumelles à visser Screw-on hinges 555.574-555.577	13 mm	 555.586 / 555.579 / 555.588 550.314 / 550.316	490	530	1000	530	430
		 555.696 / 555.697 / 555.698 / 555.699	490	530	1000	530	430
		 555.500 / 555.501 / 555.860 mit/avec/with 555.859	490	530	1600	830	430

Länderspezifische Vorgaben für Mindestflügelabmessungen beachten.

Il convient de respecter les prescription des pays concernés pour les largeurs minimales des vantaux.

Please comply with the country specific requirements for the minimal leaf widths.

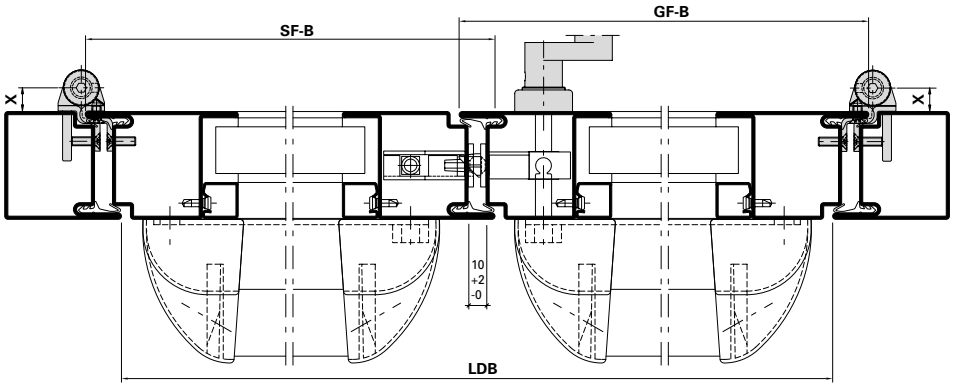

LDB Lichte Durchgangsbreite
GF-B Gangflügel-Breite
SF-B Standflügel-Breite

LDB Largeur vide lumière
GF-B Largeur du vantail de service
SF-B Largeur du vantail semi-fixe

LDB Clear opening width
GF-B Access leaf width
SF-B Secondary leaf width

Zwängungsfreies Öffnen (Türen in Panik-Ausführung)

Ouvertures sans collision des vantaux (Portes en version panique)

Door alignment when opening (Doors with emergency function)

Bänder Paumelles Hinges	Drehpunktabstand Distance à l'axe de rotation Center axis of hinge **X**	Drücker Poignée Handle	Einflügelig Un vantail Single-leaf		Zweiflügelig Deux vantaux Double-leaf		
			min. LDB mm	min. GF-B mm	min. LDB mm	min. GF-B mm	min. SF-B mm
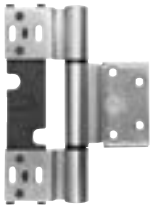 Rollentürband Paumelle à galet Barrel hinge 555.345	14,5 mm	 555.586 / 555.579 / 555.588 550.314 / 550.316	490	530	1000	530	430
		 555.696 / 555.697 / 555.698 / 555.699	490	530	1000	530	430
		 555.500 / 555.501 / 555.860 mit/avec/with 555.859	490	530	1600	830	430

Länderspezifische Vorgaben für Mindestflügelabmessungen beachten.

Il convient de respecter les prescription des pays concernés pour les largeurs minimales des vantaux.

Please comply with the country specific requirements for the minimal leaf widths.

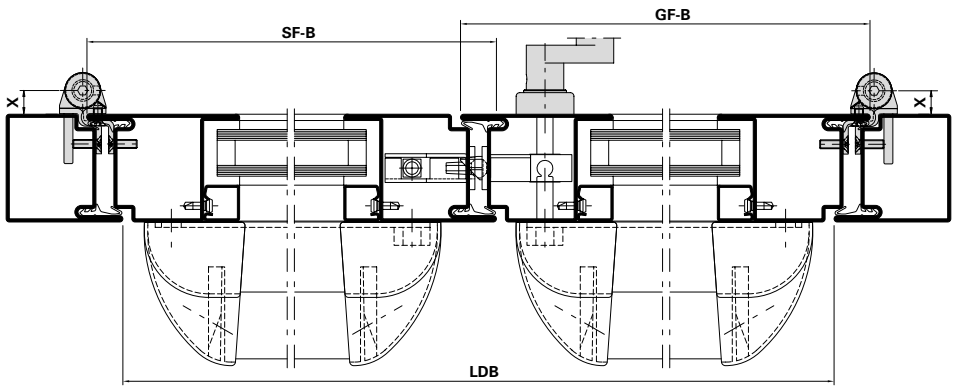

LDB Lichte Durchgangsbreite
GF-B Gangflügel-Breite
SF-B Standflügel-Breite

LDB Largeur vide lumière
GF-B Largeur du vantail de service
SF-B Largeur du vantail semi-fixe

LDB Clear opening width
GF-B Access leaf width
SF-B Secondary leaf width

Zwängungsfreies Öffnen (Türen in Panik-Ausführung)

Ouvertures sans collision des vantaux (Portes en version panique)

Door alignment when opening (Doors with emergency function)

Bänder Paumelles Hinges	Drehpunktabstand Distance à l'axe de rotation Center axis of hinge **X**	Drücker Poignée Handle	Einflügelig Un vantail Single-leaf		Zweiflügelig Deux vantaux Double-leaf		
			min. LDB mm	min. GF-B mm	min. LDB mm	min. GF-B mm	min. SF-B mm
 Anschraubbänder Paumelles à visser Screw-on hinges 550.250/550.286	16,5 mm	 555.586 / 555.579 / 555.588 550.314 / 550.316	490	530	1100	580	580
		 555.696 / 555.697 / 555.698 / 555.699	490	530	1100	580	430
		 555.500 / 555.501 / 555.860 mit/avec/with 555.859	490	530	1600	830	830

Länderspezifische Vorgaben für Mindestflügelabmessungen beachten.

Il convient de respecter les prescription des pays concernés pour les largeurs minimales des vantaux.

Please comply with the country specific requirements for the minimal leaf widths.

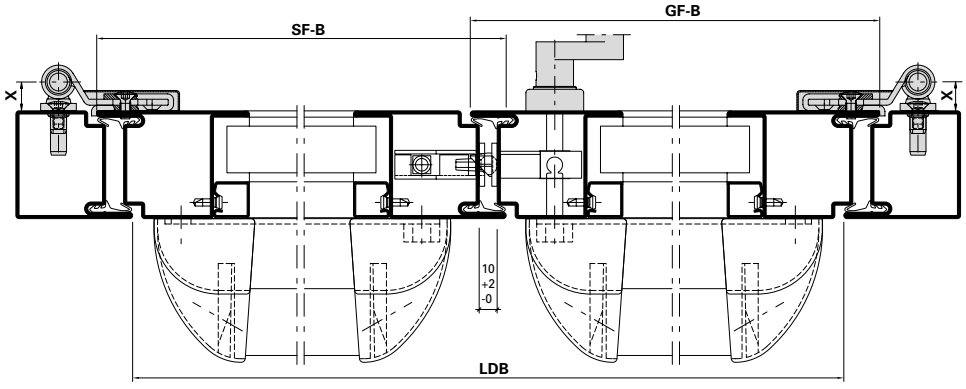

LDB Lichte Durchgangsbreite
GF-B Gangflügel-Breite
SF-B Standflügel-Breite

LDB Largeur vide lumière
GF-B Largeur du vantail de service
SF-B Largeur du vantail semi-fixe

LDB Clear opening width
GF-B Access leaf width
SF-B Secondary leaf width

Zwängungsfreies Öffnen (Türen in Panik-Ausführung)

Ouvertures sans collision des vantaux (Portes en version panique)

Door alignment when opening (Doors with emergency function)

Bänder Paumelles Hinges	Drehpunktabstand Distance à l'axe de rotation Center axis of hinge **X**	Drücker Poignée Handle	Einflügelig Un vantail Single-leaf		Zweiflügelig Deux vantaux Double-leaf		
			min. LDB mm	min. GF-B mm	min. LDB mm	min. GF-B mm	min. SF-B mm
 Aluminium-Anschraubbänder Paumelles à visser en aluminium Aluminium screw-on hinges 550.250/550.286	20 mm	 555.586 / 555.579 / 555.588 550.314 / 550.316	490	530	1300	680	430
		 555.696 / 555.697 / 555.698 / 555.699	490	530	1300	680	430
		 5555.500 / 555.501 / 555.860 mit/avec/with 555.859	490	530	1900	980	530

Länderspezifische Vorgaben für Mindestflügelabmessungen beachten.

Il convient de respecter les prescription des pays concernés pour les largeurs minimales des vantaux.

Please comply with the country specific requirements for the minimal leaf widths.

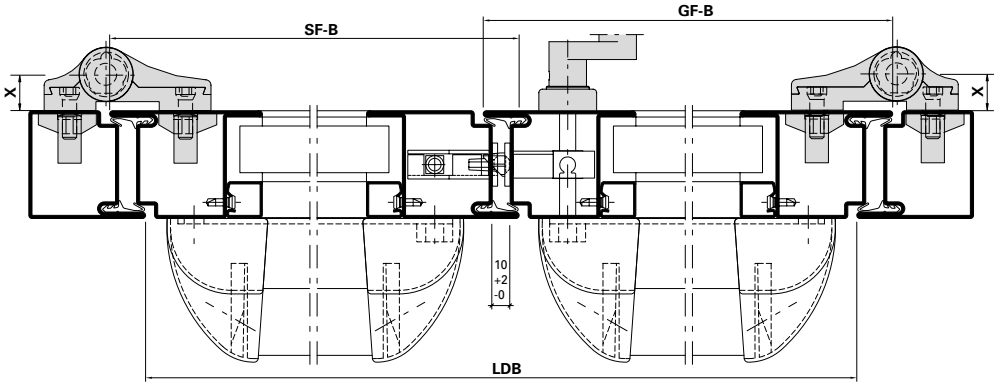

LDB Lichte Durchgangsbreite
GF-B Gangflügel-Breite
SF-B Standflügel-Breite

LDB Largeur vide lumière
GF-B Largeur du vantail de service
SF-B Largeur du vantail semi-fixe

LDB Clear opening width
GF-B Access leaf width
SF-B Secondary leaf width

Zwängungsfreies Öffnen (Türen in Panik-Ausführung)

Ouvertures sans collision des vantaux (Portes en version panique)

Door alignment when opening (Doors with emergency function)

Bänder Paumelles Hinges	Drehpunktabstand Distance à l'axe de rotation Center axis of hinge **X**	Drücker Poignée Handle	Einflügelig Un vantail Single-leaf		Zweiflügelig Deux vantaux Double-leaf		
			min. LDB mm	min. GF-B mm	min. LDB mm	min. GF-B mm	min. SF-B mm
 Anschraubbänder Paumelles à visser Screw-on hinges 555.656-555.659	36 mm	 555.586 / 555.579 / 555.588 550.314 / 550.316	490	530	Auf Anfrage Sur demande Upon request		
		 555.696 / 555.697 / 555.698 / 555.699	490	530			
		 555.500 / 555.501 / 555.860 mit/avec/with 555.859	490	530			

Länderspezifische Vorgaben für Mindestflügelabmessungen beachten.

Il convient de respecter les prescription des pays concernés pour les largeurs minimales des vantaux.

Please comply with the country specific requirements for the minimal leaf widths.

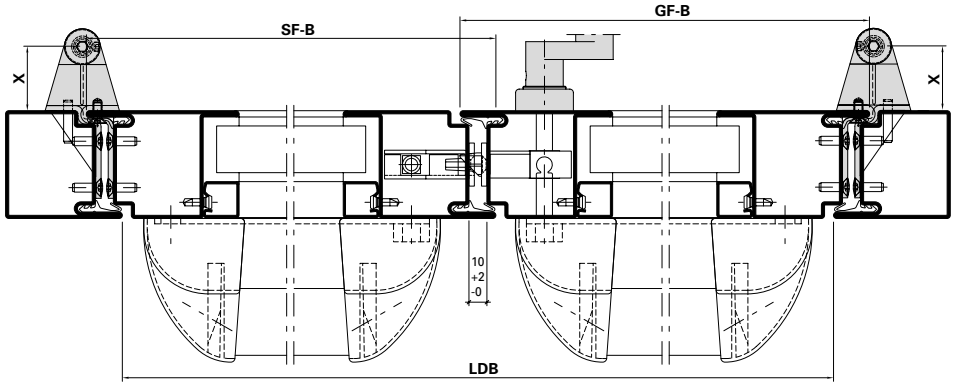

LDB Lichte Durchgangsbreite
GF-B Gangflügel-Breite
SF-B Standflügel-Breite

LDB Largeur vide lumière
GF-B Largeur du vantail de service
SF-B Largeur du vantail semi-fixe

LDB Clear opening width
GF-B Access leaf width
SF-B Secondary leaf width

Zwängungsfreies Öffnen (Türen in Panik-Ausführung)

Ouvertures sans collision des vantaux (Portes en version panique)

Door alignment when opening (Doors with emergency function)

Bänder Paumelles Hinges	Drehpunktabstand Distance à l'axe de rotation Center axis of hinge **X**	Drücker Poignée Handle	Einflügelig Un vantail Single-leaf		Zweiflügelig Deux vantaux Double-leaf		
			min. LDB mm	min. GF-B mm	min. LDB mm	min. GF-B mm	min. SF-B mm
 Verdeckt liegendes 3D Stahl-Anschraubband Paumelle à visser 3D non apparente Concealed 3D screw-on hinge 555.024/555.025	-13,5 mm	 555.586 / 555.579 / 555.588 550.314 / 550.316	490	530	Auf Anfrage Sur demande Upon request		
		 555.696 / 555.697 / 555.698 / 555.699	490	530			
		 555.500 / 555.501 / 555.860 mit/avec/with 555.859	490	530			

Länderspezifische Vorgaben für Mindestflügelabmessungen beachten.

Il convient de respecter les prescription des pays concernés pour les largeurs minimales des vantaux.

Please comply with the country specific requirements for the minimal leaf widths.

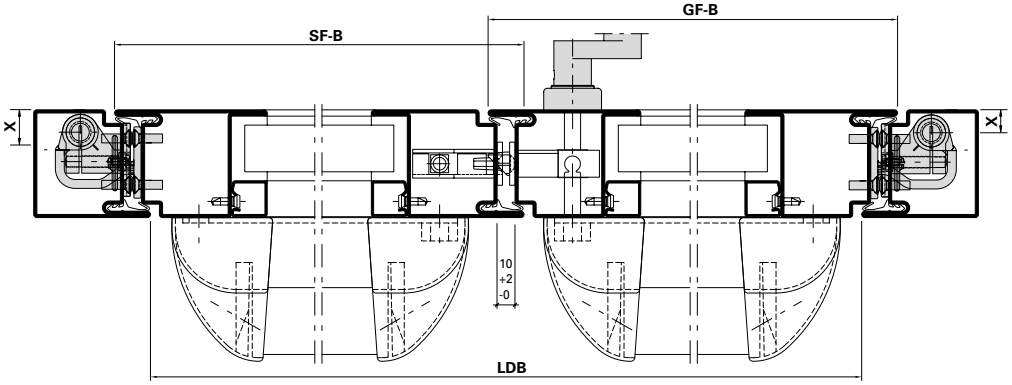

LDB Lichte Durchgangsbreite
GF-B Gangflügel-Breite
SF-B Standflügel-Breite

LDB Largeur vide lumière
GF-B Largeur du vantail de service
SF-B Largeur du vantail semi-fixe

LDB Clear opening width
GF-B Access leaf width
SF-B Secondary leaf width

Einflügelige Türen, auswärts öffnend, Flügelhöhe ≤ 2200 mm

Porte à un vantail, ouvrant vers l'extérieur, hauteur du vantail ≤ 2200 mm

Single leaf door, outward opening, leaf height ≤ 2200 mm

Variante 	Beschlag Ferrure Fitting	 **EN 12207**	 **EN 12208**	 **EN 12210**
Anschlagdichtung Joint de butée Rebate gasket 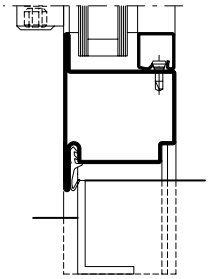	❶	2	1A	C4
	❷	2	2A	C4
	❸	3	2A	C5
Doppel-Anschlagdichtung Joint de base double Double rebate gasket 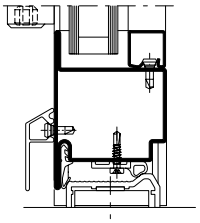	❶	4	3A	C4
	❷	4	3A	C4
	❸	4	5A	C5
Senkdichtung Joint seuil Drop seal 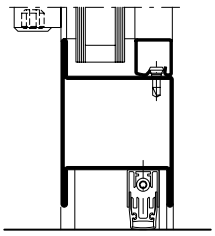	❶	2	1A	C4
	❷	2	2A	C4
	❸	3	2A	C5
Auflaufdichtung Joint de contact Ramp seal 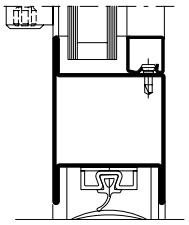	❶	2	0	C4
	❷	2	0	C4
	❸	2	0	C5

❶ Fallenriegel-Schloss
Serrure à mortaiser
Latch and bolt lock

❷ Schloss mit Obenverriegelung
Serrure avec verrouillage supérieur
Lock with top locking point

❸ Mehrfachverriegelungs-Schloss
Serrrure à verrouillage multiple
Multipoint lock

Einflügelige Türen, einwärts öffnend, Flügelhöhe ≤ 2200 mm

Porte à un vantail, ouvrant vers l'intérieur, hauteur du vantail ≤ 2200 mm

Single leaf door, inward opening, leaf height ≤ 2200 mm

Variante 	Beschlag Ferrure Fitting	 **EN 12207**	 **EN 12208**	 **EN 12210**
Senkdichtung Joint seuil Drop seal 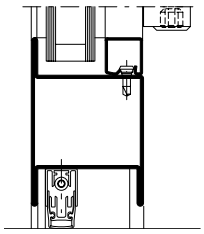	❶	2	0	C4
	❷	2	0	C4
	❸	3	1A	C5
Auflaufdichtung Joint de contact Ramp seal 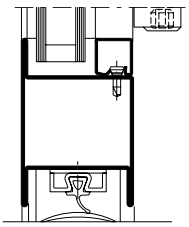	❶	2	0	C4
	❷	2	0	C4
	❸	2	0	C5

❶ Fallenriegel-Schloss
Serrure à mortaiser
Latch and bolt lock

❷ Schloss mit Obenverriegelung
Serrure avec verrouillage supérieur
Lock with top locking point

❸ Mehrfachverriegelungs-Schloss
Serrrure à verrouillage multiple
Multipoint lock

Einflügelige Türen, auswärts öffnend, Flügelhöhe ≤ 3000 mm

Porte à un vantail, ouvrant vers l'extérieur, hauteur du vantail ≤ 3000 mm

Single leaf door, outward opening, leaf height ≤ 3000 mm

Variante 	Beschlag Ferrure Fitting	 **EN 12207**	 **EN 12208**	 **EN 12210**
Anschlagdichtung Joint de butée Rebate gasket 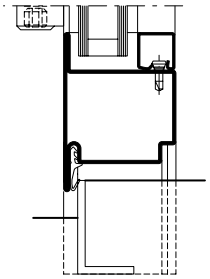	❶	1	0	C1
	❷	1	0	C1
	❸	1	0	C2
Doppel-Anschlagdichtung Joint de base double Double rebate gasket 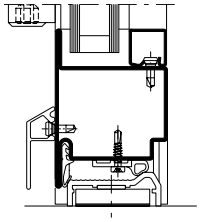	❶	1	1A	C1
	❷	1	1A	C1
	❸	2	2A	C2
Senkdichtung Joint seuil Drop seal 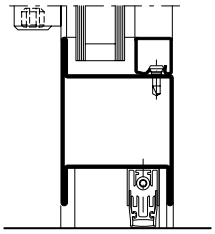	❶	1	0	C1
	❷	1	0	C1
	❸	1	0	C2
Auflaufdichtung Joint de contact Ramp seal 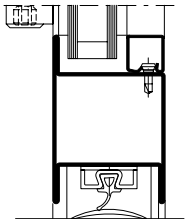	❶	0	0	C1
	❷	0	0	C1
	❸	1	0	C2

❶ Fallenriegel-Schloss
Serrure à mortaiser
Latch and bolt lock

❷ Schloss mit Obenverriegelung
Serrure avec verrouillage supérieur
Lock with top locking point

❸ Mehrfachverriegelungs-Schloss
Serrrure à verrouillage multiple
Multipoint lock

Einflügelige Türen,
einwärts öffnend,
Flügelhöhe ≤ 3000 mm

Porte à un vantail,
ouvrant vers l'intérieur,
hauteur du vantail ≤ 3000 mm

Single leaf door,
inward opening,
leaf height ≤ 3000 mm

Variante 	Beschlag Ferrure Fitting	 **EN 12207**	 **EN 12208**	 **EN 12210**
Senkdichtung Joint seuil Drop seal 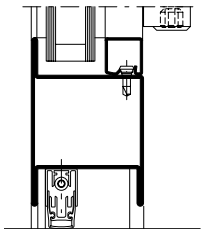	❶	1	0	C1
	❷	1	0	C1
	❸	1	0	C2
Auflaufdichtung Joint de contact Ramp seal 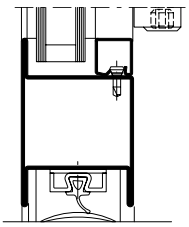	❶	0	0	C1
	❷	0	0	C1
	❸	1	0	C2

❶ Fallenriegel-Schloss
Serrure à mortaiser
Latch and bolt lock

❷ Schloss mit Obenverriegelung
Serrure avec verrouillage supérieur
Lock with top locking point

❸ Mehrfachverriegelungs-Schloss
Serrrure à verrouillage multiple
Multipoint lock

Zweiflügelige Türen, auswärts öffnend, Flügelhöhe ≤ 2200 mm

Porte à deux vantaux, ouvrant vers l'extérieur, hauteur du vantail ≤ 2200 mm

Double leaf door, outward opening, leaf height ≤ 2200 mm

Variante 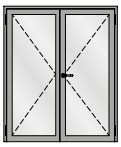	Beschlag Ferrure Fitting	 **EN 12207**	 **EN 12208**	 **EN 12210**
Anschlagdichtung Joint de butée Rebate gasket 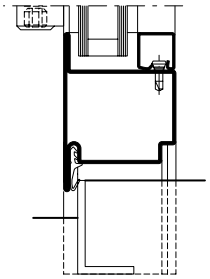	❶	2	1A	C2
	❷	2	2A	C2
	❸	2	2A	C3
Doppel-Anschlagdichtung Joint de base double Double rebate gasket 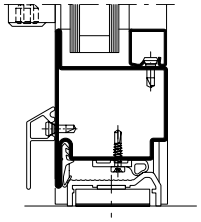	❶	2	2A	C2
	❷	2	2A	C2
	❸	3	3A	C3
Senkdichtung Joint seuil Drop seal 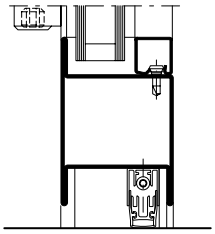	❶	2	1A	C2
	❷	2	2A	C2
	❸	2	2A	C3
Auflaufdichtung Joint de contact Ramp seal 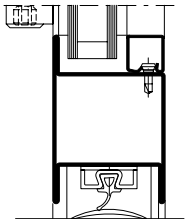	❶	2	0	C2
	❷	2	0	C2
	❸	2	0	C3

❶ Fallenriegel-Schloss
Serrure à mortaiser
Latch and bolt lock

❷ Schloss mit Obenverriegelung
Serrure avec verrouillage supérieur
Lock with top locking point

❸ Mehrfachverriegelungs-Schloss
Serrrure à verrouillage multiple
Multipoint lock

Zweiflügelige Türen, einwärts öffnend, Flügelhöhe ≤ 2200 mm

Porte à deux vantaux, ouvrant vers l'intérieur, hauteur du vantail ≤ 2200 mm

Double leaf door, inward opening, leaf height ≤ 2200 mm

Variante 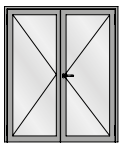	Beschlag Ferrure Fitting	 **EN 12207**	 **EN 12208**	 **EN 12210**
Senkdichtung Joint seuil Drop seal 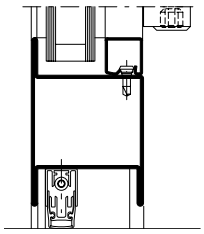	❶	2	0	C2
	❷	2	0	C2
	❸	2	0	C3
Auflaufdichtung Joint de contact Ramp seal 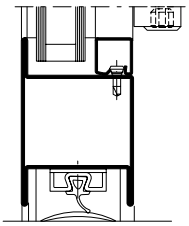	❶	2	0	C2
	❷	2	0	C2
	❸	2	0	C3

❶ Fallenriegel-Schloss
Serrure à mortaiser
Latch and bolt lock

❷ Schloss mit Obenverriegelung
Serrure avec verrouillage supérieur
Lock with top locking point

❸ Mehrfachverriegelungs-Schloss
Serrrure à verrouillage multiple
Multipoint lock

Zweiflügelige Türen, auswärts öffnend, Flügelhöhe ≤ 3000 mm

Porte à deux vantaux, ouvrant vers l'extérieur, hauteur du vantail ≤ 3000 mm

Double leaf door, outward opening, leaf height ≤ 3000 mm

Variante 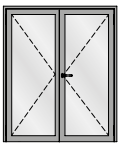	Beschlag Ferrure Fitting	 **EN 12207**	 **EN 12208**	 **EN 12210**
Anschlagdichtung Joint de butée Rebate gasket 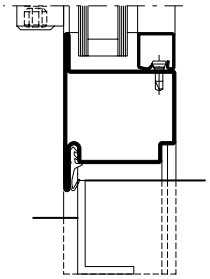	❶	0	0	C1
	❷	0	0	C1
	❸	1	0	C2
Doppel-Anschlagdichtung Joint de base double Double rebate gasket 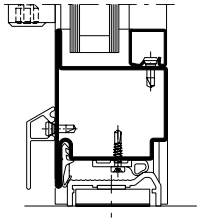	❶	1	0	C1
	❷	1	0	C1
	❸	2	0	C2
Senkdichtung Joint seuil Drop seal 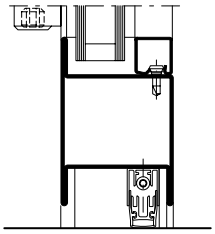	❶	0	0	C1
	❷	0	0	C1
	❸	1	0	C2
Auflaufdichtung Joint de contact Ramp seal 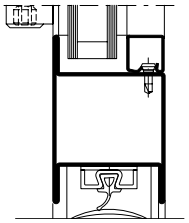	❶	0	0	C1
	❷	0	0	C1
	❸	1	0	C2

❶ Fallenriegel-Schloss
Serrure à mortaiser
Latch and bolt lock

❷ Schloss mit Obenverriegelung
Serrure avec verrouillage supérieur
Lock with top locking point

❸ Mehrfachverriegelungs-Schloss
Serrrure à verrouillage multiple
Multipoint lock

Zweiflügelige Türen, einwärts öffnend, Flügelhöhe ≤ 3000 mm

Porte à deux vantaux, ouvrant vers l'intérieur, hauteur du vantail ≤ 3000 mm

Double leaf door, inward opening, leaf height ≤ 3000 mm

Variante 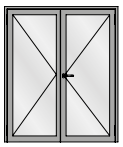	Beschlag Ferrure Fitting	 **EN 12207**	 **EN 12208**	 **EN 12210**
Senkdichtung Joint seuil Drop seal 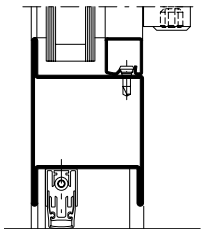	❶	0	0	C1
	❷	0	0	C1
	❸	1	0	C2
Auflaufdichtung Joint de contact Ramp seal 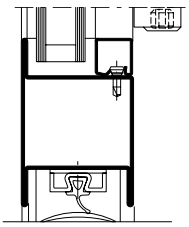	❶	0	0	C1
	❷	0	0	C1
	❸	1	0	C2

U_f-Werte
(nach EN ISO 10077-2:2016-10)

Valeurs U_f
(selon EN ISO 10077-2:2016-10)

U_f values
(according to EN ISO 10077-2:2016-10)

	Füllelementstärken Elements de remplissages Infill elements **> 24 mm**
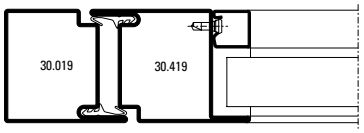	**5,5 W/m²K**
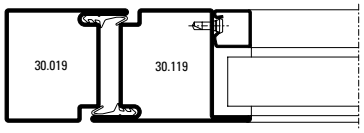	**5,6 W/m²K**
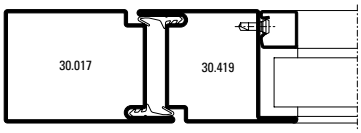	**5,3 W/m²K**
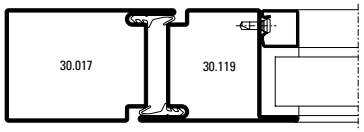	**5,4 W/m²K**
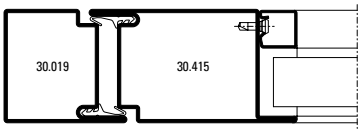	**5,3 W/m²K**
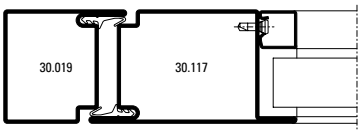	**5,3 W/m²K**
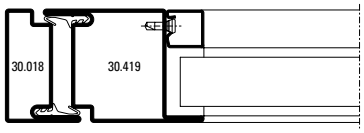	**5,7 W/m²K**
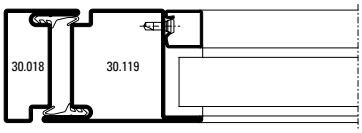	**5,7 W/m²K**

	Füllelementstärken Elements de remplissages Infill elements **> 24 mm**
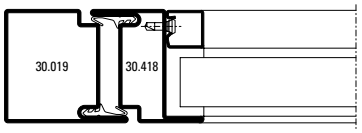	**5,8 W/m²K**
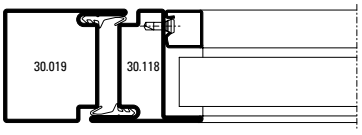	**5,9 W/m²K**
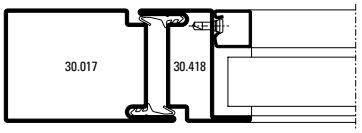	**5,5 W/m²K**
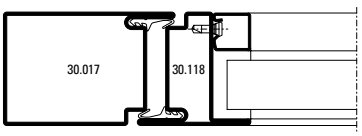	**5,6 W/m²K**
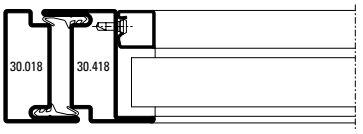	**6,1 W/m²K**
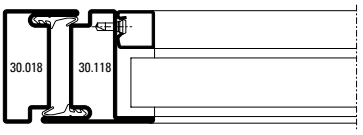	**6,2 W/m²K**
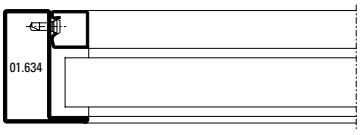	**7,0 W/m²K**
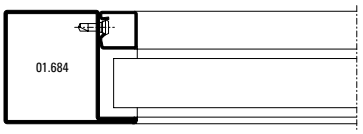	**6,1 W/m²K**

Die Werte gelten für Trocken- und Nassverglasung.
Les valeurs sont valable pour vitrage à sec et vitrage à mastic.
The values are valid for dry glazing and glazing with sealing.

U_f-Werte
(nach EN ISO 10077-2:2016-10)

Valeurs U_f
(selon EN ISO 10077-2:2016-10)

U_f values
(according to EN ISO 10077-2:2016-10)

	Füllelementstärken Elements de remplissages Infill elements **> 24 mm**
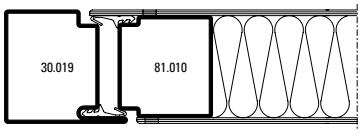	**5,3 W/m²K**
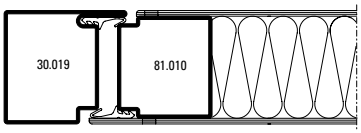	**5,3 W/m²K**
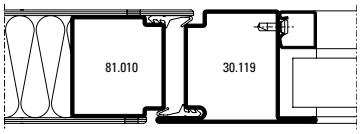	**5,7 W/m²K**
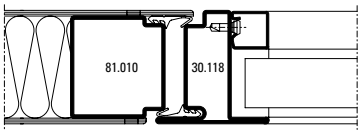	**6,1 W/m²K**
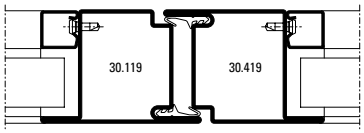	**5,9 W/m²K**
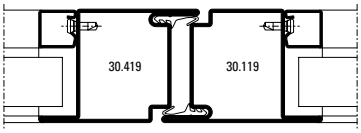	**5,9 W/m²K**
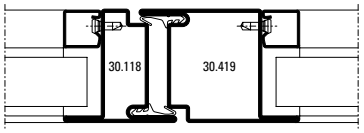	**6,2 W/m²K**
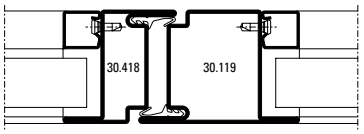	**6,1 W/m²K**

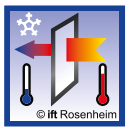	Füllelementstärken Elements de remplissages Infill elements **> 24 mm**
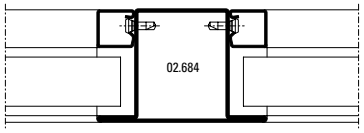	**6,4 W/m²K**
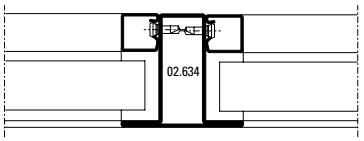	**7,3 W/m²K**
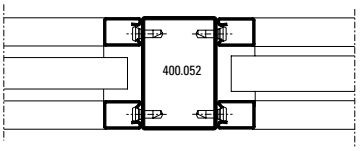	**6,6 W/m²K**

Die Werte gelten für Trocken- und Nassverglasung.
Les valeurs sont valable pour vitrage à sec et vitrage à mastic.
The values are valid for dry glazing and glazing with sealing.

U_f-Werte
(nach EN ISO 10077-2:2016-10)

	Füllelementstärken Elements de remplissages Infill elements **> 24 mm**
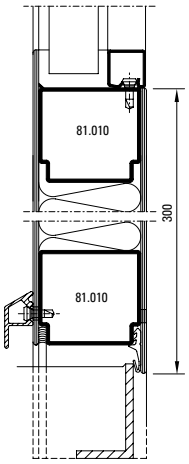	**3,8 W/m²K**
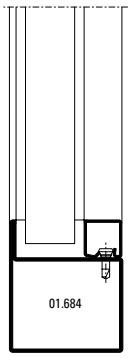	**6,1 W/m²K**

Valeurs U_f
(selon EN ISO 10077-2:2016-10)

	Füllelementstärken Elements de remplissages Infill elements **> 24 mm**
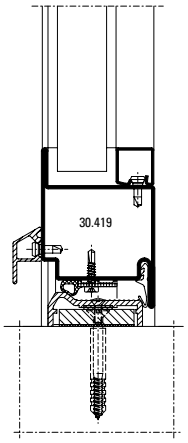	**5,6 W/m²K**
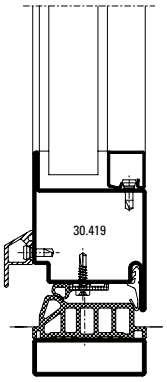	**5,5 W/m²K**

U_f values
(according to EN ISO 10077-2:2016-10)

	Füllelementstärken Elements de remplissages Infill elements **> 24 mm**
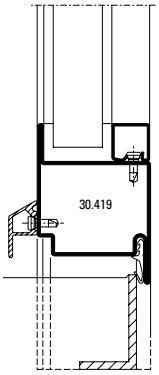	**6,1 W/m²K**
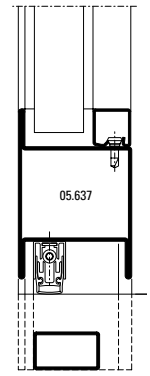	**5,6 W/m²K**

Die hier dargestellten U_f-Werte basieren auf internen Berechnungen (EN ISO 10077-2), welche mit Prüfnachweisen vom ift Rosenheim korrelieren.

Les valeurs U_f ici illustrées se basent sur des calculs internes (EN ISO 10077-2) en corrélation avec les preuves d'essai de l'ift Rosenheim.

The U_f values illustrated here are based on internal calculations (EN ISO 10077-2), which correlate with test certificates from ift Rosenheim.



Schallschutz

Ausführungsvarianten
Die nachfolgende Typenübersicht ergibt einen Überblick über die beurteilten Varianten.

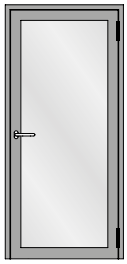

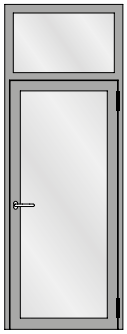

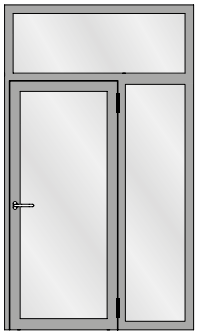

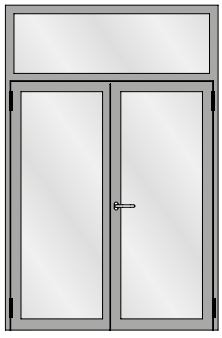



Isolation phonique

Modèles
L'aperçu des types suivant fournit une vue d'ensemble des variantes examinées.

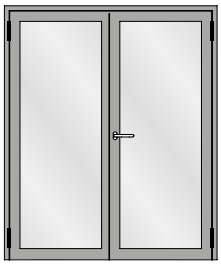

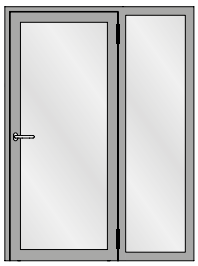

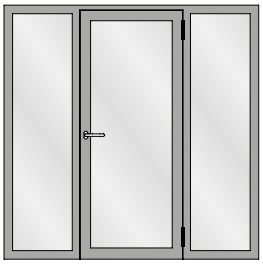

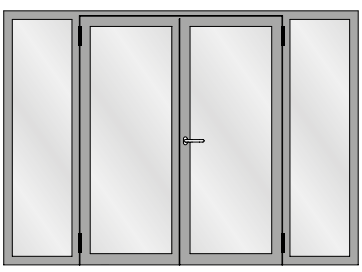



Sound insulation

Design range
The following overview of types provides an overview of the evaluated designs.

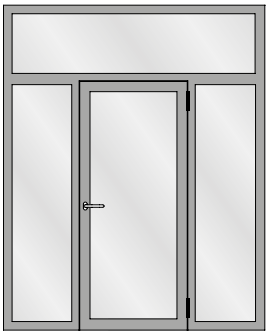

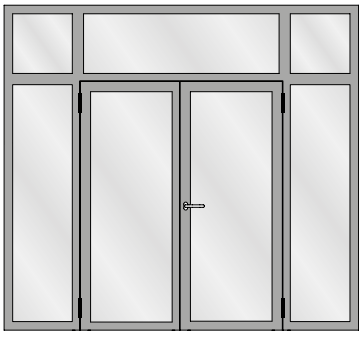

Schallschutz

Tabelle A1
Korrekturtabelle für Jansen-Economy-Türen mit Glasfüllungen

Isolation phonique

Tableau A1
Tableau de correction pour les portes Jansen-Economy avec vitrage

Sound insulation

Table A1
Correction table for Jansen-Economy doors with glass

	1	2	3	4	5	6	7	8	9	10	11
	Türe mit zwei absenkbaren Bodendichtungen **Porte** avec deux joint seuil automatique **Door** with two threshold gaskets that can be lowered	**Glas** **Verre** **Glass**	**Korrekturen** **Corrections** **Corrections**								
	$R_{w\ (C,\ Ctr)}$ **dB**	$R_{w,\ P,\ Glas}$ **dB**	K_S **dB**	K_{FV} **dB**	K_{Nass} **dB**	K_{1aB} **dB**	$K_{W/S}$ **dB**	$K_{G\ 0,4}$ **dB**	$K_{G\ 1,8}$ **dB**	$K_{G\ 2,6}$ **dB**	$K_{G\ 3,2}$ **dB**
1	**32 (-1; -5)**	31	0	-1	0	0	0	0	-1	-2	-3
2	**33 (-1; -5)**	32	0	-1	0	0	0	0	-1	-2	-3
3	**35 (-1; -5)**	34	0	-1	0	0	0	0	-1	-2	-3
4	**36 (-2; -5)**	35	0	-1	-1	0	0	0	-1	-2	-3
5	**37 (-2; -5)**	37	0	0	-1	0	-1	0	-1	-2	-3
6	**38 (-2; -5)**	39	0	0	-1	-1	-1	0	-1	-2	-3
7	**39 (-2; -5)**	40	0	0	-1	-1	-1	0	-1	-2	-3
8	**40 (-2; -5)**	41	0	0	-1	-1	-2	-1	-1	-2	-3
9	**41 (-2; -5)**	42	0	0	-1	-1	-2	-2	-1	-2	-3
10	**42 (-2; -5)**	43	-1	0	-1	-1	-2	-2	-1	-2	-3
11	**42 (-2; -5)**	44	-1	0	-1	-1	-2	-2	-1	-2	-3
12	**43 (-2; -5)**	45	-1	+1	-1	-1	-3	-3	-1	-2	-3
13	**44 (-2; -5)**	49	-1	+1	-1	-2	-3	-3	-1	-2	-3

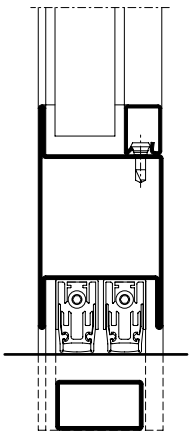

K_{1aB}

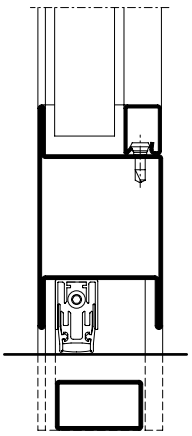

$K_{W/S}$

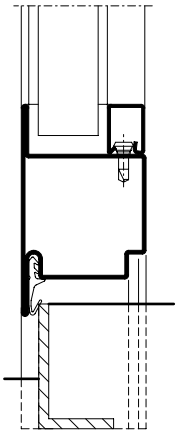

Schallschutz

Der aus der Tabelle A1 abzulesende Wert für die Schalldämmung $R_{w, Tür}$ beträgt:

Isolation phonique

La valeur à relever sur le tableau A1 concernant l'isolement contre les sons aériens $R_{w, Porte}$ est la suivante:

Sound insulation

The value taken from table A1 for the sound insulation $R_{w, Door}$ is:

$$\mathbf{R_{w, Tür} = R_w + K_S + K_{FV} + K_{Nass} + K_{1aB} + K_{W/S} + K_{Band} + K_{G\,0,4} + K_{G\,1,8} + K_{G\,2,6} + K_{G\,3,2}\ dB}$$

R_w bewertetes Schalldämm-Mass der Türe in Abhängigkeit von der Schalldämmung $R_{w,P, Glas}$

$R_{w,P, Glas}$ bewertetes Schalldämm-Mass der Verglasung (Prüfwert nach ISO 140-3, mit Prüfnachweis einer PÜZ-Stelle). Alternativ können Tabellenwerte nach DIN EN 12758, Abschnitt 6 verwendet werden

K_S Korrekturwert für zweiflügelige Türen

K_{FV} Korrekturwert für Festverglasungen mit erhöhtem Scheibenanteil

K_{Nass} Korrekturwert für Nassverglasung

K_{1aB} Korrekturwert für Türen mit einer absenkbaren Bodendichtung

K_{Band} Korrekturwert bei Verwendung von Anschlagbändern, die eine Dichtungsebene unterbrechen (K_{Band} = - 0,5 dB pro Band)

$K_{W/S}$ Korrekturwert für Türen mit einer Anschlagschwelle

$K_{G\,0,4}$ Korrekturwert für Einzelscheiben mit einer Glasfläche ≤ 0,4 m². Die Korrektur gilt auch für Konstruktionen mit glasteilenden Sprossen.

$K_{G\,1,8}$ Korrekturwert für Einzelscheiben mit einer Glasfläche ≥ 1,8 m²

$K_{G\,2,6}$ Korrekturwert für Einzelscheiben mit einer Glasfläche ≥ 2,6 m²

$K_{G\,3,2}$ Korrekturwert für Einzelscheiben mit einer Glasfläche ≥ 3,2 m²

R_w Mesure d'isolement contre les sons aériens des portes évaluée suivant l'isolement phonique $R_{w,P, Glas}$

$R_{w,P, Glas}$ Cote d'isolation acoustique du vitrage évalué (valeur contgrôlée selon ISO 140-3 avec certificat d'un bureau de contrôle, de surveillance ou de certification). Il est également possible d'utiliser les valeurs selon le tableau DIN EN 12758, section 6

K_S Valeur de correction pour portes à deux vantaux

K_{FV} Valeur de correction pour vitrages fixes à fort pourcentage de vitre

K_{Nass} Valeur de correction pour vitrage avec mastic

K_{1aB} Valeur de correction pour portes avec un joint seuil automatique

K_{Band} Valeur corrective en cas d'utilisation de paumelles qui interrompent un plan d'étanchéité (K_{Band} = - 0,5 dB par paumelle)

$K_{W/S}$ Valeur de correction pour portes avec un seuil de butée

$K_{G\,0,4}$ Valeur de correction pour vitres individuelles avec une surface vitrée ≤ 0,4 m². La correction s'applique aussi aux constructions à meneaux séparant les vitres.

$K_{G\,1,8}$ Valeur de correction pour vitres individuelles avec surface vitrée ≥ 1,8 m²

$K_{G\,2,6}$ Valeur de correction pour vitres individuelles avec surface vitrée ≥ 2,6 m²

$K_{G\,3,2}$ Valeur de correction pour vitres individuelles avec surface vitrée ≥ 3,2 m²

R_w Airborne sound reduction index of doors depending on the sound insulation $R_{w,P, Glas}$

$R_{w,P, Glas}$ Airborne sound reduction index (test value in accordance with ISO 140-3, with a test certificate from a recognised testing, inspection or certification body). Alternatively, the tabulated values in DIN EN 12758, Section 6 may be used

K_S Correction value for double-leaf doors

K_{FV} Correction value for fixed glazing with increased proportion of pane

K_{Nass} Correction value for glazing with sealing

K_{1aB} Correction value for doors with a threshold gasket that can be lowered

K_{Band} Correction value when using hinges that interrupt a sealing plane (K_{Band} = - 0.5 dB per hinge)

$K_{W/S}$ Correction value for doors with a rebate threshold

$K_{G\,0,4}$ Correction value for single panes with a glass area ≤ 0,4 m². The correction also applies to buildings with glazing bars

$K_{G\,1,8}$ Correction value for single panes with a glass area ≥ 1,8 m²

$K_{G\,2,6}$ Correction value for single panes with a glass area ≥ 2,6 m²

$K_{G\,3,2}$ Correction value for single panes with a glass area ≥ 3,2 m²

JANSEN-ECONOMY 60 RS - EINBRUCHHEMMUNG

RAUCHSCHUTZTÜREN NACH DIN 18095 (EN 1634-3)
AUS STAHL UND EDELSTAHL

JANSEN-ECONOMY 60 RS - BURGLAR RESISTANCE

SMOKE CONTROL DOORS ACCORDING TO DIN 18095 (EN 1634-3)
IN STEEL AND STAINLESS STEEL

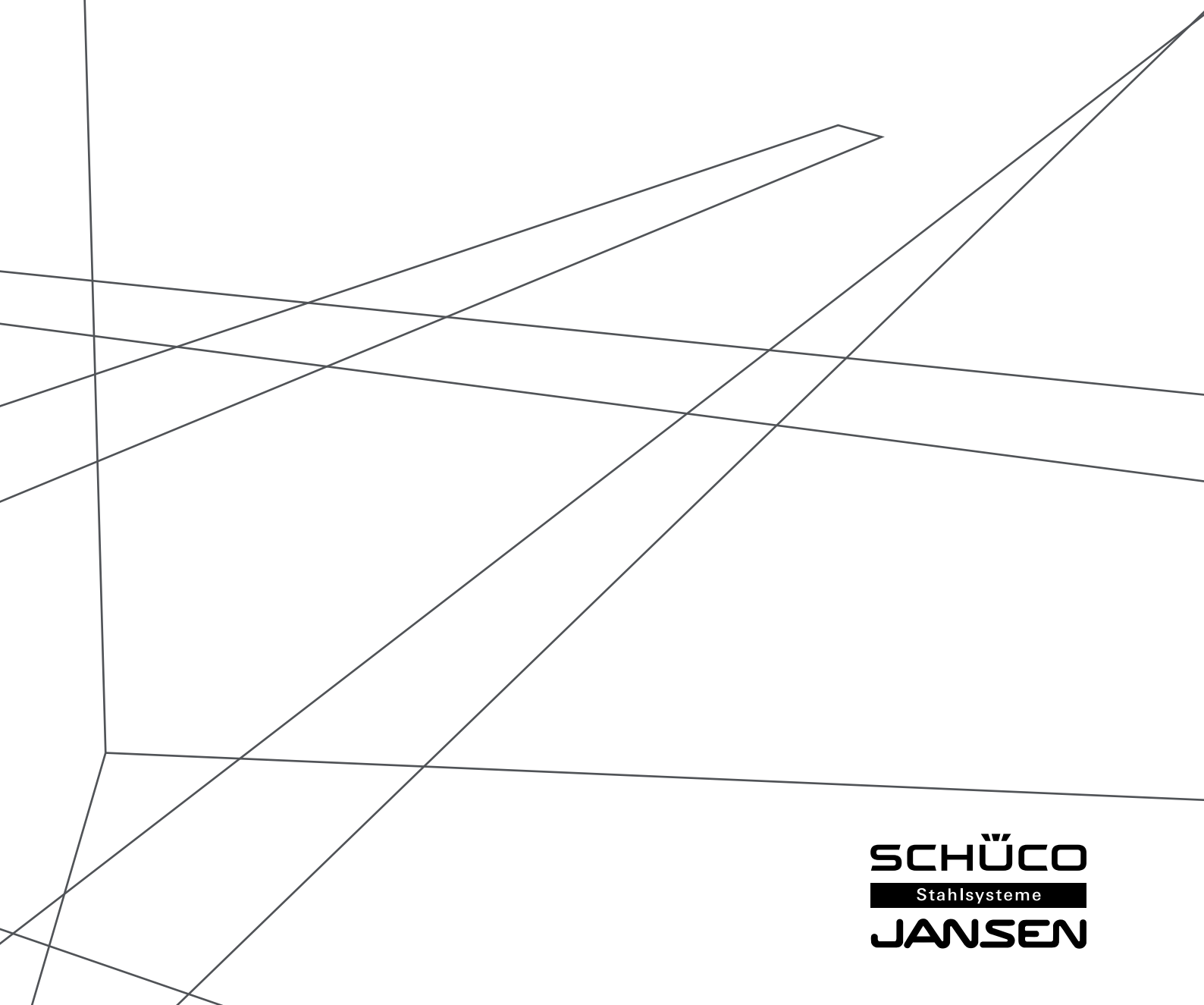

SCHÜCO
Stahlsysteme
JANSEN

Typenübersicht
Sommaire des types
Summary of types

Jansen-Economy 60 RS WK/RC 3
Jansen-Economy 60 RS WK/RC 3
Jansen-Economy 60 RS WK/RC 3



Einflügelige Türe
Porte à un vantail
Single leaf door



Einflügelige Türe mit festem Oberlicht
Porte à un vantail avec imposte fixe
Single leaf door with fixed top light



Einflügelige Türe mit festem Seitenteil
Porte à un vantail avec partie latérale fixe
Single leaf door with fixed side light

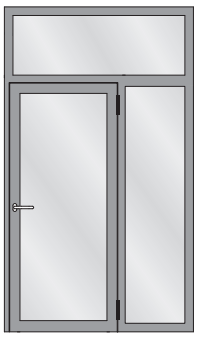

Einflügelige Türe mit festem Seitenteil und festem Oberlicht
Porte à un vantail avec avec partie latérale fixe et imposte fixe
Single leaf door with fixed side light and fixed top light

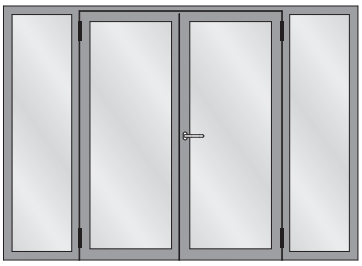

Zweiflügelige Türe mit zwei festen Seitenteilen
Porte à deux vantaux avec deuxparties latérales fixes
Double leaf door with two fixed side lights

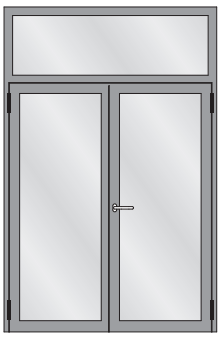

Zweiflügelige Türe mit festem Oberlicht
Porte à deux vantaux avec imposte fixe
Double leaf door with fixed top light

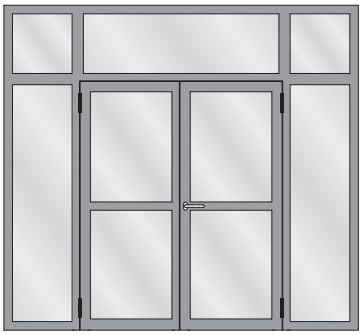

Zweiflügelige Türe mit zwei festen Seitenteilen und festen Oberlichtern
Porte à deux vantaux avec deux parties latérales fixes et impostes fixes
Double leaf door with two fixed side lights and fixed top lights

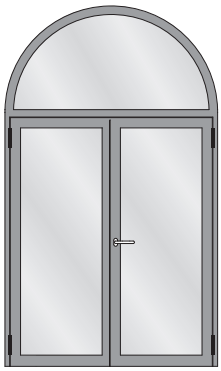

Zweiflügelige Türe mit Rundbogen-Oberlicht
Porte à deux vantaux avec imposte demi-ronde
Double leaf door with round arched top light

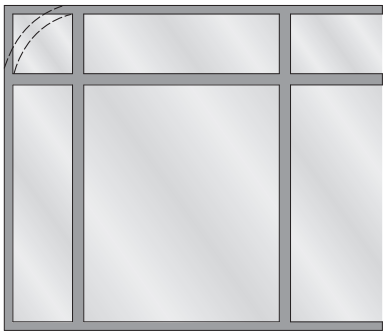

Festverglasung
Vitrage fixe
Fixed glazing

- Einbruchhemmende Rauchschutztüren aus Jansen-Economy 60-Profilen, mit umlaufender Schattenfuge und doppelter Anschlagdichtung sowie Festverglasungen
- Nach ENV 1627 geprüft und in die Widerstandsklasse WK/RC 3 eingestuft
- Türen ein- und zweiflügelig, nach innen und aussen öffnend
- Mehrfachverriegelungs-Schloss mit Edelstahlstulp. Die Riegel werden über den Schliesszylinder betätigt.
- Angriffseite = Band- oder Bandgegenseite
- Mit Elektro-Türöffnern zugelassen
- Bei gleicher Ausführung und entsprechenden Füllelementen werden auch die Widerstandsklassen WK/RC 2 und WK1 abgedeckt
- Füllelemente: Einbruchhemmendes Glas oder einbruchhemmende Paneele

- Portes anti-effraction et de coupe-fumée en profilés Jansen-Economy 60 avec rainure négative, double joint de battement et vitrages fixes
- Testée selon norme ENV 1627 et homologuée dans la classe de résistance WK/RC 3
- Un et deux vantaux, s'ouvrant vers l'intérieur et vers l'extérieur
- Serrure multpoint avec têtière en acier inox. Les verrous sont actionnés par le cylindre de fermeture.
- Côté exposé = côté paumelles ou côté opposé aux paumelles
- Homologuées avec gâches électriques
- Les classes de résistance WK/RC 2 et WK1 sont aussi couvertes par les mêmes types et les éléments de remplissage correspondants
- Eléments de remplissage: Vitrage anti-effraction ou panneaux anti-effraction

- Burglar-resistant and smoke-proof doors made of Jansen-Economy 60 profiles, with shadow joints on all sides, double rebate gasket and fixed glazing
- Tested to ENV 1627 and classified in resistance class WK/RC 3
- Single- and double-leaf doors, inward and outward opening
- Multipoint locking with stainless steel face plate. The bolts are operated by cylinder lock.
- The contact side can be the hinge side or opposite the hinges
- Approved with electric strikes
- The same design with the corresponding infill panels also fulfils resistance classes WK/RC 2 and WK1
- Infill panels: Burglar-resistant glass or burglar-resistant panels

Widerstandsklasse der Tür nach ENV 1627	Glas nach EN 356
WK1	Widerstandsklasse P3A
WK/RC 2	Widerstandsklasse P4A
WK/RC 3	Widerstandsklasse P6B

Classe de résistance Porte selon ENV 1627	Verre selon EN 356
WK1	Classe de résistance P3A
WK/RC 2	Classe de résistance P4A
WK/RC 3	Classe de résistance P6B

Resistance class of door according to ENV 1627	Glass in accordance with EN 356
WK1	Resistance class P3A
WK/RC 2	Resistance class P4A
WK/RC 3	Resistance class P6B

- Systembezogener, eleganter Jansen-Zylinder-/Schloss-Schutz, geeignet für den Einbau von Profilzylindern ø 17 mm
- Anwendungsmöglichkeiten:
  – Wohn-, Industrie- und Gewerbebauten
  – Verkaufsräume
  – Computerräume
  – Labors
  – Apotheken/Drogerien
  – Arztpraxen
  – Archive
  – Bijouterien
  – usw.
- Einfacher Beschlageinbau, dank speziellen Verarbeitungshilfen
- Zulässige max. Abmessungen (lichter Durchgang LDB/LDH)
  1-flügelig: B 1400 x H 2500 mm
  2-flügelig: B 2820 x H 2500 mm

- Elégante protection de cylindre/serrure Jansen adaptée, spécifique au système, appropriée pour le montage de cylindres profilés ø 17 mm
- Possibilités d'applications:
  – bâtiments d'habitation, industriels, artisanaux et commerciaux
  – locaux commerciaux
  – locaux informatiques
  – laboratoires
  – pharmacies/drogueries
  – cabinets médicaux
  – archives
  – bijouteries
  – etc.
- Montage aisé des ferrures grâce à des gabarits de perçage spéciaux
- Dimensions maximales autorisées (dimensions de passage LDB/LDH)
  1 vantail: B 1400 x H 2500 mm
  2 vantaux: B 2820 x H 2500 mm

- Stylish system-based Jansen cylinder/lock protection, suitable for installing ø 17 mm profile cylinders
- Uses:
  – Residential, industrial and commercial buildings
  – Showrooms
  – Computer rooms
  – Laboratories
  – Chemists
  – Medical practices
  – Archives
  – Jewellers
  – etc.
- Simple installation of fittings thanks to special drilling jigs
- Maximum permissible dimensions (clearance height and width LDB/LDH)
  Single leaf: B 1400 x H 2500 mm
  Double leaf: B 2820 x H 2500 mm

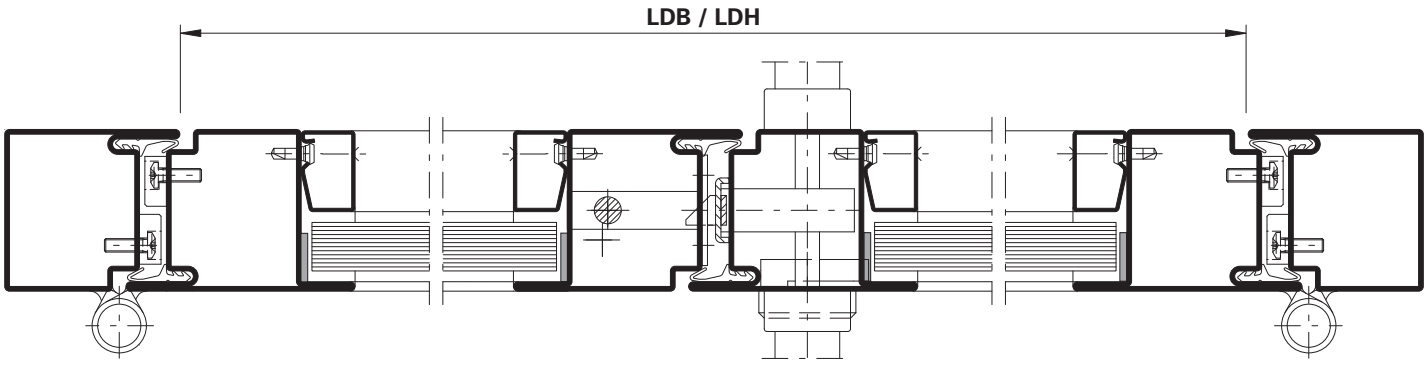

Einbruchhemmung WK/RC 3
nach ENV 1627
21225834/25526489
ift DE-Rosenheim

Anti-effraction WK/RC 3
selon ENV 1627
21225834/25526489
ift DE-Rosenheim

Burglar resistance WK/RC 3
according to ENV 1627
21225834/25526489
ift DE-Rosenheim

Die Vorschriften bzw. Bestimmungen der verschiedenen Länder sind zu beachten.

Il convient de respecter les prescriptions et règlements des divers pays concernés.

The regulations and bye-laws in force in the particular country must be respected.

Das Türsystem Jansen-Economy 60 RS WK/RC 3 vereinigt die Eigenschaften «Rauchschutz» und «einbruchhemmend» im gleichen Bauteil. Deshalb sind bei der Planung und Ausführung von solchen Türen gewisse einschränkende Vorgaben zu beachten. Diese betreffen in erster Linie die Wahl der Beschläge und Füllelemente, die Befestigung der Füllelemente sowie die Befestigung der Bauteile an die umliegenden Wände.

Die Türkonstruktion «Jansen-Economy 60 RS WK/RC 3» wurde am Institut für Fenstertechnik e.V. in Rosenheim erfolgreich geprüft. Damit die bei der Prüfung nachgewiesene Schutzwirkung auch in der Praxis gewährleistet ist, sind folgende Beschlagteile zwingend vorgeschrieben:

- Mehrfachverriegelungs-Schloss 555.330, 555.331 oder 555.332
- Schliessblech 555.334 (für Hauptschloss) oder Rauchschutz-Elektro-Türöffner 555.479/480
- Schliessblech-Garnitur 555.335 (für Nebenschlösser)
- Zylinderschutz 555.338 (oder gleichwertige, alternative Schutzmassnahmen)
- Falzsicherungsklötze 555.340
- Falztreibriegel mit Griffsperre 555.381 und Verstärkungs-Garnitur 555.342 (für zweiflügelige Türen)
- Standflügel-Verriegelung unten

Für eine rationelle Verarbeitung empfehlen wir Ihnen die Verwendung der bewährten Jansen-Bohrlehren.

Le système de portes Jansen-Economy 60 RS WK/RC 3 allie les caractéristiques «anti-effraction» et «coupe-fumée» dans un même élément. Pour cette raison, il est nécessaire de respecter certaines données restrictives dans la planification et la réalisation de telles portes. Celles-ci concernent en premier lieu le choix des ferrures et des éléments de remplissage, la fixation des éléments de remplissage ainsi que celle des éléments sur les murs environnants.

La construction de porte «Jansen-Economy 60 RS WK/RC 3» a été testée avec succès à l'institut pour la technologie de fenêtre de Rosenheim. Afin que la fonction protectrice attestée lors de l'essai soit également assurée dans la pratique, les ferrures suivantes sont impérativement prescrites:

- Serrure à verrouillage multiple 555.330, 555.331 ou 555.332
- Gâche de fermeture 555.334 (pour serrure principale) ou garniture de gâches électriques de coupe-fumée 555.479/480
- Gâche de fermeture 555.335 (pour serrures secondaires)
- Protection de cylindre 555.338 (ou mesures de protection équivalentes)
- Cales de sécurité de feuillure 555.340
- Verrou à bascule avec blocage de poignée 555.381 et garniture de renfort 555.342 (pour portes à deux vantaux)
- Verrouillage pour vantail semi-fixe en bas

Nous vous recommandons l'utilisation de gabarits de perçage Jansen.

The Jansen-Economy 60 RS door system in resistance class WK/RC 3 combines smoke-proof and burglar resistance within the same building component. Because of this, there are certain limitations when it comes to planning and fabricating the doors. These limitations primarily affect the choice of fittings and infill panels, the way the infill panels are fixed, and how the building components are attached to the adjacent walls.

The «Jansen-Economy 60 RS WK/RC 3» door construction has been success-fully tested at the Institute for Window Technology (ift) in Rosenheim. To ensure that the tested level of protection is also achieved in practice, the following fittings must be used:

- Multipoint lock 555.330, 555.331 or 555.332
- Strike plate 555.334 (for main lock) or smoke-proof electric opener set 555.479/480
- Strike plate set 555.335 (for ancillary locks)
- Cylinder protection 555.338 (or alternative, comparable protection)
- Rebate securing blocks 555.340
- Rebate lever bolt with handle lock 555.381 and reinforcement set 555.342 (for double-leaf doors)
- Bottom additional set for secondary leaf

We recommend you use the tried and tested Jansen drilling jigs.

Als Schliesszylinder sind nach DIN 18252 geprüfte Fabrikate (mind. Klasse P2 BS) zu verwenden.

Zylinderlänge:
Profilzylinder ø 17 mm: 70 mm

Für den Einbau in den Jansen-Zylinderschutz müssen die Schlüssel von Fremdzylindern die untenstehenden Abmessungen aufweisen:

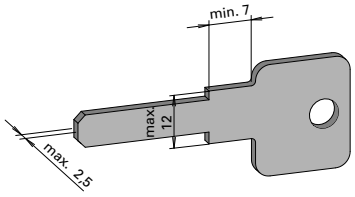

Für Türbänder stehen folgende Typen zur Auswahl:

- Anschweissbandrollen 550.229, 550.238, 550.276, 555.260, 555.261, 555.226, 555.227
- Stahl-Anschraubband 550.250 (nur wenn Angriffseite = Bandgegenseite)
- Edelstahl-Anschraubband 550.286 (nur wenn Angriffseite = Bandgegenseite)
- Einschweiss-Zapfenband 550.399 und Türhebel 550.398 (nur wenn Angriffseite = Bandgegenseite)

Bitte beachten:
Minimale Flügelbreiten in Abhängigkeit der eingesetzten Bänder.

Comme cylindres de fermeture, vous devez utiliser des marques testées selon DIN 18252 (au moins classe P2 BS).

Longueur de cylindre:
Cylindre rond ø 17 mm: 70 mm

Les clés des cylindres d'autres marques doivent présenter les dimensions indiquées ci-dessus pour la pose dans la protection de cylindre Jansen.

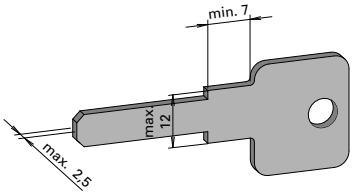

Les différents types de paumelles suivants sont disponibles:

- Paumelles à souder 550.229, 550.238, 550.276, 555.260, 555.261, 555.226, 555.227
- Paumelles à visser en acier 550.250 (seulement si côté exposé = côté opposé aux paumelles)
- Paumelles à visser en acier Inox 550.286 (seulement si côté exposé = côté opposé aux paumelles)
- Pivot du haut à souder 550.399 et bras du bas 550.398 (seulement si côté exposé = côté opposé aux paumelles)

Remarque:
Largeur minimale de vantail suivant les paumelles utilisées.

Choose cylinder lock models that have been tested to DIN 18252 (class P2 BS minimum).

Cylinder length:
Profile cylinder ø 17 mm: 70 mm

When fitting third-party cylinders in Jansen cylinder protection, the keys of the cylinders must match the dimensions given below:

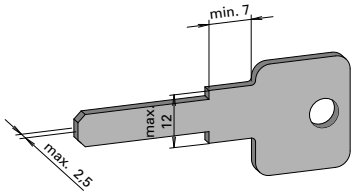

The following types of door hinge are available:

- Weld-on hinges 550.229, 550.238, 550.276, 555.260, 555.261, 555.226, 555.227
- Steel screw-on hinge 550.250 (only when the contact side is opposite the hinges)
- Stainless steel screw-on hinge 550.286 (only when the contact side is opposite the hinges)
- Welded hinge with rivets 550.399 and door handle 550.398 (only when the contact side is opposite the hinges)

Note:
Minimum vent widths depend on hinges used.

Diese Dokumentation beschreibt nur die Beschläge, Massnahmen und Arbeitsschritte, welche für den Bereich «Einbruchhemmung» zutreffen. Die Vorschriften etc., welche den Bereich «Rauchschutz» betreffen, werden nur erwähnt, wenn sie von den allgemeinen bauaufsichtlichen Prüfzeugnissen MPA NRW P-12000 605-20 und P-12000 605-30 abweichen.

Cette documentation décrit les ferrures, les mesures et les étapes de travail concernant le domaine «anti-effraction». Les règlements etc. relatifs au domaine «coupe-fumée» ne sont mentionnés que s'ils diffèrent des autorisations générales de construction MPA NRW P-12000 605-20 et P-12000 605-30.

This document only describes the fittings, activities and steps required to ensure burglar resistance. The instructions and other details related to smoke-proof are only mentioned if they differ from the information given in the general building approvals MPA NRW P-12000 605-20 and P-12000 605-30.

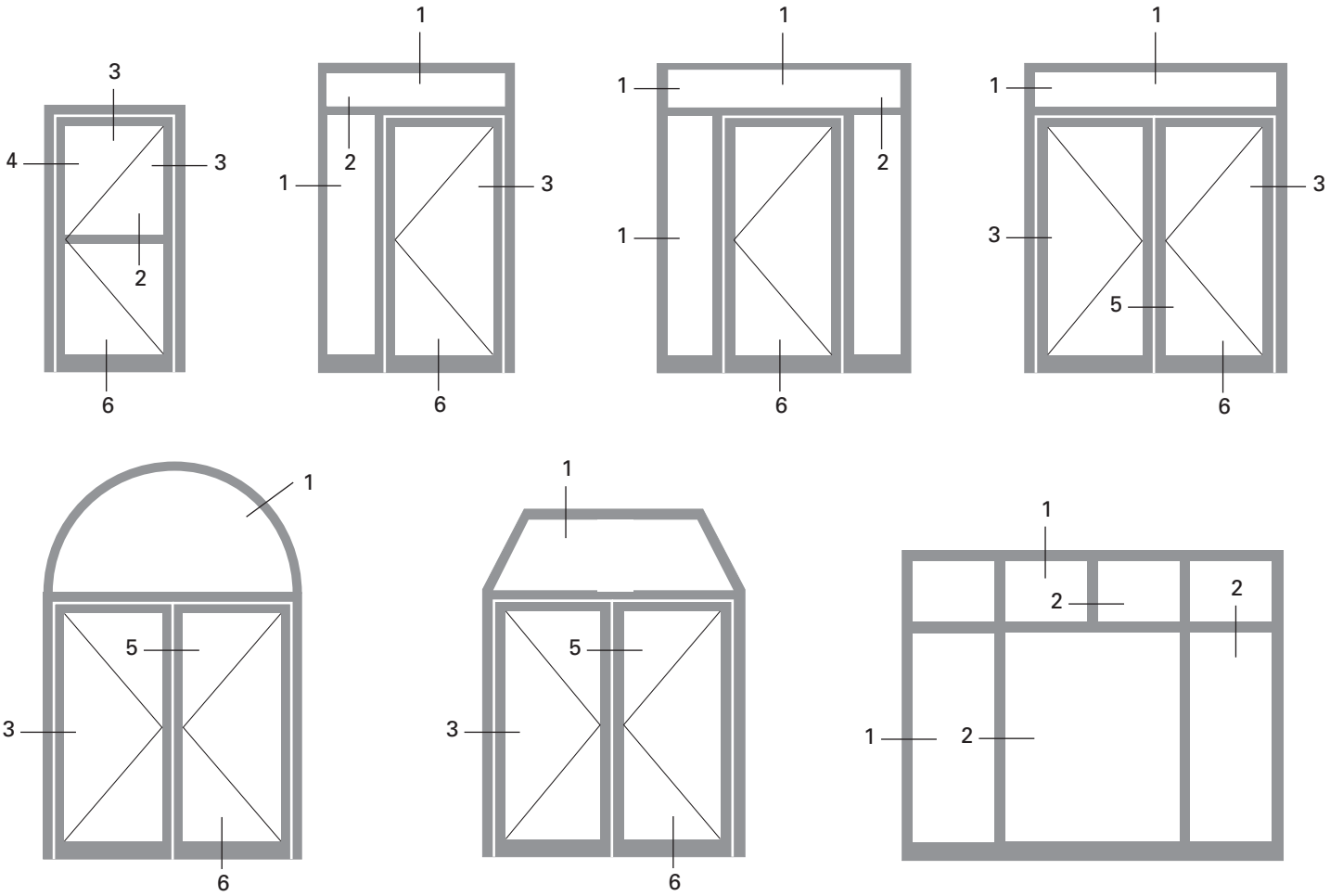

1.0

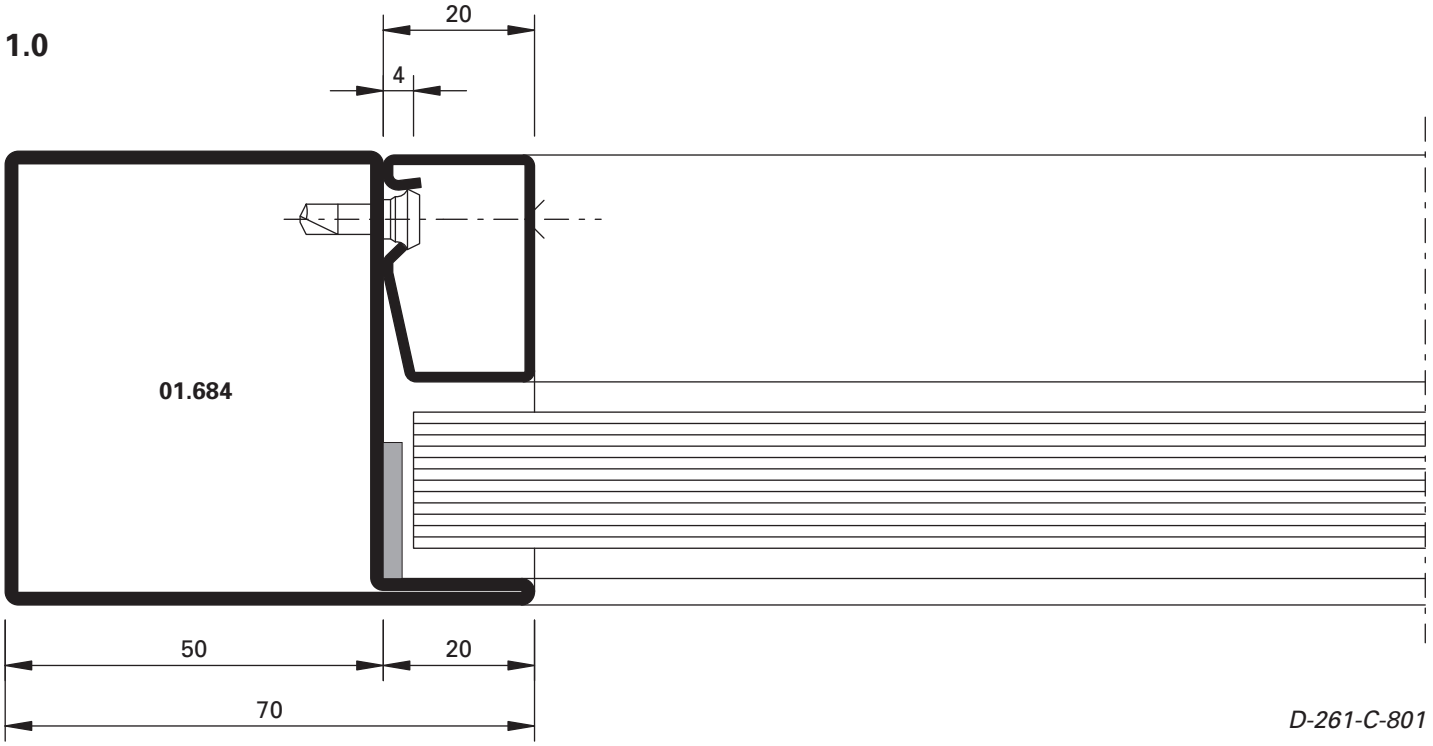

D-261-C-801

2.0

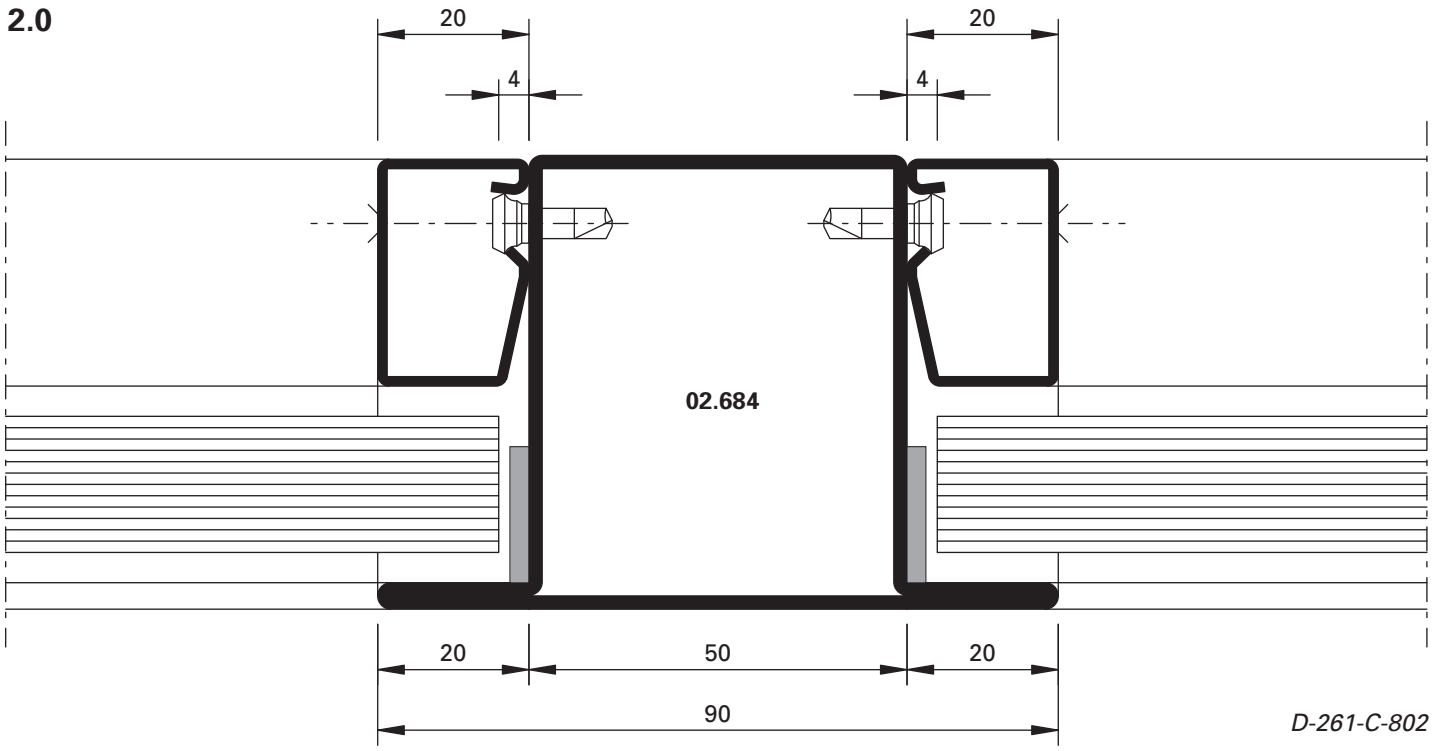

D-261-C-802

3.0

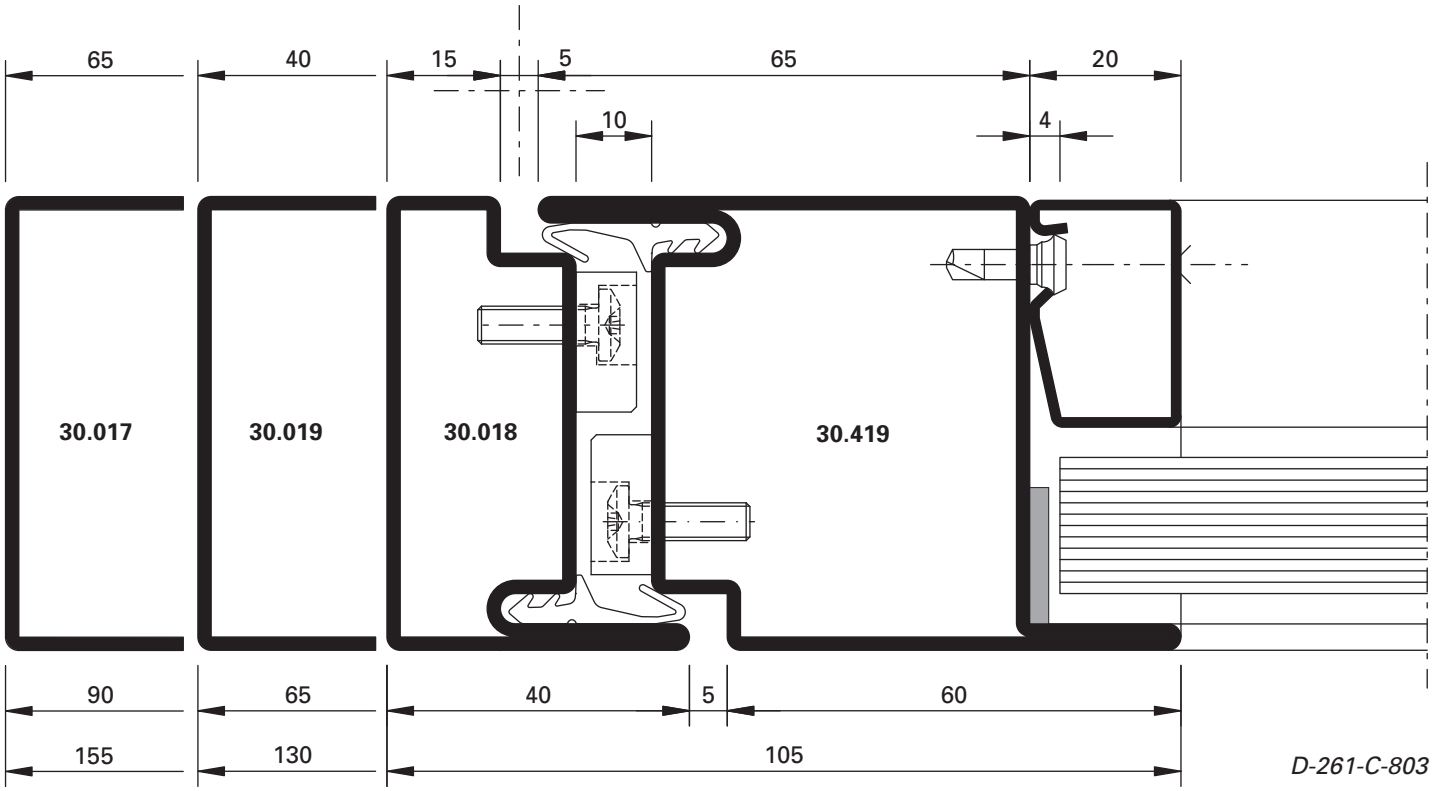

D-261-C-803

4.0

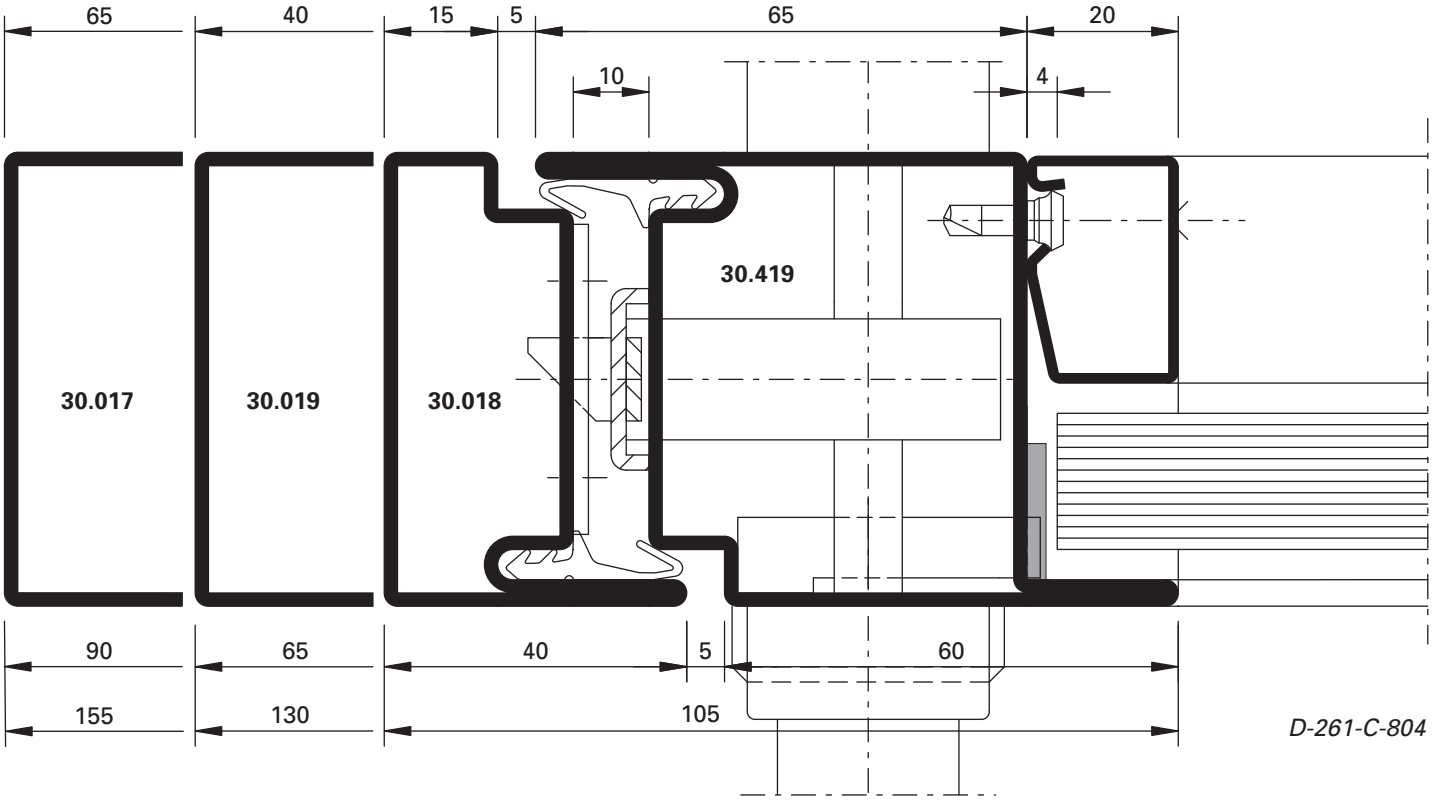

D-261-C-804

5.0

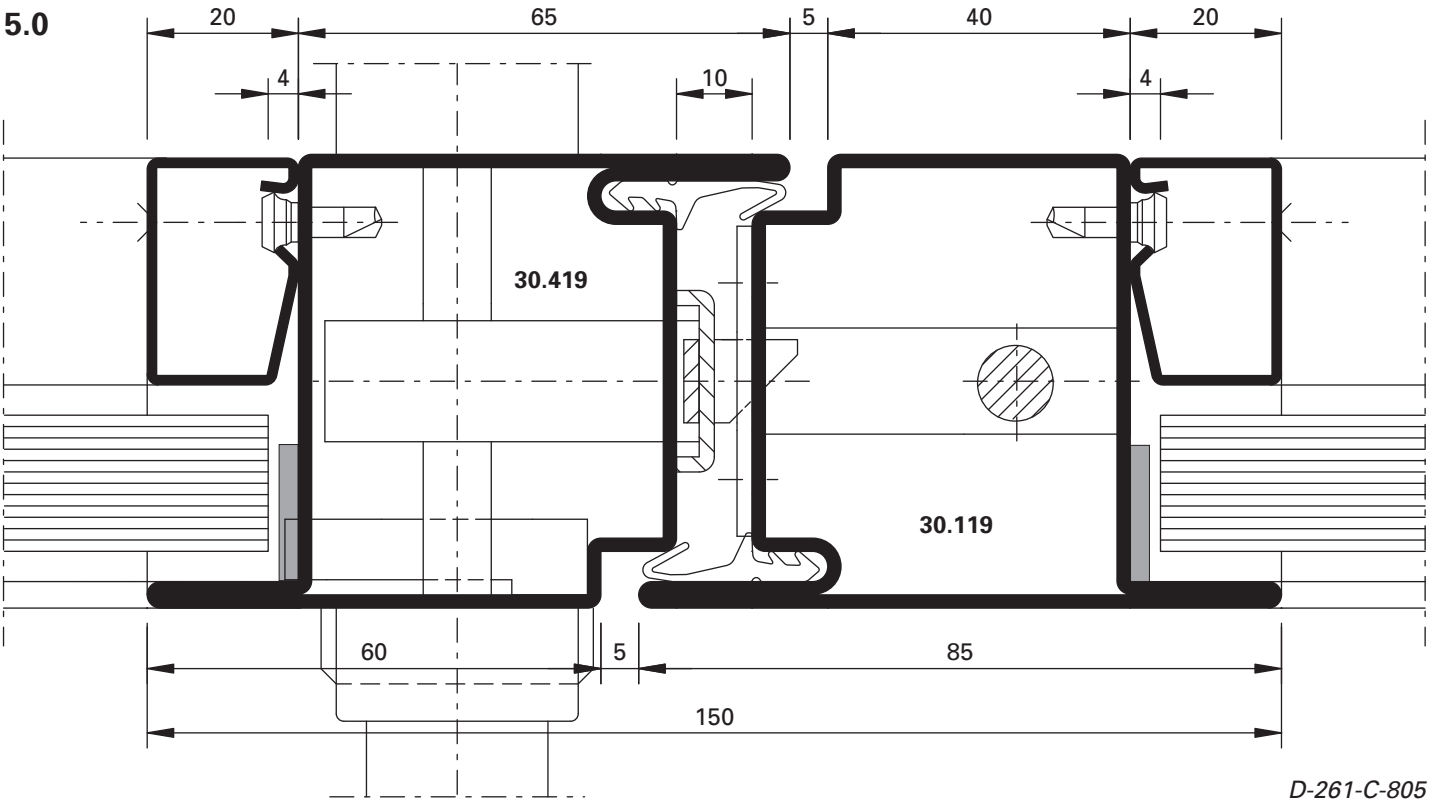

D-261-C-805

3.1

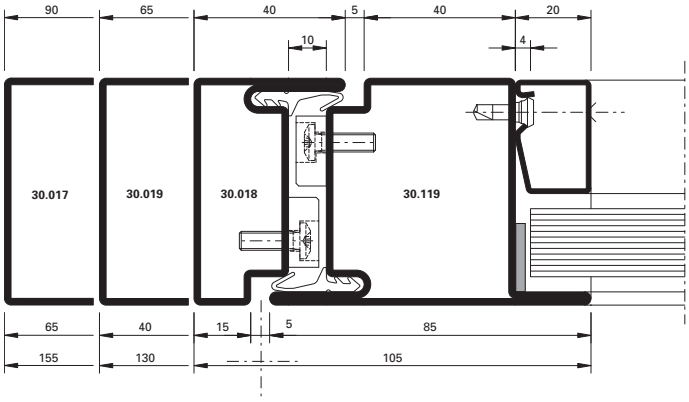

D-261-C-806

4.1

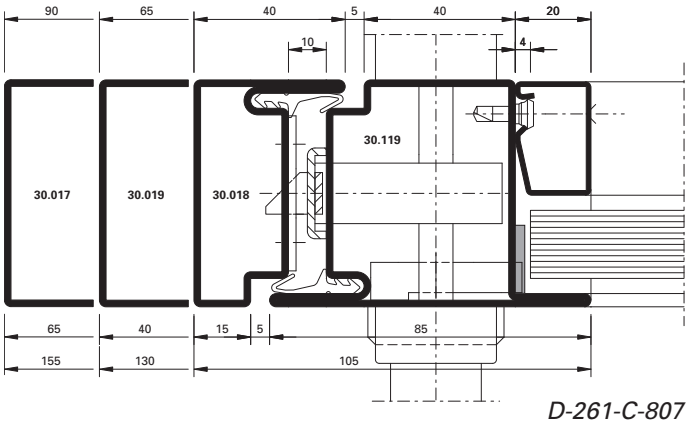

D-261-C-807

5.1

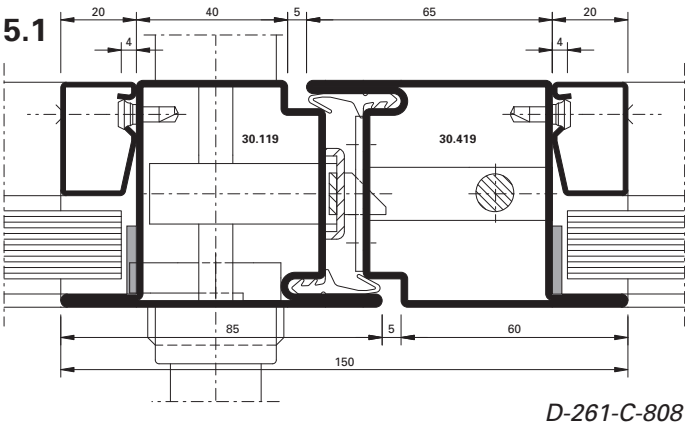

D-261-C-808

6.0

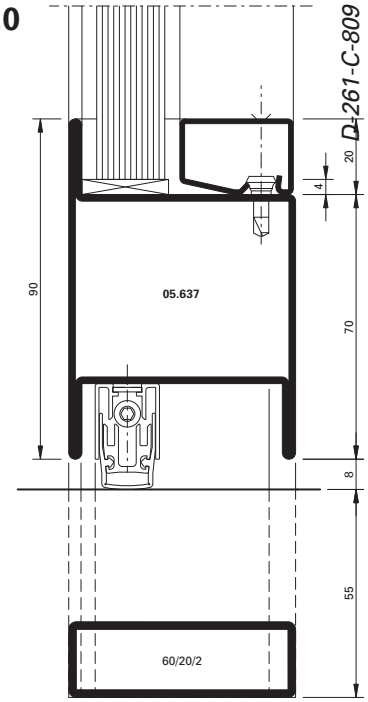

6.1

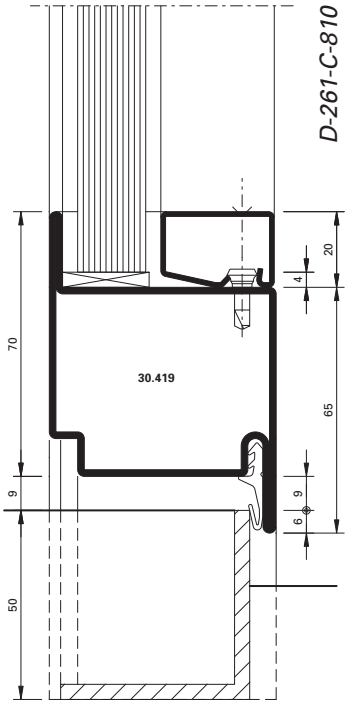

6.2

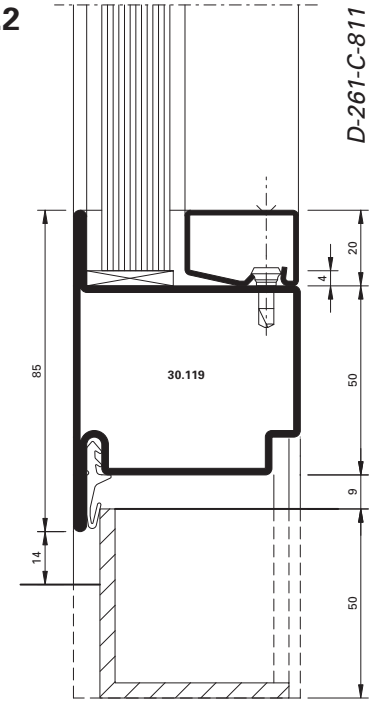

A-A

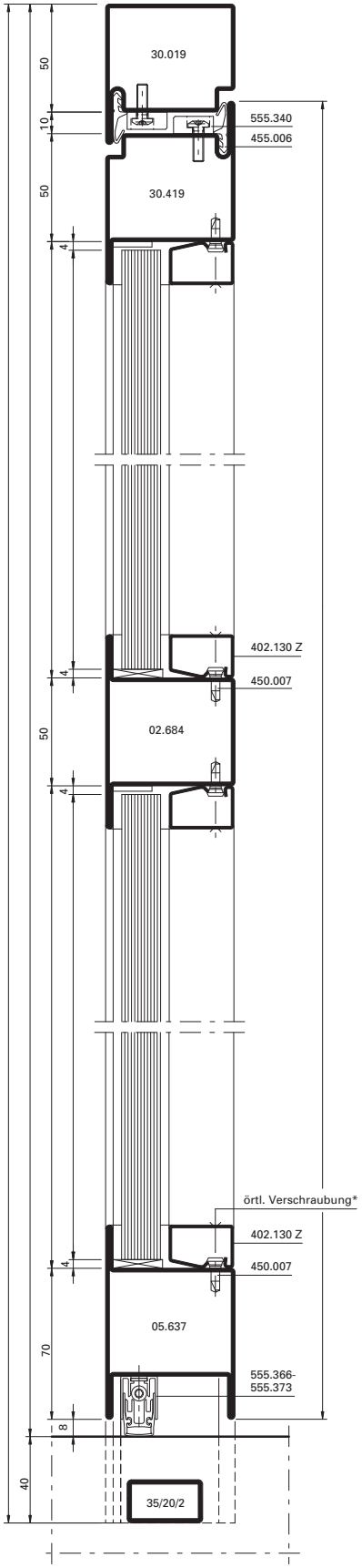

B-B

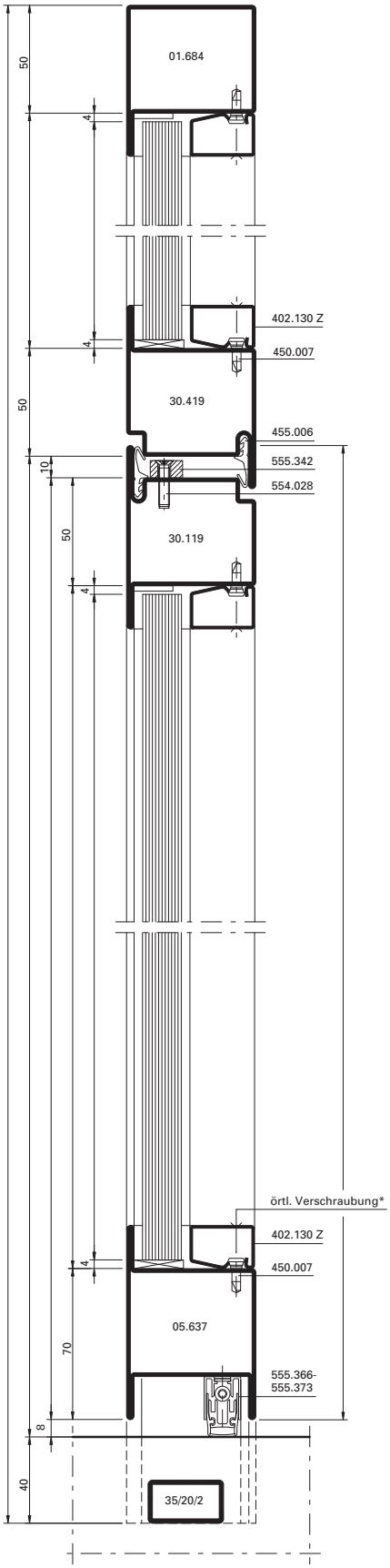

Alternative

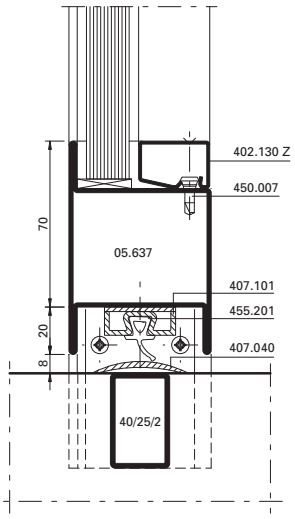

Alternative

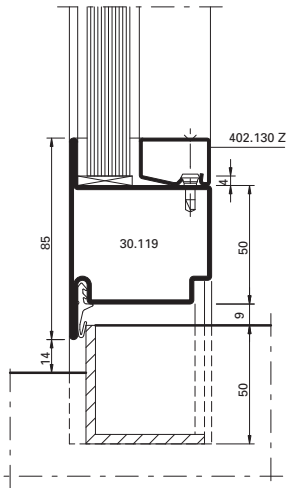

Alternative

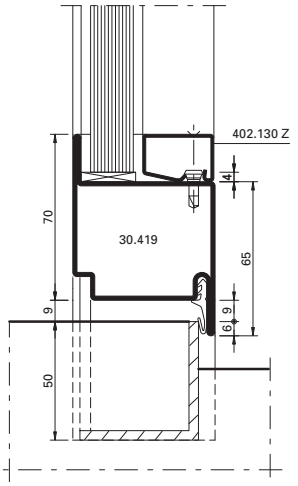

D-D

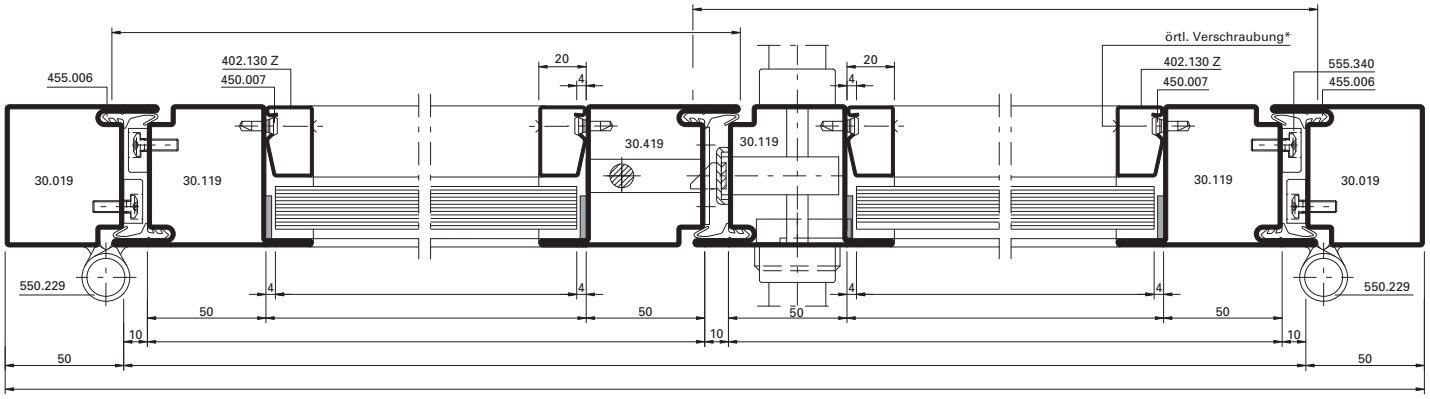

C-C

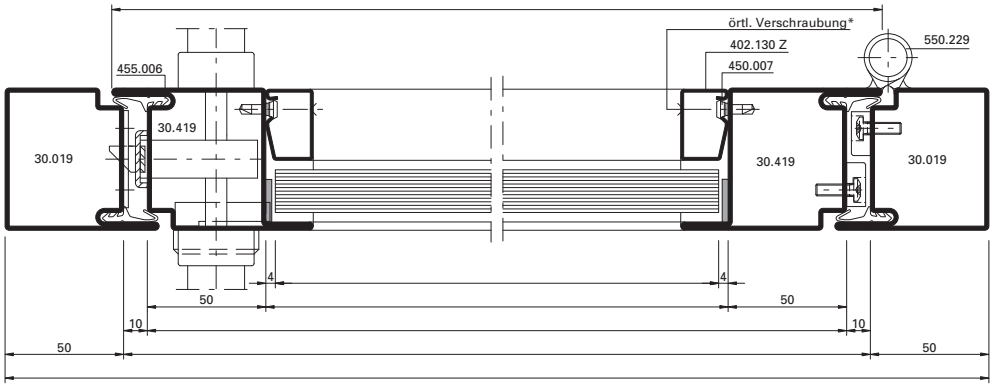

Alternative

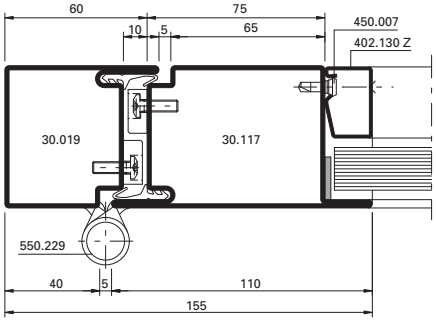

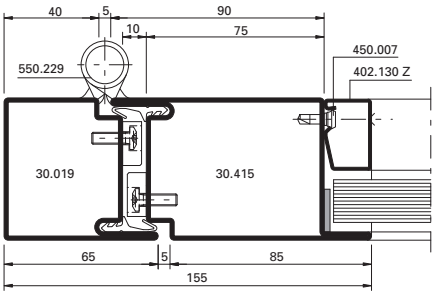

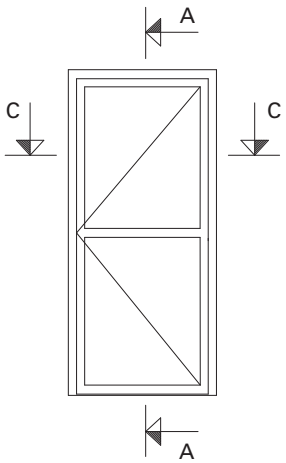

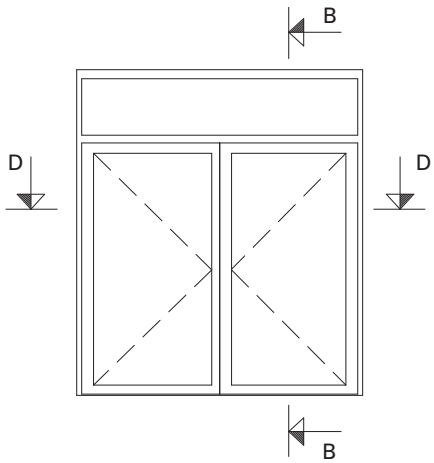

* Zusätzliche Sicherung an den Enden und in der Mitte

* Sécurité complémentaire aux extrémités et au centre

* Additional protection at the ends and in the middle



Glas P6B nach EN 356 (WK/RC 3)

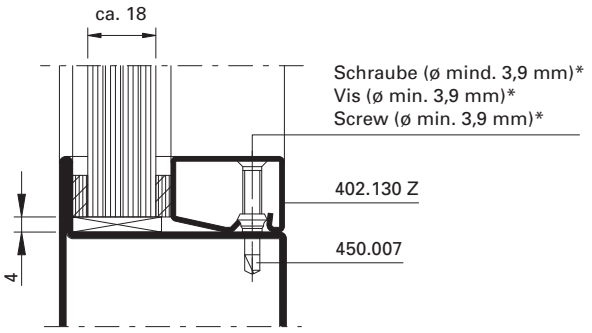

Glas P6B nach EN 356 (WK/RC 3)

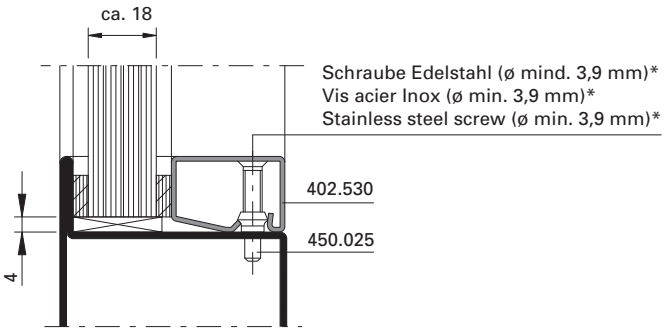

Glas P6B nach EN 356 (WK/RC 3)

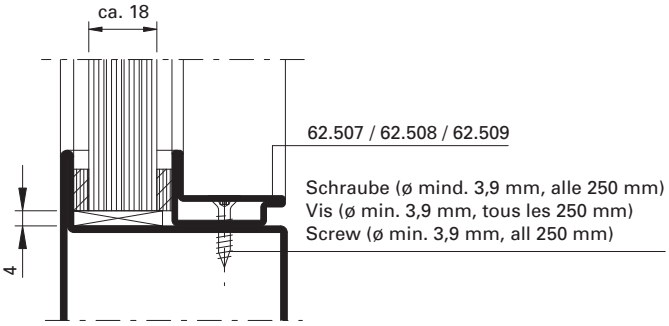

Glas P6B nach EN 356 (WK/RC 3)

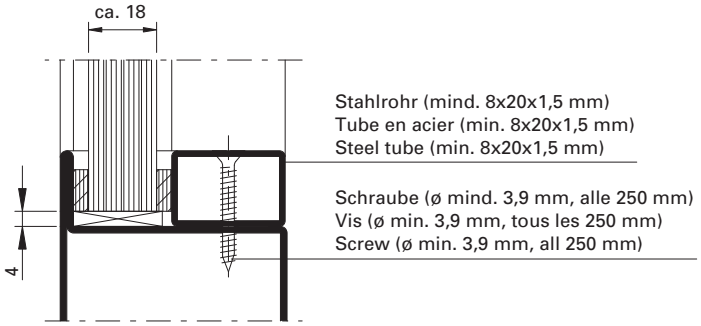

Glas P4A nach EN 356 (WK/RC 2)

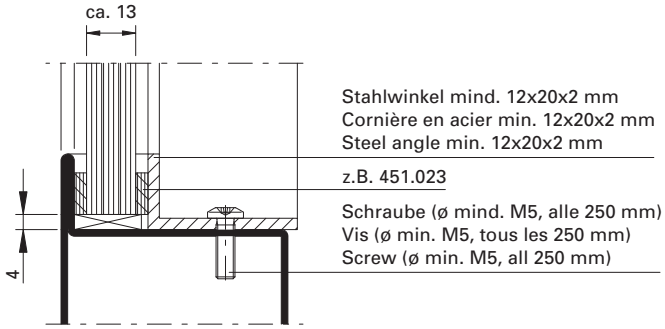

Glas P3A nach EN 356 (WK1)

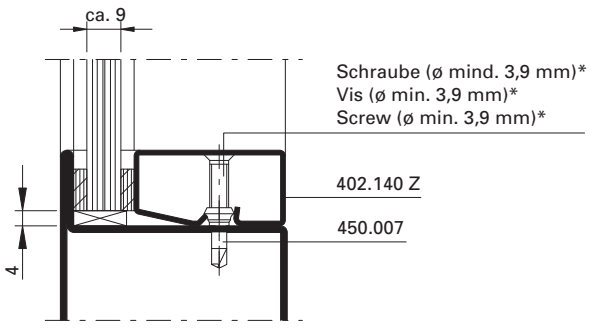

Glas P6B Iso nach EN 356 (WK/RC 3)

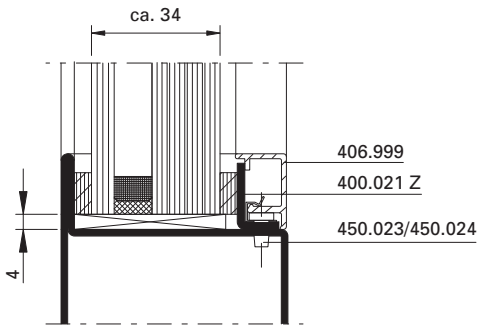

Platte / 2 x Stahlblech 2 mm
Plaque / 2 x Tôle en acier 2 mm
Board / 2 x Steel sheet 2 mm

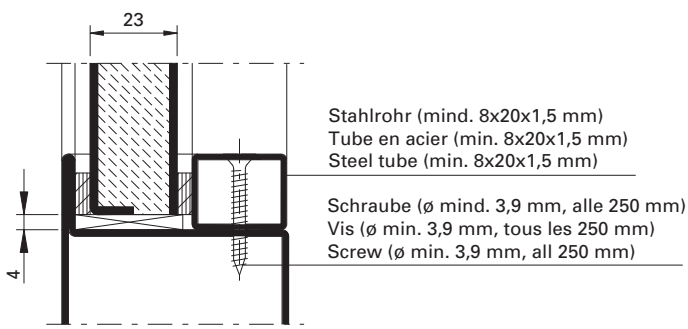

*** Zusätzliche Sicherung an den Enden und in der Mitte**

*** Sécurité complémentaire aux extrémités et au centre**

*** Additional protection at the ends and in the middle**

Befestigung am Baukörper

Die Elemente können in Wände aus Mauerwerk oder Beton eingebaut werden. Je nach Widerstandsklasse sind die Vorgaben für Wände der ENV 1627 (siehe Tabelle Seite 23) einzuhalten.

Die Befestigung des Türelementes erfolgt mit Rahmendübeln mit einem Durchmesser von mindestens 10 mm. Wahlweise können auch Laschen zur Befestigung vorgesehen werden.

Fixation au corps de construction

Les éléments peuvent être montés sur les murs de maçonnerie ou de béton. Respecter les instructions pour les murs de norme ENV 1627 selon la classe de résistance (voir tableau page 23).

La fixation de l'élément de porte s'effectue au moyen de goujons de cadre d'un diamètre de 10 mm au minimum. En variante, on peut aussi prévoir des attaches pour la fixation.

Fixing to the building structure

The units can be installed in masonry or concrete walls. Depending on the resistance class, the specifications for walls in ENV 1627 must be observed (see table page 23).

The door unit is attached using frame anchors with a diameter of 10 mm minimum. Butt straps can also be used for attaching the unit.

D-261-A-801

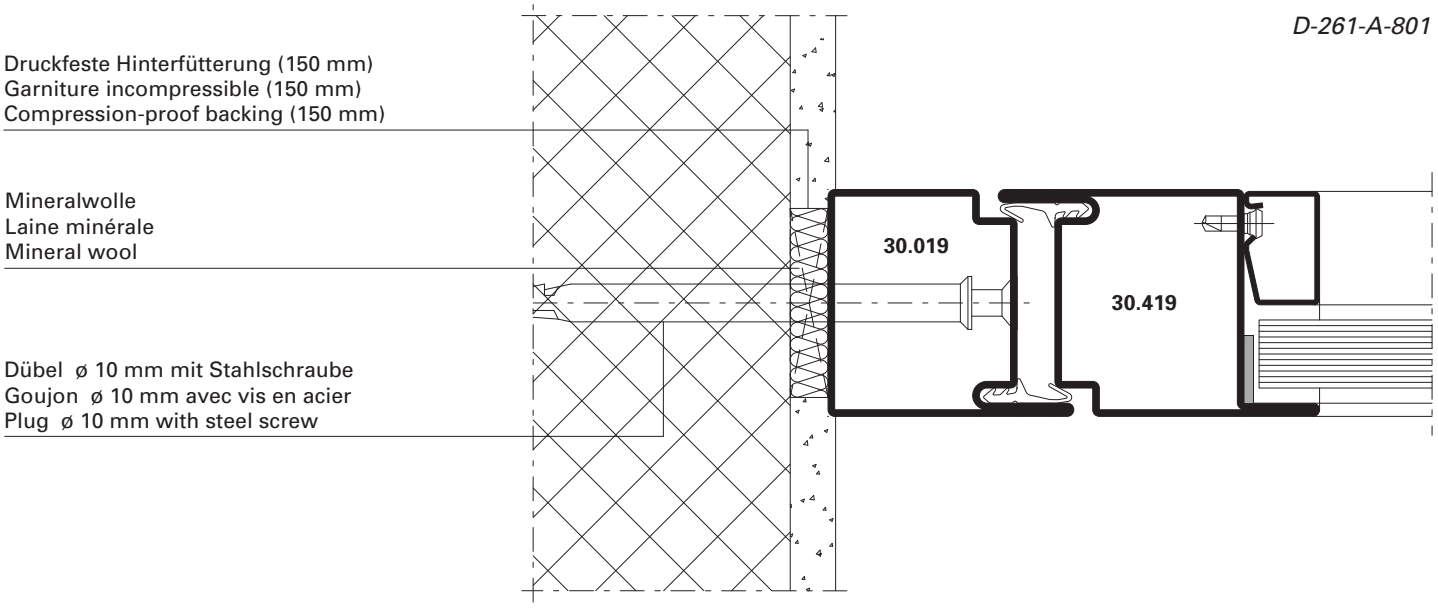

D-261-A-802

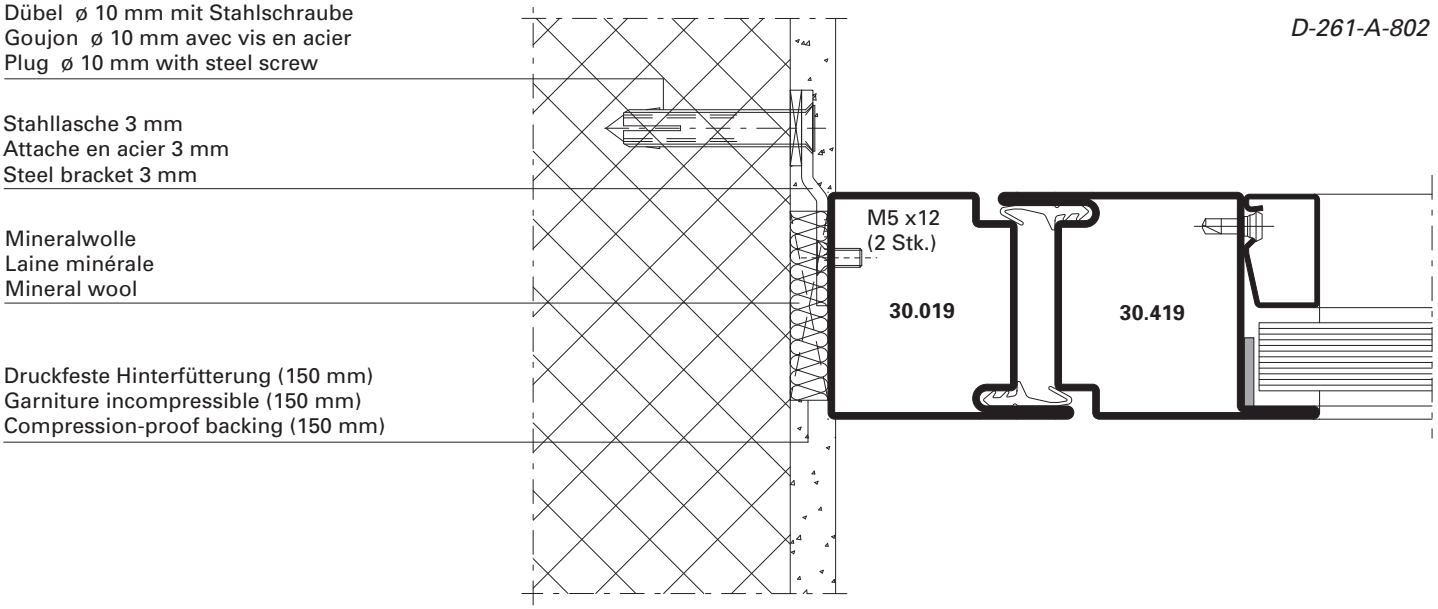

D-261-A-803

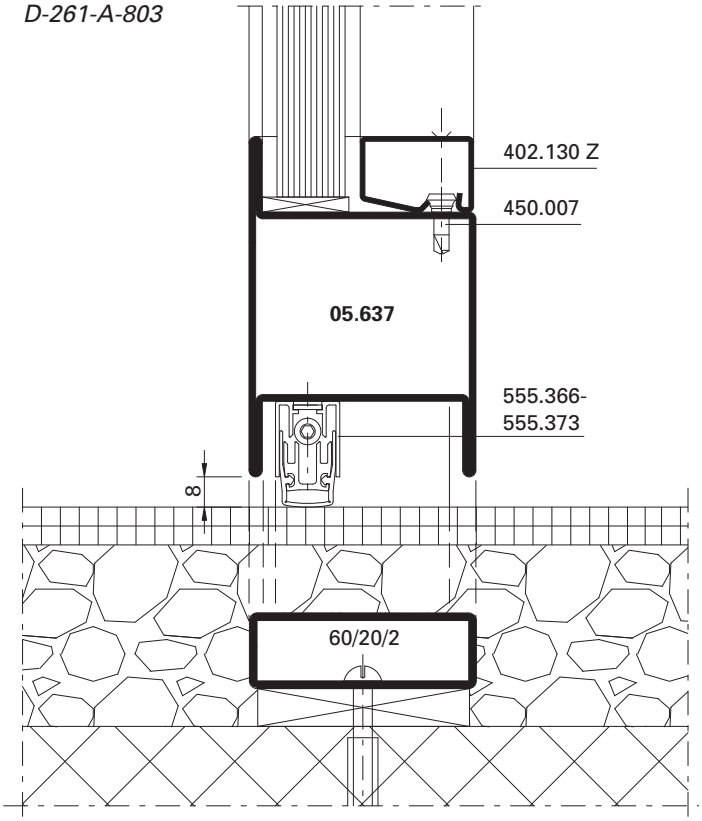

D-261-A-804

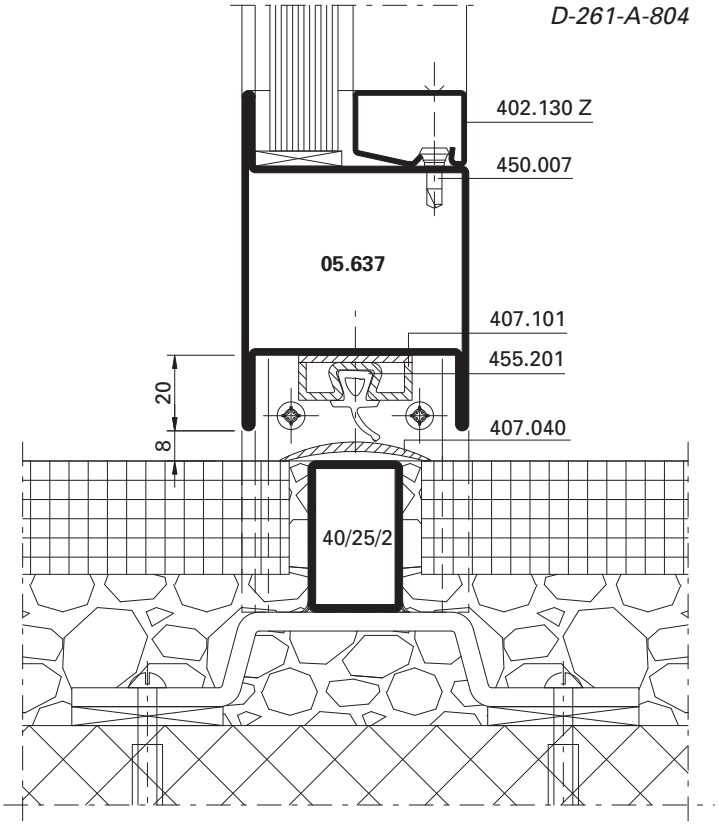

D-261-A-805

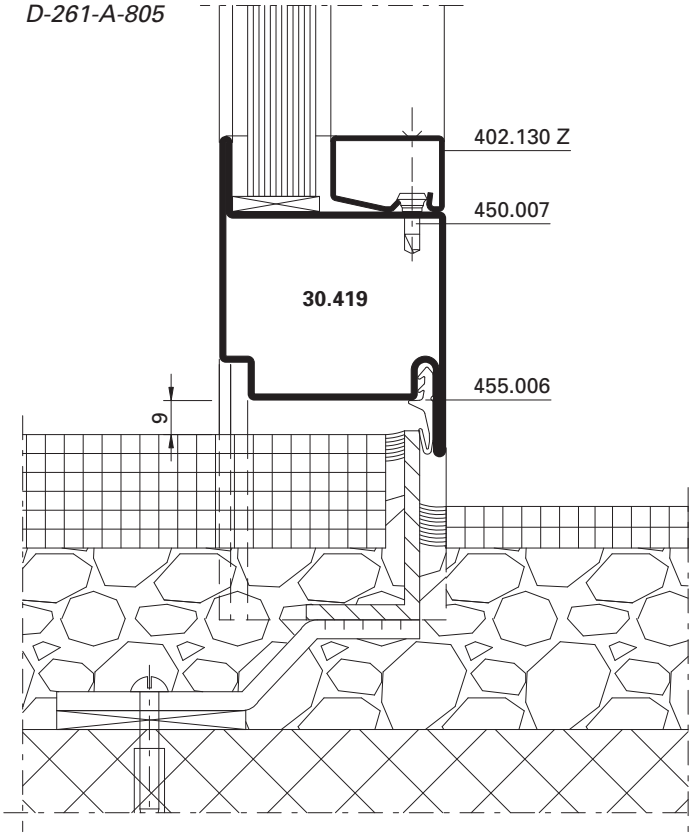

D-261-A-806

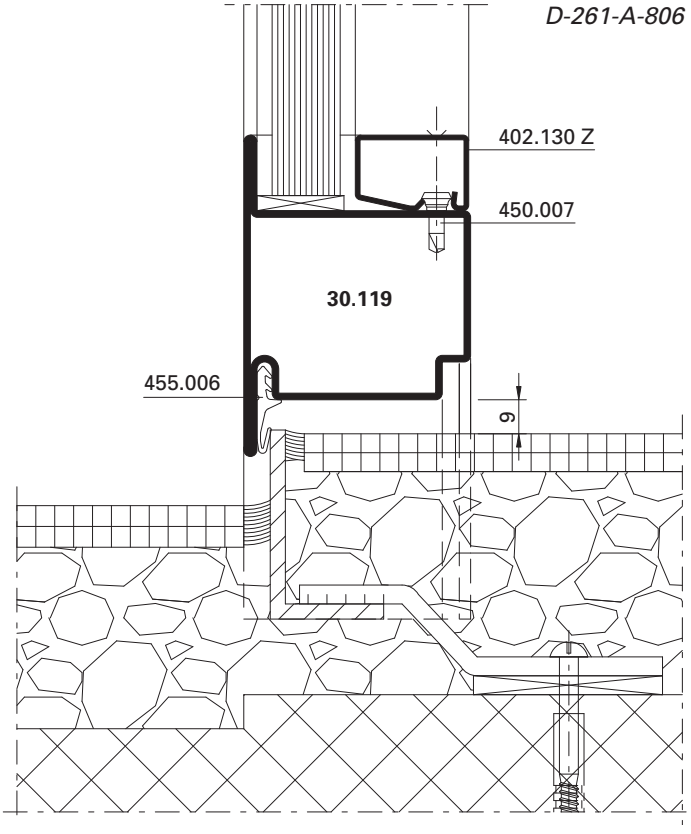

Anordnung und Abstände der Befestigungspunkte

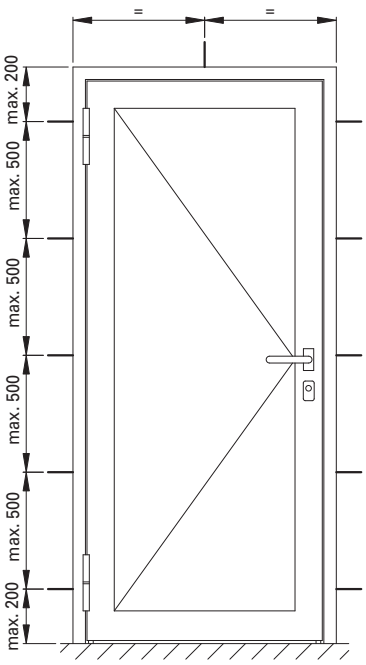

Die Türen sind mit allgemein bauaufsichtlich zugelassenen Dübeln mit 10 mm Durchmesser zu befestigen.

Disposition et distance des points de fixation

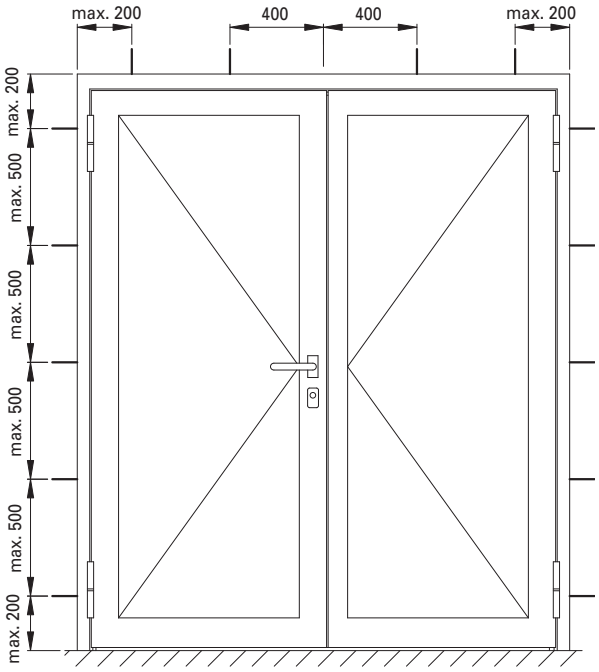

Les portes doivent être fixées par des goujons homologués de 10 mm de diamètre.

Arrangement and distance between fixing points

The doors must be fixed using special fixing screws that are approved by the building authorities and have a diameter of 10 mm.

Befestigung am Baukörper
Einbruchhemmende Türen Jansen-Economy 60 RS WK/RC 3 / WK/RC 2 / WK1 sind für den Einbau in Massiv-Wände vorgesehen. Die Anforderungen an diese Wände sind in der folgenden Tabelle zusammengestellt.

Fixation au corps de construction
Les portes anti-effraction Jansen-Economy 60 RS WK/RC 3 / WK/RC 2 / WK1 sont prévues pour être montées sur des murs massifs. Les exigences de ces murs sont résumées sur le tableau suivant.

Fixing to building structure
Burglar-resistant Jansen-Economy 60 RS doors (WK/RC 3 / WK/RC 2 / WK1) are designed for installation into solid walls. The requirements of these walls are summarised in the following table.

Widerstandsklasse des einbruchhemmenden Bauteils nach ENV 1627 Classe de résistance l'élément anti-effraction selon ENV 1627 Resistance class of the burglar-resistant building component according to ENV 1627	Umgebende Wände Parois environnantes Adjacent walls				
	aus Mauerwerk nach DIN 1053-01 en maçonnerie selon DIN 1053-01 Masonry in accordance with DIN 1053-01			aus Stahlbeton nach DIN 1045 en béton armé selon DIN 1045 Steel reinforced concrete in acc. with DIN 1045	
	Nenndicke min. Epaisseur nom. min. Min. nominal thickness	Druckfestigkeitsklasse der Steine Classe résistance pression pierre Resistance to compression of brick	Mörtelgruppe min. Groupe de mortier min. Min. mortar group	Nenndicke min. Epaisseur nom. min. Min. nominal thickness	Festigkeitsklasse min. Classe de résistance min. Min. resistance class
WK1 und WK/RC 2	**115 mm**	**12**	**II**	**100 mm**	**B 15**
WK/RC 3	**115 mm**	**12**	**II**	**120 mm**	**B 15**

Türe einflügelig | **Porte à un vantail** | **Single leaf door**

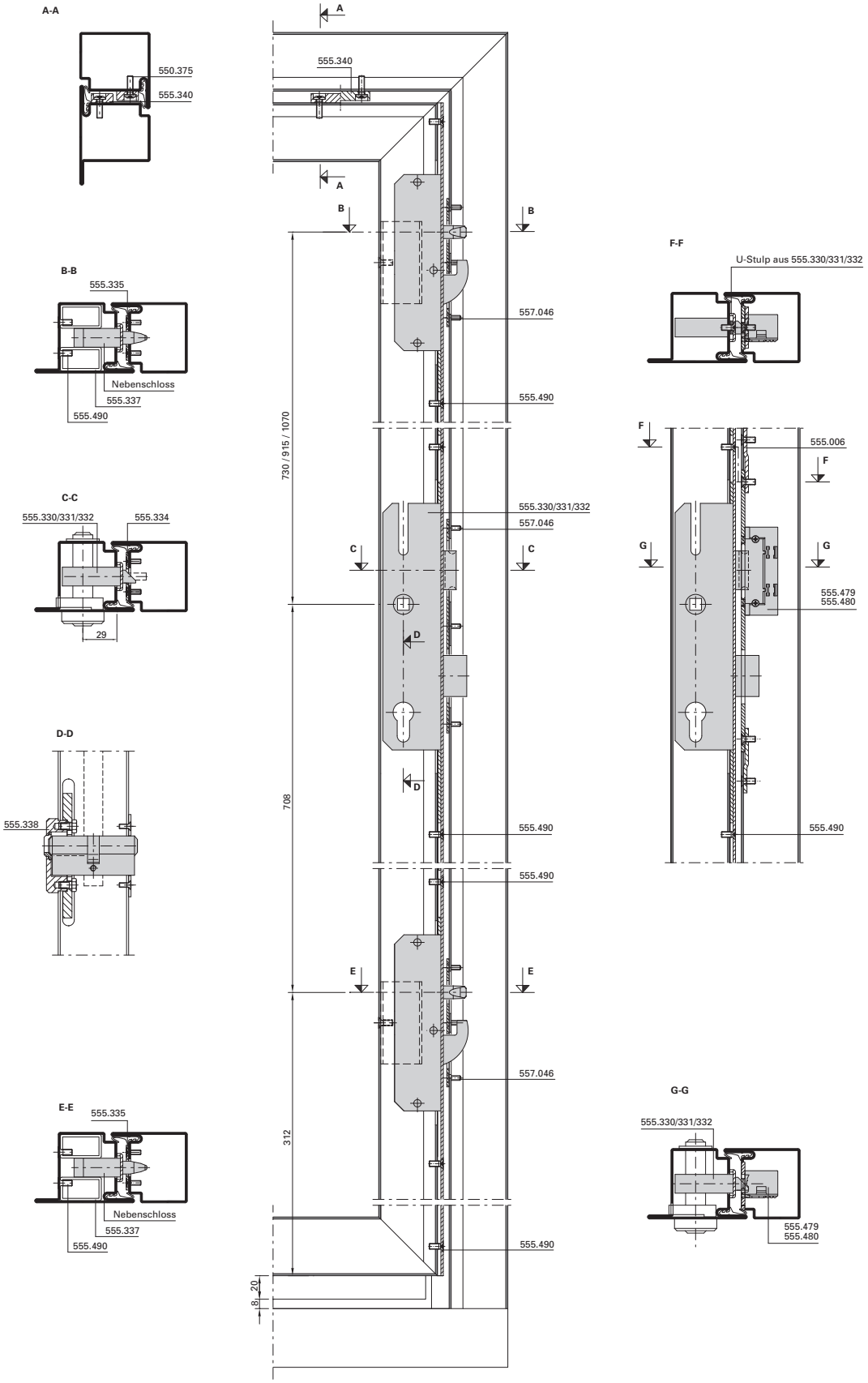

Türe zweiflügelig | **Porte à deux vantaux** | **Double leaf door**

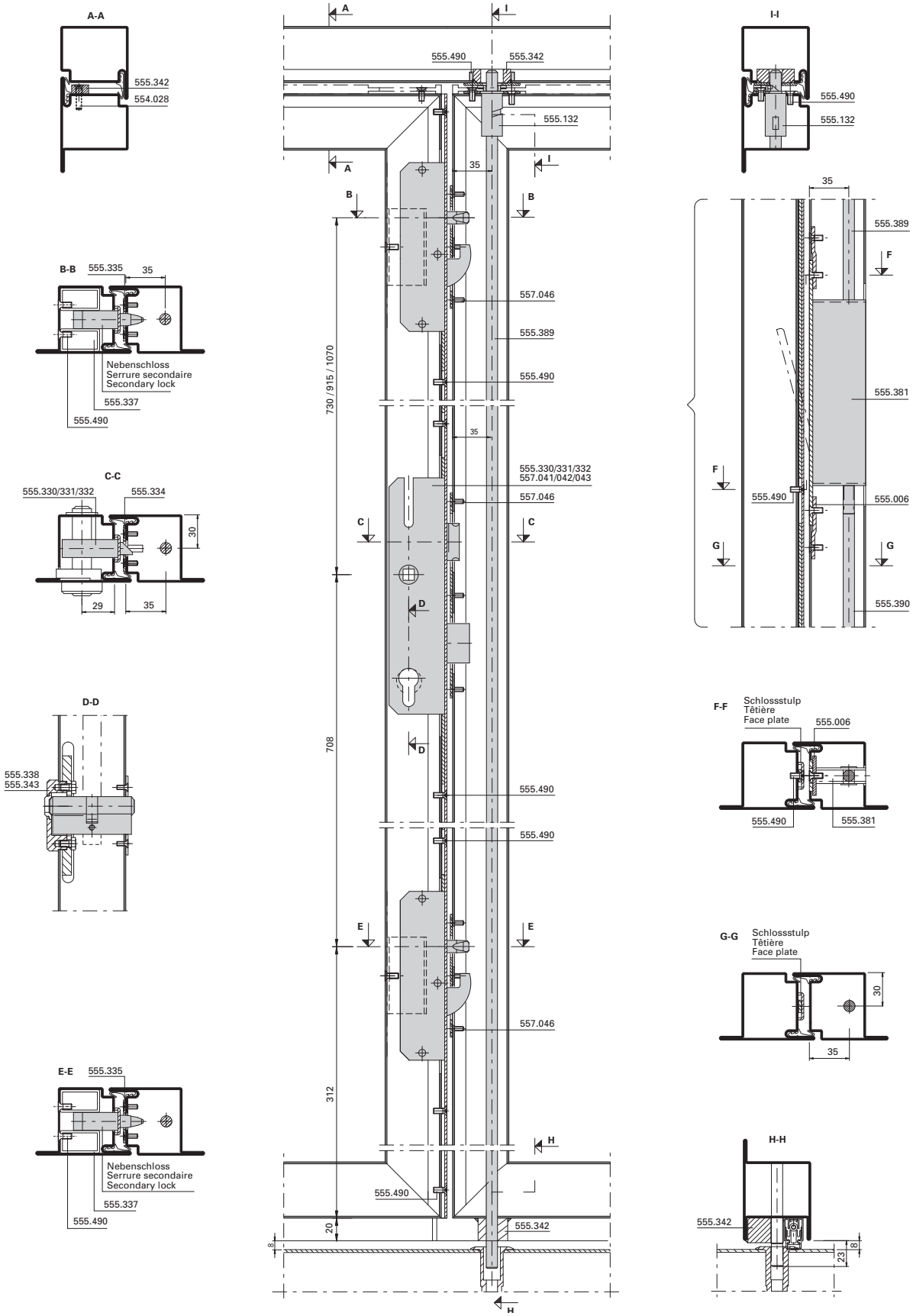

Anordnung Falzsicherungsklötze
Klötze an den vertikalen Profilen hintergreifend, an den horizontalen Profilen nicht hintergreifend.

Disposition des cales de sécurité de la feuillure
Cales prenant les profilés verticaux en arrière, ne prenant pas les profilés horizontaux en arrière.

Positioning of rebate securing blocks
Blocks hook behind on vertical profiles, do not hook behind on horizontal profiles.

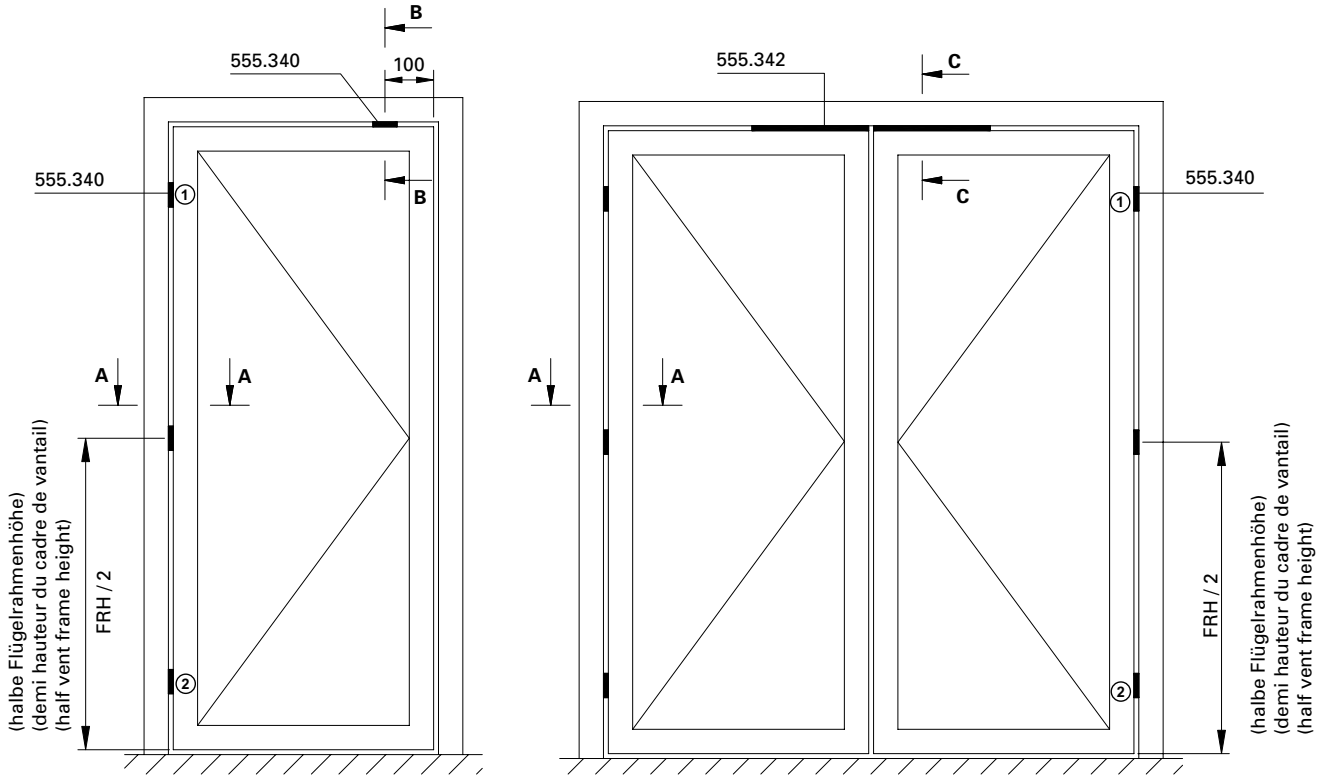

1. Abstand der Falzsicherung vom Band nach unten: 50 mm
2. Abstand der Falzsicherung vom Band nach oben: 50 mm

1. Distance de la sécurité de feuillure de la paumelle vers le bas: 50 mm
2. Distance de la sécurité de feuillure de la paumelle vers le haut: 50 mm

1. Distance of the rebate security from the hinge downward: 50 mm
2. Distance of the rebate security from the hinge upwards: 50 mm

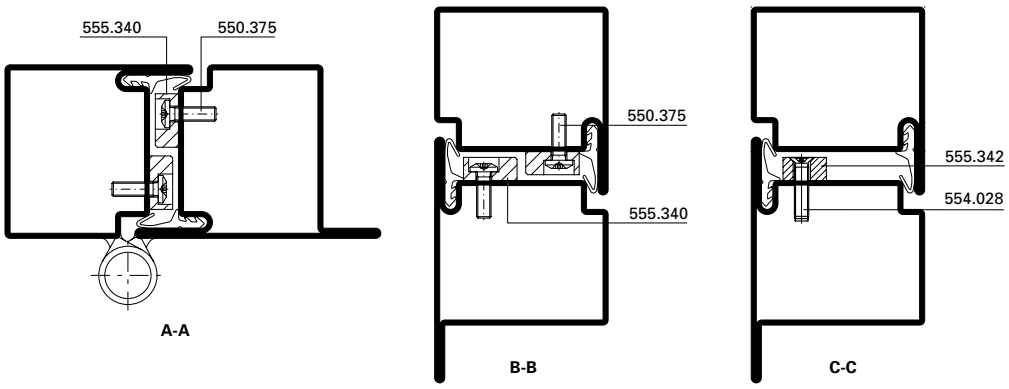

Spalt zwischen Türflügel und Zarge
Das Mass für den Spalt zwischen Türflügel und Zarge (Falzluft) beträgt 10 ± 1 mm.

Interstice entre vantail et châssis
L'interstice entre vantail et châssis (air de feuillure) est de 10 ± 1 mm.

Gap between door leaf and frame
The size of the gap between the door leaf and frame (rebate space) is 10 ± 1 mm.

Minimale Flügelbreiten (sind zur Vermeidung von Zwängungen unbedingt einzuhalten)

Largeur minimale des vantaux (à respecter impérativement pour éviter les frottements)

Minimum vent widths (must be observed to avoid build-up of stress)

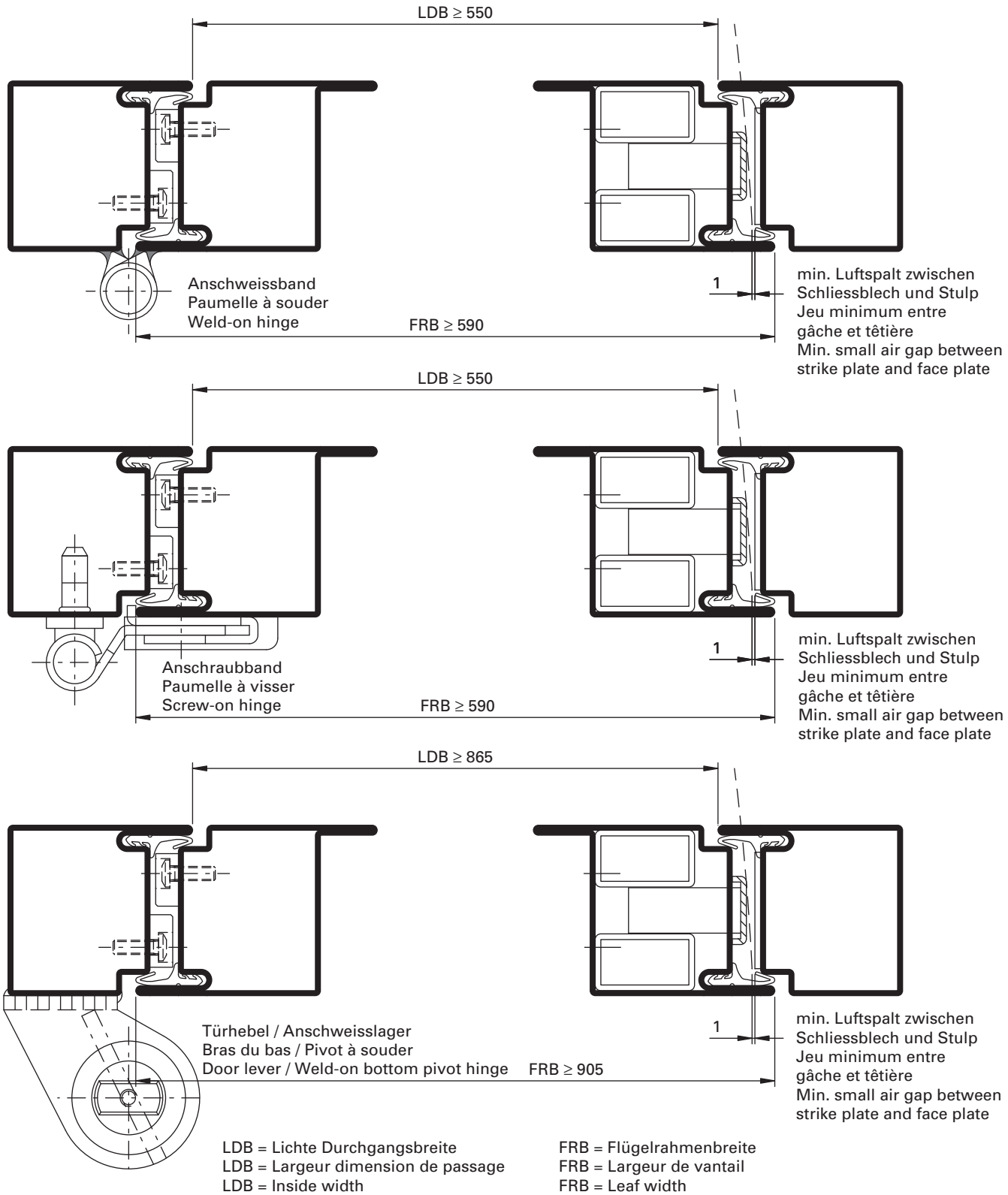

LDB = Lichte Durchgangsbreite
LDB = Largeur dimension de passage
LDB = Inside width

FRB = Flügelrahmenbreite
FRB = Largeur de vantail
FRB = Leaf width

JANSEN-ECONOMY 50 E30

BRANDSCHUTZ-TÜREN UND -VERGLASUNGEN AUS STAHL
UND EDELSTAHL

JANSEN-ECONOMY 50 E30

FIRE RESISTANT DOORS AND SCREENS IN STEEL
AND STAINLESS STEEL

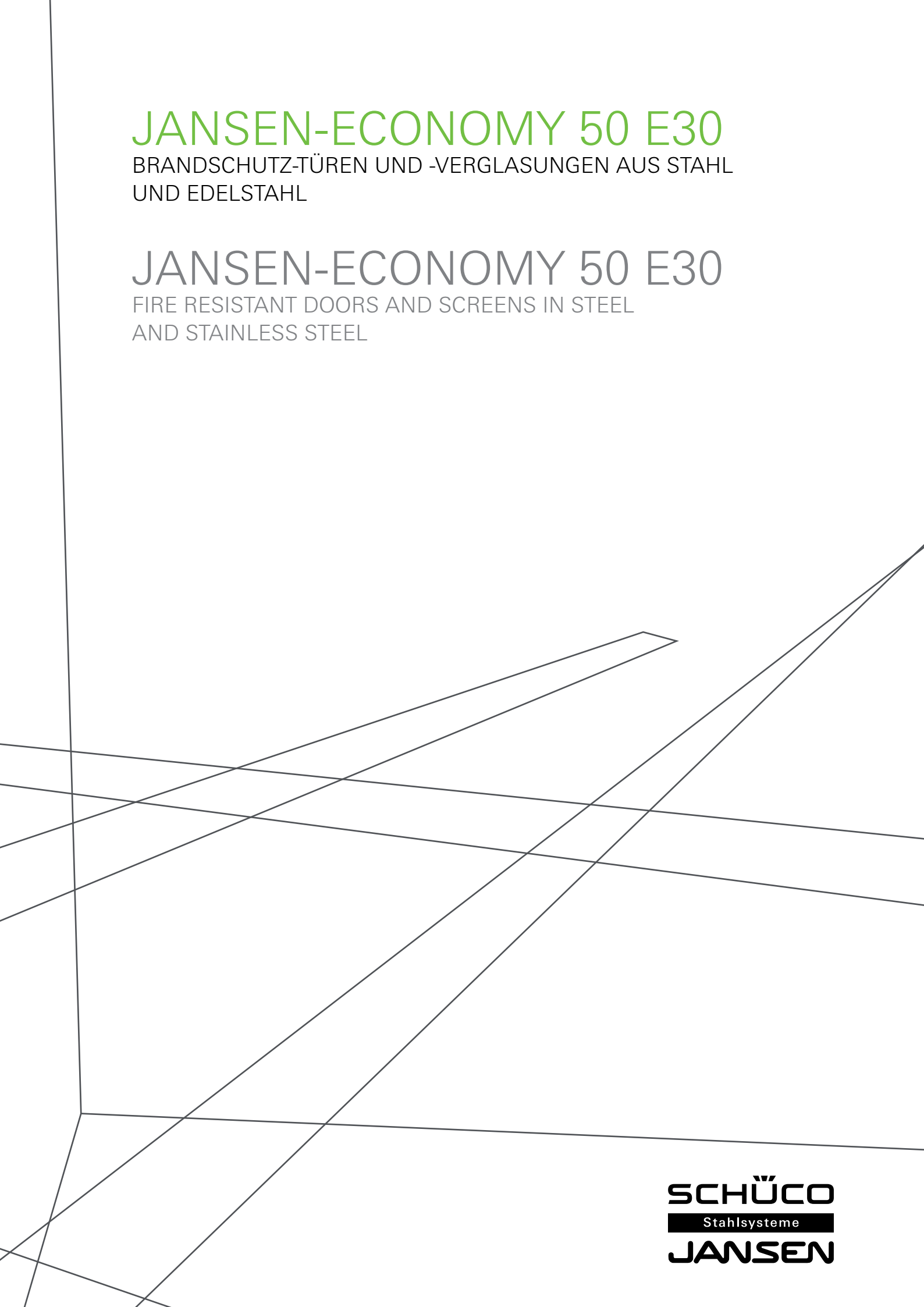

SCHÜCO
Stahlsysteme
JANSEN

Merkmale
Caractéristiques
Characteristics

Jansen-Economy 50 E30
Jansen-Economy 50 E30
Jansen-Economy 50 E30

- Stahlsystem für Türen und Festverglasungen
- Bautiefe 50 mm, innen und aussen flächenbündig
- Schmale Ansichtsbreiten: Rahmen und Flügel ab 107,5 mm Stulppartie 155 mm
- Ein- und zweiflüglige Türen, nach innen und aussen öffnend, mit oder ohne Seitenteile und Oberlichter sowie Trennwände
- Türflügel bis 1200 x 2500 mm (BxH), landesspezifische Zulassung beachten
- Füllelementstärke von 5 bis 26 mm, Glaseinbau mittels Trocken- oder Nassverglasung
- Systemprüfungen nach Produktnorm EN 14351-1
- Stahlprofile blank oder bandverzinkt
- Grosses Sortiment an systemgeprüften Türbeschlägen
- Barrierefreie Schwellenausbildungen
- Geeignet für Pulver- und Nasslackbeschichtungen

- Système en acier pour portes et vitrages fixes
- Profondeur de montage 50 mm, montage à fleur à l'intérieur et à l'extérieur
- Fines largeurs de face: Cadre et vantaux à partir de 107,5 mm Partie têtière 155 mm
- Portes à un et deux vantaux, ouverture vers l'intérieur et vers l'extérieur, combinables avec parties latérales, impostes et vitrage fixe
- Vantaux de porte jusqu'à 1200 x 2500 mm (LaxH), il convient de respecter les prescriptions et règlements des divers pays concernés
- Élément de remplissage de 5 à 26 mm d'épaisseur, Montage du vitrage à sec ou à silicone
- Contrôles des systèmes selon la norme produit EN 14351-1
- Profilés en acier brut ou galvanisé en continu
- Grand assortiment de ferrures de porte homologuées
- Formes de seuil sans barrière
- Convient aux revêtements par poudre ou peinture liquide

- Steel system for doors and fixed glazing
- 50 mm basic depth, flush-fitted on the inside and outside
- Narrow face widths: Frame and leaf from 107.5 mm Meeting stile assembly 155 mm
- Single and double-leaf doors, inward and outward-opening, can be combined with side-ligths, toplight or fixed glazing
- Door leaf up to 1200 x 2500 mm (WxH), the regulations and bye-laws in force in the particular country must be respected
- Infill unit thickness of 5 to 26 mm, Glazing installed by means of dry or wet glazing
- System tests in accordance with EN 14351-1
- Raw finish or strip galvanised steel profiles
- Large range of system-tested door fittings
- Easy-access thresholds
- Suitable for powder and wet paint coating

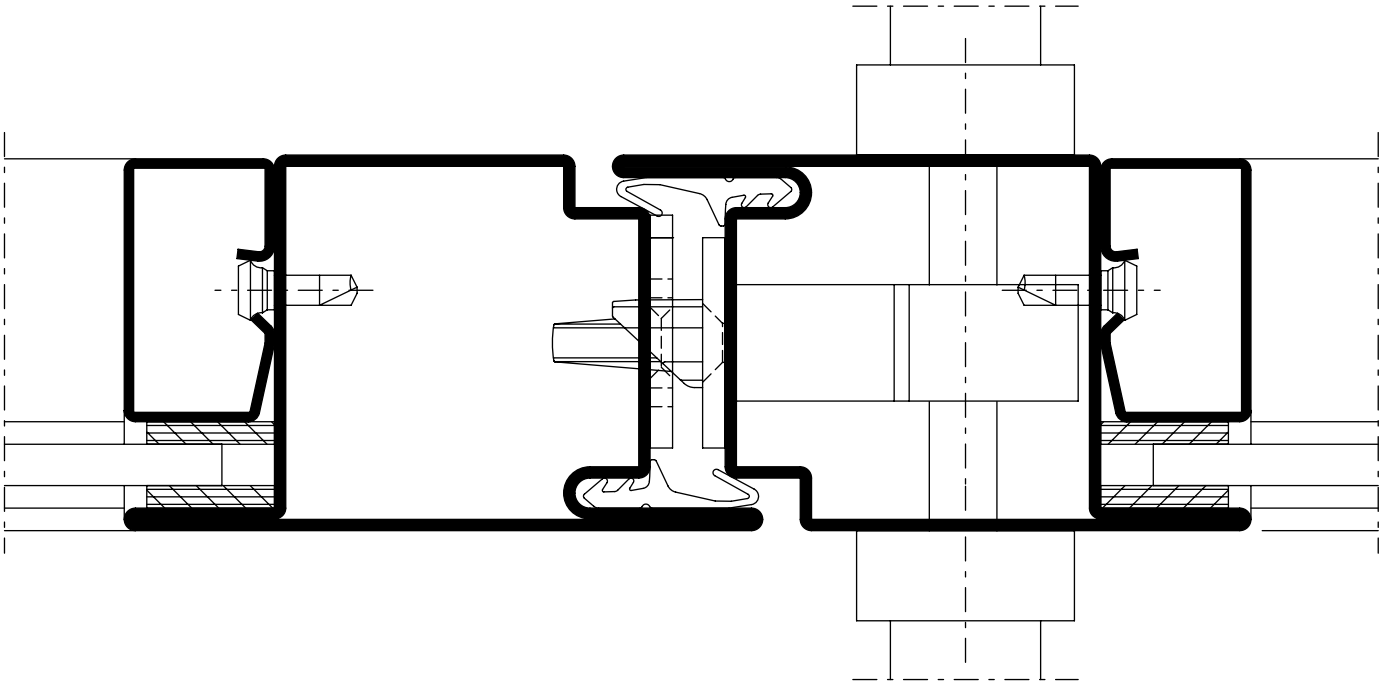

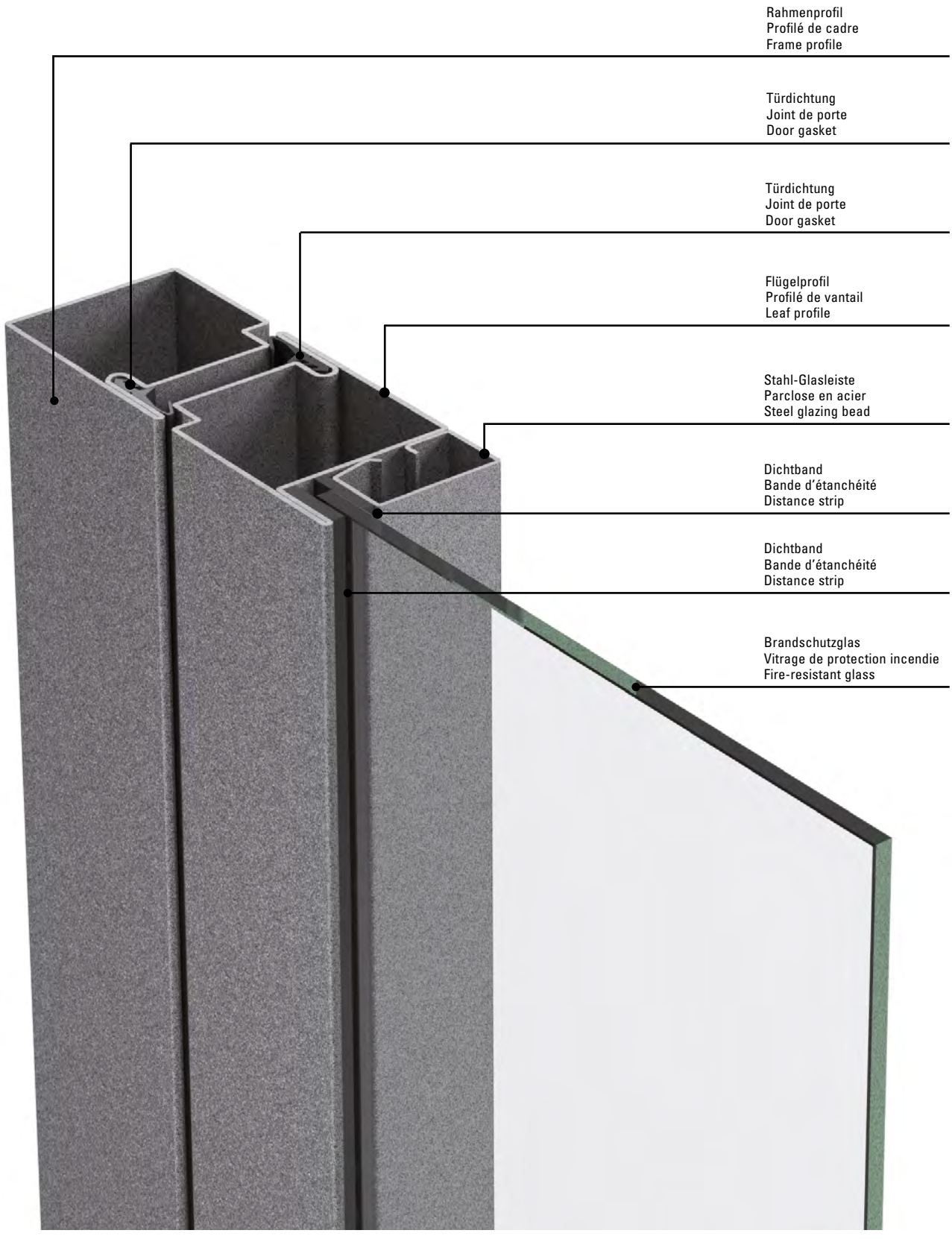
Rahmenprofil
Profilé de cadre
Frame profile
Türdichtung
Joint de porte
Door gasket
Türdichtung
Joint de porte
Door gasket
Flügelprofil
Profilé de vantail
Leaf profile
Stahl-Glasleiste
Parclose en acier
Steel glazing bead
Dichtband
Bande d'étanchéité
Distance strip
Dichtband
Bande d'étanchéité
Distance strip
Brandschutzglas
Vitrage de protection incendie
Fire-resistant glass

Zulassungen
Homologations
Authorisations

Jansen-Economy 50 E30
Jansen-Economy 50 E30
Jansen-Economy 50 E30

AT: **E30-C/E30**
Klassifizierungsbericht
Nr. 09082015-1

EW30-C/EW30
Klassifizierungsbericht
Nr. 09082015-1

IBS Linz

CH: **E30 (R30)**
VKF-Nr. 24404, 24507, 24419, 24426, 24384

VKF Bern
www.praever.ch

DE: **G30**
Z-19.14-363 (Pyran S)
DIBT Berlin
Z-19.14-739 (div. Gläser)
DIBT Berlin
Z-19.14-1108 (Vetrotech)
DIBT Berlin

G60
Z-19.14-1092 (Pyran S)
DIBT Berlin

FI: **EI30**
VTT Assessment Report
VTT-RTH-00100-12

FR: **Pare-flammes 30', 45' et 60'**
Divers procès-verbaux,
efectis France,
Maizières-lès-Metz

GB: **Integrity 30...120 min**
BS 476:part 22:1987
Assessment CC 271415

BRE Global Ltd.

SE: **E30**
SP SITAC Assessment Report
176207 2017-02-09

AT: **E30-C/E30**
Klassifizierungsbericht
Nr. 09082015-1

EW30-C/EW30
Klassifizierungsbericht
Nr. 09082015-1

IBS Linz

CH: **E30 (R30)**
VKF-Nr. 24404, 24507, 24419, 24426, 24384

AEAI Bern
www.praever.ch

DE: **G30**
Z-19.14-363 (Pyran S)
DIBT Berlin
Z-19.14-739 (div. Gläser)
DIBT Berlin
Z-19.14-1108 (Vetrotech)
DIBT Berlin

G60
Z-19.14-1092 (Pyran S)
DIBT Berlin

FI: **EI30**
VTT Assessment Report
VTT-RTH-00100-12

FR: **Pare-flammes 30', 45' et 60'**
Divers procès-verbaux,
efectis France,
Maizières-lès-Metz

GB: **Integrity 30...120 min**
BS 476:part 22:1987
Assessment CC 271415

BRE Global Ltd.

SE: **E30**
SP SITAC Assessment Report
176207 2017-02-09

AT: **E30-C/E30**
Klassifizierungsbericht
Nr. 09082015-1

EW30-C/EW30
Klassifizierungsbericht
Nr. 09082015-1

IBS Linz

CH: **E30 (R30)**
VKF-Nr. 24404, 24507, 24419, 24426, 24384

VKF Bern
www.praever.ch

DE: **G30**
Z-19.14-363 (Pyran S)
DIBT Berlin
Z-19.14-739 (div. Gläser)
DIBT Berlin
Z-19.14-1108 (Vetrotech)
DIBT Berlin

G60
Z-19.14-1092 (Pyran S)
DIBT Berlin

FI: **EI30**
VTT Assessment Report
VTT-RTH-00100-12

FR: **Pare-flammes 30', 45' et 60'**
Divers procès-verbaux,
efectis France,
Maizières-lès-Metz

GB: **Integrity 30...120 min**
BS 476:part 22:1987
Assessment CC 271415

BRE Global Ltd.

SE: **E30**
SP SITAC Assessment Report
176207 2017-02-09

Wir verfügen über Zulassungen von verschiedenen Konstruktionen in weiteren europäischen Ländern.

Über detaillierte landesspezifisch zugelassene Konstruktionen orientieren Sie unsere Vertretungen und wir bei Bedarf gerne.

Nous disposons d'autorisations relatives à diverses constructions dans de nombreux pays européens.

Nos représentants et nous-mêmes sommes prêts à vous renseigner si besoin, sur les constructions spécifiques à votre pays ou région.

Authorisations for various constructions in further European countries are available.

Our representatives will be happy to advise you on construction regulations for specific countries.

Norm	Eigenschaft Caractéristique Characteristic	Klassifizierung/Wert Classification / Valeur Classification / Value								
 EN ISO 10077-2	**Wärmedurchgangskoeffizient** U_f (W/(m²·K)) **Transmission thermique** U_f (W/(m²·K)) **Thermal production** U_f (W/(m²·K))	npd	ab 5.65 W/m²K à partir de 5.65 W/m²K from 5.65 W/m²K							
 EN 1191 EN 1603	**Dauerfunktionsprüfung** **Durabilité mécanique** **Mechanical durability**		D	1 5'000	2 10'000	3 20'000	4 50'000	5 100'000	6 200'000	7 500'000	8 1'000'000
 EN 179 EN 1125	**Fähigkeit zur Freigabe** **Capacité au déclenchement** **Ability to release**		Anforderung erfüllt Exigence remplie Requirement fulfilled							
 DIN 18040	**Barrierefreiheit** **Absence d›entrave au passage** **Barrier-free**		Schwellenlose Ausführung Exécution sans seuil Execution without threshold							
 EN 1634-1 EN 13501-2	**Brandschutz** **Résistance aux feu** **Fire resistance**		E30							
 EN 16034 EN 13501-2	**Selbstschliessung** **Fermeture automatique** **Self-closing**		C							
 EN 16034	**Dauerhaftigkeit der Selbstschliessung gegenüber Alterung (Korrosion)** **Endurance de la fermeture automatique contre le vieillissement (corrosion)** **Durability of self-closing against ageing (corrosion)**		erzielt atteinte achieved							

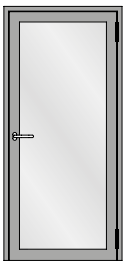

Einflügelige Türe
Porte à un vantail
Single leaf door

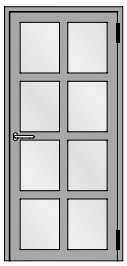

Einflügelige Türe mit Riegel
Porte à un vantail avec traverse
Single leaf door with transom



Einflügelige Türe mit festem Seitenteil
Porte à un vantail avec partie latérale fixe
Single leaf door with fixed side light

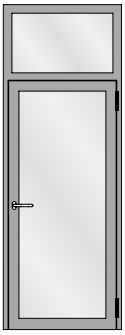

Einflügelige Türe mit festem Oberlicht
Porte à un vantail avec imposte fixe
Single leaf door with fixed top light

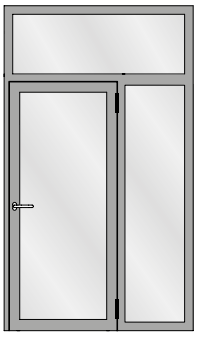

Einflügelige Türe mit festem Seitenteil und festem Oberlicht
Porte à un vantail avec avec partie latérale fixe et imposte fixe
Single leaf door with fixed side light and fixed top light

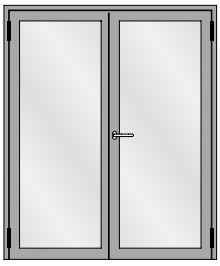

Zweiflügelige Türe
Porte à deux vantaux
Double leaf door

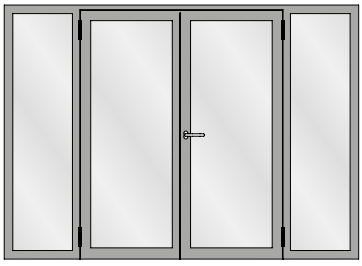

Zweiflügelige Türe mit zwei festen Seitenteilen
Porte à deux vantaux avec deuxparties latérales fixes
Double leaf door with two fixed side lights

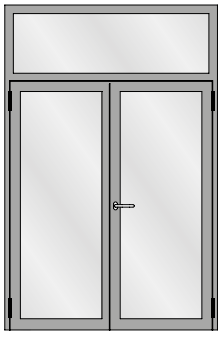

Zweiflügelige Türe mit festem Oberlicht
Porte à deux vantaux avec imposte fixe
Double leaf door with fixed top light

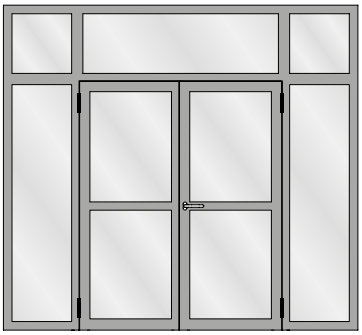

Zweiflügelige Türe mit zwei festen Seitenteilen und festen Oberlichtern
Porte à deux vantaux avec deux parties latérales fixes et impostes fixes
Double leaf door with two fixed side lights and fixed top lights

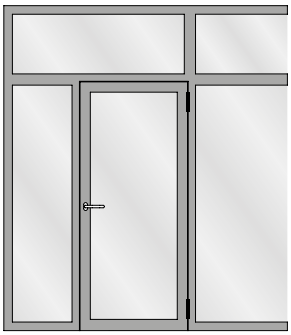

Festverglasung mit einflügeliger Türe
Vitrage fixe avec porte à un vantail
Fixed glazing with single leaf door

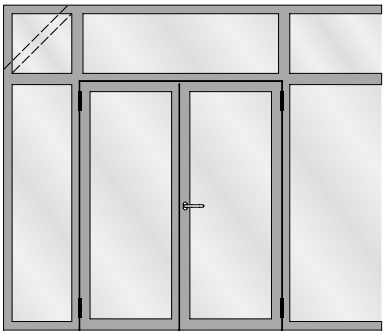

Festverglasung mit zweiflügeliger Türe
Vitrage fixe avec porte à deux vantaux
Fixed glazing with double leaf door

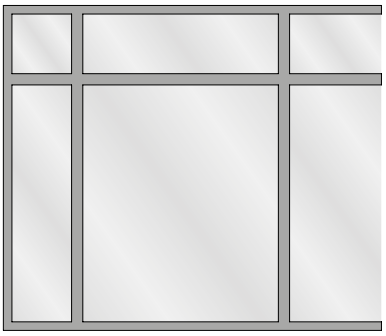

Festverglasung
Vitrage fixe
Fixed glazing

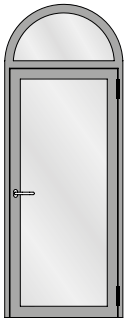

Einflügelige Türe mit Rundbogen-Oberlicht
Porte à un vantail avec imposte demi-ronde
Single leaf door with round arched top light

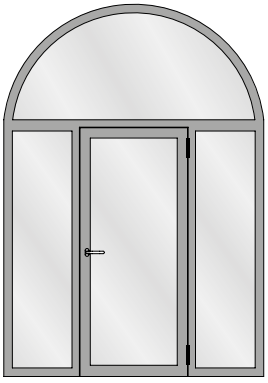

Einflügelige Türe mit zwei festen Seitenteilen und Rundbogen-Oberlicht
Porte à un vantail avec deux parties latérales fixes et imposte demi-ronde
Single leaf door with two fixed side lights and round arched top light

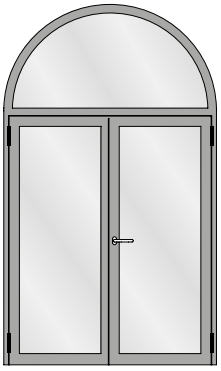

Zweiflügelige Türe mit Rundbogen-Oberlicht
Porte à deux vantaux avec imposte demi-ronde
Double leaf door with round arched top light

Die Vorschriften bzw. Bestimmungen der verschiedenen Länder sind zu beachten.

Il convient de respecter les prescriptions et règlements des divers pays concernés.

The regulations and bye-laws in force in the particular country must be respected.

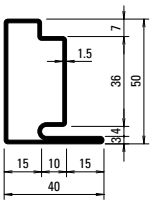

30.006
30.006 Z
30.006.01
30.006.05

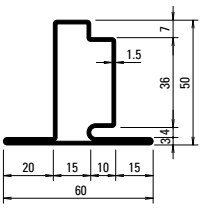

30.106
30.106 Z

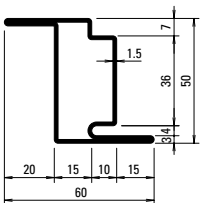

30.406
30.406 Z

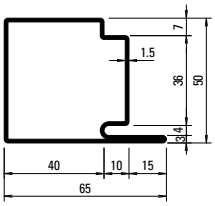

30.007
30.007 Z
30.007.01
30.007.05

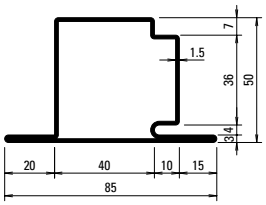

30.107
30.107 Z
30.107.01
30.107.05

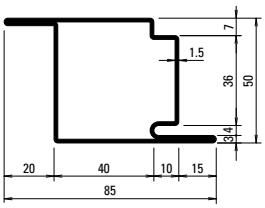

30.407
30.407 Z
30.407.01
30.407.05

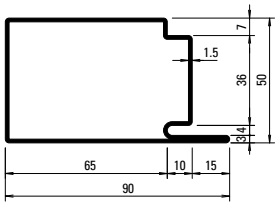

30.008
30.008 Z

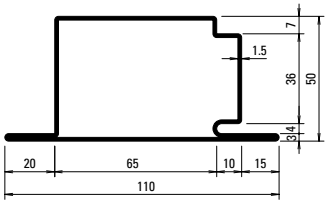

30.108
30.108 Z

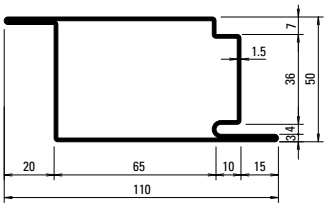

30.408
30.408 Z

Stabachse
Axe de la barre
Bar axis

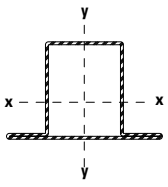

Gewichte für die Edelstahl-Profile siehe Seite 33-12
Poids pour profilés en acier Inox voir page 33-12
Weights for stainless steel profiles see page 33-12

Profil-Nr.	G kg/m	F cm²	Ix cm⁴	Wx cm³	Iy cm⁴	Wy cm³	U m²/m
30.006	2,330	2,97	9,31	3,00	3,96	1,62	0,190
30.106	2,830	3,60	10,87	3,19	7,52	2,41	0,230
30.406	2,830	3,60	13,79	5,31	7,52	2,41	0,230
30.007	2,960	3,77	14,23	4,78	16,30	4,64	0,240
30.107	3,450	4,40	16,09	4,97	24,97	5,64	0,280
30.407	3,450	4,40	18,48	7,16	24,97	5,64	0,280

Profil-Nr.	G kg/m	F cm²	Ix cm⁴	Wx cm³	Iy cm⁴	Wy cm³	U m²/m
30.008	3,590	4,57	19,06	6,59	40,34	8,68	0,290
30.108	4,080	5,20	21,15	6,76	56,20	9,84	0,330
30.408	4,080	5,20	23,17	9,02	56,20	9,84	0,330

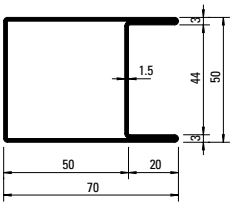

04.568
04.568 Z

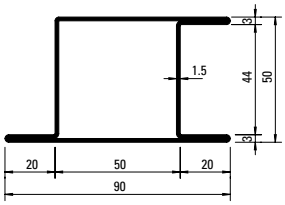

05.568
05.568 Z
05.568.01
05.568.05

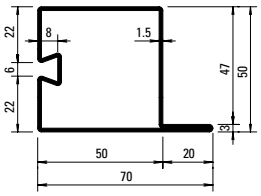

32.388
32.388 Z

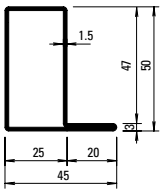

01.534
01.534 Z
01.534.01
01.534.05

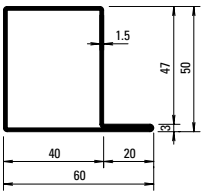

01.564
01.564 Z
01.564.01
01.564.05

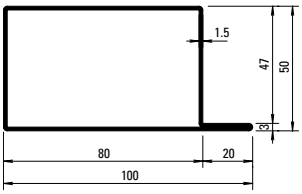

01.592
01.592 Z

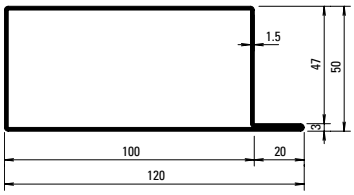

01.596
01.596 Z

Oberfläche/Werkstoff

Artikel-Nr.

ohne Zusatz = blank

mit Z = bandverzinkter Stahl

mit GV+GC = aussen galvanisch verzinkt und gelbchromatiert

Werkstoff 1.4404 (AISI 316L)
mit 01 = blank
mit 03 = geschliffen, Korn 220-240
mit 04 = geschliffen, Korn 320-400

Werkstoff 1.4307 (AISI 304L)
mit 05 = blank
mit 07 = geschliffen, Korn 220-240
mit 08 = geschliffen, Korn 320-400

Edelstahl geschliffen auf Anfrage

Surface/Matériau

No. d'article

sans supplément = brut

avec Z = bande d'acier zinguée

avec GV+GC = zingué galvanique à l'extérieur et chromatisé jaune

Matériau 1.4404 (AISI 316L)
avec 01 = brut
avec 03 = polies, grain 220-240
avec 04 = polies, grain 320-400

Matériau 1.4307 (AISI 304L)
avec 05 = brut
avec 07 = polies, grain 220-240
avec 08 = polies, grain 320-400

Acier Inox polie sur demande

Surface/Material

Part no.

without addition = bright

with Z = strip galvanised steel

with GV+GC = outside galvanised and yellow chromated

Material 1.4404 (AISI 316L)
with 01 = bright
with 03 = polished, grain 220-240
with 04 = polished, grain 320-400

Material 1.4307 (AISI 304L)
with 05 = bright
with 07 = polished, grain 220-240
with 08 = polished, grain 320-400

Stainless steel polished on request

Profil-Nr.	G kg/m	F cm^2	Ix cm^4	Wx cm^3	Iy cm^4	Wy cm^3	U m^2/m
01.534	2,130	2,71	9,35	3,11	4,78	1,73	0,185
01.564	2,490	3,17	12,10	4,12	11,20	3,25	0,216
01.592	3,430	4,37	19,35	6,86	46,90	8,80	0,296
01.596	3,900	4,97	22,93	8,25	77,23	12,30	0,336

Profil-Nr.	G kg/m	F cm^2	Ix cm^4	Wx cm^3	Iy cm^4	Wy cm^3	U m^2/m
04.568	3,190	4,06	17,76	7,11	21,77	6,20	0,275
05.568	3,620	4,65	20,62	7,37	32,39	6,55	0,315
32.388	2,940	3,74	14,10	4,89	18,50	4,56	0,254

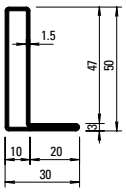

01.531
01.531 Z

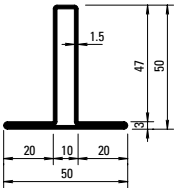

02.531
02.531 Z

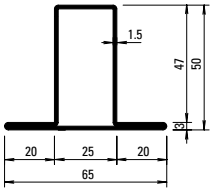

02.534
02.534 Z
02.534.01
02.534.05

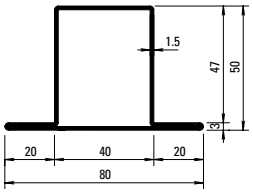

02.564
02.564 Z
02.564.01
02.564.05

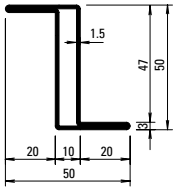

03.531
03.531 GV+GC

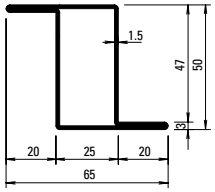

03.534
03.534 Z

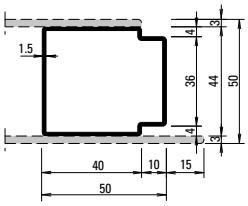

81.009
81.009 GV+GC

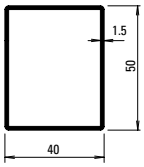

400.048
400.048 GV+GC

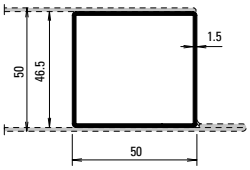

400.049
400.049 GV+GC

Profil-Nr.	G kg/m	F cm²	Ix cm⁴	Wx cm³	Iy cm⁴	Wy cm³	U m²/m
01.531	1,770	2,26	6,55	2,11	1,42	0,67	0,155
02.531	2,240	2,86	8,00	2,31	3,26	1,30	0,195
02.534	2,590	3,30	10,99	3,30	8,56	2,63	0,224
03.531	2,240	2,85	10,63	4,25	3,25	1,30	0,194
02.564	2,950	3,75	13,90	4,31	17,60	4,40	0,255
03.534	2,590	3,30	13,28	5,13	8,56	2,63	0,224
81.009	2,090	2,67	7,79	3,54	9,63	3,76	0,182
400.048	2,050	2,58	9,46	3,78	6,70	3,35	0,177
400.049	2,200	2,77	10,61	4,24	9,49	4,08	0,190

Artikelbibliothek
Bibliothèque des articles
Article library

DXF **DWG**

Gewichte für Edelstahl-Profile

.01 = Werkstoff 1.4404 (AISI 316L)
.05 = Werkstoff 1.4307 (AISI 304L)

30.006.01	=	**2,232 kg/m**
30.007.01	=	**2,832 kg/m**
30.107.01	=	**3,288 kg/m**
30.407.01	=	**3,288 kg/m**
01.534.01	=	**2,153 kg/m**
02.534.01	=	**2,622 kg/m**
01.564.01	=	**2,513 kg/m**
02.564.01	=	**2,975 kg/m**
05.568.01	=	**3,672 kg/m**

Poids pour profilés en acier Inox

.01 = matériau 1.4404 (AISI 316L)
.05 = matériau 1.4307 (AISI 304L)

30.006.05	=	**2,204 kg/m**
30.007.05	=	**2,797 kg/m**
30.107.05	=	**3,247 kg/m**
30.407.05	=	**3,247 kg/m**
01.534.05	=	**2,126 kg/m**
02.534.05	=	**2,589 kg/m**
01.564.05	=	**2,481 kg/m**
02.564.05	=	**2,938 kg/m**
05.568.05	=	**3,626 kg/m**

Weights for stainless steel profiles

.01 = material 1.4404 (AISI 316L)
.05 = material 1.4307 (AISI 304L)

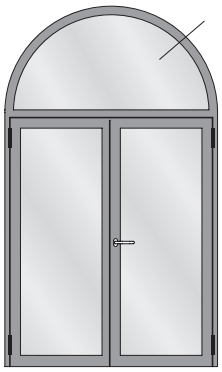

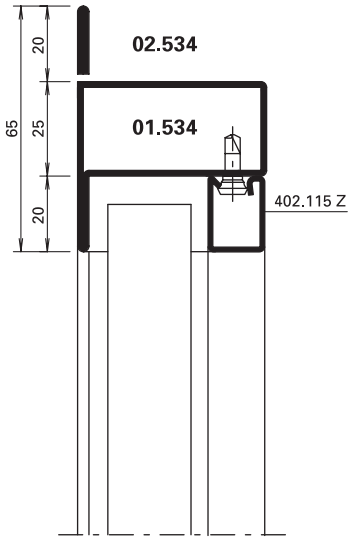

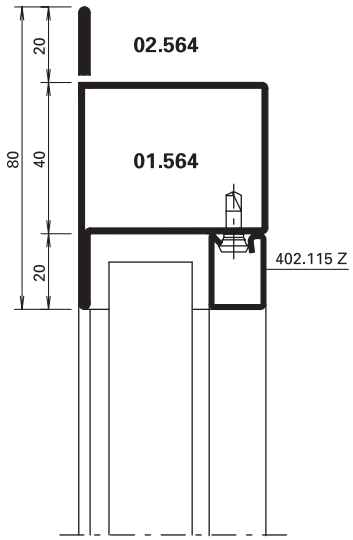



Halbrundbogen
Arc semi-circulaire
Semi-circular arch

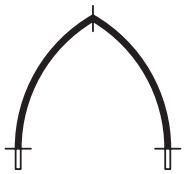

Spitzbogen
Arc en ogive
Gothic arch



Stichbogen
Arc bombé
Segmented arch



Korbbogen
Anse de panier
Oval arch

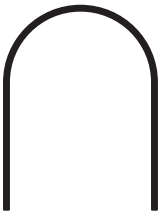

Halbrundbogen mit Schenkel
Arc surhaussé prolongée
Semi-circular arch with side extension

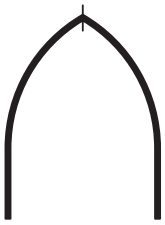

Spitzbogen mit Schenkel
Arc en ogive prolongée
Gothic arch with side extension

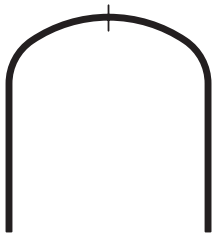

Korbbogen mit Schenkel
Anse de panier prolongée
Oval arch with side extension

Profil Profilé Profile	Min. Radius Rayon min. Min. radius R	
	blank brut bright	verzinkt zinguée galvanised
	mm	mm
01.531	350	
01.534	400	800
01.564	650	1050
01.592	1100	
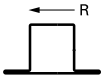		
02.531	350	600
02.534	400	800
02.564	650	1050
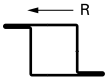		
03.531	600	
03.534	500	800
		
04.568	850	
		
05.568	850	1250
		
400.048	550	650*
400.049	550	850*
81.009	1050	

* GV+GC

Profil Profilé Profile	Min. Radius Rayon min. Min. radius R	
	blank brut bright	verzinkt zinguée galvanised
	mm	mm
30.006	500	500
30.007	550	550
		
30.106	700	700
30.107	750	750
		
30.406	700	700
30.407	750	750

Stahl-Glasleisten Parcloses en acier Steel glazing beads	Min. Radius Rayon min. Min. radius R
	
402.112 Z	500 mm
402.115 Z	500 mm
402.120 Z	600 mm
402.125 Z	750 mm
402.130 Z	1000 mm
402.135 Z	1500 mm

Stahl-Glasleisten Parcloses en acier Steel glazing beads	Min. Radius Rayon min. Min. radius R
	
62.507 GV+GC	300 mm
62.508 GV+GC	300 mm
62.509 GV+GC	300 mm

Biegen von Edelstahl-Profilen auf Anfrage!

Die Radien-Angaben beziehen sich auf die langjährige Erfahrung und Fertigung im Hause Jansen.

Profilés acier Inox sur demande!

Les rayons indiqués se fondent sur la longue expérience et la fabrication au sein de la maison Jansen.

Stainless steel profiles on request!

The radii specifications are based on the many years of experience Jansen has in fabrication.

Glasleisten aus bandverzinktem Stahl (Länge 6 m)

Parcloses en bande d'acier zinguée (longueur 6 m)

Glazing beads made of strip galvanised steel (length 6 m)

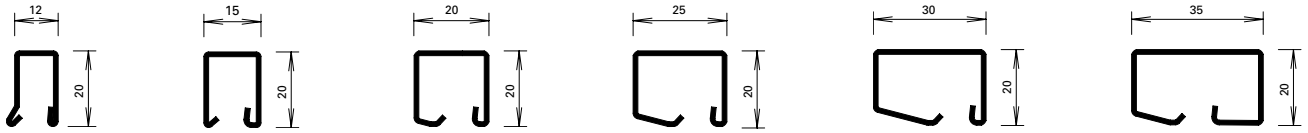

402.112 Z **402.115 Z** **402.120 Z** **402.125 Z** **402.130 Z** **402.135 Z**



450.007

Befestigungsknopf
VE = 50 Magazine à 10 Knöpfe

Bouton de fixation
UV = 50 magasins à 10 pièces

Fastening stud
PU = 50 magazines with 10 studs



450.008

Befestigungsknopf
VE = 400 Magazine à 10 Knöpfe

Bouton de fixation
UV = 400 magasins à 10 pièces

Fastening stud
PU = 400 magazines with 10 studs



450.006

Befestigungsknopf (kurz) SR1
Bohrdurchmesser ø 3,5 mm
VE = 100 Stück

Bouton de fixation (court) SR1
Diamètre de perçage ø 3,5 mm
UV = 100 pièces

Fastening stud (short) SR1
Hole diameter ø 3,5 mm
PU = 100 pieces



450.009

Befestigungsknopf
VE = 1000 Stück lose

Bouton de fixation
UV = 1000 pièces

Fastening stud
PU = 1000 pieces

Winkelkontur-Stahl-Glasleisten (Länge ca. 6 m)

Parcloses en acier à contour angulaire (longueur env. 6 m)

Angle contour steel glazing beads (length approx. 6 m)

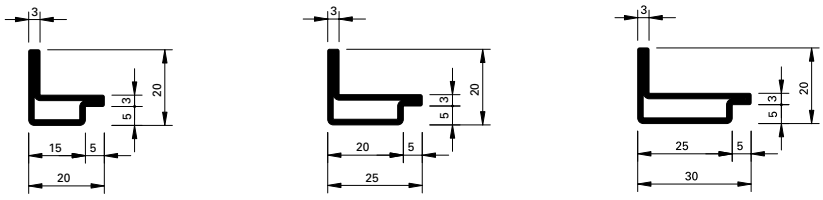

62.507 GV+GC **62.508 GV+GC** **62.509 GV+GC**

Edelstahl-Glasleisten
(1.4401 / 1.4301)
Länge 6 m

Parcloses en acier Inox
(1.4401 / 1.4301)
Longueur 6 m

Stainless steel glazing beads
(AISI 316 / AISI 304)
Length 6 m

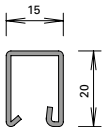

402.515
402.515.03
402.415
402.415.07

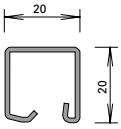

402.520
402.520.03
402.420
402.420.07

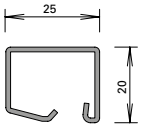

402.525
402.525.03
402.425
402.425.07

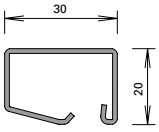

402.530
402.530.03
402.430
402.430.07

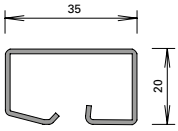

402.535
402.535.03

Oberfläche:
03/07: geschliffen, Korn 220

Surface:
03/07: polies, grain 220

Surface:
03/07: polished, grain 220



450.025

Befestigungsknopf
Edelstahl, gewindeformend, mit SR1-Angriff, Bohrdurchmesser 3,5 mm

VE = 100 Stück

450.025

Bouton de fixation
en acier inox, formant le taraudage, avec empreinte SR1, diamètre de perçage 3,5 mm

UV = 100 pièces

450.025

Fastening stud
stainless steel, self-tapping, with SR1 head, hole diameter 3,5 mm

PU = 100 pieces

Artikel-Nr.	G kg/m	B m²/m
402.112 Z	0,550	0,062
402.115 Z	0,600	0,066
402.120 Z	0,670	0,074
402.125 Z	0,740	0,083
402.130 Z	0,844	0,092
402.135 Z	0,960	0,103

Artikel-Nr.	G kg/m	P m²/m
402.515 / 415	0,590	0,035
402.520 / 420	0,680	0,040
402.525 / 425	0,760	0,045
402.530 / 430	0,850	0,050
402.535	0,960	0,055

Artikel-Nr.	G kg/m	B m²/m
62.507	0,840	0,076
62.508	0,960	0,086
62.509	1,090	0,096

G = Gewicht
B = Beschichtungsfläche
P = Polierabwicklung

G = Poids
B = Surface à traiter
P = Périmètre à polir

G = Weight
B = Coated surface
P = Circumferential polishing

Artikelbibliothek
Bibliothèque des articles
Article library

DXF DWG

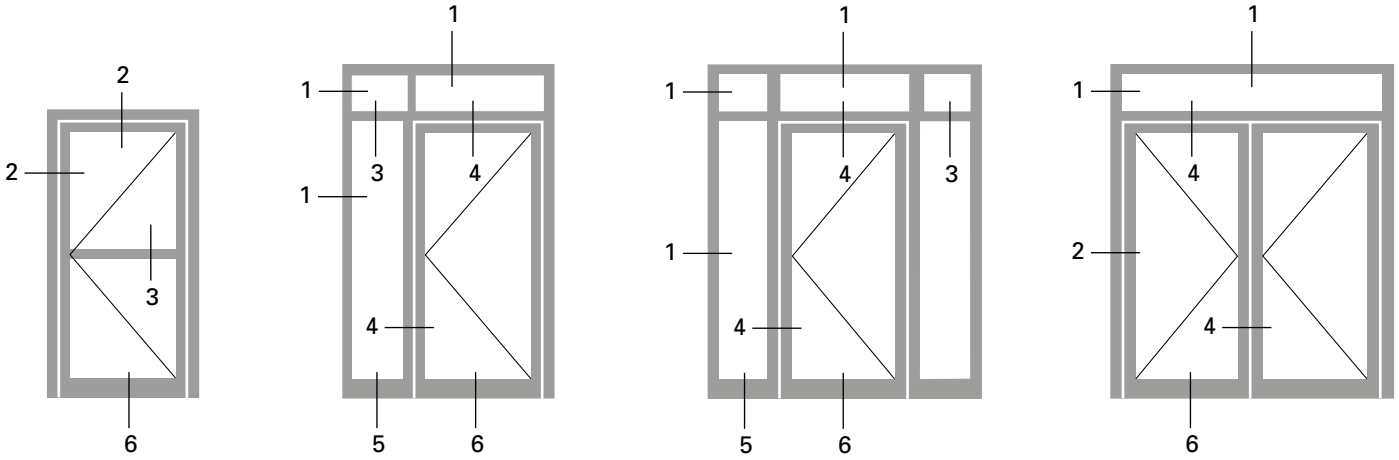

1.1

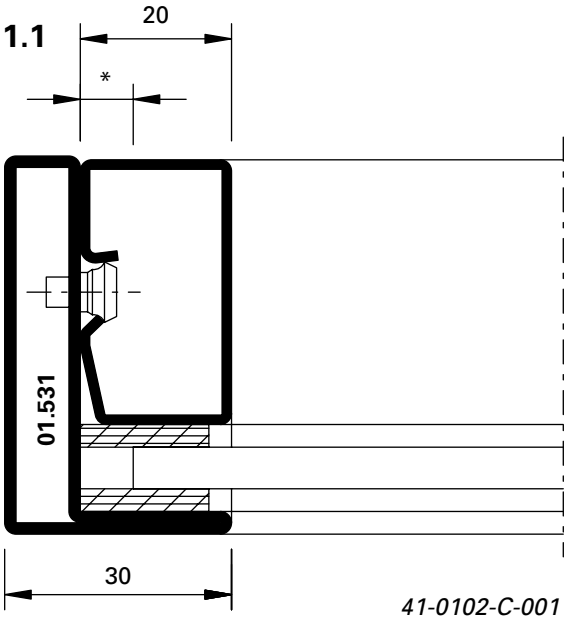

41-0102-C-001

DXF DWG

3.2

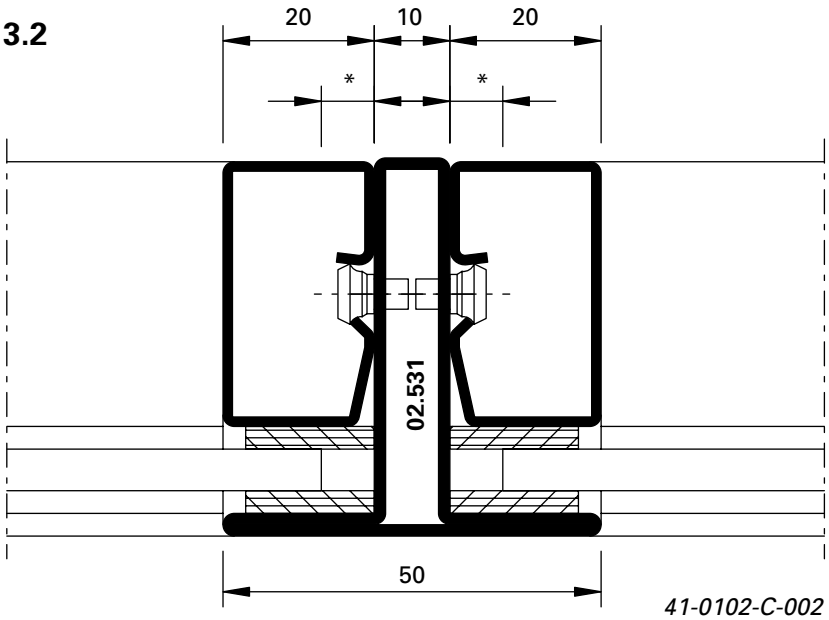

41-0102-C-002

DXF DWG

1.0

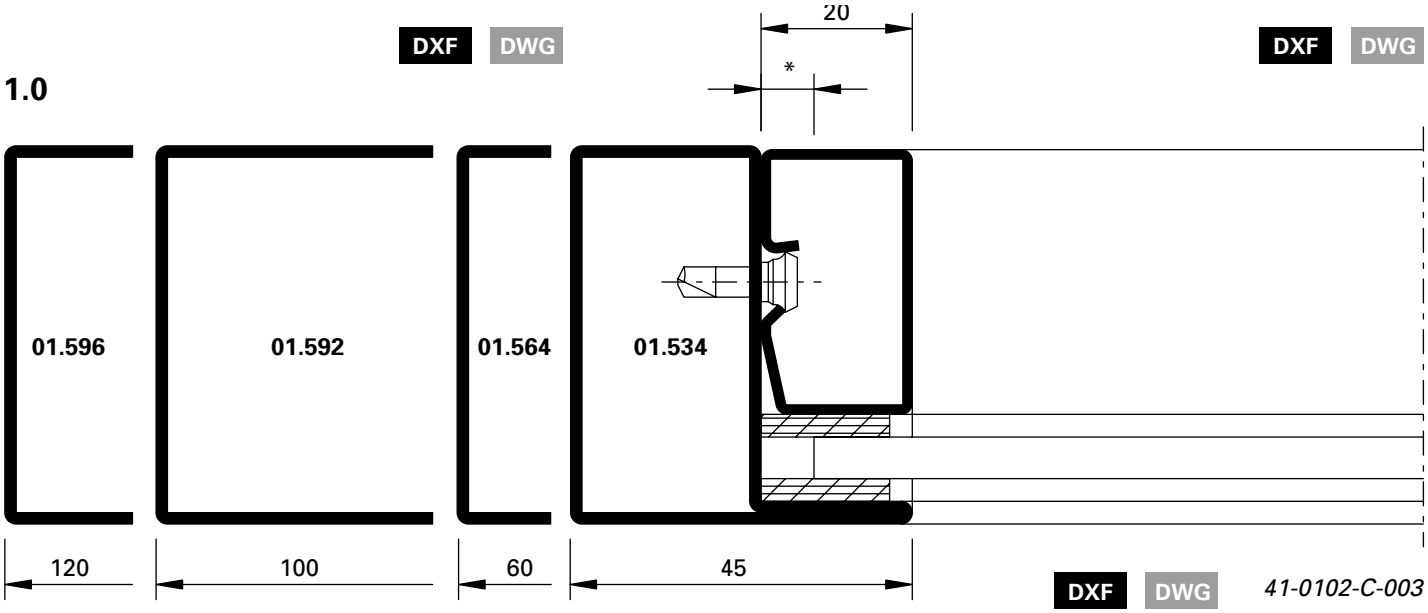

DXF DWG *41-0102-C-003*

* Je nach Glasfabrikat

* Selon le fabricant du vitrage

* Depending on the make of glass

2.0

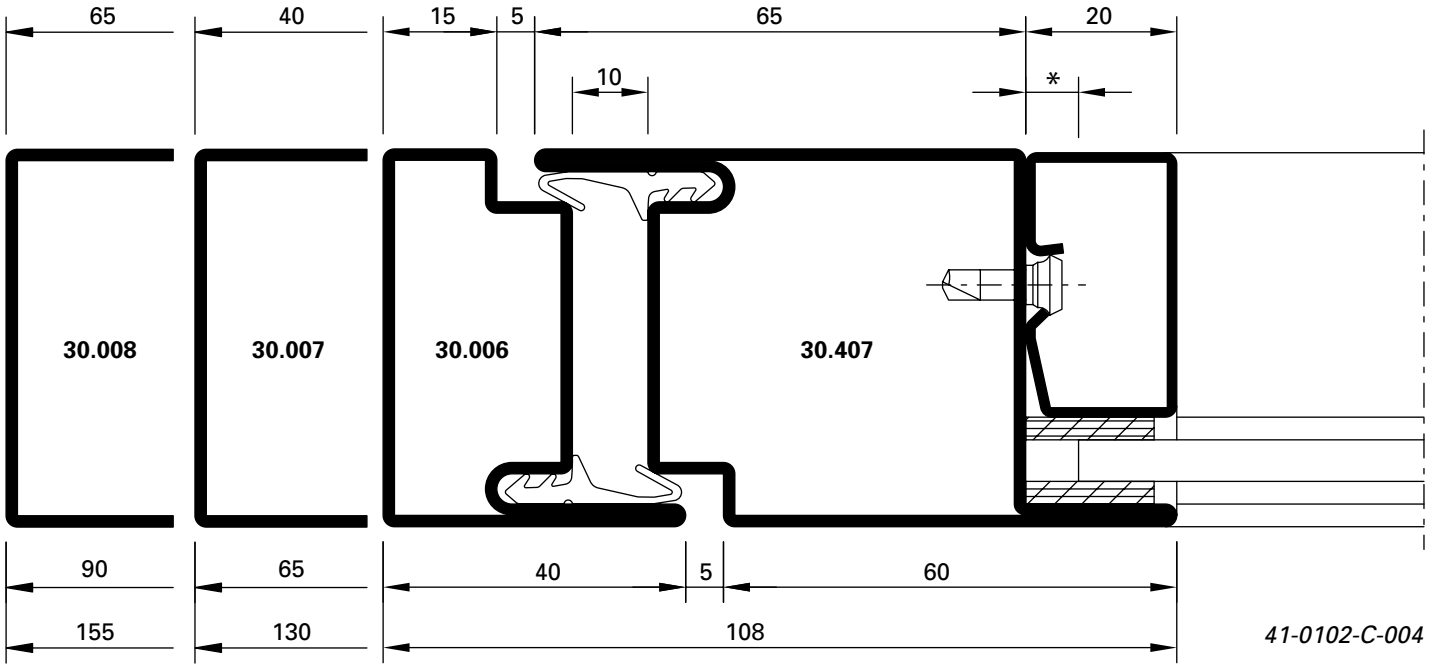

41-0102-C-004

DXF DWG

2.1

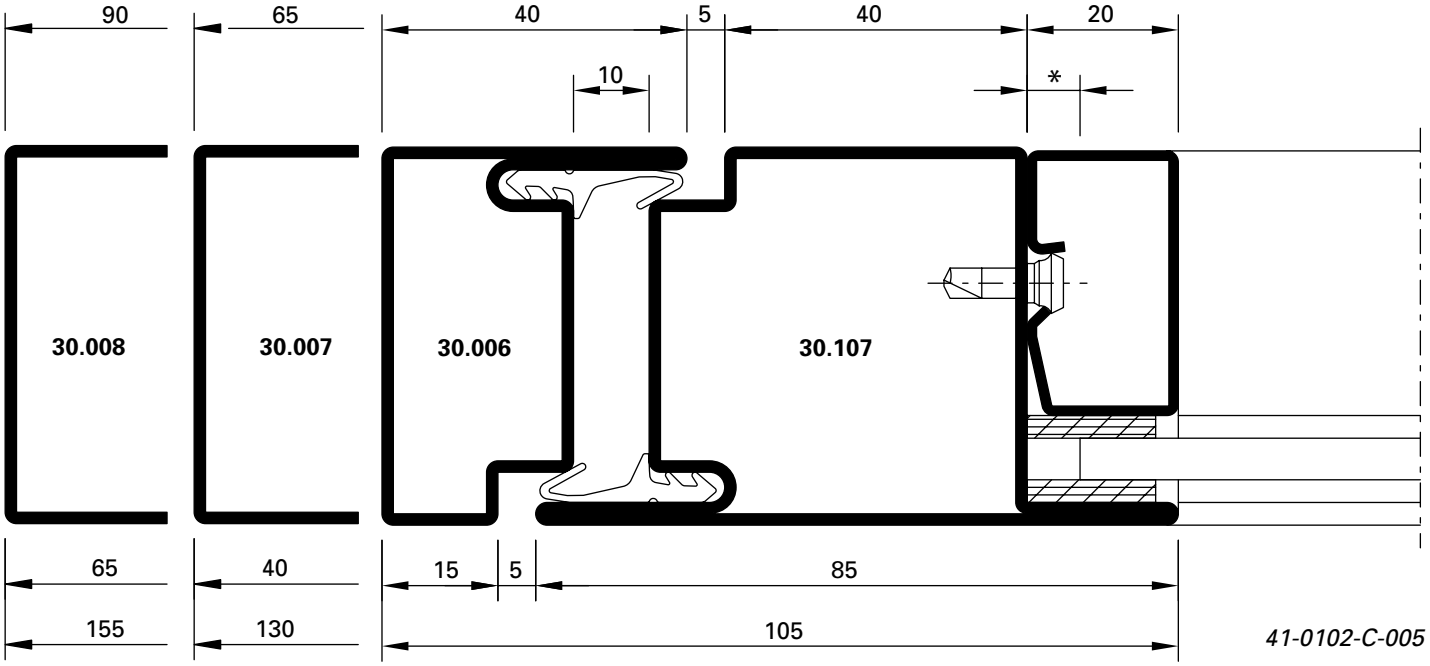

41-0102-C-005

DXF DWG

* Je nach Glasfabrikat

* Selon le fabricant du vitrage

* Depending on the make of glass

4.0

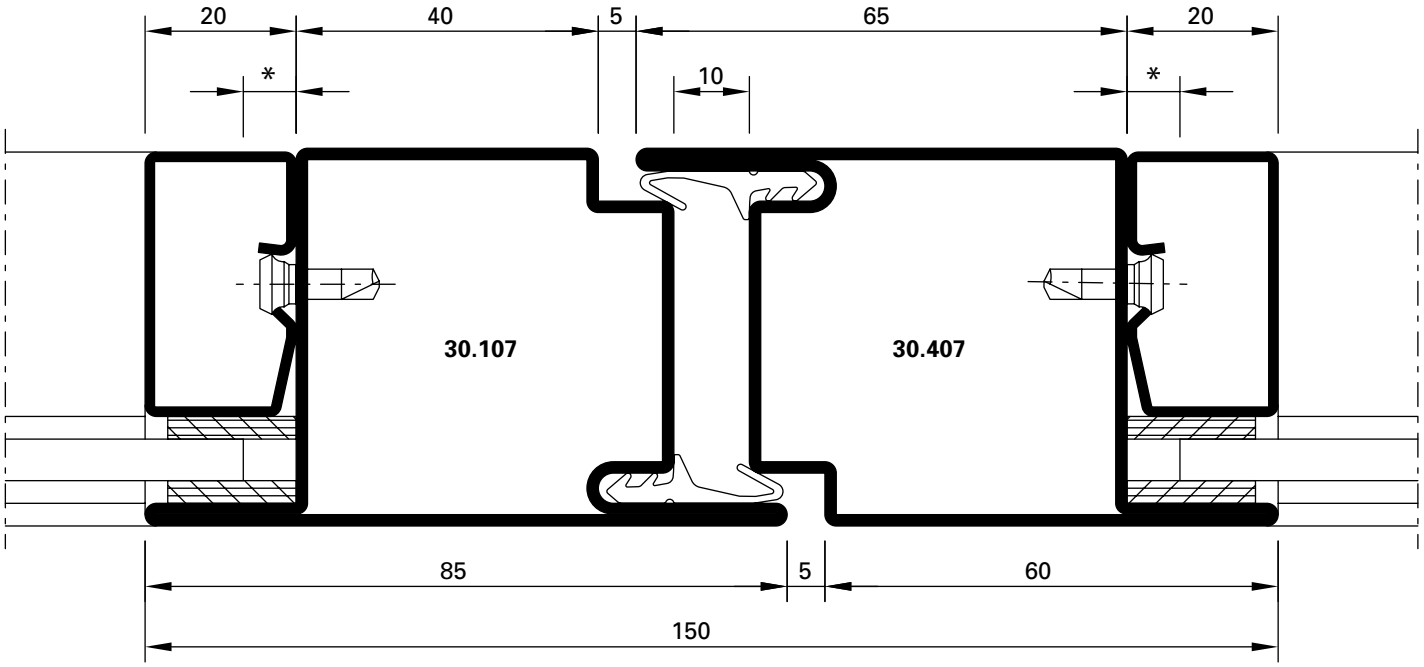

DXF DWG *41-0102-C-006*

4.1

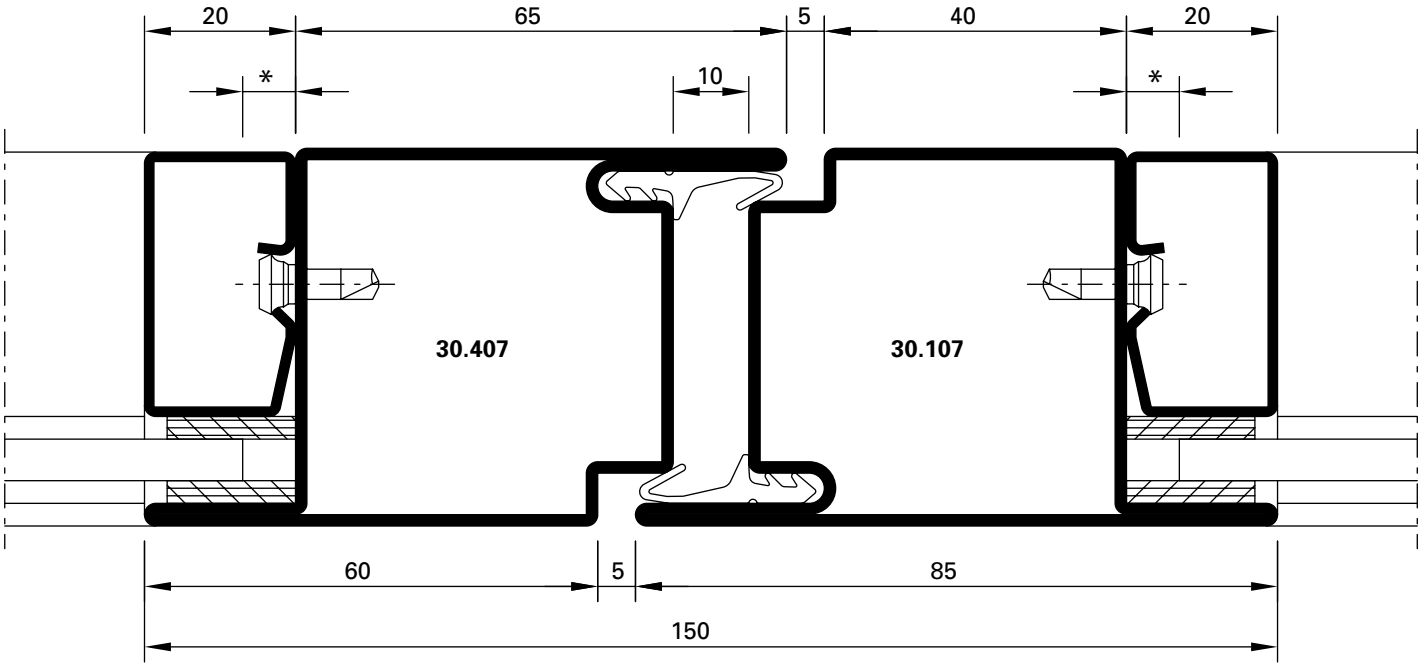

DXF DWG *41-0102-C-007*

* Je nach Glasfabrikat

* Selon le fabricant du vitrage

* Depending on the make of glass

2.2

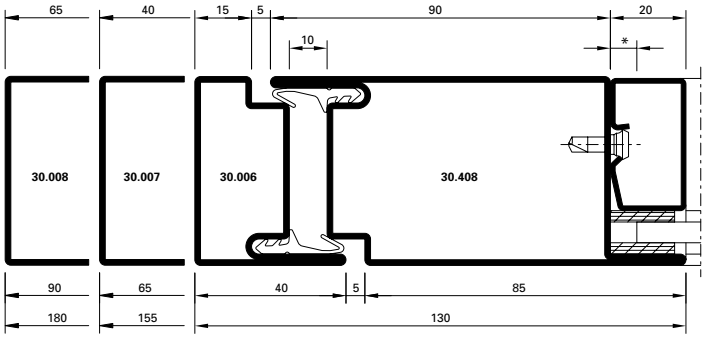

DXF DWG *41-0102-C-008*

2.3

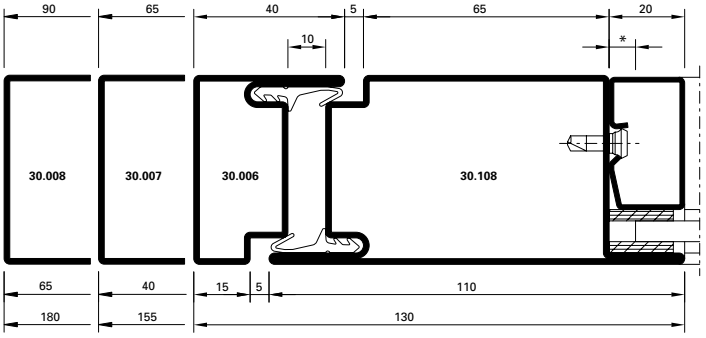

DXF DWG *41-0102-C-009*

2.4

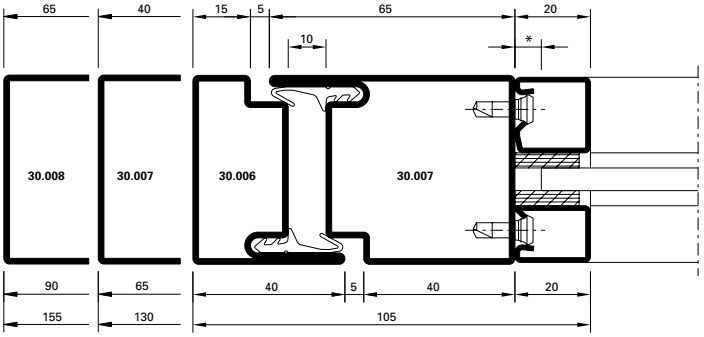

DXF DWG *41-0102-C-010*

4.2

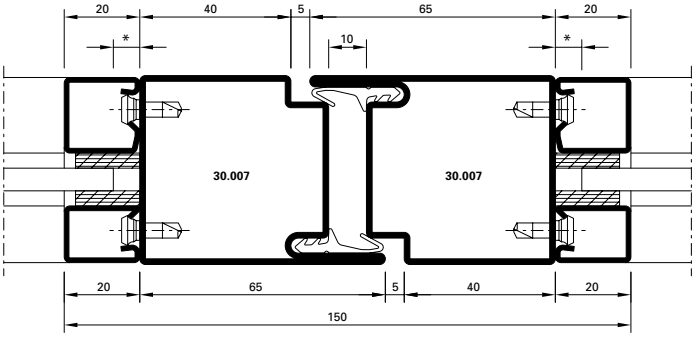

DXF DWG *41-0102-C-011*

3.0

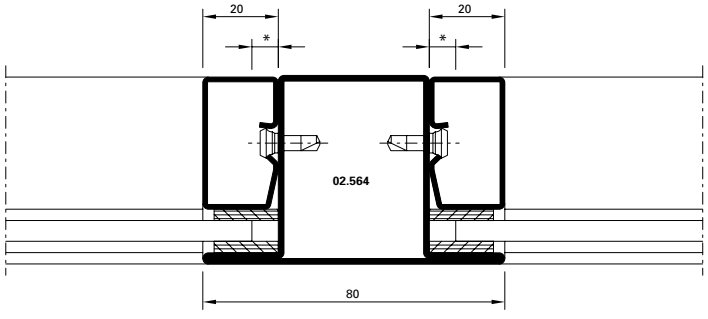

DXF DWG *41-0102-C-012*

3.1

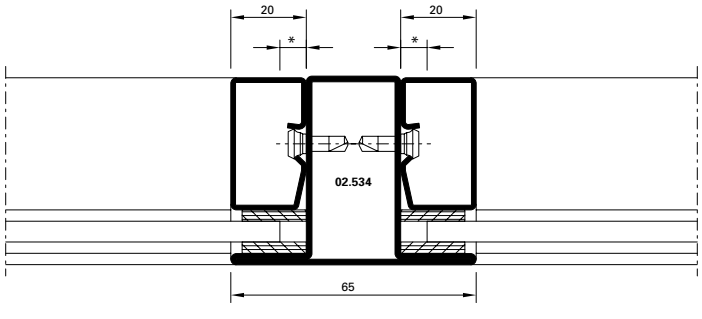

DXF DWG *41-0102-C-013*

* Je nach Glasfabrikat

* Selon le fabricant du vitrage

* Depending on the make of glass

5.0

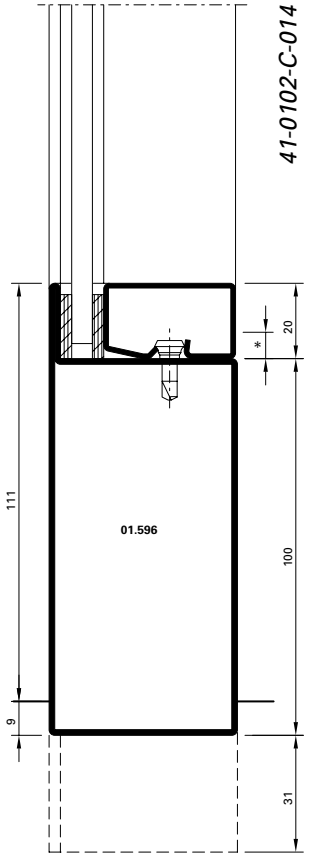

41-0102-C-014

DWG DXF

6.0

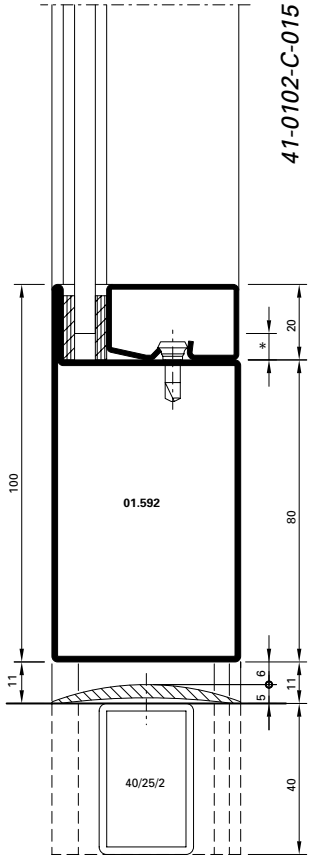

41-0102-C-015

DWG DXF

1.2

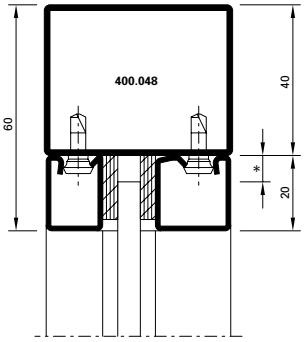

3.3

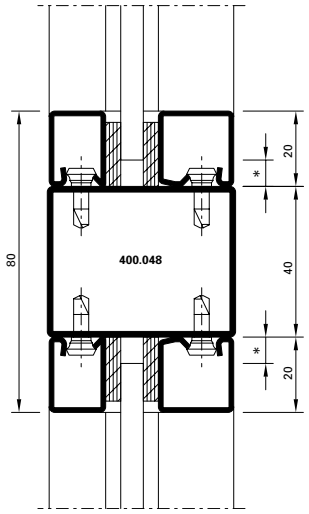

41-0102-C-016

DWG DXF

41-0102-C-017

DWG DXF

6.1

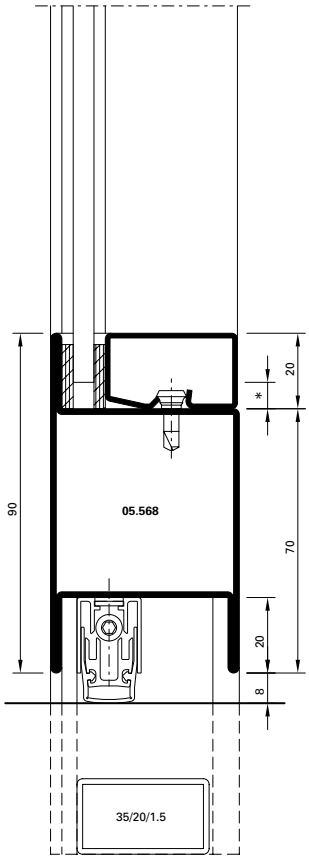

41-0102-C-018

DWG DXF

6.2

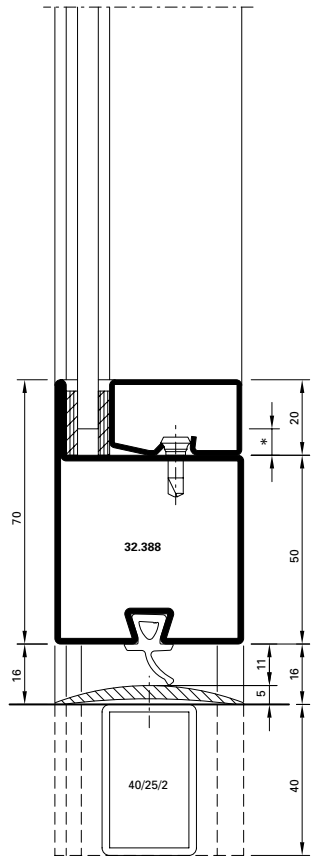

41-0102-C-019

DWG DXF

6.3

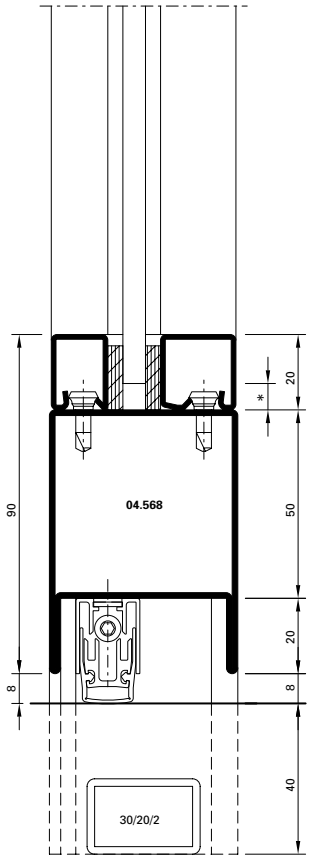

41-0102-C-020

DWG DXF

Anwendungsbeispiele (41-0102-S-002)
Exemples d'application (41-0102-S-002)
Example of application (41-0102-S-002)

DXF DWG

Jansen-Economy 50 E30
Jansen-Economy 50 E30
Jansen-Economy 50 E30

B-B

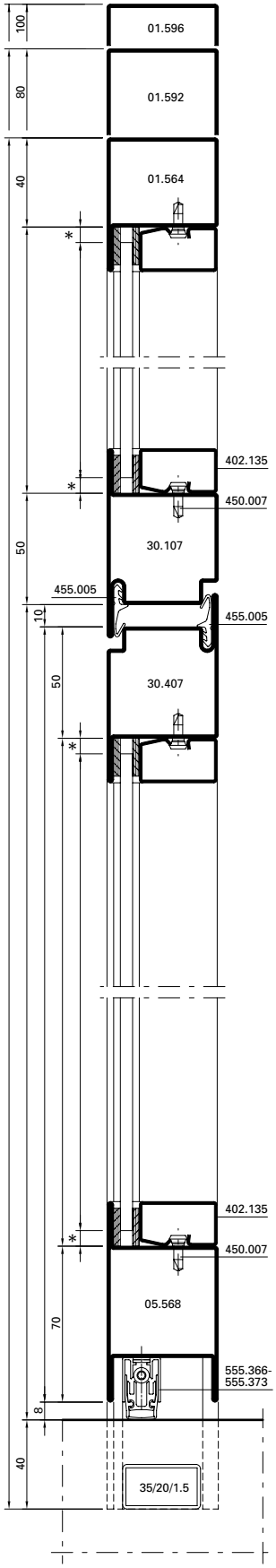

D-D

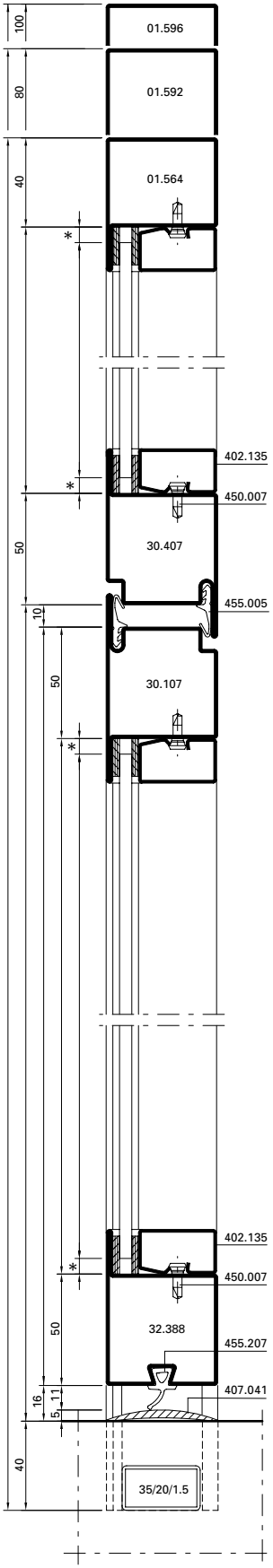

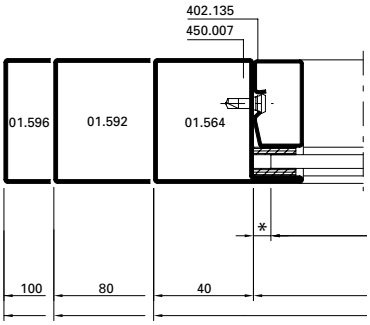

Detail Pfosten/Riegel
Détail montant/traverse
Detail mullion/transom

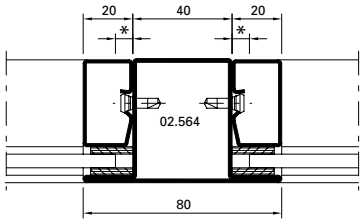

Detail E

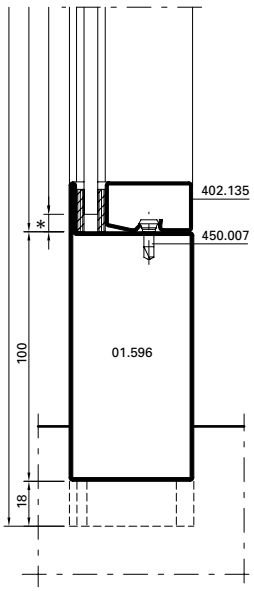

A-A

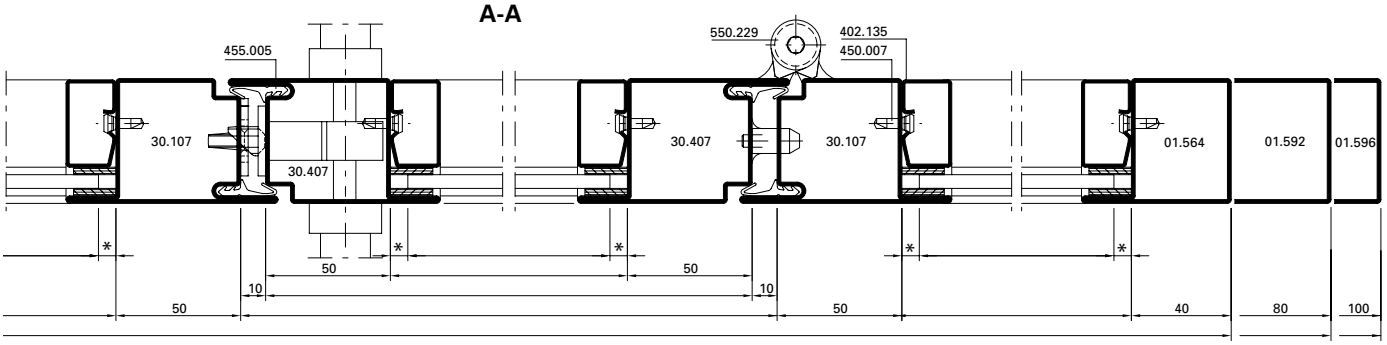

C-C

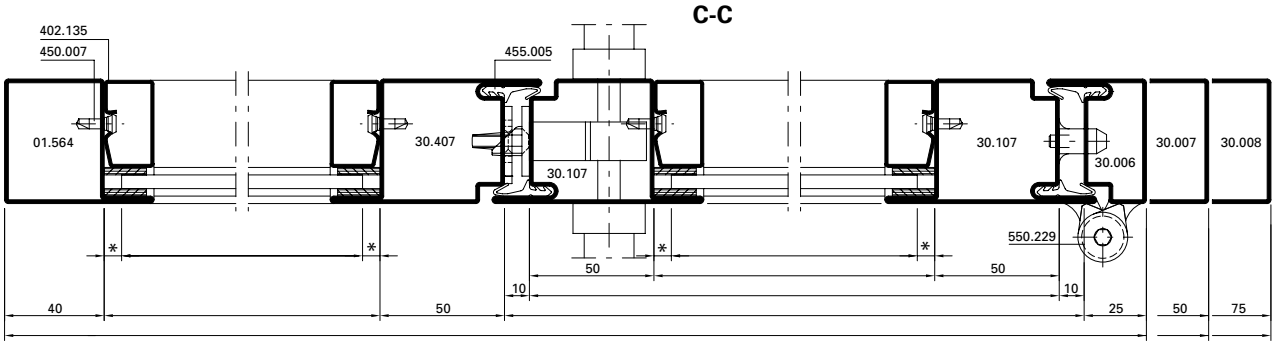

Alternative

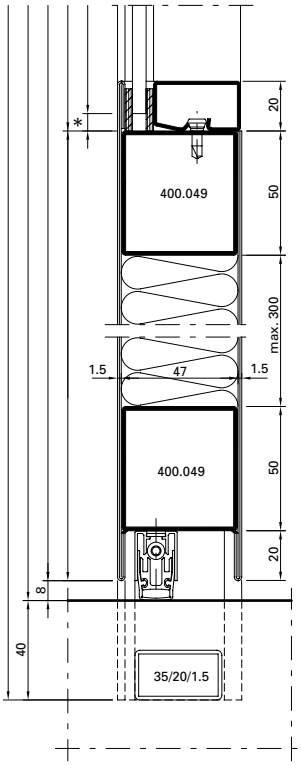

Alternative

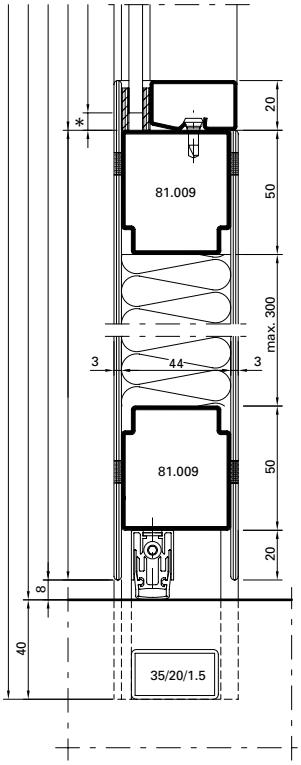

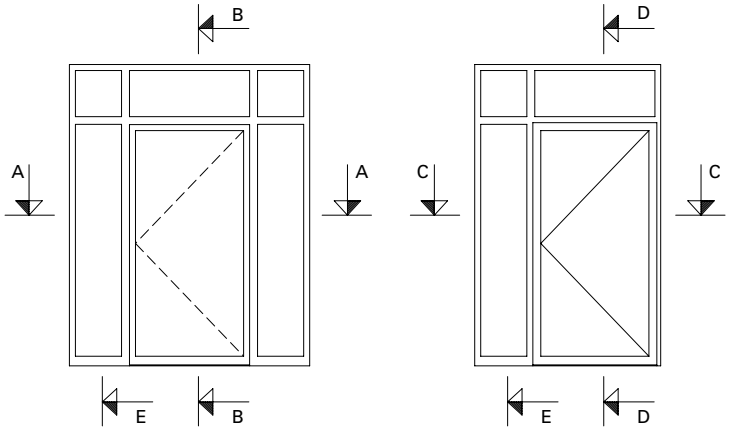



* Je nach Glasfabrikat
* Selon le fabricant du vitrage
* Depending on the make of glass

Anwendungsbeispiele (41-0102-S-003)
Exemples d'application (41-0102-S-003)
Example of application (41-0102-S-003)

DXF DWG

Jansen-Economy 50 E30
Jansen-Economy 50 E30
Jansen-Economy 50 E30

B-B

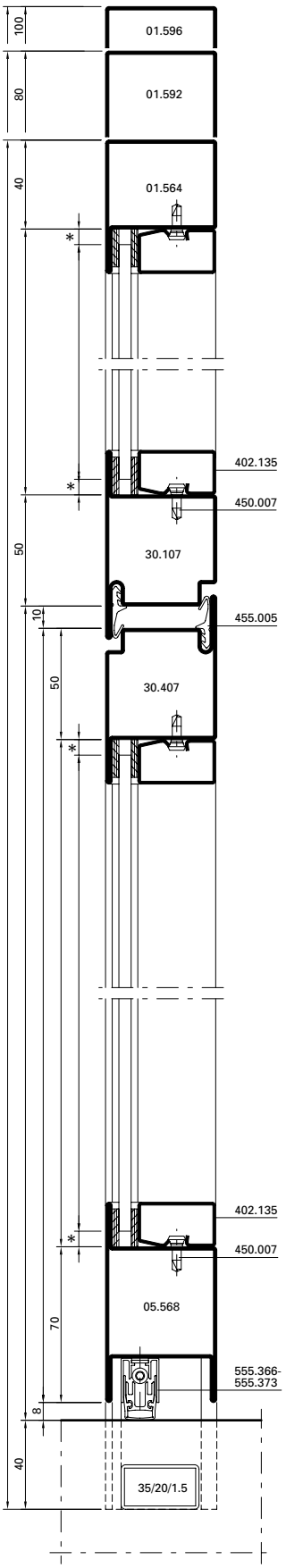

D-D

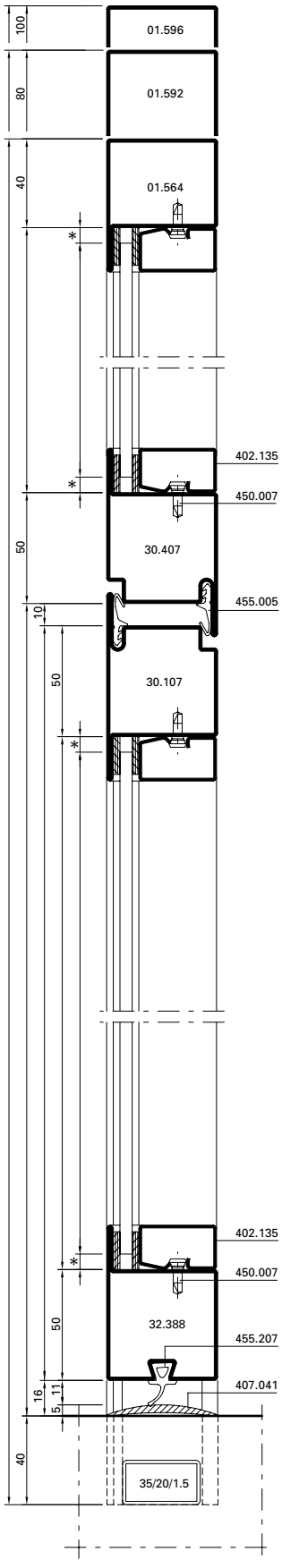

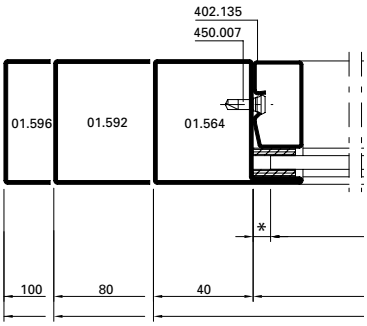

Detail Pfosten/Riegel
Détail traverse/montant
Detail transom/mullion

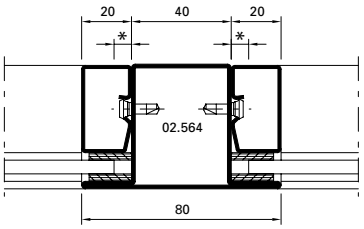

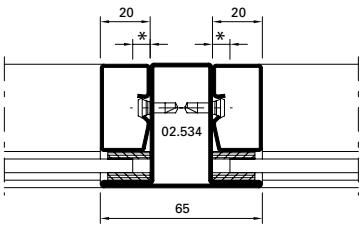

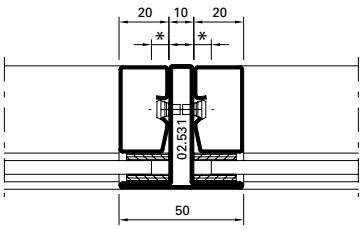

A-A

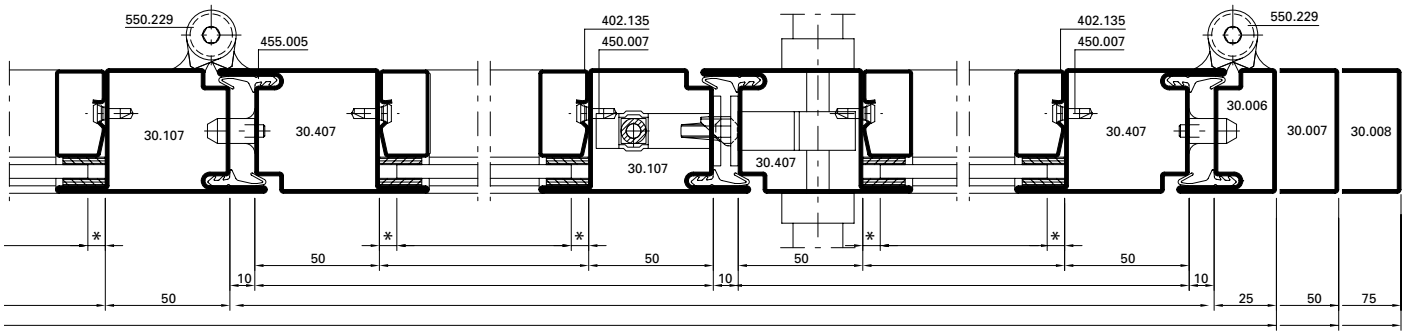

C-C

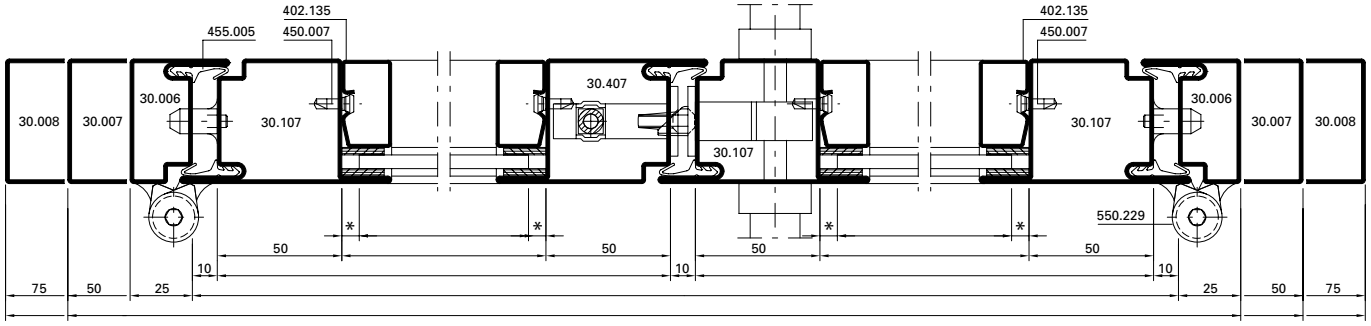

Detail E

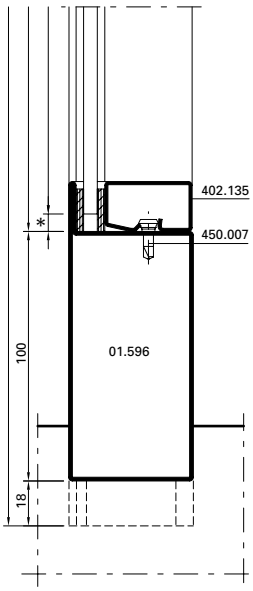

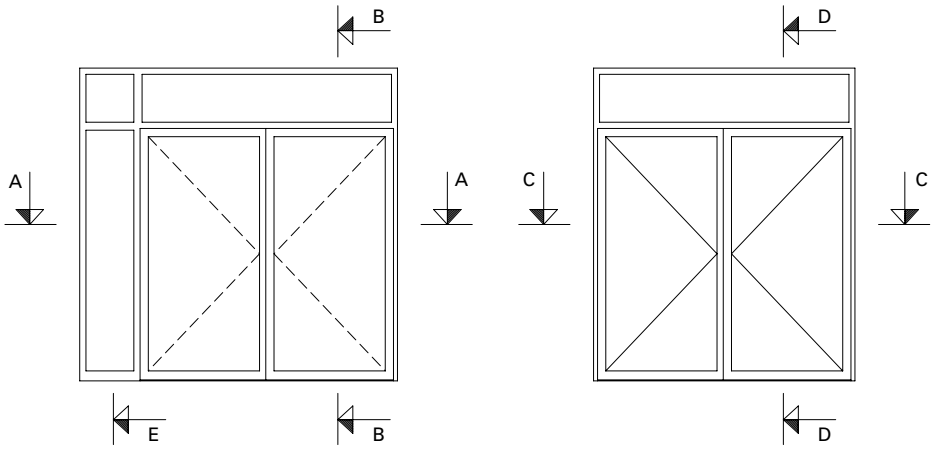



* Je nach Glasfabrikat
* Selon le fabricant du vitrage
* Depending on the make of glass

Anwendungsbeispiele (41-0102-S-001)
Exemples d'application (41-0102-S-001)
Example of application (41-0102-S-001)

DXF DWG

Jansen-Economy 50 E30
Jansen-Economy 50 E30
Jansen-Economy 50 E30

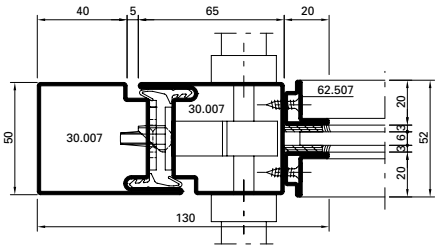

B-B

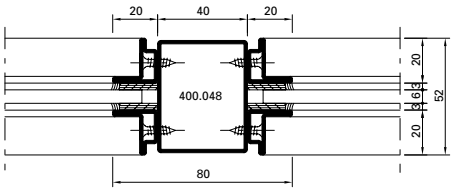

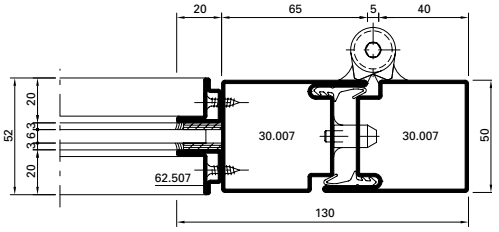

C-C

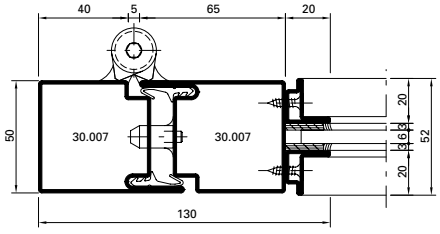

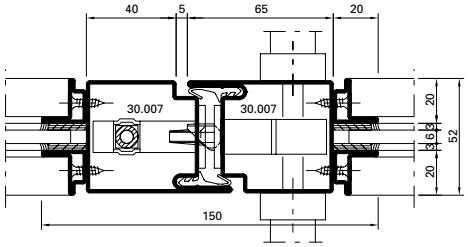

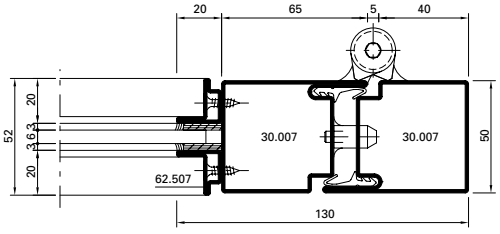

A-A

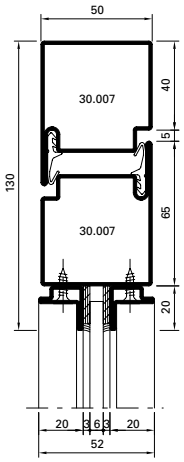

Alternative

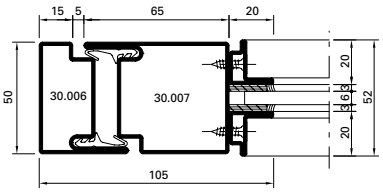

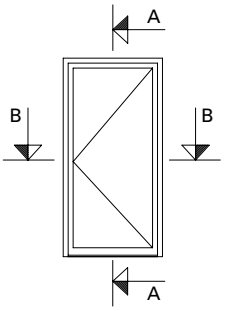

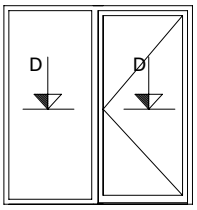

D-D

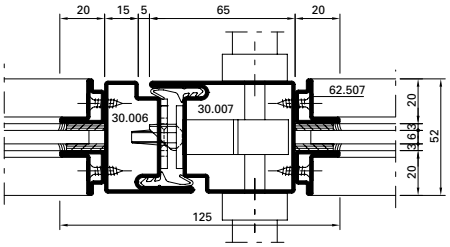

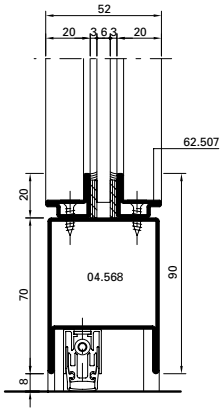

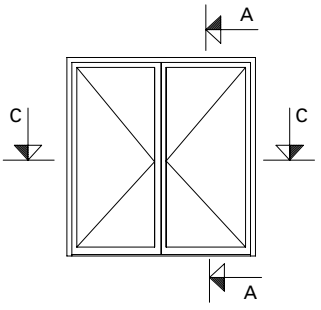

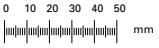

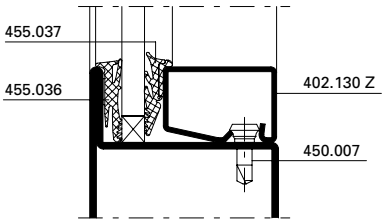

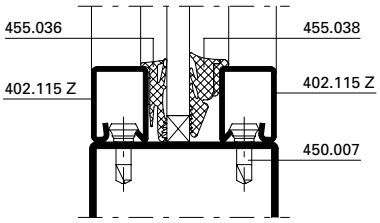

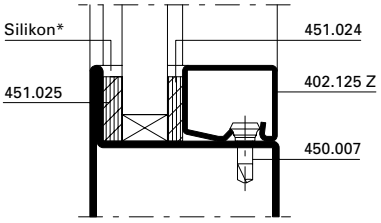

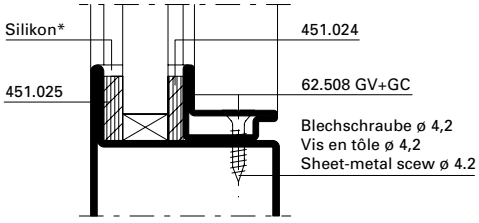

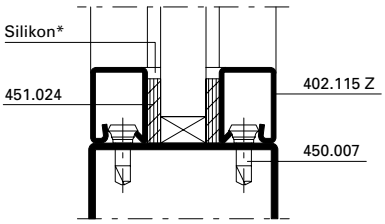

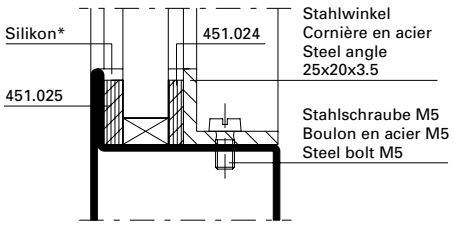

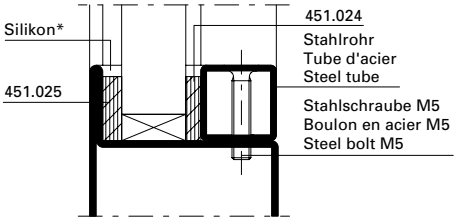

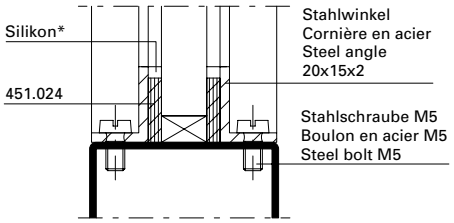

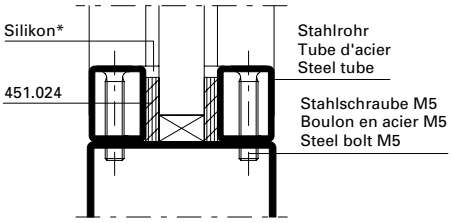

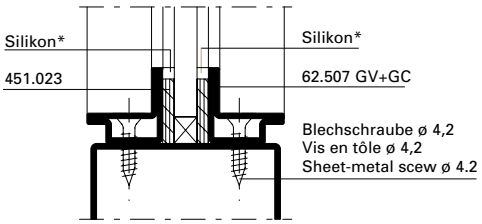

* Brandschutz-Silikon wahlweise

* Silicon difficilement combustible au choix

* Fire resistant silicone optional

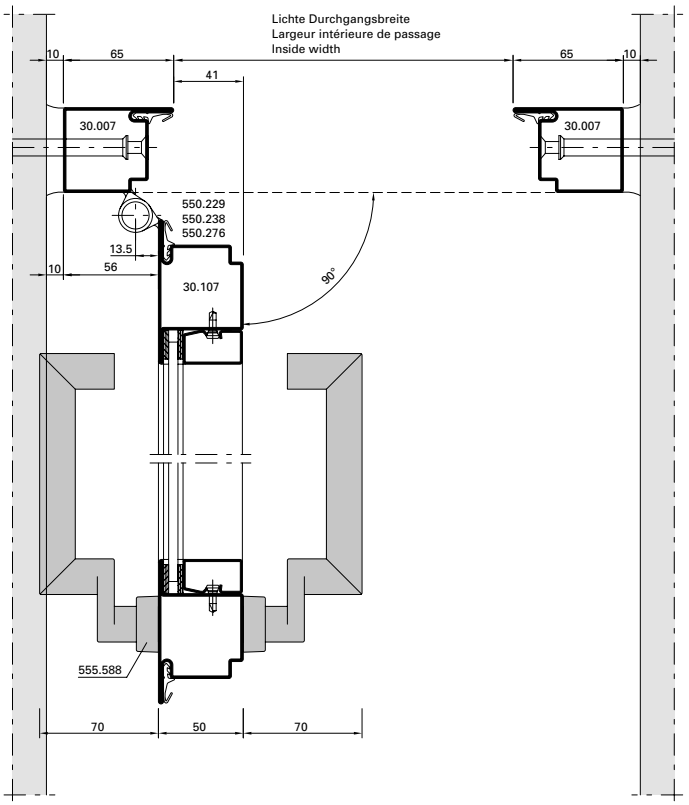

DXF **DWG** *41-0102-E-001*

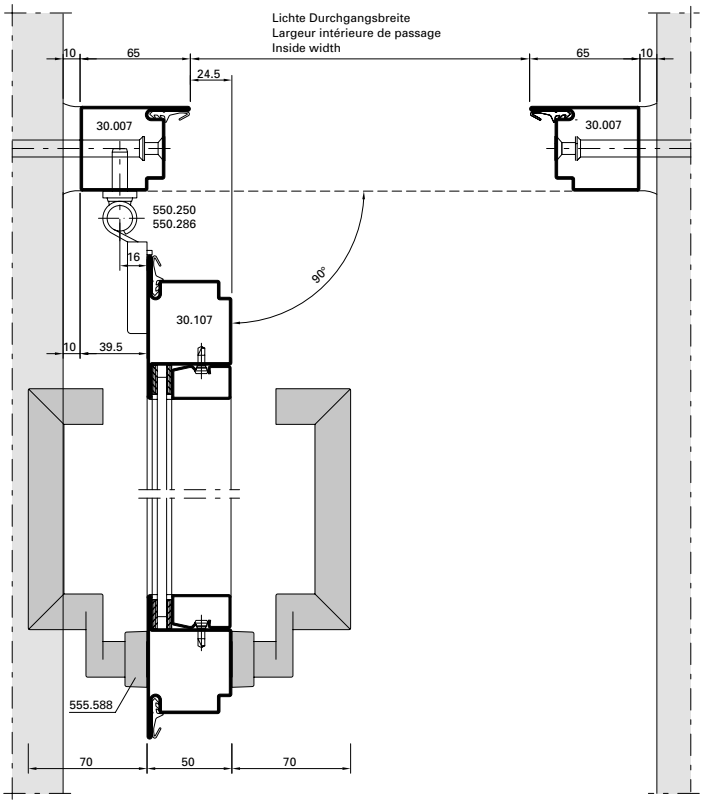

DXF **DWG** *41-0102-E-005*

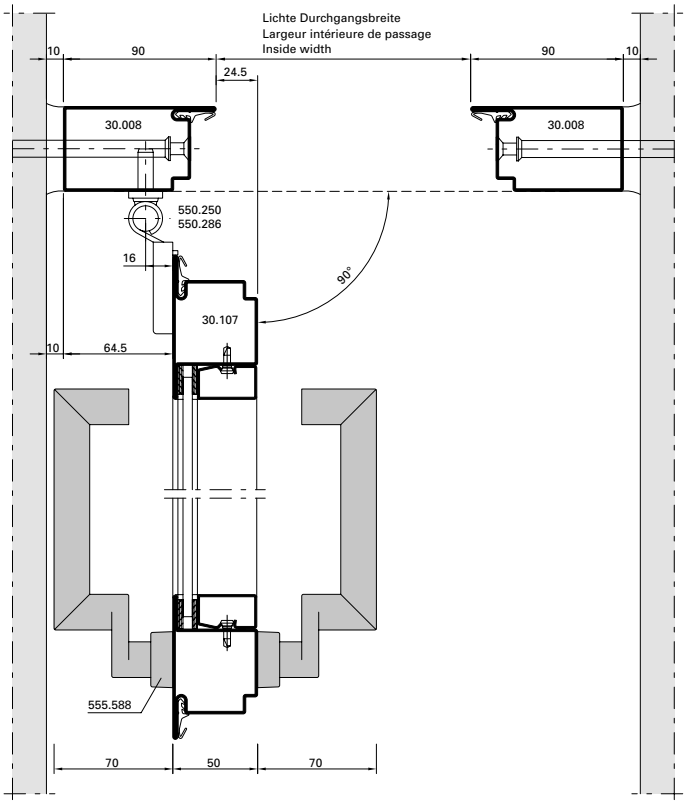

DXF **DWG** *41-0102-E-004*

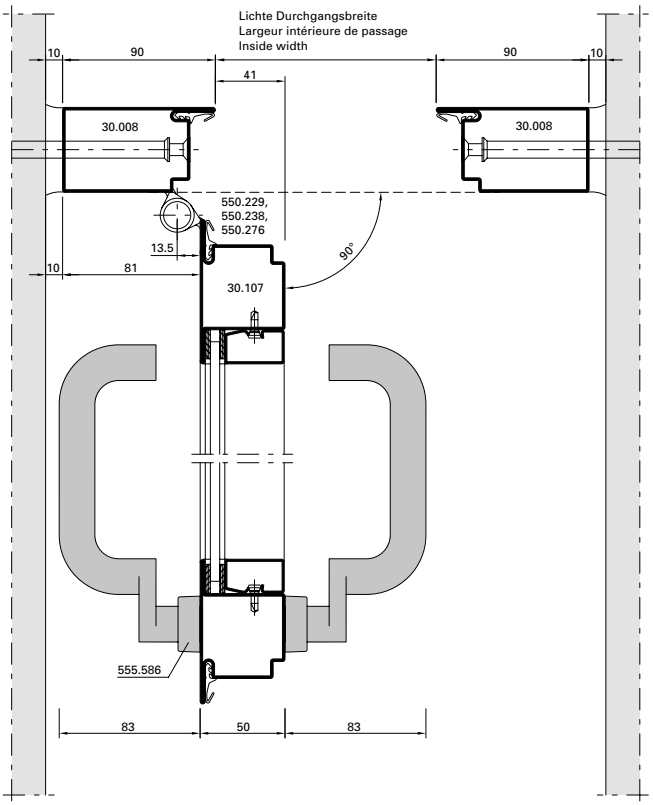

DXF **DWG** *41-0102-E-002*

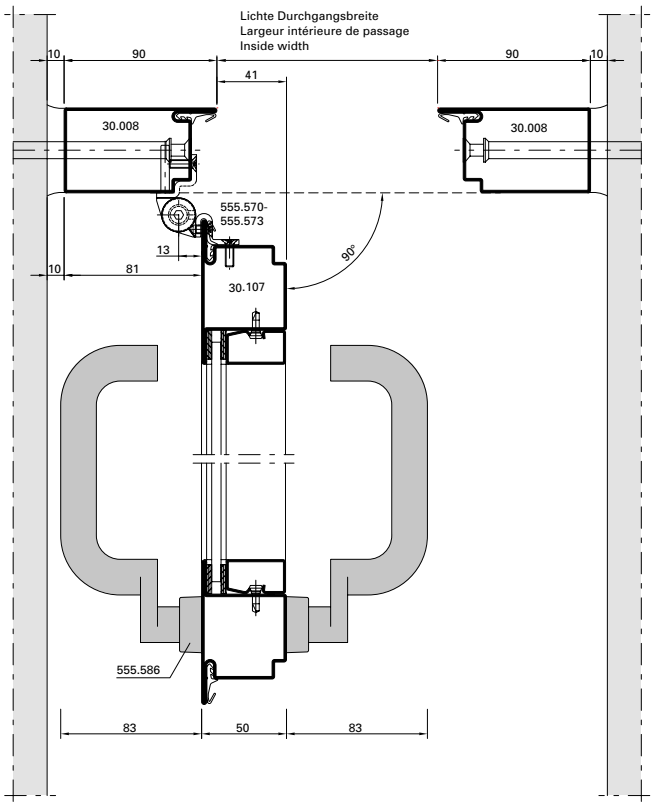

DXF **DWG** *41-0102-E-006*

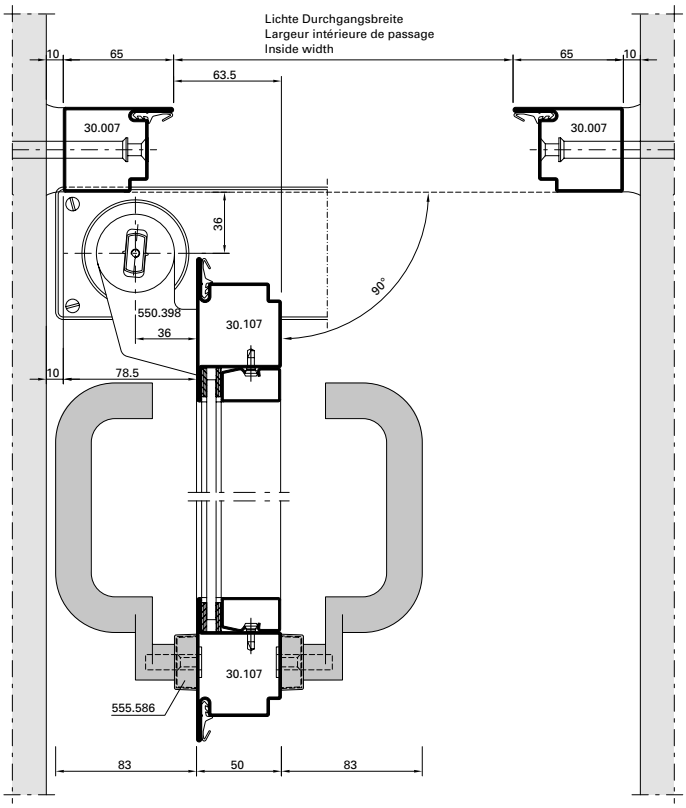

DXF **DWG** *41-0102-E-003*

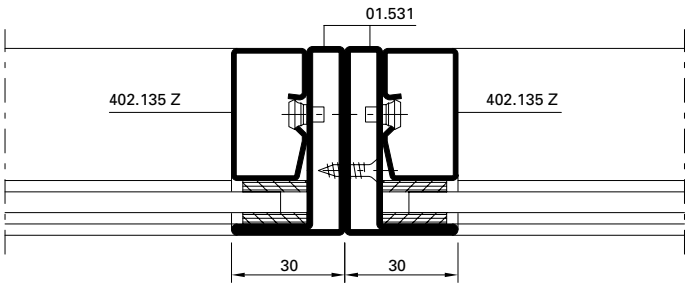

DXF DWG *41-0102-K-001*

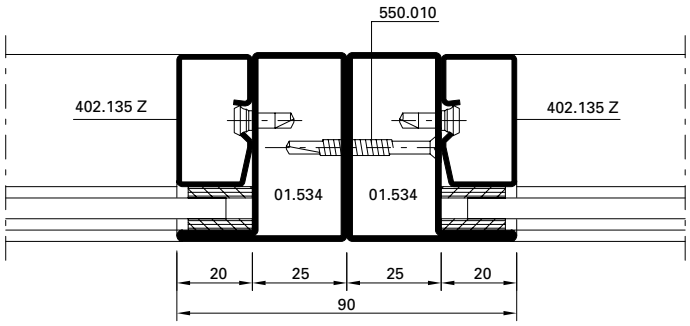

DXF DWG *41-0102-K-002*

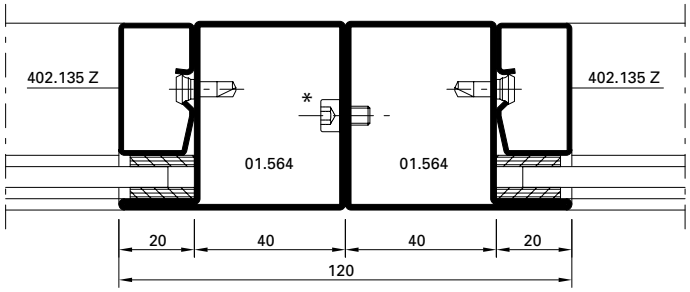

DXF DWG *41-0102-K-003*

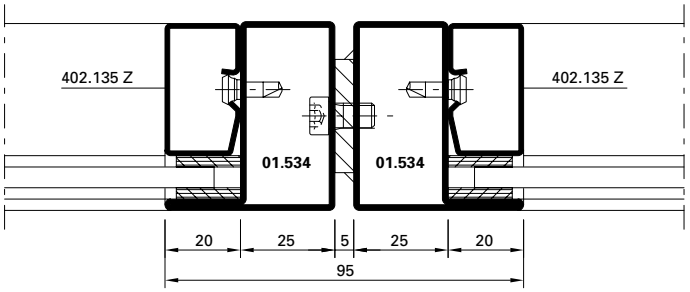

DXF DWG *41-0102-K-004*

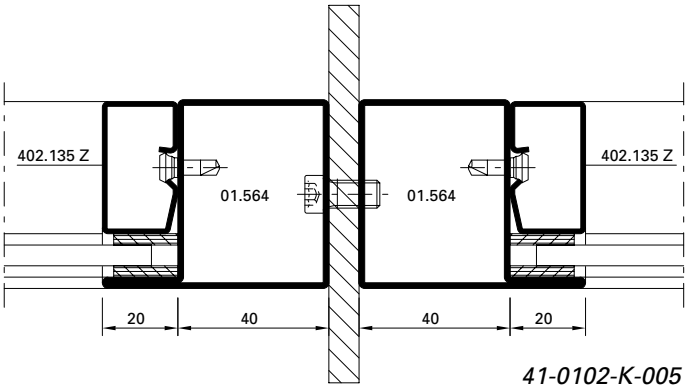

41-0102-K-005

DXF DWG

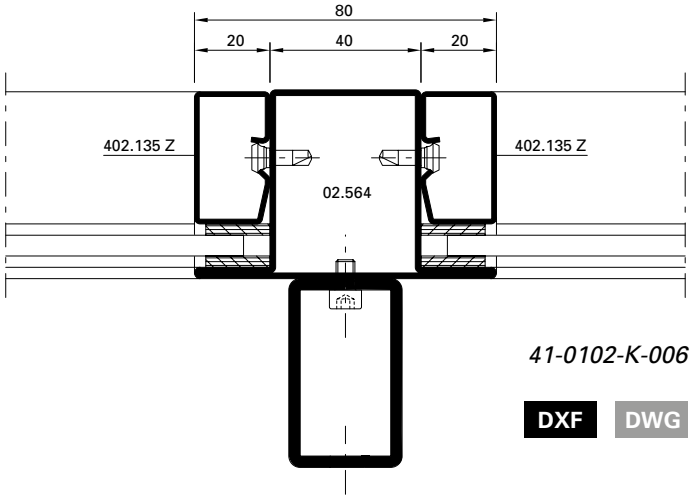

41-0102-K-006

DXF DWG

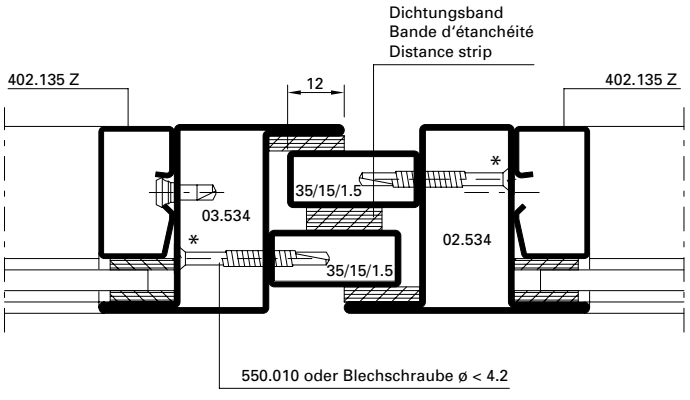

DXF DWG *41-0102-K-010*

* Schrauben-Abstand ≤ 500 mm
* Distance des vis ≤ 500 mm
* Screw distance ≤ 500 mm

41-0102-K-020

DWG DXF

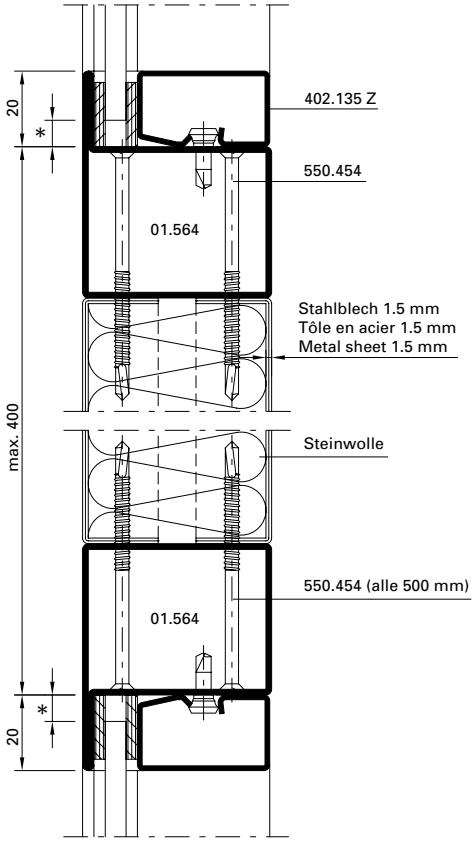

41-0102-K-015

DWG DXF

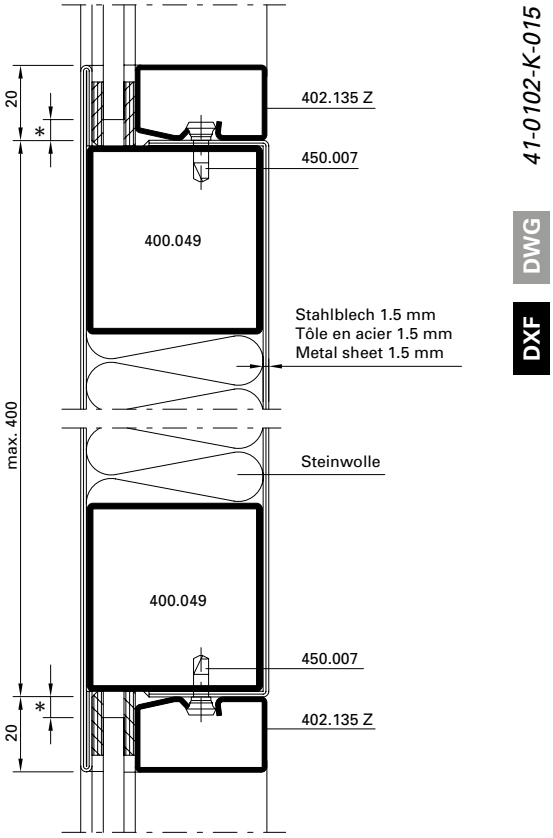

41-0102-K-016

DWG DXF

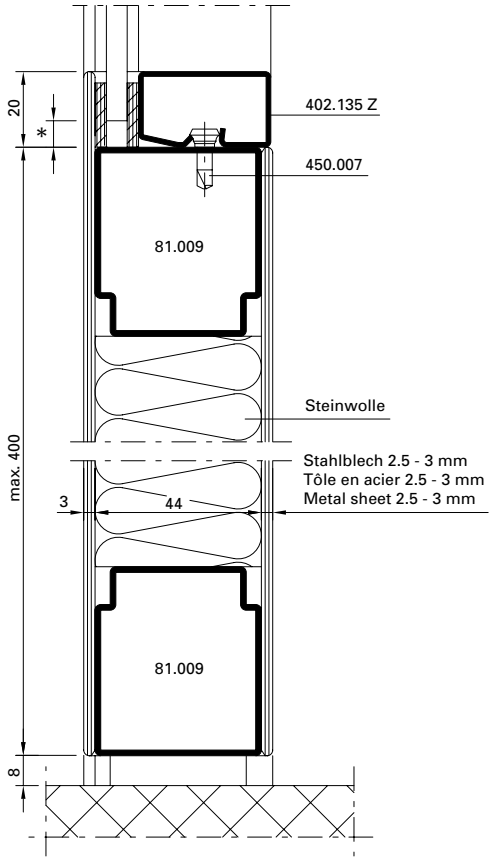

41-0102-K-017

DWG DXF

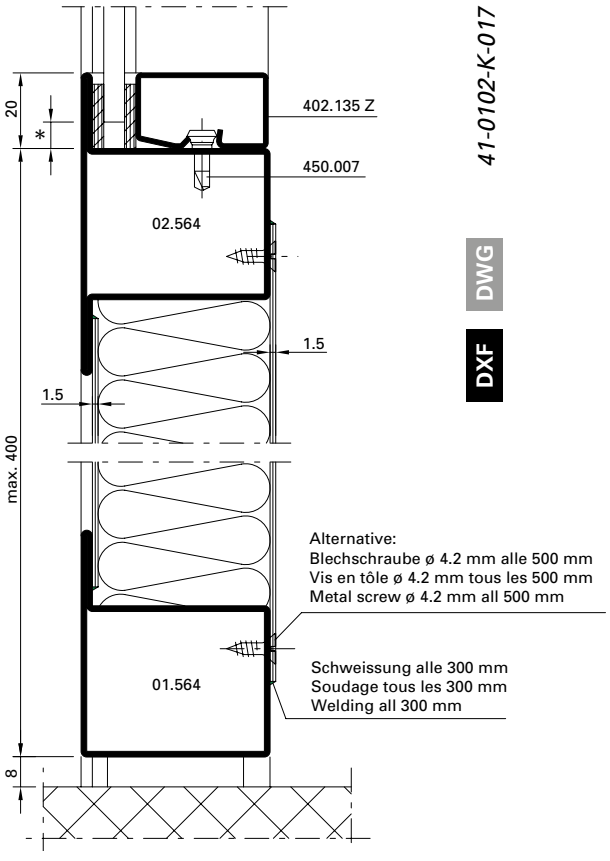

* Je nach Glasfabrikat

* Selon le fabricant du vitrage

* Depending on the make of glass

T-Verbinder schraubbar | **Raccord en T à visser** | **Screwable connecting spigot**

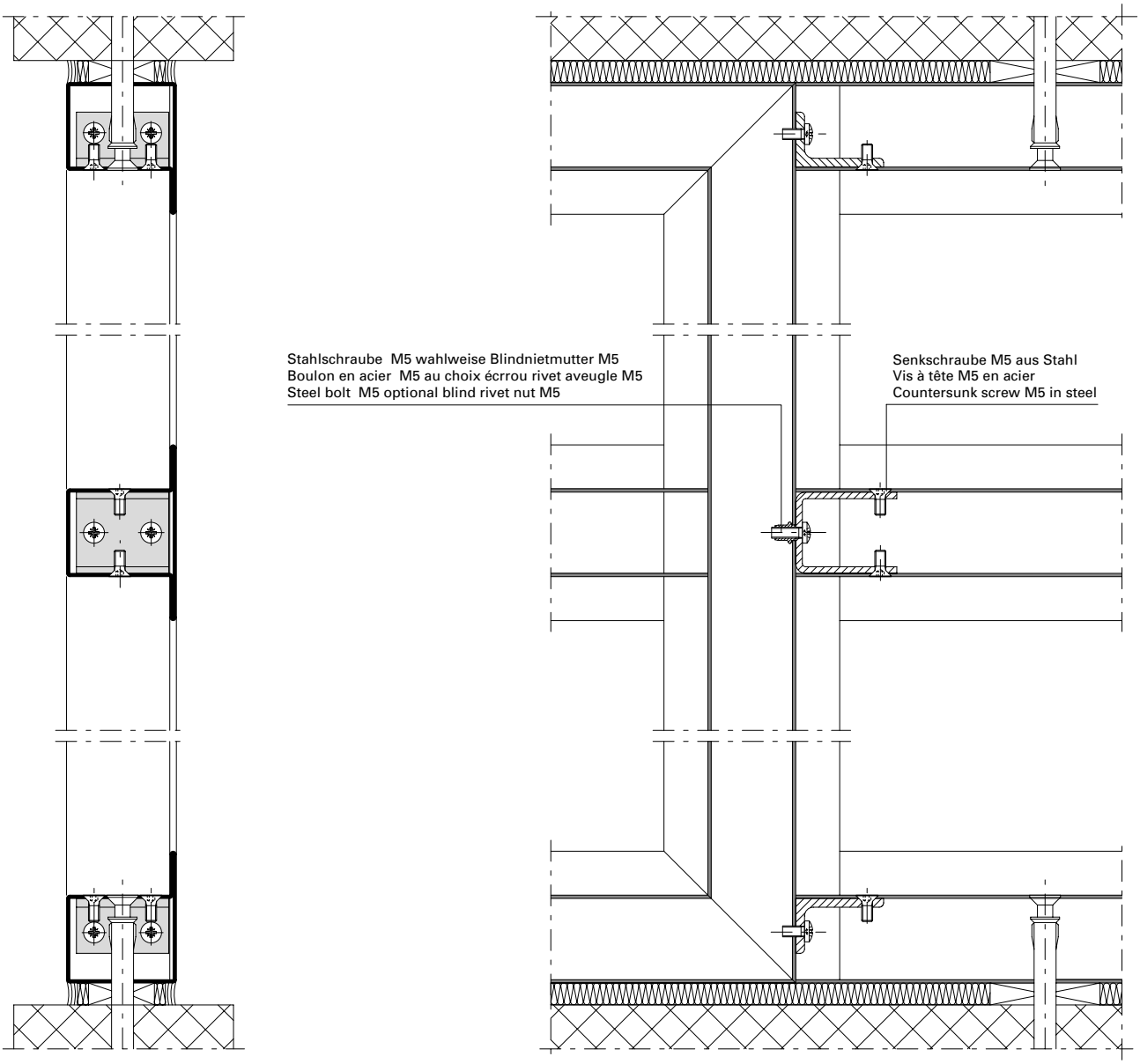

T-Verbinder aus Winkelstahl*
Raccord en T en cornière en acier*
Connecting spigot in steel angle*

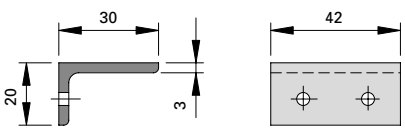

T-Verbinder aus U-Profil*
Raccord en T en profilé en U*
Connecting spigot in U profile*

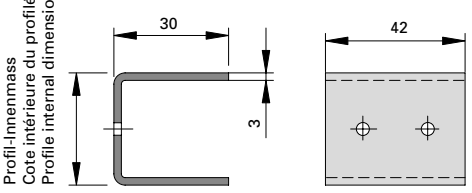

* Durch Metallbauer herzustellen

* A fabriquer par le constructeur

* To be manufactured by metal worker

Element-Kopplungen

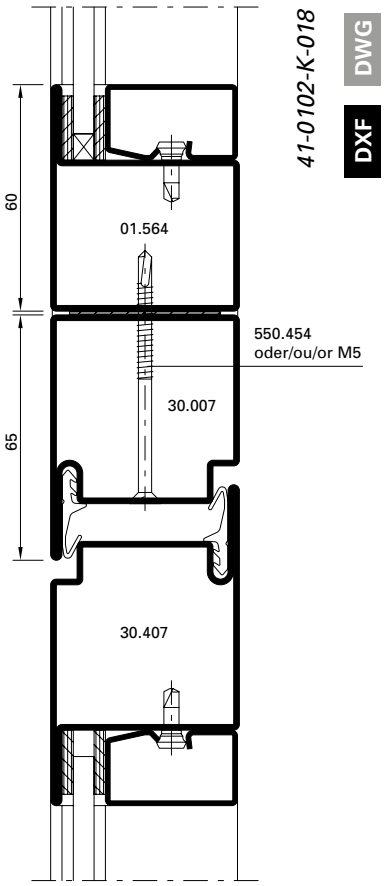

Couplages d'éléments

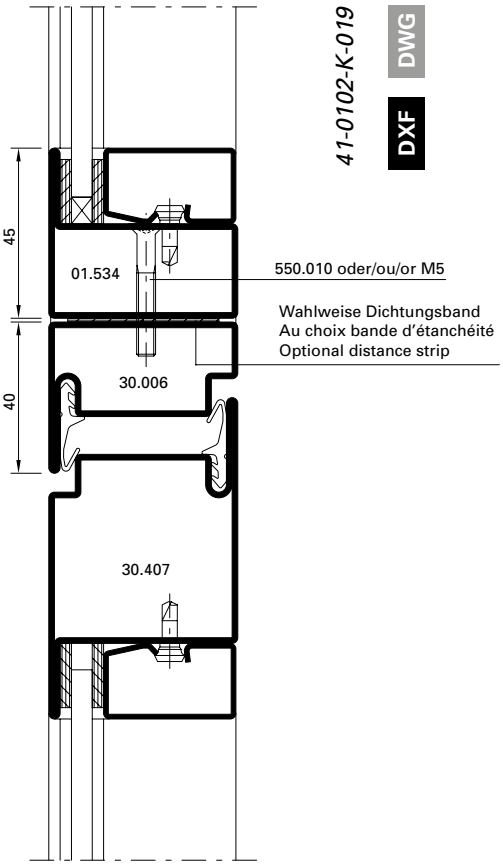

Coupling element

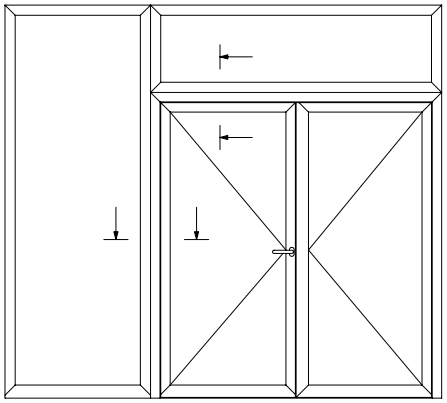

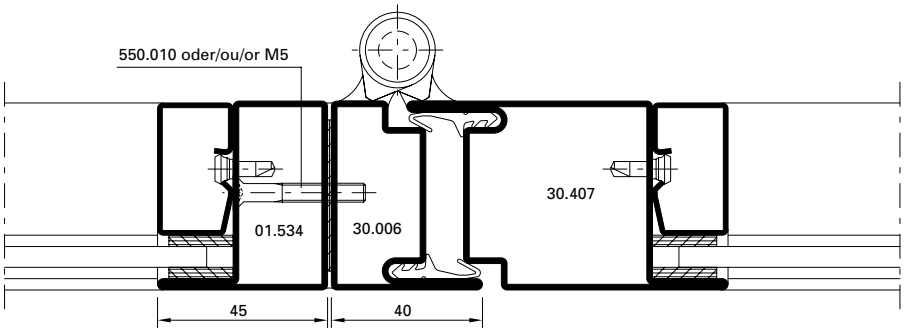

DXF DWG *41-0102-K-011*

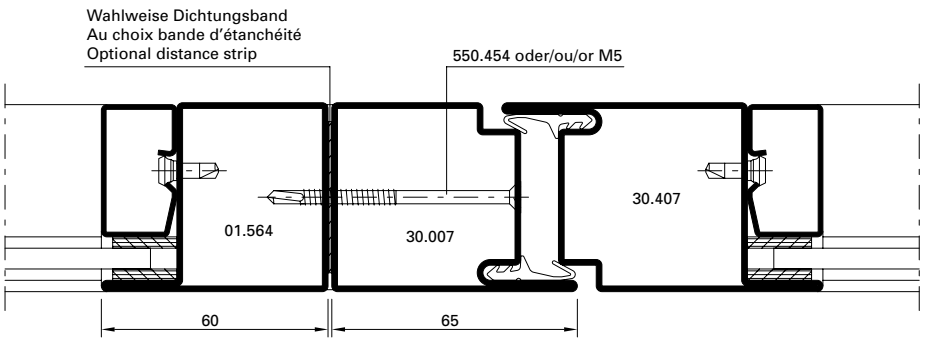

DXF DWG *41-0102-K-012*

* Schrauben-Abstand ≤ 500 mm
* Distance des vis ≤ 500 mm
* Screw distance ≤ 500 mm

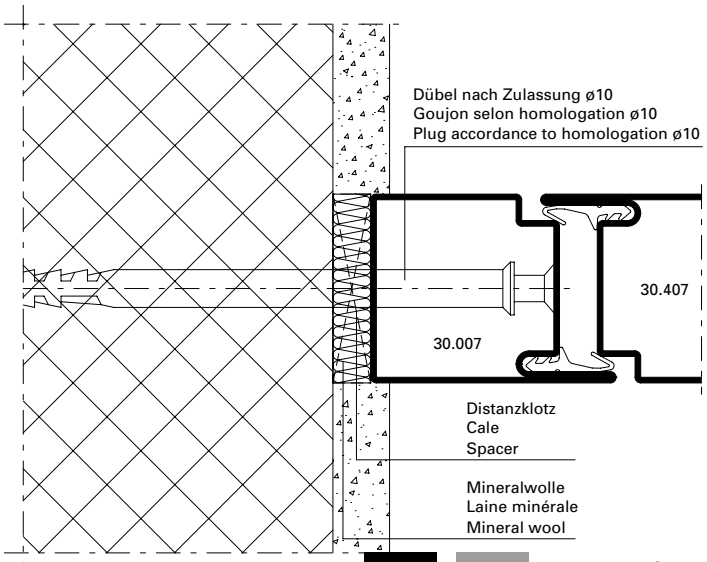

DXF **DWG** *41-0102-A-001*

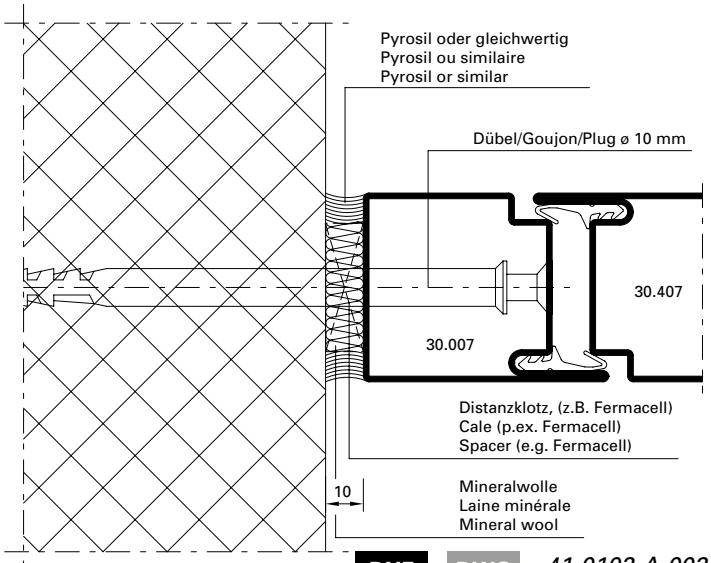

DXF **DWG** *41-0102-A-002*

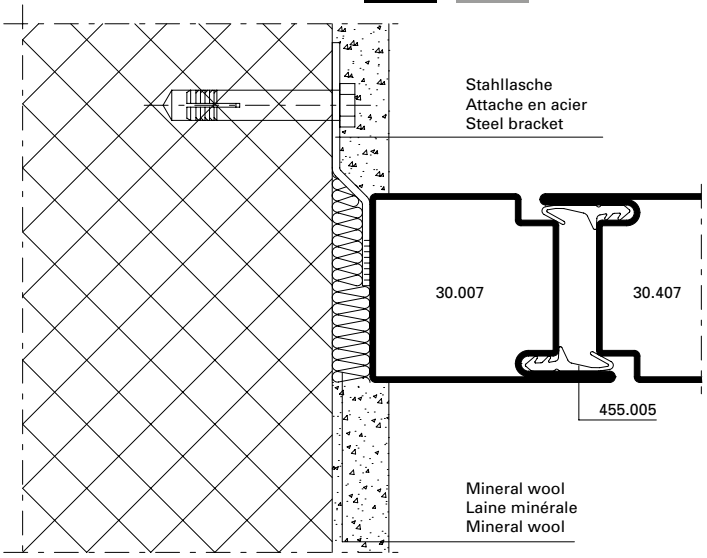

DXF **DWG** *41-0102-A-003*

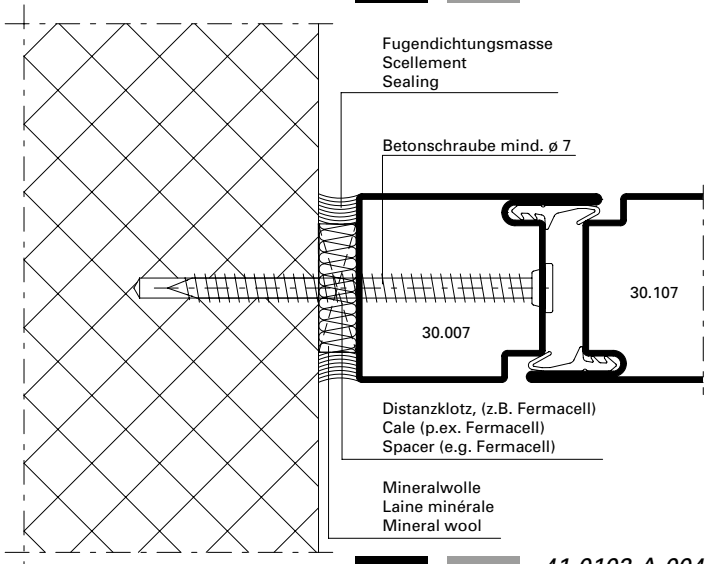

DXF **DWG** *41-0102-A-004*

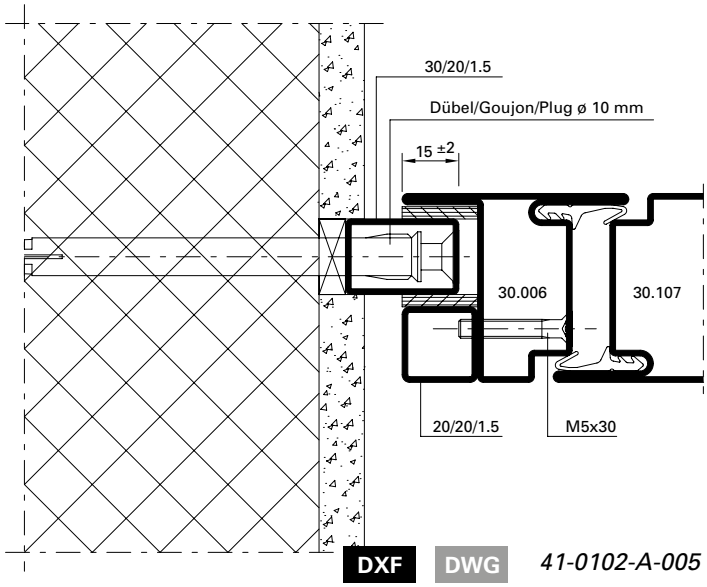

DXF **DWG** *41-0102-A-005*

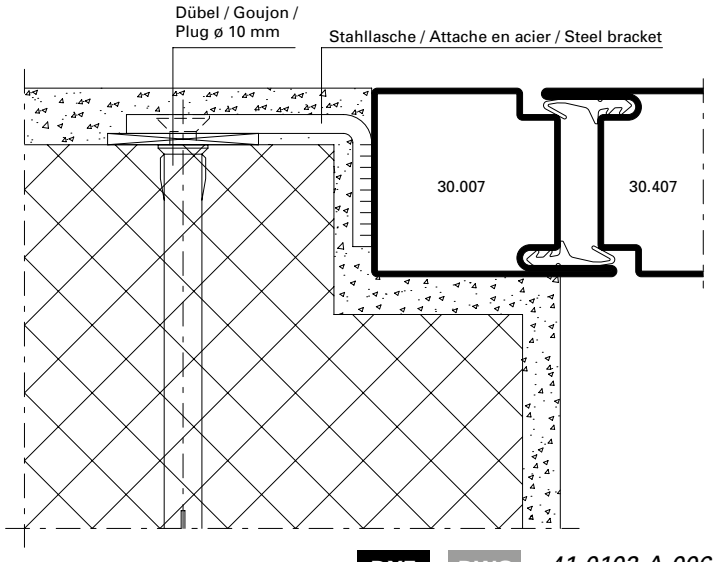

DXF **DWG** *41-0102-A-006*

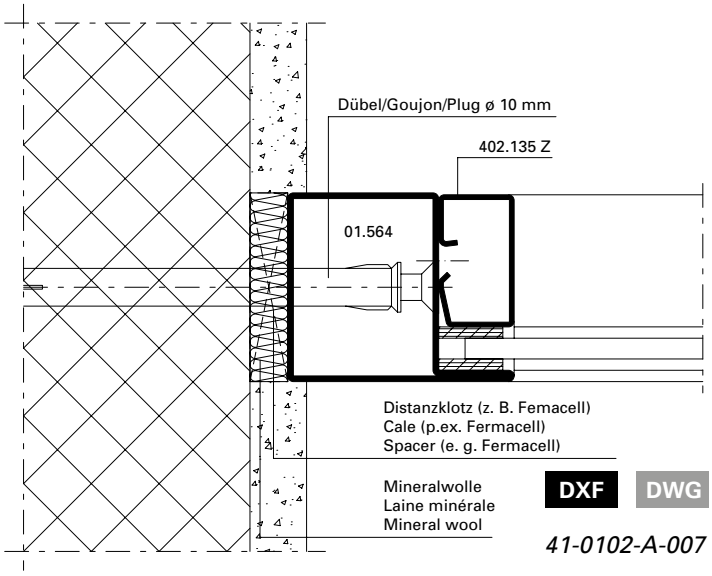

DXF DWG

41-0102-A-007

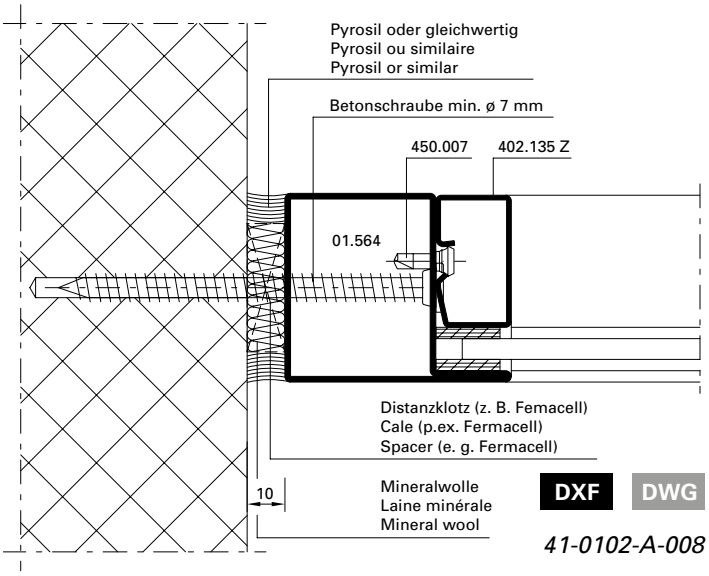

DXF DWG

41-0102-A-008

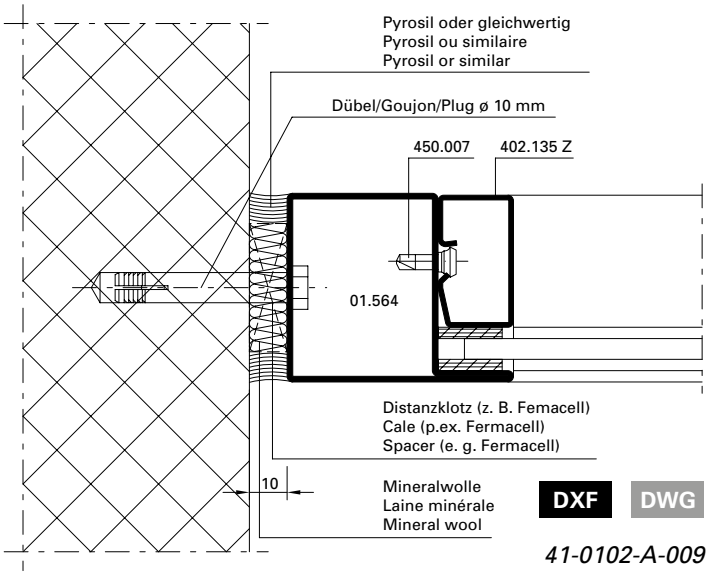

DXF DWG

41-0102-A-009

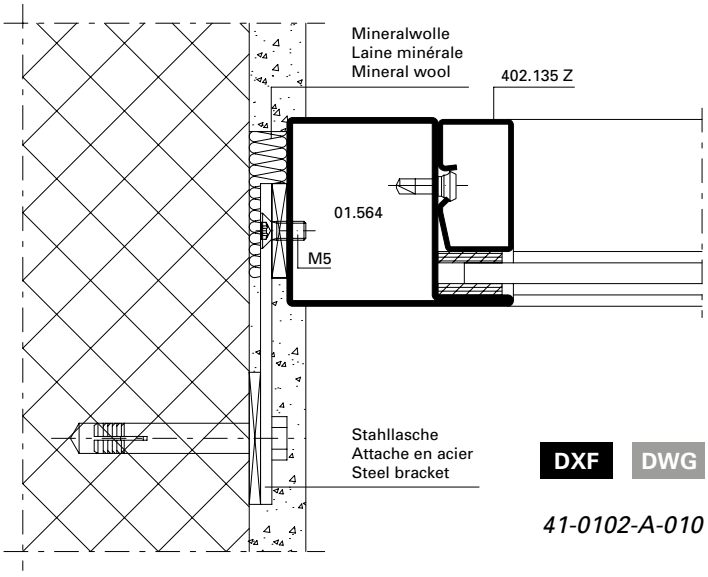

DXF DWG

41-0102-A-010

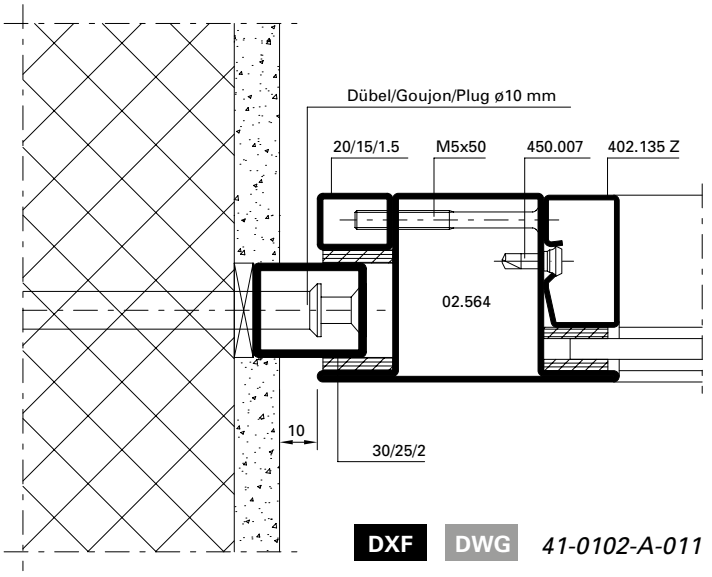

DXF DWG *41-0102-A-011*

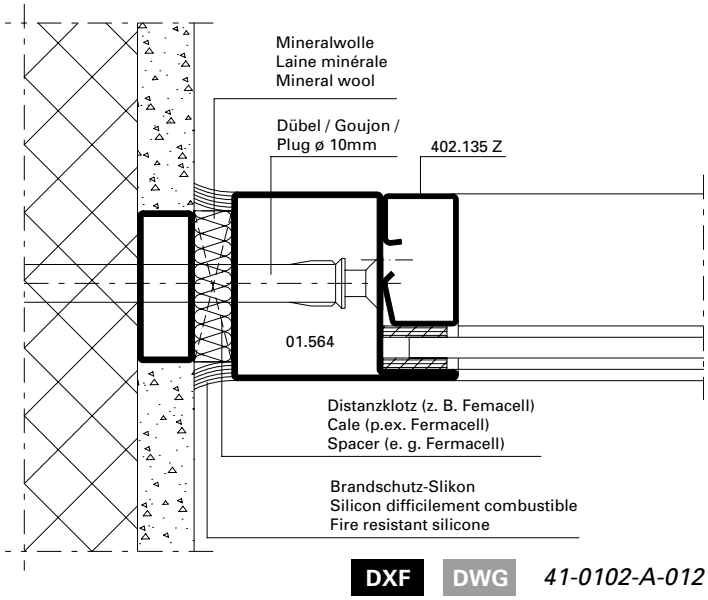

DXF DWG *41-0102-A-012*

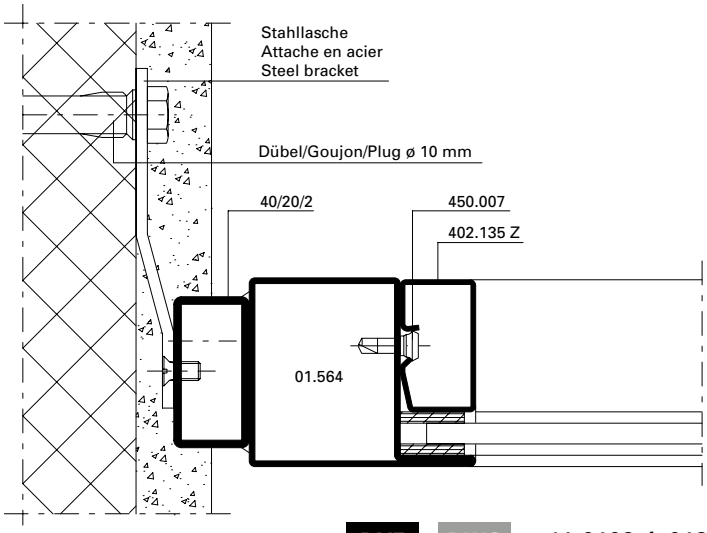

DXF DWG *41-0102-A-013*

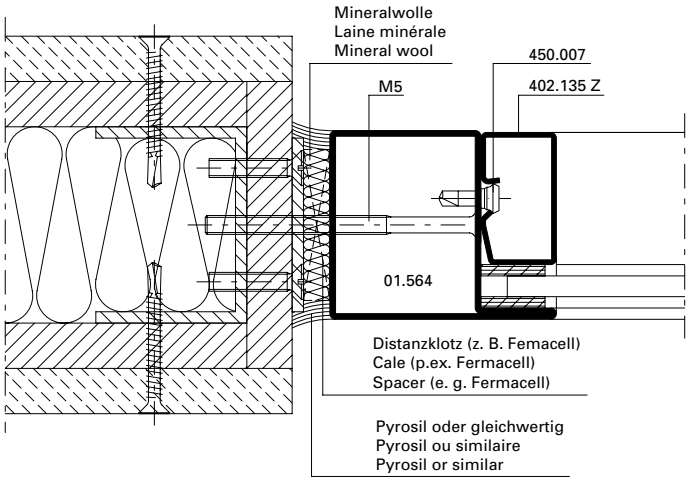

DXF DWG *41-0102-A-014*

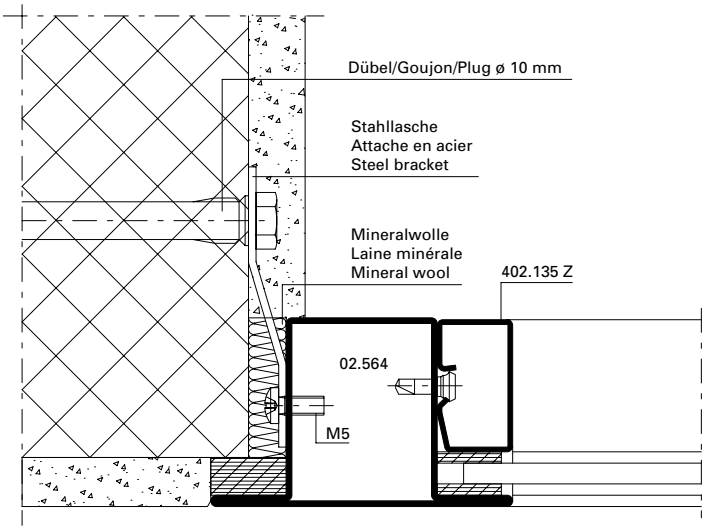

DXF DWG *41-0102-A-015*

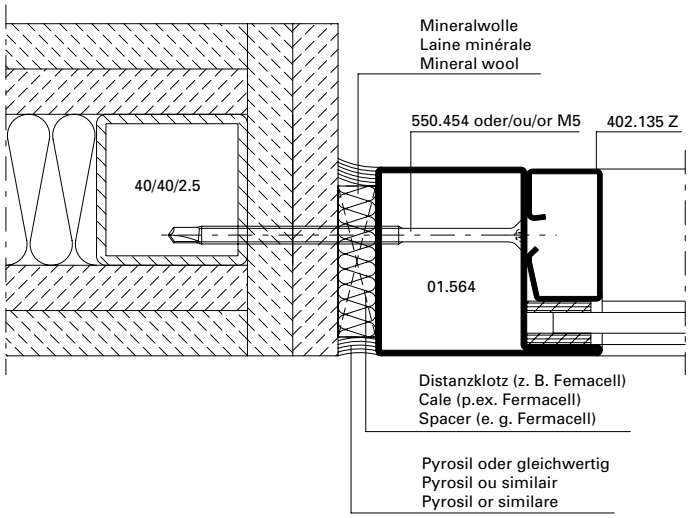

DXF DWG *41-0102-A-016*

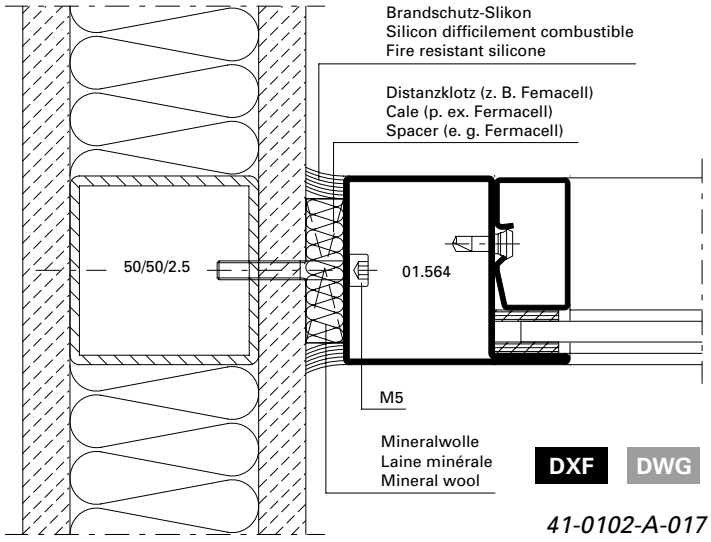

DXF DWG *41-0102-A-017*

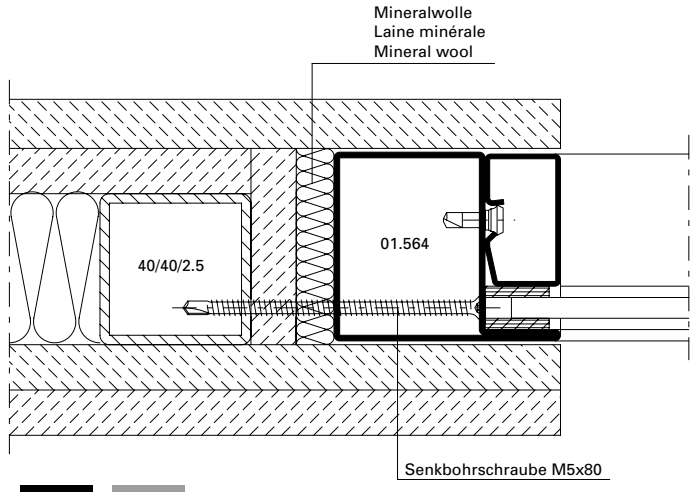

DXF DWG *41-0102-A-018*

41-0102-A-019

DXF DWG

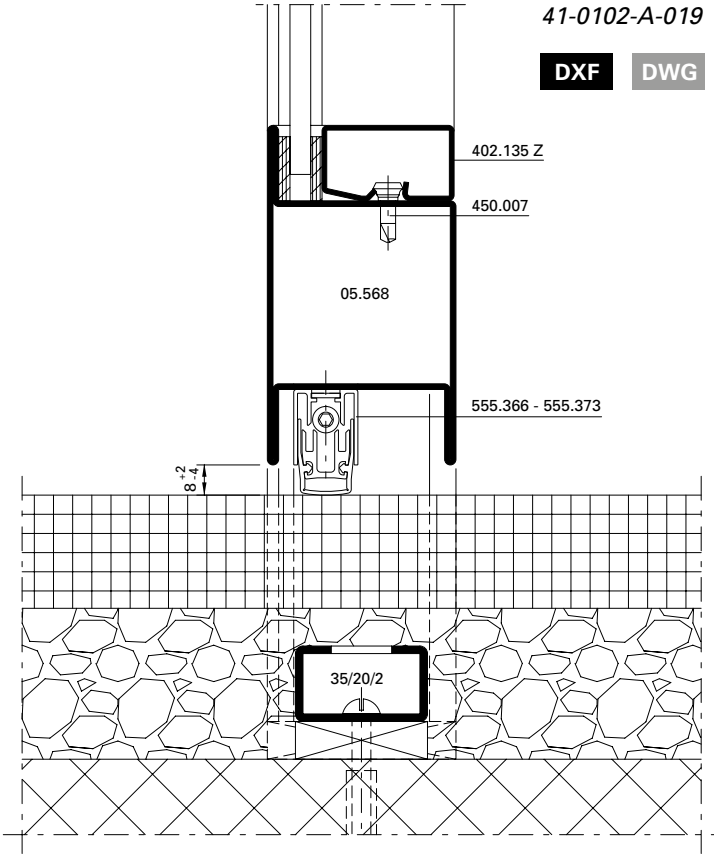

41-0102-A-020

DXF DWG

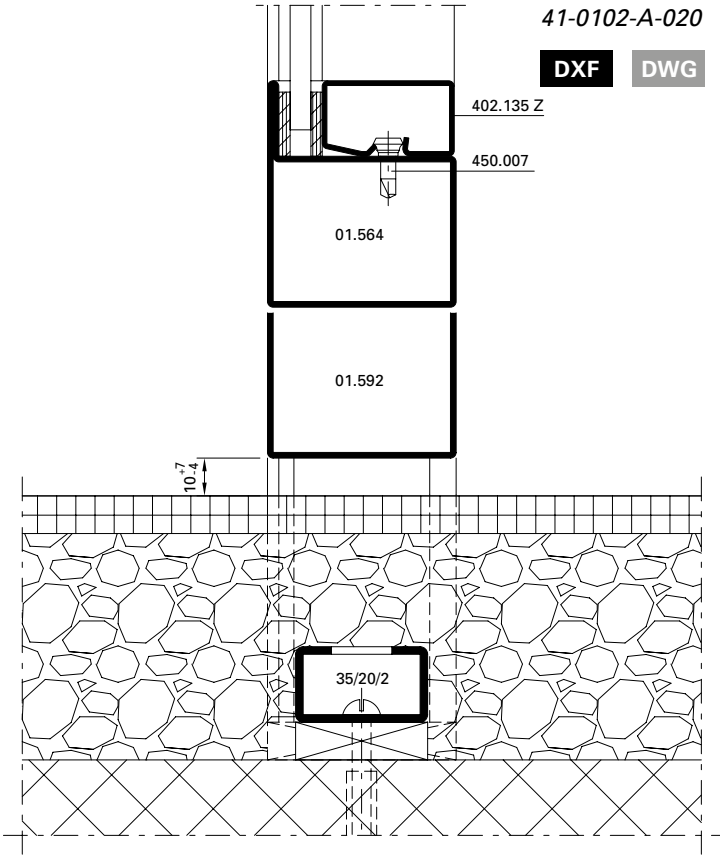

41-0102-A-021

DXF DWG

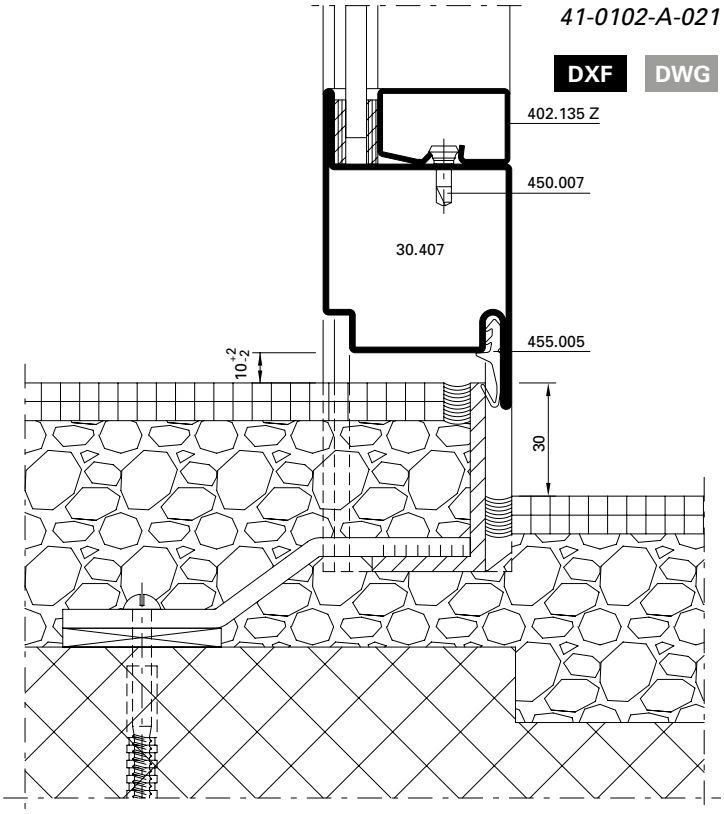

41-0102-A-022

DXF DWG

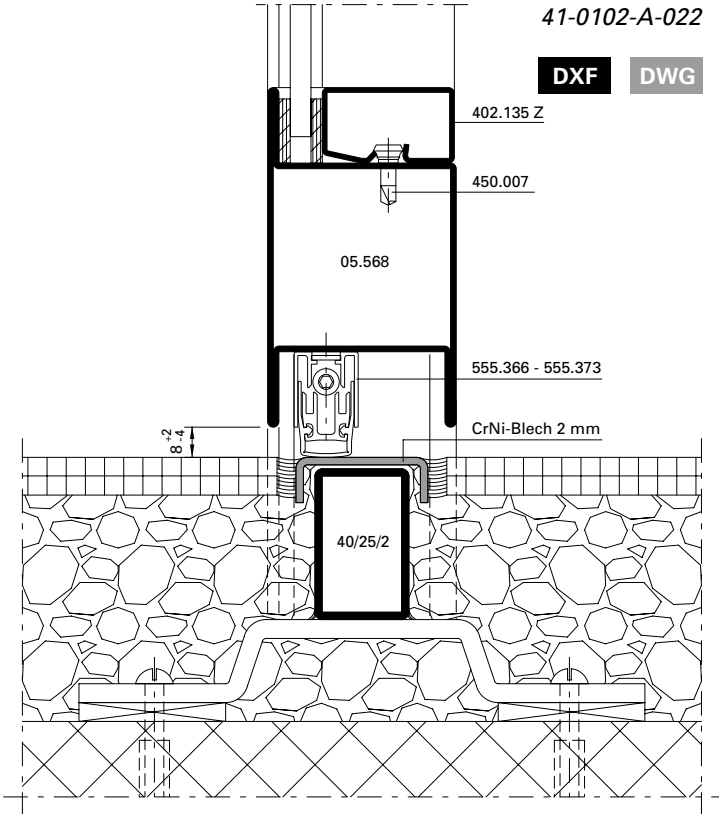

41-0102-A-023

DXF **DWG**

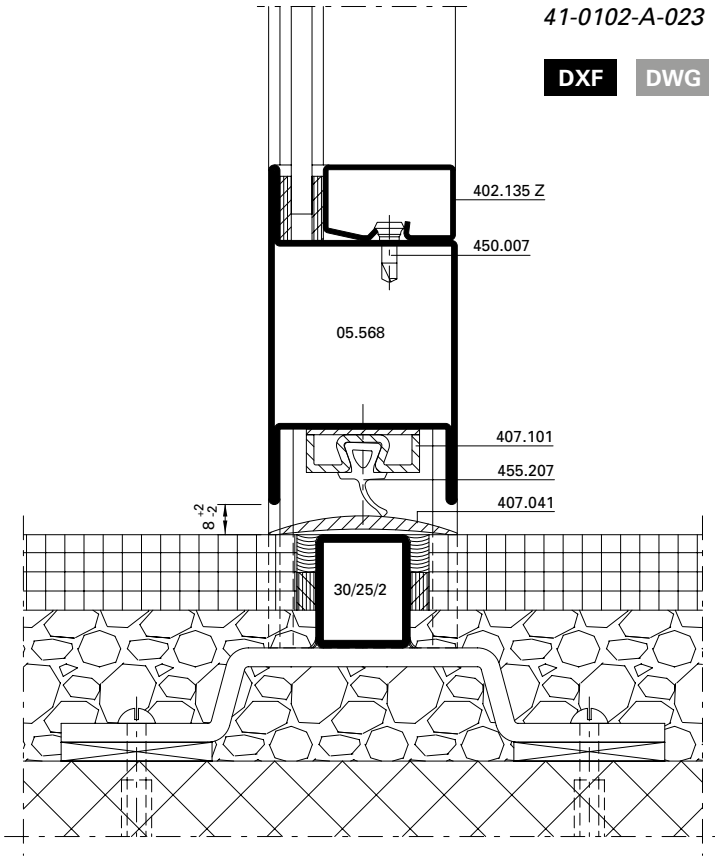

41-0102-A-024

DXF **DWG**

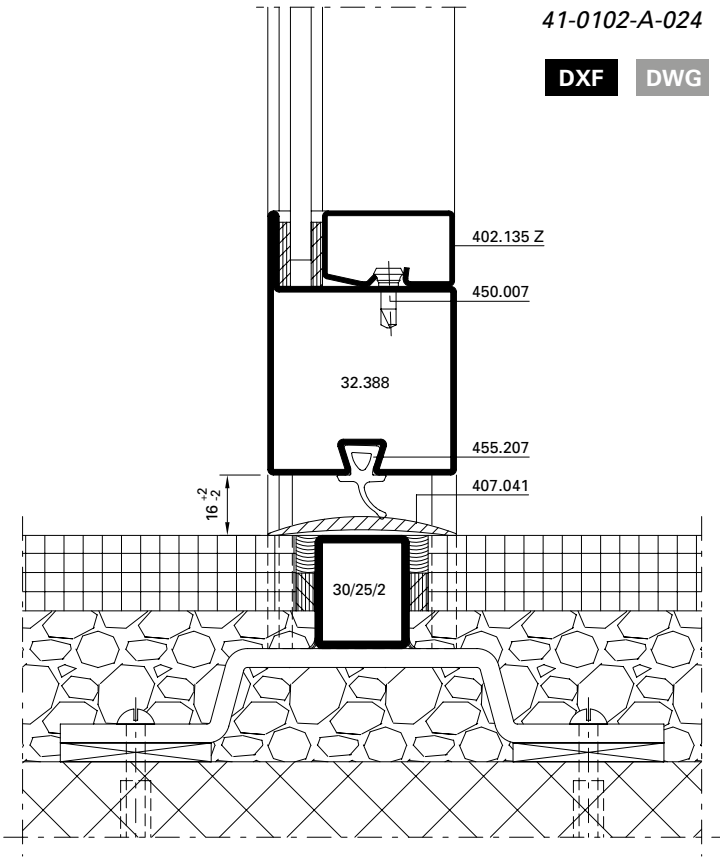

41-0102-A-025

DXF **DWG**

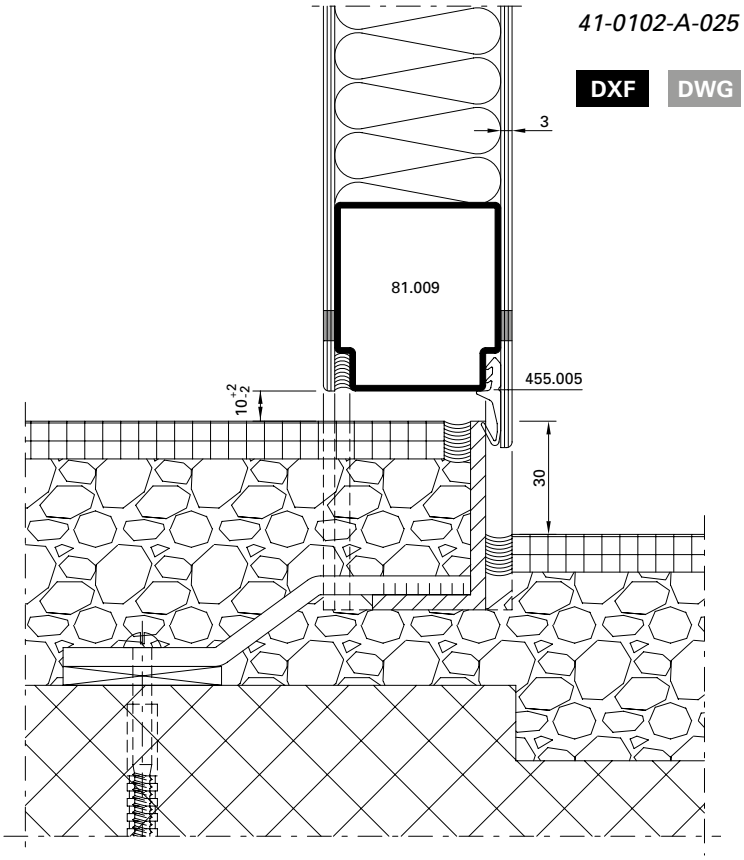

41-0102-A-026

DXF DWG

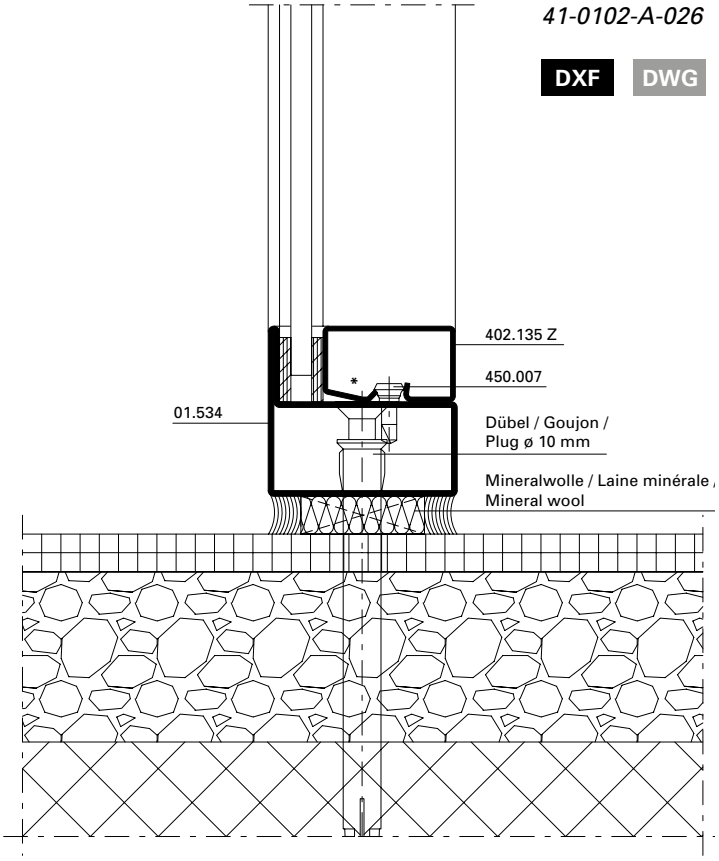

41-0102-A-027

DXF DWG

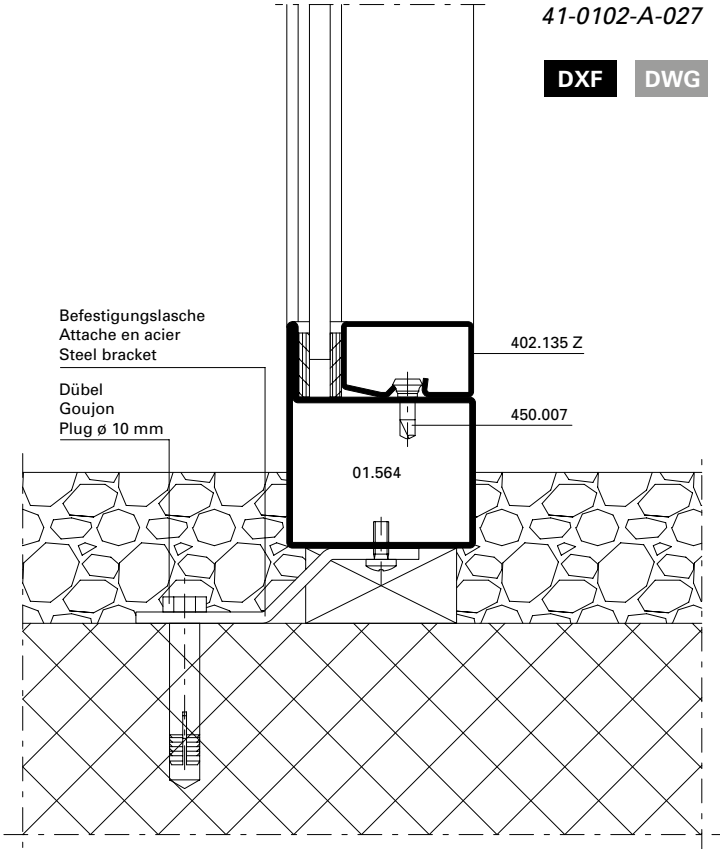

41-0102-A-028

DXF DWG

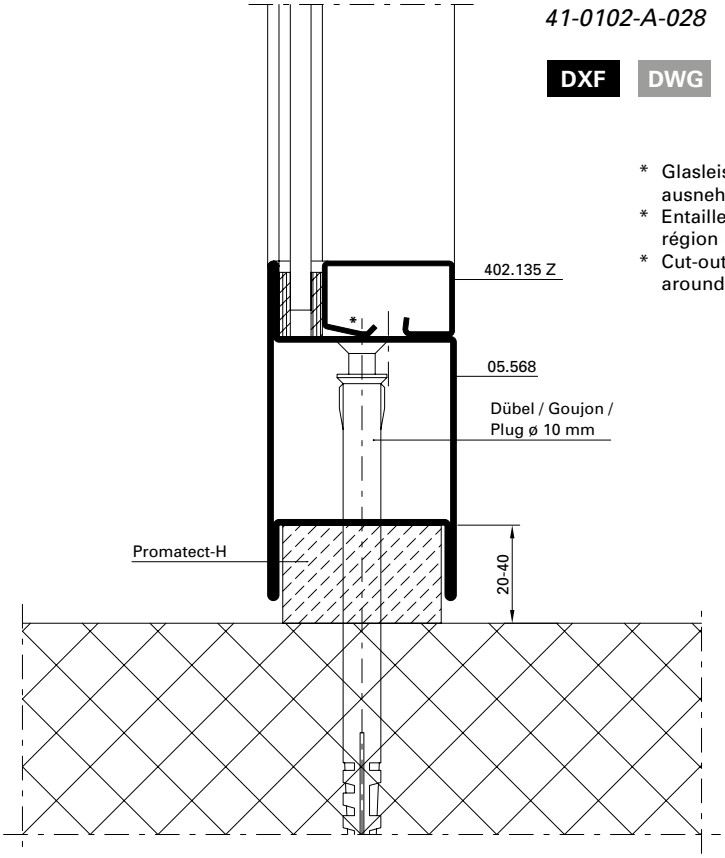

* Glasleisten im Dübelbereich ausnehmen
* Entailler la parclose dans la région de la douille
* Cut-out in glazing bead around plug

41-0102-A-029

DXF DWG

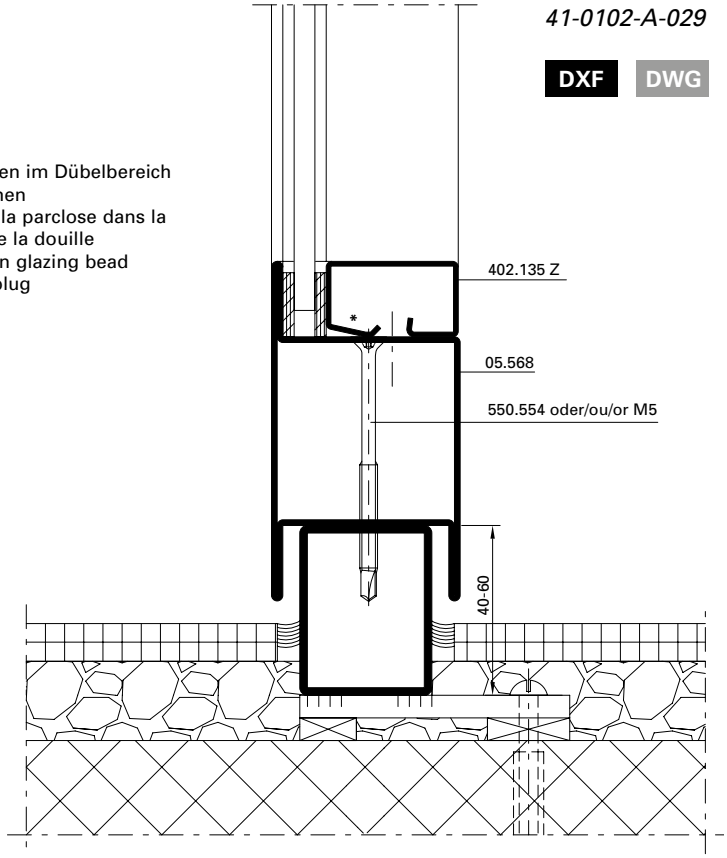

Zwängungsfreies Öffnen (Türen in Panik-Ausführung)

Ouvertures sans collision des vantaux (Portes en version panique)

Door alignment when opening (Doors with emergency function)

Bänder Paumelles Hinges	Drehpunktabstand Distance à l'axe de rotation Center axis of hinge **X**	Drücker Poignée Handle	Einflügelig Un vantail Single-leaf		Zweiflügelig Deux vantaux Double-leaf		
			min. LDB mm	min. GF-B mm	min. LDB mm	min. GF-B mm	min. SF-B mm
 Anschweissbänder Paumelles à souder Weld-on hinges 550.229/550.276 555.267/555.268 550.238 555.227/555.261 555.226/555.260	13,5 mm	 555.586 / 555.579 / 555.588	490	530	1000	530	430
		 555.696 / 555.697 / 555.698 / 555.699	490	530	1000	530	430
		 555.500 / 555.501 555.860 mit/avec/with 555.859	490	530	1200	630	430

Länderspezifische Vorgaben für Mindestflügelabmessungen beachten.

Il convient de respecter les prescription des pays concernés pour les largeurs minimales des vantaux.

Please comply with the country specific requirements for the minimal leaf widths.

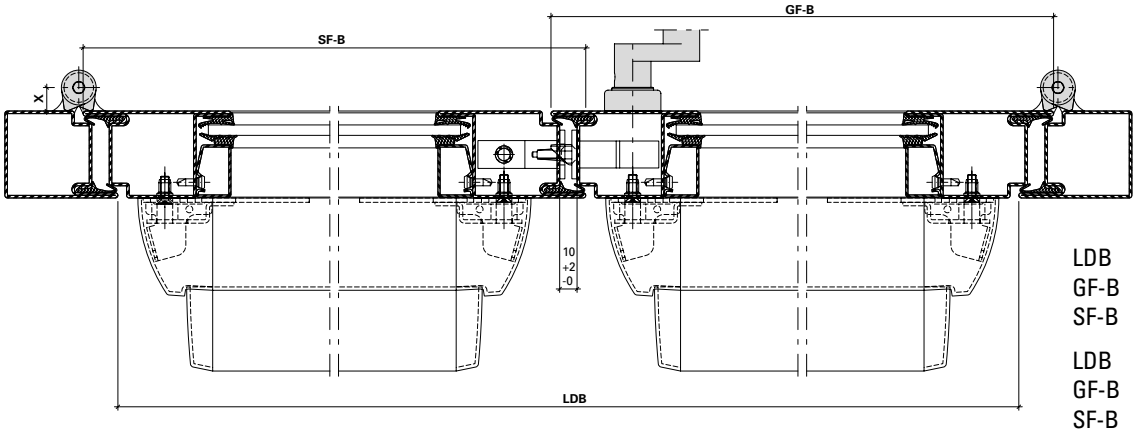

LDB Lichte Durchgangsbreite
GF-B Gangflügel-Breite
SF-B Standflügel-Breite

LDB Largeur vide lumière
GF-B Largeur du vantail de service
SF-B Largeur du vantail semi-fixe

LDB Clear opening width
GF-B Access leaf width
SF-B Secondary leaf width

Zwängungsfreies Öffnen (Türen in Panik-Ausführung)

Ouvertures sans collision des vantaux (Portes en version panique)

Door alignment when opening (Doors with emergency function)

Bänder Paumelles Hinges	Drehpunktabstand Distance à l'axe de rotation Center axis of hinge **X**	Drücker Poignée Handle	Einflügelig Un vantail Single-leaf		Zweiflügelig Deux vantaux Double-leaf		
			min. LDB mm	min. GF-B mm	min. LDB mm	min. GF-B mm	min. SF-B mm
 Anschraubbänder Paumelles à visser Screw-on hinges 555.570-555.573	13 mm	 555.586 / 555.579 / 555.588	490	530	1000	530	430
		 555.696 / 555.697 / 555.698 / 555.699	490	530	1000	530	430
		 555.500 / 555.501 555.860 mit/avec/with 555.859	490	530	1000	630	430

Länderspezifische Vorgaben für Mindestflügelabmessungen beachten.

Il convient de respecter les prescription des pays concernés pour les largeurs minimales des vantaux.

Please comply with the country specific requirements for the minimal leaf widths.

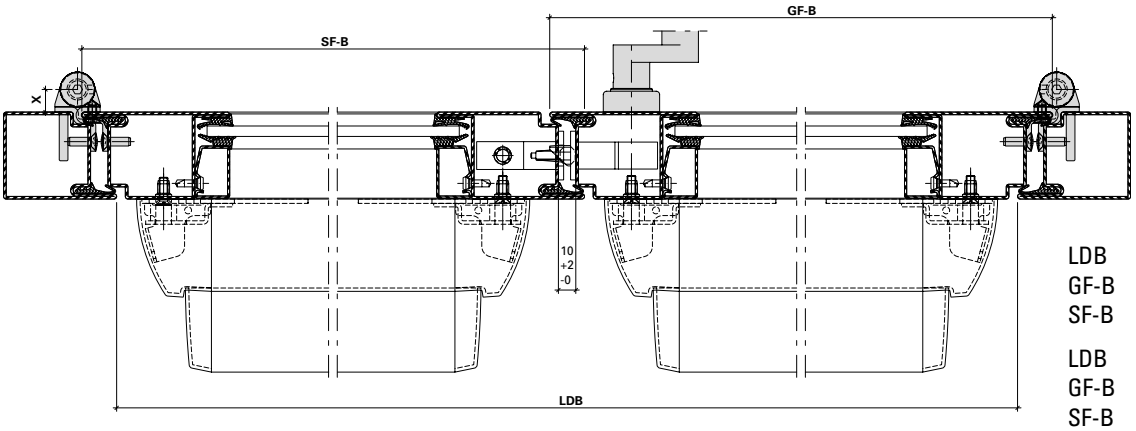

LDB Lichte Durchgangsbreite
GF-B Gangflügel-Breite
SF-B Standflügel-Breite

LDB Largeur vide lumière
GF-B Largeur du vantail de service
SF-B Largeur du vantail semi-fixe

LDB Clear opening width
GF-B Access leaf width
SF-B Secondary leaf width

Zwängungsfreies Öffnen (Türen in Panik-Ausführung)

Ouvertures sans collision des vantaux (Portes en version panique)

Door alignment when opening (Doors with emergency function)

Bänder Paumelles Hinges	Drehpunktabstand Distance à l'axe de rotation Center axis of hinge **X**	Drücker Poignée Handle	Einflügelig Un vantail Single-leaf		Zweiflügelig Deux vantaux Double-leaf		
			min. LDB mm	min. GF-B mm	min. LDB mm	min. GF-B mm	min. SF-B mm
 Anschraubbänder Paumelles à visser Screw-on hinges 550.250/550.286	16,5 mm	 555.586 / 555.579 / 555.588	490	530	1000	530	430
		 555.696 / 555.697 / 555.698 / 555.699	490	530	1000	530	430
		 555.500 / 555.501 555.860 mit/avec/with 555.859	490	530	1200	630	430

Länderspezifische Vorgaben für Mindestflügelabmessungen beachten.

Il convient de respecter les prescription des pays concernés pour les largeurs minimales des vantaux.

Please comply with the country specific requirements for the minimal leaf widths.

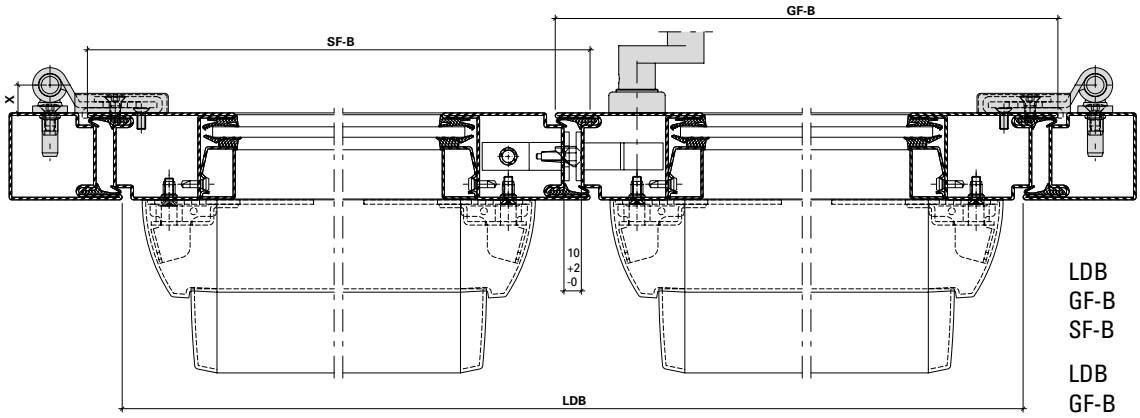

LDB Lichte Durchgangsbreite
GF-B Gangflügel-Breite
SF-B Standflügel-Breite

LDB Largeur vide lumière
GF-B Largeur du vantail de service
SF-B Largeur du vantail semi-fixe

LDB Clear opening width
GF-B Access leaf width
SF-B Secondary leaf width

U_f-Werte
(nach EN ISO 10077-2:2018-01)

Auf den folgenden Seiten finden Sie die U_f-Werte für die verschiedenen Anwendungen von Jansen-Economy 50 E30.

Sie basieren auf folgenden Grundlagen:

Stahl
- Profile bandverzinkter Stahl, unbeschichtet
- Stahl-Glasleisten
- Trockenverglasung
- Nassverglasung

Edelstahl
- Profile Edelstahl, blank
- Edelstahl-Glasleisten
- Trockenverglasung
- Nassverglasung

Valeurs U_f
(selon EN ISO 10077-2:2018-01)

Vous trouverez les valeurs U_f pour les différentes applications Jansen-Economy 50 E30. dans les pages qui suivent.

Elles se basent sur les principes suivants:

Acier
- Profilés en bande d'acier zingué, sans revêtement
- Parcloses en acier
- Vitrage à sec
- Vitrage à mastic

Acier Inox
- Profilés en bacier Inox, brut
- Parcloses en acier Inox
- Vitrage à sec
- Vitrage à mastic

U_f values
(according to EN ISO 10077-2:2018-01)

On the following pages you will find the U_f values for the various applications for Jansen-Economy 50 E30.

They are based on the following:

Steel
- Strip galvanised steel profiles, uncoated
- Steel glazing beads
- Glazing with dry glazing
- Glazing with sealing

Stainless steel
- Stainless steel profiles, bright
- Stainless steel glazing beads
- Glazing with dry glazing
- Glazing with sealing

Jansen-Economy 50 E30 Stahl	Jansen-Economy 50 E30 acier	Jansen-Economy 50 E30 steel	**211**
Jansen-Economy 50 E30 Edelstahl	Jansen-Economy 50 E30 acier Inox	Jansen-Economy 50 E30 stainless steel	**215**

U_f-Werte
(nach EN ISO 10077-2:2018-01)

Valeurs U_f
(selon EN ISO 10077-2:2018-01)

U_f values
(according to EN ISO 10077-2:2018-01)

	Füllelementstärken Elements de remplissages Infill elements **> 24 mm**
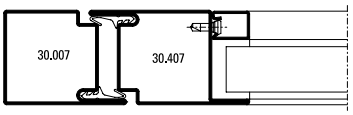	**5,4 W/m²K**
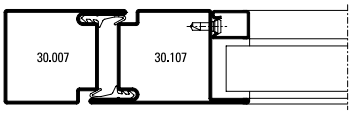	**5,4 W/m²K**
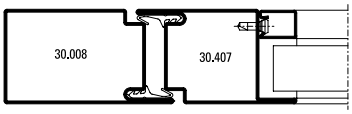	**5,2 W/m²K**
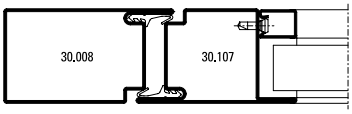	**5,2 W/m²K**
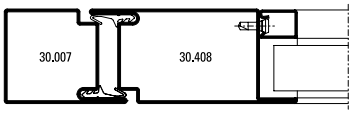	**5,1 W/m²K**
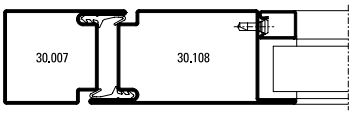	**5,2 W/m²K**
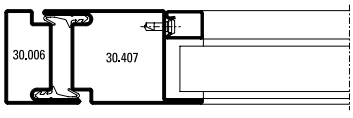	**5,5 W/m²K**
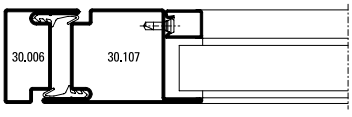	**5,5 W/m²K**

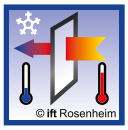	Füllelementstärken Elements de remplissages Infill elements **> 24 mm**
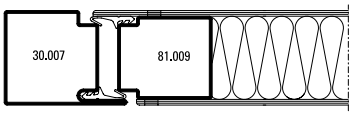	**5,3 W/m²K**
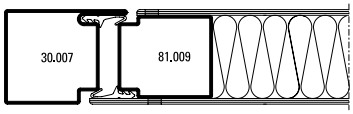	**5,3 W/m²K**
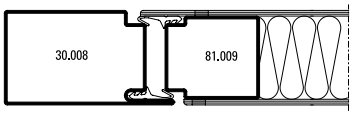	**5,1 W/m²K**
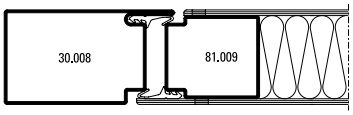	**5,1 W/m²K**
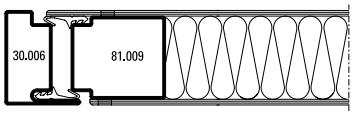	**5,4 W/m²K**
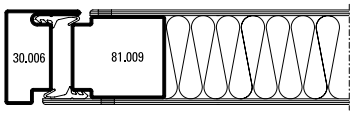	**5,4 W/m²K**
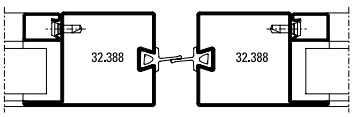	**6,6 W/m²K**

U_f-Werte
(nach EN ISO 10077-2:2018-01)

Valeurs U_f
(selon EN ISO 10077-2:2018-01)

U_f values
(according to EN ISO 10077-2:2018-01)

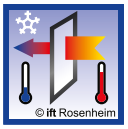	Füllelementstärken Elements de remplissages Infill elements **> 24 mm**
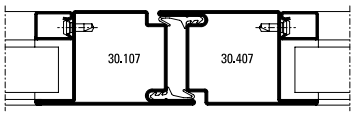	**5,6 W/m²K**
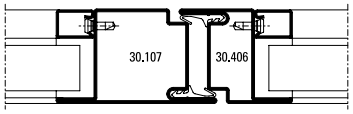	**5,8 W/m²K**
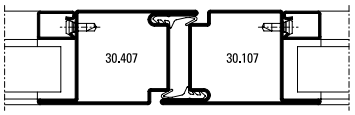	**5,6 W/m²K**

	Füllelementstärken Elements de remplissages Infill elements **> 24 mm**
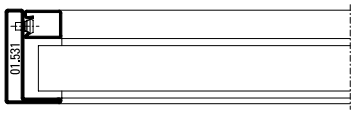	**7,3 W/m²K**
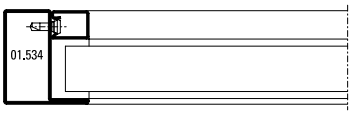	**6,5 W/m²K**
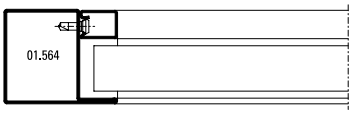	**6,0 W/m²K**
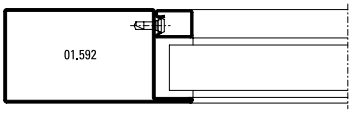	**5,2 W/m²K**
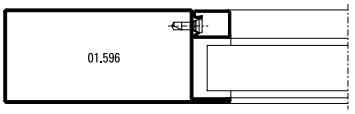	**4,9 W/m²K**

U_f-Werte
(nach EN ISO 10077-2:2018-01)

Valeurs U_f
(selon EN ISO 10077-2:2018-01)

U_f values
(according to EN ISO 10077-2:2018-01)

	Füllelementstärken Elements de remplissages Infill elements **> 24 mm**
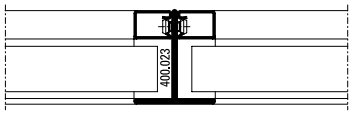	**7,6 W/m²K**
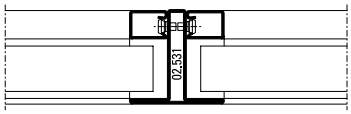	**7,2 W/m²K**
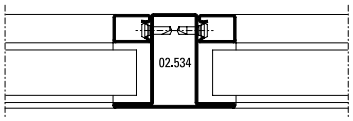	**6,6 W/m²K**
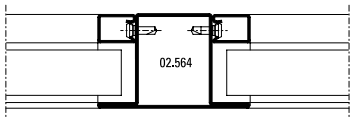	**6,2 W/m²K**

U_f-Werte
(nach EN ISO 10077-2:2018-01)

	Füllelementstärken Elements de remplissages Infill elements **> 24 mm**
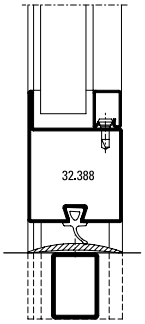	**5,4 W/m²K**
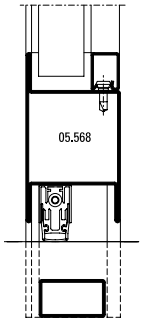	**5,4 W/m²K**
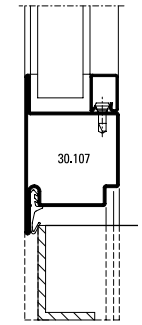	**5,4 W/m²K**
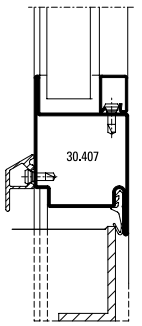	**5,4 W/m²K**

Valeurs U_f
(selon EN ISO 10077-2:2018-01)

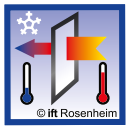	Füllelementstärken Elements de remplissages Infill elements **> 24 mm**
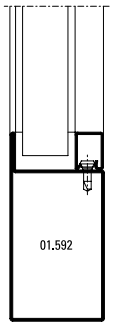	**5,2 W/m²K**
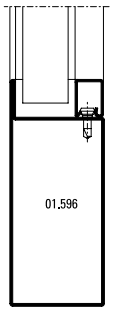	**4,9 W/m²K**

U_f values
(according to EN ISO 10077-2:2018-01)

U_f-Werte
(nach EN ISO 10077-2:2018-01)

Valeurs U_f
(selon EN ISO 10077-2:2018-01)

U_f values
(according to EN ISO 10077-2:2018-01)

EDELSTAHL Rostfrei INOX STAINLESS STEEL

	Füllelementstärken Elements de remplissages Infill elements **> 24 mm**
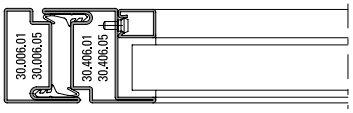	**5,1 W/m²K**
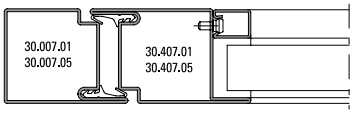	**4,4 W/m²K**
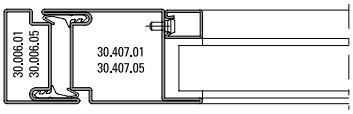	**4,6 W/m²K**
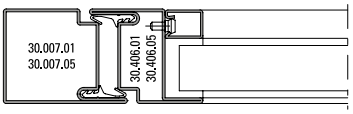	**4,8 W/m²K**
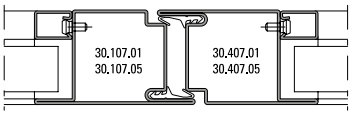	**4,6 W/m²K**

	Füllelementstärken Elements de remplissages Infill elements **> 24 mm**
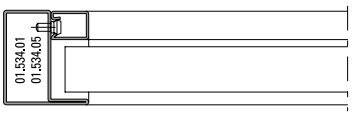	**5,6 W/m²K**
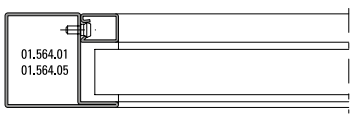	**5,0 W/m²K**
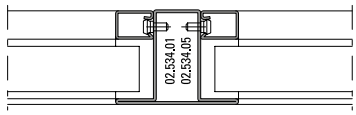	**5,5 W/m²K**
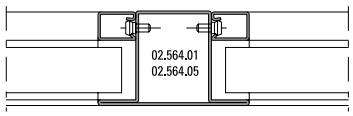	**5,0 W/m²K**

U_f-Werte
(nach EN ISO 10077-2:2018-01)

Valeurs U_f
(selon EN ISO 10077-2:2018-01)

U_f values
(according to EN ISO 10077-2:2018-01)

EDELSTAHL Rostfrei INOX STAINLESS STEEL

	Füllelementstärken Elements de remplissages Infill elements **> 24 mm**
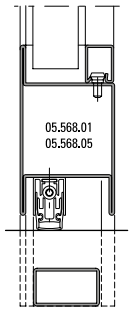	**4,6 W/m²K**

Übersicht Anordnungen Befestigungspunkte

Vue synoptique de la disposition des points de fixation

Overview of positioning of anchoring points

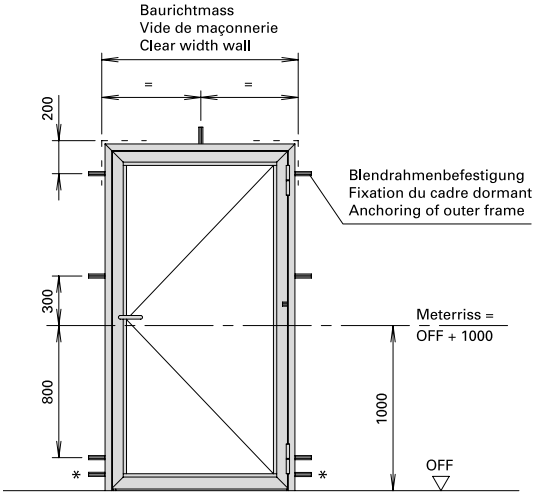

* Bei Türen ohne Bodeneinstand
* Pour portes sans raccordement dans la chape
* For doors without floor recess

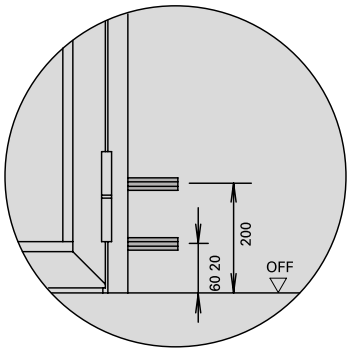

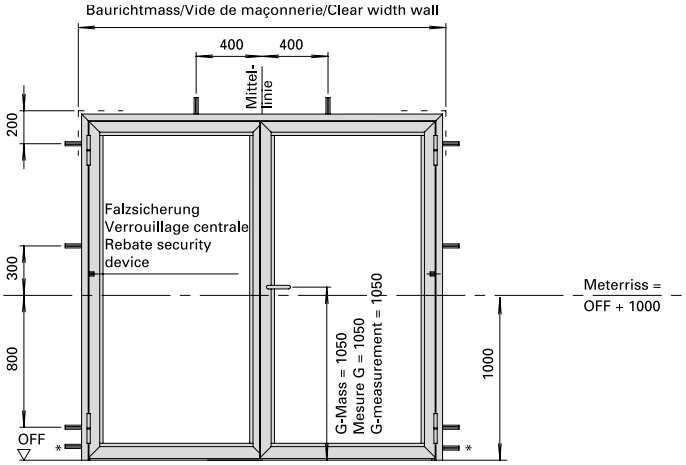

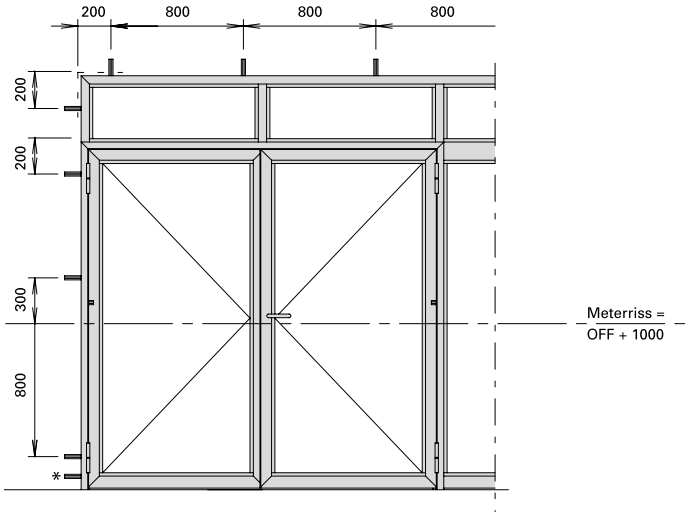

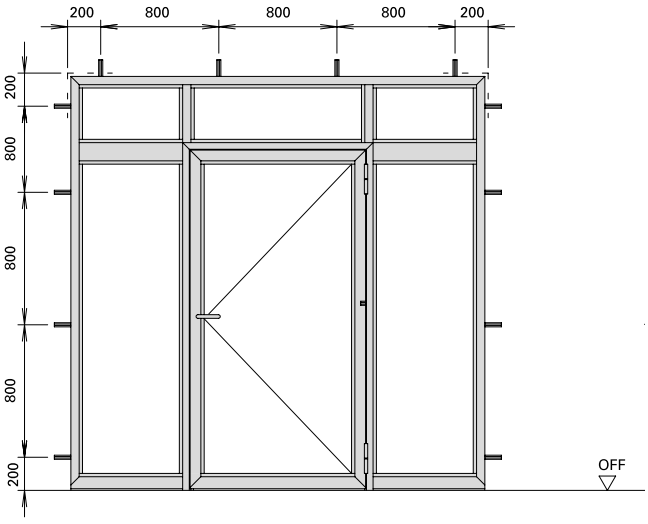

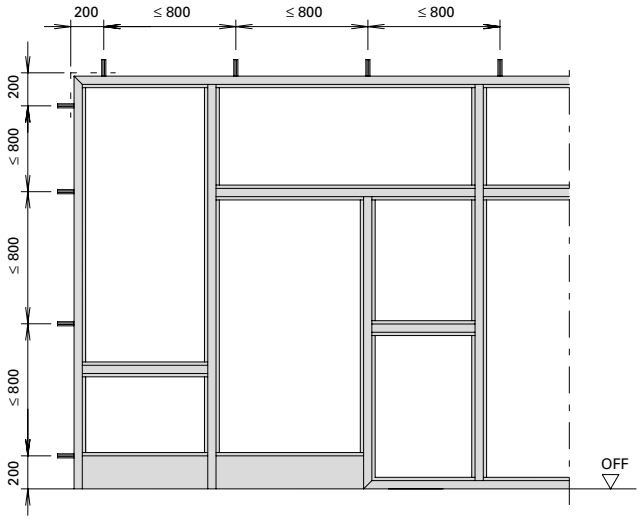

JANSEN-ECONOMY 60 E30

BRANDSCHUTZ-TÜREN UND -VERGLASUNGEN AUS STAHL
UND EDELSTAHL

JANSEN-ECONOMY 60 E30

FIRE RESISTANT DOORS AND SCREENS IN STEEL
AND STAINLESS STEEL

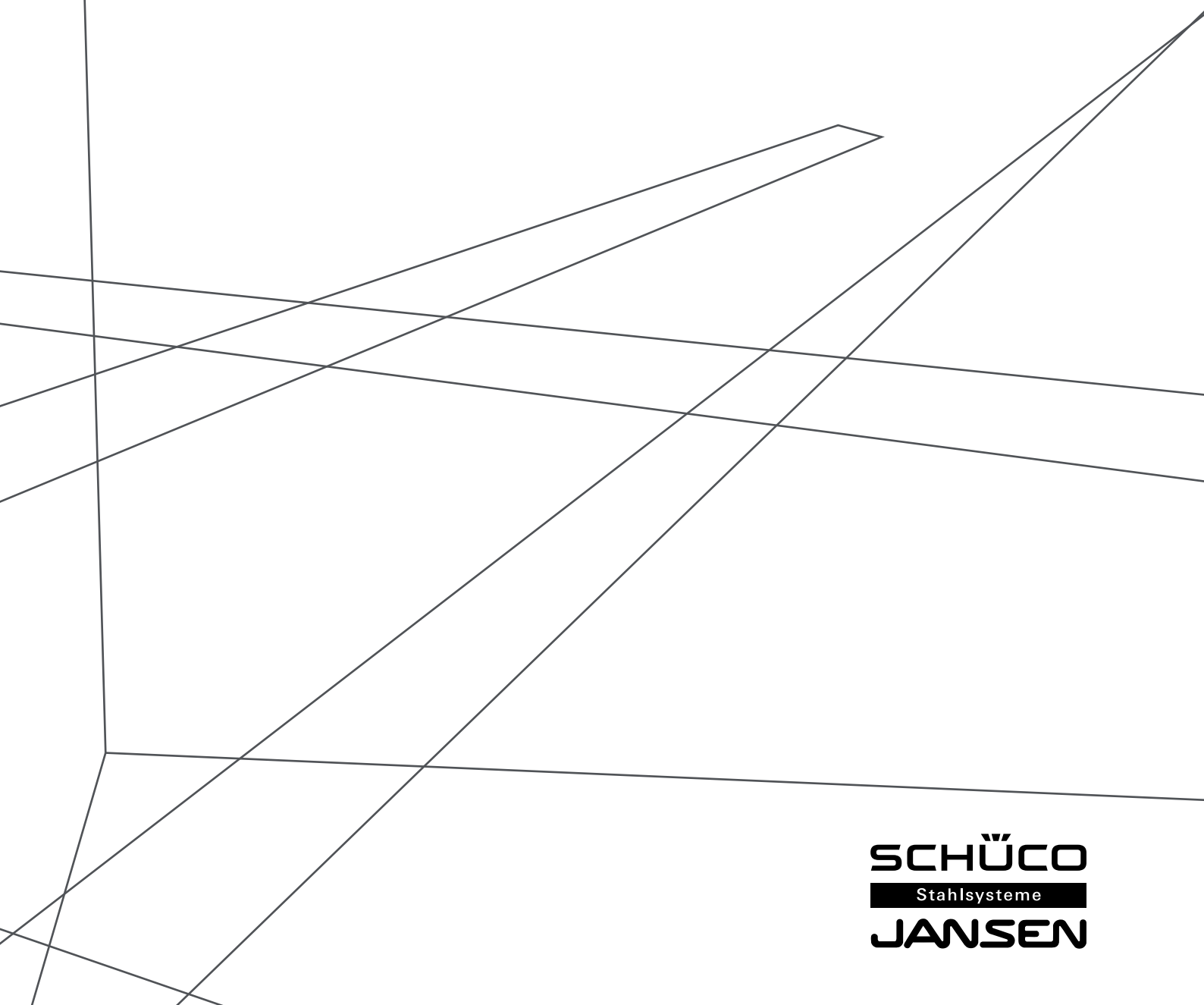

SCHÜCO
Stahlsysteme
JANSEN

Merkmale
Caractéristiques
Characteristics

Jansen-Economy 60 E30
Jansen-Economy 60 E30
Jansen-Economy 60 E30

- Stahlsystem für Türen und Festverglasungen
- Bautiefe 60 mm, innen und aussen flächenbündig
- Schmale Ansichtsbreiten: Rahmen und Flügel ab 105 mm Stulppartie 150 mm
- Ein- und zweiflüglige Türen, nach innen und aussen öffnend, mit oder ohne Seitenteile und Oberlichter sowie Trennwände
- Türflügel bis 1300 x 3000 mm (BxH), landesspezifische Zulassung beachten
- Füllelementstärke von 5 bis 36 mm, Glaseinbau mittels Trocken- oder Nassverglasung
- Systemprüfungen nach Produktnorm EN 16034
- Stahlprofile blank oder bandverzinkt
- Grosses Sortiment an systemgeprüften Türbeschlägen
- Barrierefreie Schwellenausbildungen
- Geeignet für Pulver- und Nasslackbeschichtungen
- Erscheinungsbild deckungsgleich mit anderen Jansen Brandschutzsystemen Economy 50, Janisol 2 und Janisol C4

- Système en acier pour portes et vitrages fixes
- Profondeur de montage 60 mm, montage à fleur à l'intérieur et à l'extérieur
- Fines largeurs de face: Cadre et vantaux à partir de 105 mm Partie têtière 150 mm
- Portes à un et deux vantaux, ouverture vers l'intérieur et vers l'extérieur, combinables avec parties latérales, impostes et vitrage fixe
- Vantaux de porte jusqu'à 1300 x 3000 mm (LaxH), il convient de respecter les prescriptions et règlements des divers pays concernés
- Élément de remplissage de 5 à 36 mm d'épaisseur, Montage du vitrage à sec ou à silicone
- Contrôles des systèmes selon la norme produit EN 16034
- Profilés en acier brut ou galvanisé en continu
- Grand assortiment de ferrures de porte homologuées
- Formes de seuil sans barrière
- Convient aux revêtements par poudre ou peinture liquide
- Apparence egaux comme les otres systèmes coupe-feu de Jansen (Economy 50, Janisol 2 et Janisol C4)

- Steel system for doors and fixed glazing
- 60 mm basic depth, flush-fitted on the inside and outside
- Narrow face widths: Frame and leaf from 105 mm Meeting stile assembly 150 mm
- Single and double-leaf doors, inward and outward-opening, can be combined with side-ligths, toplight or fixed glazing
- Door leaf up to 1300 x 3000 mm (WxH), the regulations and bye-laws in force in the particular country must be respected
- Infill unit thickness of 5 to 36 mm, Glazing installed by means of dry or wet glazing
- System tests in accordance with EN 16034
- Raw finish or strip galvanised steel profiles
- Large range of system-tested door fittings
- Easy-access thresholds
- Suitable for powder and wet paint coating
- Same appearance as the other Jansen fire-resistant systems Economy 50, Janisol 2 and Janisol C4

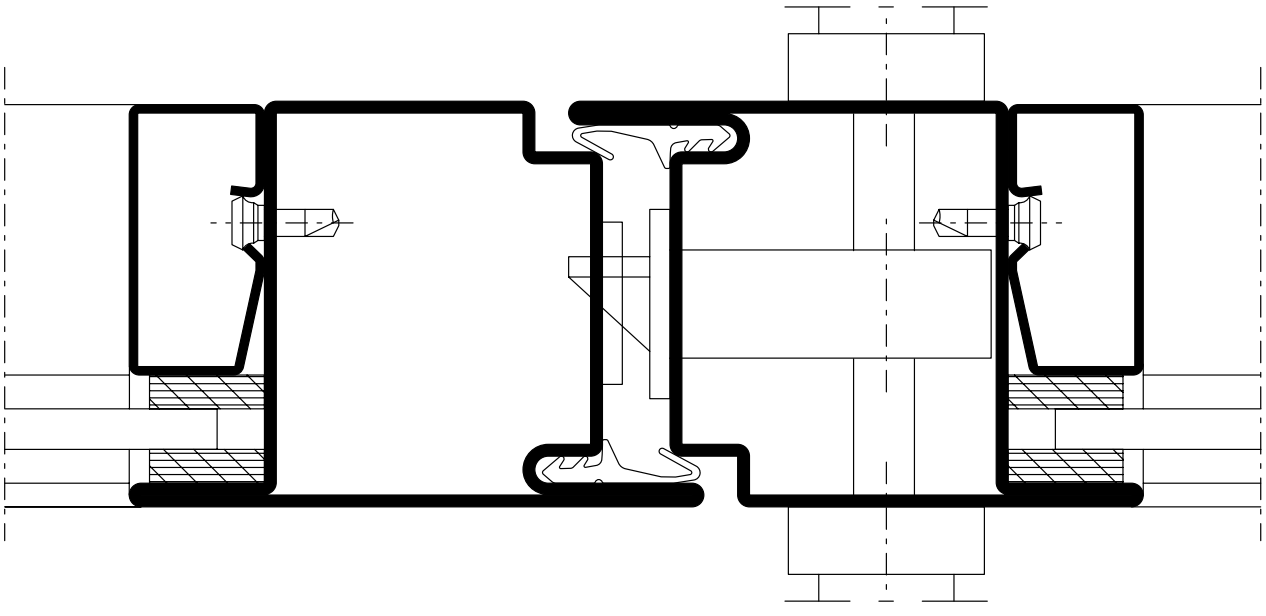


Rahmenprofil
Profilé de cadre
Frame profile
Türdichtung
Joint de porte
Door gasket
Türdichtung
Joint de porte
Door gasket
Flügelprofil
Profilé de vantail
Leaf profile
Stahl-Glasleiste
Parclose en acier
Steel glazing bead
Dichtband
Bande d'étanchéité
Distance strip
Dichtband
Bande d'étanchéité
Distance strip
Brandschutzglas
Vitrage de protection incendie
Fire-resistant glass

Zulassungen
Homologations
Authorisations

Jansen-Economy 60 E30
Jansen-Economy 60 E30
Jansen-Economy 60 E30

AT: **E30-C/E30**
Klassifizierungsbericht
Nr. 09082015-1

EW30-C/EW30
Klassifizierungsbericht
Nr. 09082015-1

IBS Linz

CH: **E30 (R30)**
VKF-Nr. 24404, 24507, 24419, 24426, 24384

VKF Bern
www.praever.ch

DE: **G30**
Z-19.14-363 (Pyran S)
DIBT Berlin
Z-19.14-739 (div. Gläser)
DIBT Berlin
Z-19.14-1108 (Vetrotech)
DIBT Berlin

G60
Z-19.14-1092 (Pyran S)
DIBT Berlin

G90
Z-19.14-1252 (Pyran S)
DIBT Berlin

FI: **E30**
VTT-RTH-00100-12
VTT Expert Service Oy

FR: **Pare-flammes 30', 45' et 60'**
Divers procès-verbaux,
efectis France,
Maizières-lès-Metz

GB: **Integrity 30...120 min**
BS 476:part 22:1987
Assessment CC 213213

BRE Global Ltd.

SE: **E30**
SP SITAC Assessment Report
176207 2017-02-09

AT: **E30-C/E30**
Klassifizierungsbericht
Nr. 09082015-1

EW30-C/EW30
Klassifizierungsbericht
Nr. 09082015-1

IBS Linz

CH: **E30 (R30)**
VKF-Nr. 24404, 24507, 24419, 24426, 24384

AEAI Bern
www.praever.ch

DE: **G30**
Z-19.14-363 (Pyran S)
DIBT Berlin
Z-19.14-739 (div. Gläser)
DIBT Berlin
Z-19.14-1108 (Vetrotech)
DIBT Berlin

G60
Z-19.14-1092 (Pyran S)
DIBT Berlin

G90
Z-19.14-1252 (Pyran S)
DIBT Berlin

FI: **E30**
VTT-RTH-00100-12
VTT Expert Service Oy

FR: **Pare-flammes 30', 45' et 60'**
Divers procès-verbaux,
efectis France,
Maizières-lès-Metz

GB: **Integrity 30...120 min**
BS 476:part 22:1987
Assessment CC 213213

BRE Global Ltd.

SE: **E30**
SP SITAC Assessment Report
176207 2017-02-09

AT: **E30-C/E30**
Klassifizierungsbericht
Nr. 09082015-1

EW30-C/EW30
Klassifizierungsbericht
Nr. 09082015-1

IBS Linz

CH: **E30 (R30)**
VKF-Nr. 24404, 24507, 24419, 24426, 24384

VKF Bern
www.praever.ch

DE: **G30**
Z-19.14-363 (Pyran S)
DIBT Berlin
Z-19.14-739 (div. Gläser)
DIBT Berlin
Z-19.14-1108 (Vetrotech)
DIBT Berlin

G60
Z-19.14-1092 (Pyran S)
DIBT Berlin

G90
Z-19.14-1252 (Pyran S)
DIBT Berlin

FI: **E30**
VTT-RTH-00100-12
VTT Expert Service Oy

FR: **Pare-flammes 30', 45' et 60'**
Divers procès-verbaux,
efectis France,
Maizières-lès-Metz

GB: **Integrity 30...120 min**
BS 476:part 22:1987
Assessment CC 213213

BRE Global Ltd.

SE: **E30**
SP SITAC Assessment Report
176207 2017-02-09

Wir verfügen über Zulassungen von verschiedenen Konstruktionen in weiteren europäischen Ländern. Über detaillierte landesspezifisch zugelassene Konstruktionen orientieren Sie unsere Vertretungen und wir bei Bedarf gerne.

Bitte fragen Sie uns an.

Nous disposons d'autorisations relatives à diverses constructions dans de nombreux pays européens. Nos représentants et nous-mêmes sommes prêts à vous renseigner si besoin, sur les constructions spécifiques à votre pays ou région.

Prière de nous contacter à ce sujet.

Authorisations for various constructions in further European countries are available. Our representatives will be happy to advise you on construction regulations for specific countries.

Please contact us for relevant information in specific cases.

Norm	Eigenschaft Caractéristique Characteristic	Klassifizierung/Wert Classification / Valeur Classification / Value							
 EN ISO 10077-2	**Wärmedurchgangskoeffizient** U_f (W/(m²·K)) **Transmission thermique** U_f (W/(m²·K)) **Thermal production** U_f (W/(m²·K))	npd	ab 5.65 W/m²K à partir de 5.65 W/m²K from 5.65 W/m²K						
 EN 1627	**Einbruchhemmung** **Anti-effraction** **Burglar resistance**	npd	1	2	3	4	5	6	
 EN 1522	**Durchschusshemmung** **Résistance aux balles** **Bullet proofing**	npd	FB1	FB2	FB3	FB4	FB5	FB6	FB7	FSG
 EN 1191 EN 1603	**Dauerfunktionsprüfung** **Durabilité mécanique** **Mechanical durability**	D	1 5'000	2 10'000	3 20'000	4 50'000	5 100'000	6 200'000	7 500'000	8 1'000'000
 EN 12217	**Bedienkräfte** **Forces de manœuvre** **Operating forces**	npd	0	1	2					
 EN 179 EN 1125	**Fähigkeit zur Freigabe** **Capacité au déclenchement** **Ability to release**		Anforderung erfüllt Exigence remplie Requirement fulfilled							
 DIN 18040	**Barrierefreiheit** **Absence d›entrave au passage** **Barrier-free**		Schwellenlose Ausführung Exécution sans seuil Execution without threshold							
 EN 1634-1 EN 13501-2	**Brandschutz** **Résistance aux feu** **Fire resistance**		E30 / EW30							
 EN 16034 EN 13501-2	**Selbstschliessung** **Fermeture automatique** **Self-closing**		C							
 EN 16034	**Dauerhaftigkeit der Selbstschliessung gegenüber Alterung (Korrosion)** **Endurance de la fermeture automatique contre le vieillissement (corrosion)** **Durability of self-closing against ageing (corrosion)**		erzielt atteinte achieved							

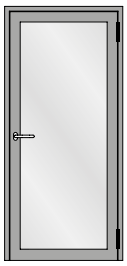

Einflügelige Türe
Porte à un vantail
Single leaf door

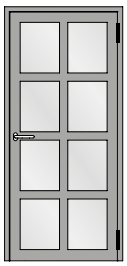

Einflügelige Türe mit Riegel
Porte à un vantail avec traverse
Single leaf door with transom



Einflügelige Türe mit festem Seitenteil
Porte à un vantail avec partie latérale fixe
Single leaf door with fixed side light

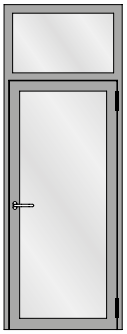

Einflügelige Türe mit festem Oberlicht
Porte à un vantail avec imposte fixe
Single leaf door with fixed top light

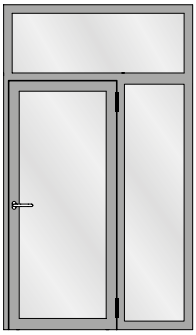

Einflügelige Türe mit festem Seitenteil und festem Oberlicht
Porte à un vantail avec avec partie latérale fixe et imposte fixe
Single leaf door with fixed side light and fixed top light

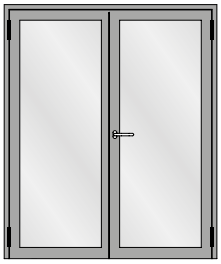

Zweiflügelige Türe
Porte à deux vantaux
Double leaf door



Zweiflügelige Türe mit zwei festen Seitenteilen
Porte à deux vantaux avec deuxparties latérales fixes
Double leaf door with two fixed side lights

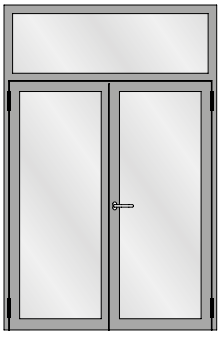

Zweiflügelige Türe mit festem Oberlicht
Porte à deux vantaux avec imposte fixe
Double leaf door with fixed top light

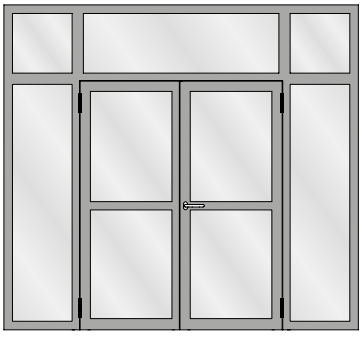

Zweiflügelige Türe mit zwei festen Seitenteilen und festen Oberlichtern
Porte à deux vantaux avec deux parties latérales fixes et impostes fixes
Double leaf door with two fixed side lights and fixed top lights

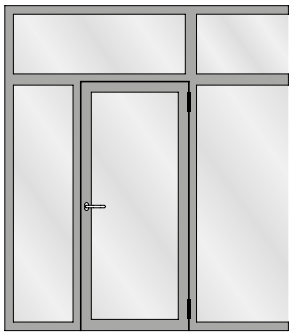

Festverglasung mit einflügeliger Türe
Vitrage fixe avec porte à un vantail
Fixed glazing with single leaf door

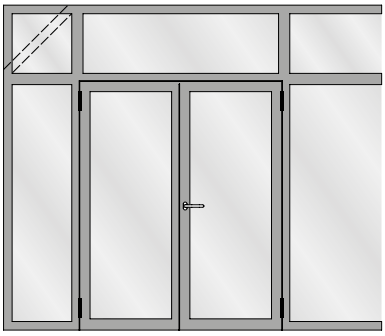

Festverglasung mit zweiflügeliger Türe
Vitrage fixe avec porte à deux vantaux
Fixed glazing with double leaf door

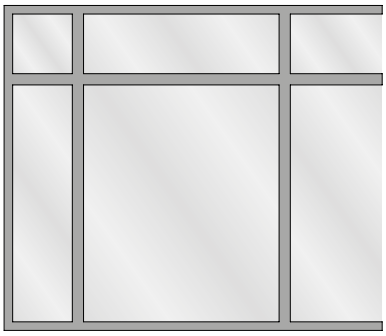

Festverglasung
Vitrage fixe
Fixed glazing

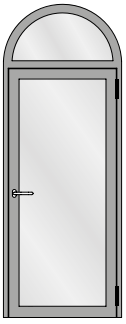

Einflügelige Türe mit Rundbogen-Oberlicht
Porte à un vantail avec imposte demi-ronde
Single leaf door with round arched top light

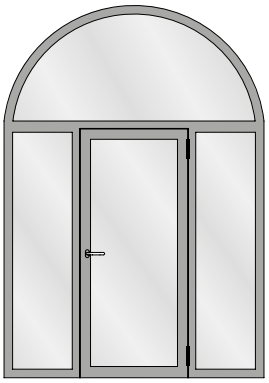

Einflügelige Türe mit zwei festen Seitenteilen und Rundbogen-Oberlicht
Porte à un vantail avec deux parties latérales fixes et imposte demi-ronde
Single leaf door with two fixed side lights and round arched top light

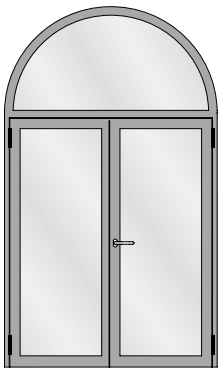

Zweiflügelige Türe mit Rundbogen-Oberlicht
Porte à deux vantaux avec imposte demi-ronde
Double leaf door with round arched top light

Die Vorschriften bzw. Bestimmungen der verschiedenen Länder sind zu beachten.

Il convient de respecter les prescriptions et règlements des divers pays concernés.

The regulations and bye-laws in force in the particular country must be respected.

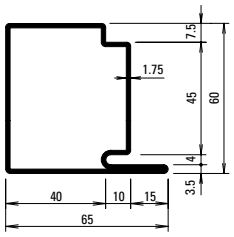

30.019
30.019 Z

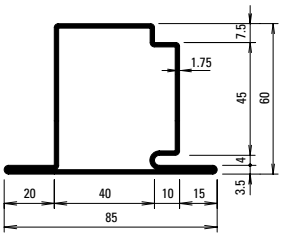

30.119
30.119 Z

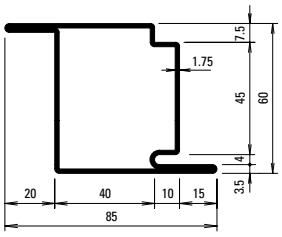

30.419
30.419 Z

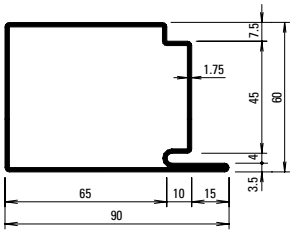

30.017
30.017 Z

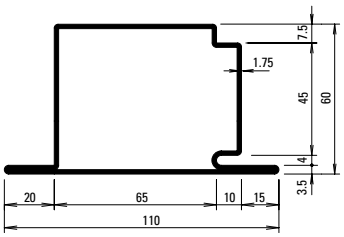

30.117
30.117 GV+GC

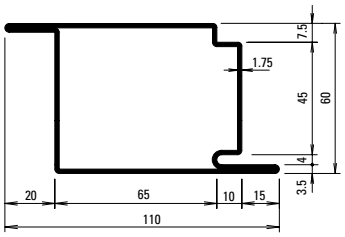

30.415
30.415 GV+GC

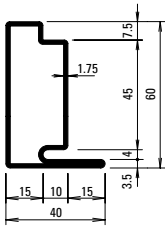

30.018
30.018 Z

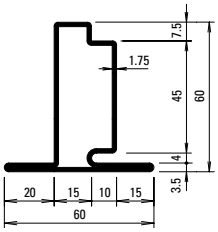

30.118
30.118 Z

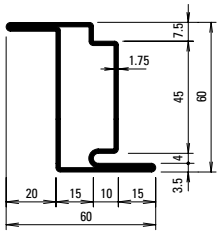

30.418
30.418 Z

Oberfläche/Werkstoff

Artikel-Nr.

ohne Zusatz = blank

mit Z = bandverzinkter Stahl

mit GV+GC = aussen galvanisch verzinkt und gelbchromatiert

Surface/Matériau

No. d'article

sans supplément = brut

avec Z = bande d'acier zinguée

avec GV+GC = zingué galvanique à l'extérieur et chromatisé jaune

Surface/Material

Part no.

without addition = bright

with Z = strip galvanised steel

with GV+GC = outside galvanised and yellow chromated

Profil-Nr.	G kg/m	F cm^2	Ix cm^4	Wx cm^3	Iy cm^4	Wy cm^3	U m^2/m
30.017	4,200	5,36	31,32	9,09	48,57	10,35	0,312
30.018	2,830	3,61	15,95	4,35	4,77	1,93	0,212
30.019	3,520	4,48	23,69	6,70	19,75	5,55	0,262
30.117	4,750	6,04	34,75	9,35	65,74	11,51	0,350
30.118	3,370	4,29	18,64	4,65	8,26	2,75	0,250
30.119	4,050	5,16	26,80	6,99	29,12	6,58	0,300

Profil-Nr.	G kg/m	F cm^2	Ix cm^4	Wx cm^3	Iy cm^4	Wy cm^3	U m^2/m
30.415	4,750	6,04	37,79	12,28	65,74	11,51	0,350
30.418	3,370	4,29	22,92	7,37	8,62	2,75	0,250
30.419	4,050	5,16	30,36	9,82	29,12	6,58	0,300

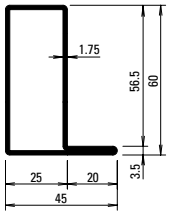

01.634
01.634 Z

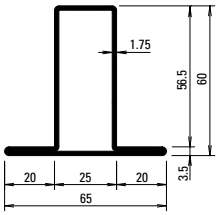

02.634
02.634 Z

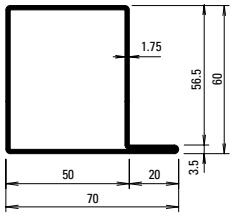

01.684
01.684 Z

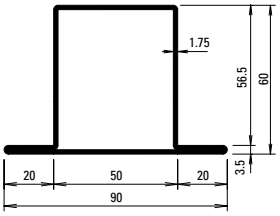

02.684
02.684 Z

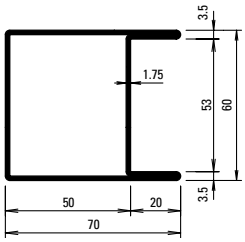

04.637
04.637 Z

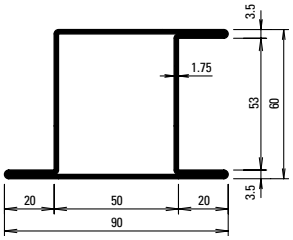

05.637
05.637 Z

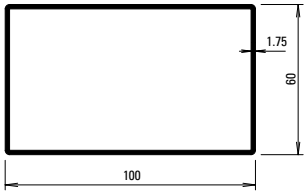

400.051
400.051 GV+GC

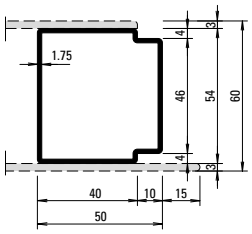

81.010
81.010 GV+GC

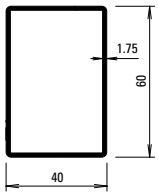

400.052
400.052 GV+GC

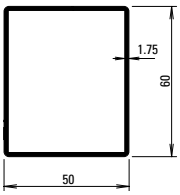

400.054
400.054 GV+GC

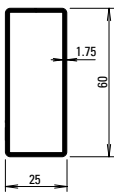

400.055
400.055 GV+GC

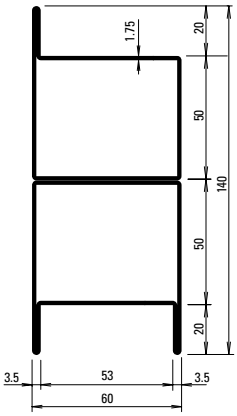

05.001

Profil-Nr.	G kg/m	F cm²	Ix cm⁴	Wx cm³	Iy cm⁴	Wy cm³	U m²/m
01.634	2,730	3,48	16,71	4,71	6,04	2,15	0,204
02.634	3,270	4,17	19,66	5,01	10,34	3,18	0,243
01.684	3,430	4,37	24,34	7,07	22,12	5,59	0,255
02.684	3,960	5,05	27,70	7,36	31,93	7,09	0,294
04.637	3,960	5,05	30,62	10,2	27,45	7,71	0,294
05.637	4,500	5,72	35,42	10,6	39,45	8,02	0,333
81.010	2,700	3,43	14,53	5,38	13,05	5,10	0,202
400.051	4,300	5,44	76,01	15,2	34,64	11,55	0,316
400.052	2,630	3,34	8,98	4,49	16,86	5,62	0,197
400.054	2,900	3,69	14,97	5,98	19,83	6,61	0,217
400.055	2,210	2,82	3,08	2,47	12,41	4,13	0,167

Stabachse
Axe de la barre
Bar axis

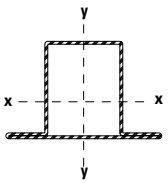

Artikelbibliothek
Bibliothèque des articles
Article library

DXF DWG

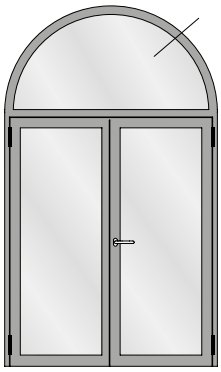

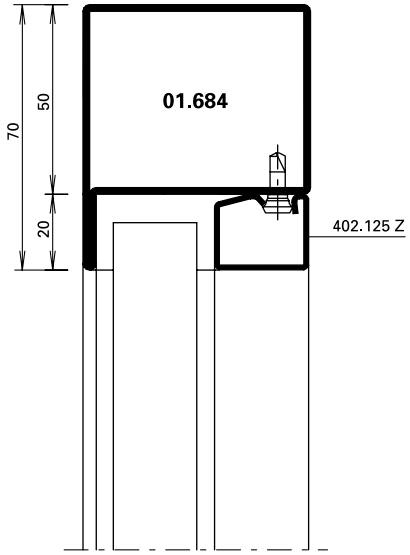

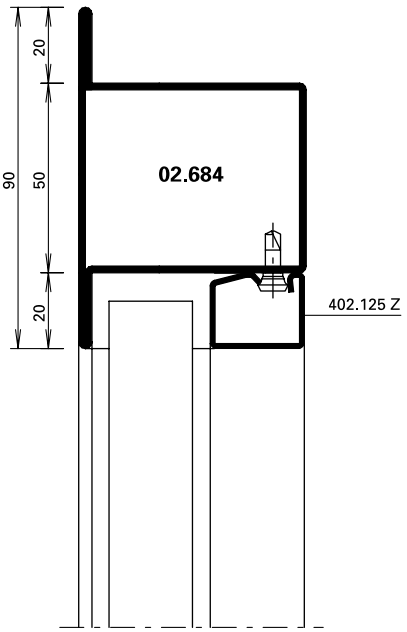



Halbrundbogen
Arc semi-circulaire
Semi-circular arch

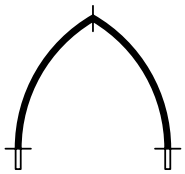

Spitzbogen
Arc en ogive
Gothic arch



Stichbogen
Arc bombé
Segmented arch



Korbbogen
Anse de panier
Oval arch

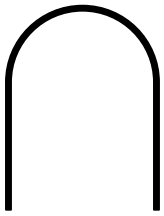

Halbrundbogen mit Schenkel
Arc surhaussé prolongée
Semi-circular arch with side extension

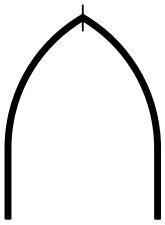

Spitzbogen mit Schenkel
Arc en ogive prolongée
Gothic arch with side extension

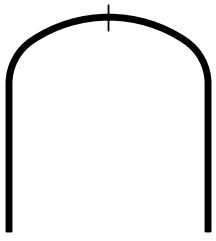

Korbbogen mit Schenkel
Anse de panier prolongée
Oval arch with side extension

Profil Profilé Profile	Min. Radius Rayon min. Min. radius R	
	blank brut bright	verzinkt zingué galvanised
	mm	mm
01.634	350	
01.684	450	900
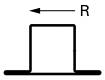		
02.634	350	600
02.684		1050
		
04.637		1550
		
05.637		1550
		
400.052	900	1100*
400.054		1000*
400.055		700*

* GV+GC

Stahl-Glasleisten Parcloses en acier Steel glazing beads	Min. Radius Rayon min. Min. radius R
	
402.112 Z	500 mm
402.115 Z	500 mm
402.120 Z	600 mm
402.125 Z	750 mm
402.130 Z	1000 mm
402.135 Z	1500 mm

Profil Profilé Profile	Min. Radius Rayon min. Min. radius R
	
20/15/1,5	300 mm
20/20/1,5	300 mm
20/25/1,5	400 mm
20/30/1,5	500 mm
20/35/1,5	500 mm

Stahl-Glasleisten Parcloses en acier Steel glazing beads	Min. Radius Rayon min. Min. radius R
	
62.507 GV+GC	300 mm
62.508 GV+GC	300 mm
62.509 GV+GC	300 mm

Die Radien-Angaben beziehen sich auf die langjährige Erfahrung und Fertigung im Hause Jansen.

Les rayons indiqués se fondent sur la longue expérience et la fabrication au sein de la maison Jansen.

The radii specifications are based on the many years of experience Jansen has in fabrication.

Glasleisten aus bandverzinktem Stahl (Länge 6 m)

Parcloses en bande d'acier zinguée (longueur 6 m)

Glazing beads made of strip galvanised steel (length 6 m)

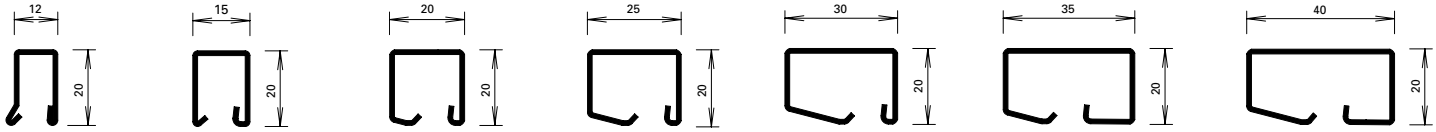

402.112 Z **402.115 Z** **402.120 Z** **402.125 Z** **402.130 Z** **402.135 Z** **402.140 Z**



450.007

Befestigungsknopf
VE = 50 Magazine à 10 Knöpfe

Bouton de fixation
UV = 50 magasins à 10 pièces

Fastening stud
PU = 50 magazines with 10 studs



450.008

Befestigungsknopf
VE = 400 Magazine à 10 Knöpfe

Bouton de fixation
UV = 400 magasins à 10 pièces

Fastening stud
PU = 400 magazines with 10 studs



450.006

Befestigungsknopf (kurz) SR1
Bohrdurchmesser ø 3,5 mm
VE = 100 Stück

Bouton de fixation (court) SR1
Diamètre de perçage ø 3,5 mm
UV = 100 pièces

Fastening stud (short) SR1
Hole diameter ø 3,5 mm
PU = 100 pieces



450.009

Befestigungsknopf
VE = 1000 Stück lose

Bouton de fixation
UV = 1000 pièces

Fastening stud
PU = 1000 pieces

Winkelkontur-Stahl-Glasleisten (Länge ca. 6 m)

Parcloses en acier à contour angulaire (longueur env. 6 m)

Angle contour steel glazing beads (length approx. 6 m)

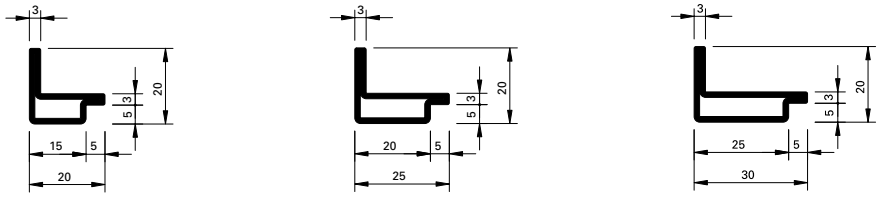

62.507 GV+GC **62.508 GV+GC** **62.509 GV+GC**

GV+GC = aussen galvanisch verzinkt ca. 15 µm und gelbchromatiert (EN 12329 – Fe//Zn15//C)

GV+GC = zingués galvanique env. 15 µm à l'extérieur et chromatisé jaune (EN 12329 – Fe//Zn15//C)

GV+GC = outside galvanised approx. 15 µm and yellow chromated (EN 12329 – Fe//Zn15//C)

Edelstahl-Glasleisten
(1.4401 / 1.4301)
Länge 6 m

Parcloses en acier Inox
(1.4401 / 1.4301)
Longueur 6 m

Stainless steel glazing beads
(1.4401 / 1.4301)
Length 6 m

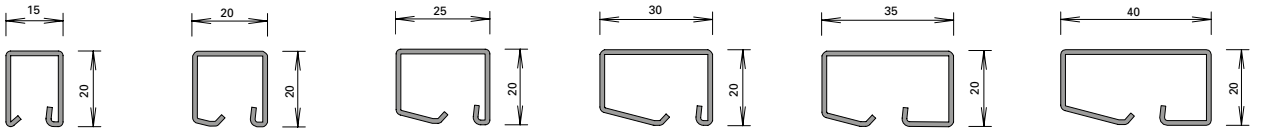

402.515	**402.520**	**402.525**	**402.530**	**402.535**	**402.540**
402.515.03	**402.520.03**	**402.525.03**	**402.530.03**	**402.535.03**	**402.540.03**
402.415	402.420	402.425	402.430		
402.415.07	402.420.07	402.425.07	402.430.07		

Oberfläche:
03/07: geschliffen, Korn 220

Surface:
03/07: polies, grain 220

Surface:
03/07: polished, grain 220



450.025

Befestigungsknopf
Edelstahl, gewindeformend, mit SR1-Angriff, Bohrdurchmesser 3,5 mm

VE = 100 Stück

450.025

Bouton de fixation
en acier inox, formant le taraudage, avec empreinte SR1, diamètre de perçage 3,5 mm

UV = 100 pièces

450.025

Fastening stud
stainless steel, self-tapping, with SR1 head, hole diameter 3,5 mm

PU = 100 pieces

Artikel-Nr.	G kg/m	B m²/m
402.112 Z	0,550	0,062
402.115 Z	0,600	0,066
402.120 Z	0,670	0,074
402.125 Z	0,740	0,083
402.130 Z	0,844	0,092
402.135 Z	0,960	0,103
402.140 Z	1,045	0,112

Artikel-Nr.	G kg/m	P m²/m
402.515 / 415	0,590	0,035
402.520 / 420	0,680	0,040
402.525 / 425	0,760	0,045
402.530 / 430	0,850	0,050
402.535	0,960	0,055
402.540	1,060	0,060

Artikel-Nr.	G kg/m	B m²/m
62.507	0,840	0,076
62.508	0,960	0,086
62.509	1,090	0,096

G = Gewicht
B = Beschichtungsfläche
P = Polierabwicklung

G = Poids
B = Surface à traiter
P = Périmètre à polir

G = Weight
B = Coated surface
P = Circumferential polishing

Artikelbibliothek
Bibliothèque des articles
Article library

DXF DWG

U-Turm, Dortmund/DE (Architekt: Architekturbüro Gerber, Dortmund/DE)



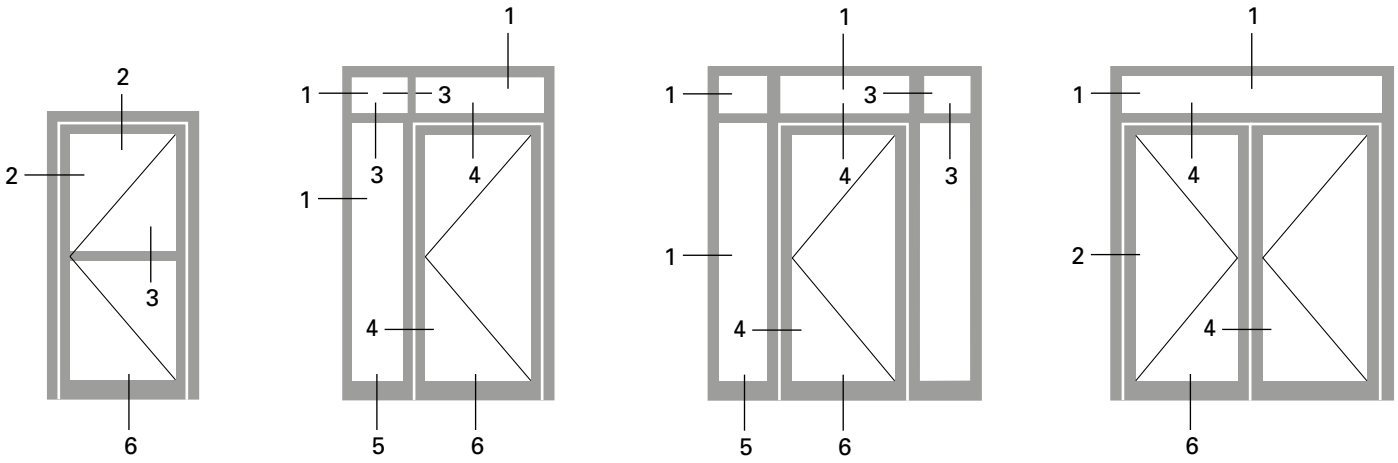

1.0

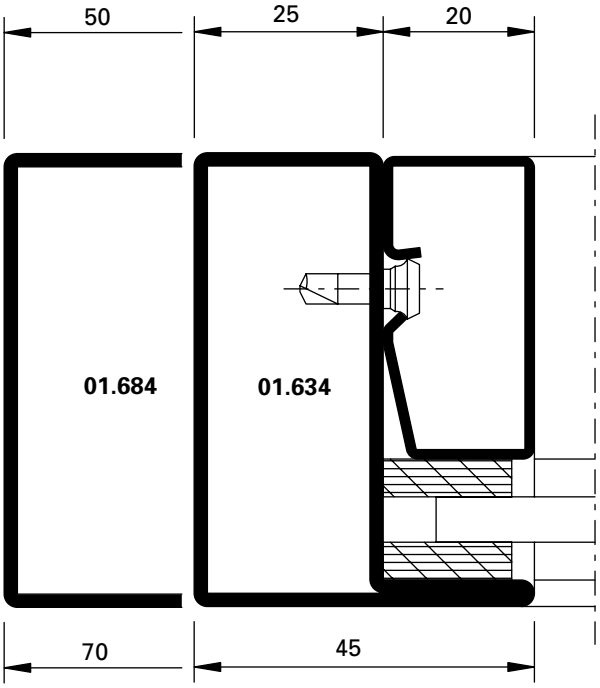

DXF DWG *41-0302-C-001*

3.0

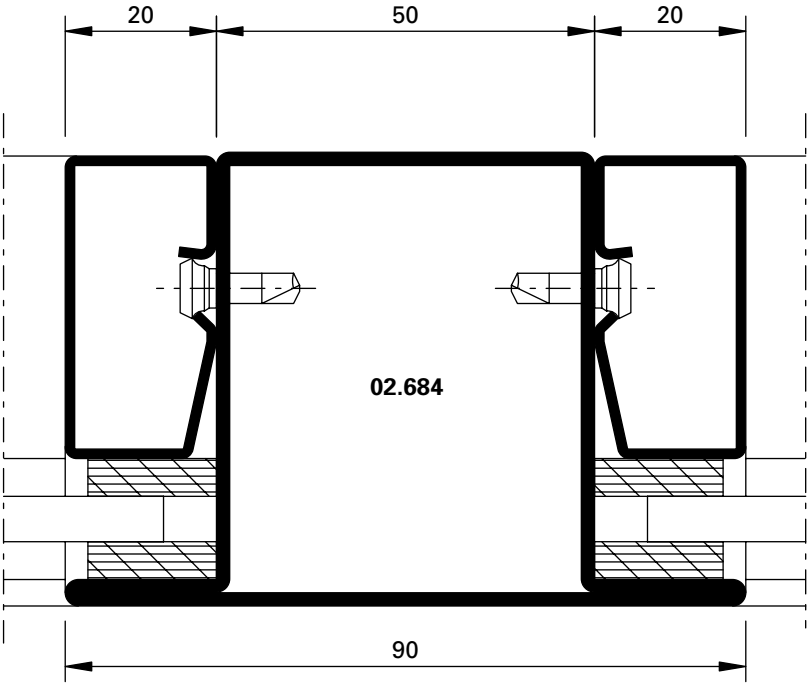

DXF DWG *41-0302-C-002*

2.0

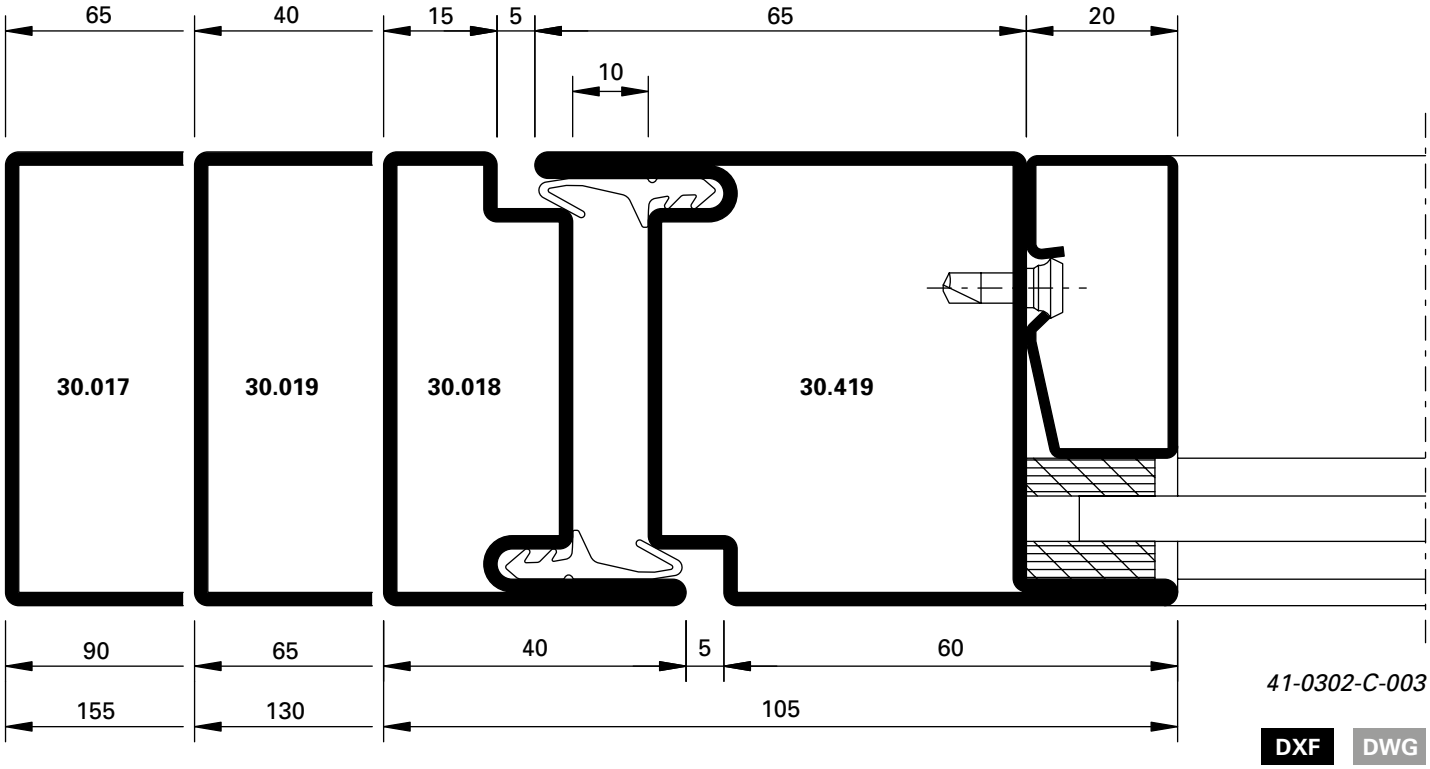

41-0302-C-003

DXF DWG

2.1

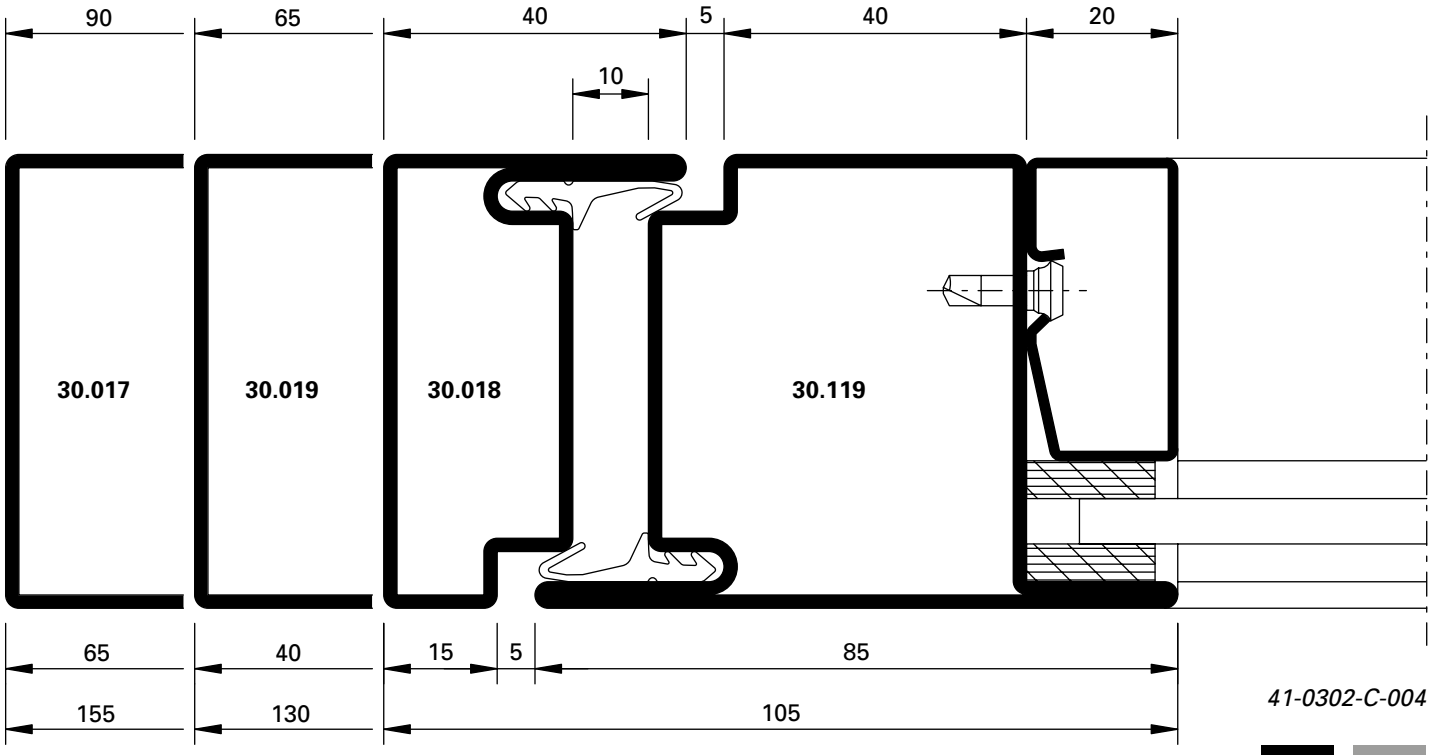

41-0302-C-004

DXF DWG

4.0

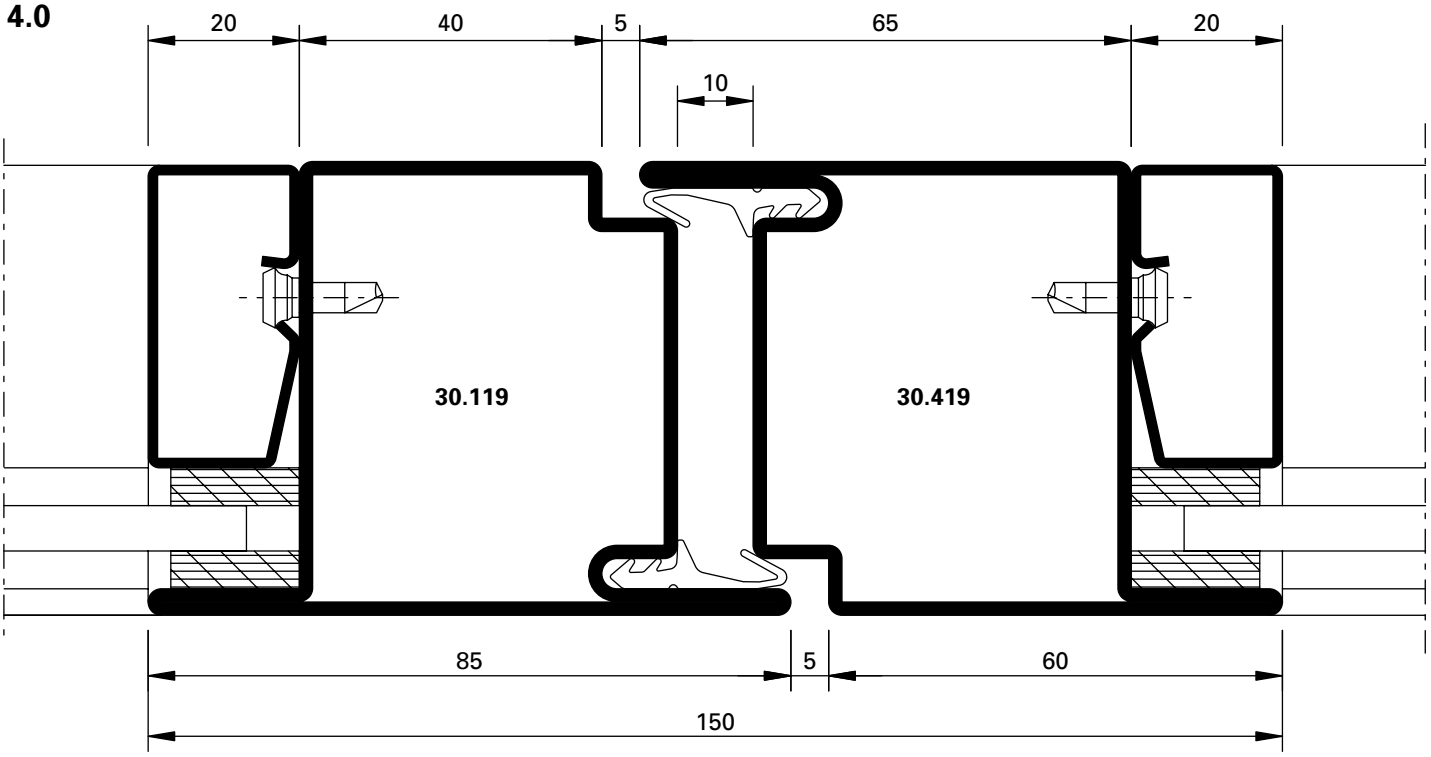

DXF DWG *41-0302-C-005*

4.1

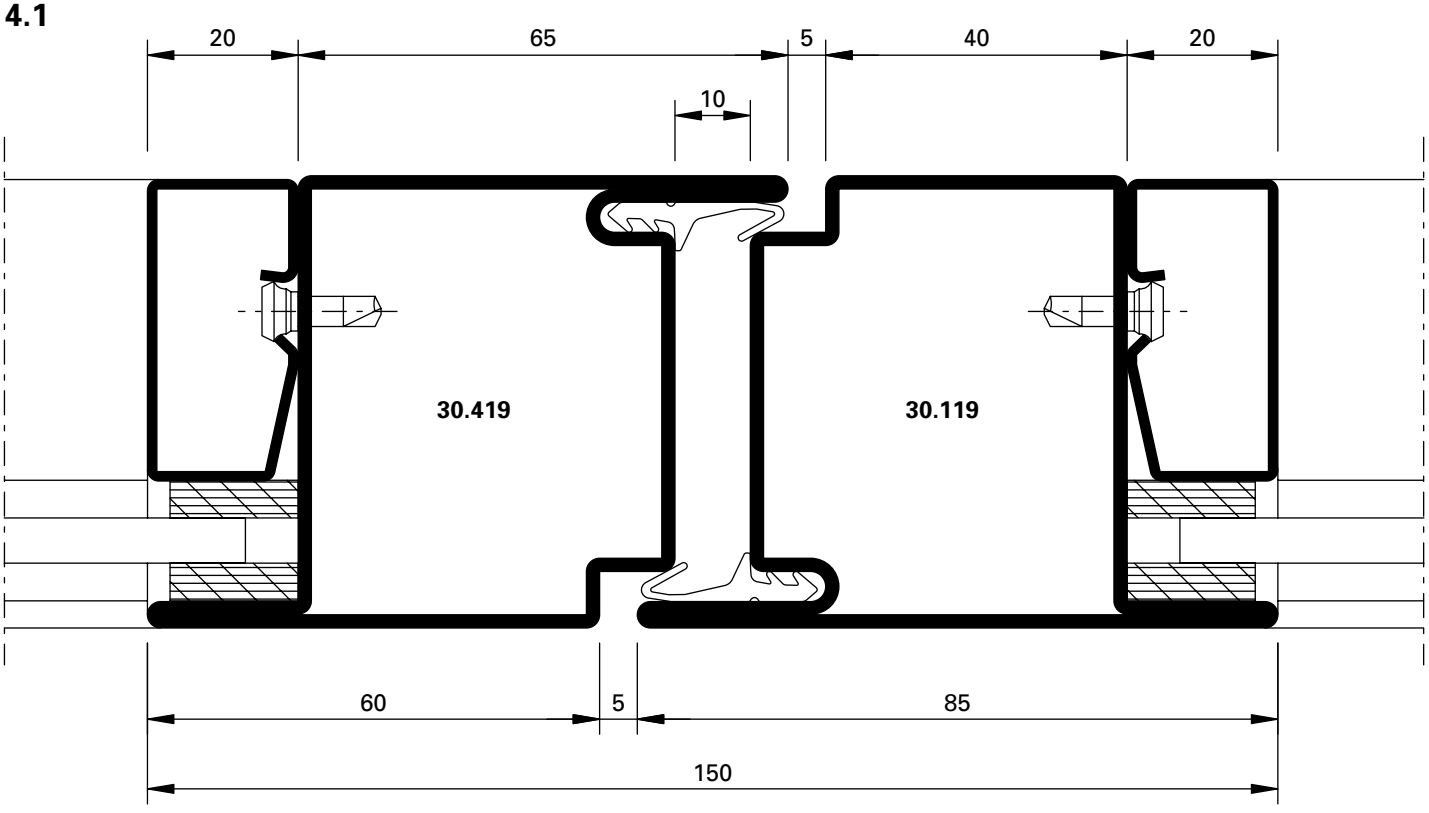

DXF DWG *41-0302-C-006*

6.0

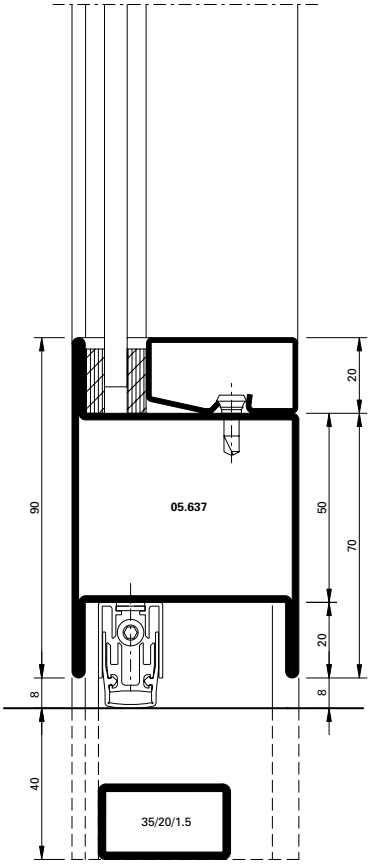

41-0302-C-008

DWG

DXF

6.1

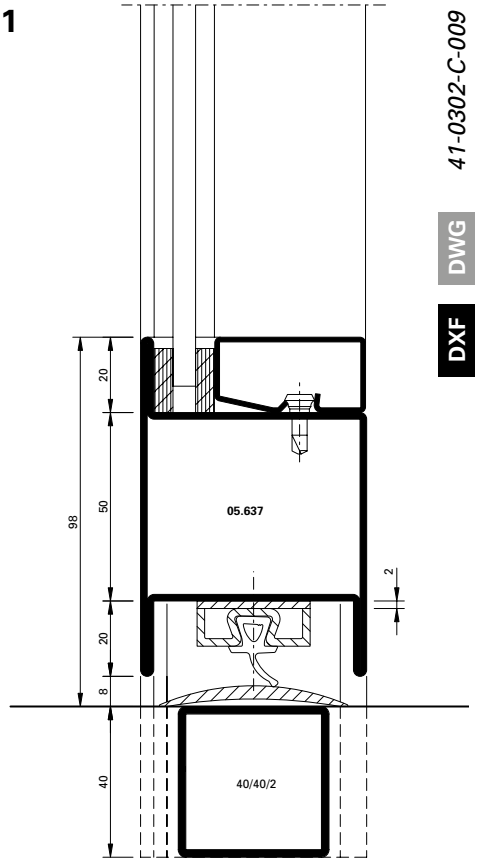

41-0302-C-009

DWG

DXF

6.2

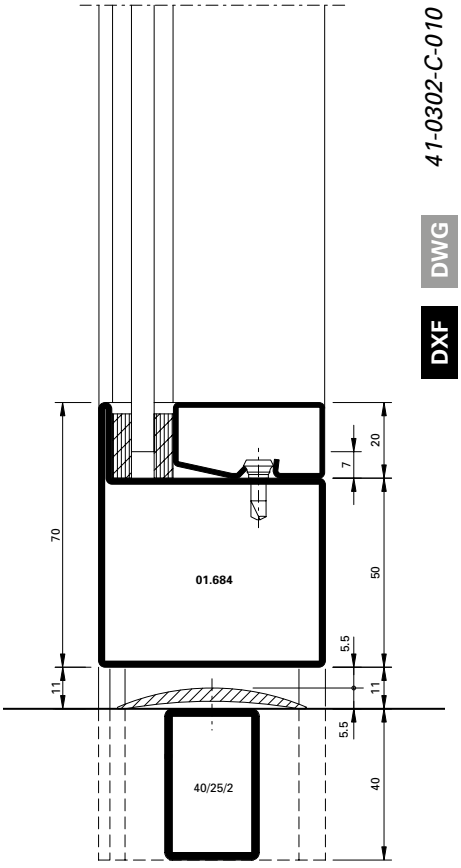

41-0302-C-010

DWG

DXF

A-A

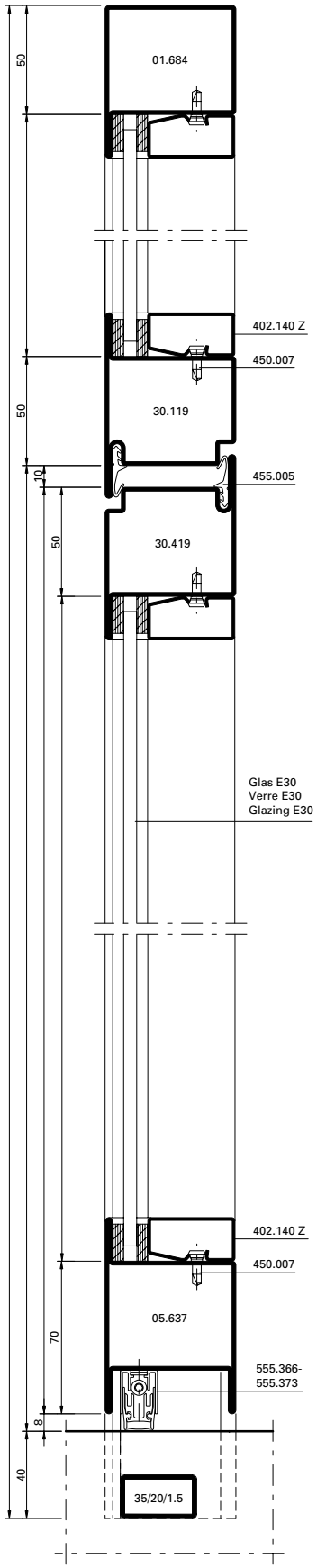

C-C

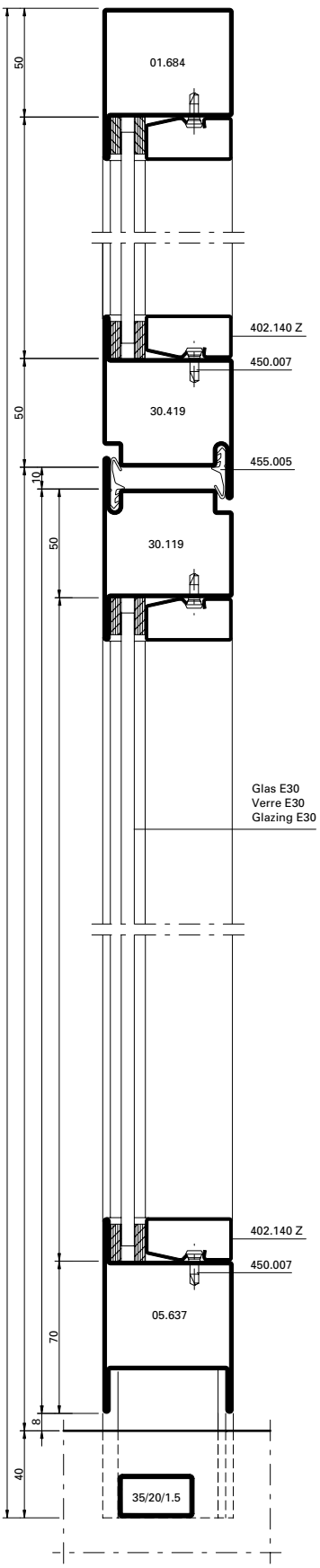

Alternative

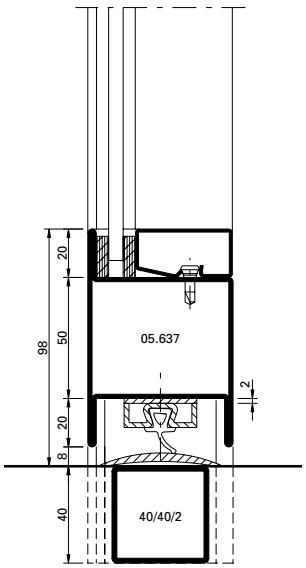

B-B

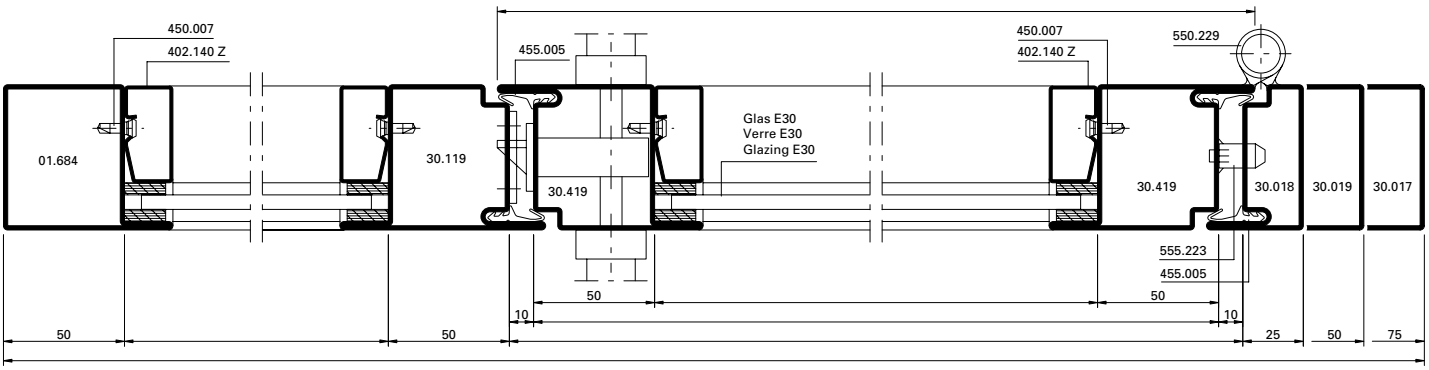
450.007
402.140 Z
455.005
450.007
402.140 Z
550.229
01.684
30.119
30.419
Glas E30
Verre E30
Glazing E30
30.419
30.018
30.019
30.017
555.223
455.005
50
50
10
10
50
50
25
50
75

D-D

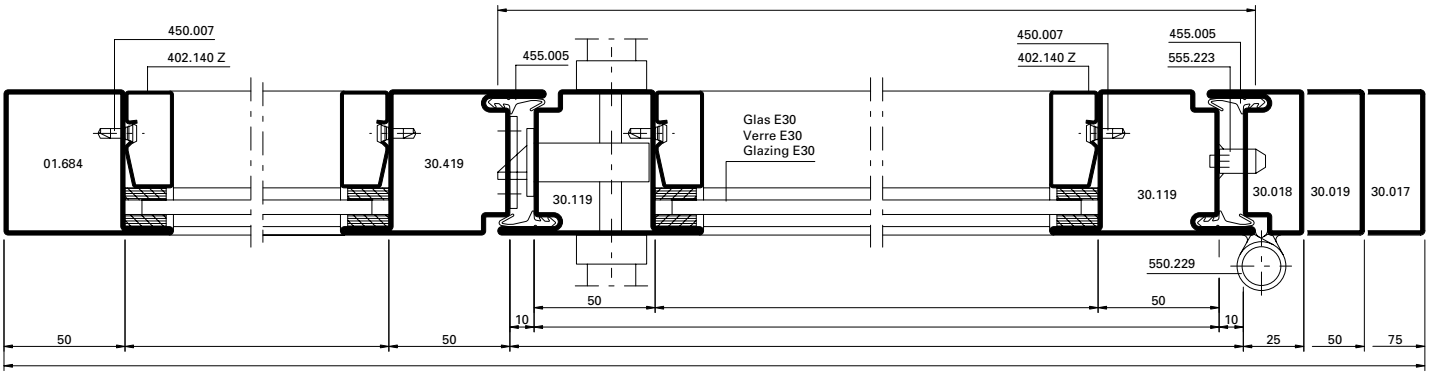
450.007
402.140 Z
455.005
450.007
402.140 Z
455.005
555.223
01.684
30.419
30.119
Glas E30
Verre E30
Glazing E30
30.119
30.018
30.019
30.017
550.229
50
50
10
10
50
50
25
50
75

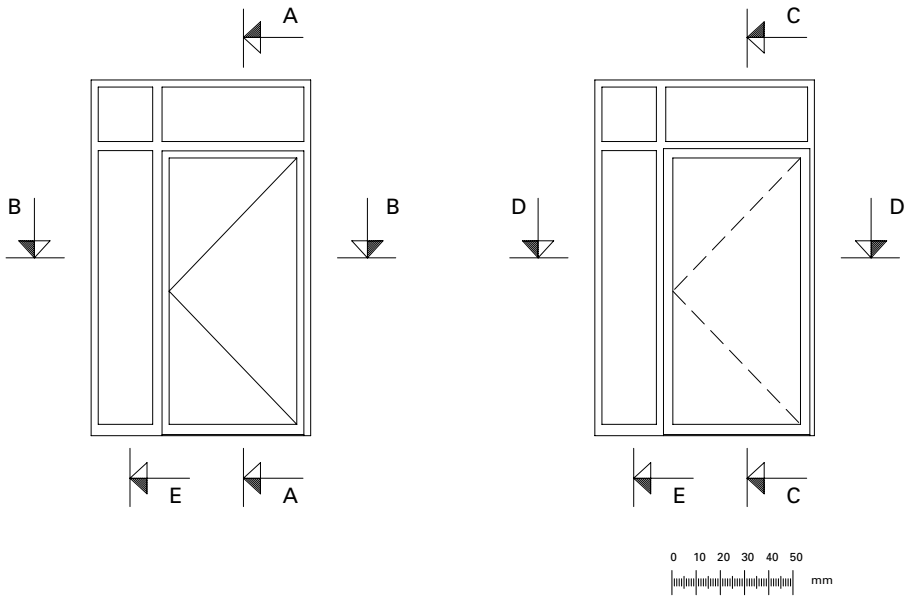
A
B
B
E
A
C
D
D
E
C
0 10 20 30 40 50
mm

Anwendungsbeispiele (41-0302-S-002)
Exemples d'application (41-0302-S-002)
Example of application (41-0302-S-002)

DXF DWG

Jansen-Economy 60 E30
Jansen-Economy 60 E30
Jansen-Economy 60 E30

A-A

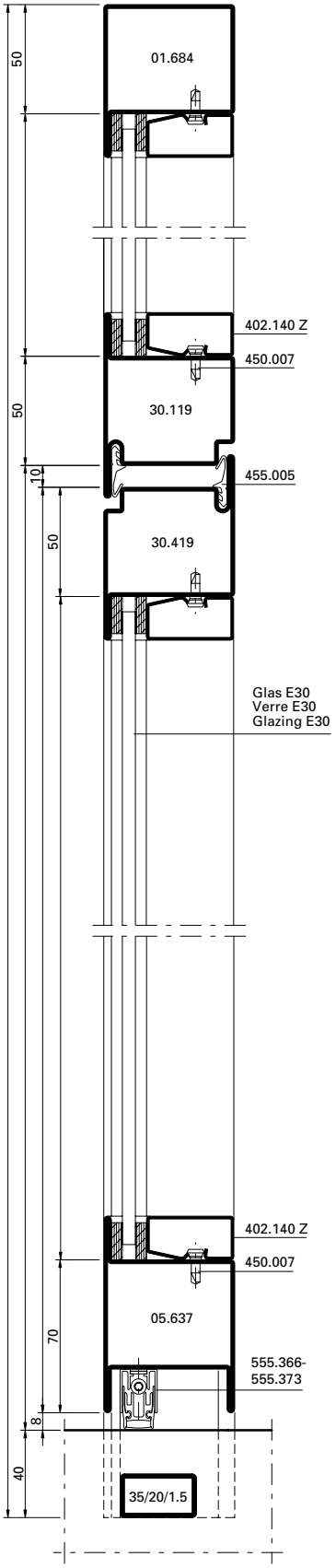

C-C

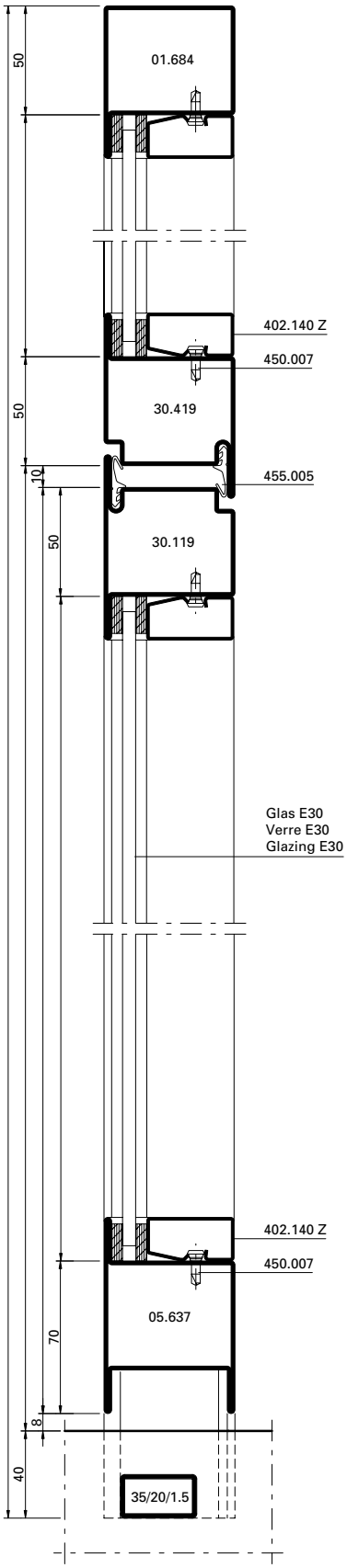

Alternative

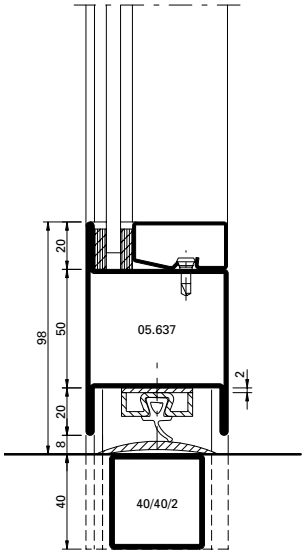

Alternative

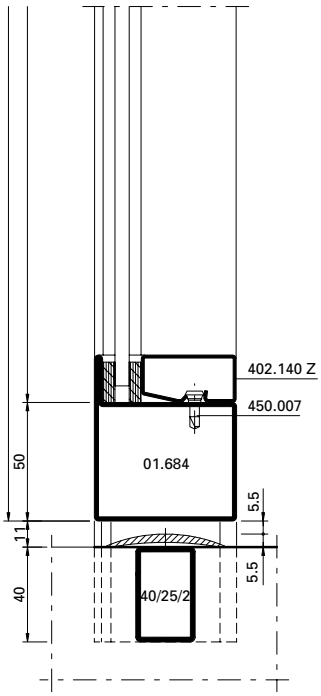

B-B

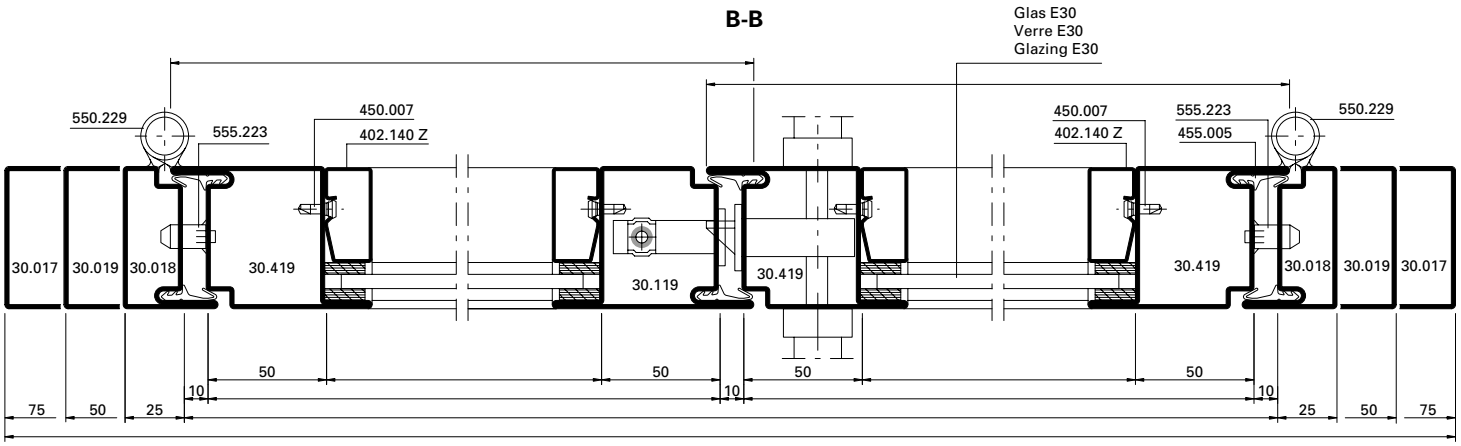

D-D

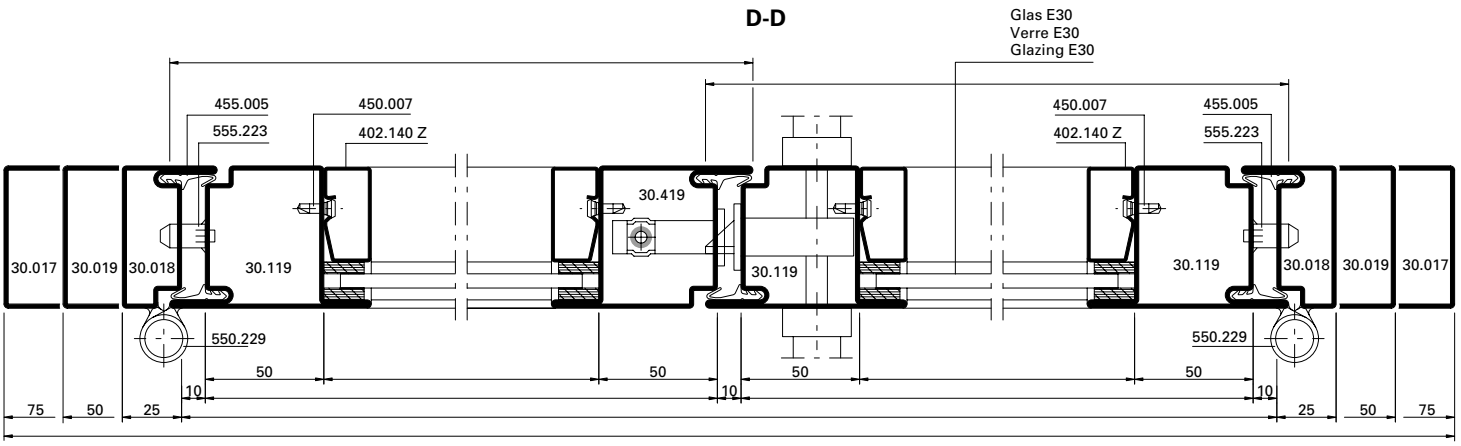

Alternative

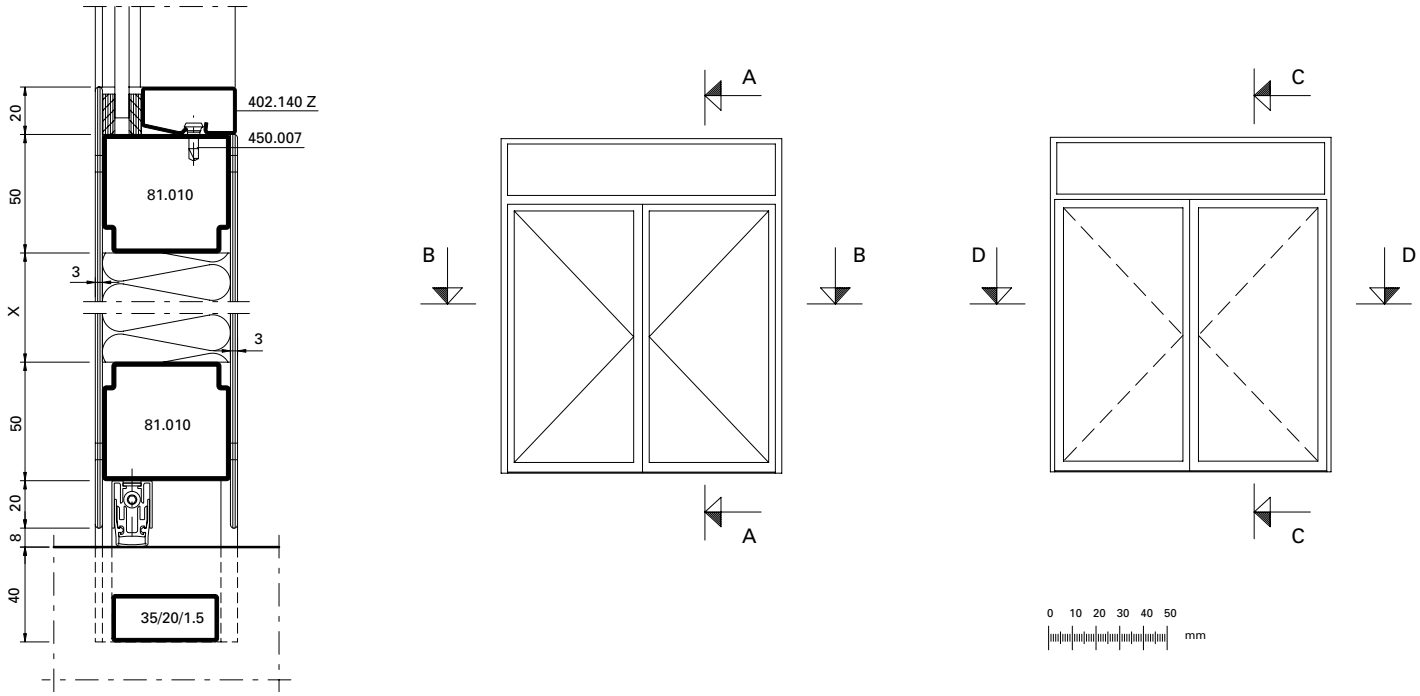

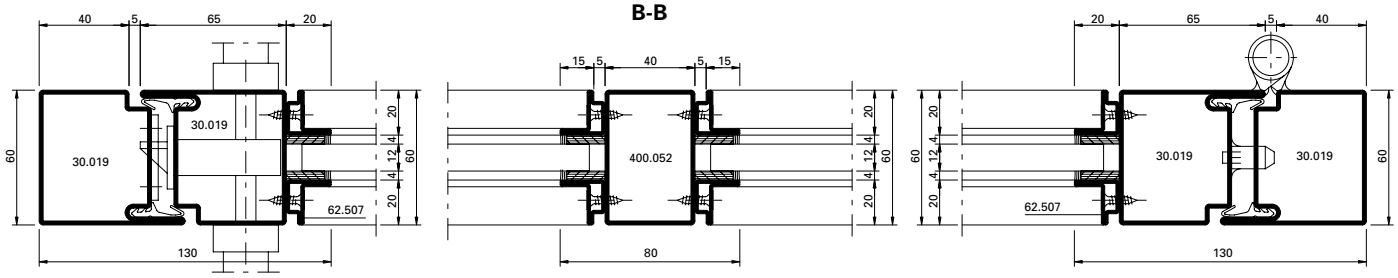
B-B
30.019
62.507
400.052
130
80
150

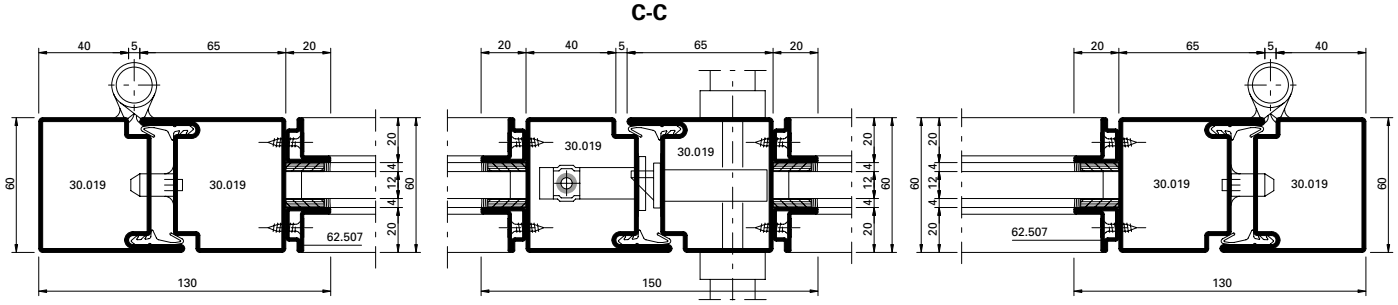
C-C
30.019
62.507
130
150

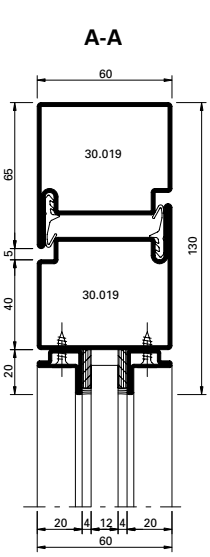
A-A
30.019
130

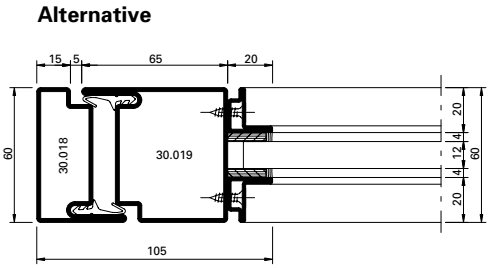
Alternative
30.018
30.019
105

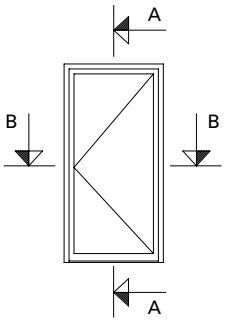
A
B
B
A

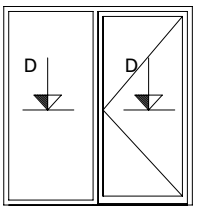
D
D

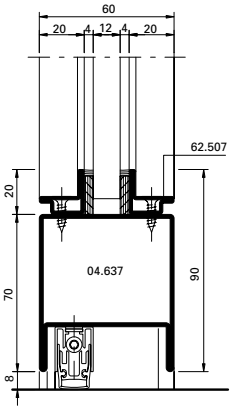
62.507
04.637
90
70

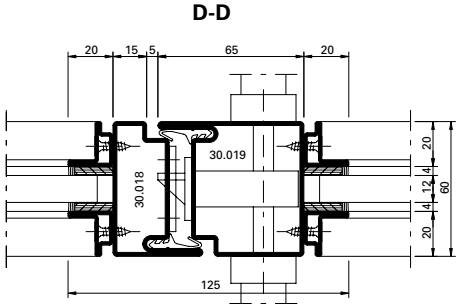
D-D
30.018
30.019
125

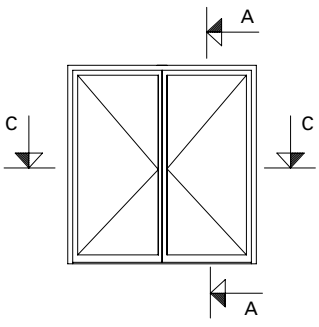
A
C
C
A

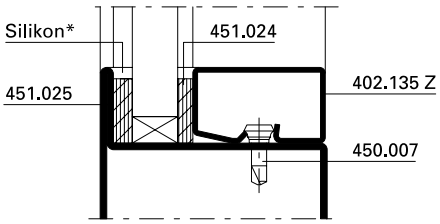

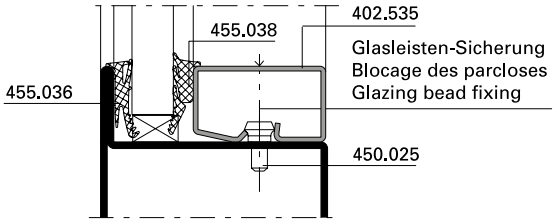

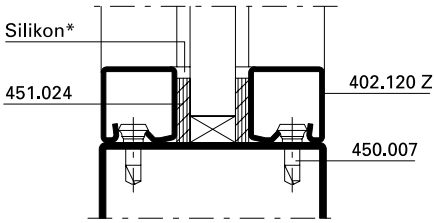

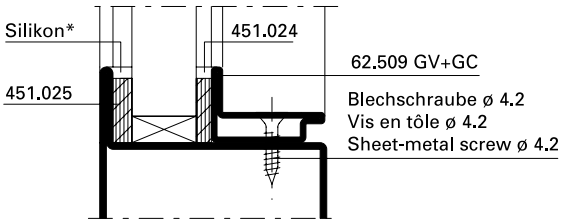

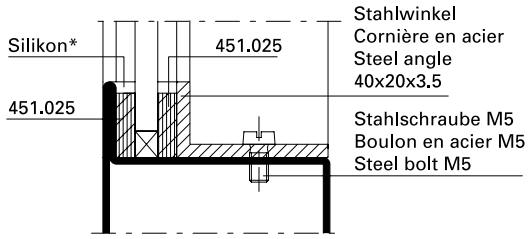

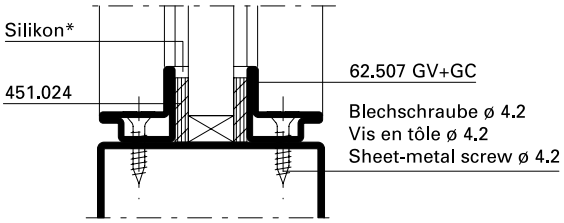

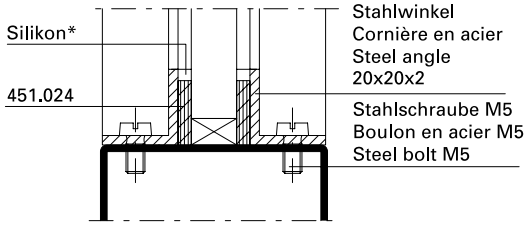

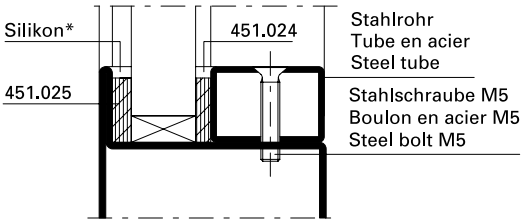

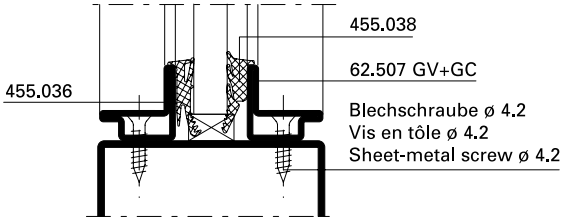

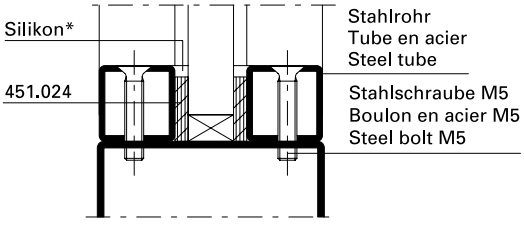

* Brandschutz-Silikon wahlweise

* Silicon difficilement combustible au choix

* Fire resistant silicone optional

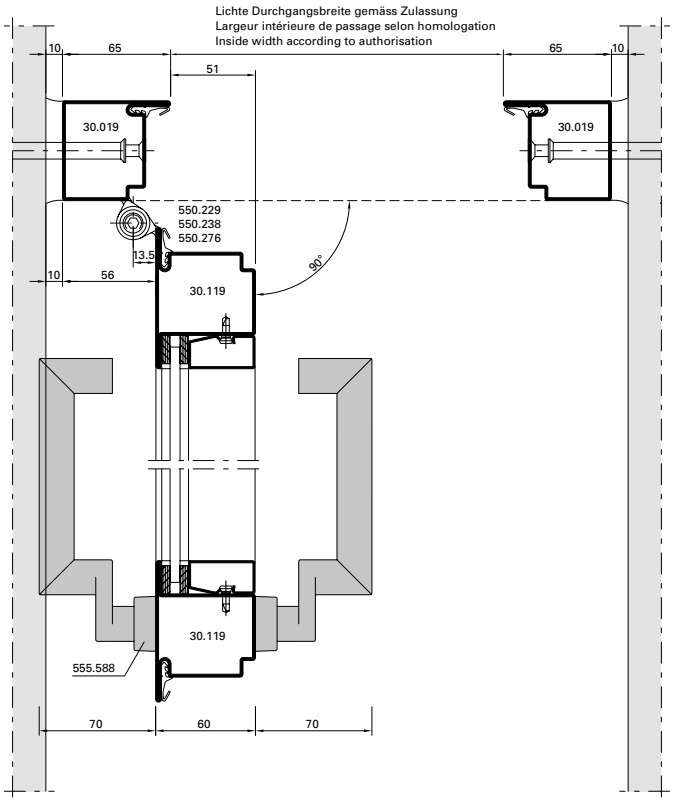

DXF **DWG** *41-0302-E-023*

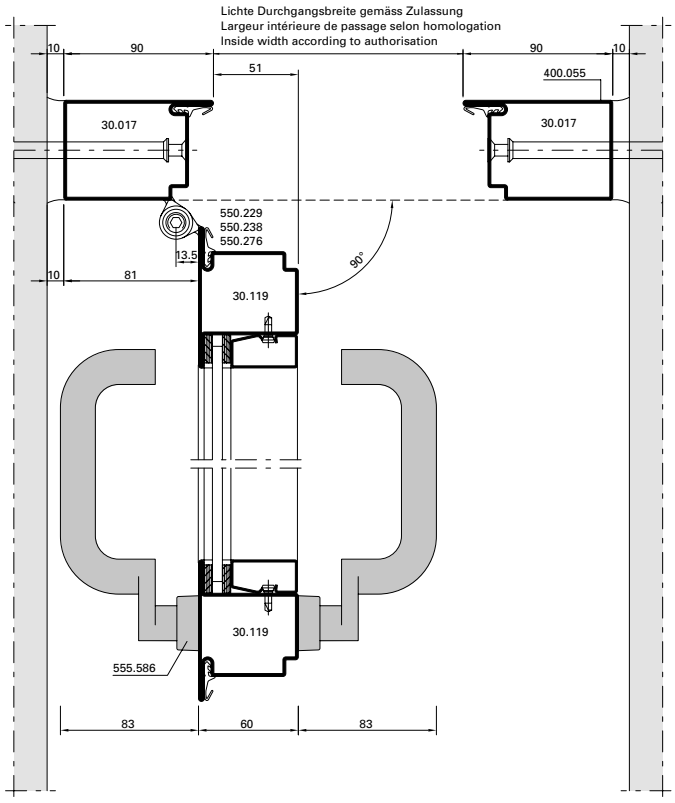

DXF **DWG** *41-0302-E-024*

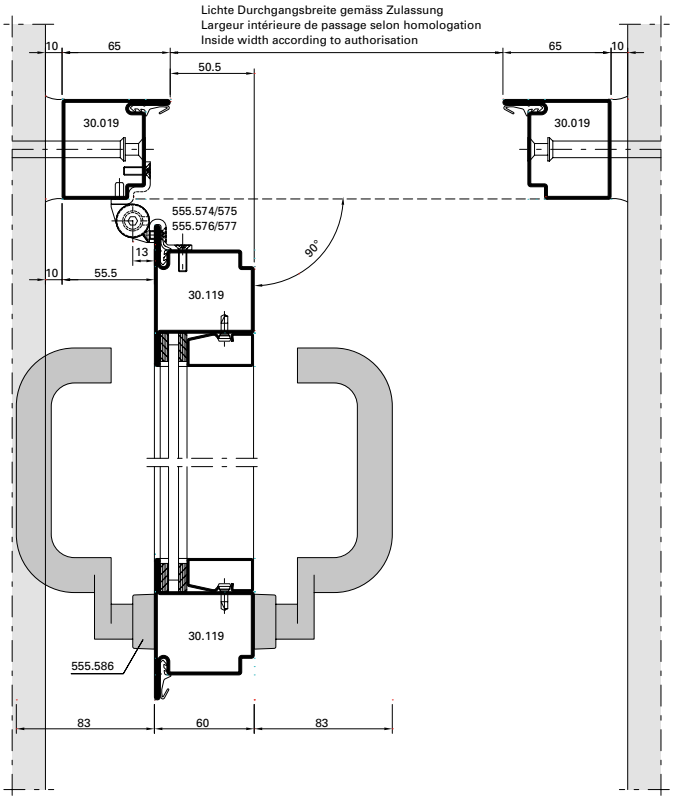

DXF **DWG** *41-0302-E-025*

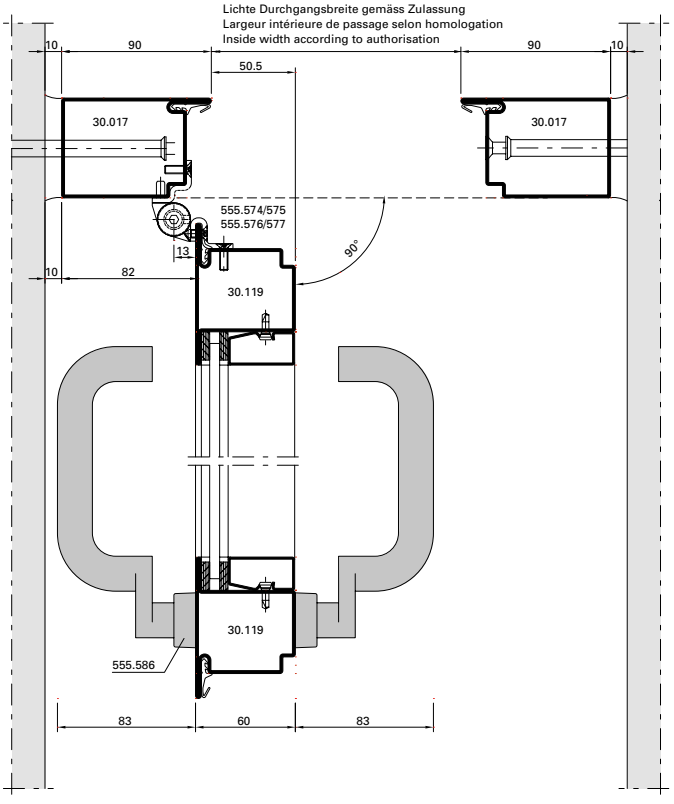

DXF **DWG** *41-0302-E-026*

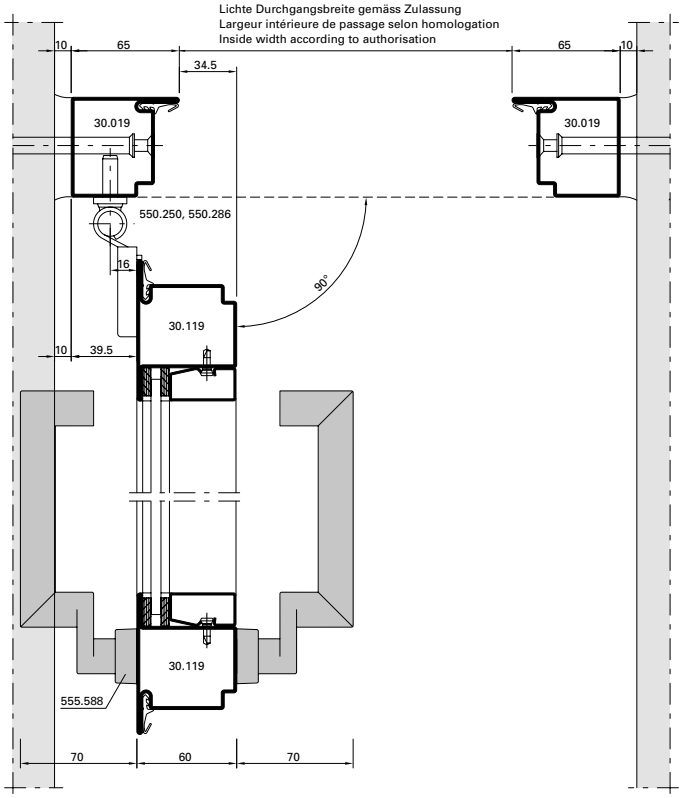

DXF **DWG** *41-0302-E-027*

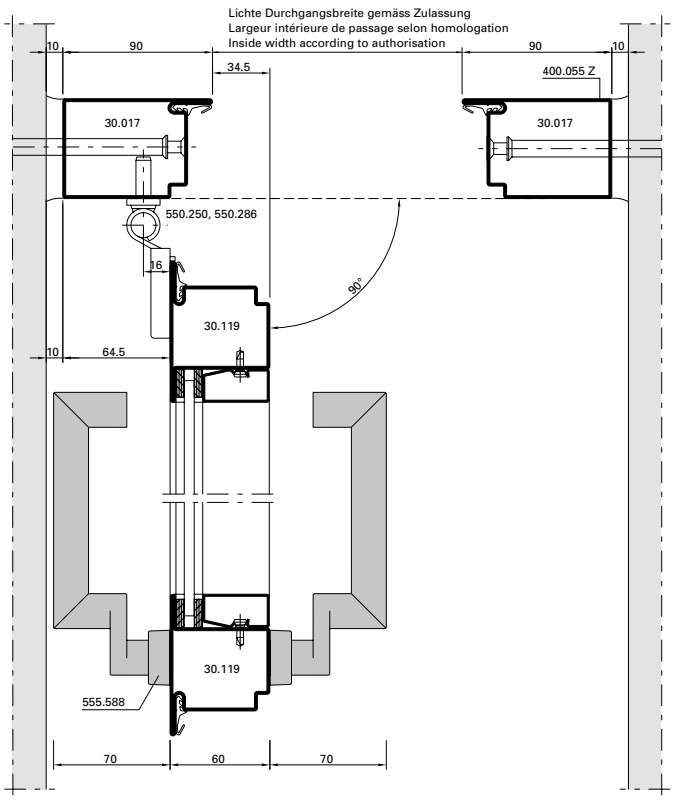

DXF **DWG** *41-0302-E-028*

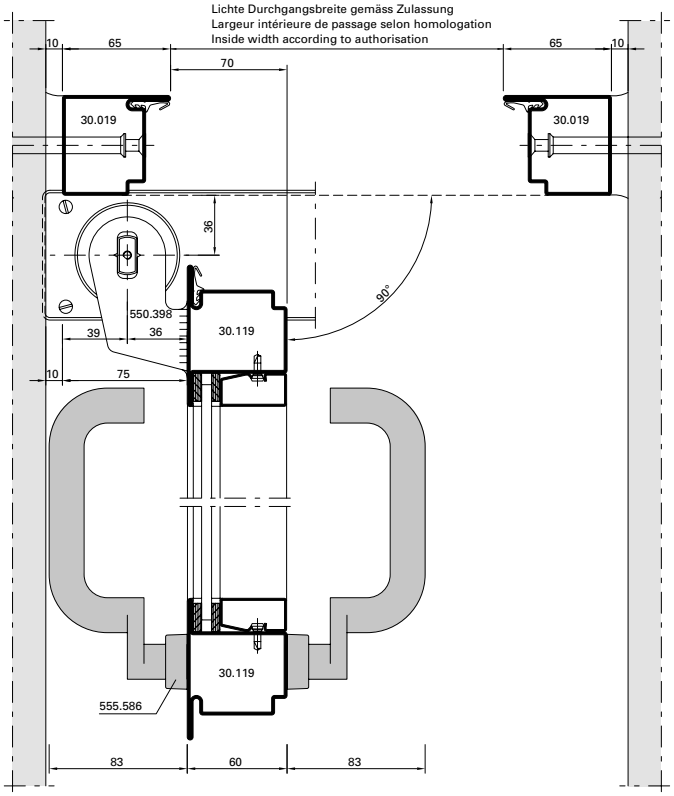

DXF **DWG** *41-0302-E-029*

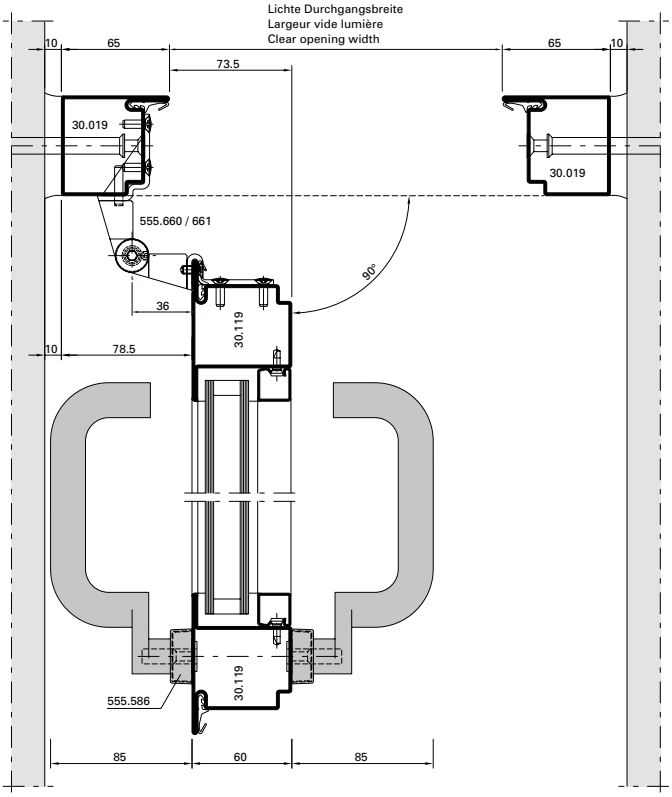

DXF **DWG** *41-0302-E-034*

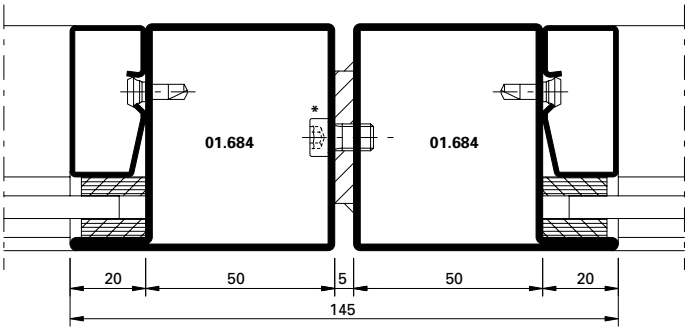

DXF DWG *41-0302-K-001*

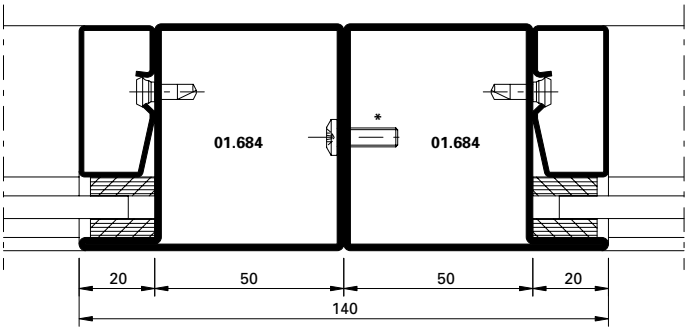

DXF DWG *41-0302-K-021*

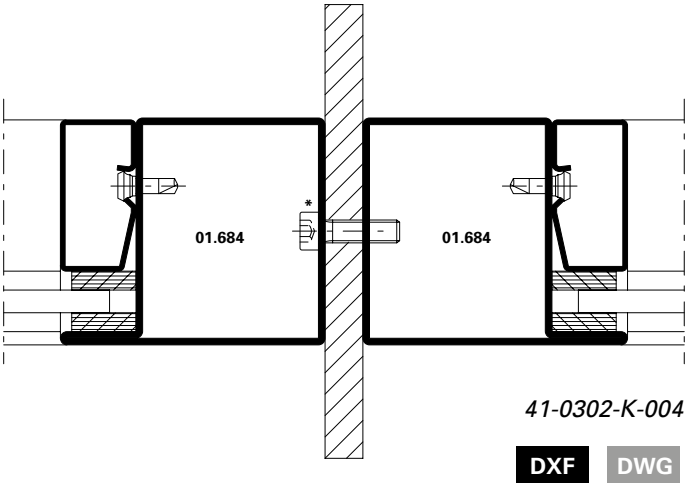

41-0302-K-004

DXF DWG

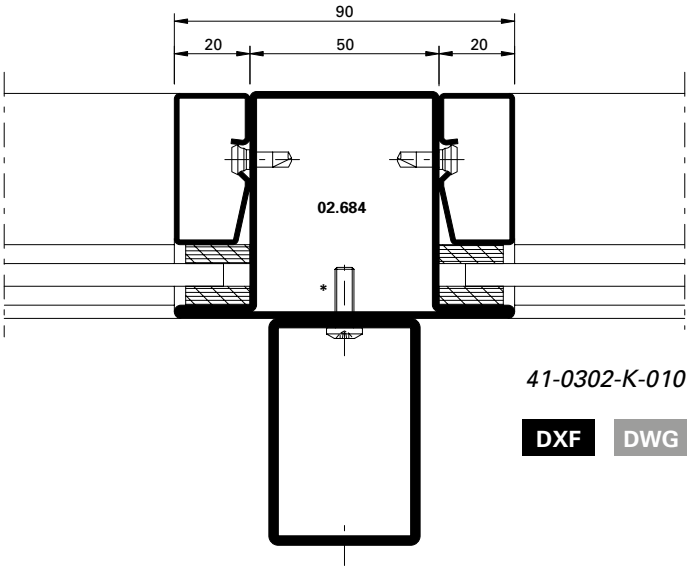

41-0302-K-010

DXF DWG

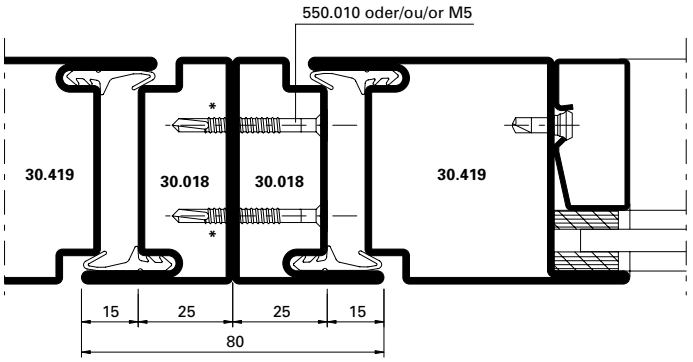

DXF DWG *41-0302-K-019*

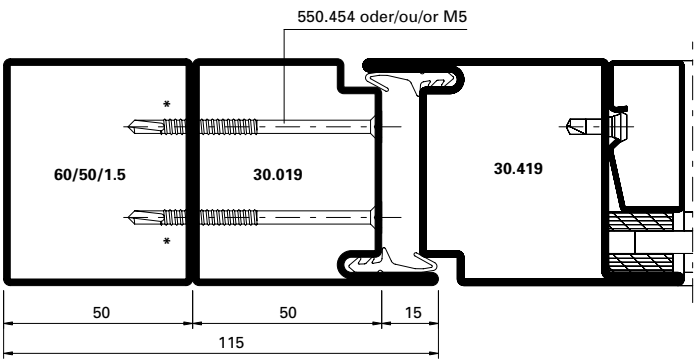

DXF DWG *41-0302-K-018*

* Schrauben-Abstand ≤ 500 mm

* Distance des vis ≤ 500 mm

* Screw distance ≤ 500 mm

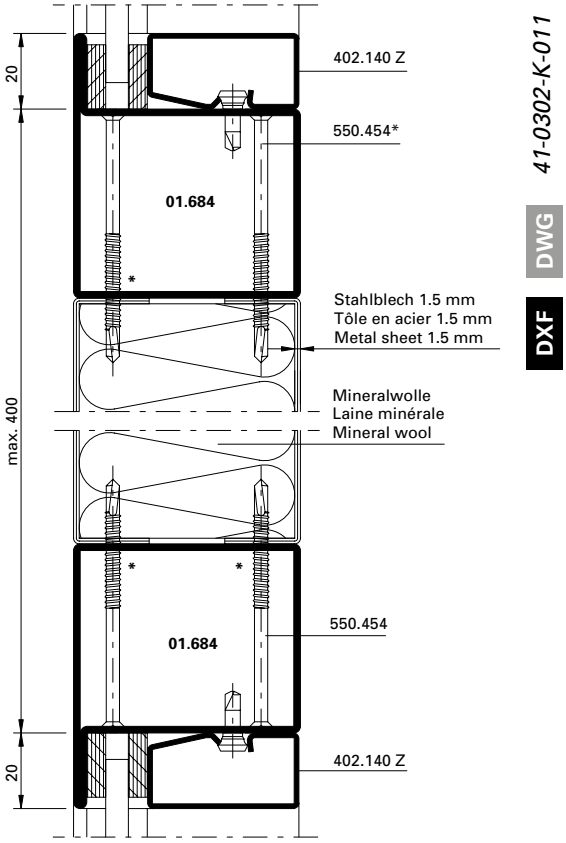

41-0302-K-011

DWG

DXF

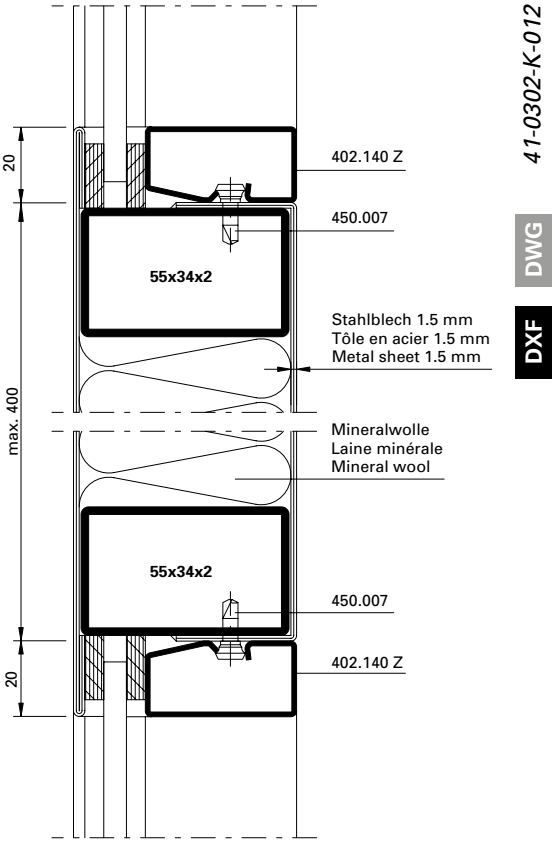

41-0302-K-012

DWG

DXF

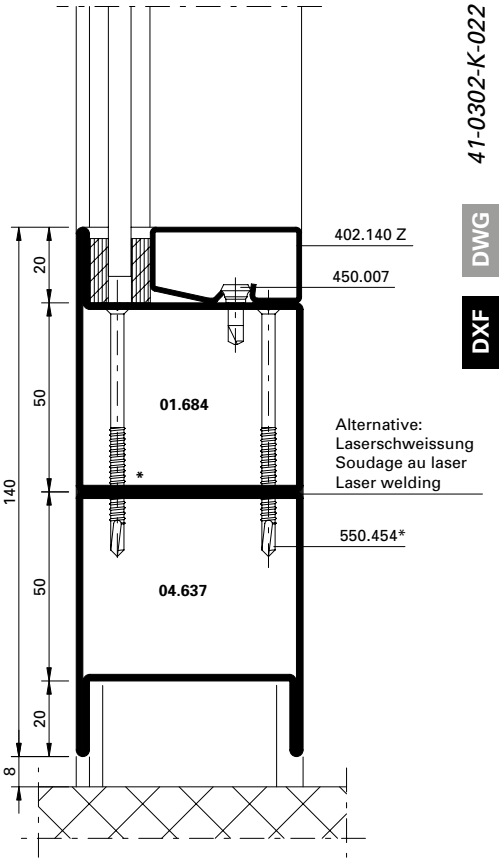

41-0302-K-022

DWG

DXF

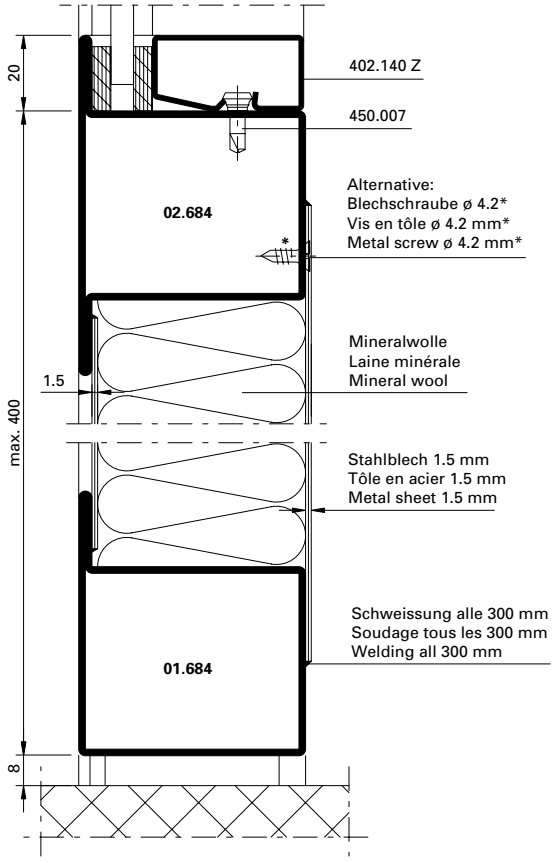

41-0302-K-023

DWG

DXF

* Schrauben-Abstand ≤ 500 mm

* Distance des vis ≤ 500 mm

* Screw distance ≤ 500 mm

T-Verbinder schraubbar **Raccord en T à visser** **Screwable connecting spigot**

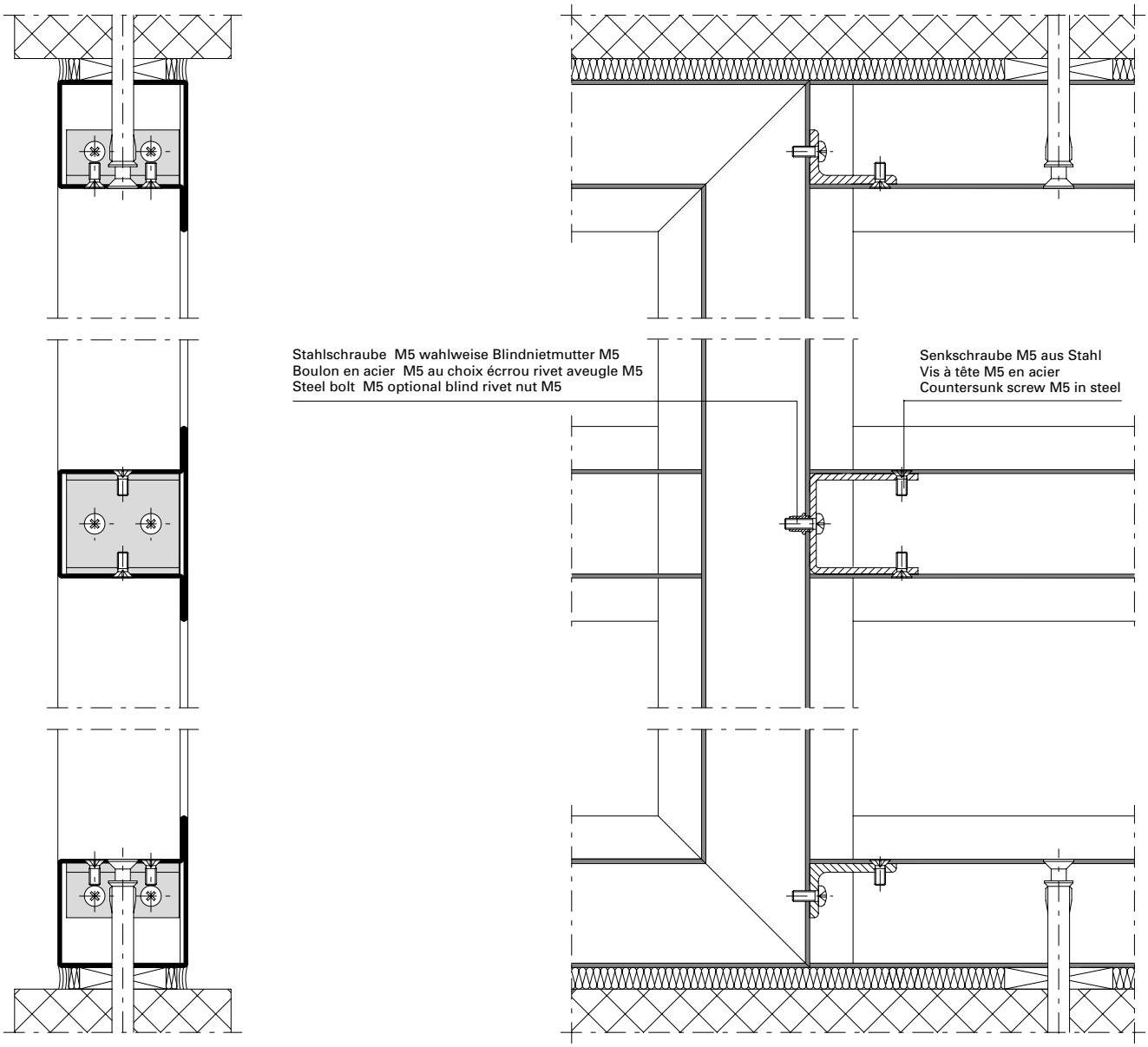

T-Verbinder aus Winkelstahl*
Raccord en T en cornière en acier*
Connecting spigot in steel angle*

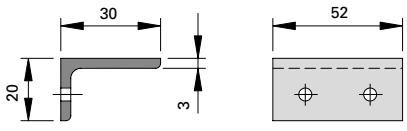

T-Verbinder aus U-Profil*
Raccord en T en profilé en U*
Connecting spigot in U profile*

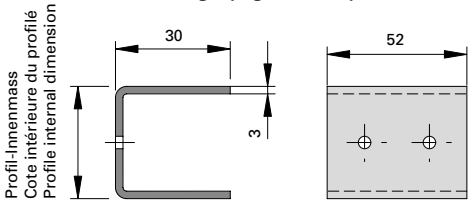

* Durch Metallbauer herzustellen
* A fabriquer par le constructeur
* To be manufactured by metal worker

Element-Kopplungen

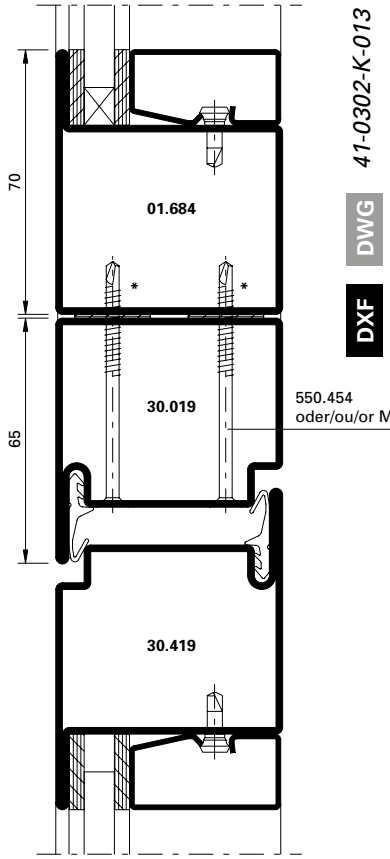

41-0302-K-013 DWG DXF

Couplages d'éléments

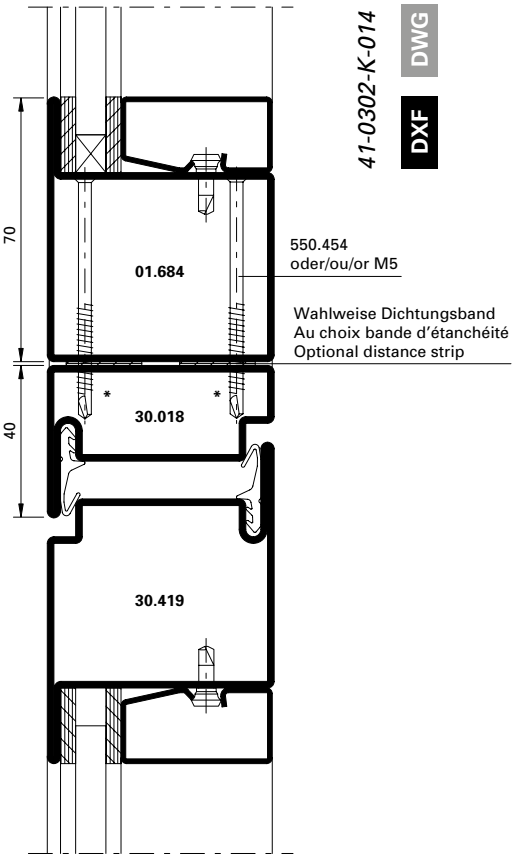

41-0302-K-014 DWG DXF

Coupling element

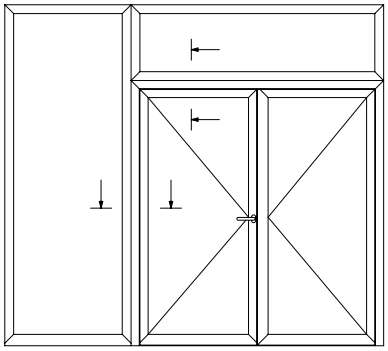

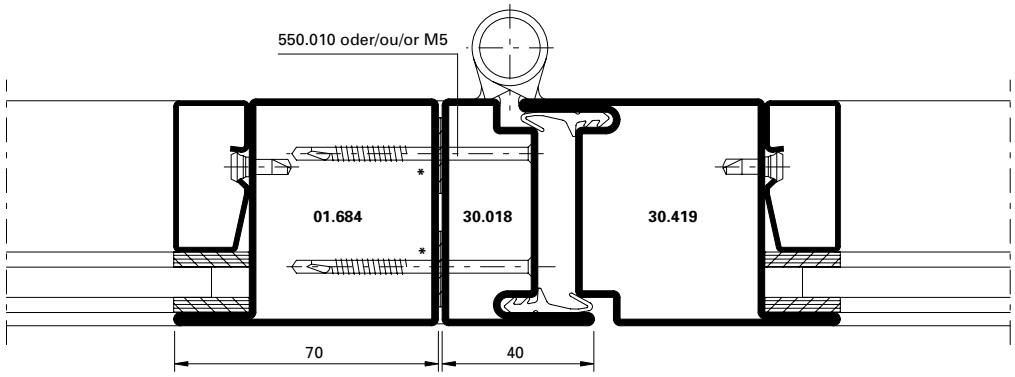

DXF DWG 41-0302-K-015

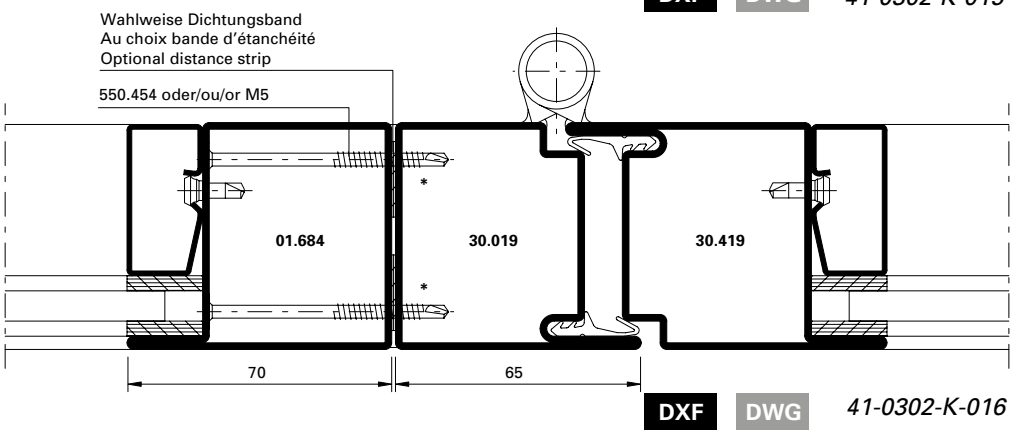

DXF DWG 41-0302-K-016

* Schrauben-Abstand ≤ 500 mm
* Distance des vis ≤ 500 mm
* Screw distance ≤ 500 mm

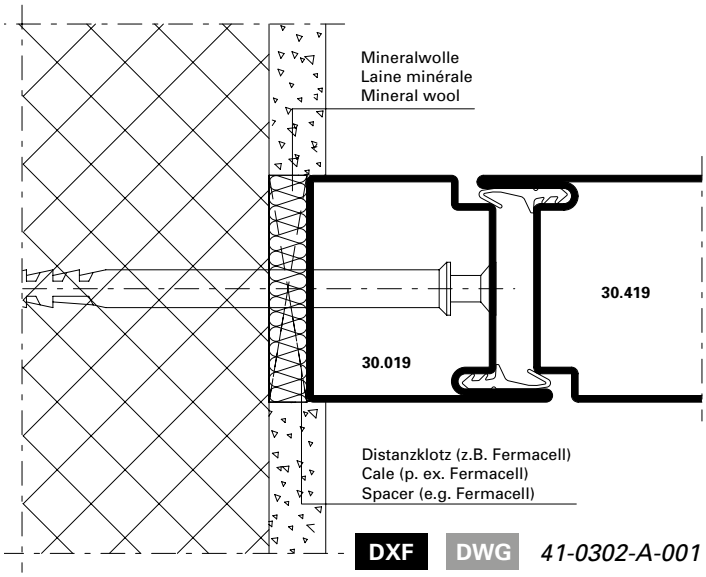

DXF **DWG** *41-0302-A-001*

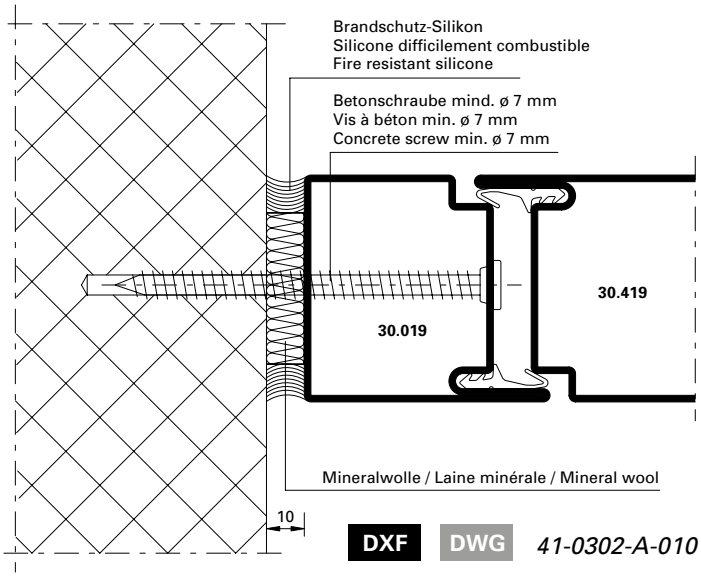

DXF **DWG** *41-0302-A-010*

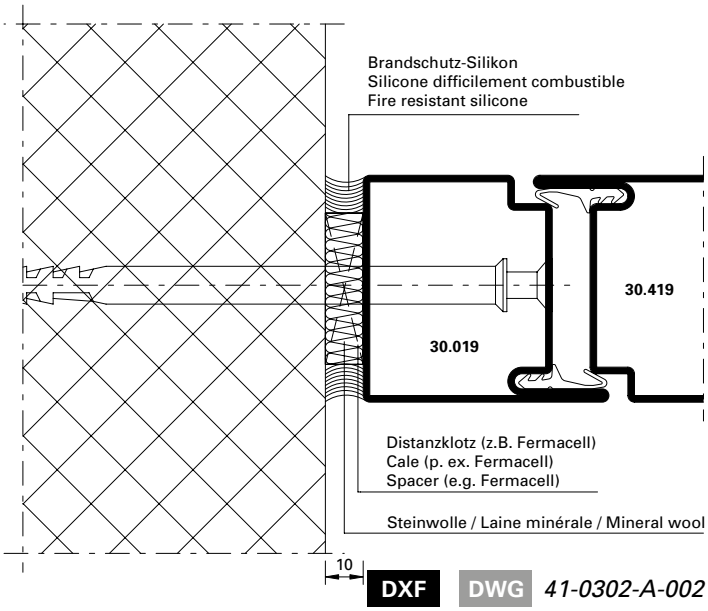

DXF **DWG** *41-0302-A-002*

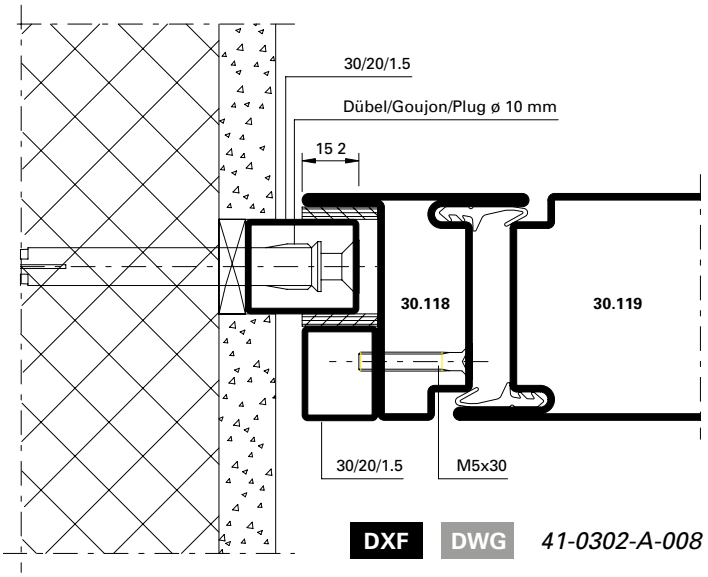

DXF **DWG** *41-0302-A-008*

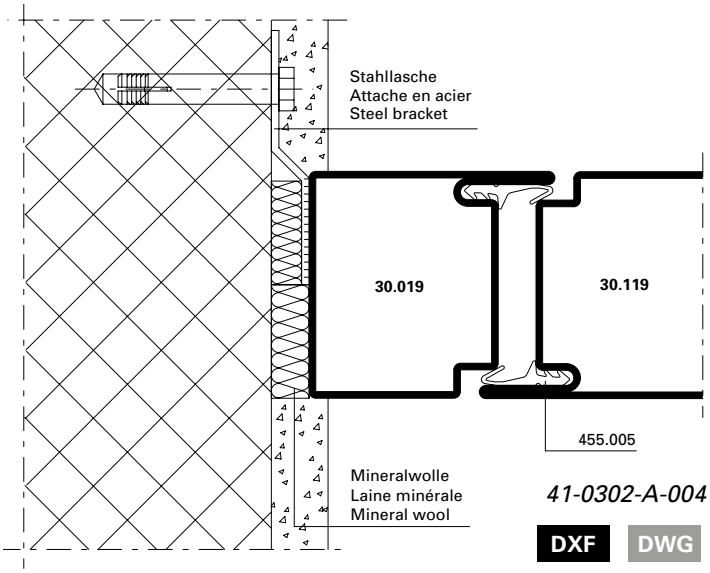

41-0302-A-004

DXF **DWG**

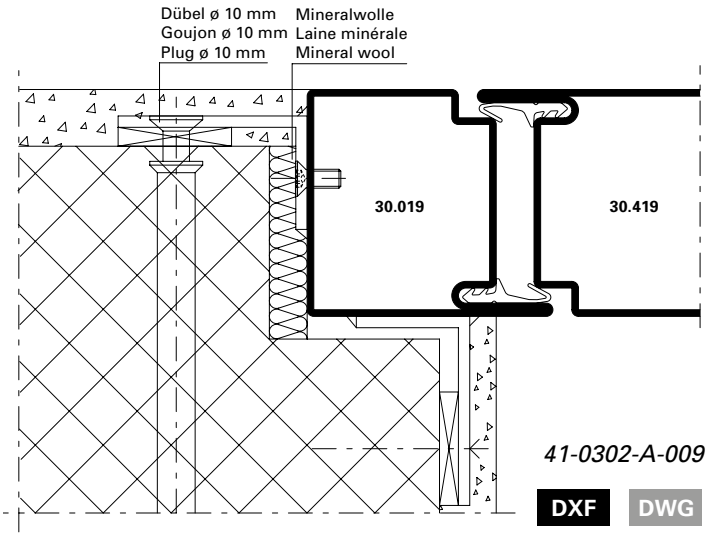

41-0302-A-009

DXF **DWG**

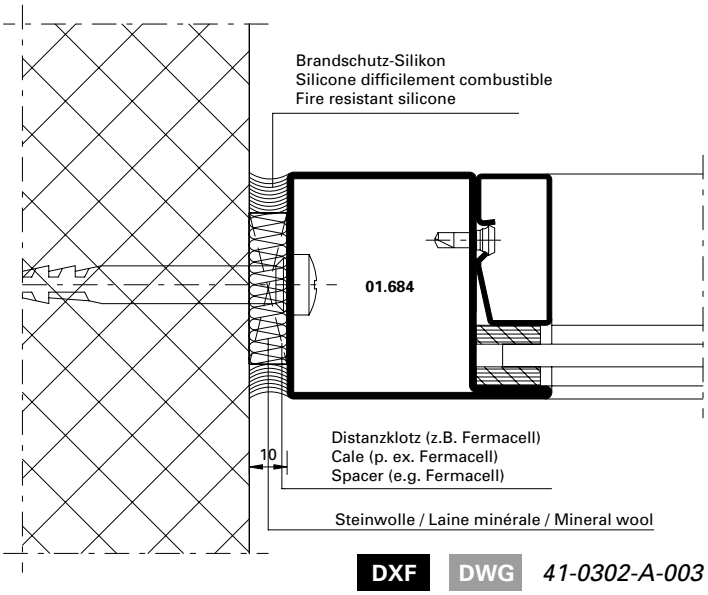

DXF **DWG** *41-0302-A-003*

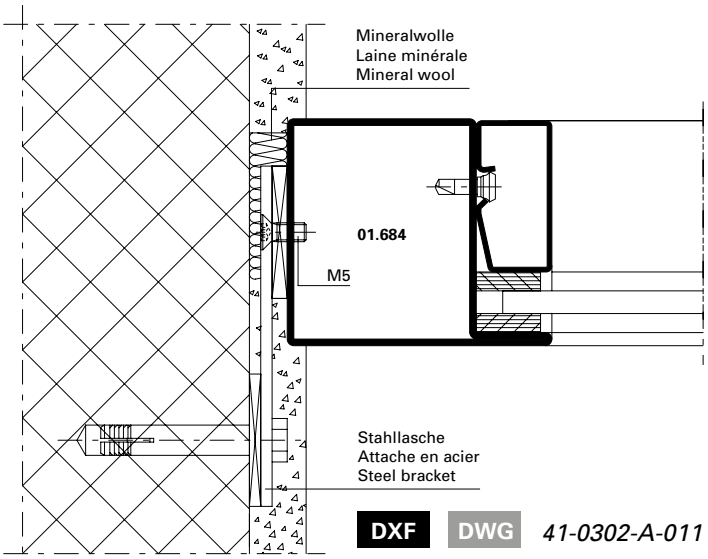

DXF **DWG** *41-0302-A-011*

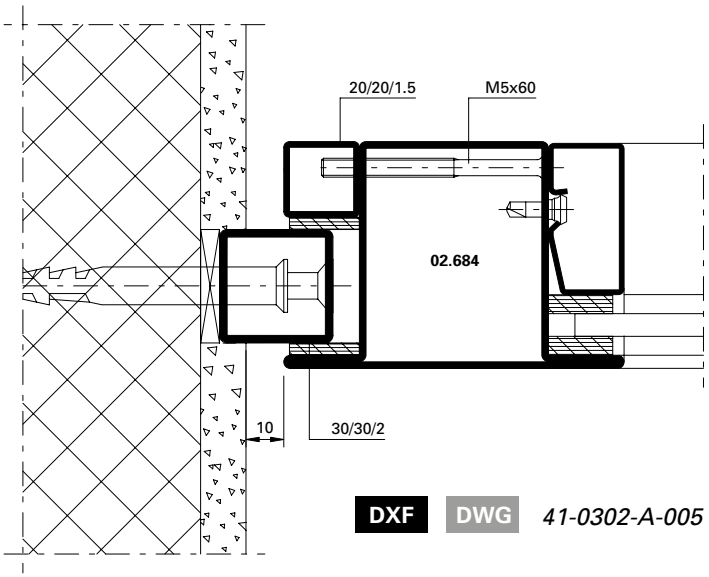

DXF **DWG** *41-0302-A-005*

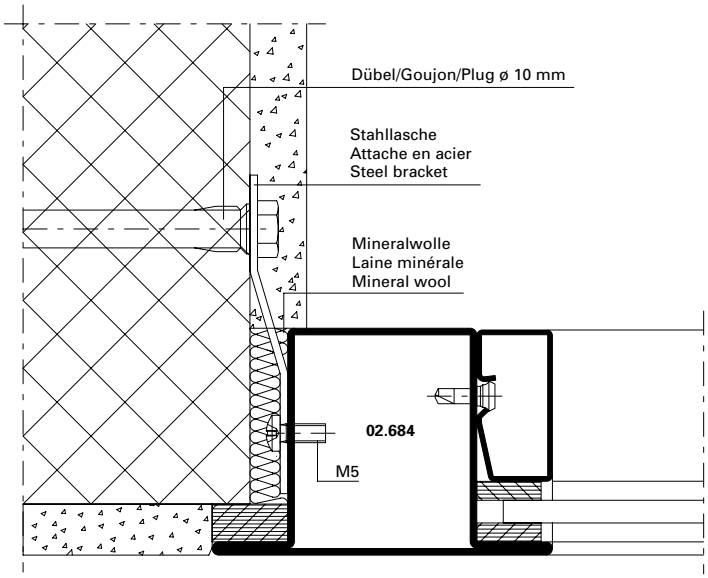

DXF **DWG** *41-0302-A-012*

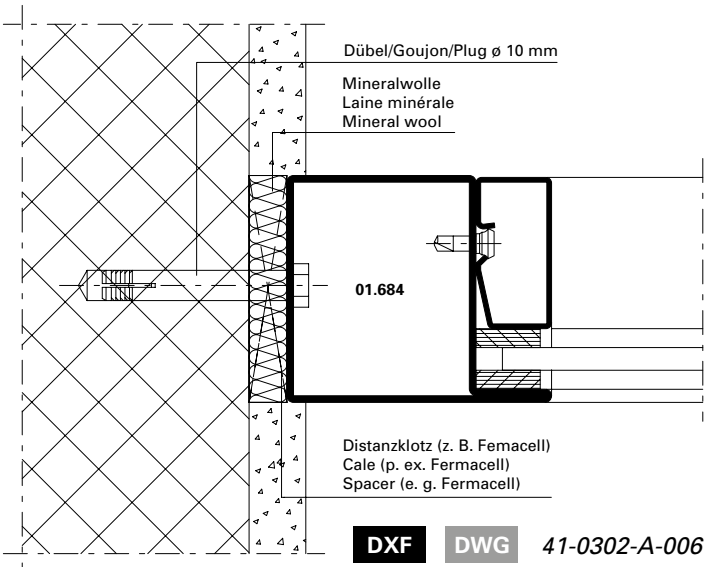

DXF **DWG** *41-0302-A-006*

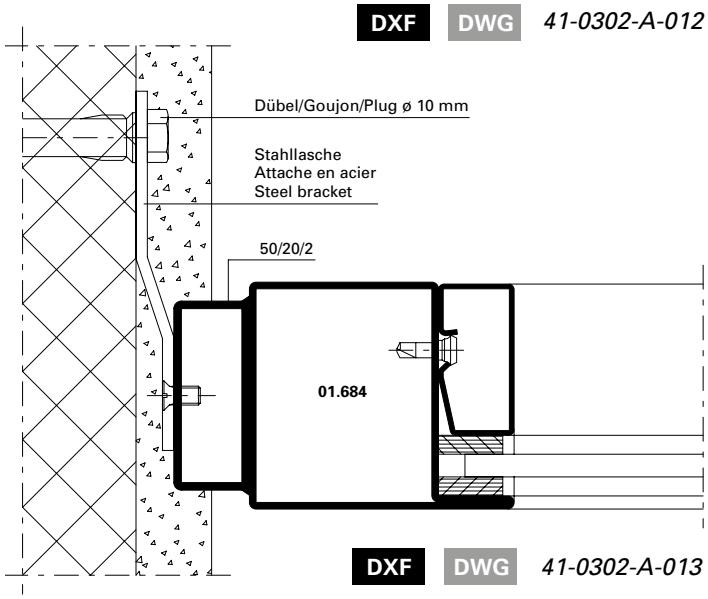

DXF **DWG** *41-0302-A-013*

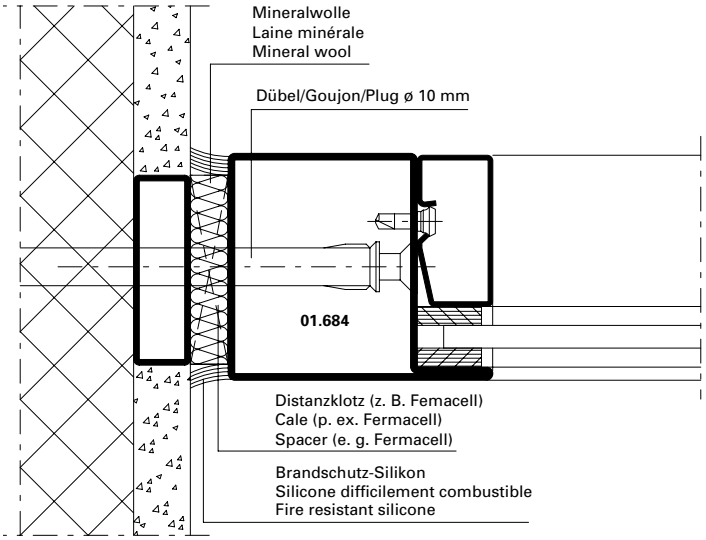

DXF **DWG** *41-0302-A-014*

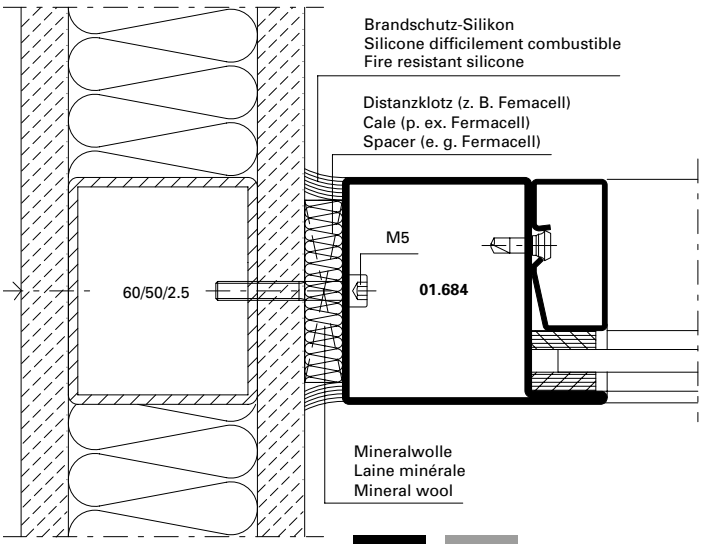

DXF **DWG** *41-0302-A-018*

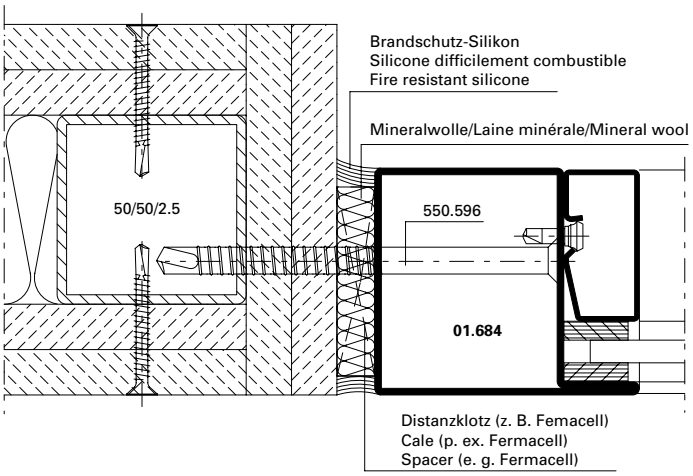

DXF **DWG** *41-0302-A-015*

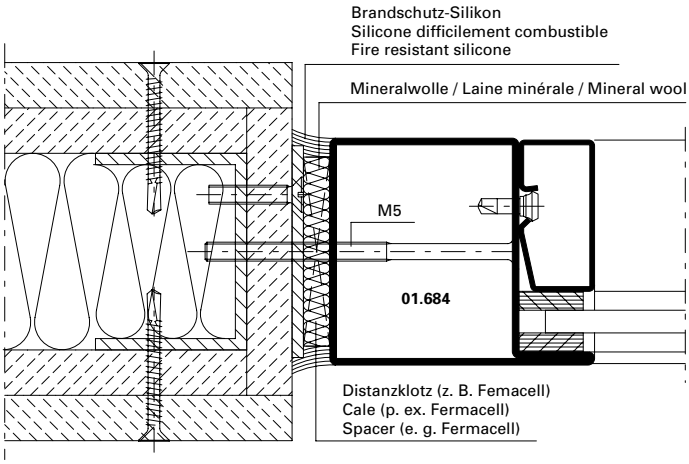

DXF **DWG** *41-0302-A-016*

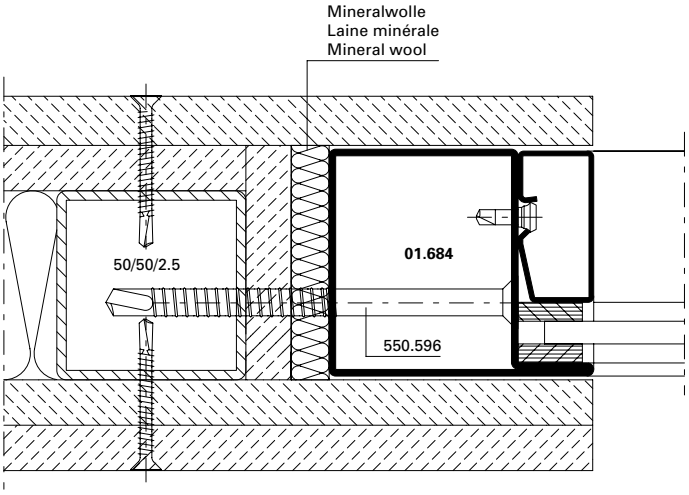

DXF **DWG** *41-0302-A-017*

41-0302-A-019

DXF DWG

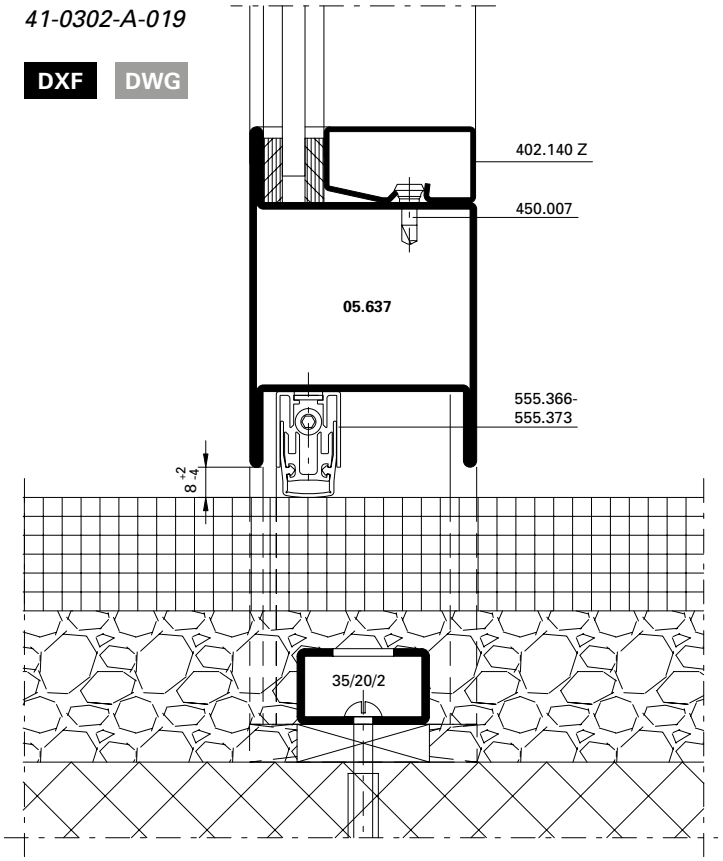

41-0302-A-020

DXF DWG

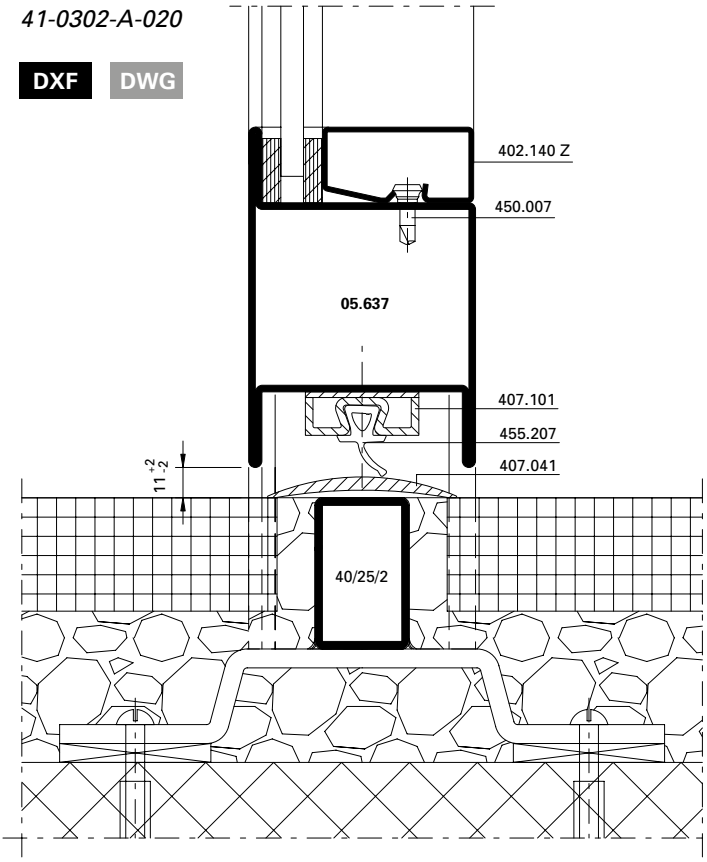

41-0302-A-021

DXF DWG

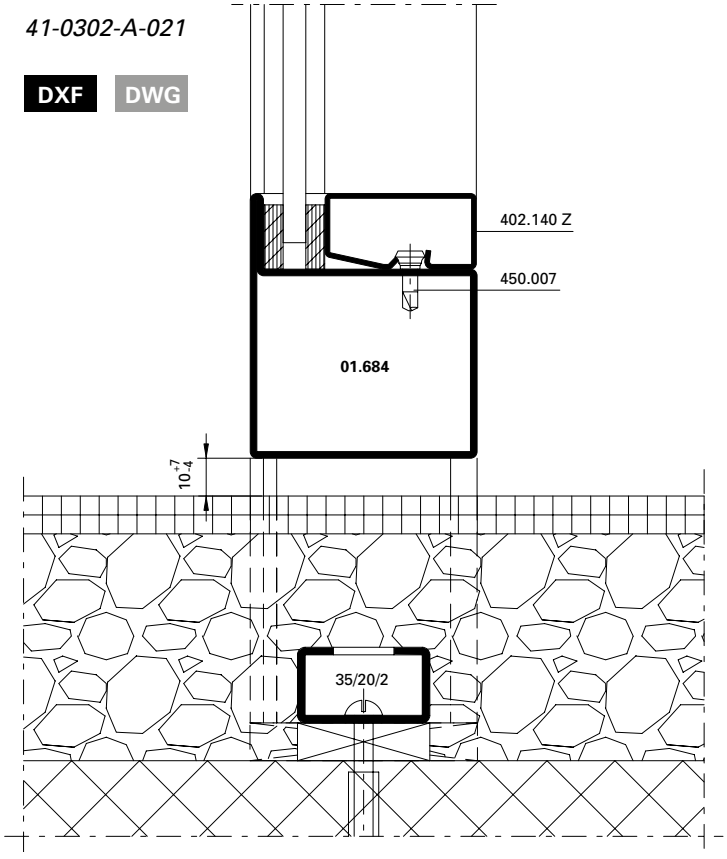

41-0302-A-022

DXF DWG

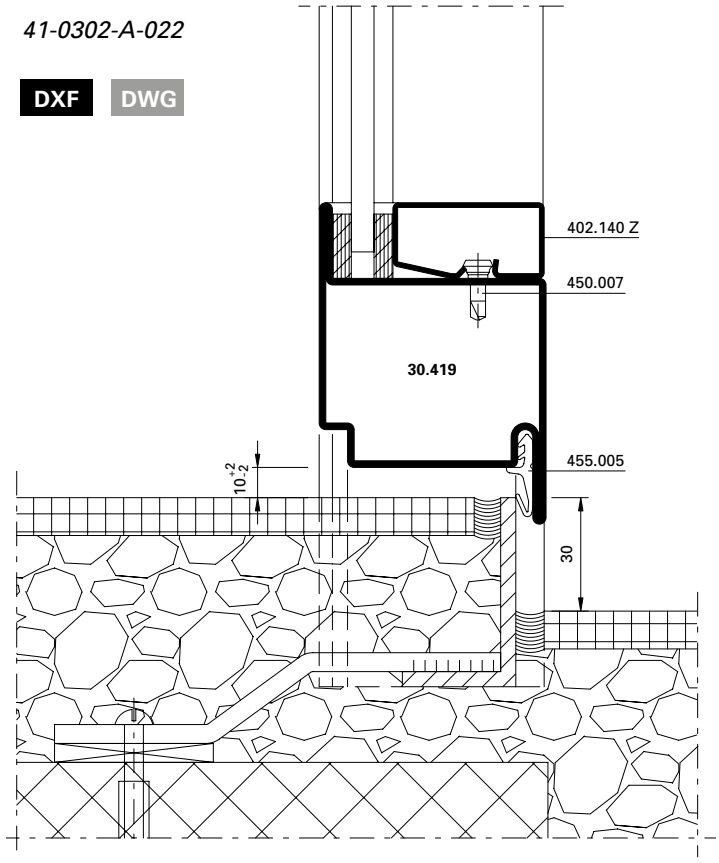

41-0302-A-023

DXF DWG

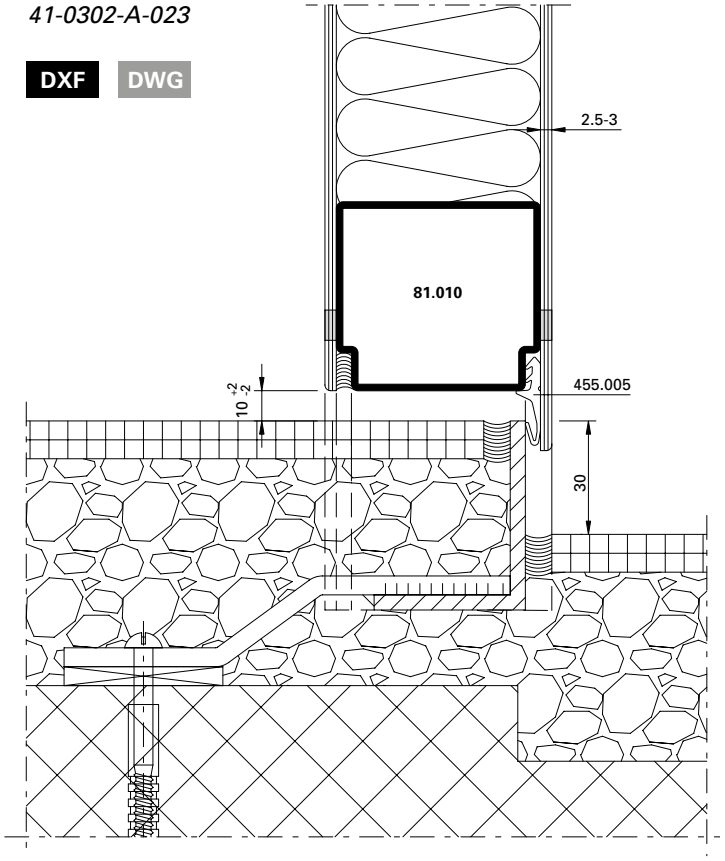

41-0302-A-024

DXF DWG

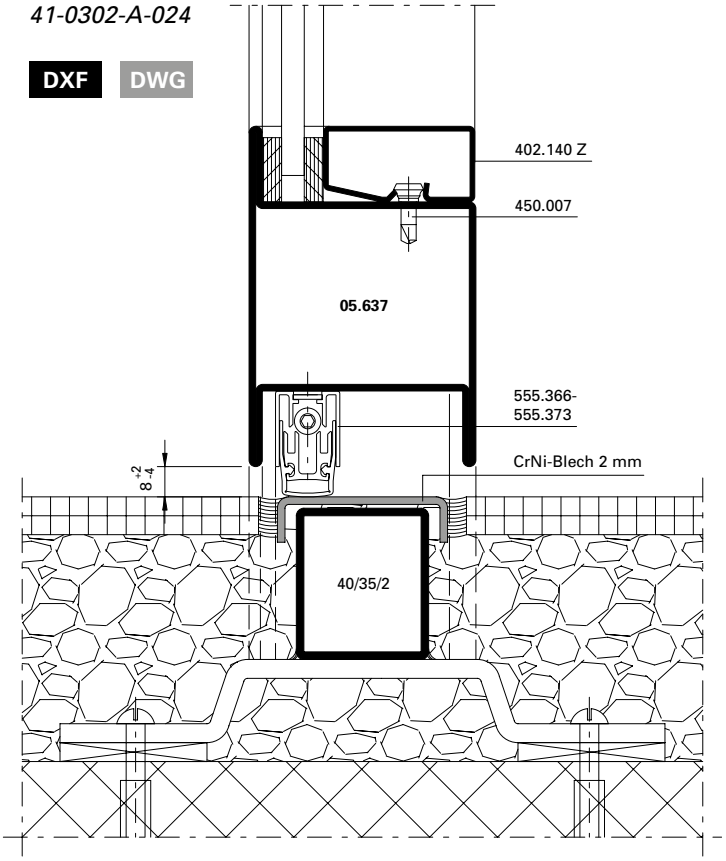

41-0302-A-025

DXF DWG

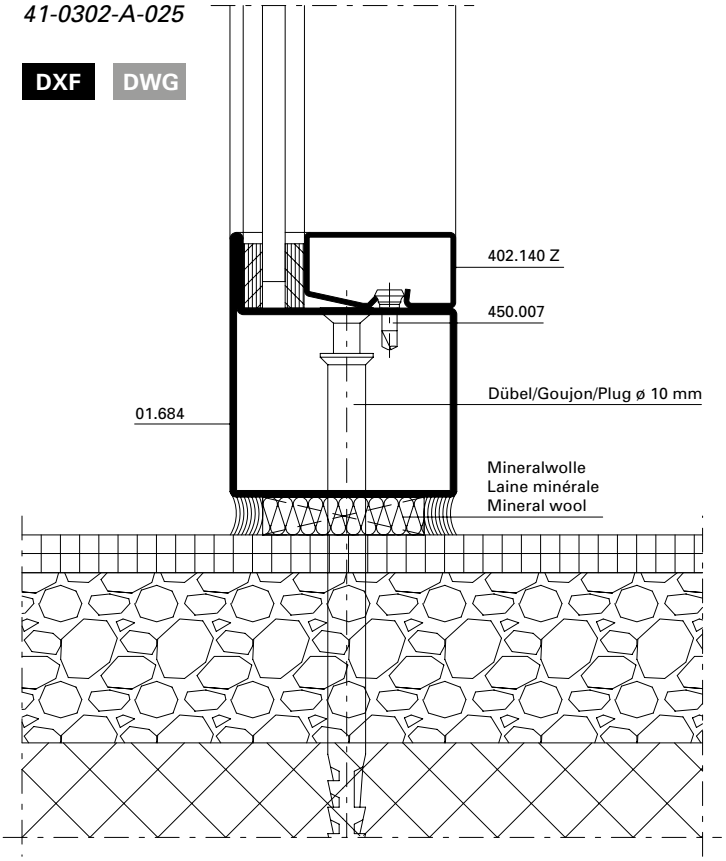

41-0302-A-027

DXF DWG

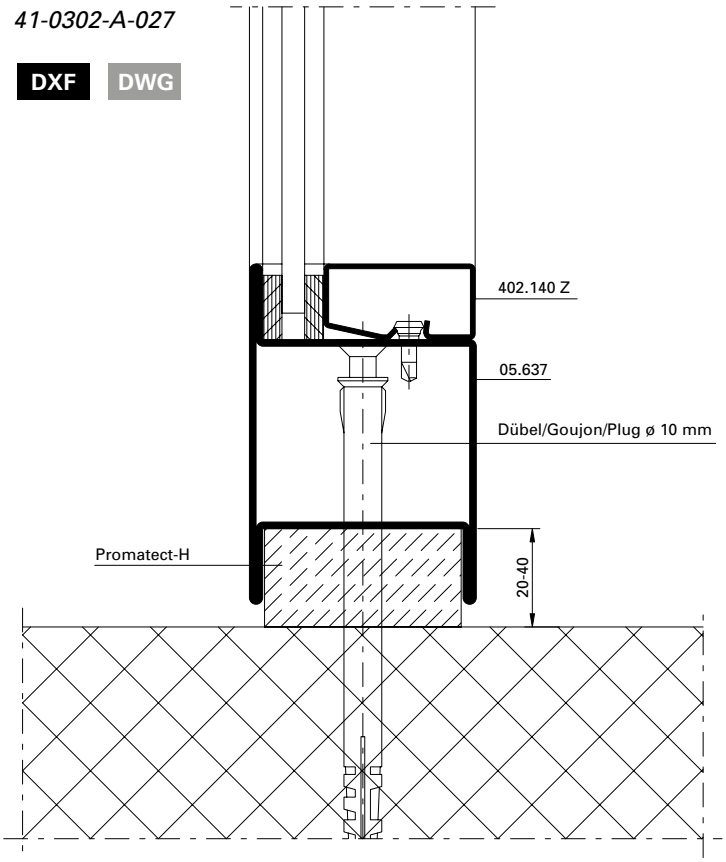

41-0302-A-026

DXF DWG

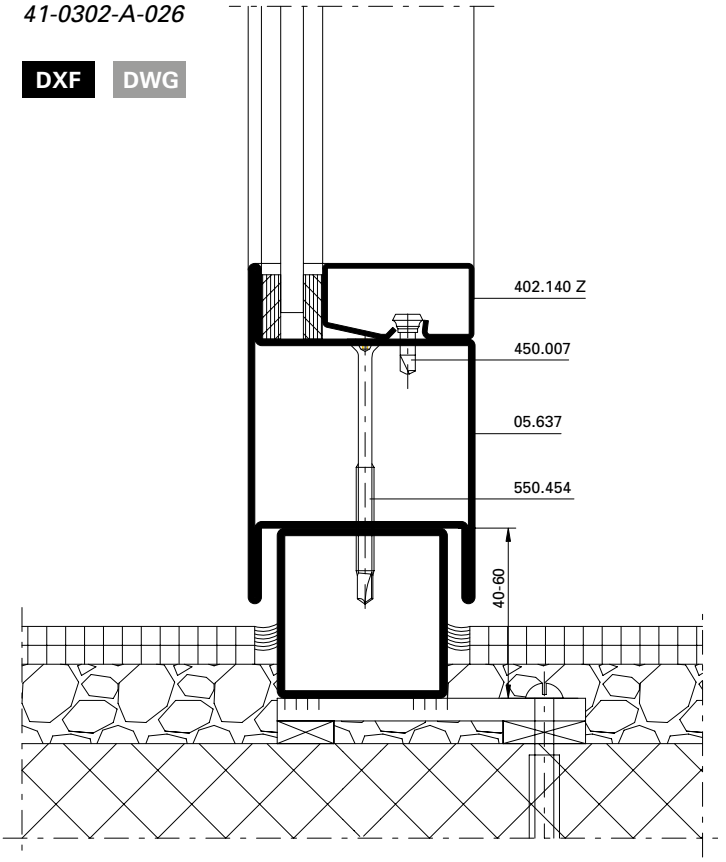

41-0302-A-028

DXF DWG

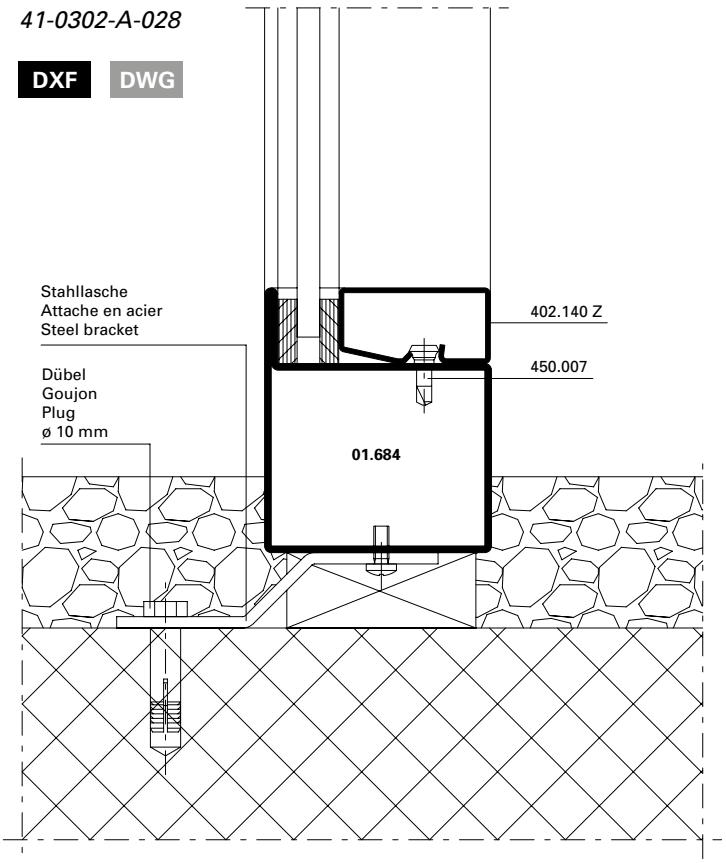

Zwängungsfreies Öffnen (Türen in Panik-Ausführung)

Ouvertures sans collision des vantaux (Portes en version panique)

Door alignment when opening (Doors with emergency function)

Bänder Paumelles Hinges	Drehpunktabstand Distance à l'axe de rotation Center axis of hinge **X**	Drücker Poignée Handle	Einflügelig Un vantail Single-leaf		Zweiflügelig Deux vantaux Double-leaf		
			min. LDB mm	min. GF-B mm	min. LDB mm	min. GF-B mm	min. SF-B mm
 Anschweissbänder Paumelles à souder Weld-on hinges 550.229/550.276 555.267/555.268 550.238 555.227/555.261 555.226/555.260	13,5 mm	 555.586 / 555.579 / 555.588	490	530	1000	530	430
		 555.696 / 555.697 / 555.698 / 555.699	490	530	1000	530	430
		 555.500 / 555.501 / 555.860 mit/avec/with 555.859	490	530	1600	830	430

Länderspezifische Vorgaben für Mindestflügelabmessungen beachten.

Il convient de respecter les prescription des pays concernés pour les largeurs minimales des vantaux.

Please comply with the country specific requirements for the minimal leaf widths.

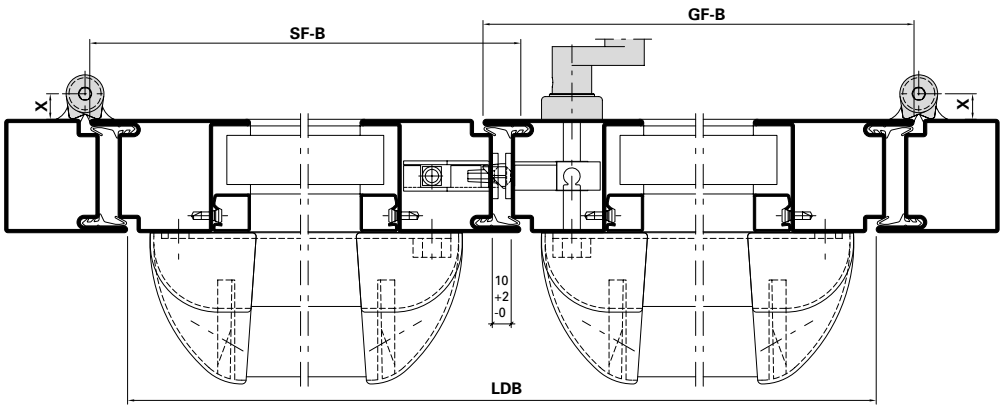

LDB Lichte Durchgangsbreite
GF-B Gangflügel-Breite
SF-B Standflügel-Breite

LDB Largeur vide lumière
GF-B Largeur du vantail de service
SF-B Largeur du vantail semi-fixe

LDB Clear opening width
GF-B Access leaf width
SF-B Secondary leaf width

Zwängungsfreies Öffnen (Türen in Panik-Ausführung)

Ouvertures sans collision des vantaux (Portes en version panique)

Door alignment when opening (Doors with emergency function)

Bänder Paumelles Hinges	Drehpunktabstand Distance à l'axe de rotation Center axis of hinge **X**	Drücker Poignée Handle	Einflügelig Un vantail Single-leaf		Zweiflügelig Deux vantaux Double-leaf		
			min. LDB mm	min. GF-B mm	min. LDB mm	min. GF-B mm	min. SF-B mm
 Anschraubbänder Paumelles à visser Screw-on hinges 555.574-555.577	13 mm	 555.586 / 555.579 / 555.588	490	530	1000	530	430
		 555.696 / 555.697 / 555.698 / 555.699	490	530	1000	530	430
		 555.500 / 555.501 / 555.860 mit/avec/with 555.859	490	530	1600	830	430

Länderspezifische Vorgaben für Mindestflügelabmessungen beachten.

Il convient de respecter les prescription des pays concernés pour les largeurs minimales des vantaux.

Please comply with the country specific requirements for the minimal leaf widths.

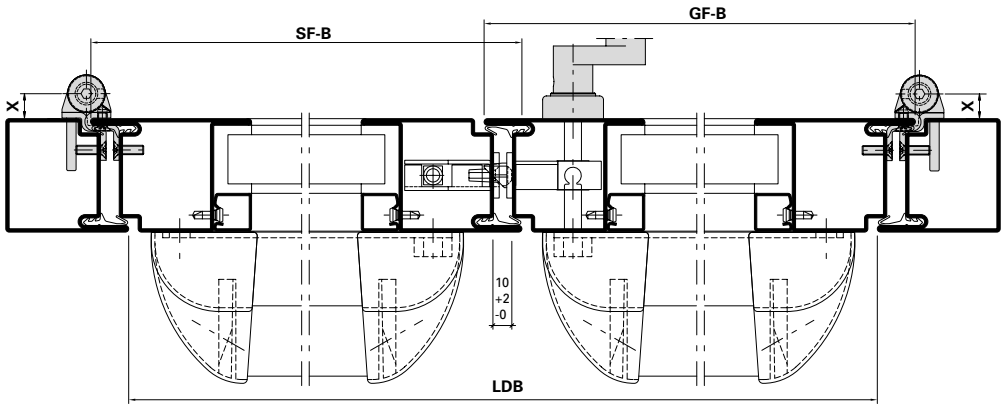

LDB Lichte Durchgangsbreite
GF-B Gangflügel-Breite
SF-B Standflügel-Breite

LDB Largeur vide lumière
GF-B Largeur du vantail de service
SF-B Largeur du vantail semi-fixe

LDB Clear opening width
GF-B Access leaf width
SF-B Secondary leaf width

Zwängungsfreies Öffnen (Türen in Panik-Ausführung)

Ouvertures sans collision des vantaux (Portes en version panique)

Door alignment when opening (Doors with emergency function)

Bänder Paumelles Hinges	Drehpunktabstand Distance à l'axe de rotation Center axis of hinge **X**	Drücker Poignée Handle	Einflügelig Un vantail Single-leaf		Zweiflügelig Deux vantaux Double-leaf		
			min. LDB mm	min. GF-B mm	min. LDB mm	min. GF-B mm	min. SF-B mm
 Anschraubbänder Paumelles à visser Screw-on hinges 550.250/550.286	16,5 mm	 555.586 / 555.579 / 555.588	490	530	1100	580	430
		 555.696 / 555.697 / 555.698 / 555.699	490	530	1100	580	430
		 555.500 / 555.501 / 555.860 mit/avec/with 555.859	490	530	1600	830	430

Länderspezifische Vorgaben für Mindestflügelabmessungen beachten.

Il convient de respecter les prescription des pays concernés pour les largeurs minimales des vantaux.

Please comply with the country specific requirements for the minimal leaf widths.

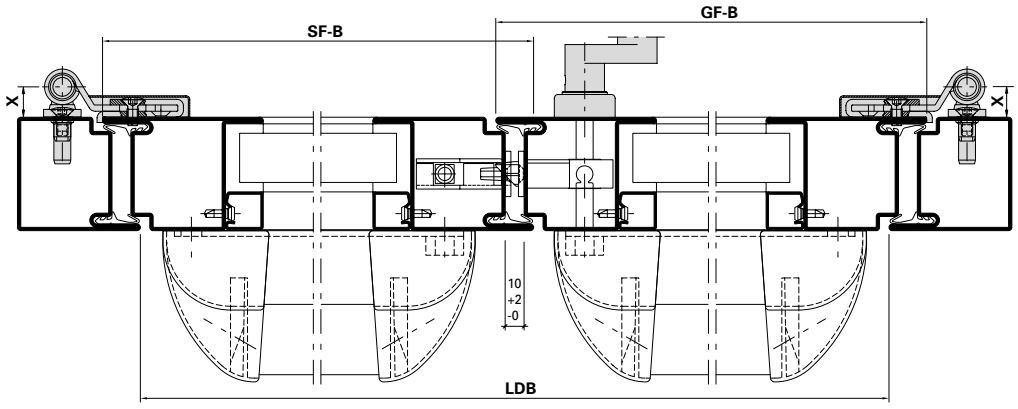

LDB Lichte Durchgangsbreite
GF-B Gangflügel-Breite
SF-B Standflügel-Breite

LDB Largeur vide lumière
GF-B Largeur du vantail de service
SF-B Largeur du vantail semi-fixe

LDB Clear opening width
GF-B Access leaf width
SF-B Secondary leaf width

U_f-Werte
(nach EN ISO 10077-2:2018-01)

Auf den folgenden Seiten finden Sie die U_f-Werte für die verschiedenen Anwendungen von Jansen-Economy 60 E30.

Sie basieren auf folgenden Grundlagen:

Stahl
- Profile bandverzinkter Stahl, unbeschichtet
- Stahl-Glasleisten
- Trockenverglasung
- Nassverglasung

Valeurs U_f
(selon EN ISO 10077-2:2018-01)

Vous trouverez les valeurs U_f pour les différentes applications Jansen-Economy 60 E30. dans les pages qui suivent.

Elles se basent sur les principes suivants:

Acier
- Profilés en bande d'acier zingué, sans revêtement
- Parcloses en acier
- Vitrage à sec
- Vitrage à mastic

U_f values
(according to EN ISO 10077-2:2018-01)

On the following pages you will find the U_f values for the various applications for Jansen-Economy 60 E30.

They are based on the following:

Steel
- Strip galvanised steel profiles, uncoated
- Steel glazing beads
- Glazing with dry glazing
- Glazing with sealing

U_f-Werte
(nach EN ISO 10077-2:2018-01)

Valeurs U_f
(selon EN ISO 10077-2:2018-01)

U_f values
(according to EN ISO 10077-2:2018-01)

	Füllelementstärken Elements de remplissages Infill elements **> 24 mm**
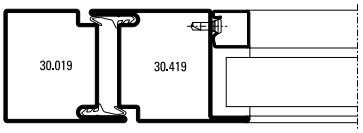	**5,5 W/m²K**
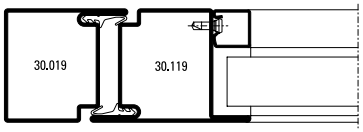	**5,6 W/m²K**
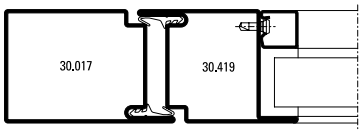	**5,3 W/m²K**
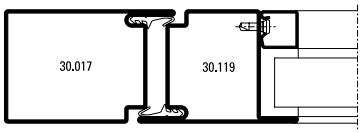	**5,3 W/m²K**
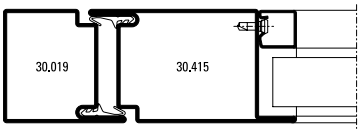	**5,3 W/m²K**
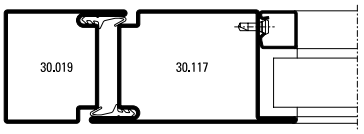	**5,3 W/m²K**
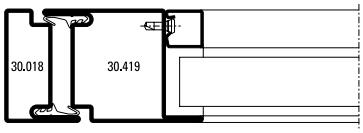	**5,6 W/m²K**
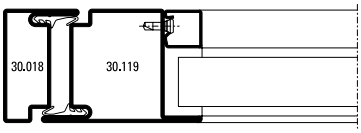	**5,7 W/m²K**

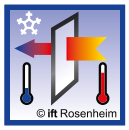	Füllelementstärken Elements de remplissages Infill elements **> 24 mm**
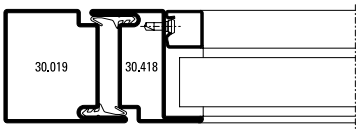	**5,7 W/m²K**
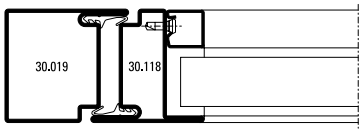	**5,8 W/m²K**
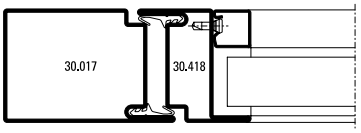	**5,5 W/m²K**
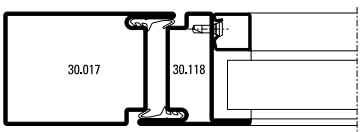	**5,5 W/m²K**
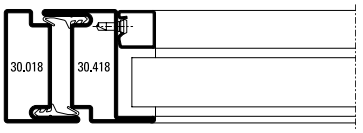	**6,0 W/m²K**
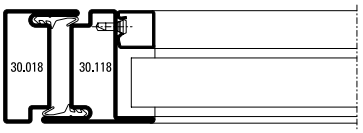	**6,1 W/m²K**
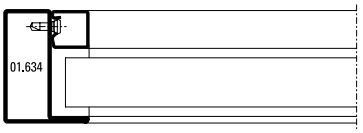	**6,9 W/m²K**
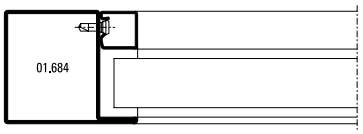	**6,1 W/m²K**

U_f-Werte
(nach EN ISO 10077-2:2018-01)

Valeurs U_f
(selon EN ISO 10077-2:2018-01)

U_f values
(according to EN ISO 10077-2:2018-01)

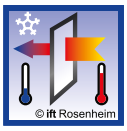	Füllelementstärken Elements de remplissages Infill elements **> 24 mm**
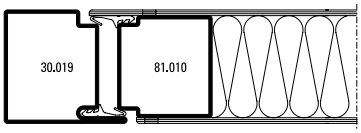	**5,3 W/m²K**
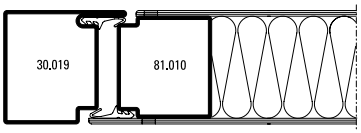	**5,3 W/m²K**
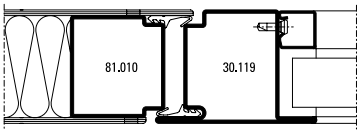	**5,7 W/m²K**
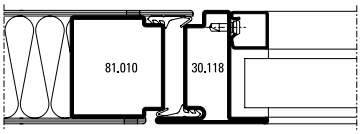	**6,0 W/m²K**
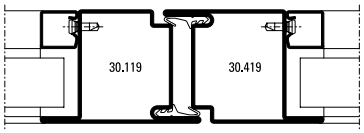	**5,8 W/m²K**
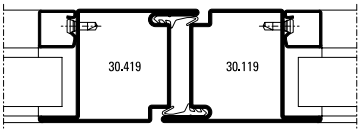	**5,8 W/m²K**
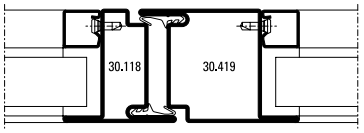	**6,1 W/m²K**
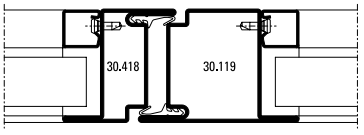	**6,1 W/m²K**

	Füllelementstärken Elements de remplissages Infill elements **> 24 mm**
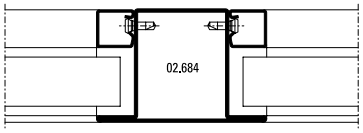	**6,3 W/m²K**
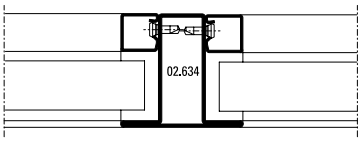	**7,2 W/m²K**
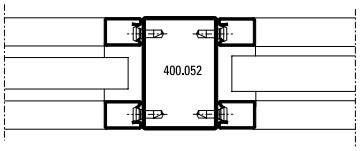	**6,4 W/m²K***

* Nassverglasung
* Vitrage à mastic
* Glazing with sealing

U_f-Werte
(nach EN ISO 10077-2:2018-01)

	Füllelementstärken Elements de remplissages Infill elements **> 24 mm**
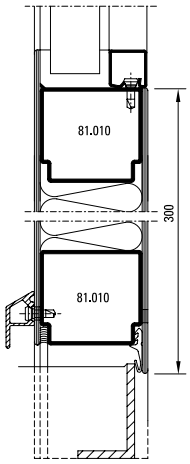	**4,4 W/m²K**
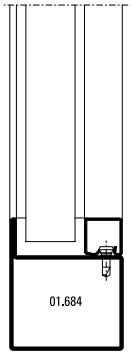	**6,1 W/m²K**

Valeurs U_f
(selon EN ISO 10077-2:2018-01)

	Füllelementstärken Elements de remplissages Infill elements **> 24 mm**
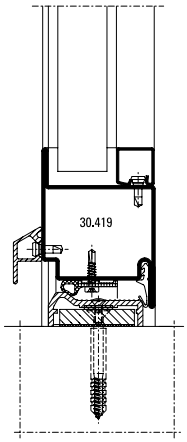	**6,1 W/m²K**
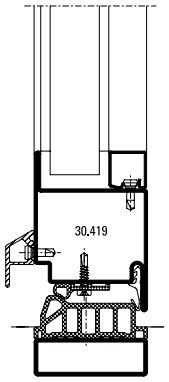	**5,6 W/m²K**

U_f values
(according to EN ISO 10077-2:2018-01)

	Füllelementstärken Elements de remplissages Infill elements **> 24 mm**
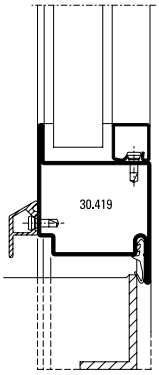	**6,8 W/m²K**
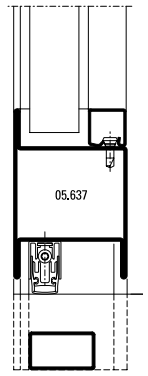	**5,6 W/m²K**

JANISOL 2 EI30

BRANDSCHUTZ-TÜREN UND -VERGLASUNGEN
AUS STAHL UND EDELSTAHL

JANISOL 2 EI30

FIRE RESISTANT DOORS AND SCREENS
IN STEEL AND STAINLESS STEEL

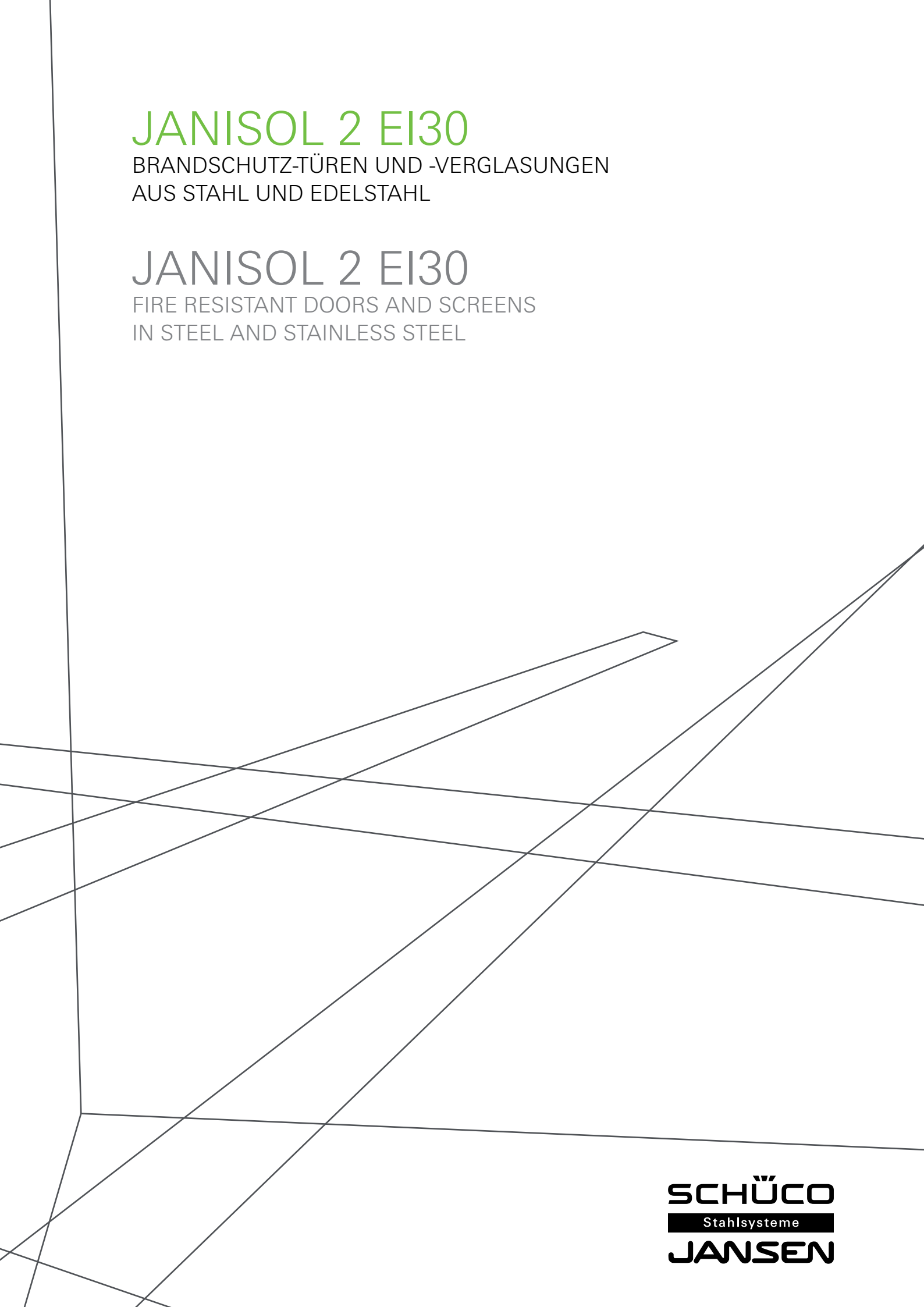

SCHÜCO
Stahlsysteme
JANSEN

Merkmale
Caractéristiques
Characteristics

Janisol 2 EI30
Janisol 2 EI30
Janisol 2 EI30

- Wärmegedämmtes Stahlsystem für Türen und Festverglasungen
- Bautiefe 60 mm, innen und aussen flächenbündig
- Schmale Ansichtsbreiten: Rahmen und Flügel ab 107,5 mm Stulppartie 155 mm
- Ein- und zweiflüglige Türen, nach innen und aussen öffnend, mit Oberlicht oder Festverglasung kombinierbar
- Türflügel bis 1400 x 3000 mm (BxH), landesspezifische Zulassung beachten
- Füllelementstärke von 15 bis 37 mm, Glaseinbau mittels Trocken- oder Nassverglasung
- Systemprüfungen nach Produktnorm EN 14351-1
- Profil-Verbundtechnik nach EN 14024 geprüft
- Festigkeitsanforderung nach EN 1192 (Klasse 4)
- Stahlprofile blank oder bandverzinkt, qualitativ hochwertiger Isoliersteg aus glasfaserverstärktem Polyester
- Grosses Sortiment an systemgeprüften Türbeschlägen
- Barrierefreie Schwellenausbildungen
- Geeignet für Pulver- und Nasslackbeschichtungen
- Fingerschutz nach EN 16005

- Système en acier à rupture de pont thermique pour portes et vitrages fixes
- Profondeur de montage 60 mm, montage à fleur à l'intérieur et à l'extérieur
- Fines largeurs de face: Cadre et vantaux à partir de 107,5 mm Partie têtière 155 mm
- Portes à un et deux vantaux, ouverture vers l'intérieur et vers l'extérieur, combinables avec imposte ou vitrage fixe
- Vantaux de porte jusqu'à 1400 x 3000 mm (LaxH), il convient de respecter les prescriptions et règlements des divers pays concernés
- Élément de remplissage de 15 à 37 mm d'épaisseur, Montage du vitrage à sec ou à silicone
- Contrôles des systèmes selon la norme produit EN 14351-1
- Technique d'assemblage de profilés contrôlée selon EN 14024
- Exigence de résistance selon EN 1192 (classe 4)
- Profilés en acier brut ou en bande d'acier zinguée, traverse isolante de grande qualité en polyester renforcé par fibres de verre
- Grand assortiment de ferrures de porte homologuées
- Formes de seuil sans barrière
- Convient aux revêtements par poudre ou peinture liquide
- Anti-pince-doigts selon EN 16005

- Thermally insulated steel system for doors and fixed glazing
- 60 mm basic depth, flush-fitted on the inside and outside
- Narrow face widths: Frame and leaf from 107.5 mm Meeting stile assembly 155 mm
- Single and double-leaf doors, inward and outward-opening, can be combined with toplight or fixed glazing
- Door leaf up to 1400 x 3000 mm (WxH), the regulations and bye-laws in force in the particular country must be respected
- Infill unit thickness of 15 to 37 mm, Glazing installed by means of dry or wet glazing
- System tests in accordance with the product standard EN 14351-1
- Profile bonding technology tested in accordance with EN 14024
- Strength requirements in accordance with EN 1192 (Class 4)
- Raw finish or strip galvanised steel profiles, high-quality insulating bar made of glass fibre-reinforced polyester
- Large range of system-tested door fittings
- Easy-access thresholds
- Suitable for powder and wet paint coating
- Anti-finger-trap according to EN 16005

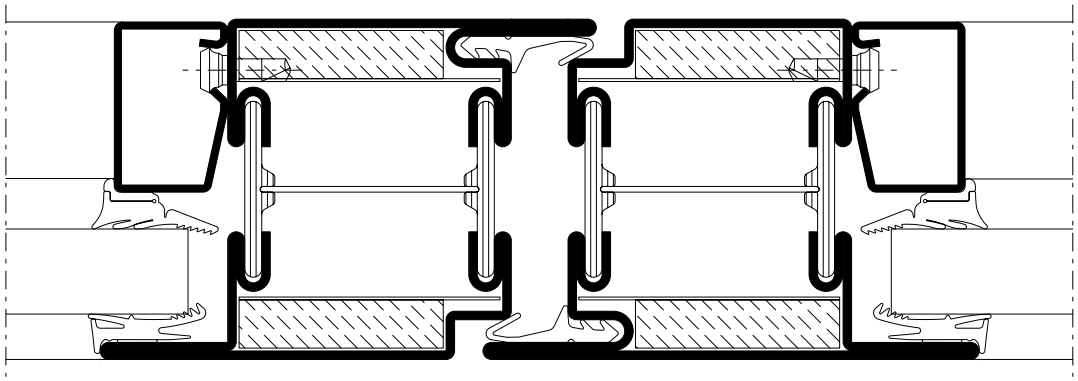

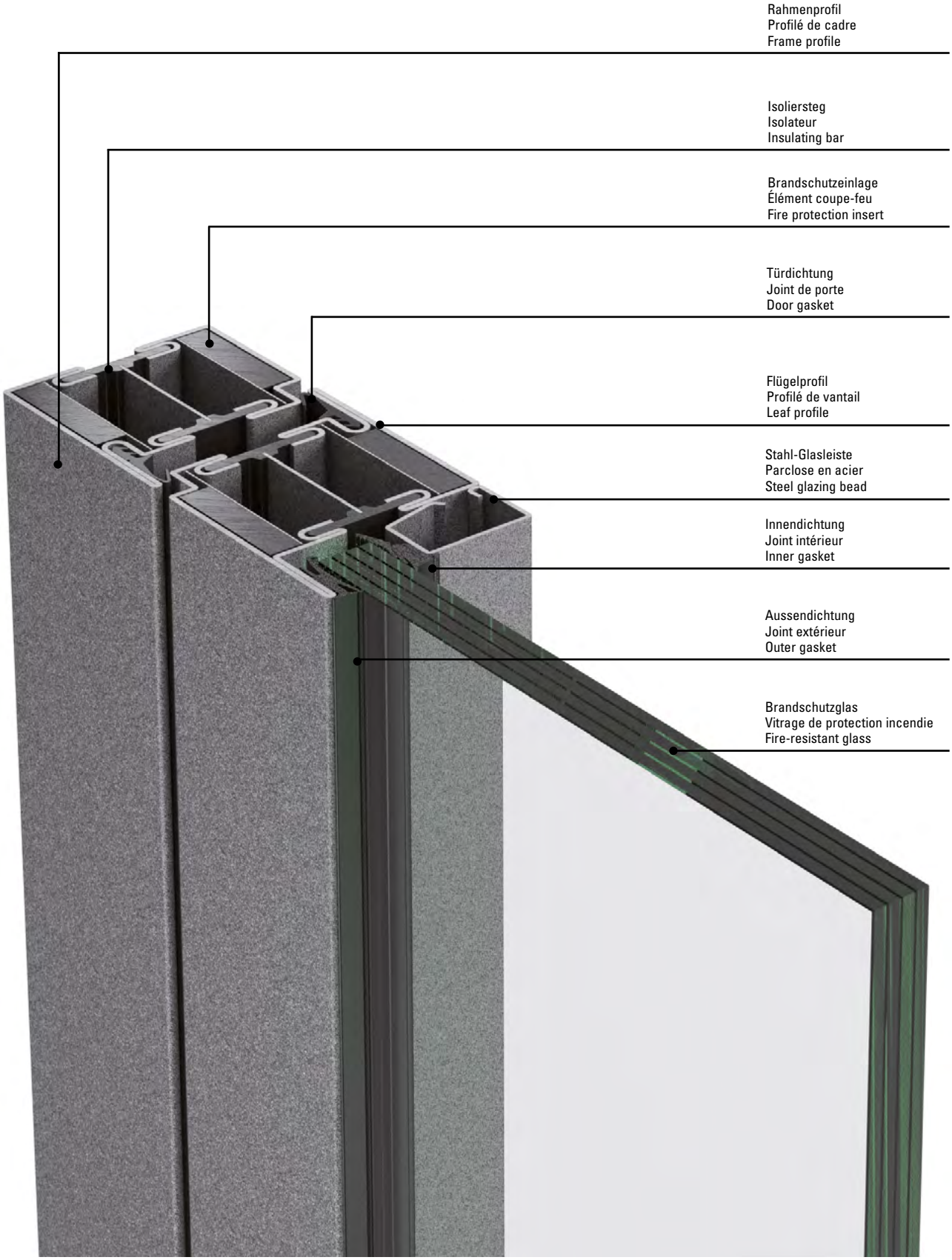
Rahmenprofil
Profilé de cadre
Frame profile
Isoliersteg
Isolateur
Insulating bar
Brandschutzeinlage
Élément coupe-feu
Fire protection insert
Türdichtung
Joint de porte
Door gasket
Flügelprofil
Profilé de vantail
Leaf profile
Stahl-Glasleiste
Parclose en acier
Steel glazing bead
Innendichtung
Joint intérieur
Inner gasket
Aussendichtung
Joint extérieur
Outer gasket
Brandschutzglas
Vitrage de protection incendie
Fire-resistant glass

Zulassungen/Prüfungen
Homologations/Essais
Authorisations/Tests

Janisol 2 EI30
Janisol 2 EI30
Janisol 2 EI30

AT: **EI30/EI$_2$30-C**
Klassifizierungsbericht
Nr. 09082015-1, IBS Linz

CH: **F30/T30/EI30**
SBZ 8150-54, SBZ 8708-10, 16618/19/20, 21990, 21923, 21995, 21953, 21962, 22007, 22005, 22014, VKF Bern
www.vkf.ch (BSRonline)

DE: **F30**
Z-19.14-589 DIBt Berlin
T30-1 / T30-2
T30-1 RS / T30-2 RS
Z-6.20-2026 DIBt Berlin

Max. Abmessungen

Rohrrahmen	LDBxLDH
T30-1/RS	1400 x 3000 mm
T30-2/RS	2984 x 3000 mm
verblecht	LDBxLDH
T30-1	1400 x 2500 mm
T30-2	2600 x 2500 mm
	BxH
F30	endlos x 4500 mm

FI: **EI30**
VTT-RTH-00074-12
VTT-RTH-00012-17
VTT Expert Service Oy

FR: **Coupe feu 30'**
Divers Procès-verbaux de classement efectis France, Maizières-lès-Metz

GB: **Insulation $^1/_2$ h**
Integrity 1 h,
BS 476:Part 22,1987
Assessment Report Nr.
P100099-1006
BRE, Bucknalls Lane, Garston, Watford, Hertfordshire

Insulation/integrity $^1/_2$ h
BS 476: Part 22, 1987
Assessment Report Nr.
CC 286821
BRE Global Ltd.

SE: **EI30**
SP SITAC Assessment Report
176206 2017-09-28

Die Vorschriften bzw. Bestimmungen der verschiedenen Länder sind zu beachten.

AT: **F30/T30**
Klassifizierungsbericht
Nr. 09082015-1, IBS Linz

CH: **F30/T30/EI30**
SBZ 8150-54, SBZ 8708-10, 16618/19/20, 21990, 21923, 21995, 21953, 21962, 22007, 22005, 22014, AEAI Berne
www.vkf.ch (BSRonline)

DE: **F30**
Z-19.14-589 DIBt Berlin
T30-1 / T30-2
T30-1 RS / T30-2 RS
Z-6.20-2026 DIBt Berlin

Max. Dimensions

Cadre	LDBxLDH
T30-1/RS	1400 x 3000 mm
T30-2/RS	2984 x 3000 mm
Tôlé	LDBxLDH
T30-1	1400 x 2500 mm
T30-2	2600 x 2500 mm
	BxH
F30	illimité x 4500 mm

FI: **EI30**
VTT-RTH-00074-12
VTT-RTH-00012-17
VTT Expert Service Oy

FR: **Coupe feu 30'**
Divers Procès-verbaux de classement efectis France, Maizières-lès-Metz

GB: **Insulation $^1/_2$ h**
Integrity 1 h,
BS 476:Part 22,1987
Assessment Report Nr.
P100099-1006
BRE, Bucknalls Lane, Garston, Watford, Hertfordshire

Insulation/integrity $^1/_2$ h
BS 476: Part 22, 1987
Assessment Report Nr.
CC 286821
BRE Global Ltd.

SE: **EI30**
SP SITAC Assessment Report
176206 2017-09-28

Il convient de respecter les prescriptions et règlements des divers pays concernés.

AT: **F30/T30**
Klassifizierungsbericht
Nr. 09082015-1, IBS Linz

CH: **F30/T30/EI30**
SBZ 8150-54, SBZ 8708-10, 16618/19/20, 21990, 21923, 21995, 21953, 21962, 22007, 22005, 22014, VKF Bern
www.vkf.ch (BSRonline)

DE: **F30**
Z-19.14-589 DIBt Berlin
T30-1 / T30-2
T30-1 RS / T30-2 RS
Z-6.20-2026 DIBt Berlin

Max. Dimensions

Frame	LDBxLDH
T30-1/RS	1400 x 3000 mm
T30-2/RS	2984 x 3000 mm
Sheet metal	LDBxLDH
T30-1	1400 x 2500 mm
T30-2	2600 x 2500 mm

F30 (BxH) unlimited x 4500 mm

FI: **EI30**
VTT-RTH-00074-12
VTT-RTH-00012-17
VTT Expert Service Oy

FR: **Coupe feu 30'**
Divers Procès-verbaux de classement efectis France, Maizières-lès-Metz

GB: **Insulation $^1/_2$ h**
Integrity 1 h,
BS 476:Part 22,1987
Assessment Report Nr.
P100099-1006
BRE, Bucknalls Lane, Garston, Watford, Hertfordshire

Insulation/integrity $^1/_2$ h
BS 476: Part 22, 1987
Assessment Report Nr.
CC 286821
BRE Global Ltd.

SE: **EI30**
SP SITAC Assessment Report
176206 2017-09-28

The regulations and bye-laws in force in the particular country must be respected.

Luftschalldämmung
nach EN ISO 140-3 (1993) und ISO/DIS 717-1 (1993), DIN 52210:

R_w = 43 dB

Zusammenfassender Prüfbericht Nr. 175 41168 R1 vom 12.1.2010, ift Rosenheim/DE

Isolement contre les sons aériens
selon EN ISO 140-3 (1993) et ISO/DIS 717-1 (1993), DIN 52210:

R_w = 43 dB

Rapport d'essai récapitulatif/ Avis d'expert 14-003239-PR01 24.11.2014, ift Rosenheim/DE

Insulation against airborne noise
according to EN ISO 140-3 (1993) and ISO/DIS 717-1 (1993), DIN 52210:

R_w = 43 dB

Test Report Summery/ Expert Statement 14-003239-PR01 24.11.2014, ift Rosenheim/DE

Einbruchhemmung RC3
nach DIN V ENV 1627
212 25835 / 212 25945 /
255 26489 / 255 33885
ift DE-Rosenheim

Anti-effraction RC3
selon DIN V ENV 1627
212 25835 / 212 25945 /
255 26489 / 255 33885
ift Rosenheim/DE

Burglar resistance RC3
according to DIN V ENV 1627
212 25835 / 212 25945 /
255 26489 / 255 33885
ift Rosenheim/DE

Die Vorschriften bzw. Bestimmungen der verschiedenen Länder sind zu beachten.

Il convient de respecter les prescriptions et règlements des divers pays concernés.

The regulations and bye-laws in force in the particular country must be respected.

Zulassungen/Prüfungen
Homologations/Essais
Authorisations/Tests

Janisol 2 EI30
Janisol 2 EI30
Janisol 2 EI30

Norm	Eigenschaft Caractéristique Characteristic	Klassifizierung/Wert Classification / Valeur Classification / Value									
EN 12210	**Widerstandsfähigkeit bei Windlast** **Résistance à la pression du vent** **Resistance to wind load**	npd	1 (400)	2 (800)	3 (1200)	4 (1600)	5 (2000)	Exxx (>2000)			
EN 12208	**Schlagregendichtheit** **Etanchéité à la pluie battante** **Watertightness**	npd	1A (0)	2A (50)	3A (100)	4A (150)	5A (200)	6A (250)	7A (300)	8A (450	9A (600)	Exxx (>750
EN ISO 10140	**Schalldämmung** R_w (C, C_{tr}) (dB) **Isolation phonique** R_w (C, C_{tr}) (dB) **Sound insulation** R_w (C, C_{tr}) (dB)	npd	bis R_w 43 dB (-2; -5) jusqu'à R_w 43 dB (-2; -5) up to R_w 43 dB (-2; -5)									
EN ISO 10077-2	**Wärmedurchgangskoeffizient** U_f (W/(m²·K)) **Transmission thermique** U_f (W/(m²·K)) **Thermal production** U_f (W/(m²·K))	npd	ab 1.5 W/m²K à partir de 1.5 W/m²K from 1.5 W/m²K									
EN 12207	**Luftdurchlässigkeit** **Perméabilité à l'air** **Air permeability**	npd	1 (150)	2 (300)	3 (600)	4 (600)						
EN 1192	**Klassifizierung der Festigkeitsanforderungen** **Classification des exigences de résistance méc.** **Classification of strength requirements**	npd	1	2	3	4						
EN 12219	**Differenzklimaverhalten** **Résistance aux changements de température** **Resistance to change in temperature**	npd	1(x)C	2(x)C	3(x)C							
EN 1627	**Einbruchhemmung** **Anti-effraction** **Burglar resistance**	npd	1	2	3	4	5	6				
EN 1522	**Durchschusshemmung** **Résistance aux balles** **Bullet proofing**	npd	FB1	FB2	FB3	FB4	FB5	FB6	FB7	FSG		
EN 14024	**Metallprofile mit thermischer Trennung** **Profilés en métal. avec rupture de pont thermique** **Metal profiles with thermal barrier**		CW / TC2									
EN 1191 EN 1603	**Dauerfunktionsprüfung** **Durabilité mécanique** **Mechanical durability**		D	1 5'000	2 10'000	3 20'000	4 50'000	5 100'000	6 200'000	7 500'000	8 1'000'000	

Norm	Eigenschaft Caractéristique Characteristic	Klassifizierung/Wert Classification / Valeur Classification / Value					
 EN 12217	**Bedienkräfte** **Forces de manœuvre** **Operating forces**	npd	0	1	2		
 EN 179 EN 1125	**Fähigkeit zur Freigabe** **Capacité au déclenchement** **Ability to release**		Anforderung erfüllt Exigence remplie Requirement fulfilled				
 DIN 18040	**Barrierefreiheit** **Absence d›entrave au passage** **Barrier-free**		Schwellenlose Ausführung Exécution sans seuil Execution without threshold				
 EN 1634-1 EN 13501-2	**Brandschutz** **Résistance aux feu** **Fire resistance**		$EI_2$30				
 EN 1634-3 EN 13501-2	**Rauchschutz** **Etanchéité à la fumée** **Smoke control**		S_a / S_{200}				
 EN 16034 EN 13501-2	**Selbstschliessung** **Fermeture automatique** **Self-closing**		C				
 EN 13049	**Stossfestigkeit** **Résistance aux chocs** **Impact resistance**	npd	1	2	3	4	5
 EN 16034	**Dauerhaftigkeit der Selbstschliessung gegenüber Alterung (Korrosion)** **Endurance de la fermeture automatique contre le vieillissement (corrosion)** **Durability of self-closing against ageing (corrosion)**		erzielt atteinte achieved				

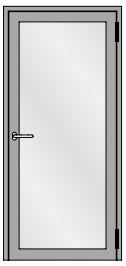

Einflügelige Türe
Porte à un vantail
Single leaf door

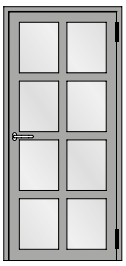

Einflügelige Türe mit Riegel
Porte à un vantail avec traverse
Single leaf door with transom

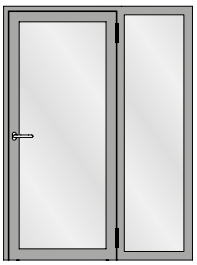

Einflügelige Türe mit festem Seitenteil
Porte à un vantail avec partie latérale fixe
Single leaf door with fixed side light

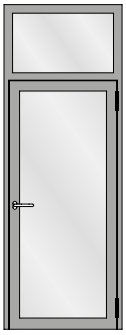

Einflügelige Türe mit festem Oberlicht
Porte à un vantail avec imposte fixe
Single leaf door with fixed top light

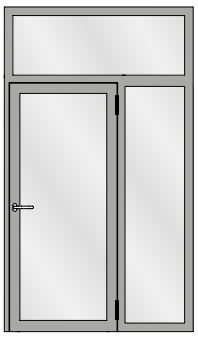

Einflügelige Türe mit festem Seitenteil und festem Oberlicht
Porte à un vantail avec avec partie latérale fixe et imposte fixe
Single leaf door with fixed side light and fixed top light

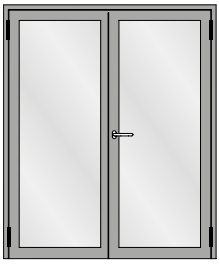

Zweiflügelige Türe
Porte à deux vantaux
Double leaf door

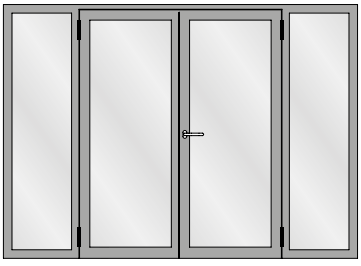

Zweiflügelige Türe mit zwei festen Seitenteilen
Porte à deux vantaux avec deuxparties latérales fixes
Double leaf door with two fixed side lights

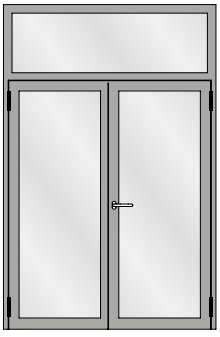

Zweiflügelige Türe mit festem Oberlicht
Porte à deux vantaux avec imposte fixe
Double leaf door with fixed top light

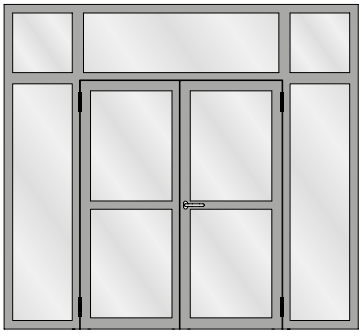

Zweiflügelige Türe mit zwei festen Seitenteilen und festen Oberlichtern
Porte à deux vantaux avec deux parties latérales fixes et impostes fixes
Double leaf door with two fixed side lights and fixed top lights

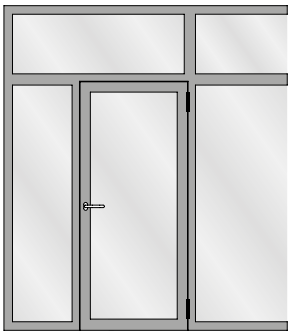

Festverglasung mit einflügeliger Türe
Vitrage fixe avec porte à un vantail
Fixed glazing with single leaf door

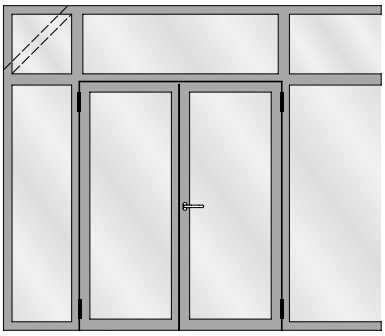

Festverglasung mit zweiflügeliger Türe
Vitrage fixe avec porte à deux vantaux
Fixed glazing with double leaf door

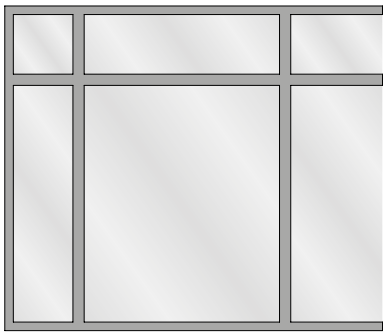

Festverglasung
Vitrage fixe
Fixed glazing

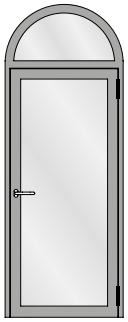

Einflügelige Türe mit Rundbogen-Oberlicht
Porte à un vantail avec imposte demi-ronde
Single leaf door with round arched top light

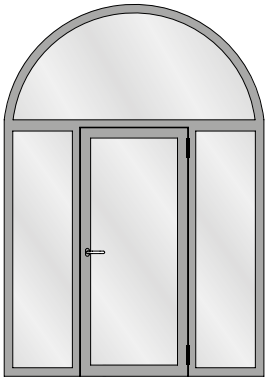

Einflügelige Türe mit zwei festen Seitenteilen und Rundbogen-Oberlicht
Porte à un vantail avec deux parties latérales fixes et imposte demi-ronde
Single leaf door with two fixed side lights and round arched top light

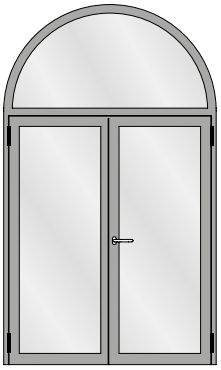

Zweiflügelige Türe mit Rundbogen-Oberlicht
Porte à deux vantaux avec imposte demi-ronde
Double leaf door with round arched top light

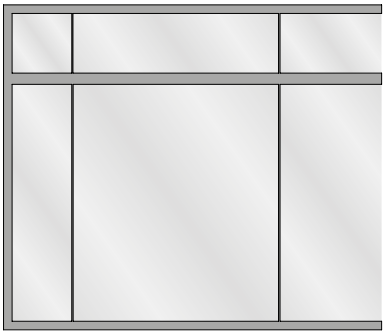

Stossfugenverglasung
Vitrage joint vif
Butt-joint glazing

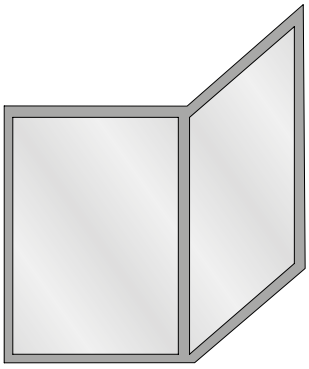

Eckausbildung
Vitrage d'angle
Corner glazing

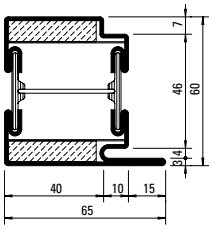

630.013.2
630.013.2 Z
630.013.25

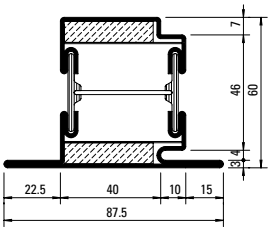

630.114.2
630.114.2 Z
630.114.25

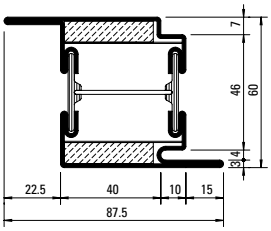

630.416.2
630.416.2 Z
630.416.25

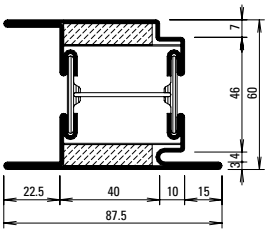

630.428.2
630.428.2 Z

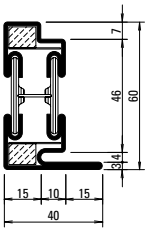

630.010.2 Z

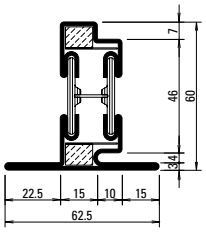

630.110.2 Z

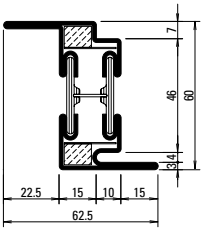

630.411.2 Z

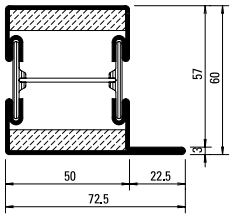

601.685.2
601.685.2 Z
601.685.25

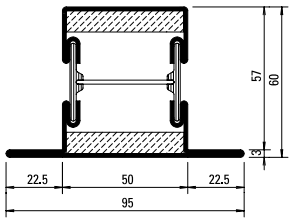

602.685.2
602.685.2 Z
602.685.25

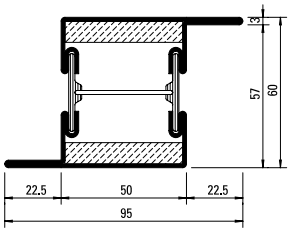

603.685.2
603.685.2 Z

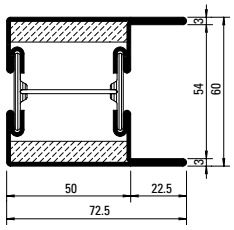

604.685.2
604.685.2 Z

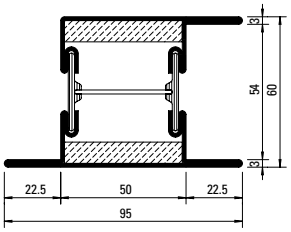

605.685.2
605.685.2 Z
605.685.25

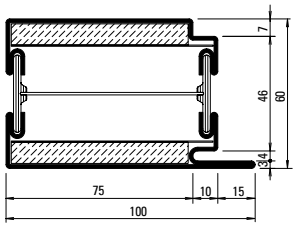

630.016.2
630.016.2 Z
630.016.25

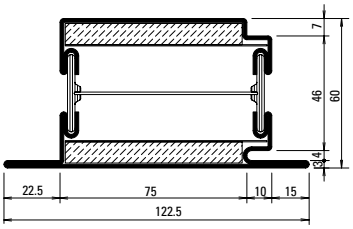

630.115.2
630.115.2 Z
630.115.25

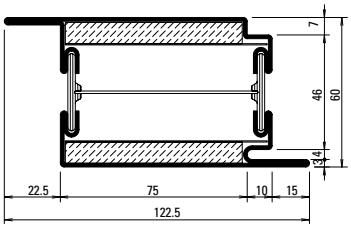

630.417.2
630.417.2 Z
630.417.25

Profil-Nr.	G kg/m	Ix cm⁴	Wx cm³	Iy cm⁴	Wy cm³	U m²/m
601.685.2 Z	4,880	19,3	5,31	21,7	5,12	0,265
602.685.2 Z	5,400	22,1	5,58	31,1	6,54	0,310
603.685.2 Z	5,400	24,2	7,57	31,1	6,54	0,310
604.685.2 Z	5,400	24,1	7,53	27,2	7,03	0,321
605.685.2 Z	5,920	28,1	7,94	38,4	7,46	0,354
630.010.2 Z	3,760	13,3	3,54	4,13	1,63	0,233
630.013.2 Z	5,070	18,6	5,08	18,7	5,14	0,273

Profil-Nr.	G kg/m	Ix cm⁴	Wx cm³	Iy cm⁴	Wy cm³	U m²/m
630.110.2 Z	4,280	15,7	3,83	7,84	2,34	0,277
630.114.2 Z	5,590	21,4	5,36	27,4	5,93	0,317
630.411.2 Z	4,280	18,4	5,70	7,84	2,34	0,277
630.416.2 Z	5,590	23,7	7,32	27,4	5,93	0,317
630.428.2 Z	6,110	27,2	7,68	34,1	7,64	0,362
630.016.2 Z	6,880	25,8	7,23	61,0	11,63	0,343
630.115.2 Z	7,400	28,7	7,48	79,6	12,42	0,387
630.417.2 Z	7,400	30,5	9,47	79,6	12,42	0,387

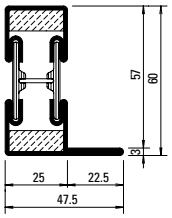

601.635.2
601.635.2 Z

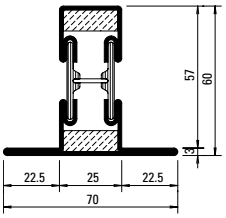

602.635.2
602.635.2 Z

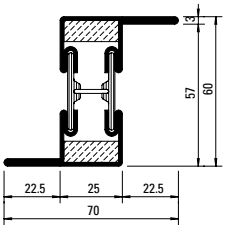

603.635.2
603.635.2 Z

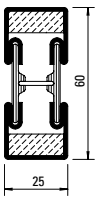

600.006.2
600.006.2 Z

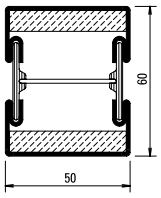

600.005.2
600.005.2 Z
600.005.25

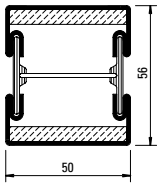

600.001.2
600.001.2 Z

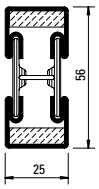

600.002.2
600.002.2 Z

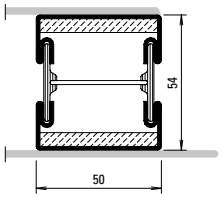

600.007.2 Z

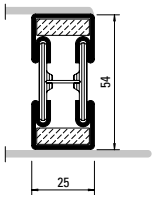

600.008.2 Z

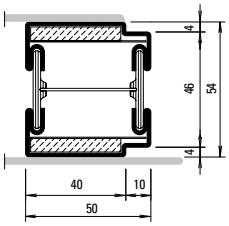

600.010.2 Z

Stabachse
Axe de la barre
Bar axis

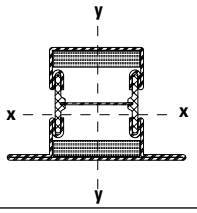

Artikelbibliothek
Bibliothèque des articles
Article library

DXF DWG

Oberfläche/Werkstoff

Artikel-Nr.

ohne Zusatz = blank

mit Z = bandverzinkter Stahl

Werkstoff 1.4301 (AISI 304)
mit 25 = blank
mit 27 = geschliffen, Korn 220-240
mit 28 = geschliffen, Korn 320-400

Edelstahl geschliffen auf Anfrage

Surface/Matériau

No. d'article

sans supplément = brut

avec Z = bande d'acier zinguée

Matériau 1.4301 (AISI 304)
avec 25 = brut
avec 27 = polies, grain 220-240
avec 28 = polies, grain 320-400

Acier Inox polie sur demande

Surface/Material

Part no.

without addition = bright

with Z = strip galvanised steel

Material 1.4301 (AISI 304)
with 25 = bright
with 27 = polished, grain 220-240
with 28 = polished, grain 320-400

Stainless steel polished on request

Profil-Nr.	G kg/m	Ix cm⁴	Wx cm³	Iy cm⁴	Wy cm³	U m²/m
601.635.2 Z	3,800	14,0	3,78	5,84	1,88	0,215
602.635.2 Z	4,310	16,6	4,07	10,10	2,88	0,260
603.635.2 Z	4,310	19,1	5,97	10,10	2,88	0,260

Profil-Nr.	G kg/m	Ix cm⁴	Wx cm³	Iy cm⁴	Wy cm³	U m²/m
600.001.2 Z	4,080	13,5	4,53	14,0	5,58	0,213
600.002.2 Z	3,100	9,06	3,03	2,60	2,08	0,163
600.005.2 Z	4,360	15,6	4,87	14,6	5,84	0,221
600.006.2 Z	3,280	10,4	3,26	2,76	2,20	0,171
600.007.2 Z	4,000	12,49	4,34	13,65	5,46	0,220
600.008.2 Z	3,080	10,12	3,75	2,80	2,24	0,170
600.010.2 Z	4,160	11,9	4,16	13,1	5,16	0,223

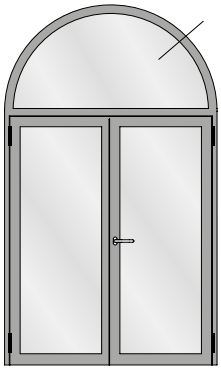

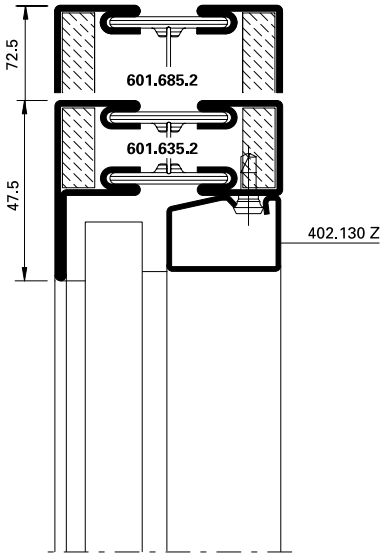

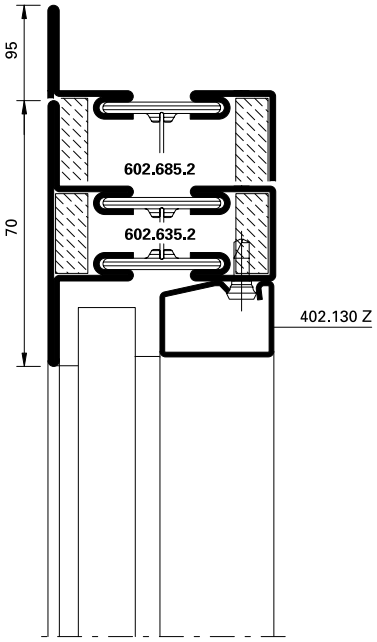



Halbrundbogen
Arc semi-circulaire
Semi-circular arch

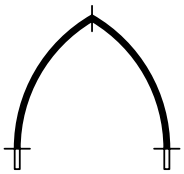

Spitzbogen
Arc en ogive
Gothic arch



Stichbogen
Arc bombé
Segmented arch



Korbbogen
Anse de panier
Oval arch

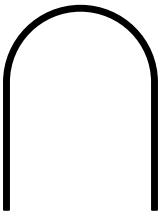

Halbrundbogen mit Schenkel
Arc surhaussé prolongée
Semi-circular arch with side extension

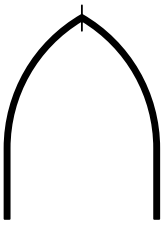

Spitzbogen mit Schenkel
Arc en ogive prolongée
Gothic arch with side extension

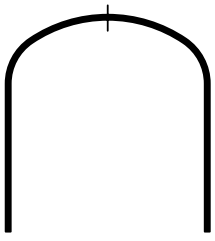

Korbbogen mit Schenkel
Anse de panier prolongée
Oval arch with side extension

Profil Profilé Profile	Min. Radius Rayon min. Min. radius R
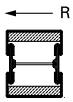	
600.001.2 Z	1700 mm
600.002.2 Z	600 mm
600.005.2 Z	1650 mm
600.006.2 Z	500 mm
600.007.2 Z	1650 mm
600.008.2 Z	400 mm
600.010.2 Z	1250 mm
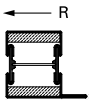	
601.635.2 Z	500 mm
601.685.2 Z	1300 mm
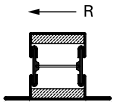	
602.635.2 Z	800 mm
602.685.2 Z	1300 mm
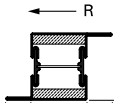	
603.635.2 Z	1000 mm
603.685.2 Z	1550 mm

Profil Profilé Profile	Min. Radius Rayon min. Min. radius R
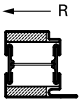	
630.010.2 Z	700 mm
630.013.2 Z	1550 mm
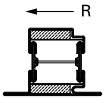	
630.110.2 Z	1000 mm
630.114.2 Z	1650 mm
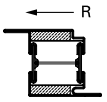	
630.411.2 Z	1000 mm
630.416.2 Z	1700 mm

Stahl-Glasleisten Parcloses en acier Steel glazing beads	Min. Radius Rayon min. Min. radius R
	
402.112 Z	500 mm
402.115 Z	500 mm
402.120 Z	600 mm
402.125 Z	750 mm
402.130 Z	1000 mm
	
62.507 GVGC	300 mm
62.508 GVGC	300 mm
62.509 GVGC	300 mm

Biegen von Edelstahl-Profilen auf Anfrage!

Die Radien-Angaben beziehen sich auf die langjährige Erfahrung und Fertigung im Hause Jansen.

Profilés acier Inox sur demande!

Les rayons indiqués se fondent sur la longue expérience et la fabrication au sein de la maison Jansen.

Stainless steel profiles on request!

The radii specifications are based on the many years of experience Jansen has in fabrication.

Glasleisten (Massstab 1:2)
Parcloses (échelle 1:2)
Glazing beads (scale 1:2)

Janisol 2 EI30
Janisol 2 EI30
Janisol 2 EI30

Glasleisten aus bandverzinktem Stahl (Länge 6 m)

Parcloses en bande d'acier zinguée (longueur 6 m)

Glazing beads made of strip galvanised steel (length 6 m)

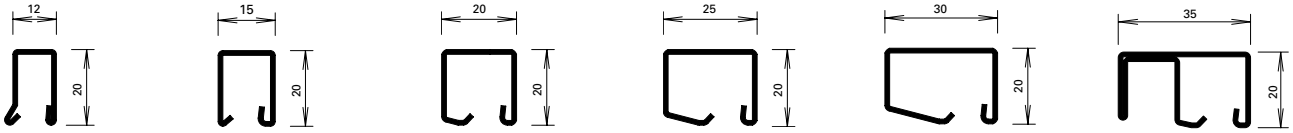

402.112 Z **402.115 Z** **402.120 Z** **402.125 Z** **402.130 Z** **402.136 Z**

450.007

Befestigungsknopf
VE = 50 Magazine à 10 Knöpfe

Bouton de fixation
UV = 50 magasins à 10 pièces

Fastening stud
PU = 50 magazines with 10 studs

450.008

Befestigungsknopf
VE = 400 Magazine à 10 Knöpfe

Bouton de fixation
UV = 400 magasins à 10 pièces

Fastening stud
PU = 400 magazines with 10 studs

450.006

Befestigungsknopf (kurz) SR1
Bohrdurchmesser ø 3,5 mm
VE = 100 Stück

Bouton de fixation (court) SR1
Diamètre de perçage ø 3,5 mm
UV = 100 pièces

Fastening stud (short) SR1
Hole diameter ø 3,5 mm
PU = 100 pieces

450.009

Befestigungsknopf
VE = 1000 Stück lose

Bouton de fixation
UV = 1000 pièces

Fastening stud
PU = 1000 pieces

Winkelkontur-Stahl-Glasleisten (Länge ca. 6 m)

Parcloses en acier à contour angulaire (longueur env. 6 m)

Angle contour steel glazing beads (length approx. 6 m)

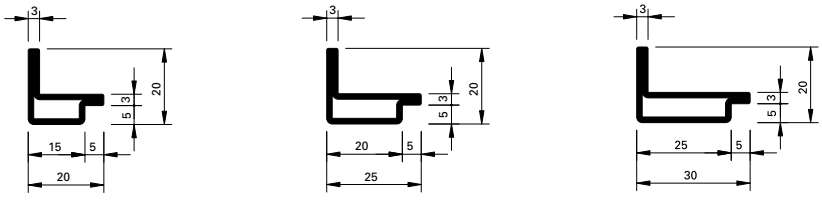

62.507 GV+GC **62.508 GV+GC** **62.509 GV+GC**

Artikel-Nr.	G kg/m	B m²/m
402.112 Z	0,550	0,062
402.115 Z	0,600	0,066
402.120 Z	0,670	0,074
402.125 Z	0,740	0,083
402.130 Z	0,844	0,092
402.136 Z	0,844	0,092

Artikel-Nr.	G kg/m	B m²/m
62.507 GV+GC	0,840	0,076
62.508 GV+GC	0,960	0,086
62.509 GV+GC	1,090	0,096

G = Gewicht
B = Beschichtungsfläche

G = Poids
B = Surface à traiter

G = Weight
B = Coated surface

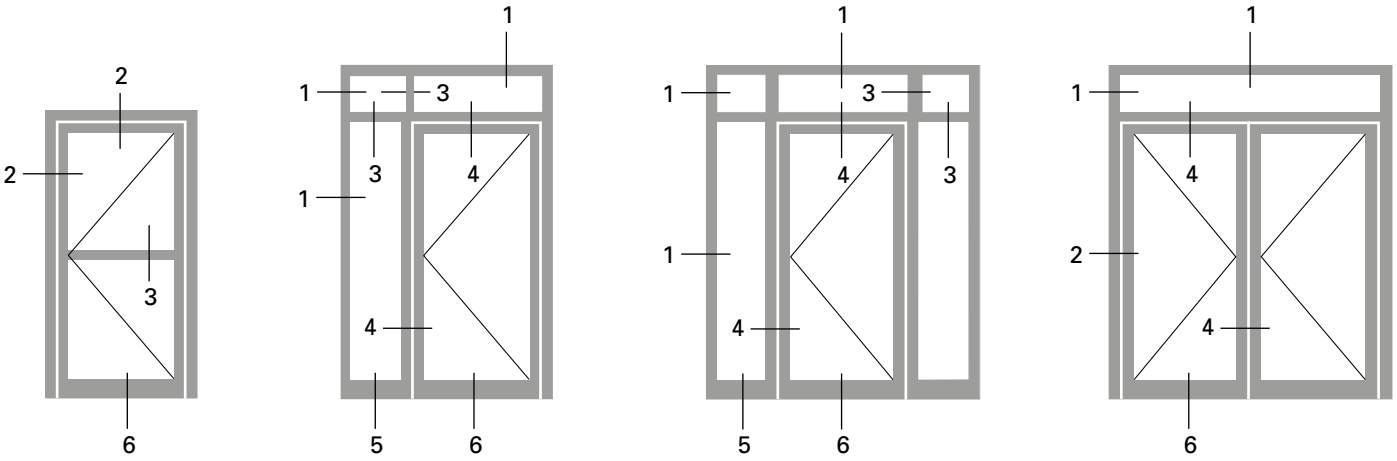

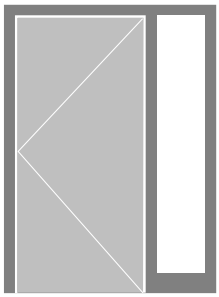

Verblechte Brandschutztüren siehe Seite 35-118
Portes coupe-feu tôlées voir page 35-118
Sheet metal clad fire doors see page 35-118

1.0

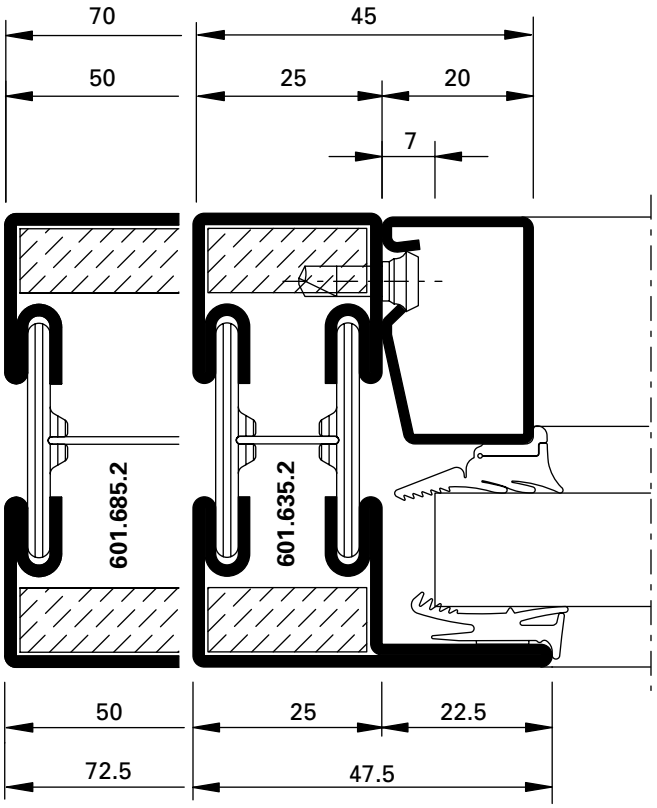

DXF DWG *31-0101-C-003*

3.1

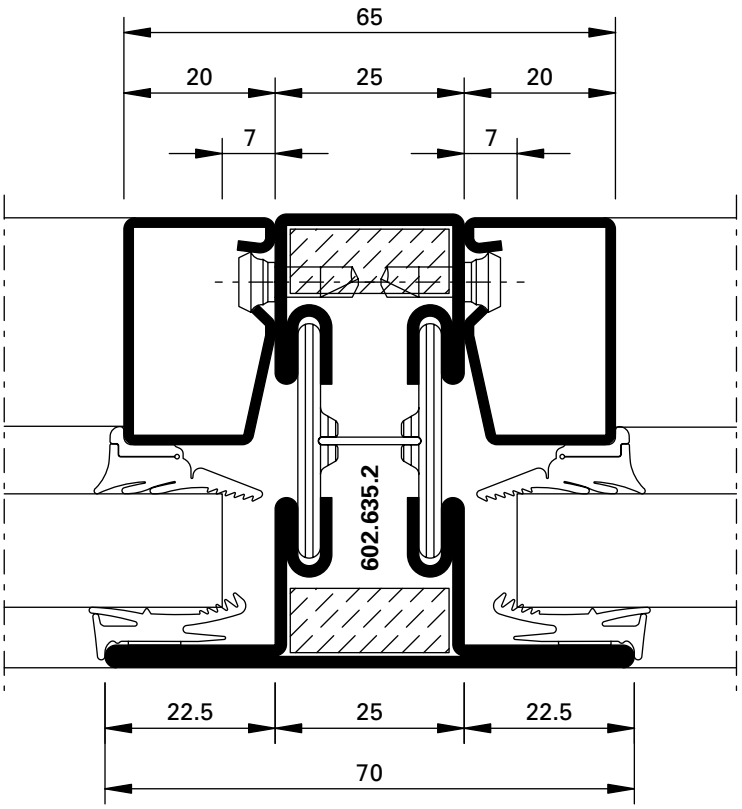

DXF DWG *31-0101-C-006*

2.0

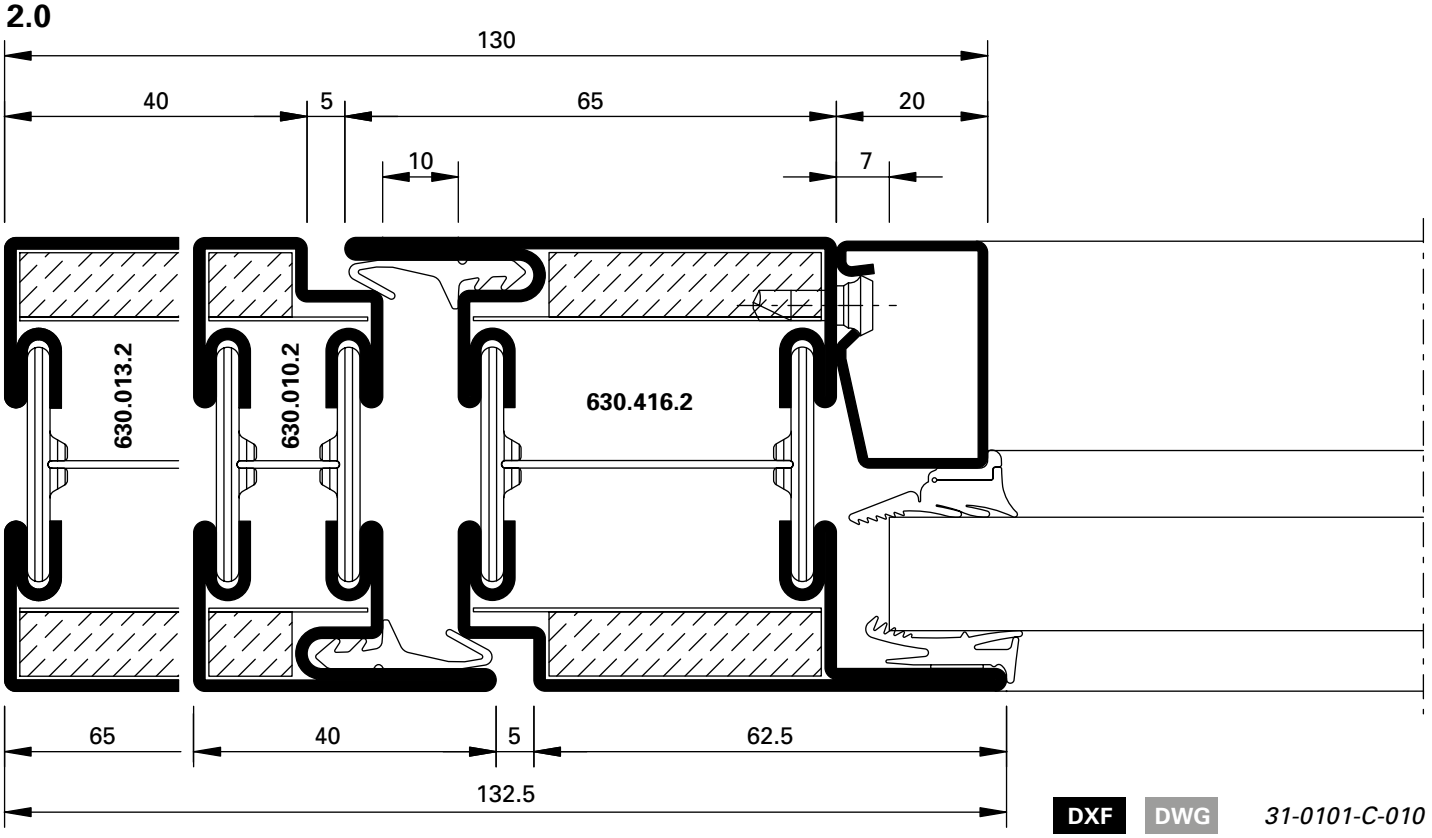

DXF DWG *31-0101-C-010*

2.1

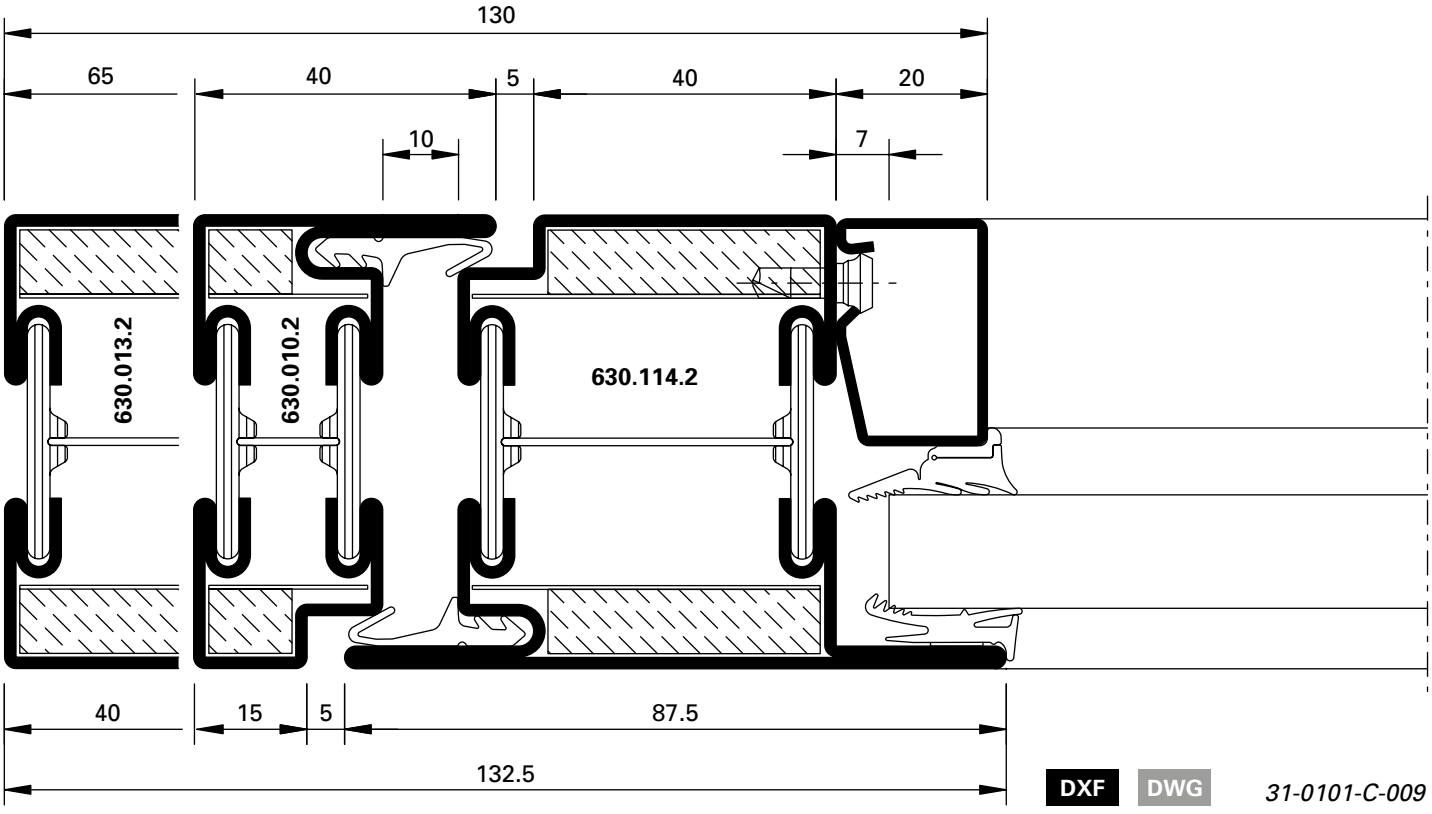

DXF DWG *31-0101-C-009*

4.0

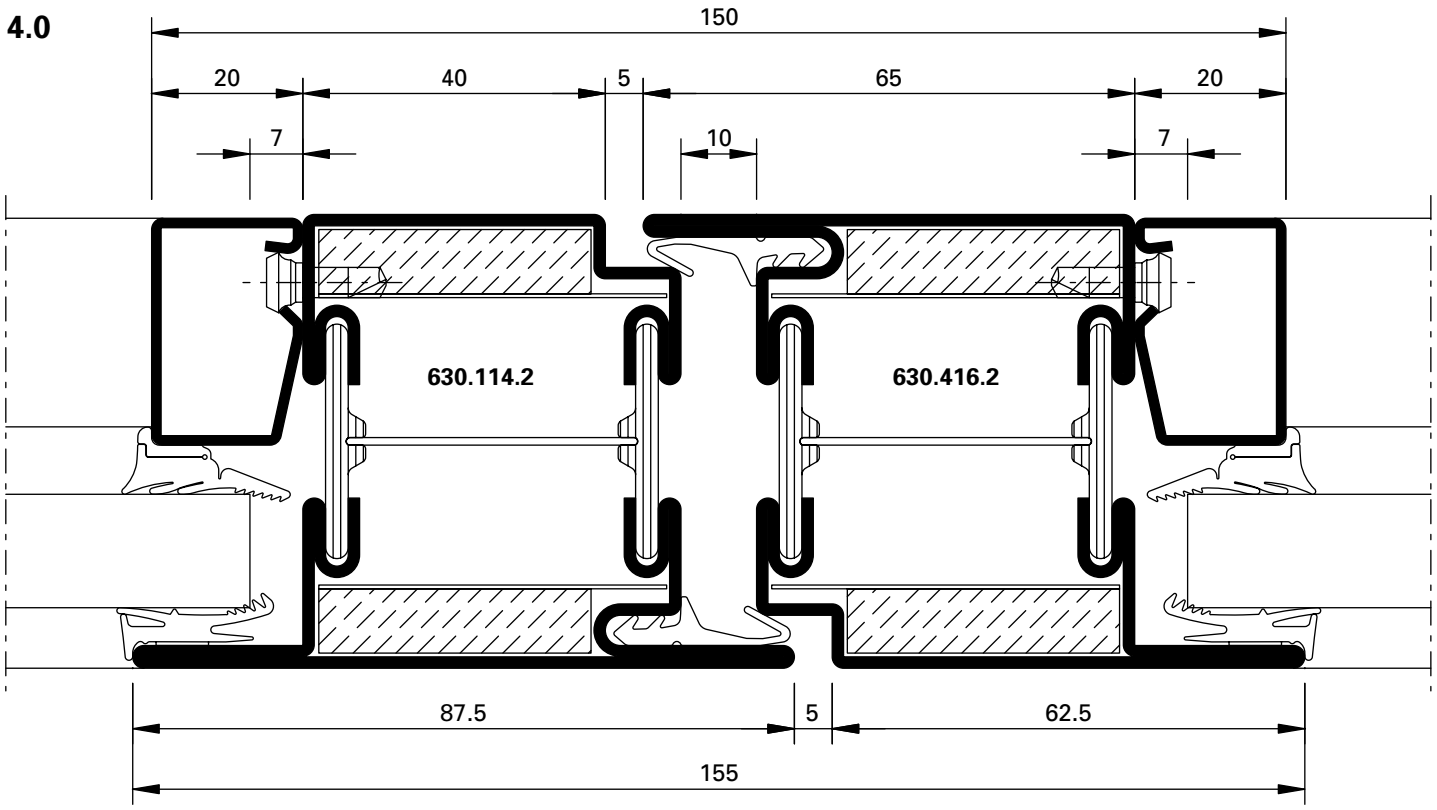

DXF DWG *31-0101-C-001*

4.1

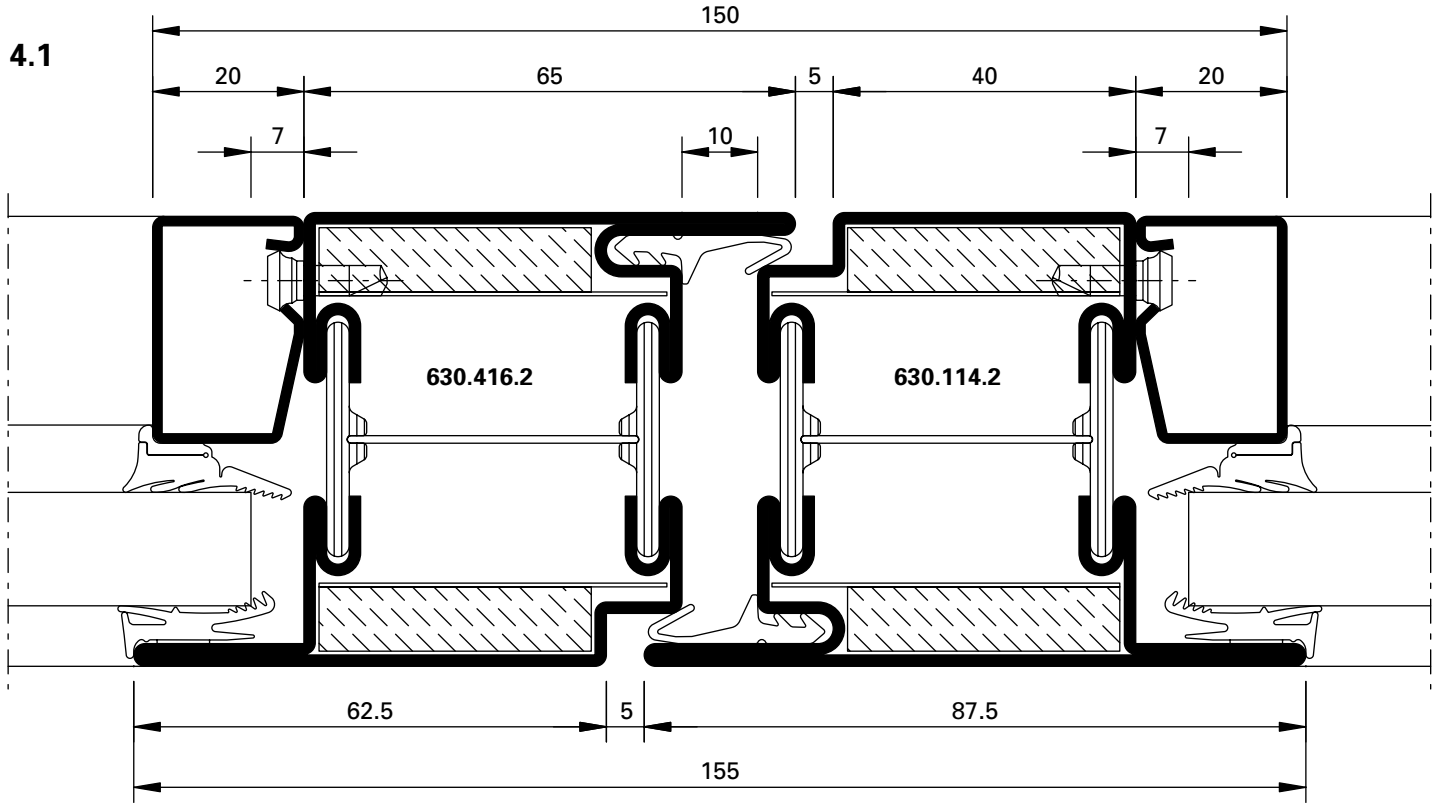

DXF DWG *31-0101-C-002*

2.2

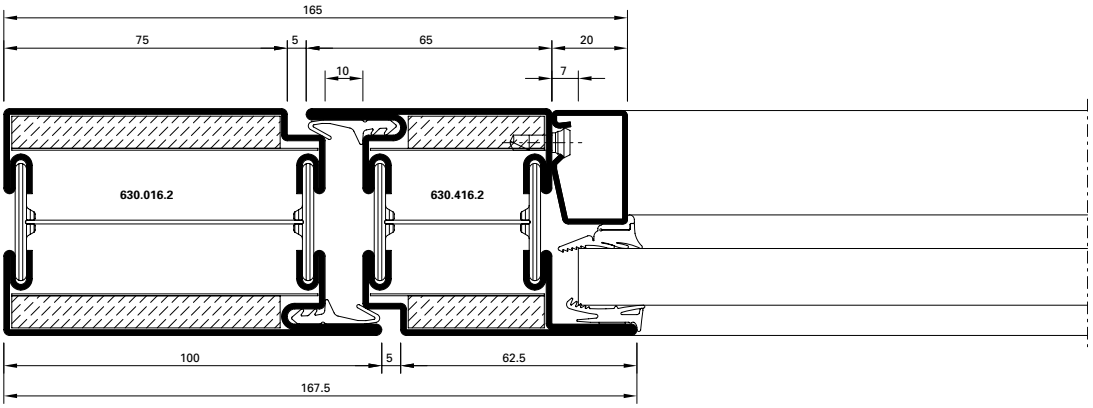

DXF **DWG** *31-0101-C-029*

2.3

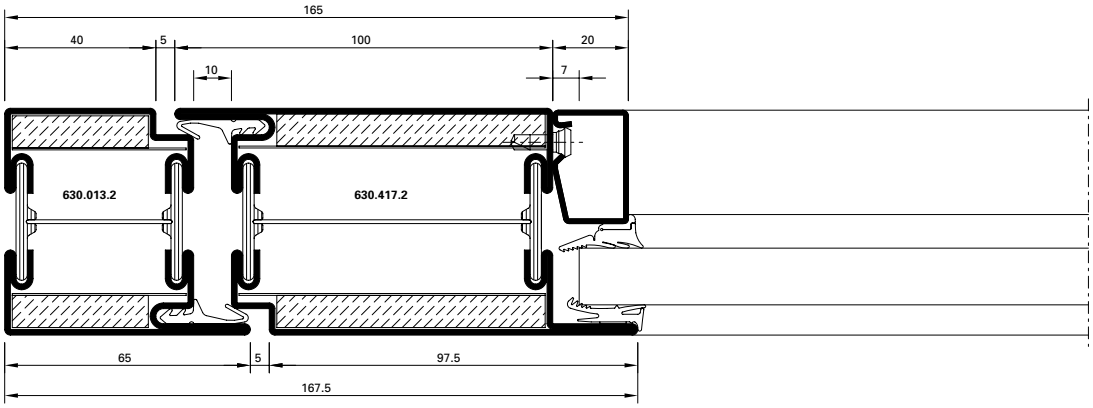

DXF **DWG** *31-0101-C-027*

2.4

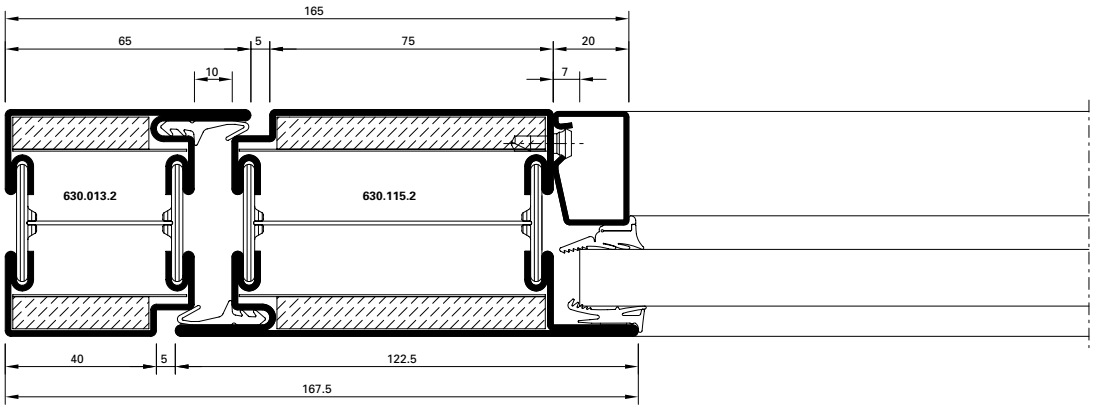

DXF **DWG** *31-0101-C-028*

4.2

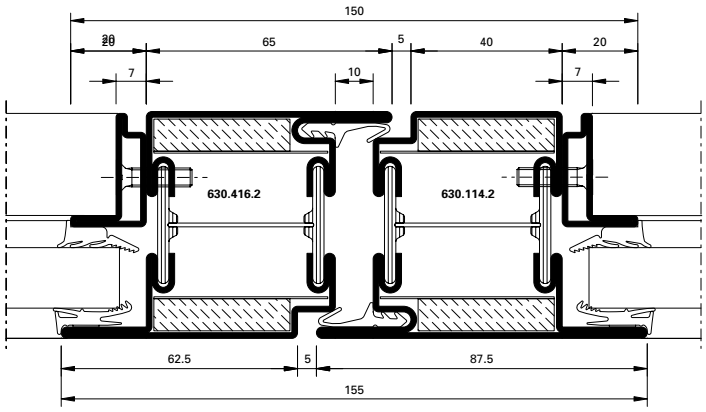

DXF **DWG** *31-0101-C-030*

4.3

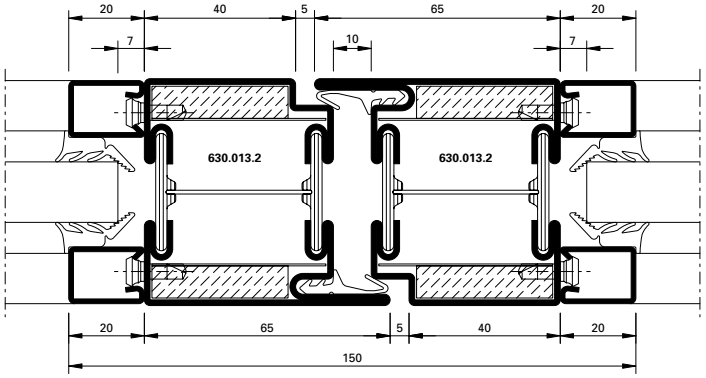

DXF **DWG** *31-0101-C-031*

4.4

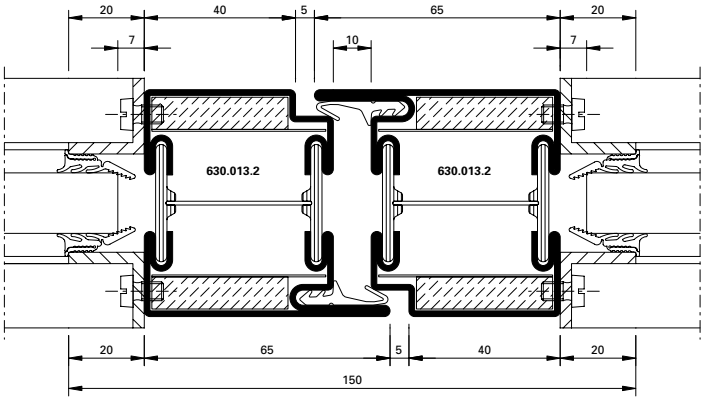

DXF **DWG** *31-0101-C-032*

3.0

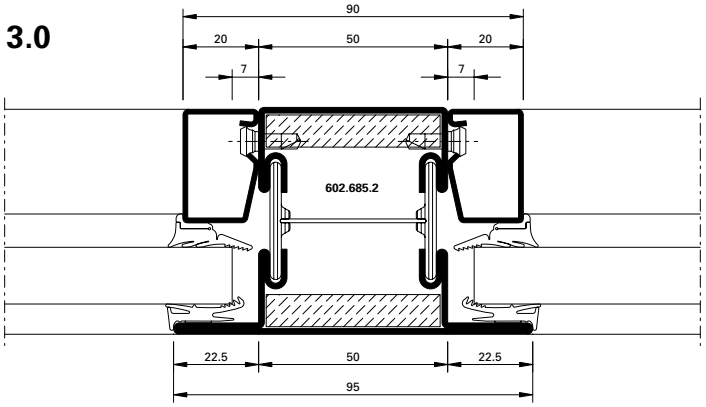

DXF **DWG** *31-0101-C-005*

4.5

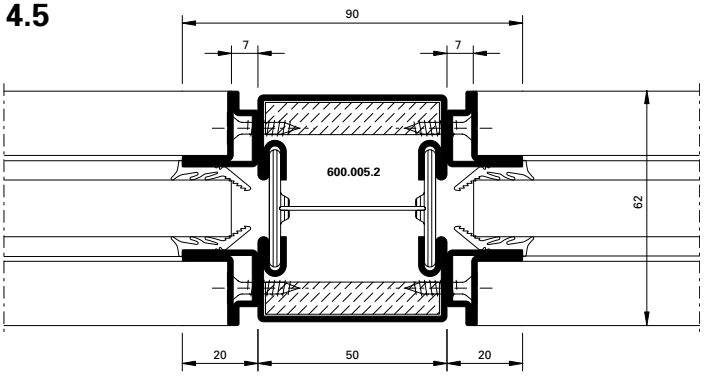

DXF **DWG** *31-0101-C-012*

5.0

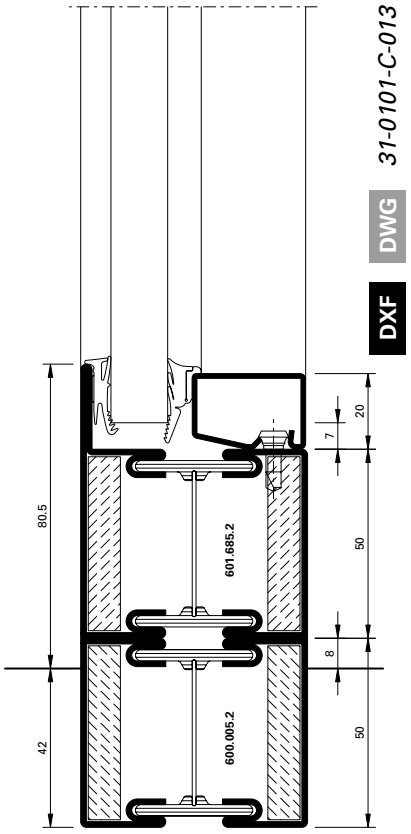

6.0

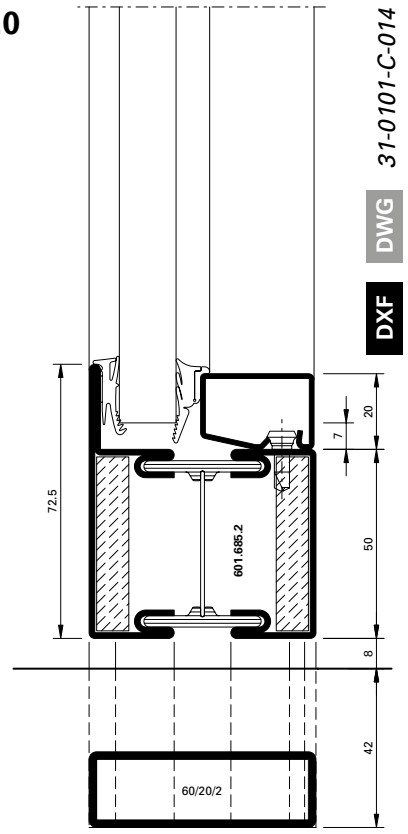

6.4

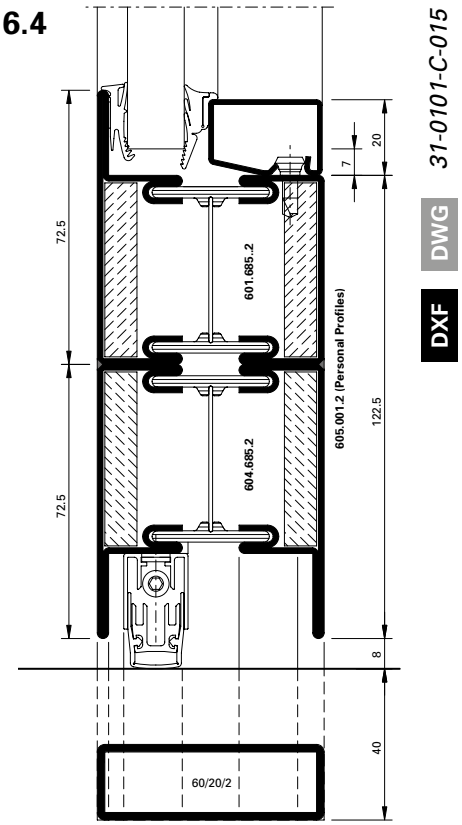

5.1

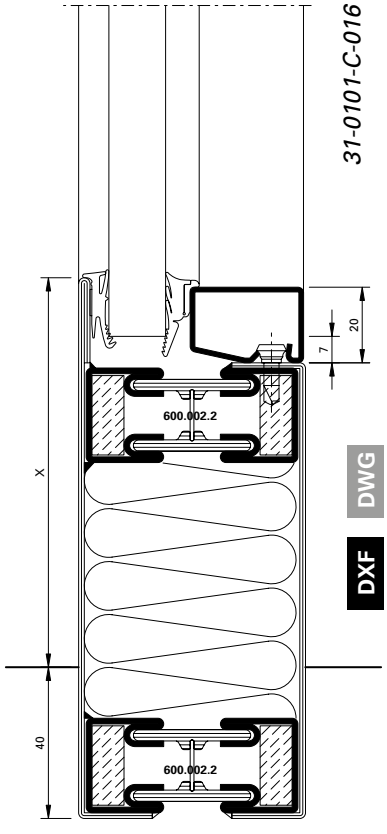

6.1

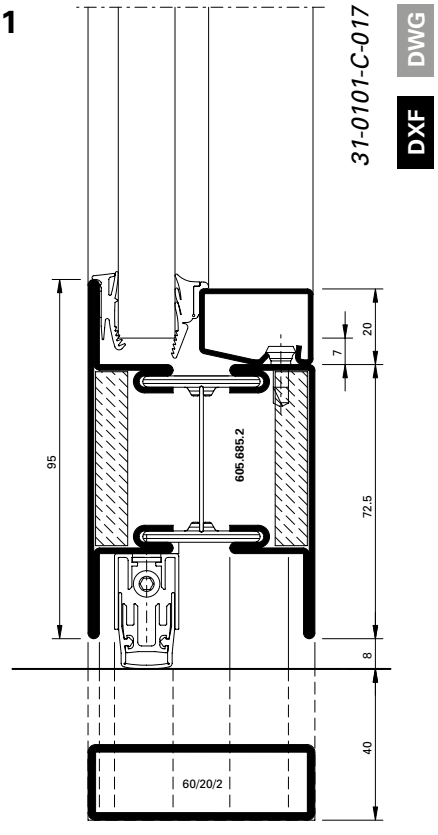

6.5

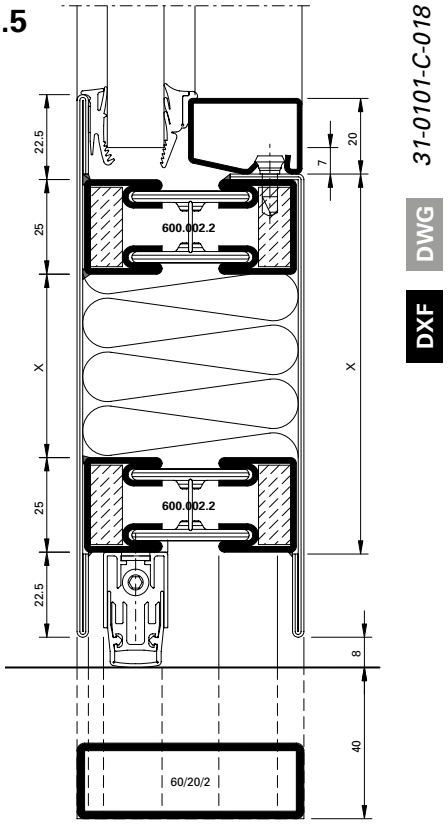

5.2

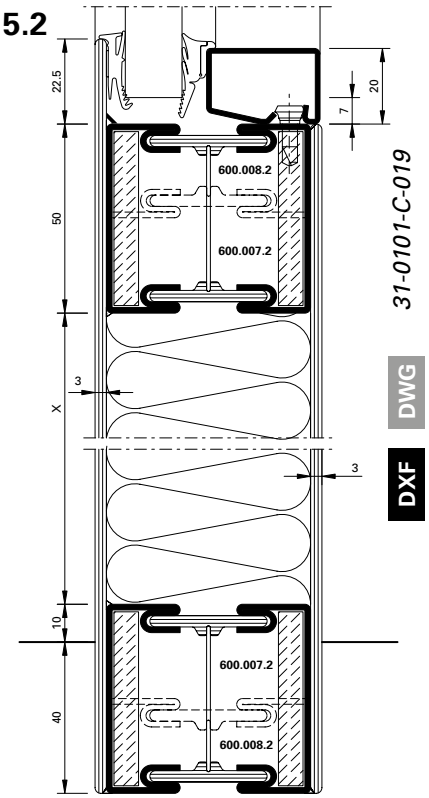

31-0101-C-019

DWG

DXF

6.2

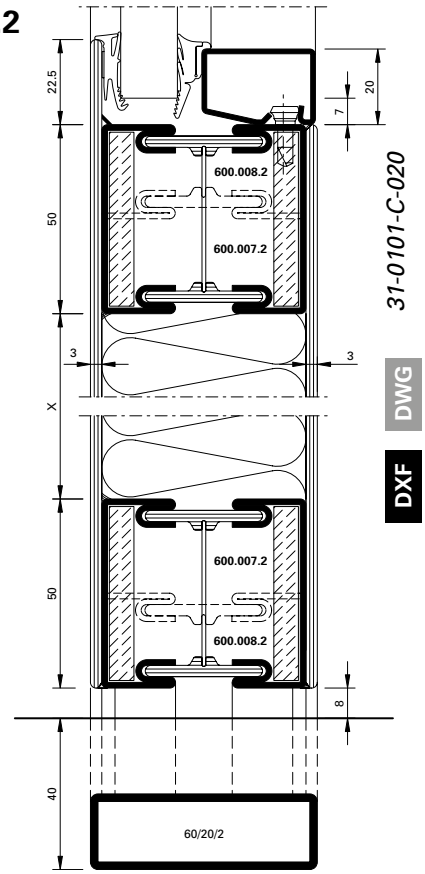

31-0101-C-020

DWG

DXF

6.6

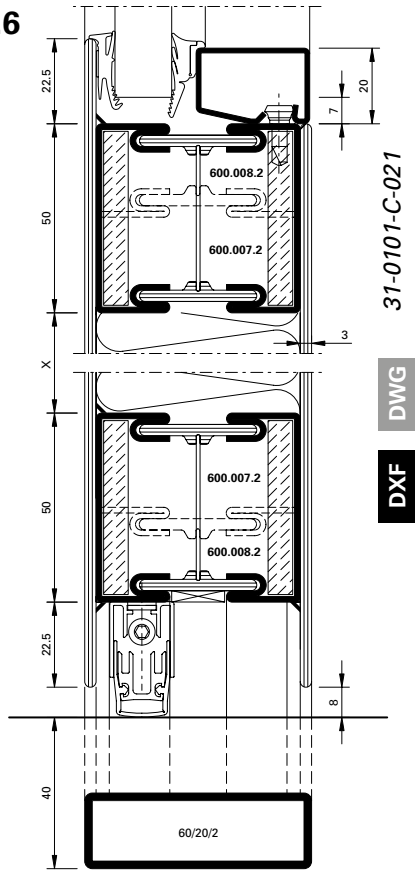

31-0101-C-021

DWG

DXF

5.3

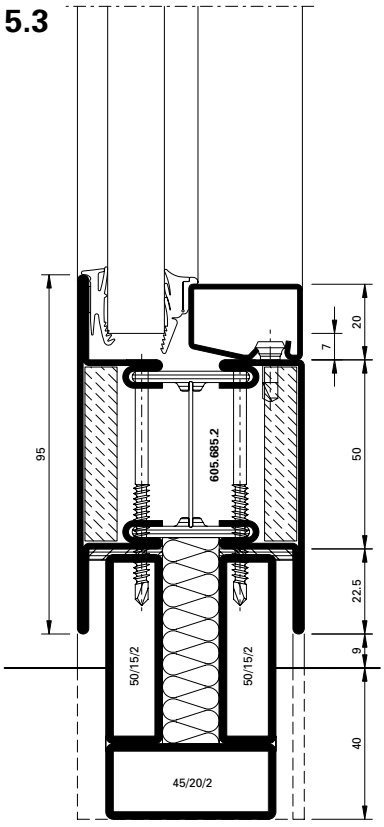

31-0101-C-022

DWG

DXF

6.3

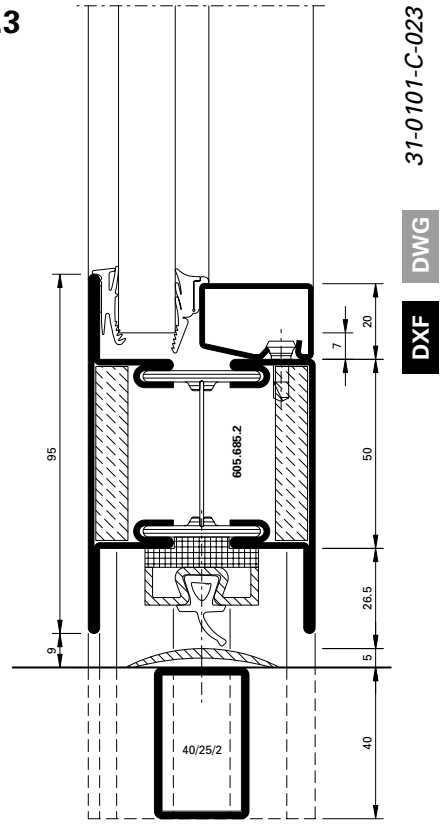

31-0101-C-023

DWG

DXF

6.7

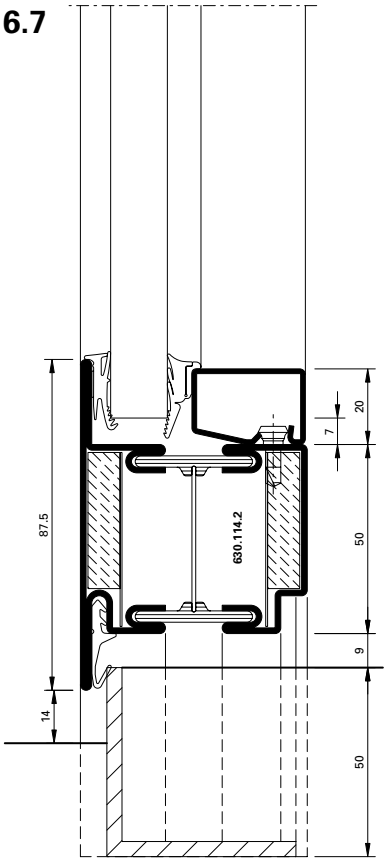

31-0101-C-024

DWG

DXF

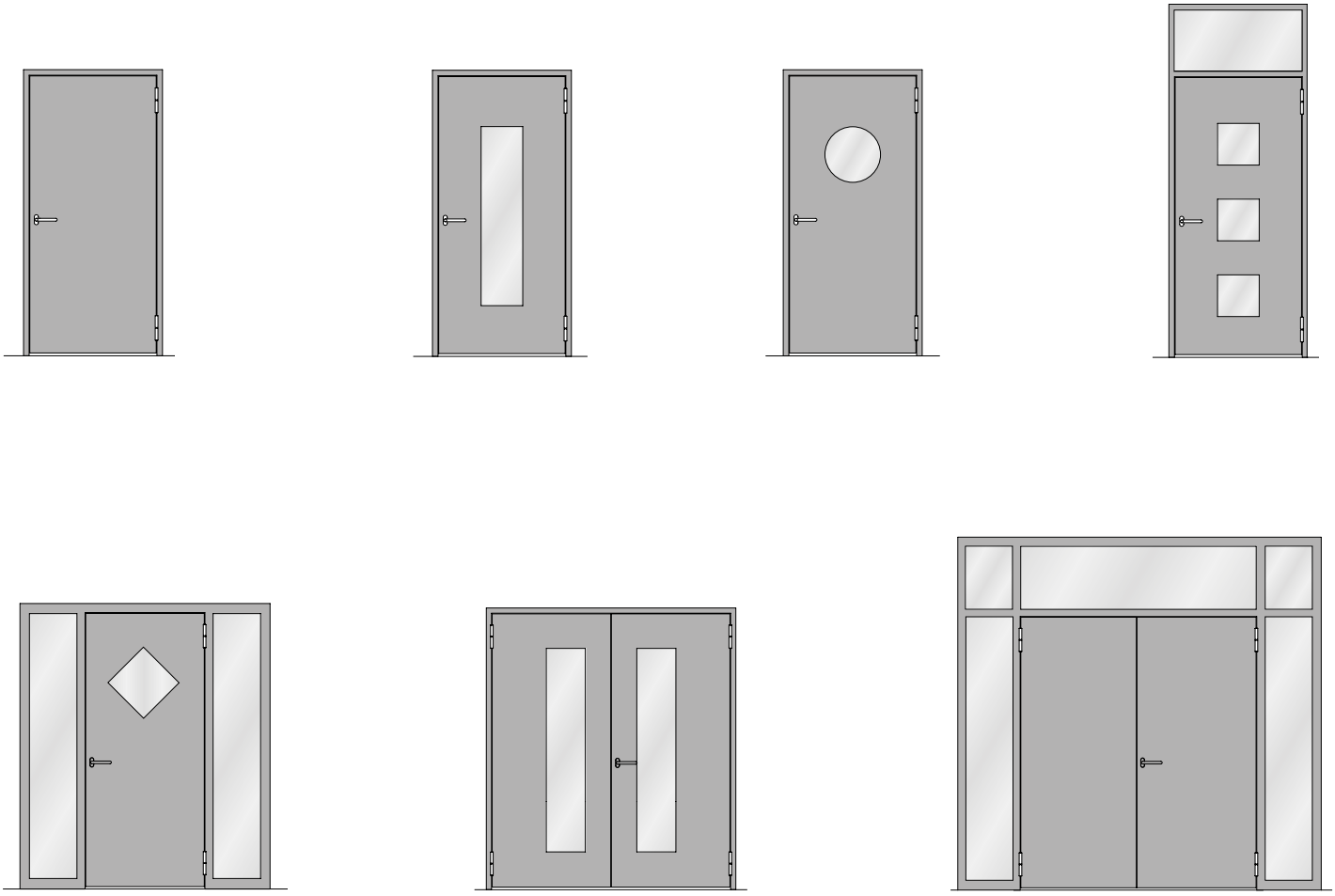



Verblechte Brandschutztüren Janisol 2 EI30

Weitere Informationen zu den verblechten Brandschutztüren finden Sie in der entsprechenden Dokumentation. Bitte verlangen Sie diese bei Bedarf.

Portes coupe-feu tôlées Janisol 2 EI30

De plus amples informations sur les portes coupe-feu tôlées se trouvent dans la documentation concernée. Veuillez en faire la demande en cas de besoin.

Sheet metal clad fire doors Janisol 2 EI30

Further information about sheet metal clad fire protection doors can be found in the relevant documentation, which is available on request if required.

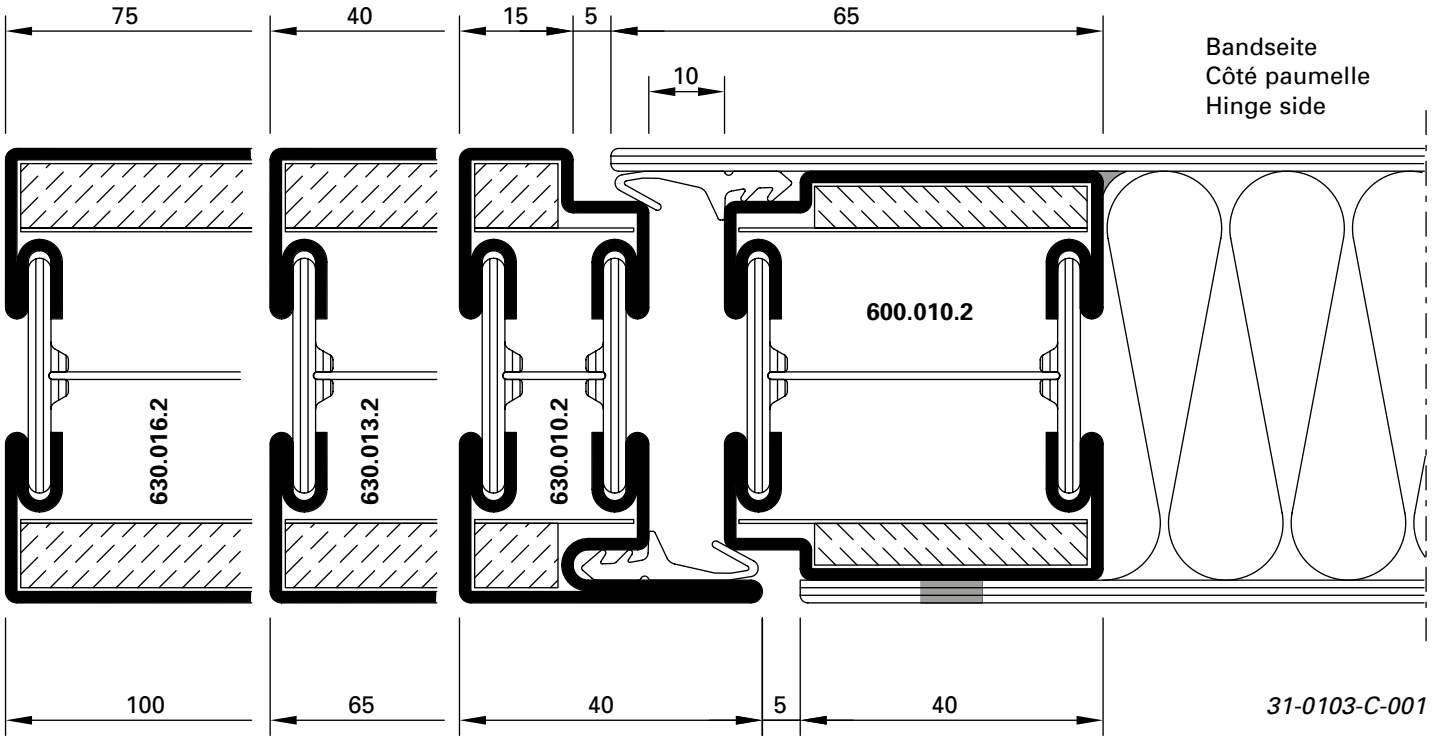

31-0103-C-001

DXF DWG

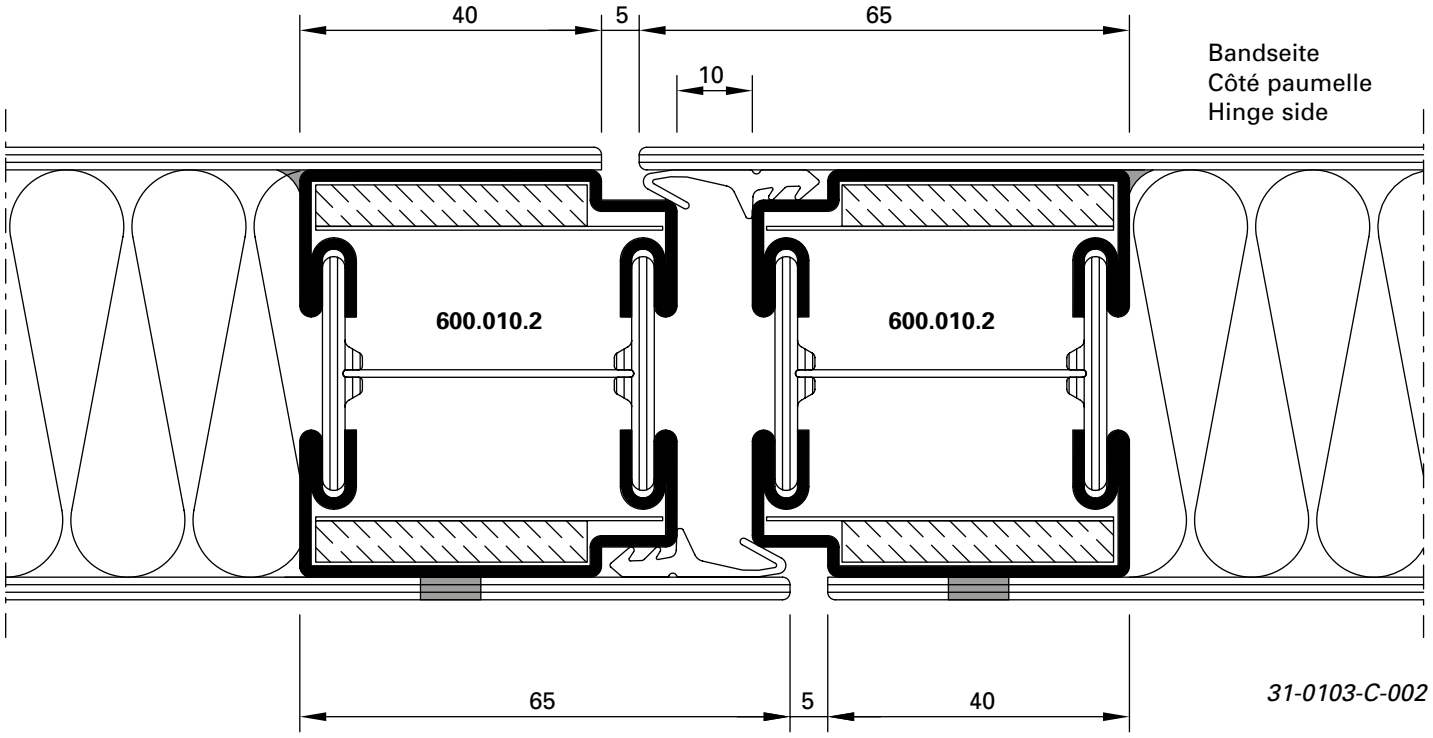

31-0103-C-002

DXF DWG

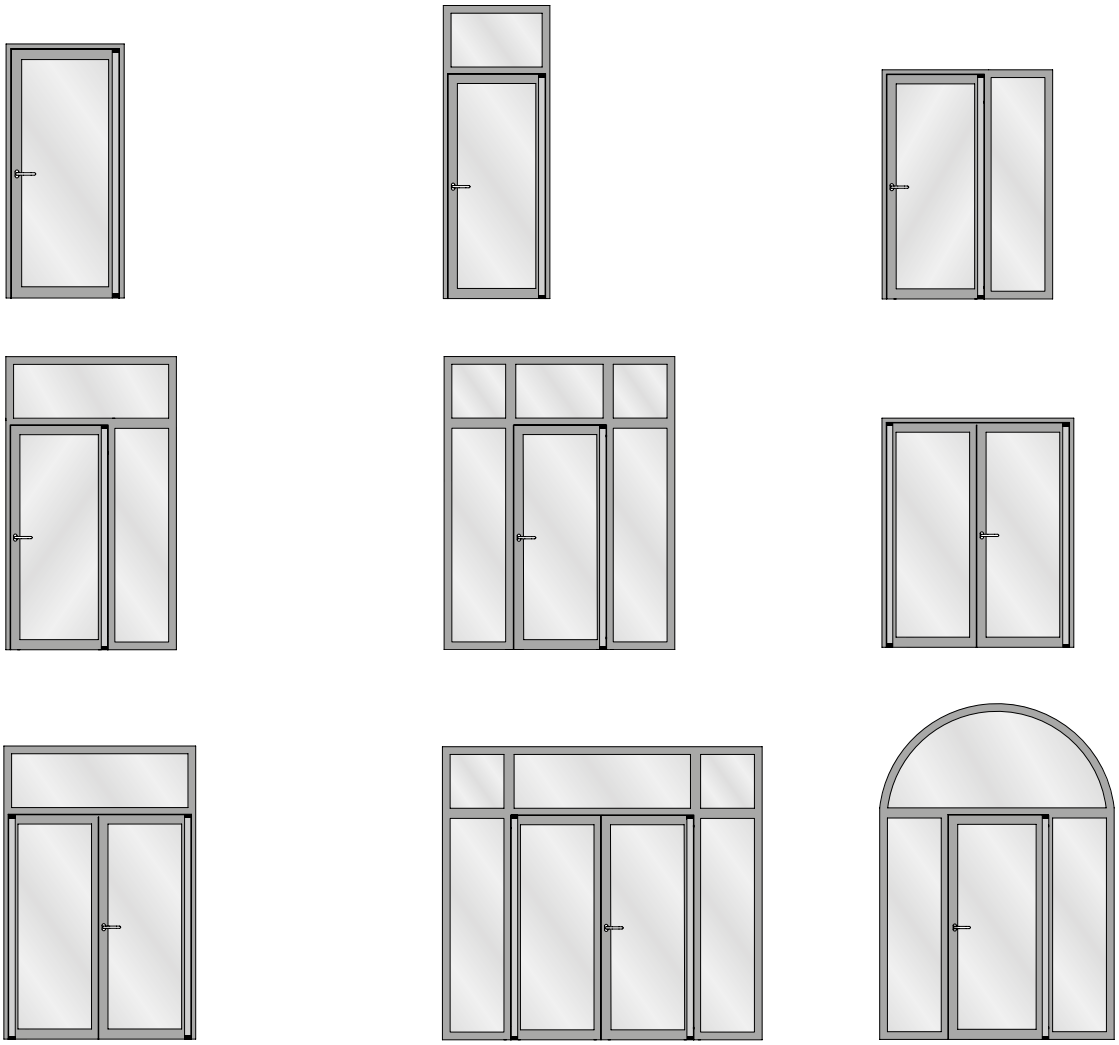

Janisol 2 EI30 Fingerschutztüre

Weitere Informationen zu den Janisol 2 EI30 Fingerschutztüre finden Sie in der entsprechenden Dokumentation. Bitte verlangen Sie diese bei Bedarf.

Janisol 2 EI30 porte anti-pince-doigts

De plus amples informations sur les portes Janisol 2 EI30 porte anti-pince-doigts se trouvent dans la documentation concernée. Veuillez en faire la demande en cas de besoin.

Janisol 2 EI30 anti-finger-trap door

Further information about sJanisol 2 EI30 anti-finger-trap door doors can be found in the relevant documentation, which is available on request if required.

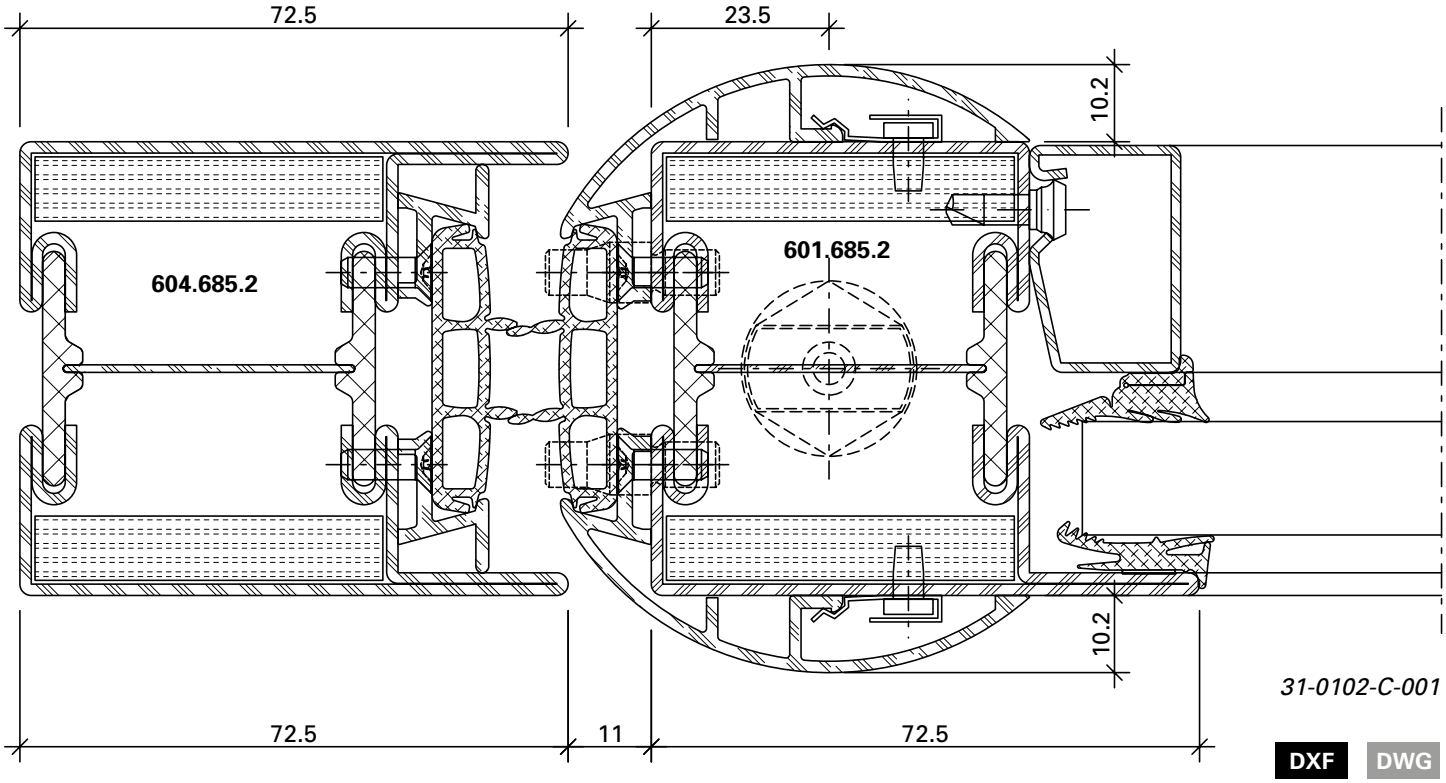

31-0102-C-001

DXF DWG

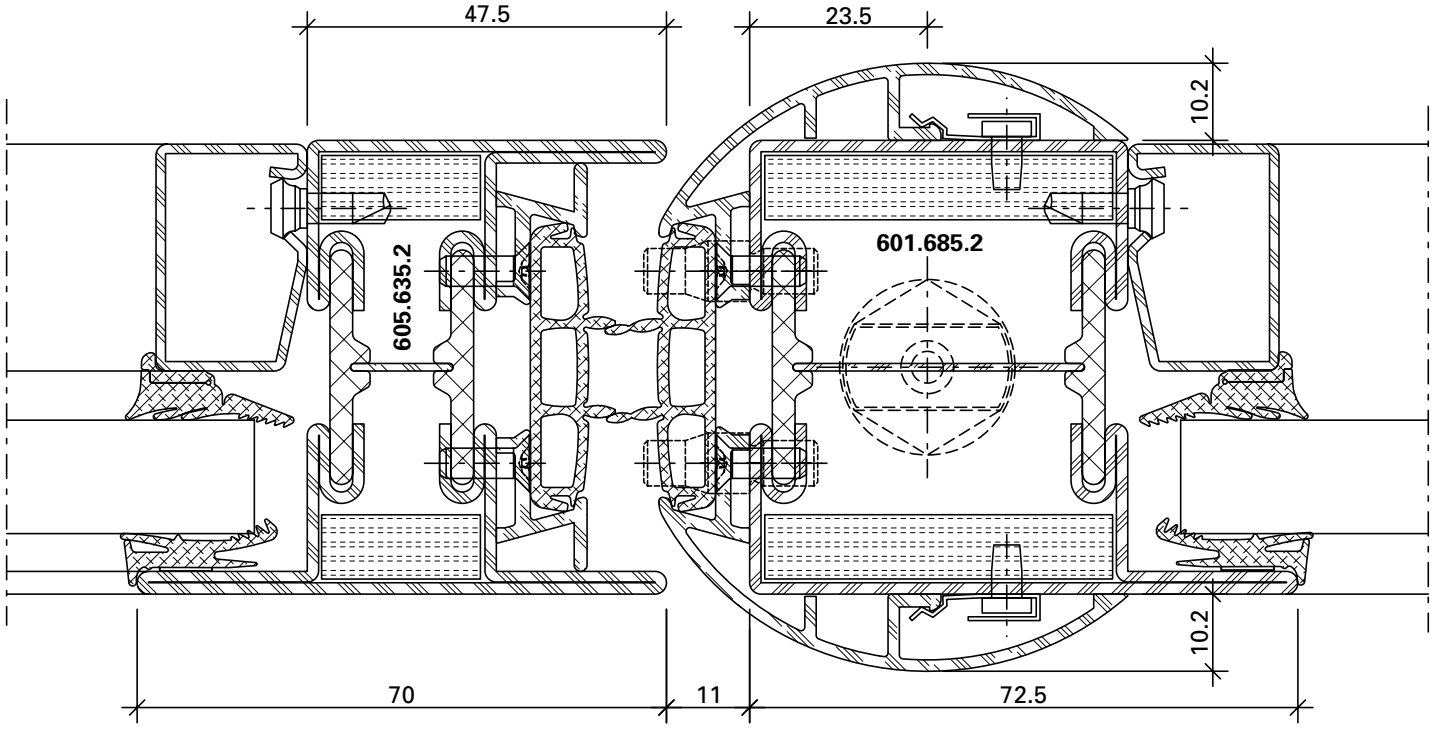

DXF DWG *31-0102-C-003*

Anwendungsbeispiele (31-0101-S-001)
Exemples d'application (31-0101-S-001)
Example of application (31-0101-S-001)

DXF DWG

Janisol 2 EI30
Janisol 2 EI30
Janisol 2 EI30

A-A

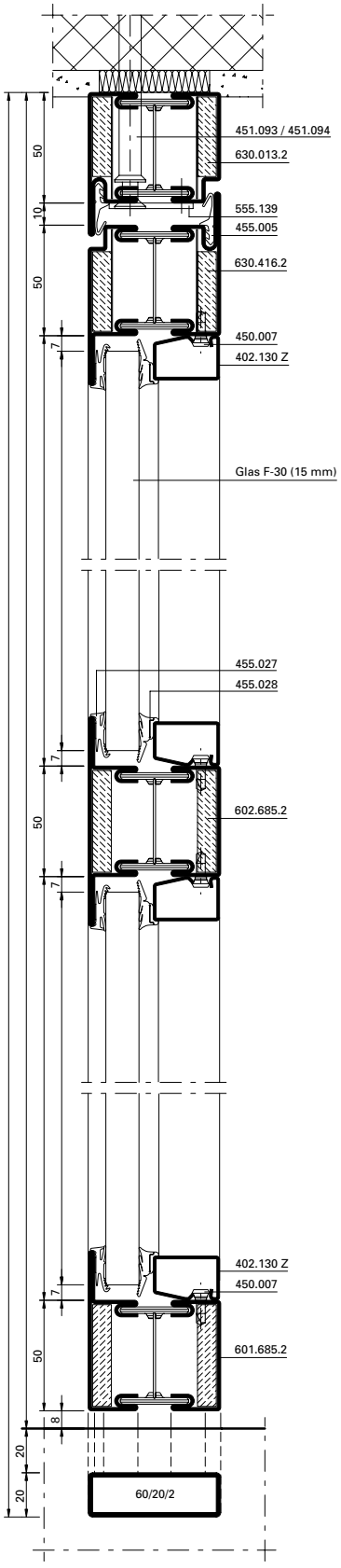

B-B

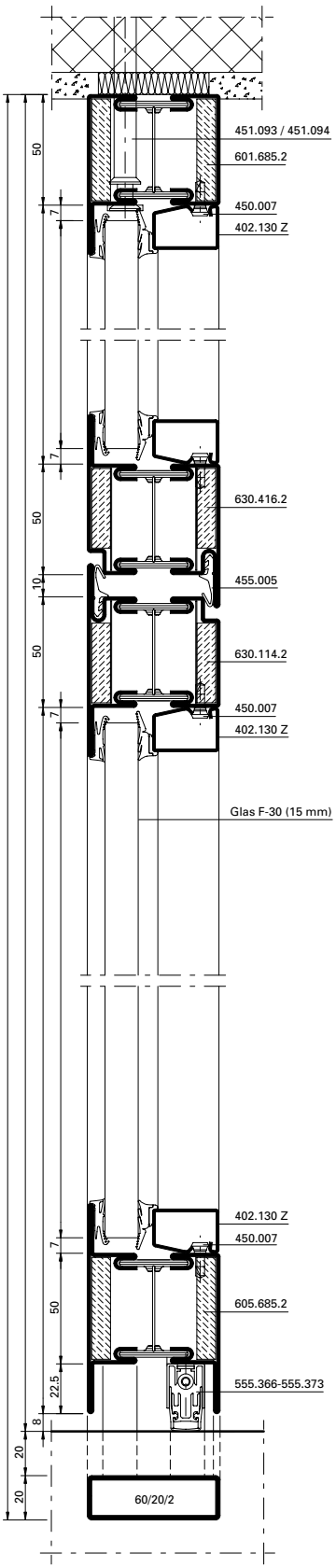

Detail E

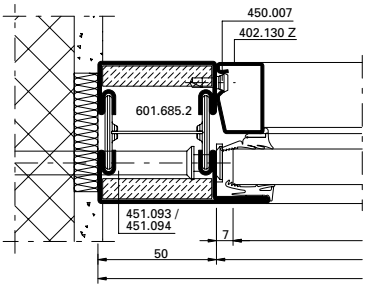

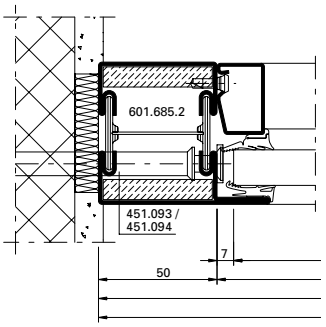

B'-B'

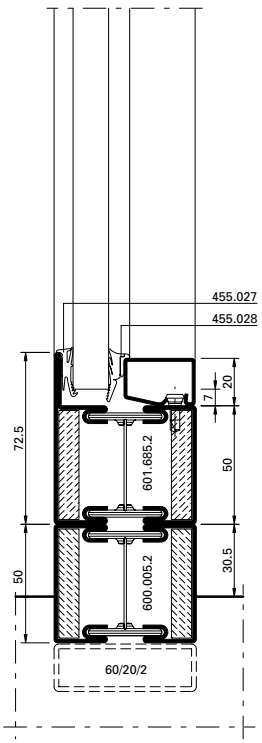

JANSEN

C-C

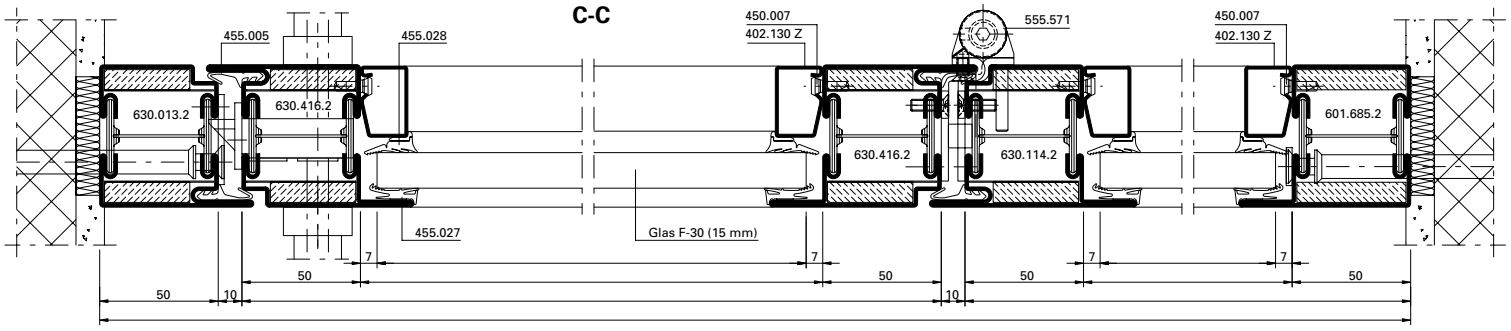

D-D

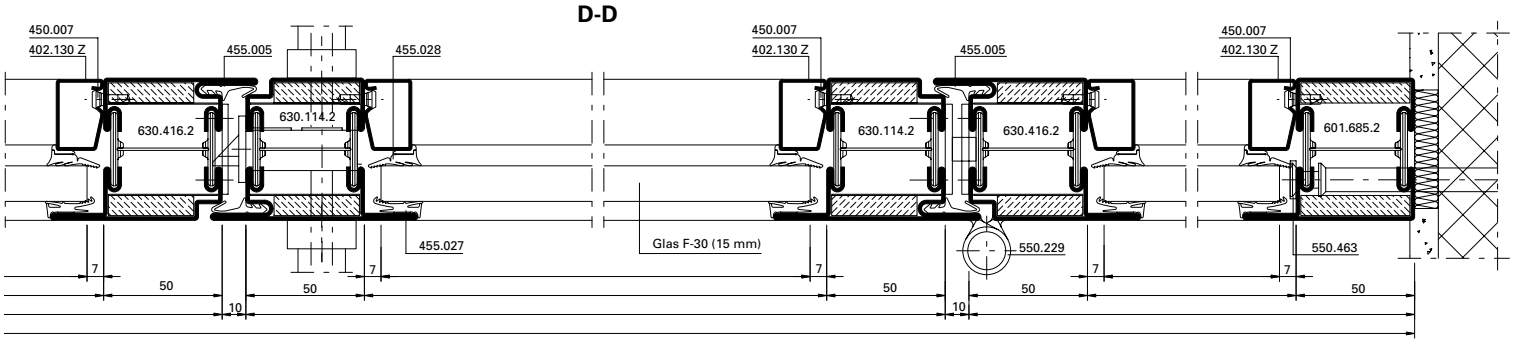

Alternative

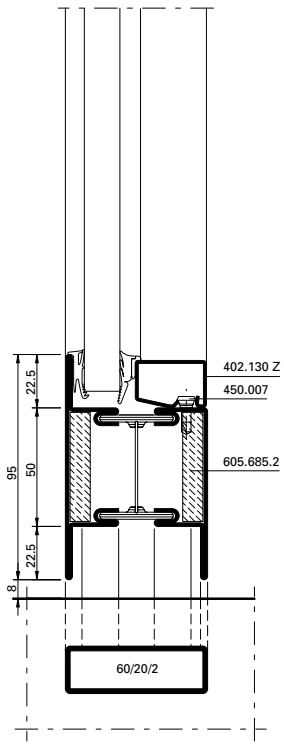

Alternative

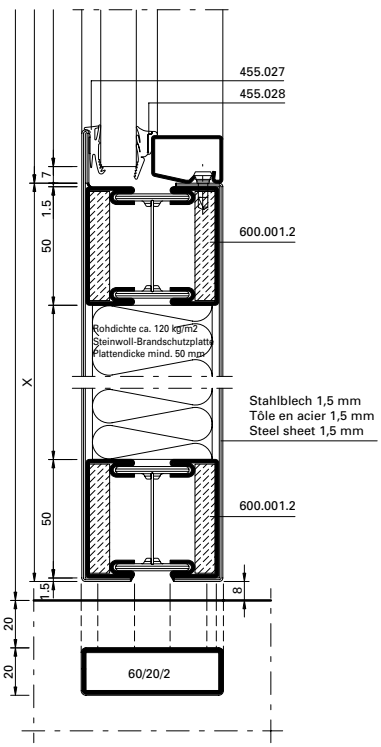

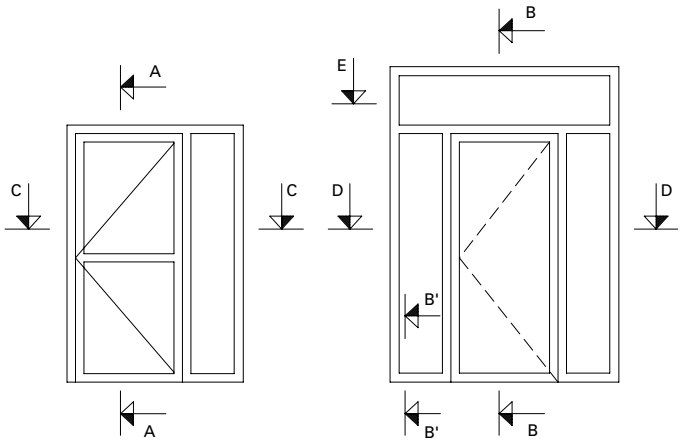



Anwendungsbeispiele (31-0101-S-002)
Exemples d'application (31-0101-S-002)
Example of application (31-0101-S-002)

DXF DWG

Janisol 2 EI30
Janisol 2 EI30
Janisol 2 EI30

A-A

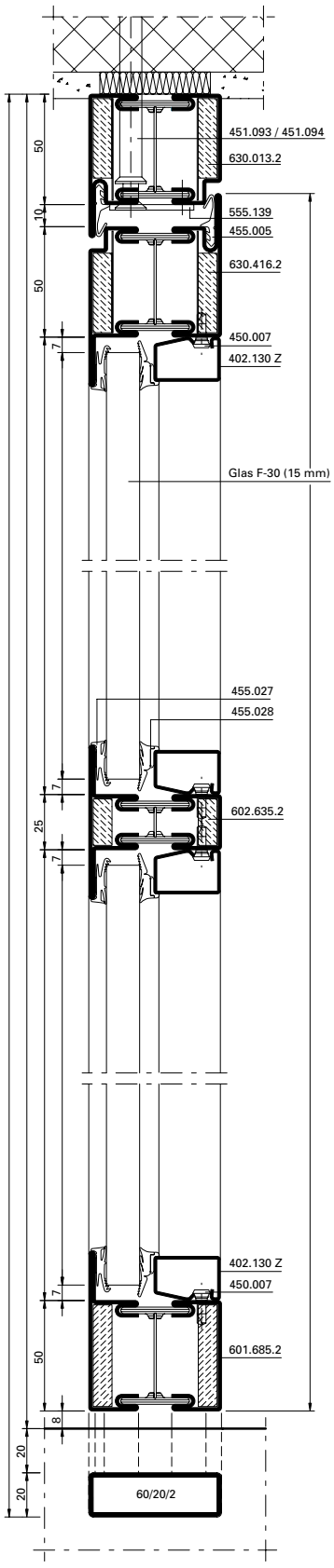

B-B

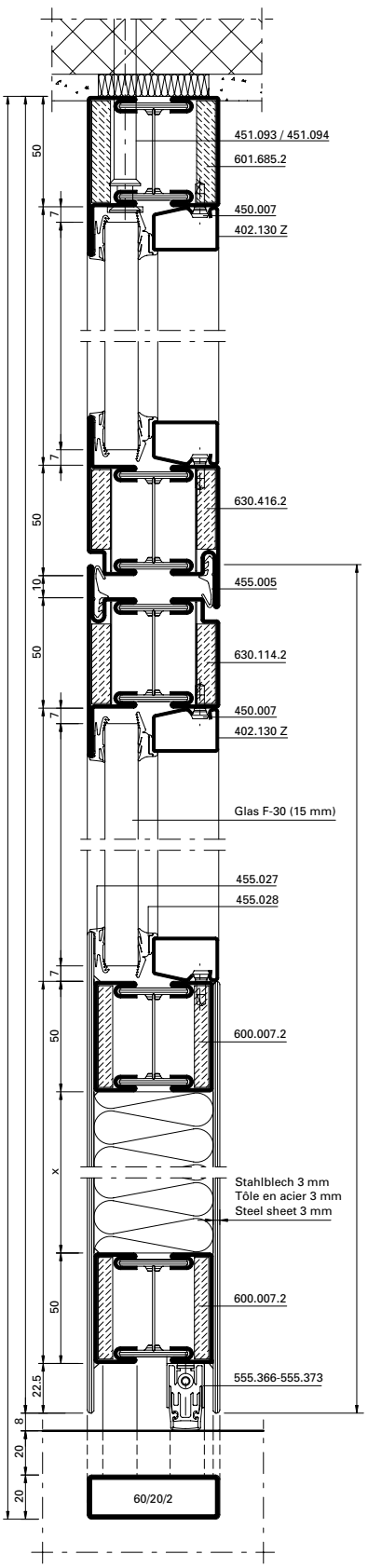

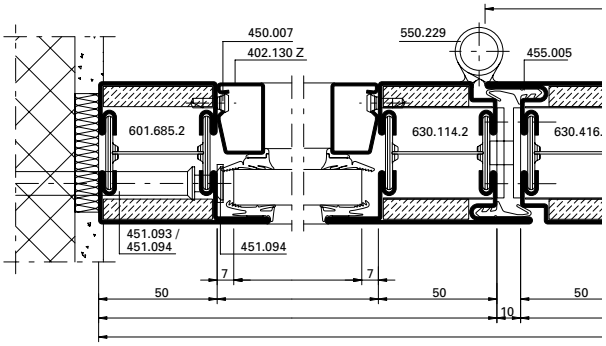

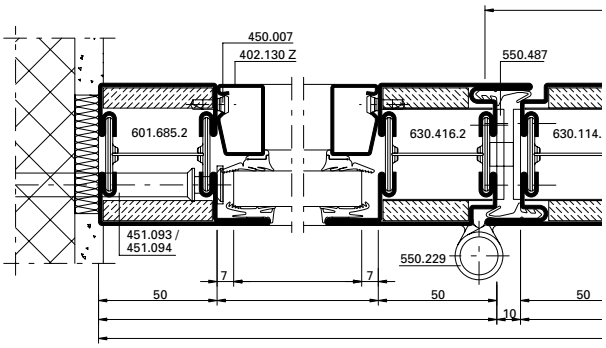

B'-B'

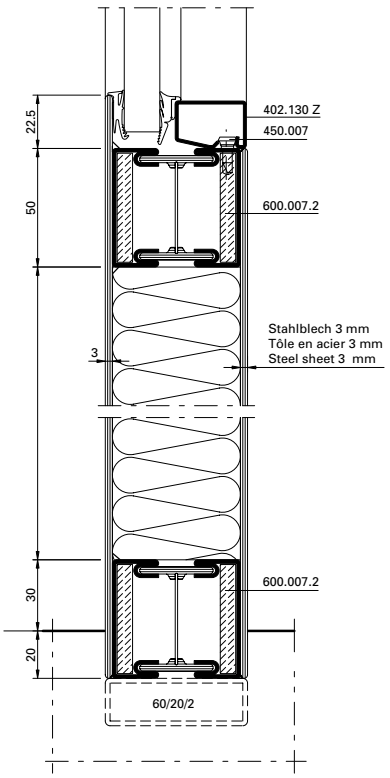

C-C

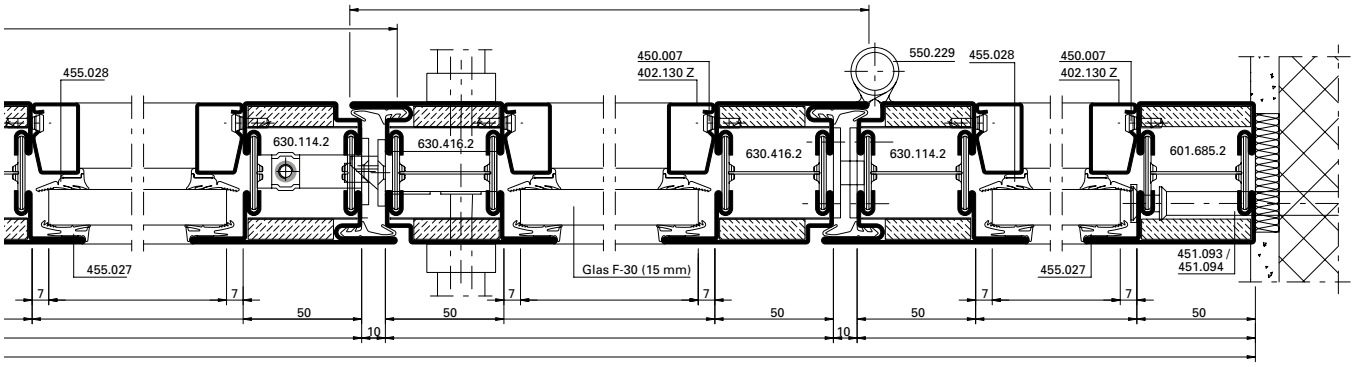

D-D

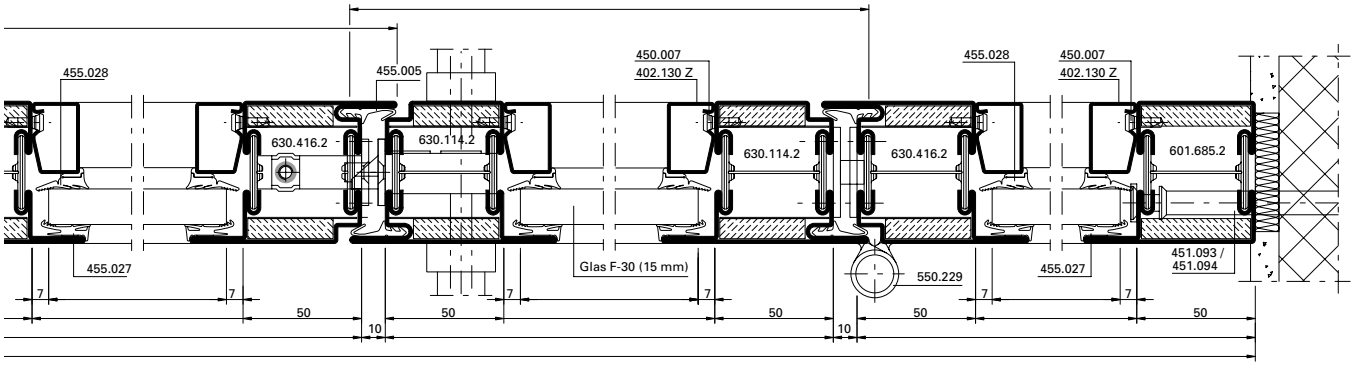

Alternative
Automatische Senkdichtung

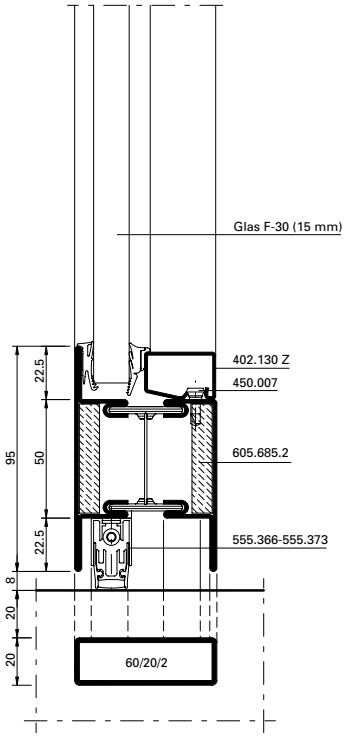

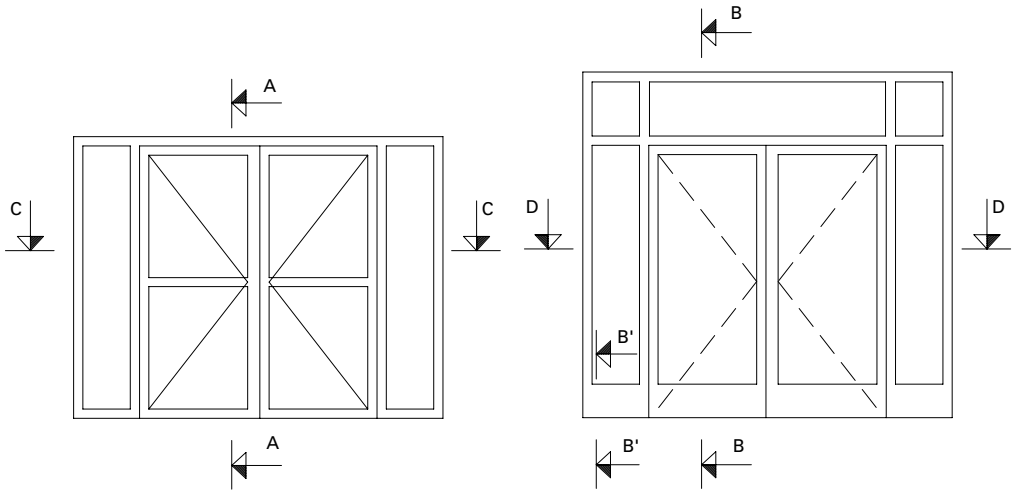

Anwendungsbeispiele (31-0101-S-003)
Exemples d'application (31-0101-S-003)
Example of application (31-0101-S-003)

DXF DWG

Janisol 2 EI30
Janisol 2 EI30
Janisol 2 EI30

A-A

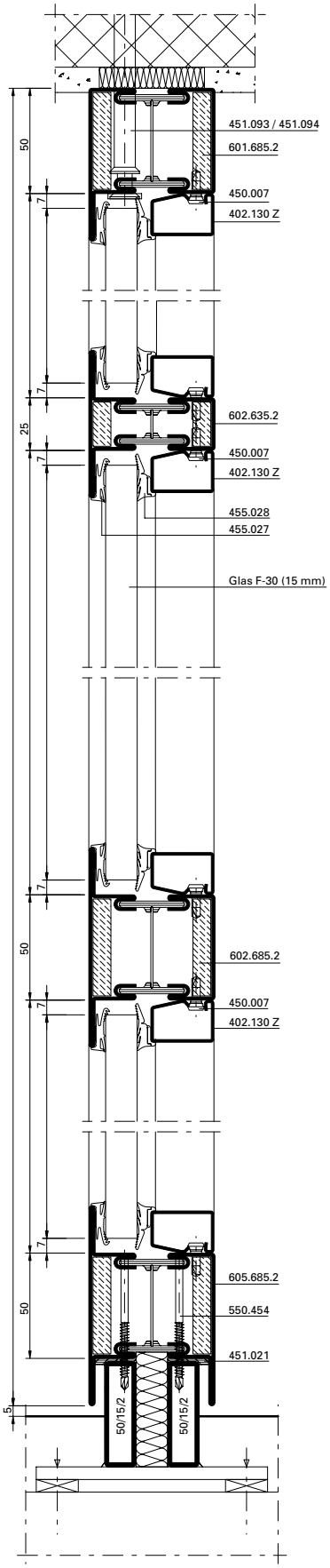

B-B

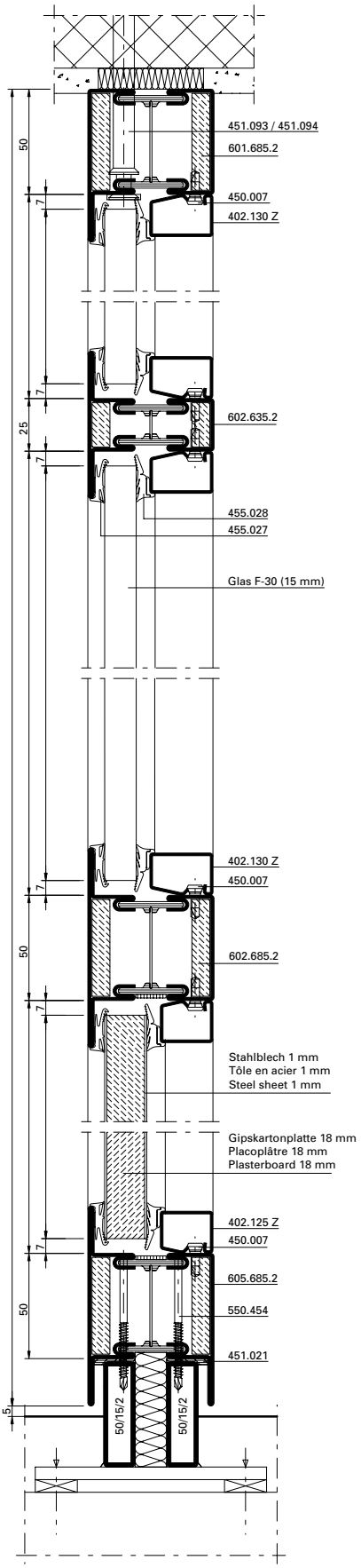

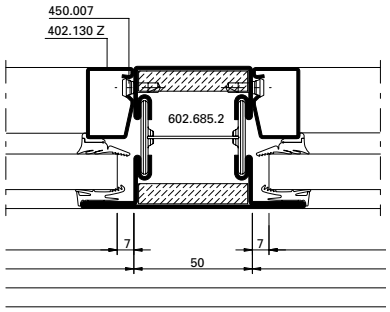

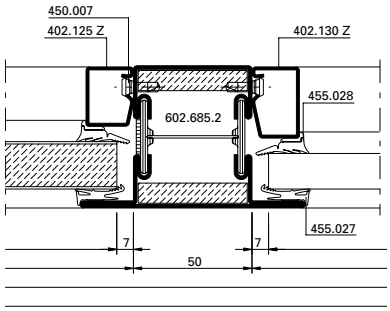

Alternative

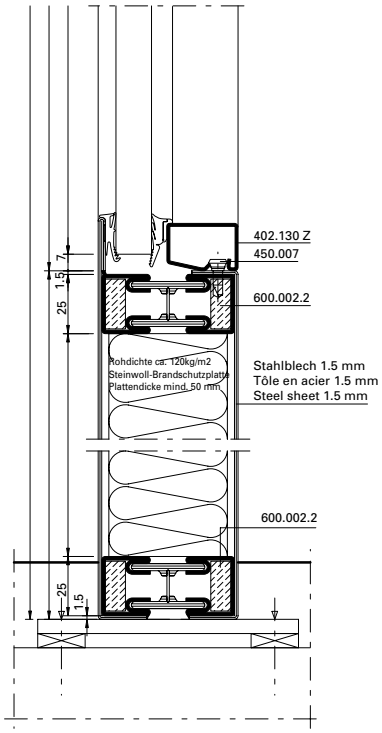

JANSEN

C-C

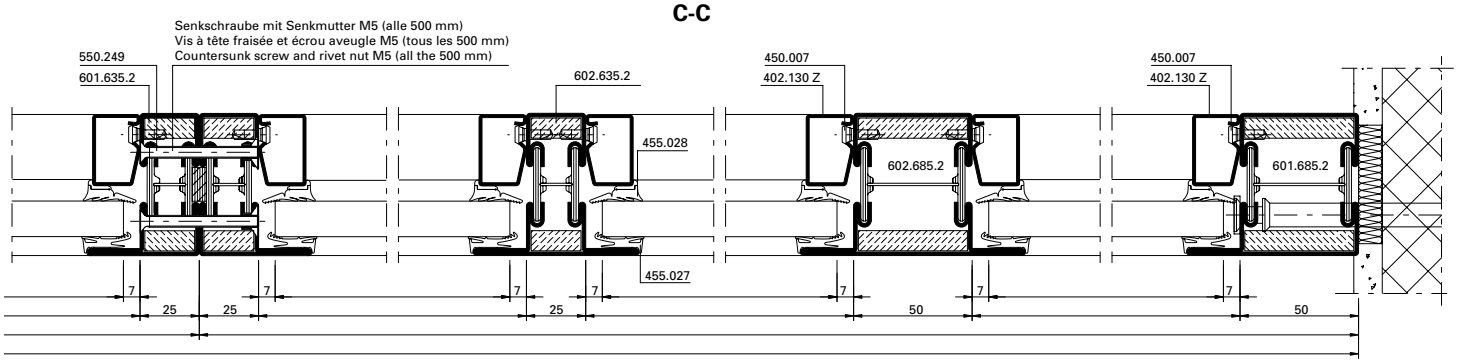

D-D

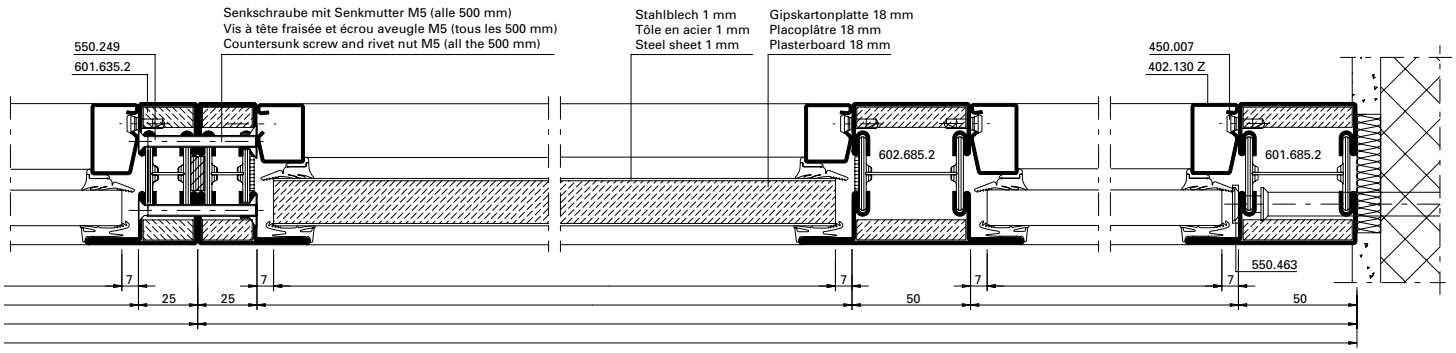

Alternative

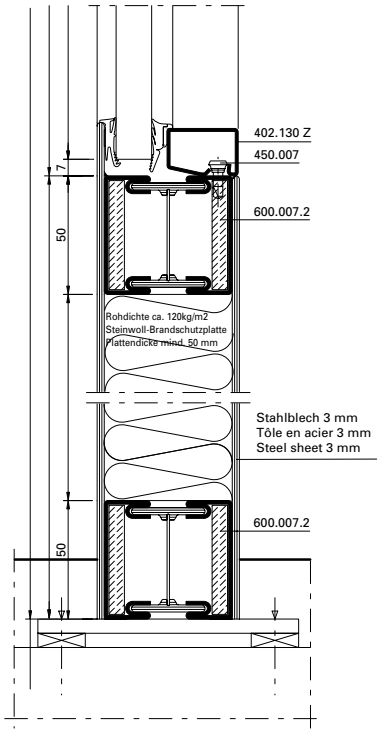

Alternative

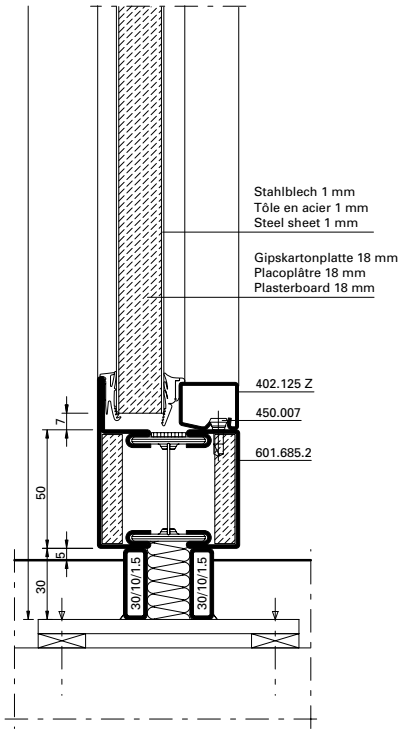

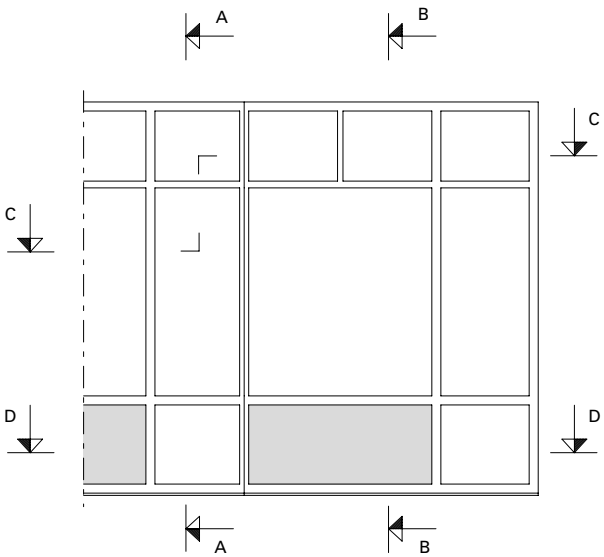

Anwendungsbeispiele (31-0101-S-004)
Exemples d'application (31-0101-S-004)
Example of application (31-0101-S-004)

DXF DWG

Janisol 2 EI30
Janisol 2 EI30
Janisol 2 EI30

D-D

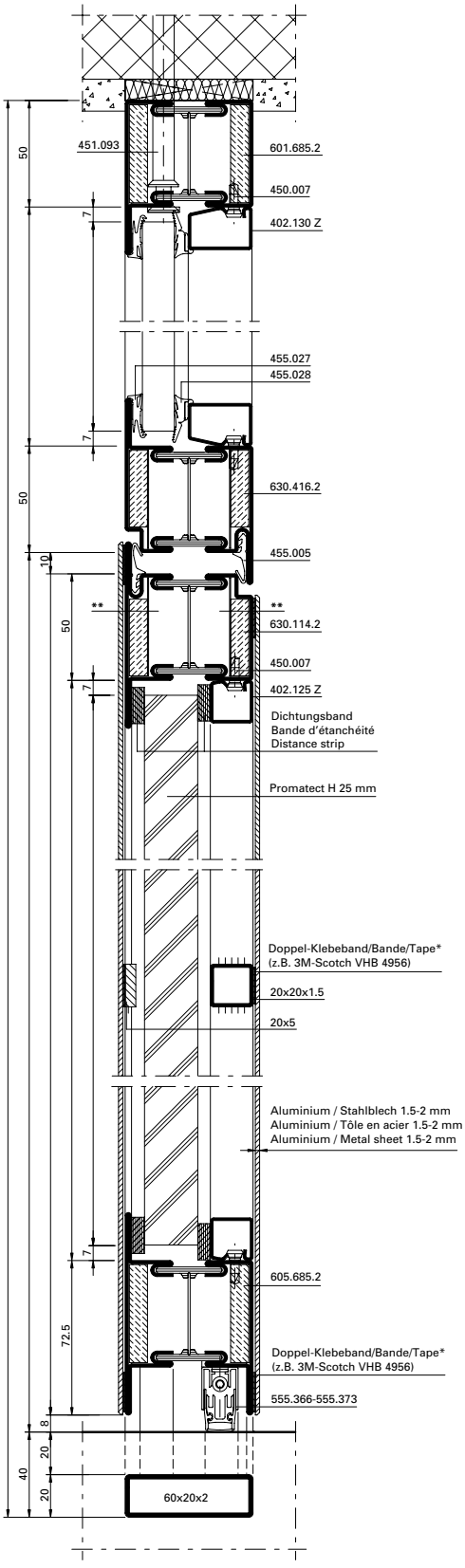

A-A

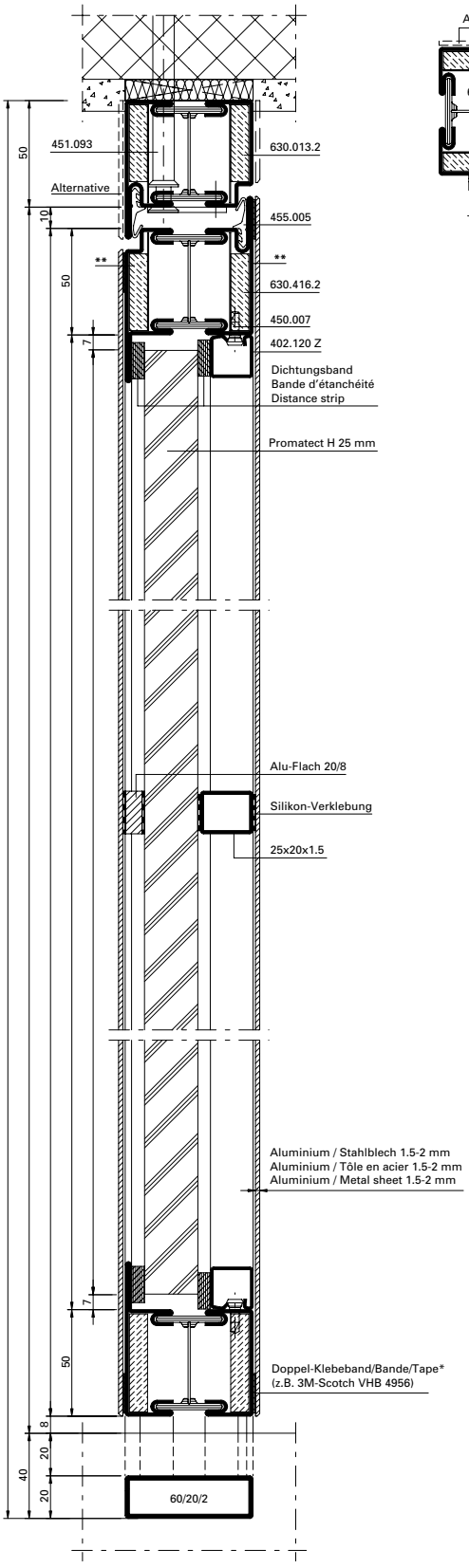

Alternative

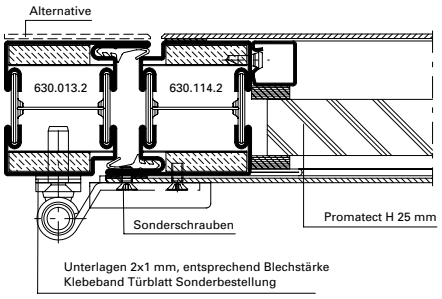

Variante:
Gipskartonplatte 18 mm + Stahlblech
Stahlrohr 20x15x1.5 verschraubt

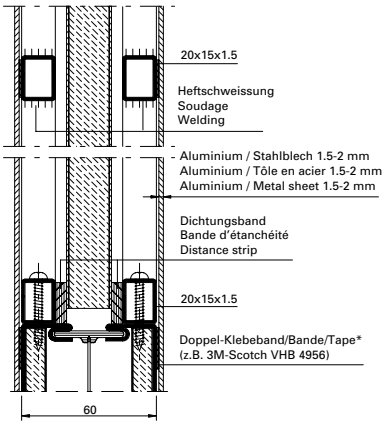

Variante:
Promatect H 25 mm
Stahlwinkel 20/20/3

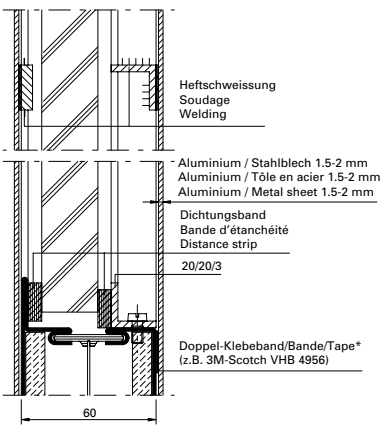

B-B

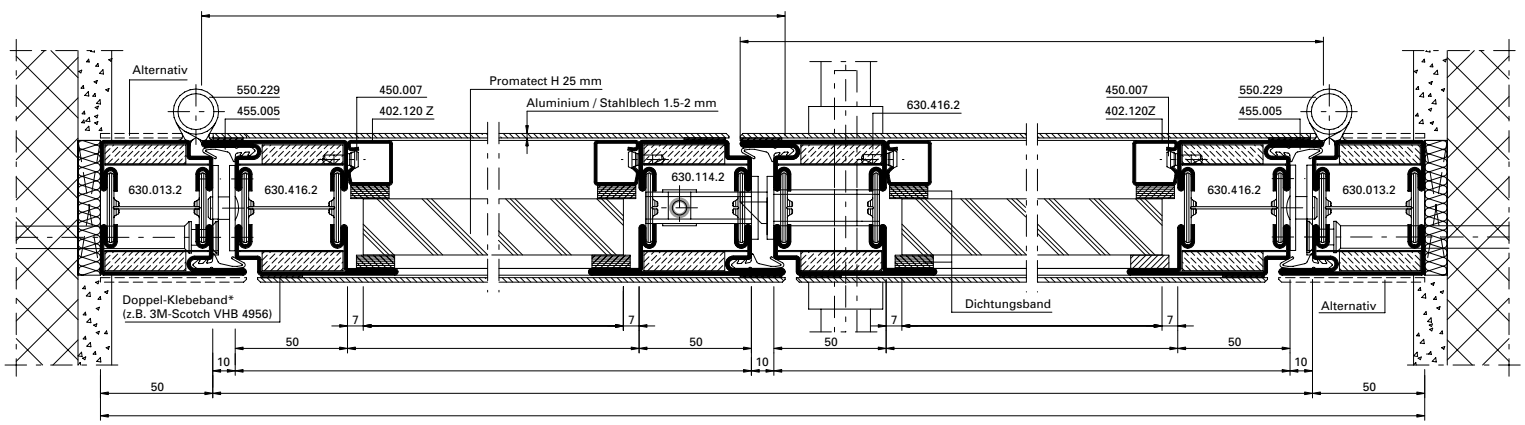

C-C

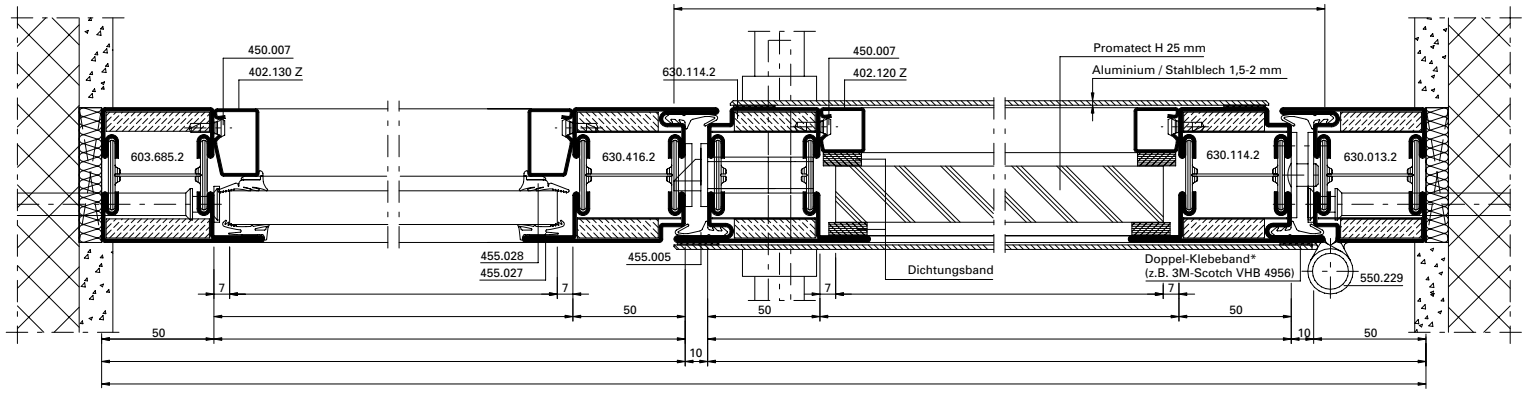

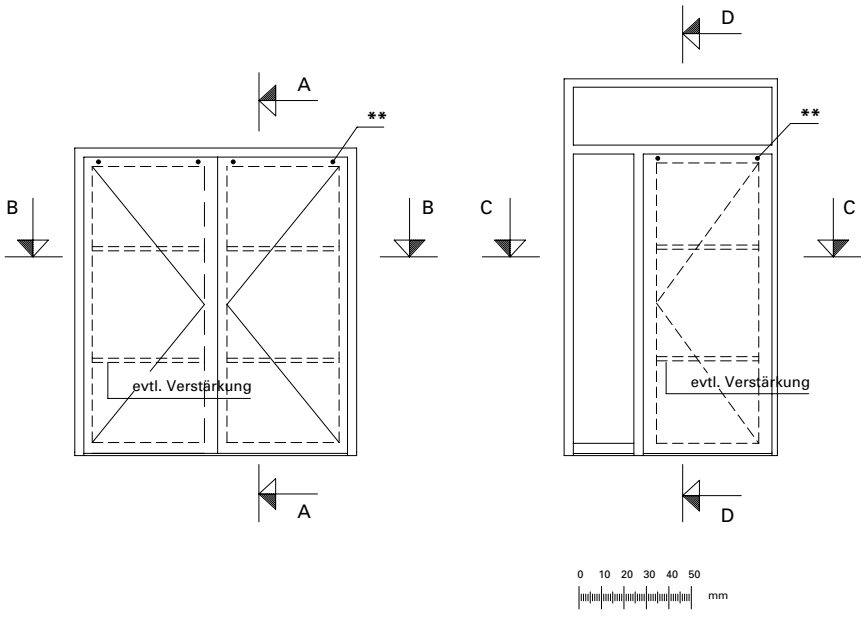

Alternative:

* Haftung Doppelklebeband/Oberflächenbehandlung mit Lieferant Klebeband abklären.

** Bei geklebter Blechbefestigung sind die Bleche im oberen Bereich mit mind. 2 Schrauben ≥ M4 (bzw. ø 3.9) oder mind. 2 Stahl-Blindnieten ≥ ø 4 zu sichern.

Blechbefestigung auch mit Schrauben oder Nieten möglich.

Alternative:

* Clarifier adhérence bande adhésive avec fournisseur bande adhésive double/traitement de surface.

** Avec fixation par tôle collée, bloquer les tôles dans la partie supérieure avec au minimum 2 vis ≥ M4 (resp. ø 3.9) ou au minimum 2 rivets borgnes en acier ≥ ø 4.

Fixation de la tôle aussi possible avec vis ou rivets.

Alternative:

* Clarify adhesion of double-sided tape/surface treatment with supplier's tape

** With bonded sheet fastening the sheets in the upper area are to be secured with at least two screws ≥ M4 (ø 3.9) or at least two steel blind rivets of more or less ≥ ø 4.

Sheet fastening is also possible with screws or rivets.

Die Vorschriften bzw. Bestimmungen der verschiedenen Länder sind zu beachten.

Il convient de respecter les prescriptions et règlements des divers pays concernés.

The regulations and bye-laws in force in the particular country must be respected.

Anwendungsbeispiele (31-0101-S-005)
Exemples d'application (31-0101-S-005)
Example of application (31-0101-S-005)

DXF DWG

Janisol 2 EI30
Janisol 2 EI30
Janisol 2 EI30

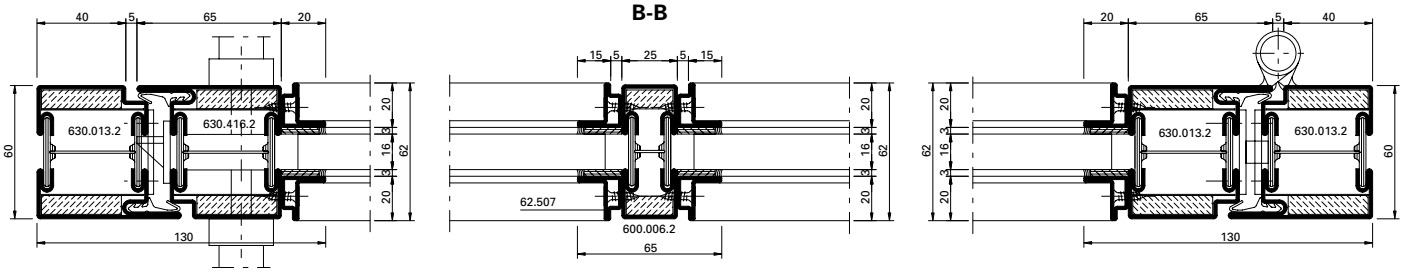

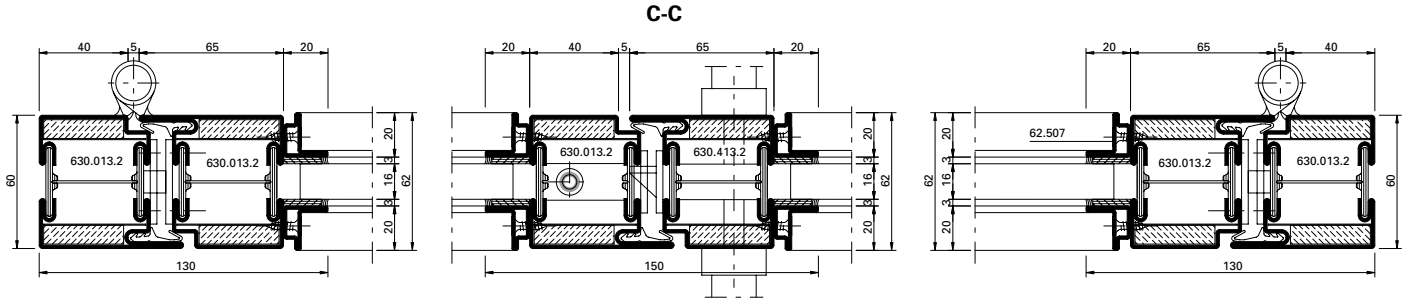

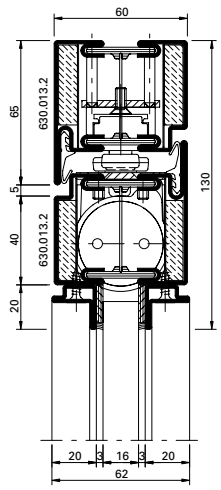

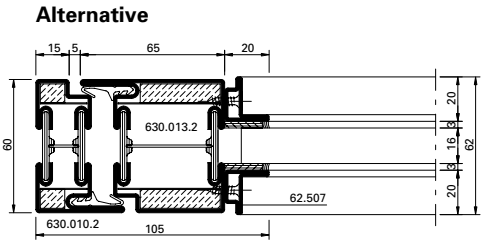

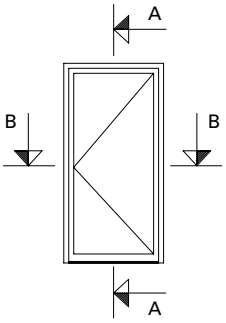

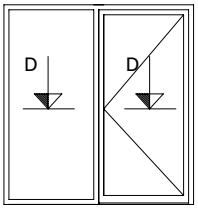

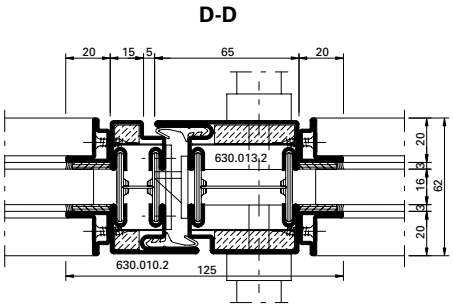

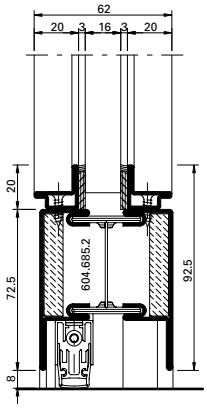

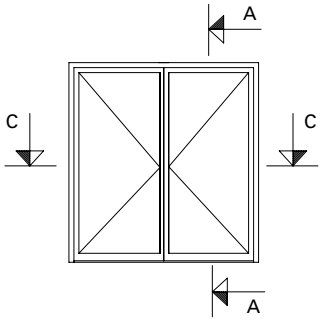

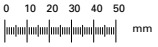

Museum für Kunst und Kulturgeschichte Altona, Hamburg/DE (Architekt: Störmer und Partner, Hamburg/DE)



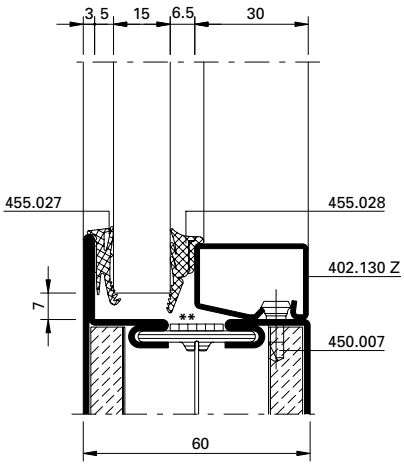

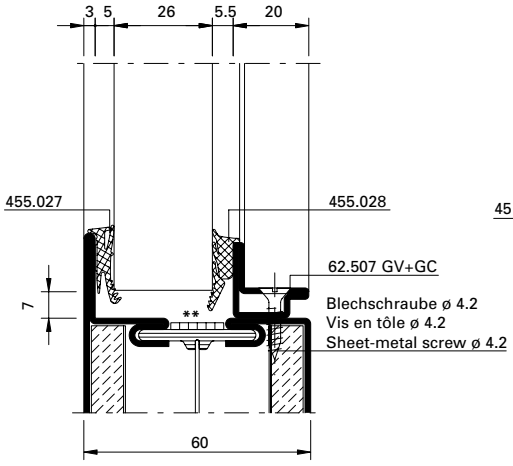

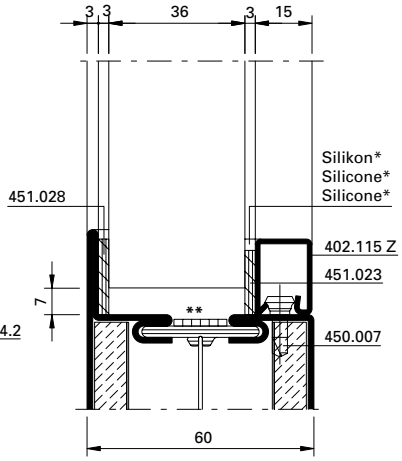

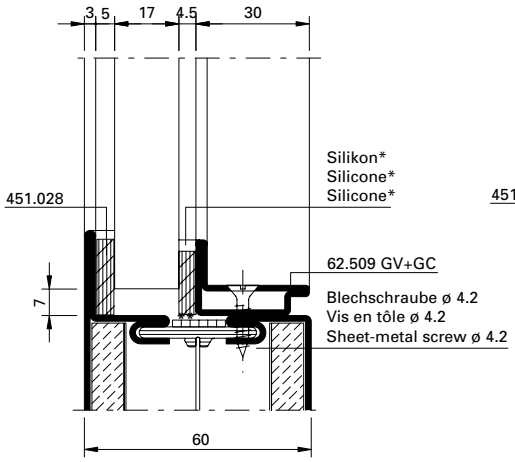

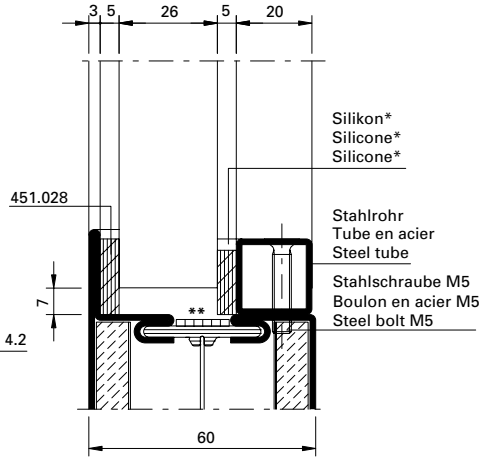

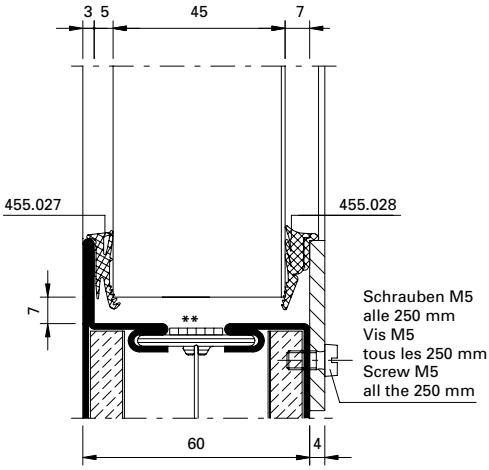

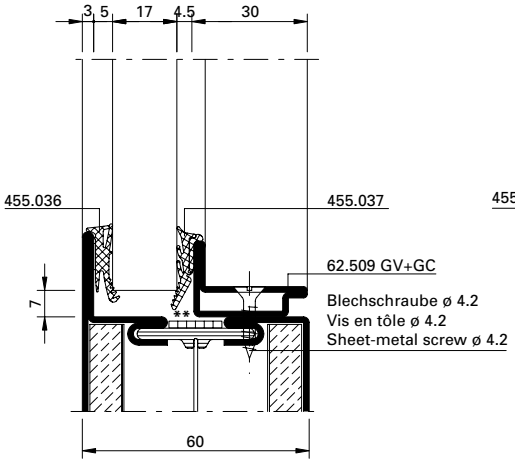

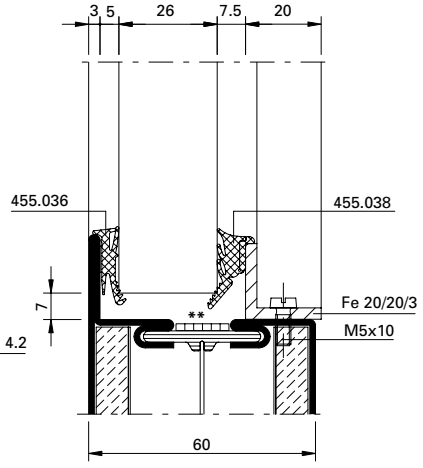

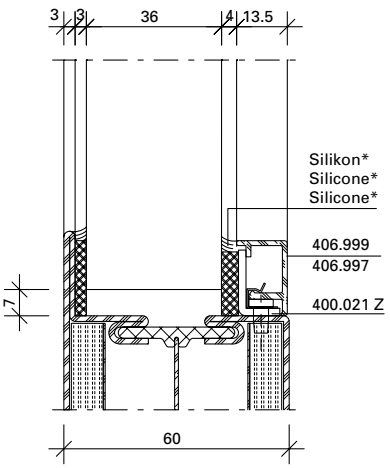

* Silikon wahlweise

** Auf das Brandschutzlaminat kann verzichtet werden, wenn Gläser mit aufschäumendem Randverbund verwendet werden.

* Silicone au choix

** Il est possible de se passer de la bande de protection-incendie quand les vitres sont utilisées avec un scellement moussant.

* Silicone optional

** The fire resistant laminate can be dispensed with if the glass is used with a foaming glass edge seal.

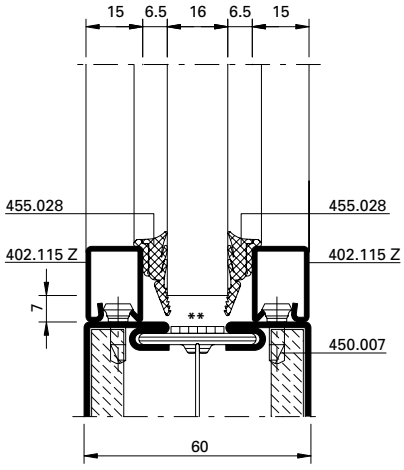

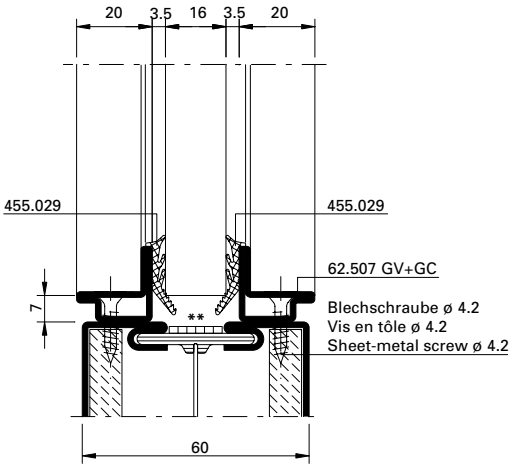

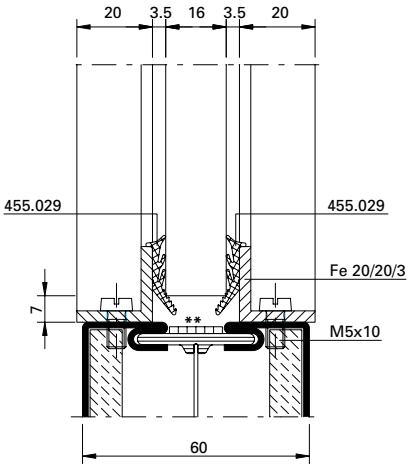

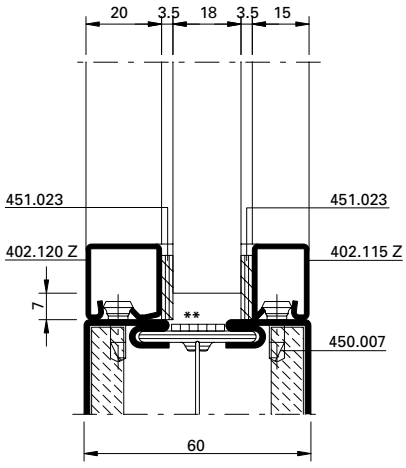

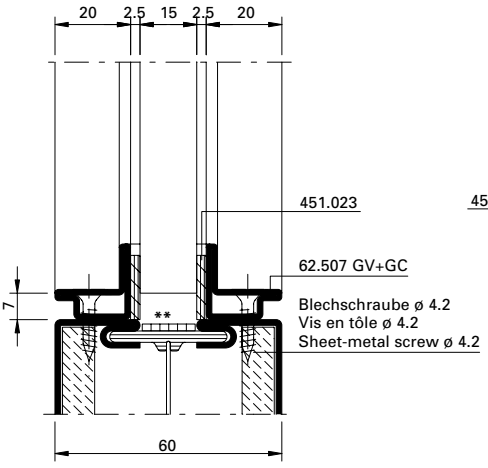

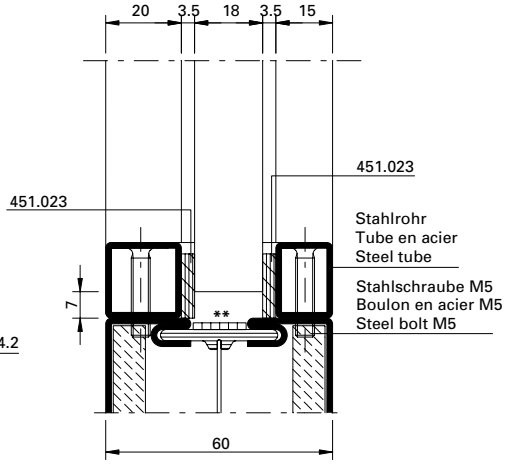

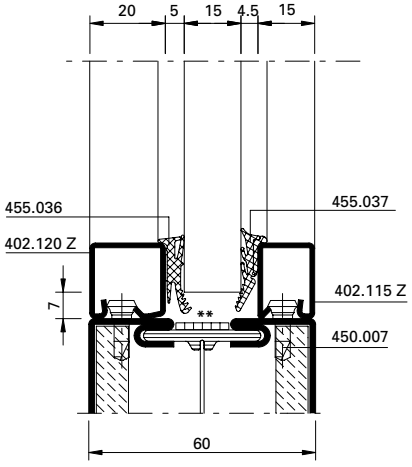

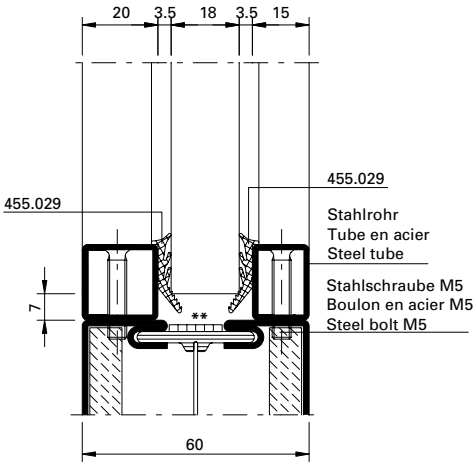

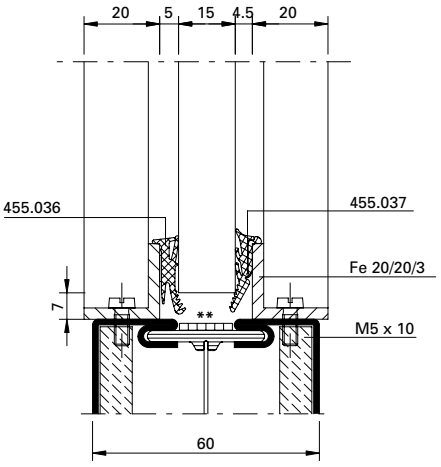

** Auf das Brandschutzlaminat kann verzichtet werden, wenn Gläser mit aufschäumendem Randverbund verwendet werden.

** Il est possible de se passer de la bande de protection-incendie quand les vitres sont utilisées avec un scellement moussant.

** The fire resistant laminate can be dispensed with if the glass is used with a foaming glass edge seal.

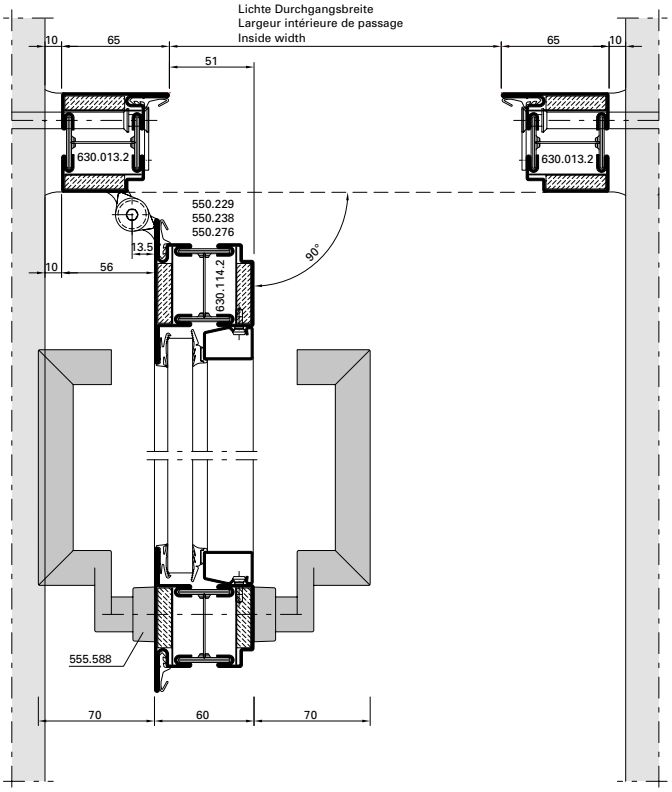

DXF **DWG** *31-0101-E-013*

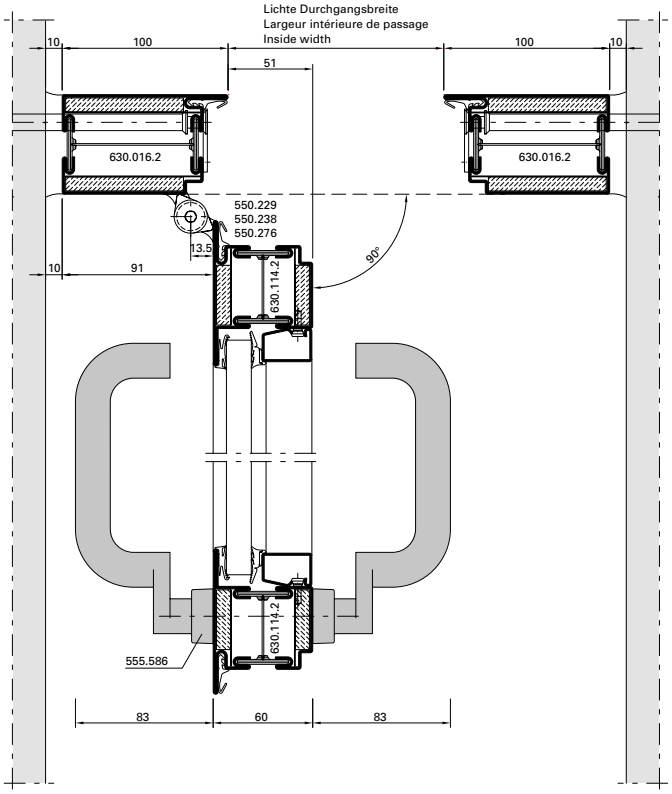

DXF **DWG** *31-0101-E-014*

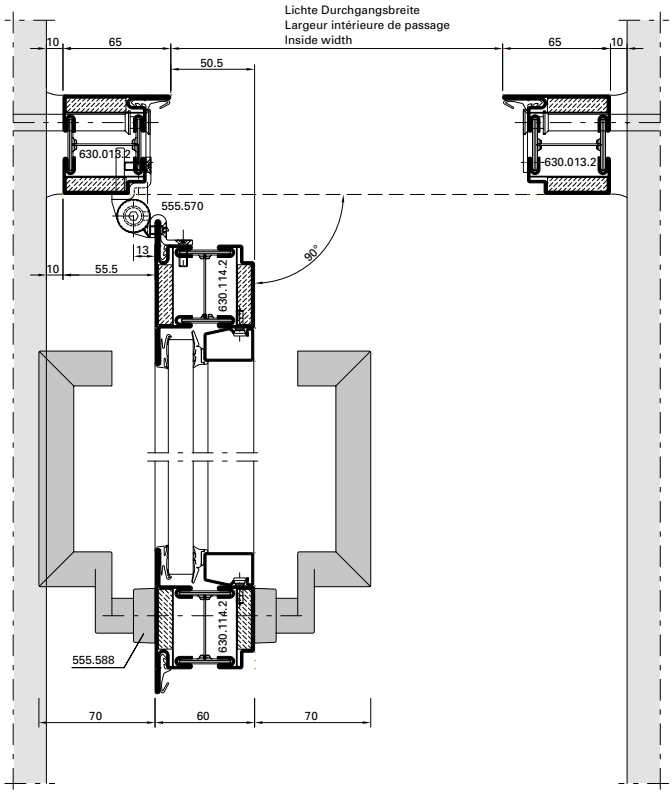

DXF **DWG** *31-0101-E-018*

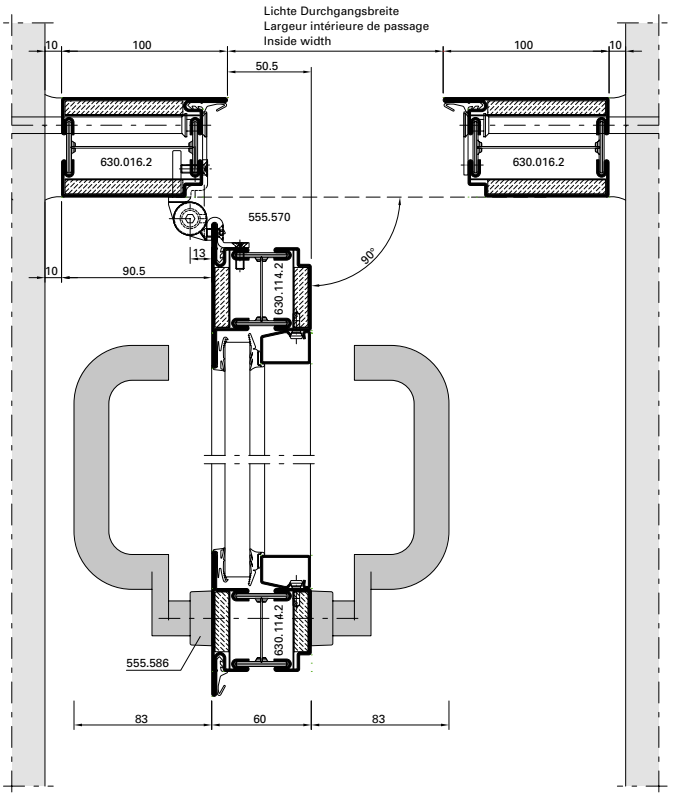

DXF **DWG** *31-0101-E-019*

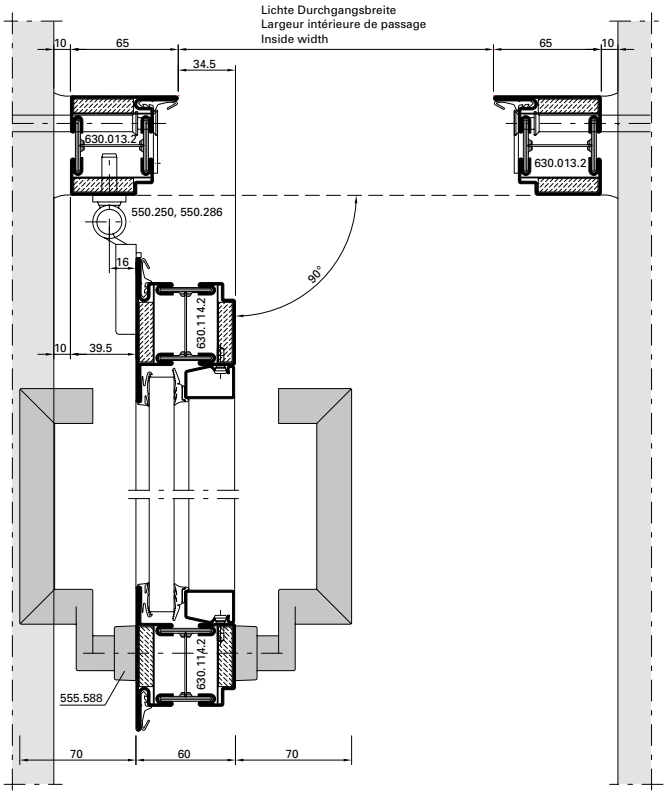

DXF **DWG** *31-0101-E-015*

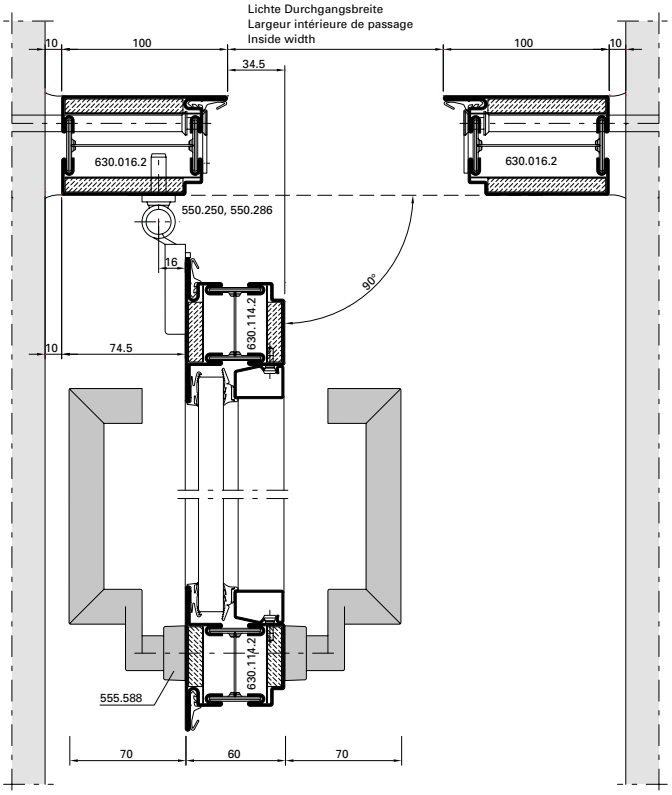

DXF **DWG** *31-0101-E-016*

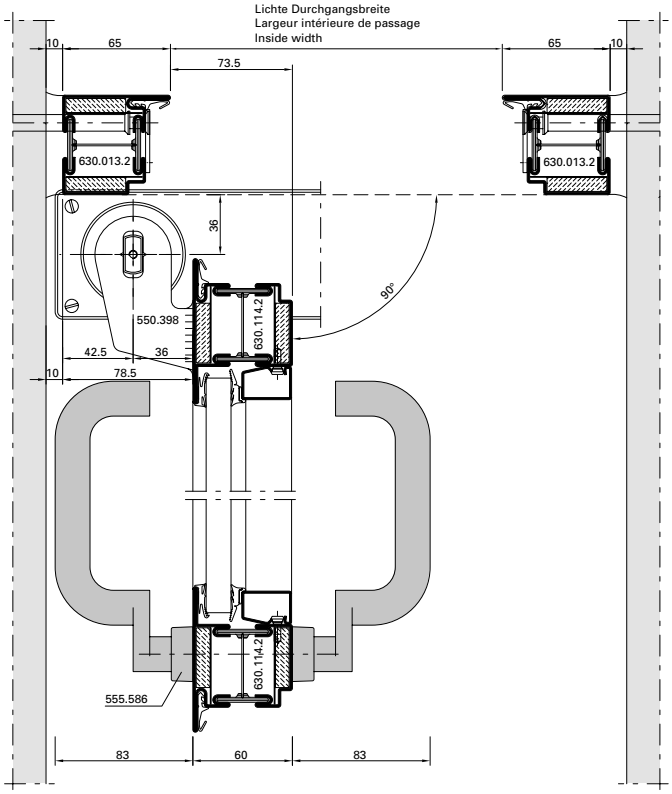

DXF **DWG** *31-0101-E-017*

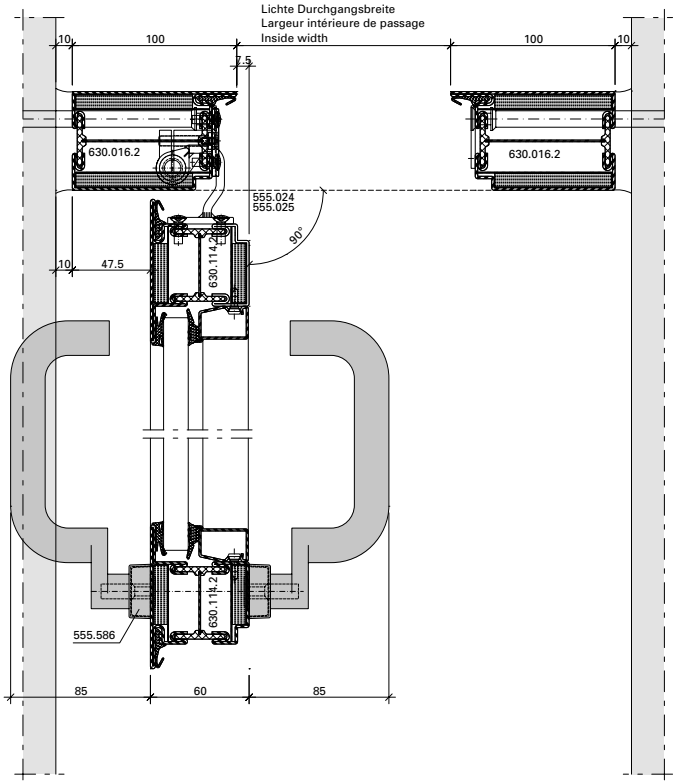

DXF **DWG** *31-0101-E-159*

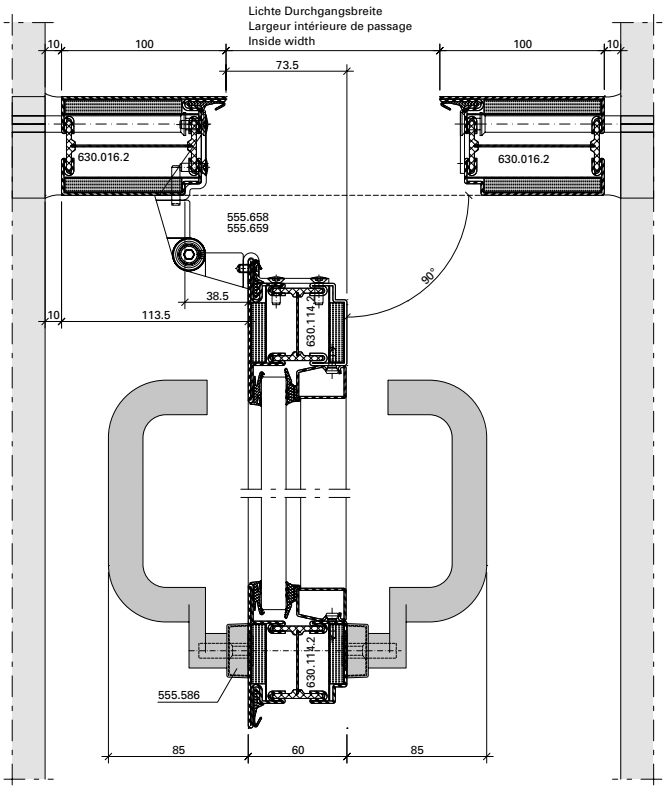

DXF **DWG** *31-0101-E-160*

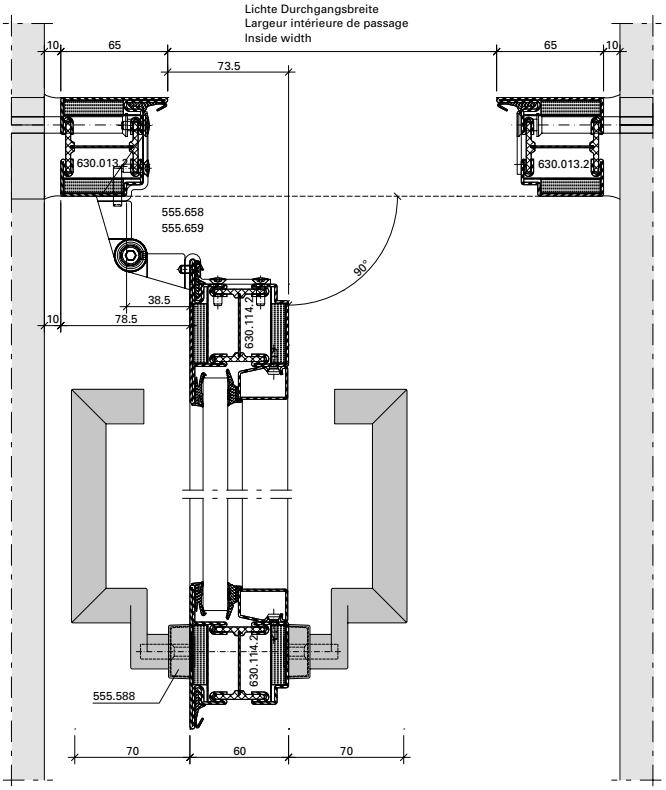

DXF **DWG** *31-0101-E-161*

Detail Rahmen-Verbreiterung

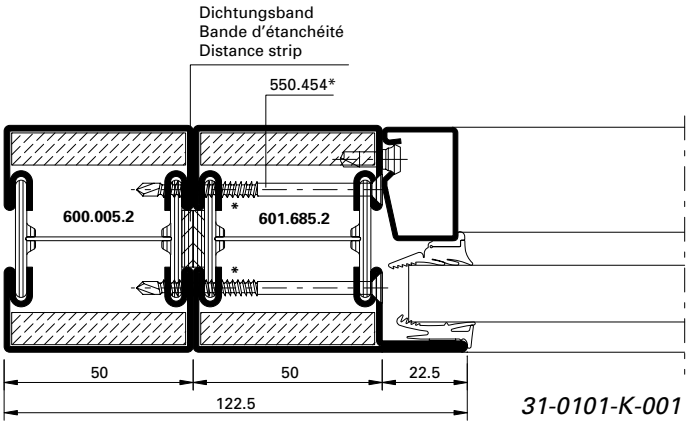

31-0101-K-001

DXF DWG

Détail élargissement du cadre

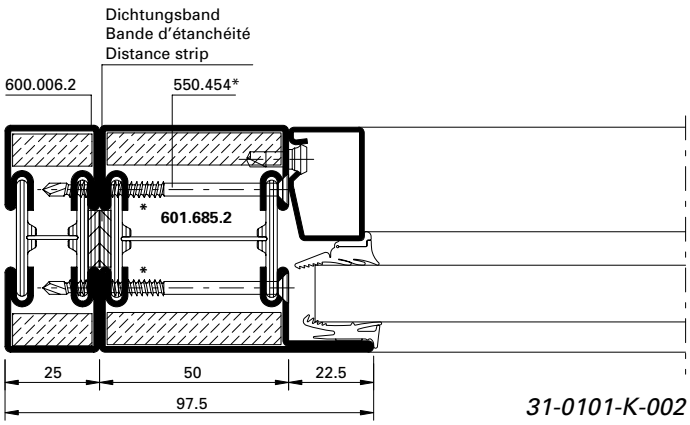

31-0101-K-002

DXF DWG

Detail enlargement of frame

Detail Elementstoss Pfosten-Verbreiterung

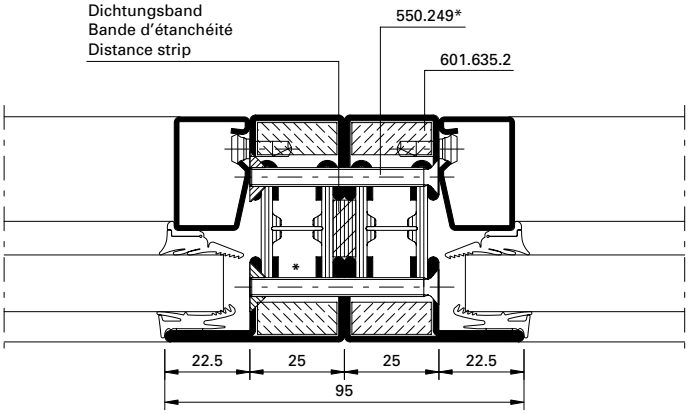

DXF DWG *31-0101-K-003*

Détail jonction des éléments élargissement du montant

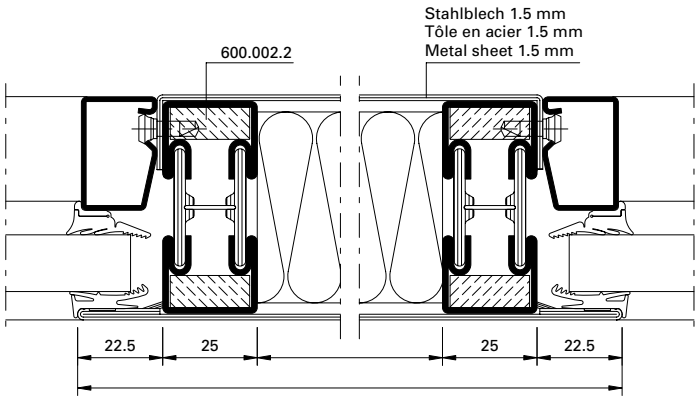

DXF DWG *31-0101-K-004*

Junction detail enlargement of mullion

Detail Elementstoss

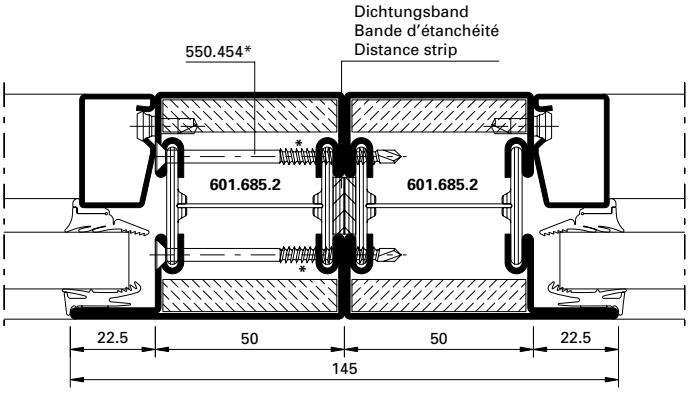

DXF DWG *31-0101-K-005*

Détail jonction des éléments

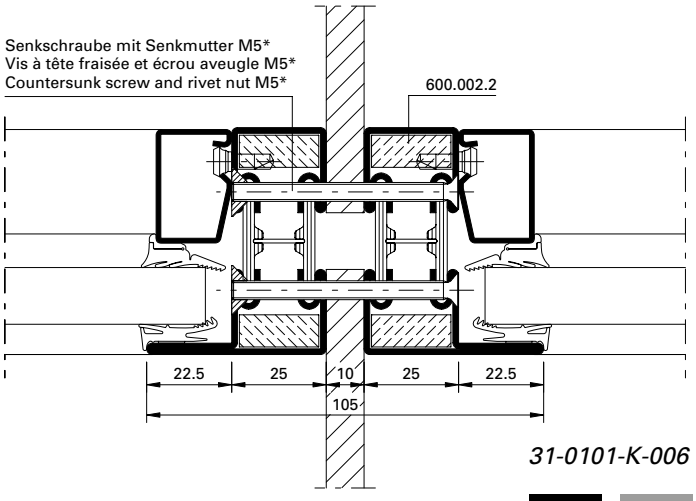

31-0101-K-006

DXF DWG

Junction detail

* Schrauben-Abstand ≤ 500 mm

* Distance des vis ≤ 500 mm

* Screw distance ≤ 500 mm

Elementstoss Türe – Festverglasung **Détail jonction porte – vitrage fixe** **Junction detail door – fixed glazing**

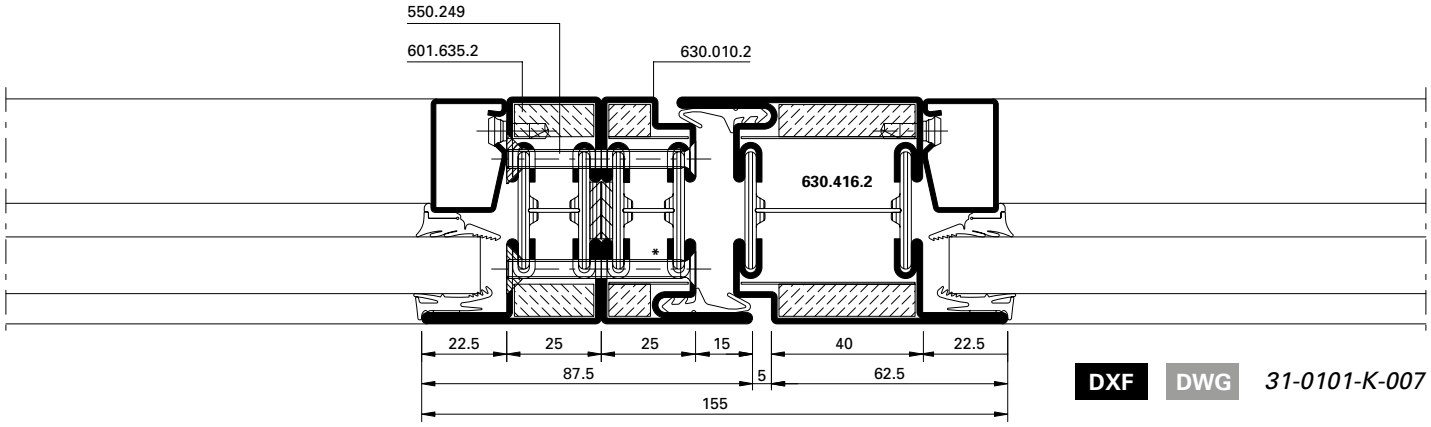

DXF DWG *31-0101-K-007*

Elementstoss Türe – Festverglasung **Détail jonction porte – vitrage fixe** **Junction detail door – fixed glazing**

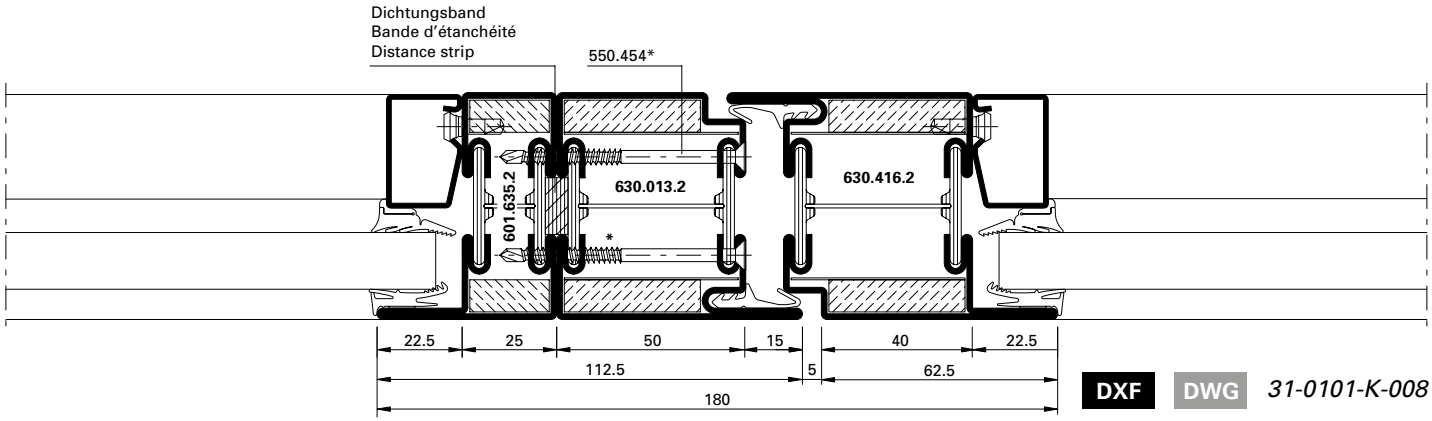

DXF DWG *31-0101-K-008*

Detail Türrahmen-Verbreiterung **Détail élargissement du cadre de la porte** **Detail of enlargement of door frame**

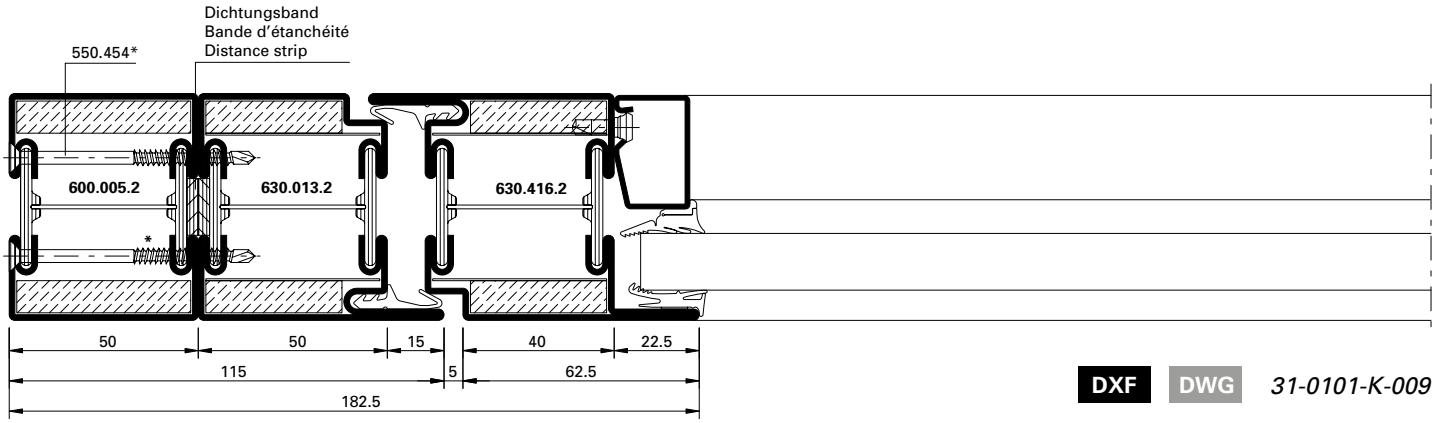

DXF DWG *31-0101-K-009*

* Schrauben-Abstand ≤ 500 mm

* Distance des vis ≤ 500 mm

* Screw distance ≤ 500 mm

Statische Verstärkungen **Renforts statiques** **Static reinforcements**

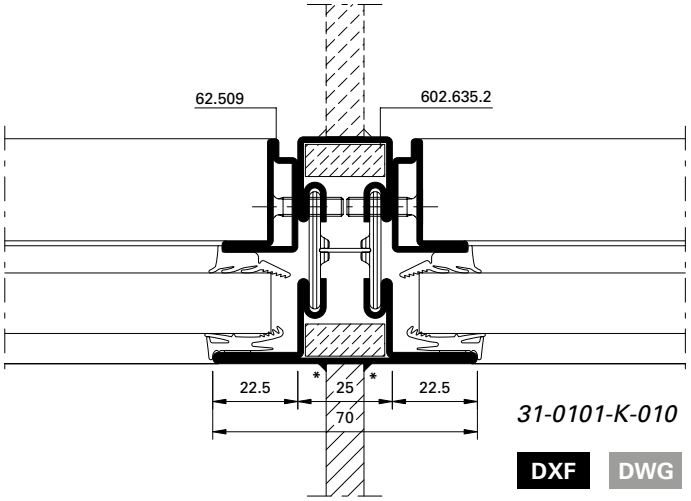

31-0101-K-010

DXF DWG

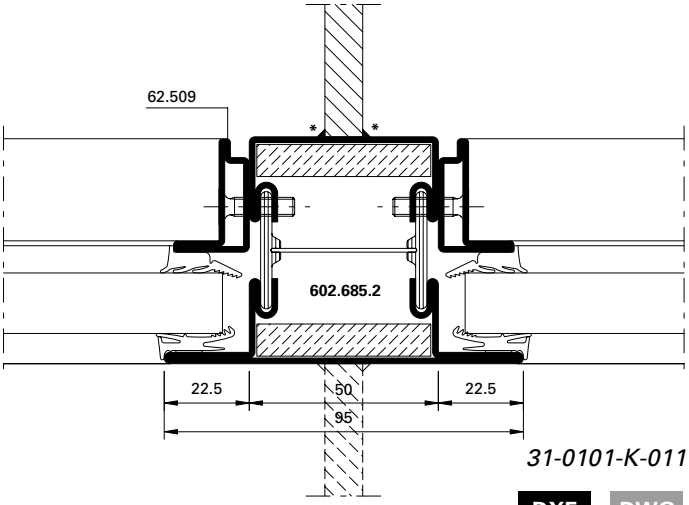

31-0101-K-011

DXF DWG

Statische Verstärkungen **Renforts statiques** **Static reinforcements**

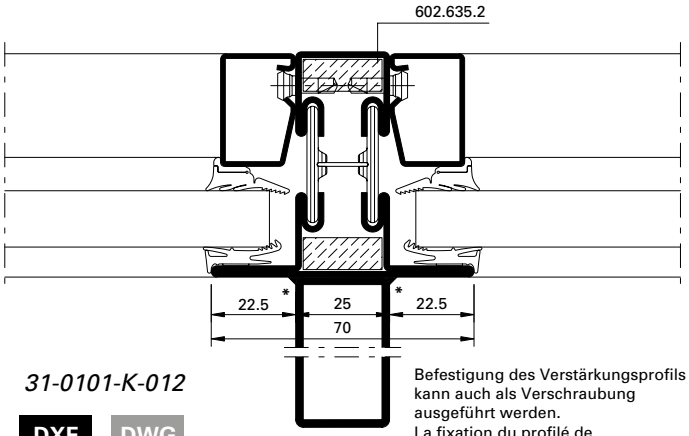

31-0101-K-012

DXF DWG

Befestigung des Verstärkungsprofils kann auch als Verschraubung ausgeführt werden.
La fixation du profilé de renforcement peut aussi être exécutée comme vissage.
Screws can also be used to fix the reinforcing profile

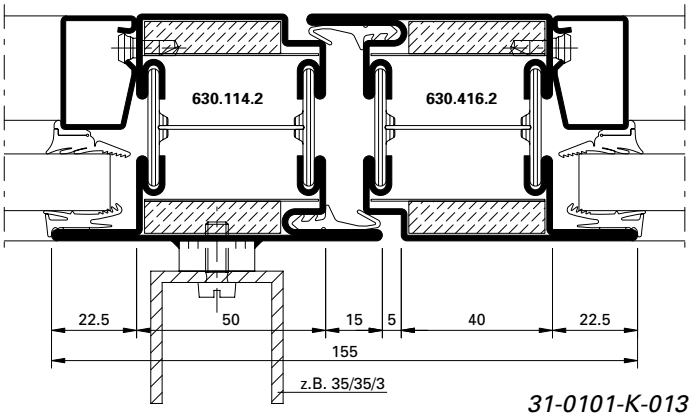

31-0101-K-013

DXF DWG

Fingerschutz **Anti-pince doigts** **Finger protection**

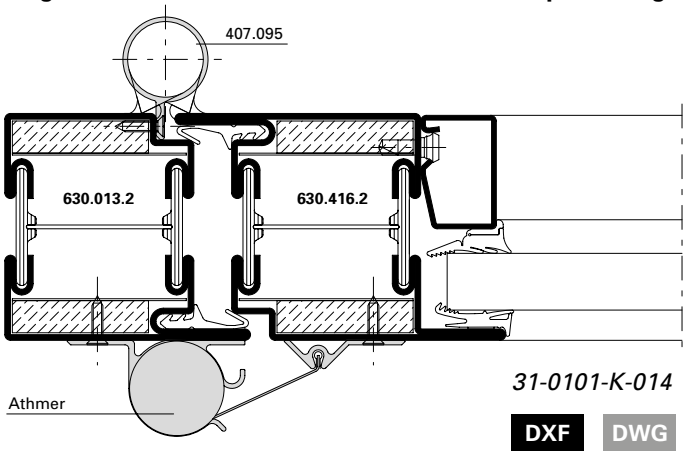

31-0101-K-014

DXF DWG

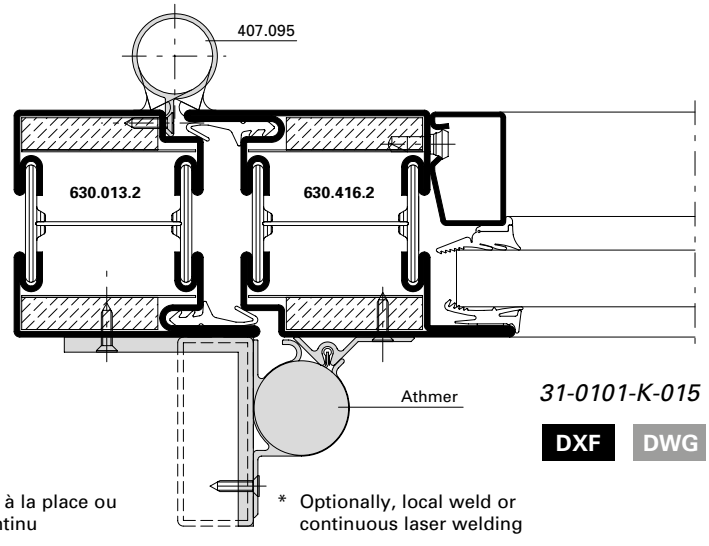

31-0101-K-015

DXF DWG

* wahlweise örtliche Schweissung oder durchgehende Laserschweissung

* Au choix, soudage local à la place ou soudage au laser en continu

* Optionally, local weld or continuous laser welding

Detail Sockelausbildungen

Détails socles

Details of base rail

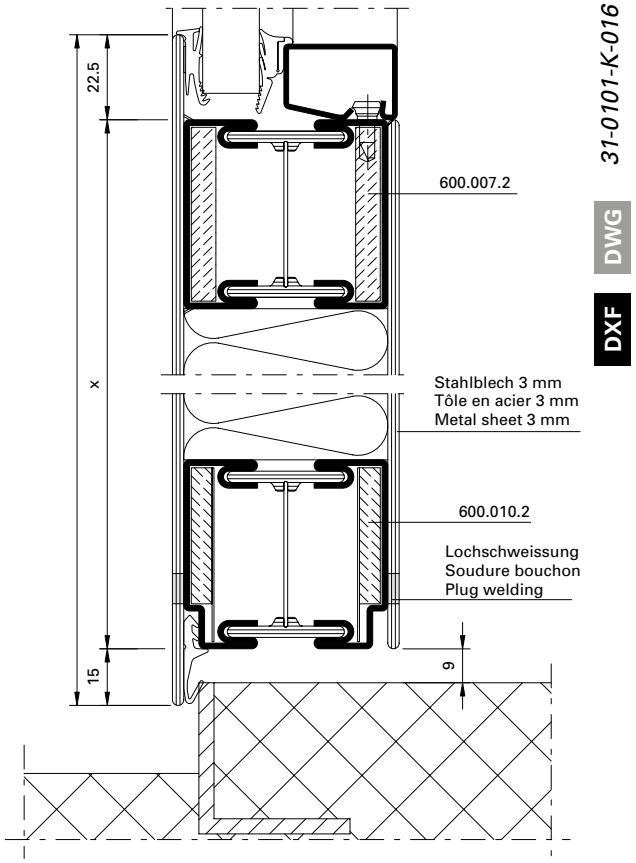

31-0101-K-016 DWG DXF

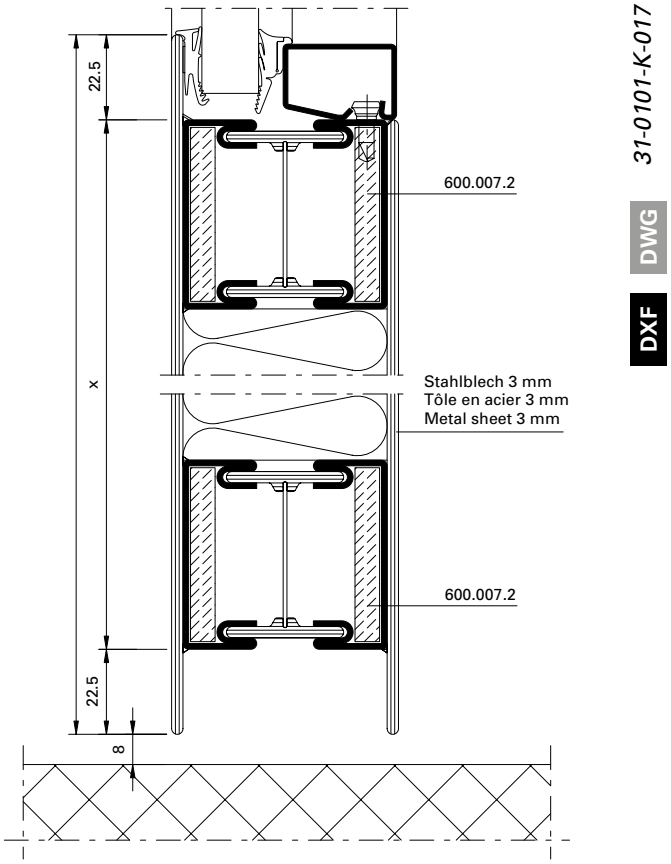

31-0101-K-017 DWG DXF

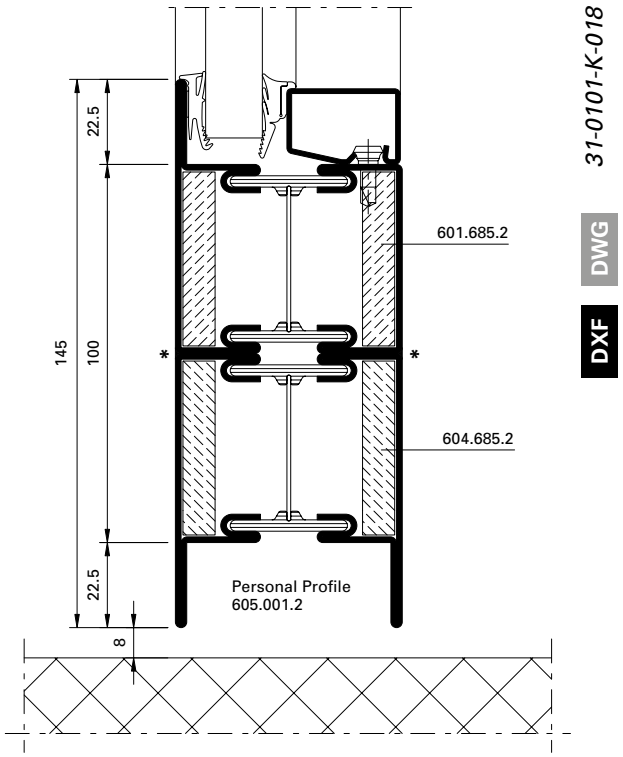

31-0101-K-018 DWG DXF

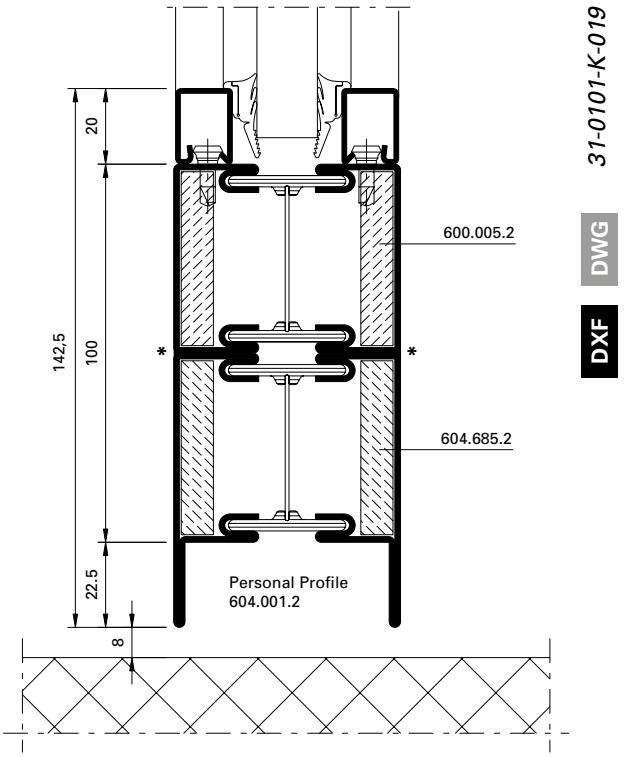

31-0101-K-019 DWG DXF

* Durchgehende Laserschweissung

* Soudage au laser en continu

* Continuous laser welding

Detail Riegel- und Kämpferausbildung

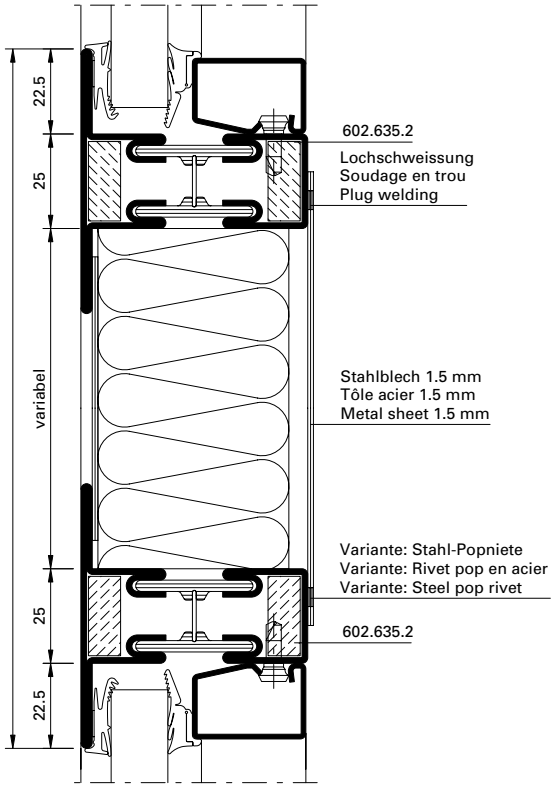

31-0101-K-020

DWG

DXF

Détails traverses et dormants

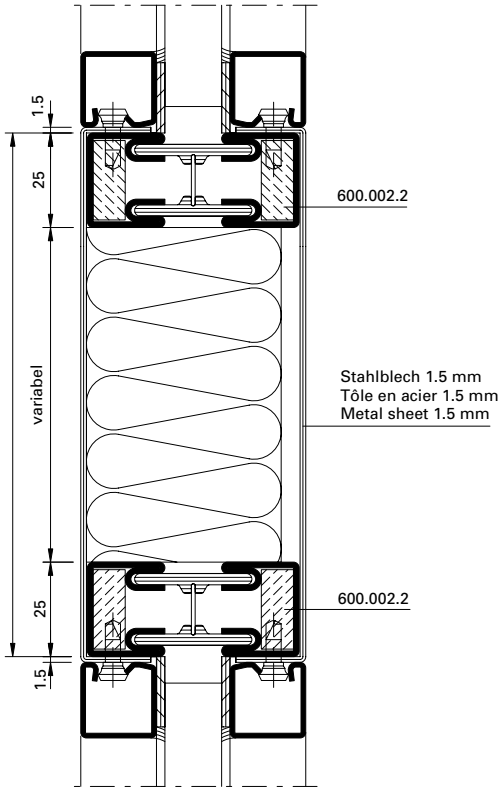

31-0101-K-021

DWG

DXF

Details of transom and abutment construction

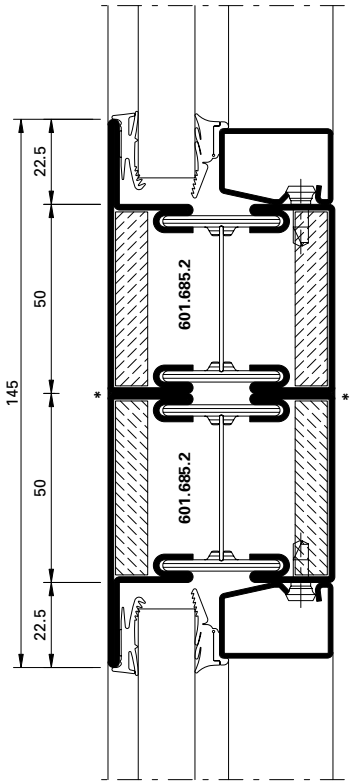

31-0101-K-022

DWG

DXF

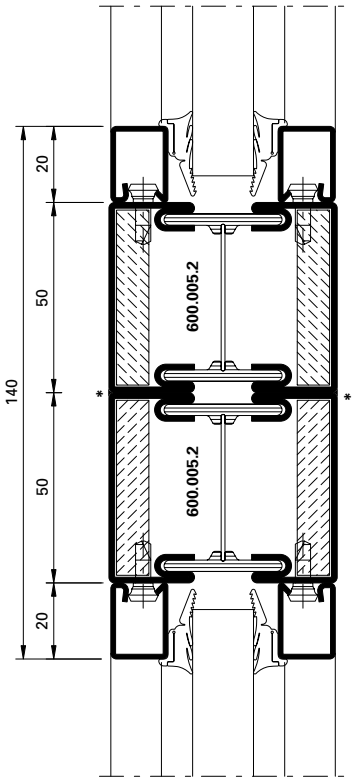

31-0101-K-023

DWG

DXF

* Durchgehende Laserschweissung

* Soudage au laser en continu

* Continuous laser welding

Eckausbildung 90° | Formation d'angle 90° | 90° corner construction

31-0101-K-024

DXF DWG

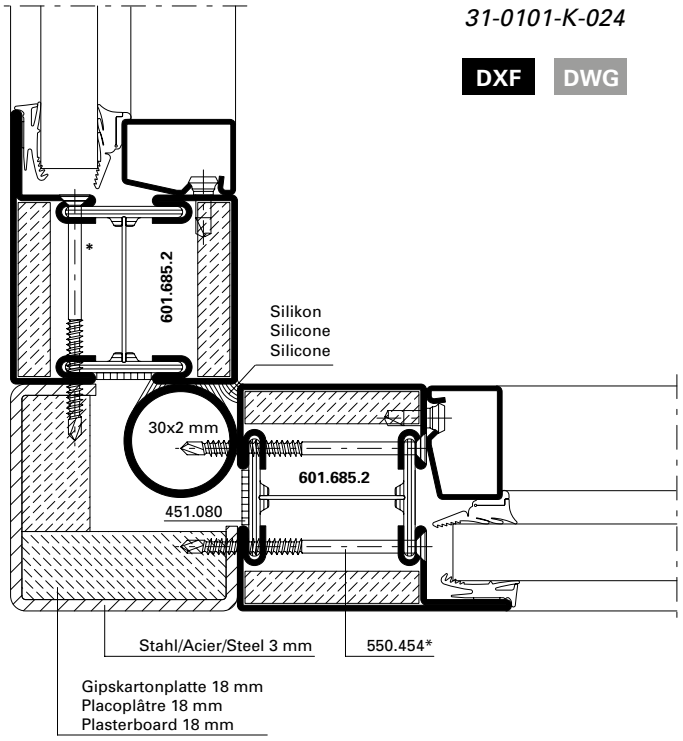

31-0101-K-025

DXF DWG

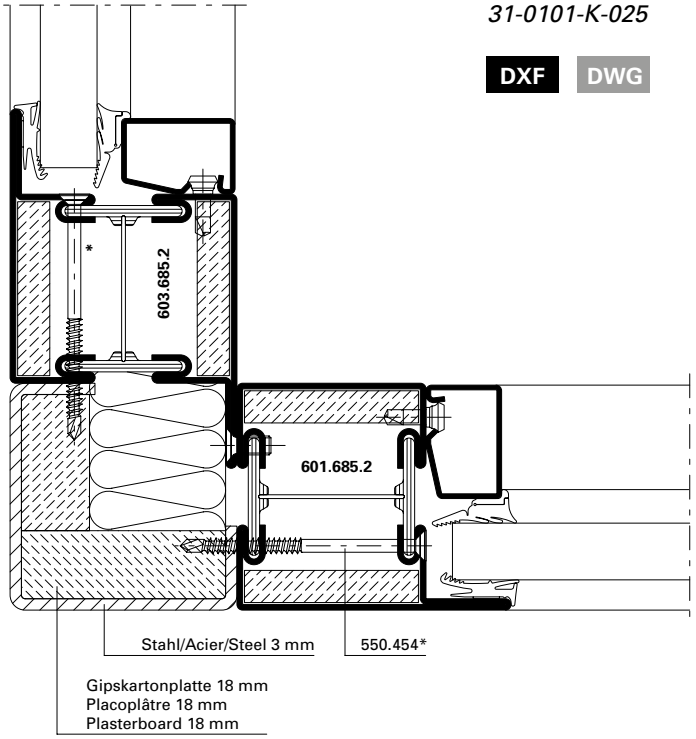

31-0101-K-026

DXF DWG

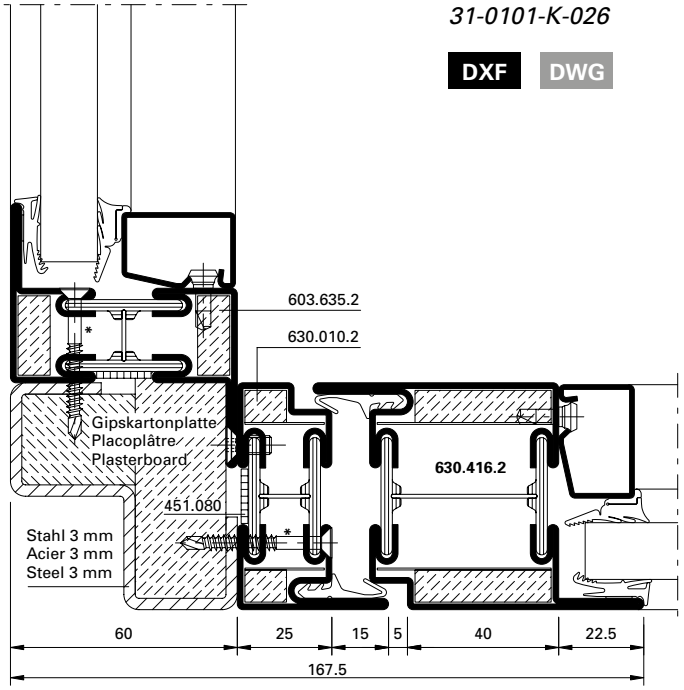

31-0101-K-027

DXF DWG

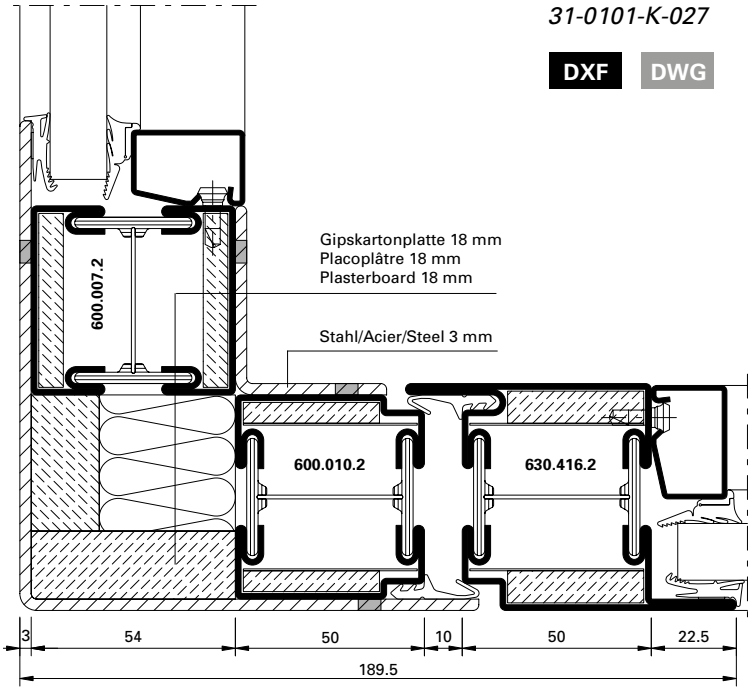

* Schrauben-Abstand ≤ 300 mm

* Distance des vis ≤ 300 mm

* Screw distance ≤ 300 mm

Eckausbildung variabel | **Formation d'angle variable** | **Corner construction variable**

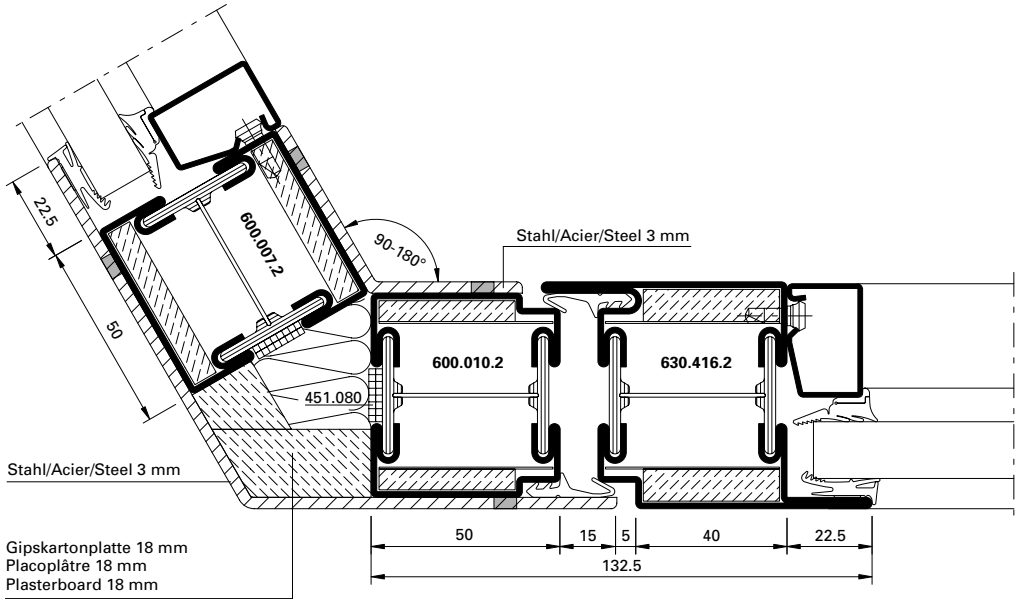

DXF DWG *31-0101-K-028*

Türflügel-Aufdoppelung | **Empilage de vantaux de porte** | **Door-leaf under filling**

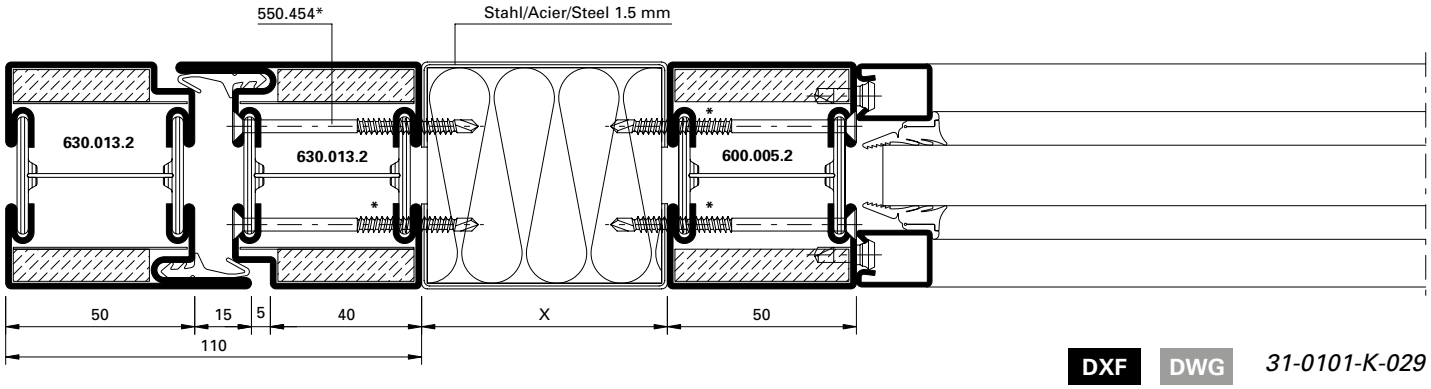

DXF DWG *31-0101-K-029*

Türflügel-Aufdoppelung | **Empilage de vantaux de porte** | **Door-leaf under filling**

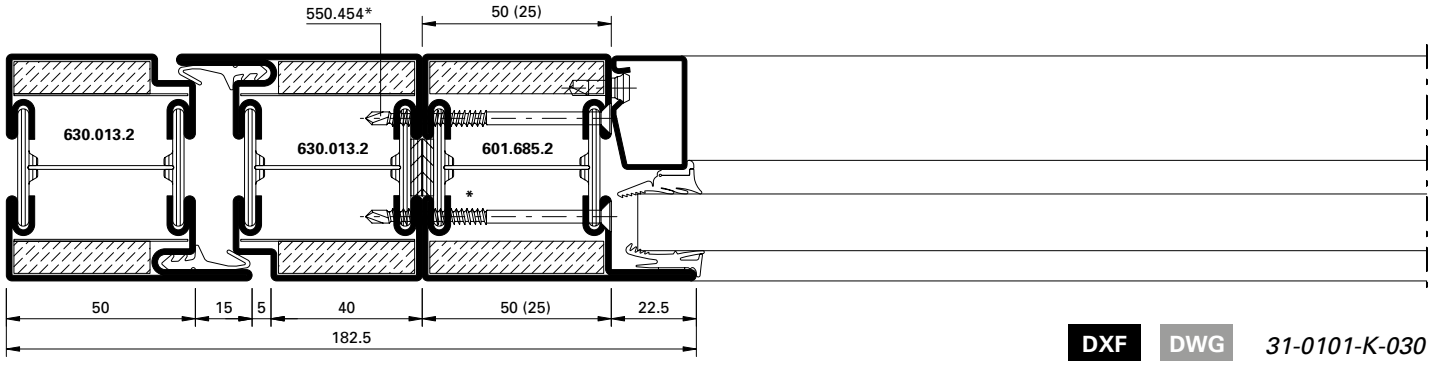

DXF DWG *31-0101-K-030*

* Schrauben-Abstand ≤ 500 mm | * Distance des vis ≤ 500 mm | * Screw distance ≤ 500 mm

31-0101-A-001

DXF DWG

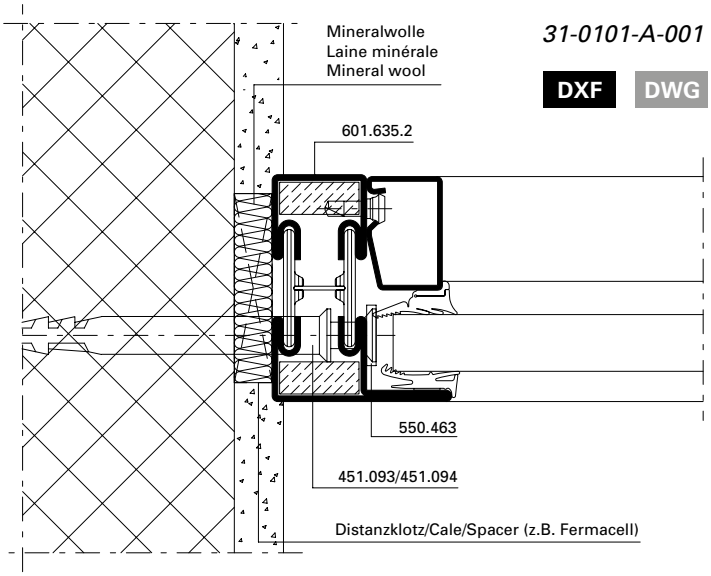

31-0101-A-002

DXF DWG

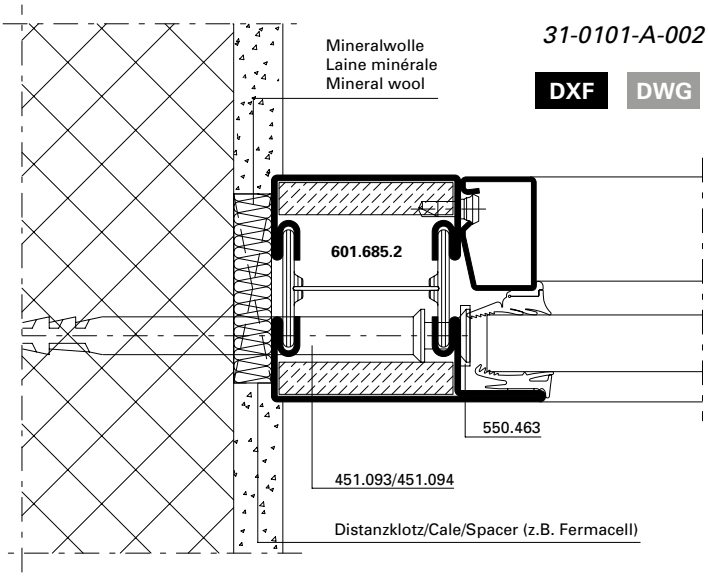

31-0101-A-047

DXF DWG

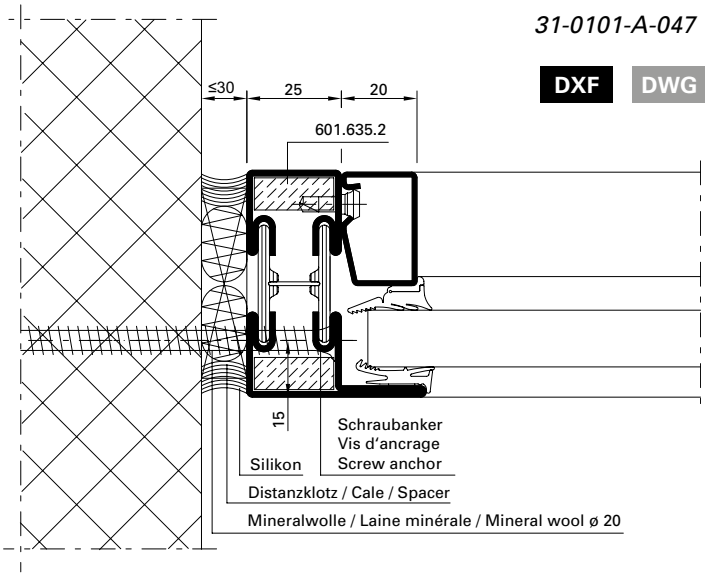

31-0101-A-004

DXF DWG

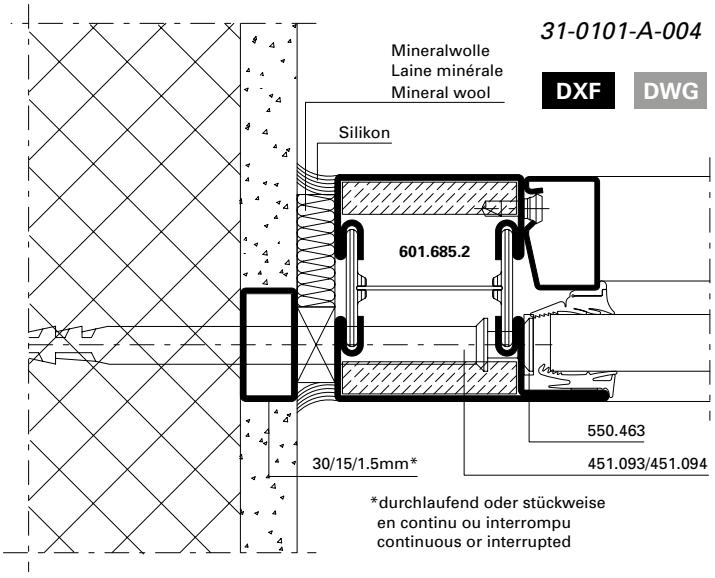

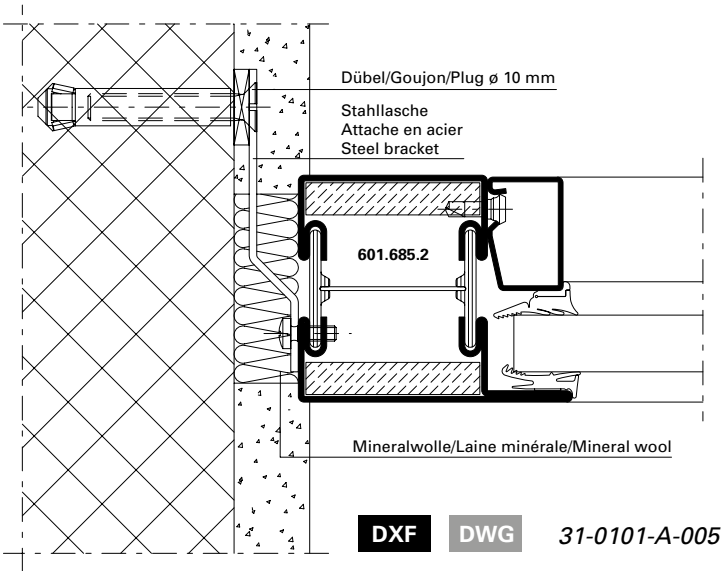

DXF DWG *31-0101-A-005*

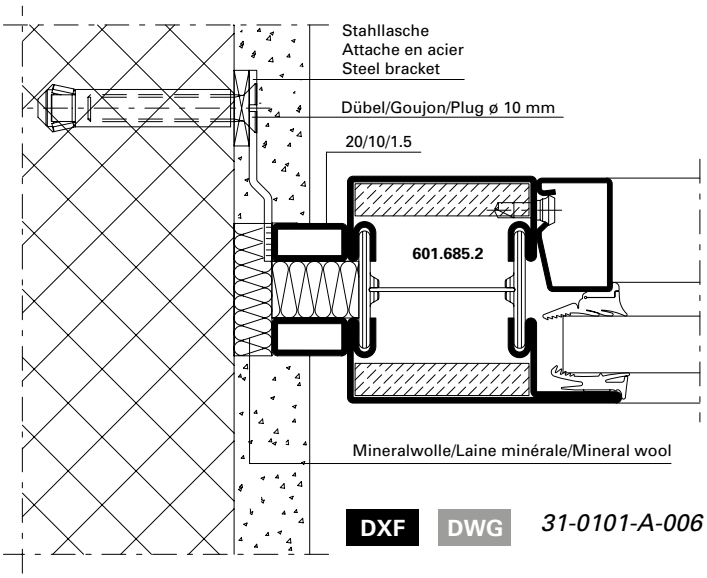

DXF DWG *31-0101-A-006*

31-0101-A-007

DXF DWG

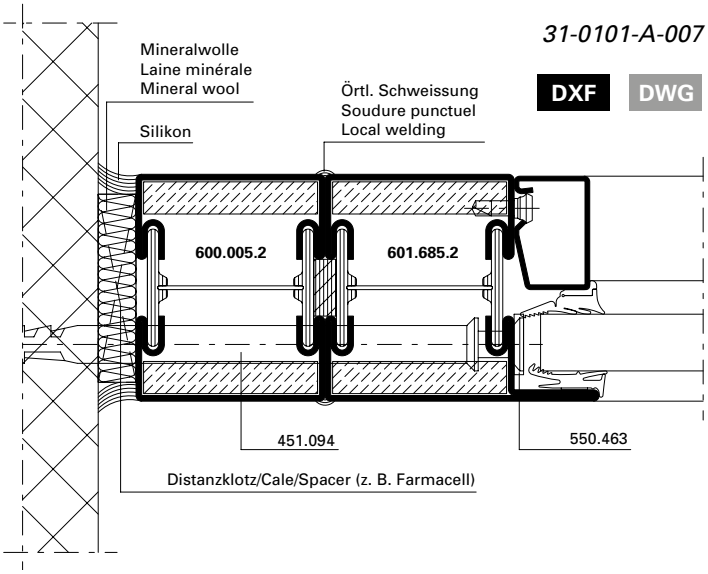

31-0101-A-008

DXF DWG

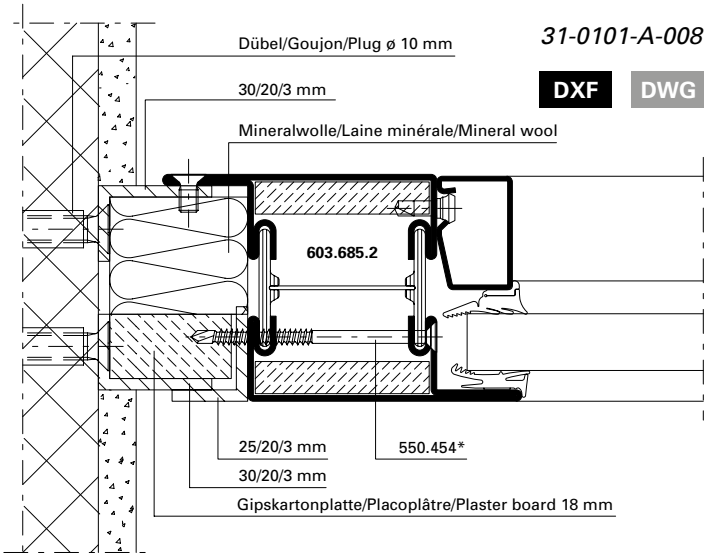

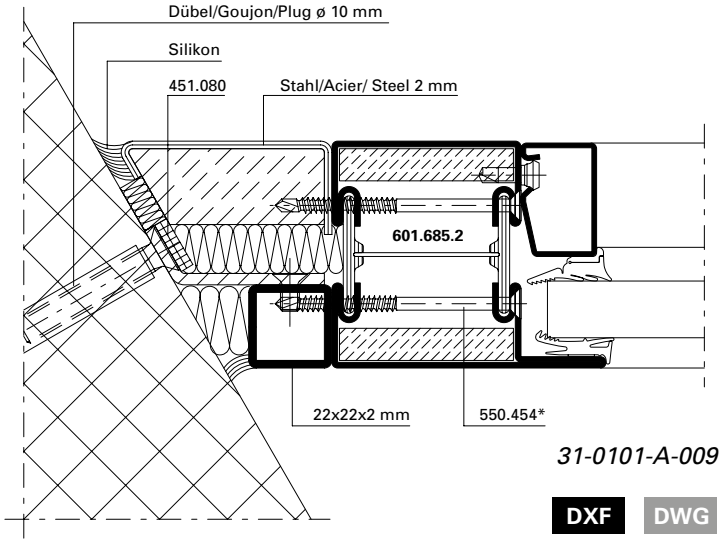

31-0101-A-009

DXF DWG

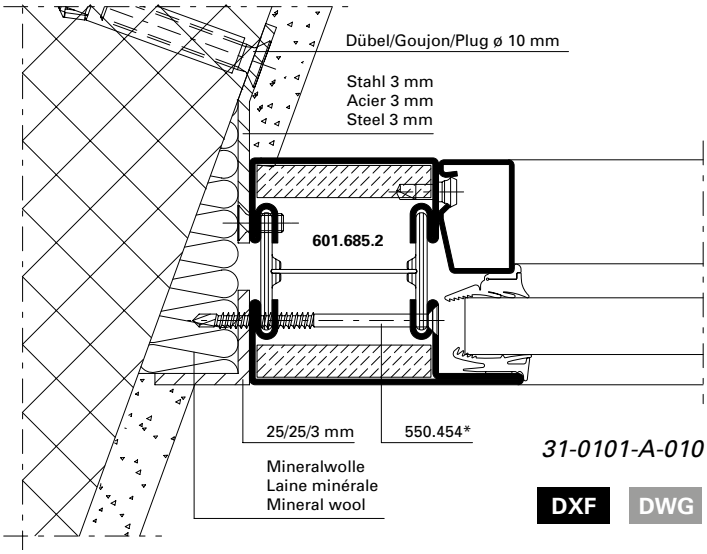

31-0101-A-010

DXF DWG

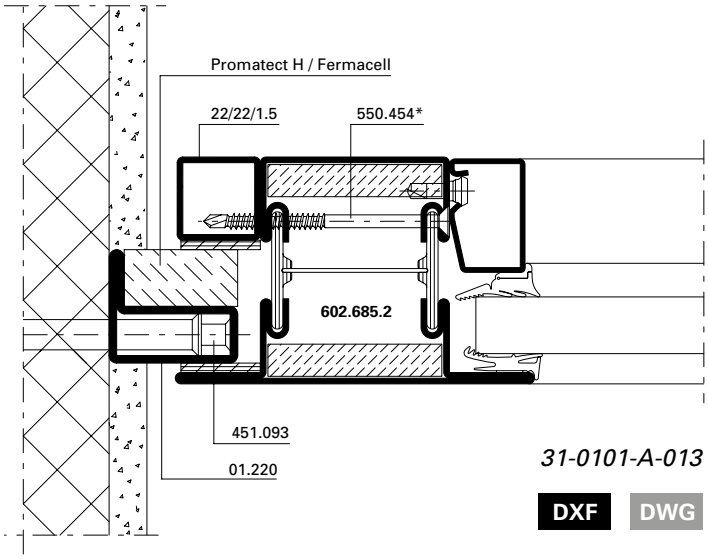

31-0101-A-013

DXF DWG

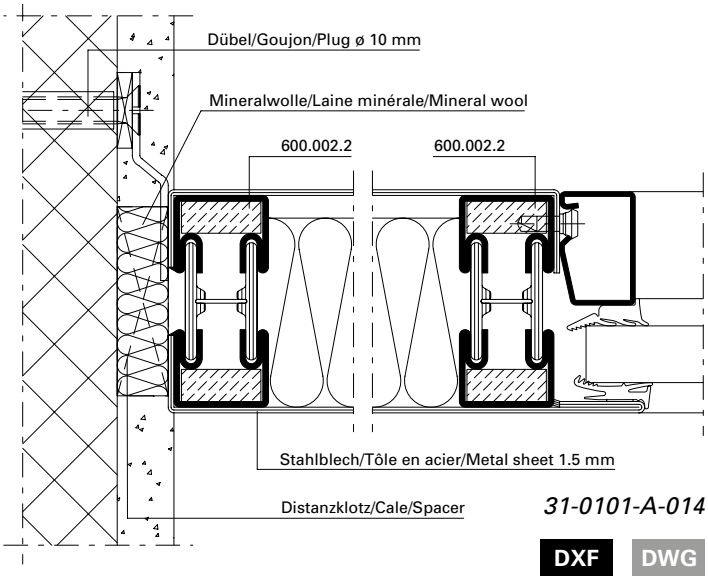

31-0101-A-014

DXF DWG

* Schrauben-Abstand ≤ 300 mm

* Distance des vis ≤ 300 mm

* Screw distance ≤ 300 mm

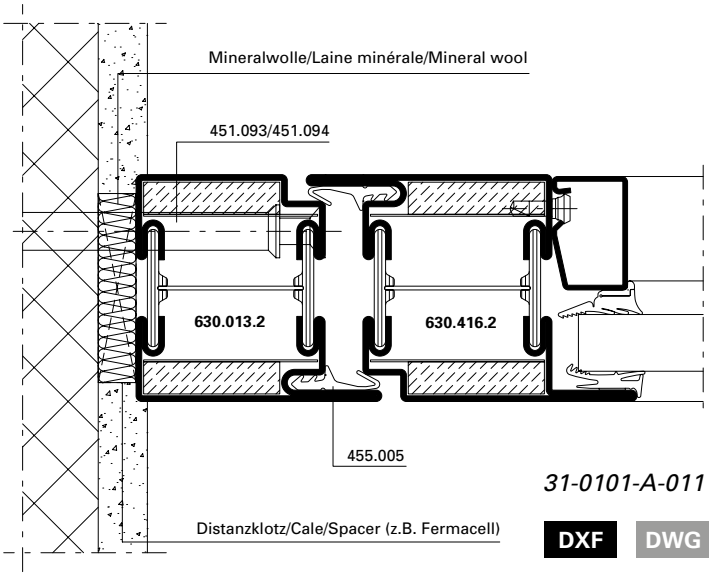

31-0101-A-011

DXF DWG

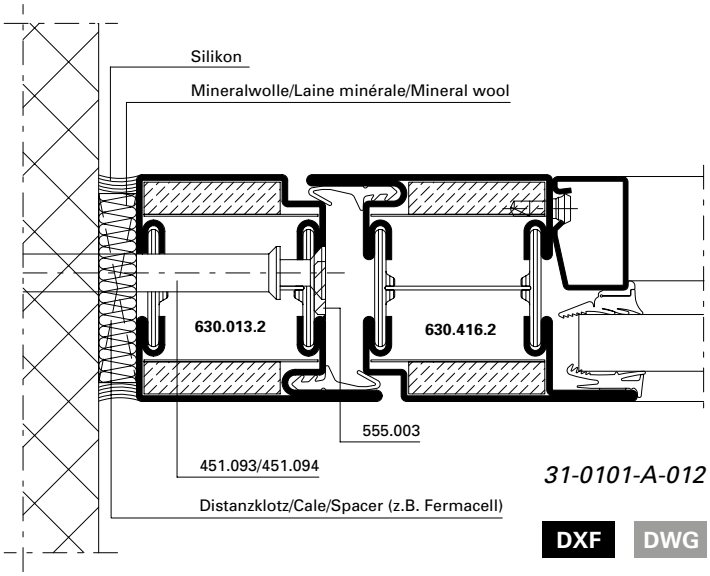

31-0101-A-012

DXF DWG

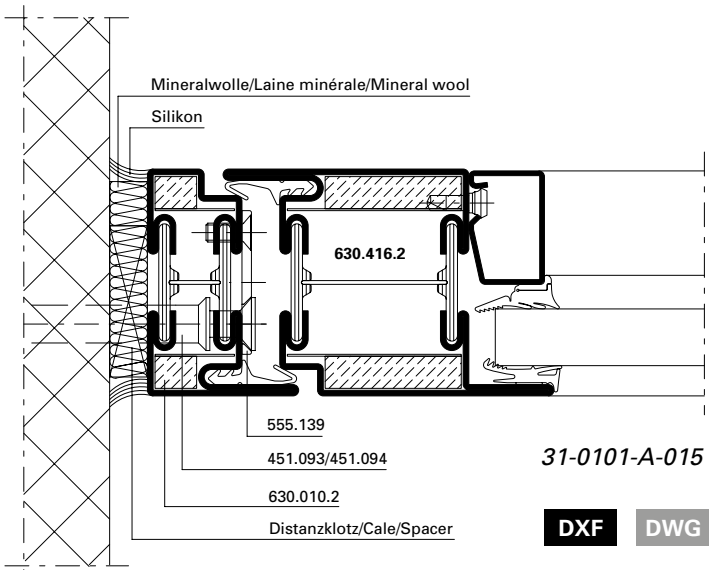

31-0101-A-015

DXF DWG

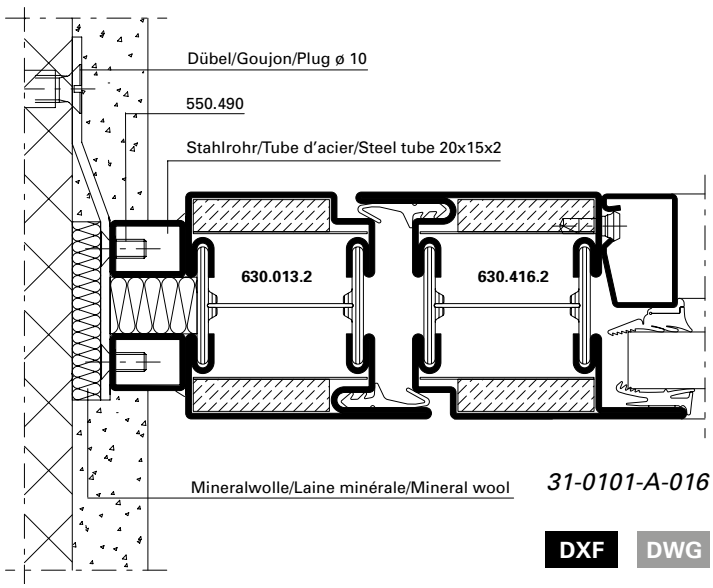

31-0101-A-016

DXF DWG

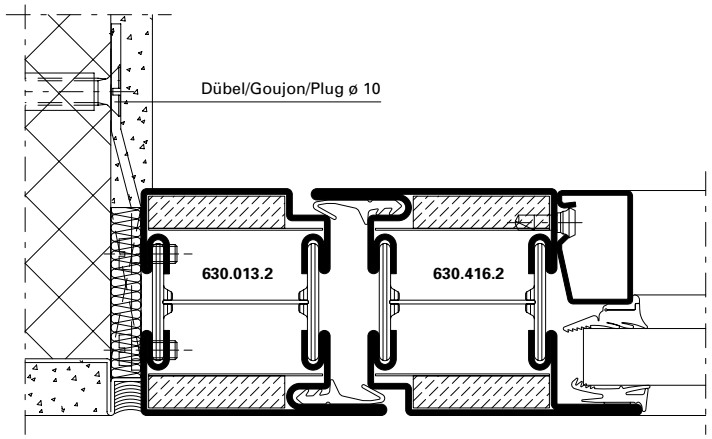

DXF DWG *31-0101-A-017*

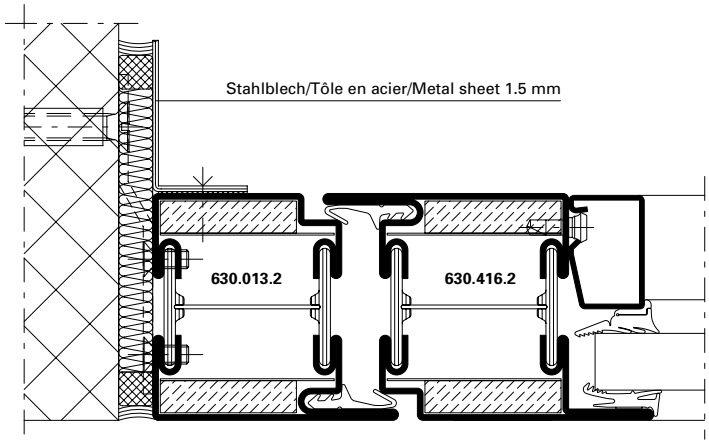

DXF DWG *31-0101-A-018*

* Schrauben-Abstand ≤ 300 mm

* Distance des vis ≤ 300 mm

* Screw distance ≤ 300 mm

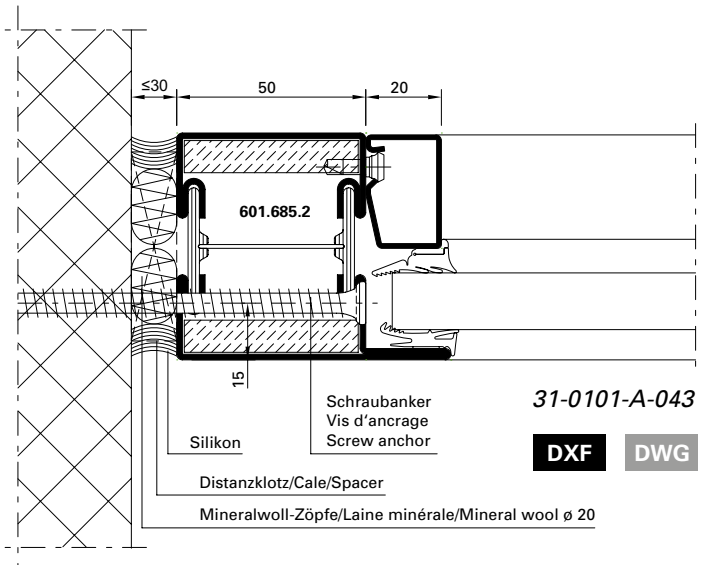

31-0101-A-043

DXF DWG

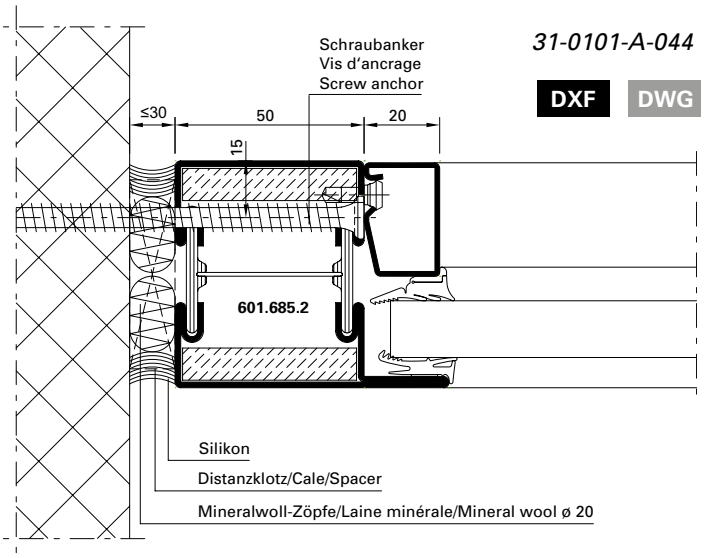

31-0101-A-044

DXF DWG

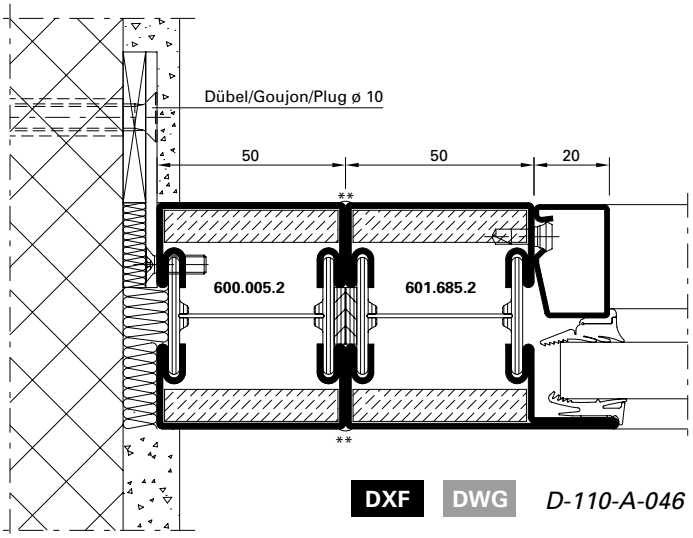

DXF DWG *D-110-A-046*

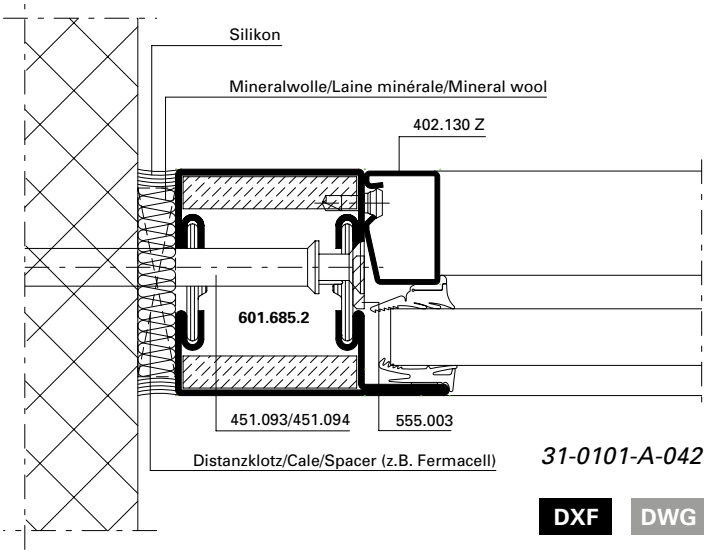

31-0101-A-042

DXF DWG

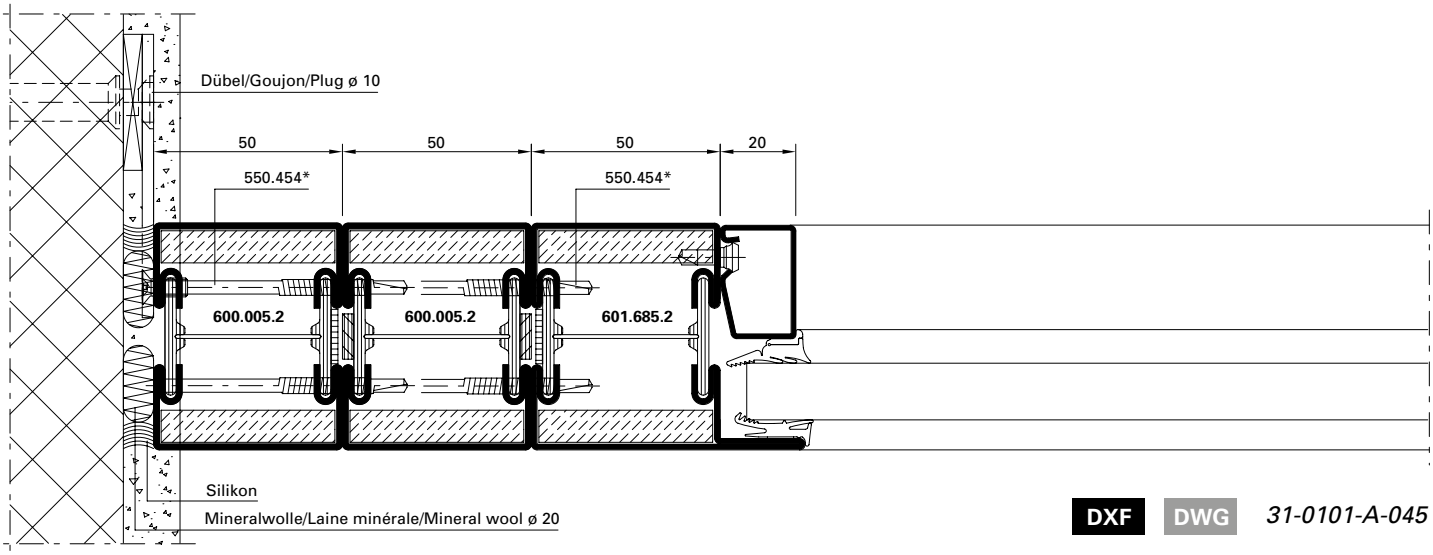

DXF DWG *31-0101-A-045*

* Schrauben-Abstand ≤ 300 mm
** Durchgehende Laserschweissung

* Distance des vis ≤ 300 mm
** Soudage au laser en continu

* Screw distance ≤ 300 mm
** Continuous laser welding

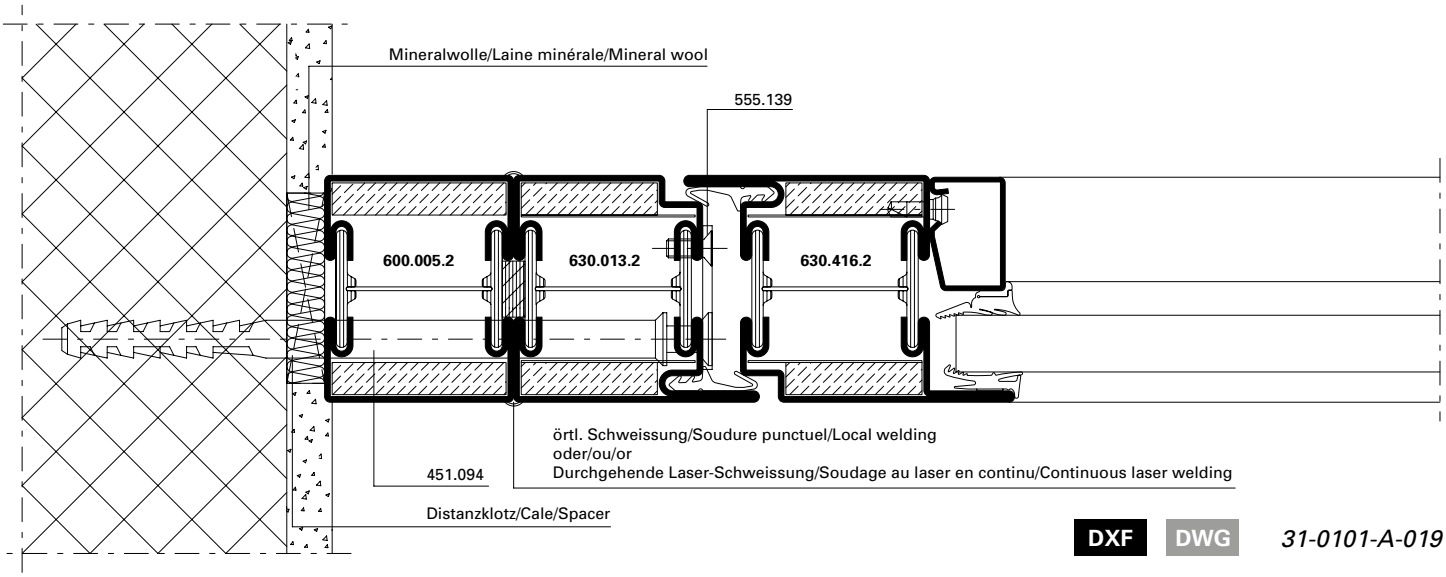

DXF DWG *31-0101-A-019*

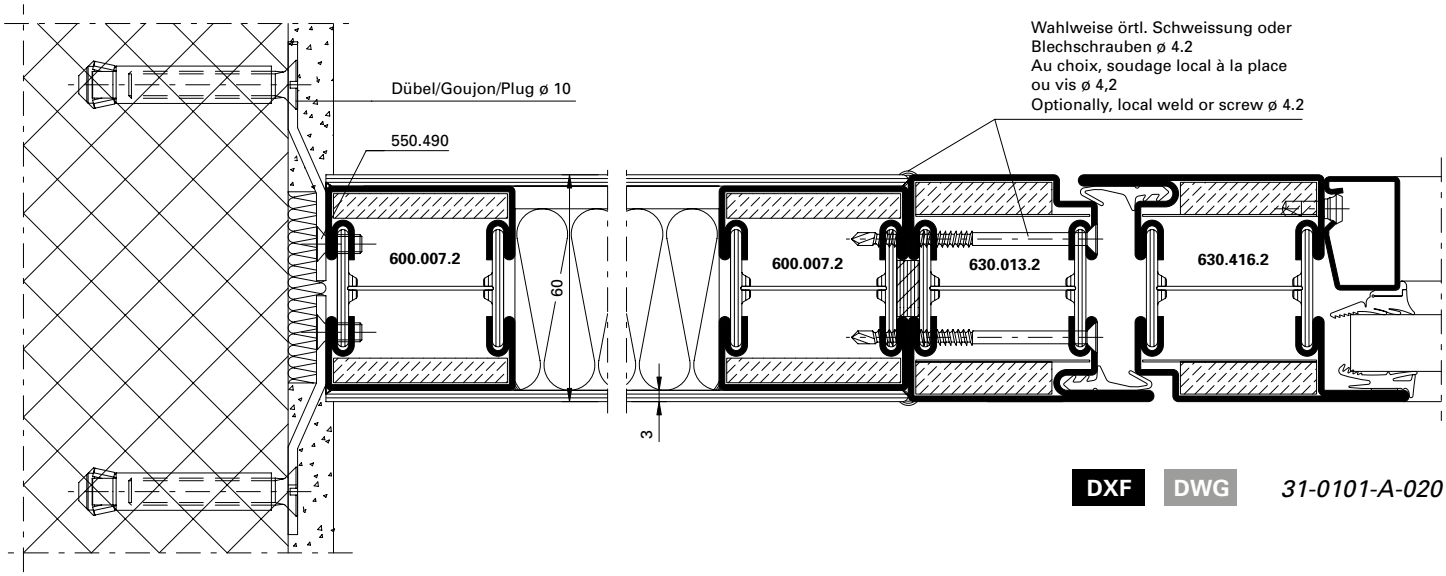

DXF DWG *31-0101-A-020*

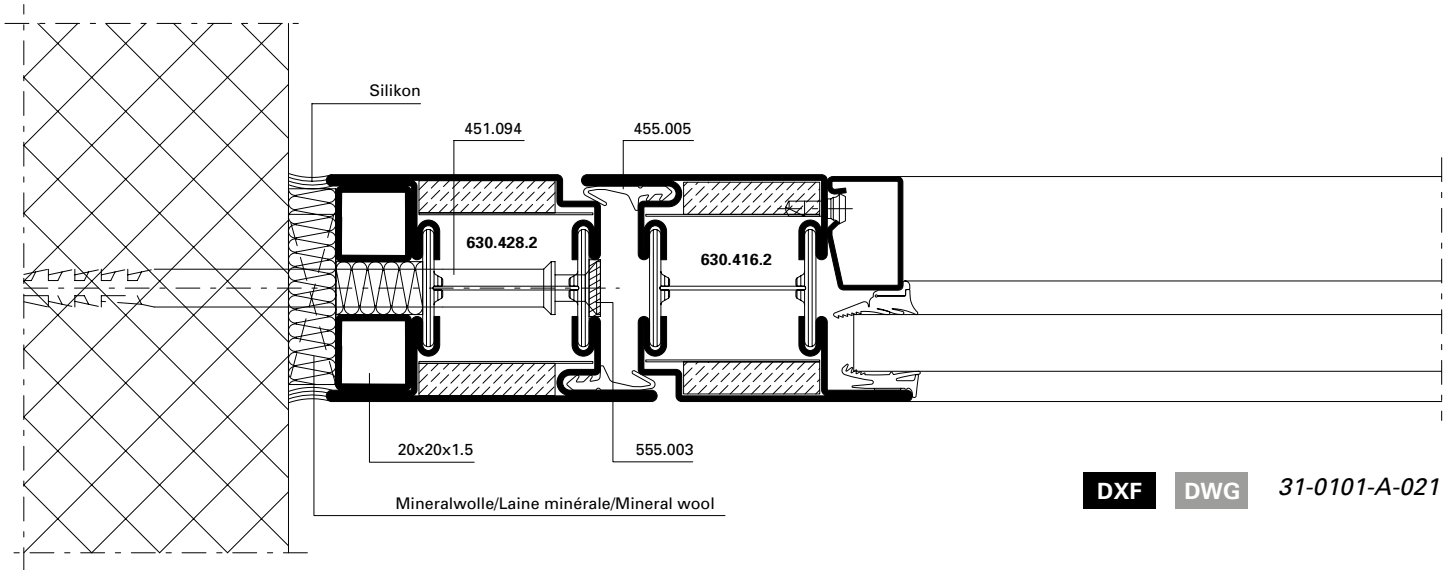

DXF DWG *31-0101-A-021*

Porenbeton
(z.B. Ytong, Siporex, Hebel etc.)

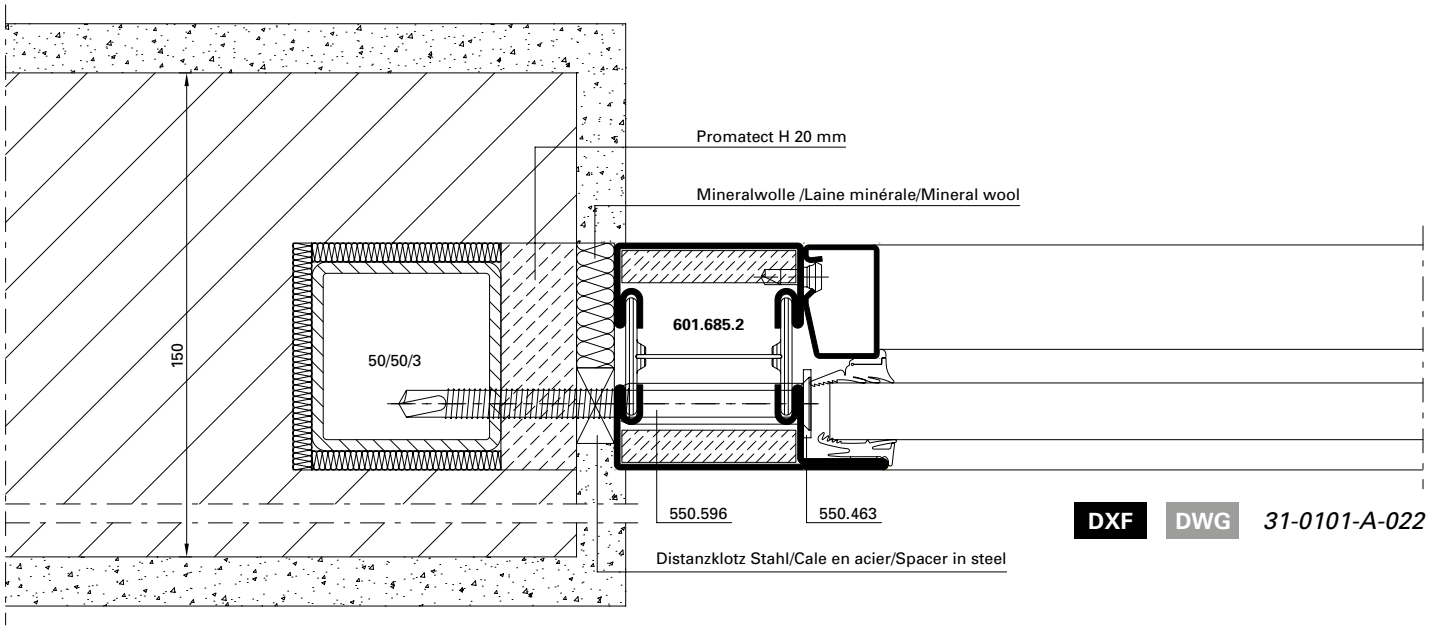

DXF DWG *31-0101-A-022*

Béton cellulaire
(par ex. Ytong, Siporex, Hebel etc.

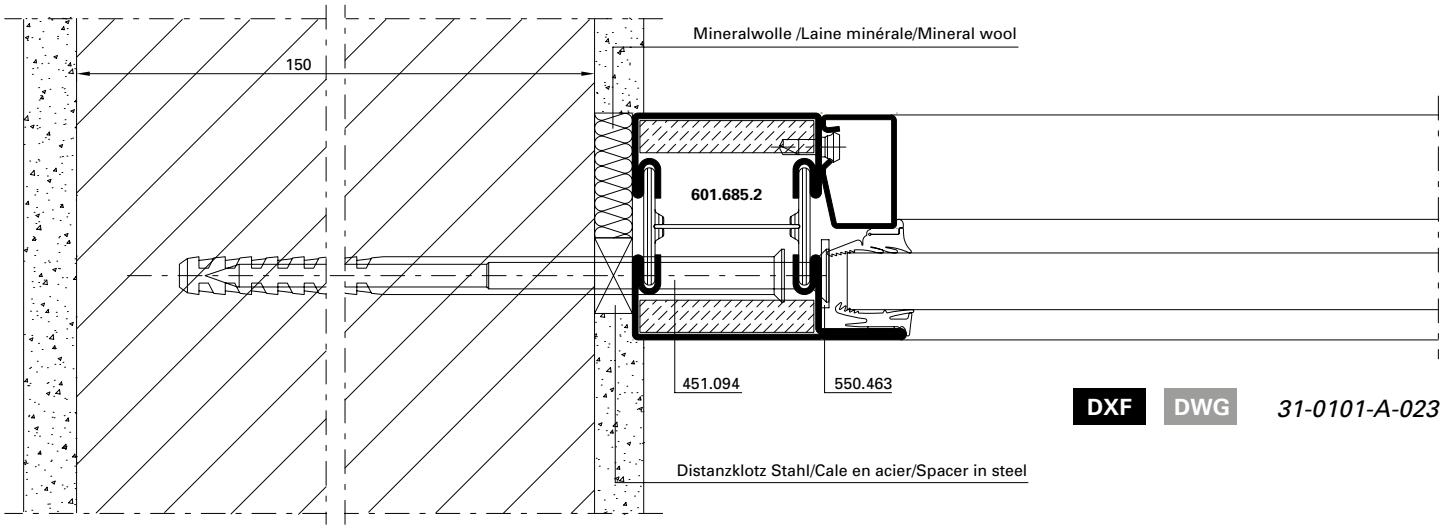

DXF DWG *31-0101-A-023*

Aerated concrete
(e.g. Ytong, Siporex, Hebel etc.)

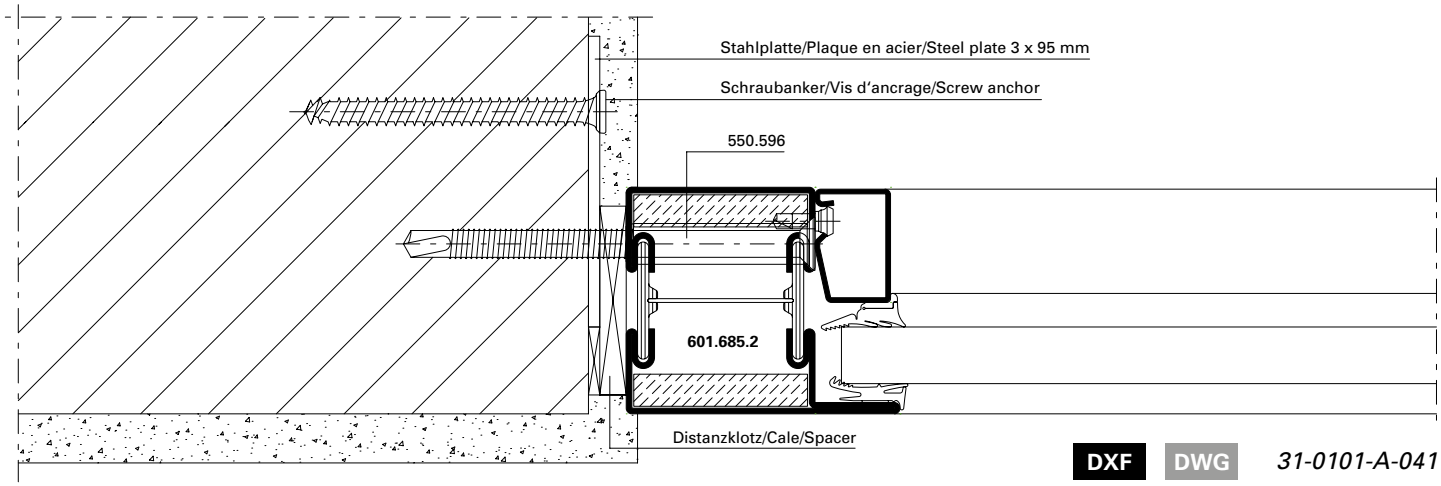

DXF DWG *31-0101-A-041*

Anschlüsse am Bau im Massstab 1:2
Raccords au mur à l'échelle 1:2
Attachment to structure on scale 1:2

Janisol 2 EI30
Janisol 2 EI30
Janisol 2 EI30

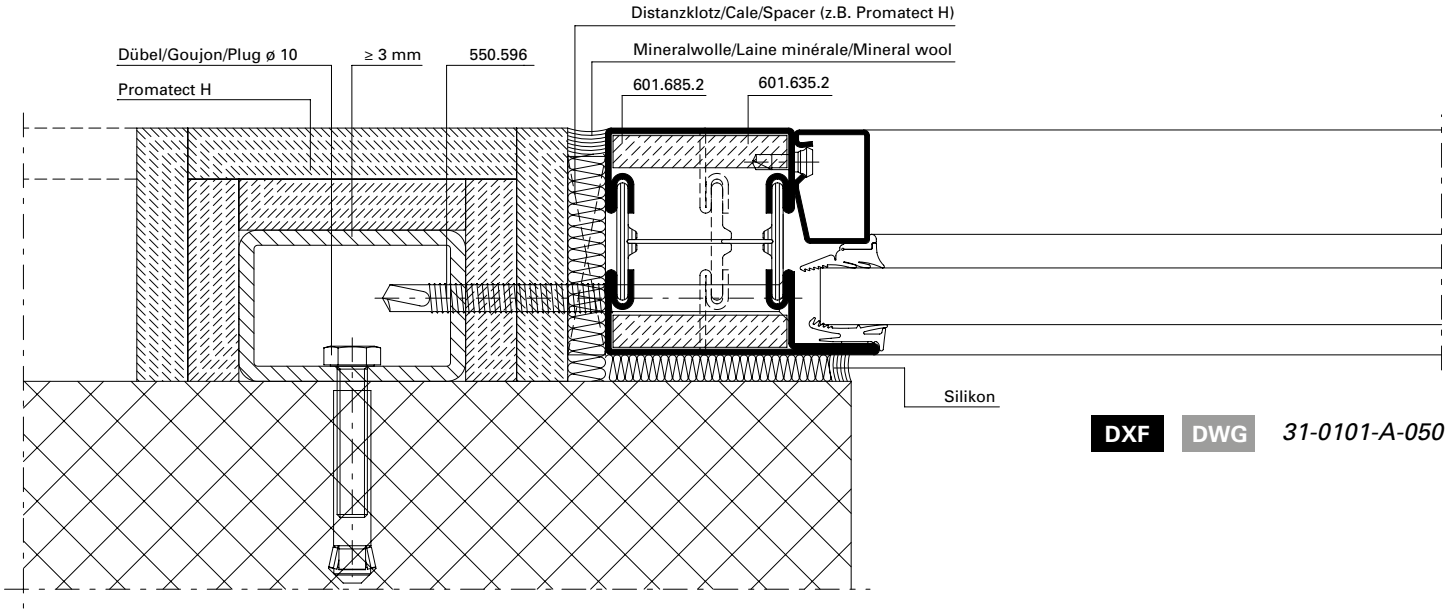

DXF DWG *31-0101-A-050*

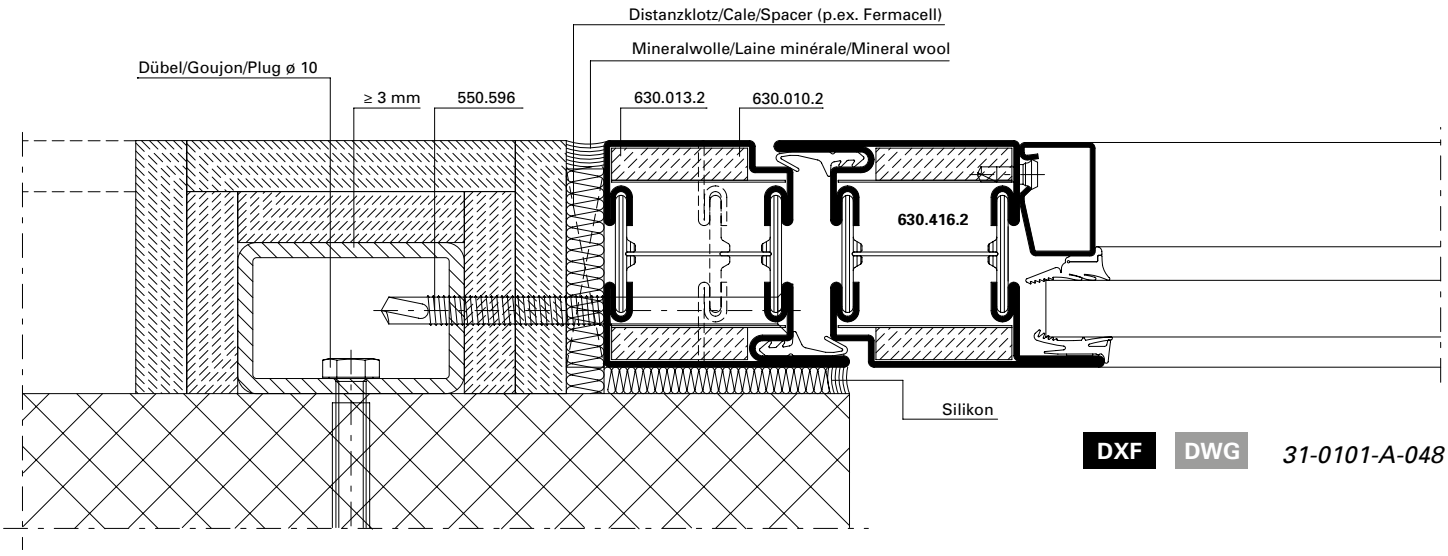

DXF DWG *31-0101-A-048*

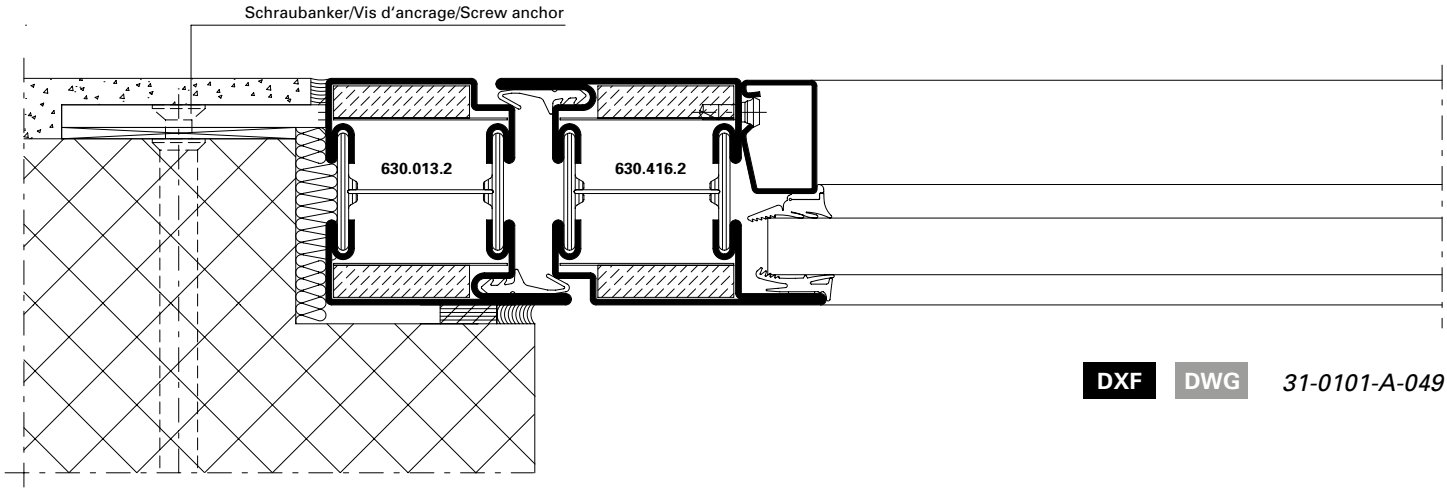

DXF DWG *31-0101-A-049*

Montagewand ≥ F30
(z.B. Gipskarton-Bauplatten etc.)

Paroi préfabriquée ≥ F30
(par ex. placoplâtre etc.)

Prefabricated wall ≥ F30
(e.g. plasterboard slabs etc.)

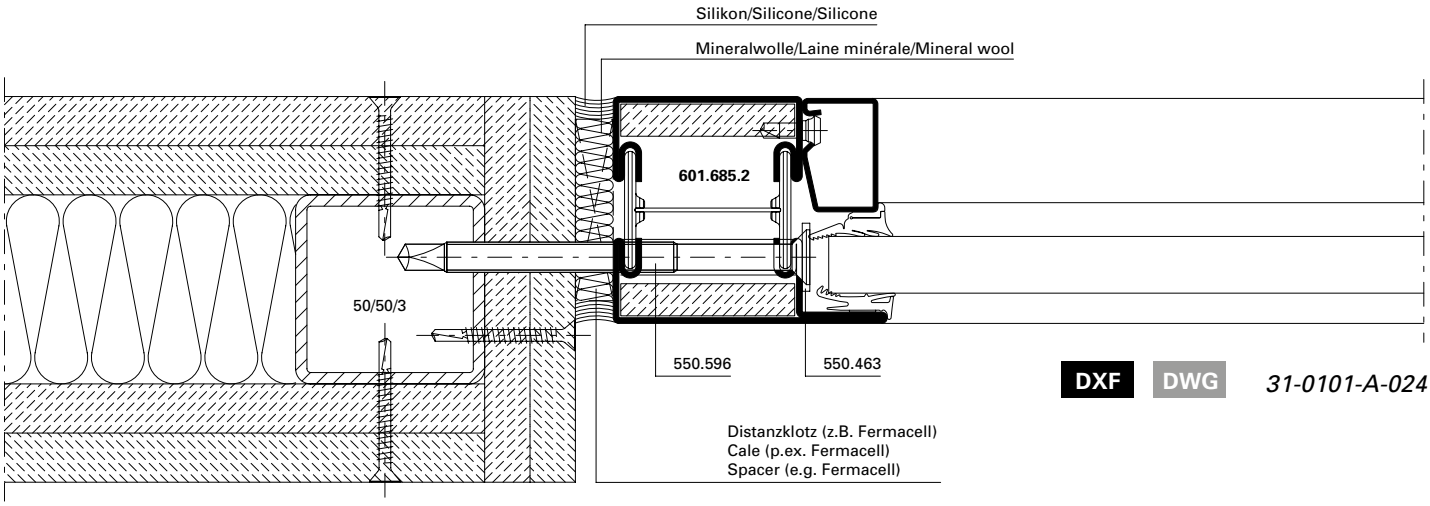

DXF DWG *31-0101-A-024*

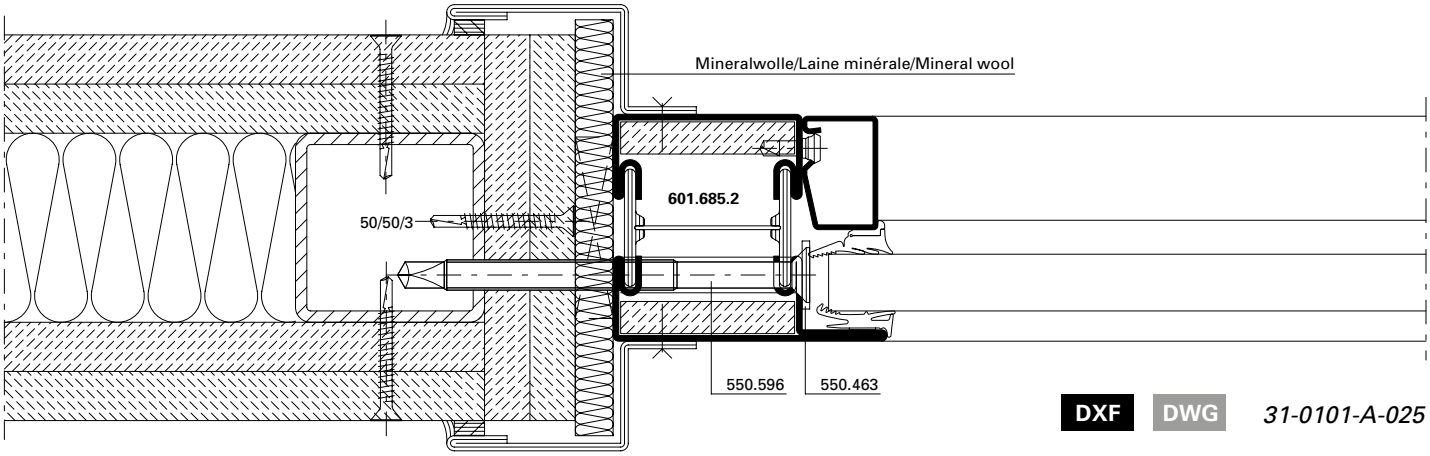

DXF DWG *31-0101-A-025*

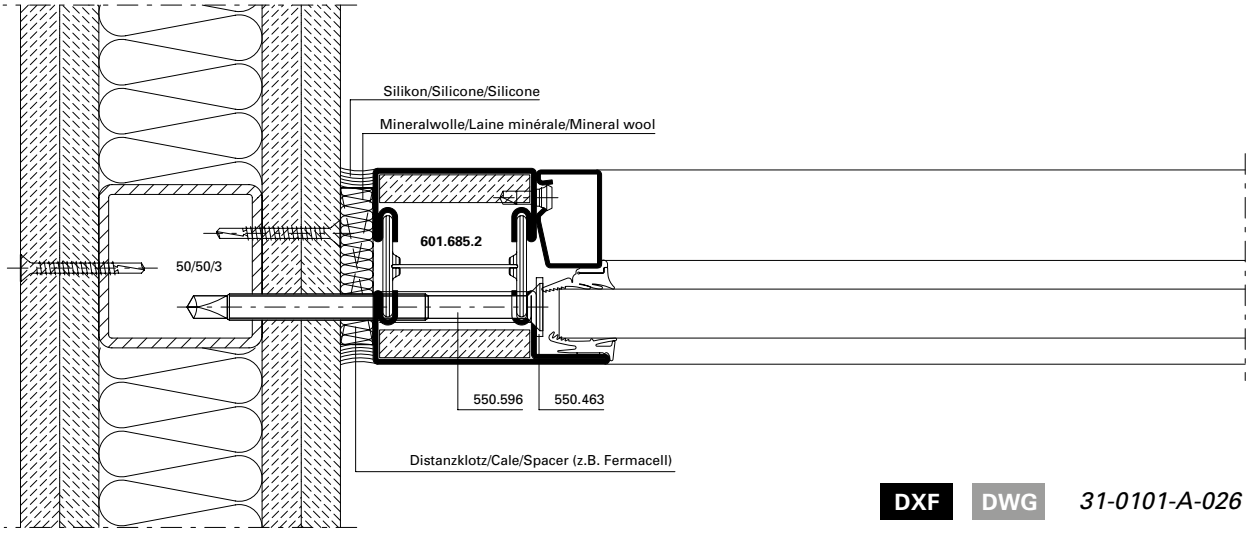

DXF DWG *31-0101-A-026*

Sturzausbildung im Zwischendecken-Bereich

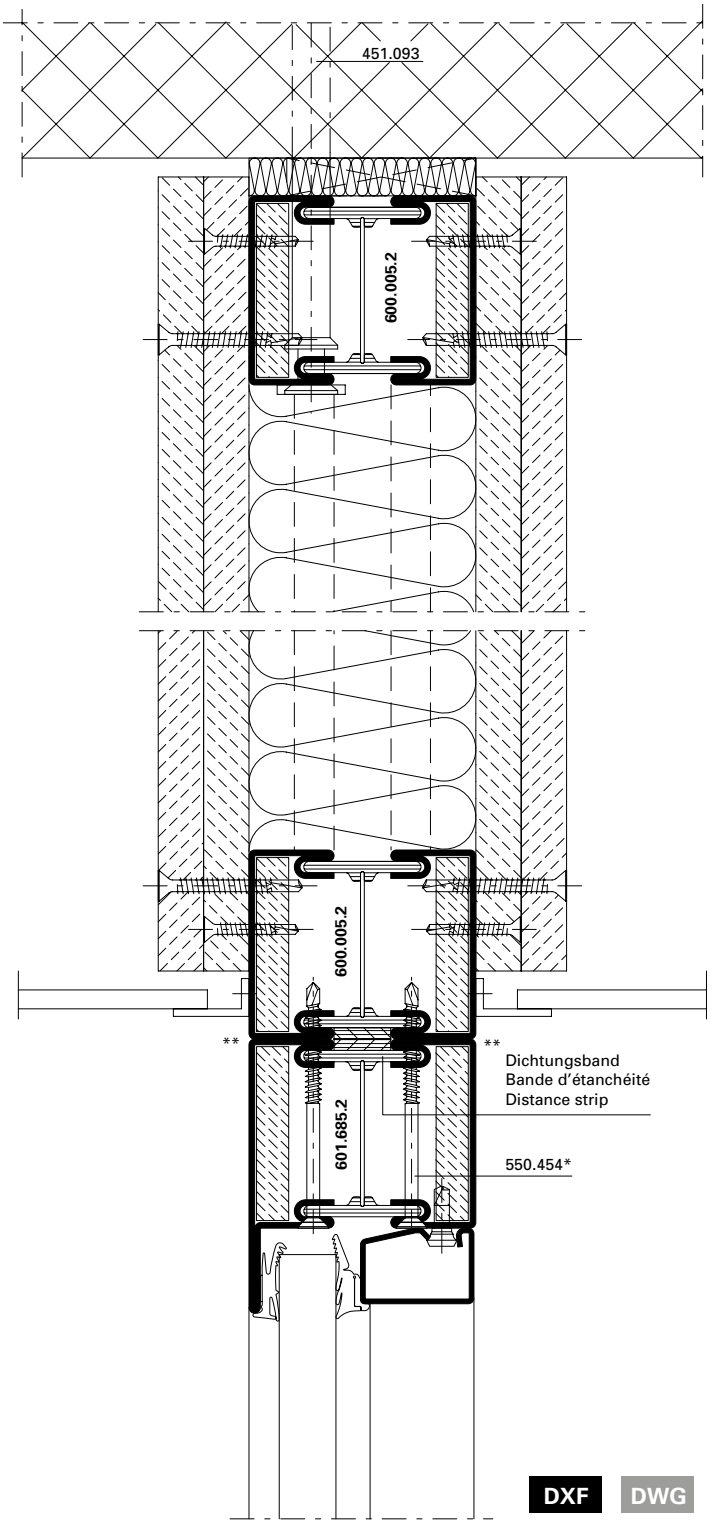

DXF DWG

31-0101-A-027

* Schrauben-Abstand ≤ 500 mm

** Wahlweise örtl. Schweissung anstelle Schraube 550.454

Formation du linteau dans la zone du faux-plancher

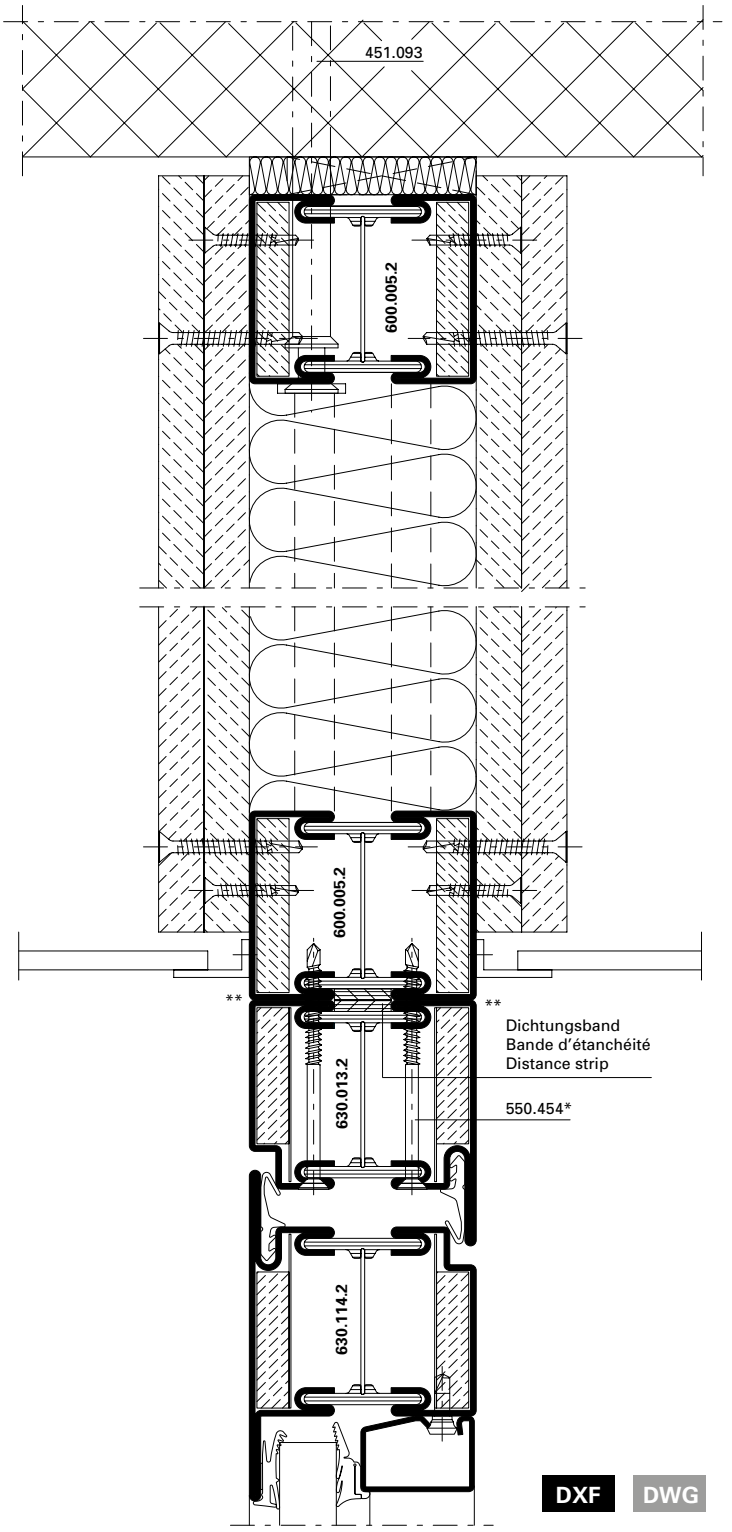

DXF DWG

31-0101-A-028

* Distance des vis ≤ 500 mm

** Au choix, soudage local à la place de la vis 550.454

Lintel construction in intermediateceiling

* Screw distance ≤ 500 mm

** Optionally, local weld instead of screw 550.454

31-0101-A-029

DXF DWG

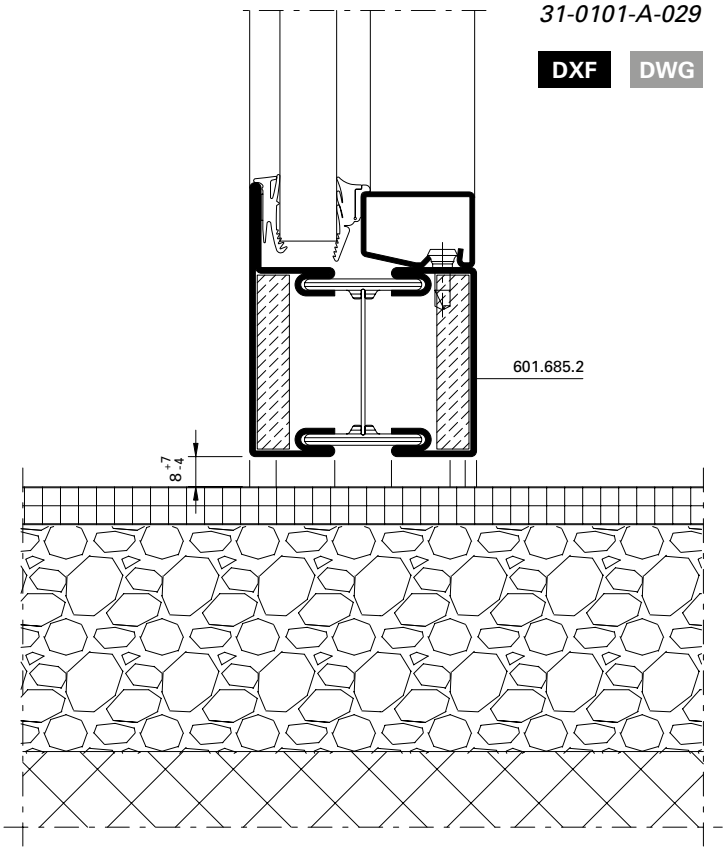

31-0101-A-030

DXF DWG

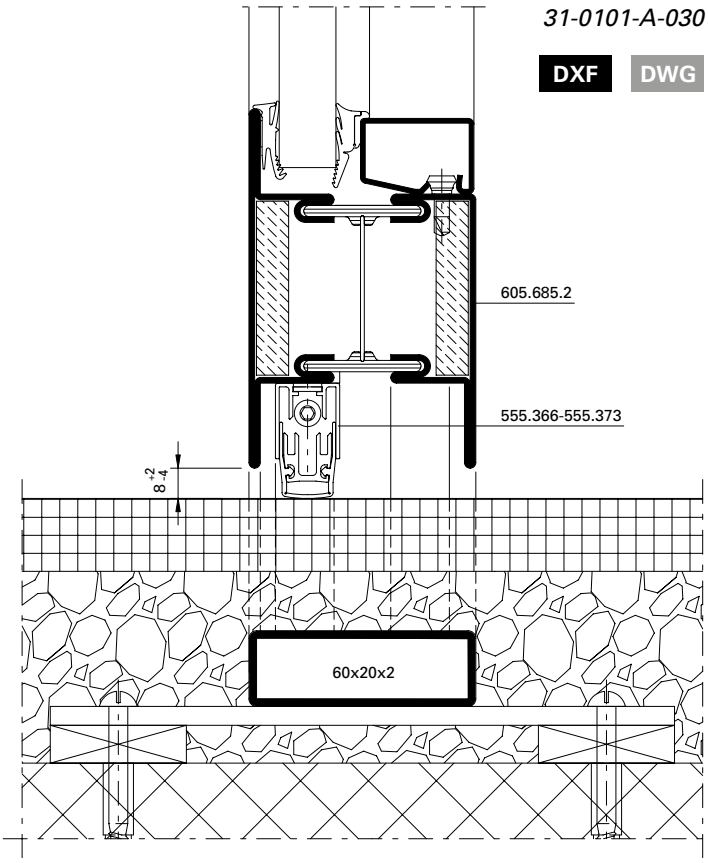

31-0101-A-031

DXF DWG

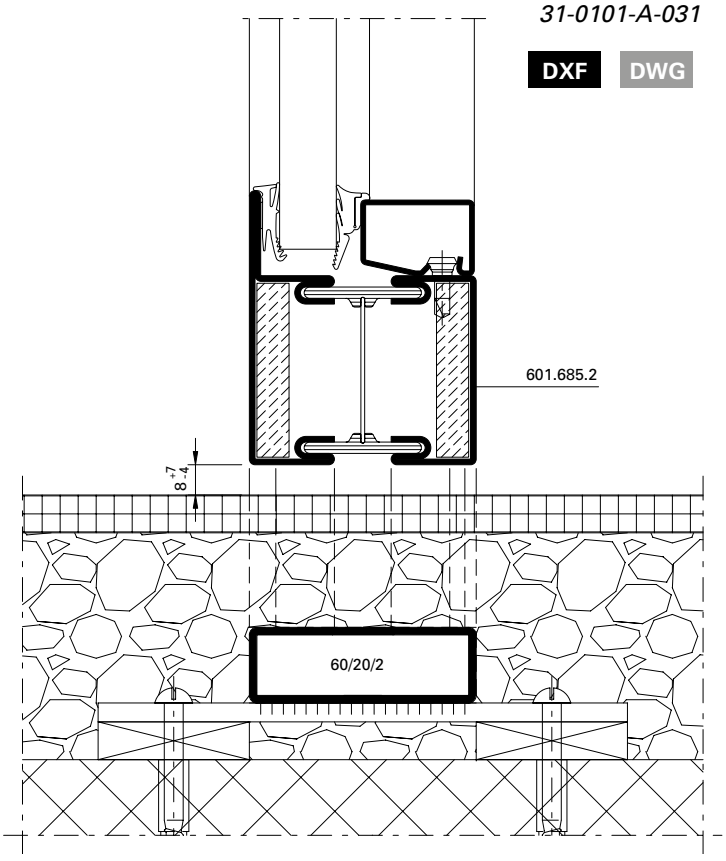

31-0101-A-032

DXF DWG

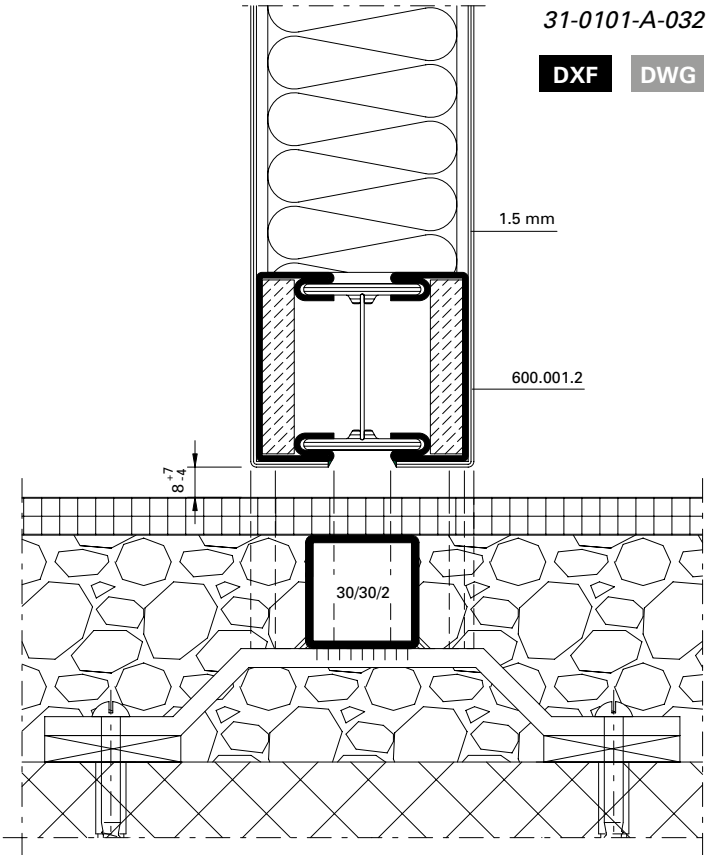

31-0101-A-033

DXF DWG

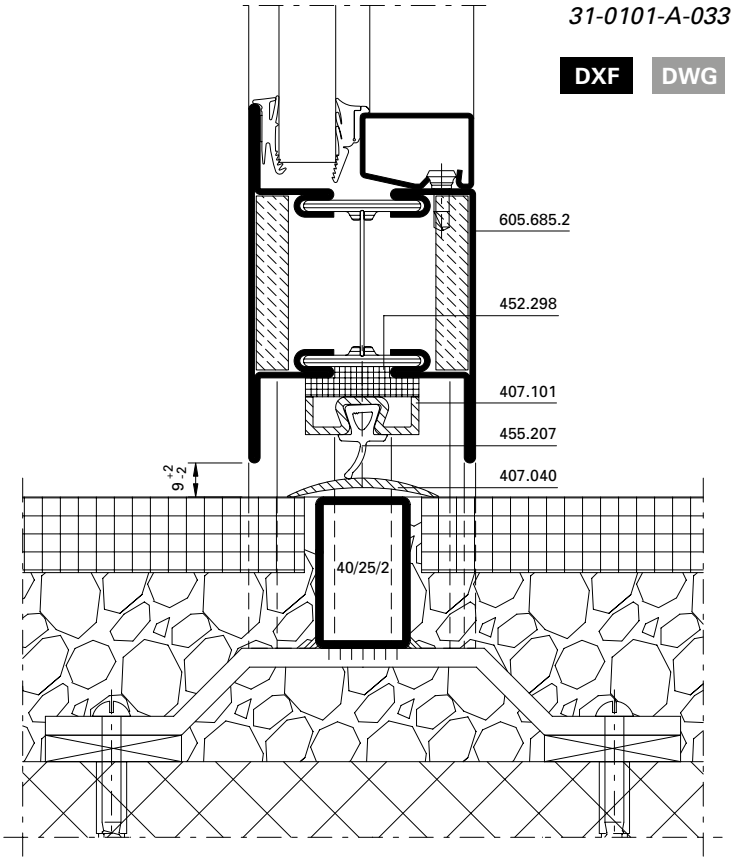

31-0101-A-034

DXF DWG

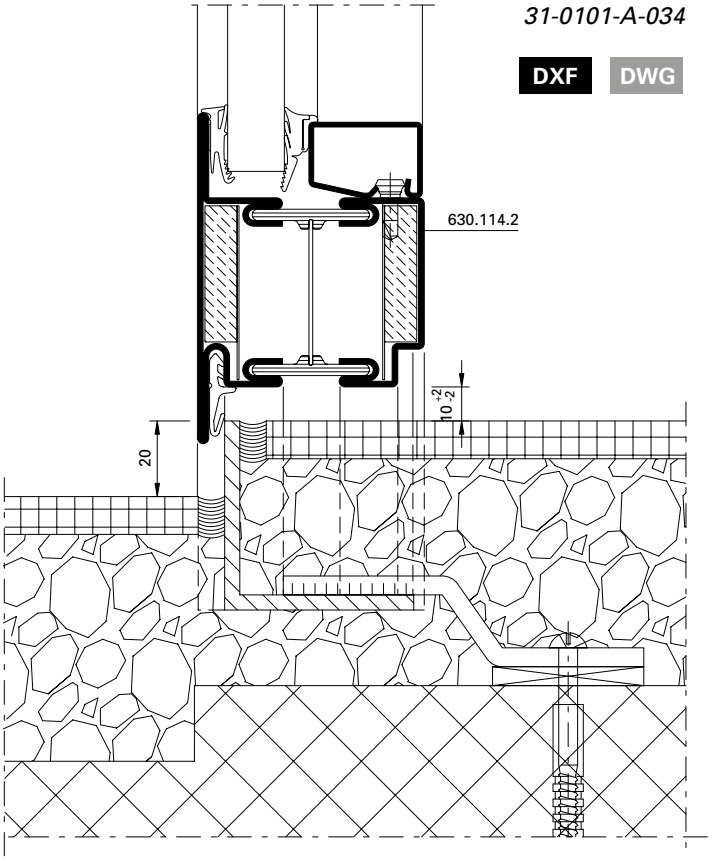

31-0101-A-035

DXF DWG

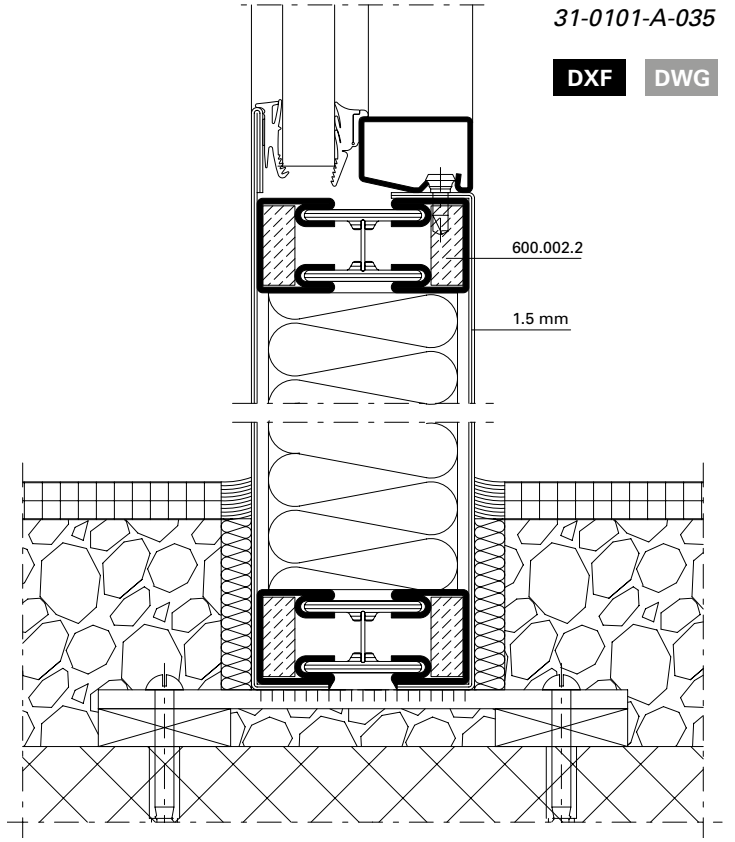

31-0101-A-036

DXF DWG

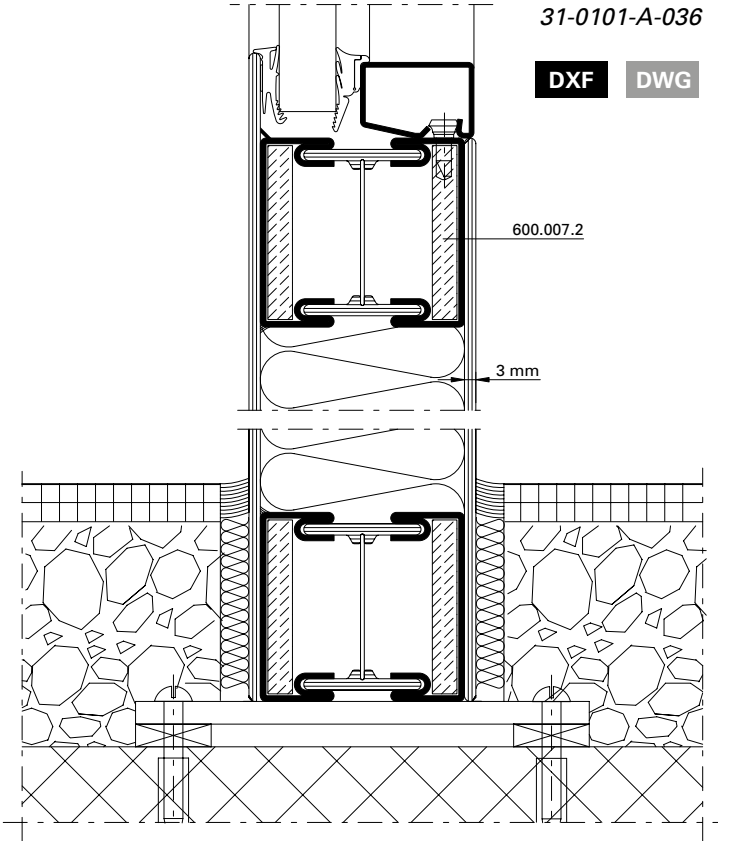

31-0101-A-037

DXF DWG

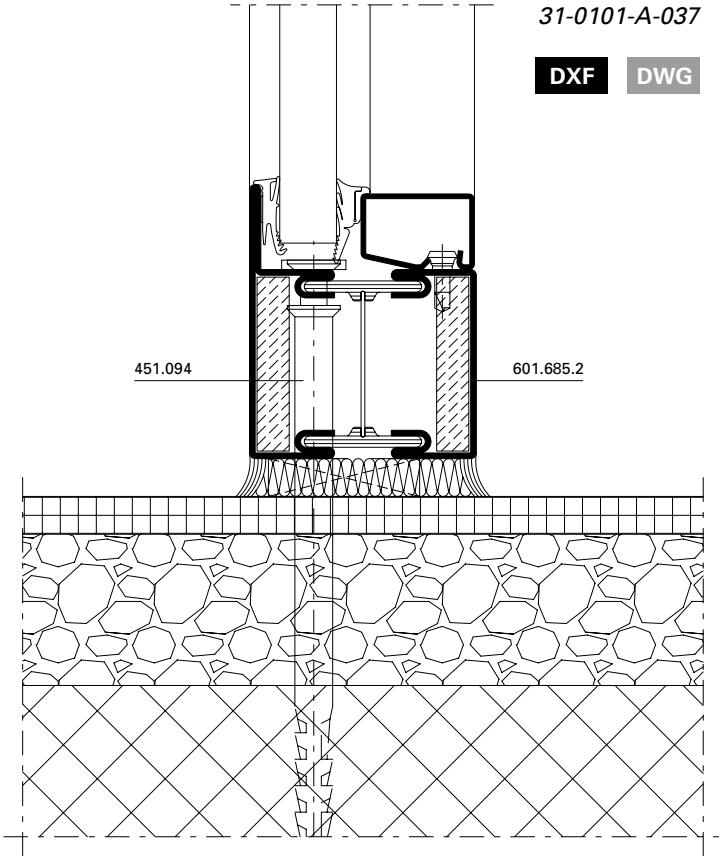

31-0101-A-038

DXF DWG

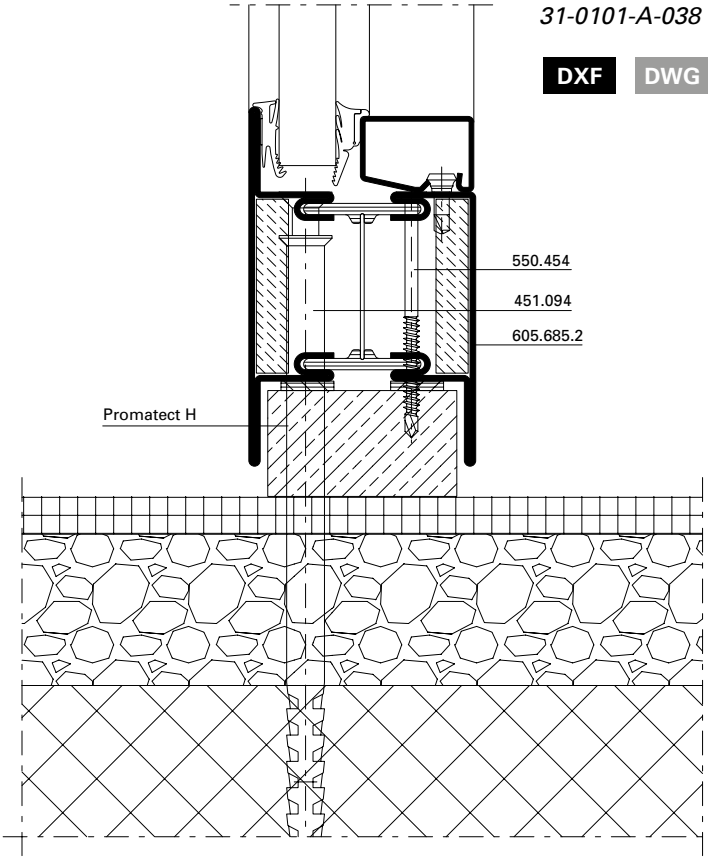

31-0101-A-039

DXF DWG

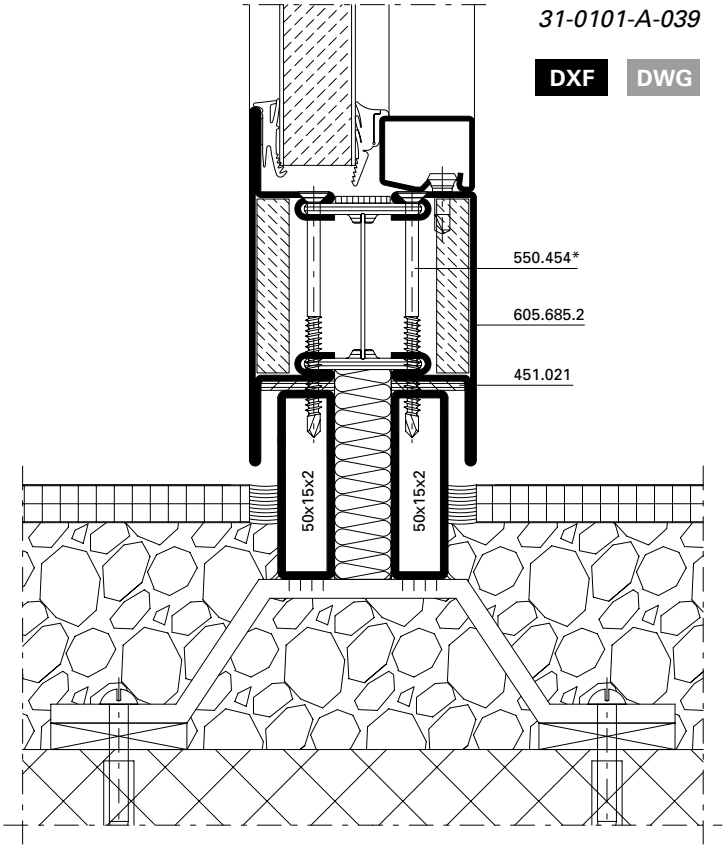

31-0101-A-040

DXF DWG

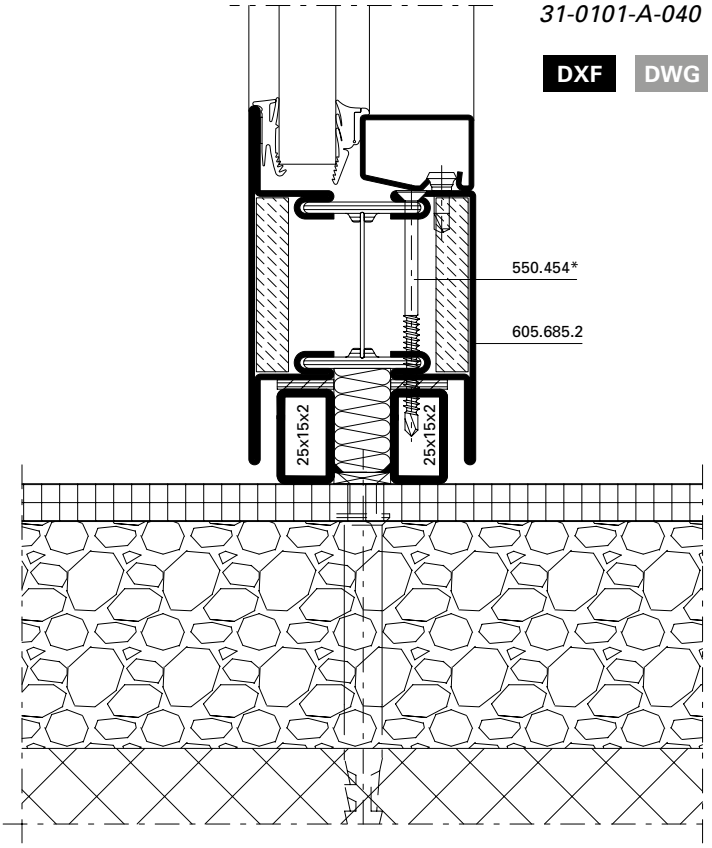

* Schrauben-Abstand ≤ 800 mm

* Distance des vis ≤ 800 mm

* Screw distance ≤ 800 mm

Zwängungsfreies Öffnen (Türen in Panik-Ausführung)

Ouvertures sans collision des vantaux (Portes en version panique)

Door alignment when opening (Doors with emergency function)

Bänder Paumelles Hinges	Drehpunktabstand Distance à l'axe de rotation Center axis of hinge **X**	Drücker Poignée Handle	Einflügelig Un vantail Single-leaf		Zweiflügelig Deux vantaux Double-leaf		
			min. LDB mm	min. GF-B mm	min. LDB mm	min. GF-B mm	min. SF-B mm
 Anschweissbänder Paumelles à souder Weld-on hinges 550.229/550.276 555.267/555.268 550.238 555.227/555.261 555.226/555.260	13,5 mm	 555.586 / 555.579 / 555.588	490	530	1000 (1000)	530 (630)	530 (430)
		 555.696 / 555.697 / 555.698 / 555.699	490	530	1000 (1000)	530 (630)	530 (430)
		 555.500 / 555.501 / 555.860 mit/avec/with 555.859	490	530	1600 (1600)	830 (1230)	830 (430)

Masse in Klammern =
bei unsymmetrischen Flügelbreiten

Für zweiflügelige Türen Mitnehmerklappe 550.387 erforderlich.

Länderspezifische Vorgaben für Mindestflügelabmessungen beachten.

Dimensions entre parenthèses =
quand la largeur des vantaux est asymétrique

Pour les portes à deux vantaux, doigt d'entraînement 550.387 nécessaire.

Il convient de respecter les prescription des pays concernés pour les largeurs minimales des vantaux.

Measurements in brackets =
For unsymmetrical leaf widths

Selector bar 550.387 required for double-leaf doors

Please comply with the country specific requirements for the minimal leaf widths.

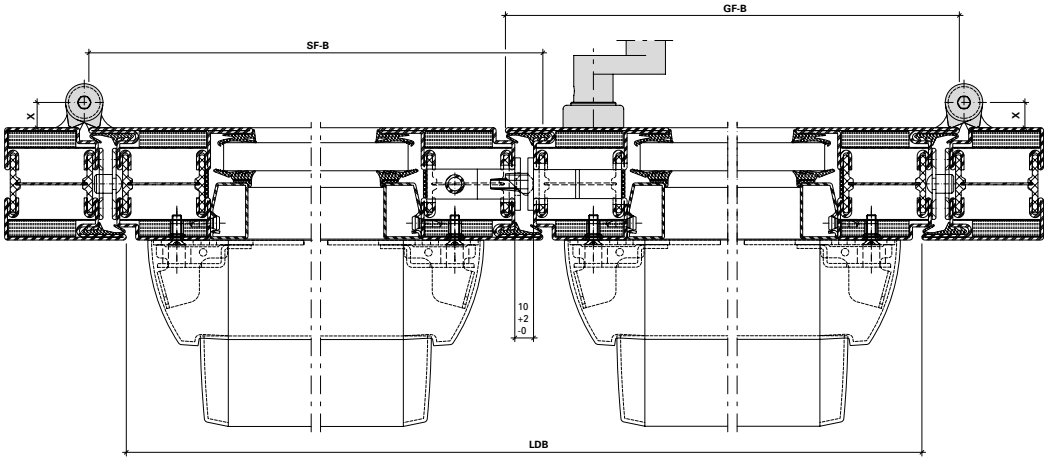

LDB Lichte Durchgangsbreite
GF-B Gangflügel-Breite
SF-B Standflügel-Breite

LDB Largeur vide lumière
GF-B Largeur du vantail de service
SF-B Largeur du vantail semi-fixe

LDB Clear opening width
GF-B Access leaf width
SF-B Secondary leaf width

Zwängungsfreies Öffnen (Türen in Panik-Ausführung)

Ouvertures sans collision des vantaux (Portes en version panique)

Door alignment when opening (Doors with emergency function)

Bänder Paumelles Hinges	Drehpunktabstand Distance à l'axe de rotation Center axis of hinge **X**	Drücker Poignée Handle	Einflügelig Un vantail Single-leaf		Zweiflügelig Deux vantaux Double-leaf		
			min. LDB mm	min. GF-B mm	min. LDB mm	min. GF-B mm	min. SF-B mm
 Anschraubbänder Paumelles à visser Screw-on hinges 555.536-555.539 555.570-555.573	13 mm	 555.586 / 555.579 / 555.588	490	530	1000 (1000)	530 (630)	530 (430)
		 555.696 / 555.697 / 555.698 / 555.699	490	530	1000 (1000)	530 (630)	530 (430)
		 555.500 / 555.501 / 555.860 mit/avec/with 555.859	490	530	1600 (1600)	830 (1230)	830 (430)

Masse in Klammern =
bei unsymmetrischen Flügelbreiten

Für zweiflügelige Türen Mitnehmerklappe 550.387 erforderlich.

Länderspezifische Vorgaben für Mindestflügelabmessungen beachten.

Dimensions entre parenthèses =
quand la largeur des vantaux est asymétrique

Pour les portes à deux vantaux, doigt d'entraînement 550.387 nécessaire.

Il convient de respecter les prescription des pays concernés pour les largeurs minimales des vantaux.

Measurements in brackets =
For unsymmetrical leaf widths

Selector bar 550.387 required for double-leaf doors

Please comply with the country specific requirements for the minimal leaf widths.

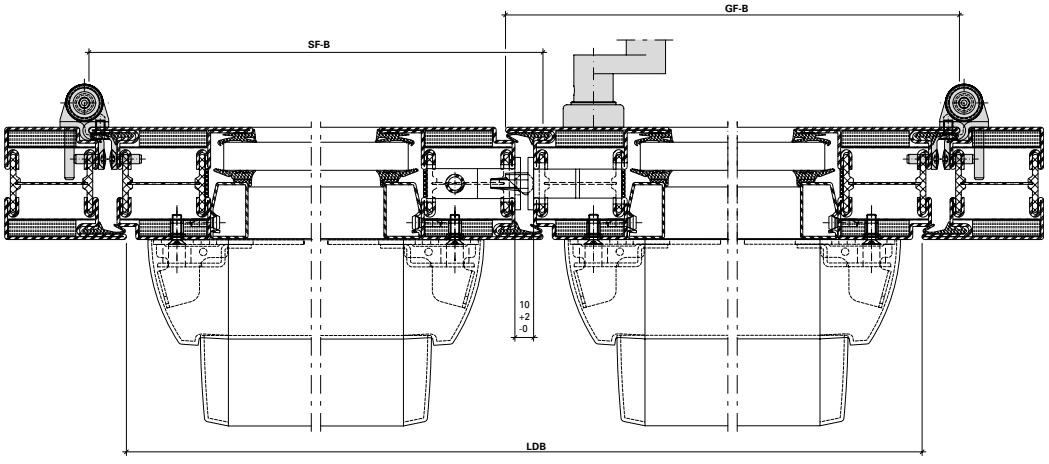

LDB Lichte Durchgangsbreite
GF-B Gangflügel-Breite
SF-B Standflügel-Breite

LDB Largeur vide lumière
GF-B Largeur du vantail de service
SF-B Largeur du vantail semi-fixe

LDB Clear opening width
GF-B Access leaf width
SF-B Secondary leaf width

Zwängungsfreies Öffnen (Türen in Panik-Ausführung)

Ouvertures sans collision des vantaux (Portes en version panique)

Door alignment when opening (Doors with emergency function)

Bänder Paumelles Hinges	Drehpunktabstand Distance à l'axe de rotation Center axis of hinge **X**	Drücker Poignée Handle	Einflügelig Un vantail Single-leaf		Zweiflügelig Deux vantaux Double-leaf		
			min. LDB mm	min. GF-B mm	min. LDB mm	min. GF-B mm	min. SF-B mm
 Rollentürband Paumelle à galet Barrel hinge 555.345	14,5 mm	 555.586 / 555.579 / 555.588	490	530	1000 (1000)	530 (630)	530 (430)
		 555.696 / 555.697 / 555.698 / 555.699	490	530	1000 (1000)	530 (630)	530 (430)
		 555.500 / 555.501 / 555.860 mit/avec/with 555.859	490	530	1600 (1600)	830 (1230)	830 (430)

Masse in Klammern =
bei unsymmetrischen Flügelbreiten

Für zweiflügelige Türen Mitnehmerklappe 550.387 erforderlich.

Länderspezifische Vorgaben für Mindestflügelabmessungen beachten.

Dimensions entre parenthèses =
quand la largeur des vantaux est asymétrique

Pour les portes à deux vantaux, doigt d'entraînement 550.387 nécessaire.

Il convient de respecter les prescription des pays concernés pour les largeurs minimales des vantaux.

Measurements in brackets =
For unsymmetrical leaf widths

Selector bar 550.387 required for double-leaf doors

Please comply with the country specific requirements for the minimal leaf widths.

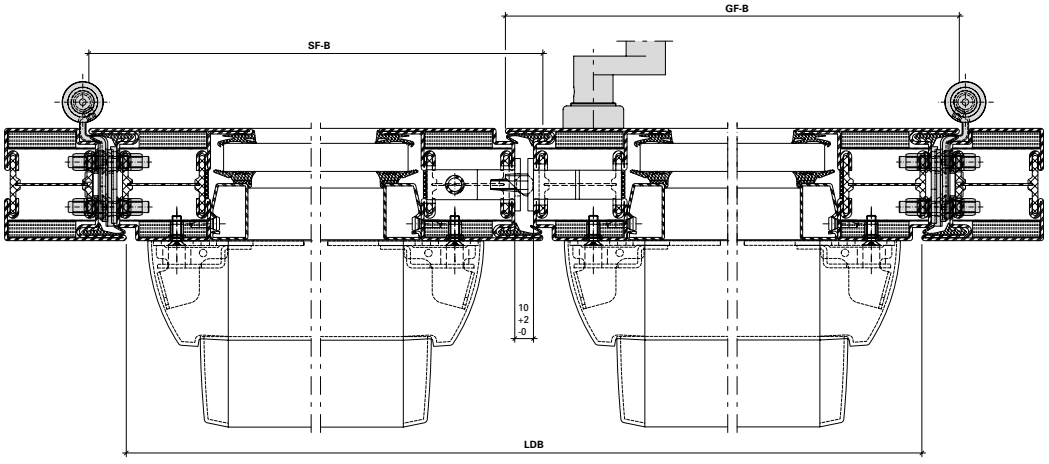

LDB Lichte Durchgangsbreite
GF-B Gangflügel-Breite
SF-B Standflügel-Breite

LDB Largeur vide lumière
GF-B Largeur du vantail de service
SF-B Largeur du vantail semi-fixe

LDB Clear opening width
GF-B Access leaf width
SF-B Secondary leaf width

Zwängungsfreies Öffnen (Türen in Panik-Ausführung)

Ouvertures sans collision des vantaux (Portes en version panique)

Door alignment when opening (Doors with emergency function)

Bänder Paumelles Hinges	Drehpunktabstand Distance à l'axe de rotation Center axis of hinge **X**	Drücker Poignée Handle	Einflügelig Un vantail Single-leaf		Zweiflügelig Deux vantaux Double-leaf		
			min. LDB mm	min. GF-B mm	min. LDB mm	min. GF-B mm	min. SF-B mm
 Anschraubbänder Paumelles à visser Screw-on hinges 550.250/550.286	16,5 mm	 555.586 / 555.579 / 555.588	490	530	1100 (1100)	580 (730)	580 (430)
		 555.696 / 555.697 / 555.698 / 555.699	490	530	1100 (1100)	580 (730)	580 (430)
		 555.500 / 555.501 / 555.860 mit/avec/with 555.859	490	530	1600 (1600)	830 (1230)	830 (430)

Masse in Klammern =
bei unsymmetrischen Flügelbreiten

Für zweiflügelige Türen Mitnehmerklappe 550.387 erforderlich.

Länderspezifische Vorgaben für Mindestflügelabmessungen beachten.

Dimensions entre parenthèses =
quand la largeur des vantaux est asymétrique

Pour les portes à deux vantaux, doigt d'entraînement 550.387 nécessaire.

Il convient de respecter les prescription des pays concernés pour les largeurs minimales des vantaux.

Measurements in brackets =
For unsymmetrical leaf widths

Selector bar 550.387 required for double-leaf doors

Please comply with the country specific requirements for the minimal leaf widths.

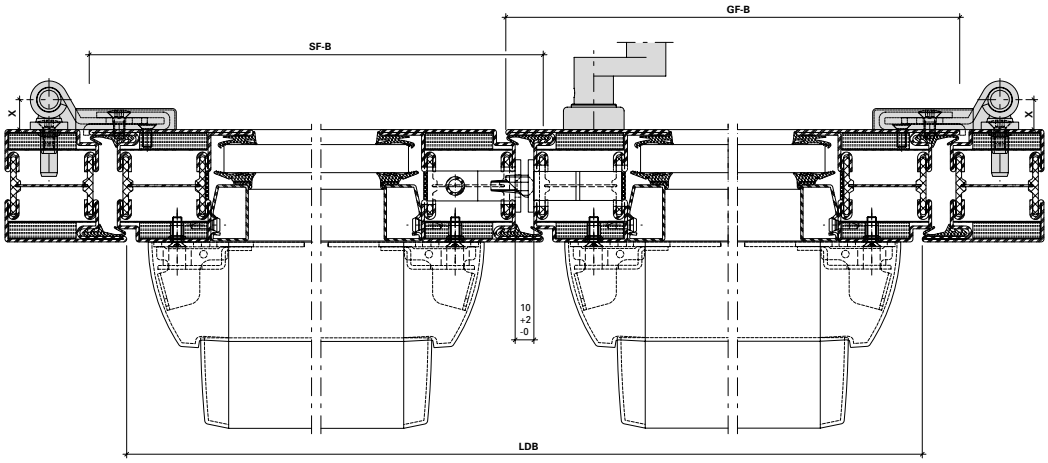

LDB Lichte Durchgangsbreite
GF-B Gangflügel-Breite
SF-B Standflügel-Breite

LDB Largeur vide lumière
GF-B Largeur du vantail de service
SF-B Largeur du vantail semi-fixe

LDB Clear opening width
GF-B Access leaf width
SF-B Secondary leaf width

Zwängungsfreies Öffnen (Türen in Panik-Ausführung)

Ouvertures sans collision des vantaux (Portes en version panique)

Door alignment when opening (Doors with emergency function)

Bänder Paumelles Hinges	Drehpunktabstand Distance à l'axe de rotation Center axis of hinge **X**	Drücker Poignée Handle	Einflügelig Un vantail Single-leaf		Zweiflügelig Deux vantaux Double-leaf		
			min. LDB mm	min. GF-B mm	min. LDB mm	min. GF-B mm	min. SF-B mm
 Anschraubbänder Paumelles à visser Screw-on hinges 555.656-555.659	36 mm	 555.586 / 555.579 / 555.588	Auf Anfrage Sur demande Upon request				
		 555.696 / 555.697 / 555.698 / 555.699					
		 555.500 / 555.501 / 555.860 mit/avec/with 555.859					

Masse in Klammern =
bei unsymmetrischen Flügelbreiten

Für zweiflügelige Türen Mitnehmerklappe 550.387 erforderlich.

Länderspezifische Vorgaben für Mindestflügelabmessungen beachten.

Dimensions entre parenthèses =
quand la largeur des vantaux est asymétrique

Pour les portes à deux vantaux, doigt d'entraînement 550.387 nécessaire.

Il convient de respecter les prescription des pays concernés pour les largeurs minimales des vantaux.

Measurements in brackets =
For unsymmetrical leaf widths

Selector bar 550.387 required for double-leaf doors

Please comply with the country specific requirements for the minimal leaf widths.

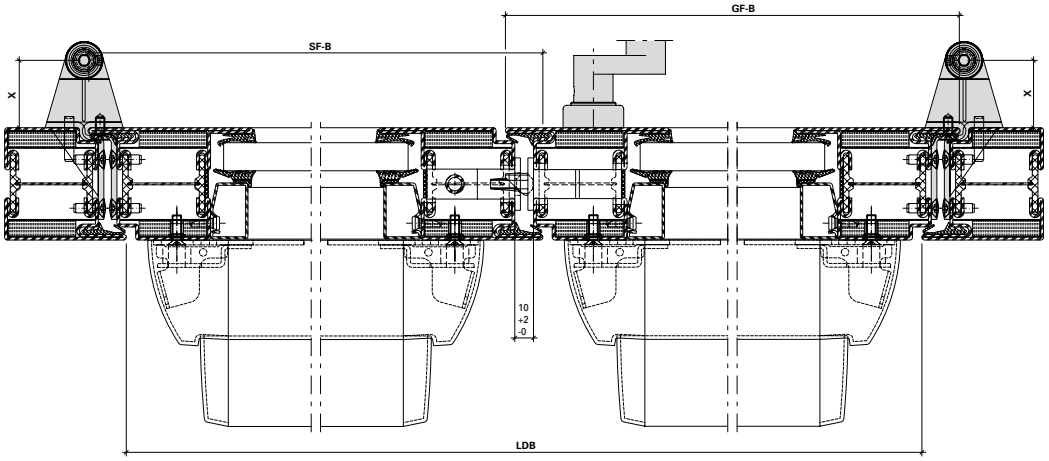

LDB Lichte Durchgangsbreite
GF-B Gangflügel-Breite
SF-B Standflügel-Breite

LDB Largeur vide lumière
GF-B Largeur du vantail de service
SF-B Largeur du vantail semi-fixe

LDB Clear opening width
GF-B Access leaf width
SF-B Secondary leaf width

Zwängungsfreies Öffnen (Türen in Panik-Ausführung)

Ouvertures sans collision des vantaux (Portes en version panique)

Door alignment when opening (Doors with emergency function)

Bänder Paumelles Hinges	Drehpunktabstand Distance à l'axe de rotation Center axis of hinge **X**	Drücker Poignée Handle	Einflügelig Un vantail Single-leaf		Zweiflügelig Deux vantaux Double-leaf		
			min. LDB mm	min. GF-B mm	min. LDB mm	min. GF-B mm	min. SF-B mm
 Verdeckt liegendes 3D Stahl-Anschraubband Paumelle à visser 3D non apparente Concealed 3D screw-on hinge 555.024/555.025	-13,5 mm	 555.586 / 555.579 / 555.588	Auf Anfrage Sur demande Upon request				
		 555.696 / 555.697 / 555.698 / 555.699					
		 555.500 / 555.501 / 555.860 mit/avec/with 555.859					

Masse in Klammern =
bei unsymmetrischen Flügelbreiten

Für zweiflügelige Türen Mitnehmerklappe 550.387 erforderlich.

Länderspezifische Vorgaben für Mindestflügelabmessungen beachten.

Dimensions entre parenthèses =
quand la largeur des vantaux est asymétrique

Pour les portes à deux vantaux, doigt d'entraînement 550.387 nécessaire.

Il convient de respecter les prescription des pays concernés pour les largeurs minimales des vantaux.

Measurements in brackets =
For unsymmetrical leaf widths

Selector bar 550.387 required for double-leaf doors

Please comply with the country specific requirements for the minimal leaf widths.

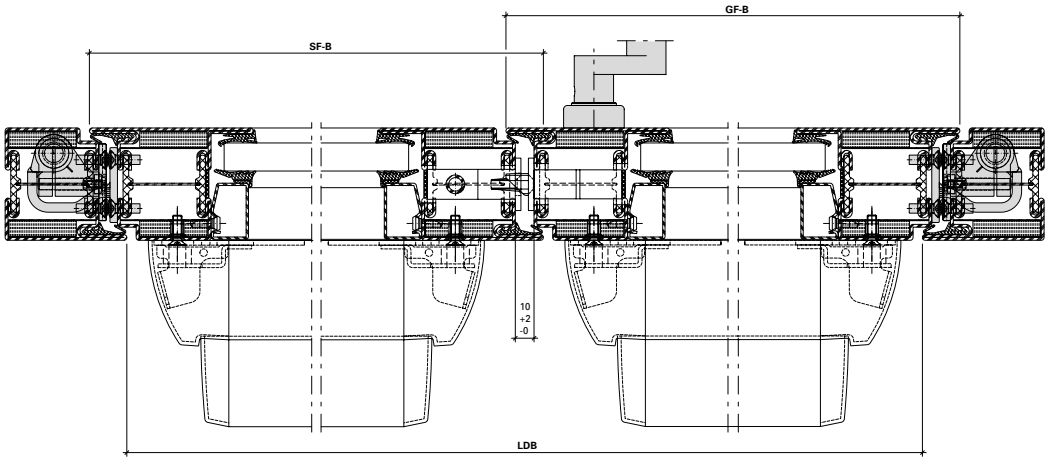

LDB Lichte Durchgangsbreite
GF-B Gangflügel-Breite
SF-B Standflügel-Breite

LDB Largeur vide lumière
GF-B Largeur du vantail de service
SF-B Largeur du vantail semi-fixe

LDB Clear opening width
GF-B Access leaf width
SF-B Secondary leaf width

Leistungseigenschaften nach EN 14351-1
Caractéristiques de performance selon EN 14351-1
Performance characteristics according to EN 14351-1

Janisol 2 EI30
Janisol 2 EI30
Janisol 2 EI30

Einflügelige Türen, auswärts öffnend, Flügelhöhe ≤ 2200 mm

Porte à un vantail, ouvrant vers l'extérieur, hauteur du vantail ≤ 2200 mm

Single leaf door, outward opening, leaf height ≤ 2200 mm

Variante 	Beschlag Ferrure Fitting	 **EN 12207**	 **EN 12208**	 **EN 12210**
Senkdichtung mit Türschwellenprofil Joint seuil avec profilé pour seuil de porte Drop seal with door threshold profile 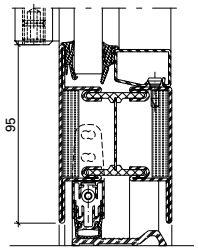	❶	2	1A	C4 / C3*
	❷	2	2A	C4 / C3*
	❸	3	2A	C5 / C4*
Auflaufdichtung Joint de contact Ramp seal 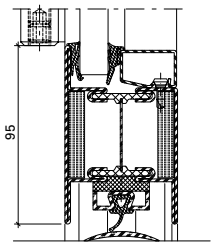	❶	2	0	C4 / C3*
	❷	2	0	C4 / C3*
	❸	2	0	C5 / C4*

* Edelstahl
* Acier Inox
* Stainless steel

❶ Fallenriegel-Schloss
Serrure à mortaiser
Latch and bolt lock

❷ Schloss mit Obenverriegelung
Serrure avec verrouillage supérieur
Lock with top locking point

❸ Mehrfachverriegelungs-Schloss
Serrrure à verrouillage multiple
Multipoint lock

Einflügelige Türen, einwärts öffnend, Flügelhöhe ≤ 2200 mm

Porte à un vantail, ouvrant vers l'intérieur, hauteur du vantail ≤ 2200 mm

Single leaf door, inward opening, leaf height ≤ 2200 mm

Variante	Beschlag Ferrure Fitting	EN 12207	EN 12208	EN 12210
Senkdichtung mit Türschwellenprofil Joint seuil avec profilé pour seuil de porte Drop seal with door threshold profile 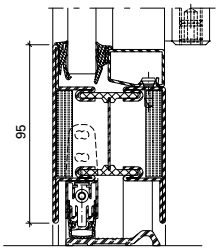	❶	2	0	C4 / C3*
	❷	2	0	C4 / C3*
	❸	3	1A	C5 / C4*
Auflaufdichtung Joint de contact Ramp seal 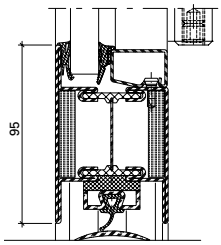	❶	2	0	C4 / C3*
	❷	2	0	C4 / C3*
	❸	2	0	C5 / C4*

* Edelstahl
* Acier Inox
* Stainless steel

❶ Fallenriegel-Schloss
Serrure à mortaiser
Latch and bolt lock

❷ Schloss mit Obenverriegelung
Serrure avec verrouillage supérieur
Lock with top locking point

❸ Mehrfachverriegelungs-Schloss
Serrrure à verrouillage multiple
Multipoint lock

Leistungseigenschaften nach EN 14351-1
Caractéristiques de performance selon EN 14351-1
Performance characteristics according to EN 14351-1

Janisol 2 EI30
Janisol 2 EI30
Janisol 2 EI30

Einflügelige Türen, auswärts öffnend, Flügelhöhe ≤ 3000 mm

Porte à un vantail, ouvrant vers l'extérieur, hauteur du vantail ≤ 3000 mm

Single leaf door, outward opening, leaf height ≤ 3000 mm

Variante 	Beschlag Ferrure Fitting	 **EN 12207**	 **EN 12208**	 **EN 12210**
Senkdichtung mit Türschwellenprofil Joint seuil avec profilé pour seuil de porte Drop seal with door threshold profile 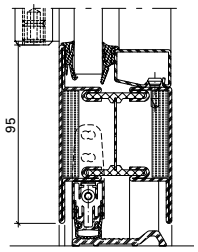	❶	1	0	C1
	❷	1	0	C1
	❸	1	0	C2
Auflaufdichtung Joint de contact Ramp seal 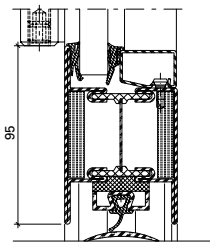	❶	0	0	C1
	❷	0	0	C1
	❸	1	0	C2

❶ Fallenriegel-Schloss
Serrure à mortaiser
Latch and bolt lock

❷ Schloss mit Obenverriegelung
Serrure avec verrouillage supérieur
Lock with top locking point

❸ Mehrfachverriegelungs-Schloss
Serrrure à verrouillage multiple
Multipoint lock

Einflügelige Türen, einwärts öffnend, Flügelhöhe ≤ 3000 mm

Porte à un vantail, ouvrant vers l'intérieur, hauteur du vantail ≤ 3000 mm

Single leaf door, inward opening, leaf height ≤ 3000 mm

Variante	Beschlag Ferrure Fitting	EN 12207	EN 12208	EN 12210
Senkdichtung mit Türschwellenprofil Joint seuil avec profilé pour seuil de porte Drop seal with door threshold profile 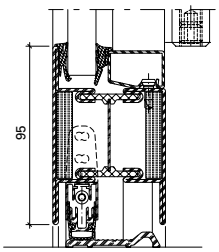	❶	1	0	C1
	❷	1	0	C1
	❸	1	0	C2
Auflaufdichtung Joint de contact Ramp seal 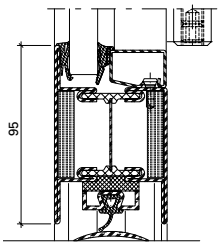	❶	0	0	C1
	❷	0	0	C1
	❸	1	0	C2

❶ Fallenriegel-Schloss
Serrure à mortaiser
Latch and bolt lock

❷ Schloss mit Obenverriegelung
Serrure avec verrouillage supérieur
Lock with top locking point

❸ Mehrfachverriegelungs-Schloss
Serrrure à verrouillage multiple
Multipoint lock

Leistungseigenschaften nach EN 14351-1
Caractéristiques de performance selon EN 14351-1
Performance characteristics according to EN 14351-1

Janisol 2 EI30
Janisol 2 EI30
Janisol 2 EI30

Zweiflügelige Türen, auswärts öffnend, Flügelhöhe ≤ 2200 mm

Porte à deux vantaux, ouvrant vers l'extérieur, hauteur du vantail ≤ 2200 mm

Double leaf door, outward opening, leaf height ≤ 2200 mm

Variante 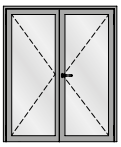	Beschlag Ferrure Fitting	 **EN 12207**	 **EN 12208**	 **EN 12210**
Senkdichtung mit Türschwellenprofil Joint seuil avec profilé pour seuil de porte Drop seal with door threshold profile 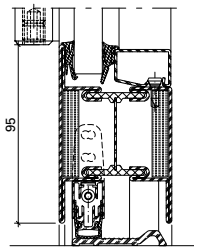	❶	2	1A / 0*	C2
	❷	2	2A / 0*	C2
	❸	2	2A / 1A*	C3
Auflaufdichtung Joint de contact Ramp seal 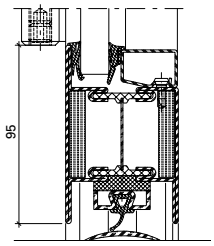	❶	2	0	C2
	❷	2	0	C2
	❸	2	0	C3

* Edelstahl
* Acier Inox
* Stainless steel

❶ Fallenriegel-Schloss
Serrure à mortaiser
Latch and bolt lock

❷ Schloss mit Obenverriegelung
Serrure avec verrouillage supérieur
Lock with top locking point

❸ Mehrfachverriegelungs-Schloss
Serrrure à verrouillage multiple
Multipoint lock

Zweiflügelige Türen, einwärts öffnend, Flügelhöhe ≤ 2200 mm

Porte à deux vantaux, ouvrant vers l'intérieur, hauteur du vantail ≤ 2200 mm

Double leaf door, inward opening, leaf height ≤ 2200 mm

Variante	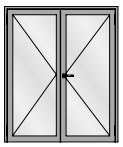	Beschlag Ferrure Fitting	 **EN 12207**	 **EN 12208**	 **EN 12210**
Senkdichtung mit Türschwellenprofil Joint seuil avec profilé pour seuil de porte Drop seal with door threshold profile	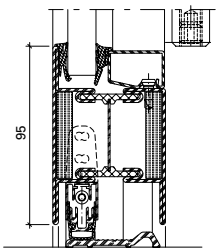	❶	2	0	C2
		❷	2	0	C2
		❸	2	0	C3
Auflaufdichtung Joint de contact Ramp seal	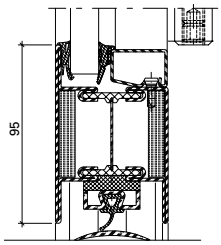	❶	2	0	C2
		❷	2	0	C2
		❸	2	0	C3

❶ Fallenriegel-Schloss
Serrure à mortaiser
Latch and bolt lock

❷ Schloss mit Obenverriegelung
Serrure avec verrouillage supérieur
Lock with top locking point

❸ Mehrfachverriegelungs-Schloss
Serrrure à verrouillage multiple
Multipoint lock

Leistungseigenschaften nach EN 14351-1
Caractéristiques de performance selon EN 14351-1
Performance characteristics according to EN 14351-1

Janisol 2 EI30
Janisol 2 EI30
Janisol 2 EI30

Zweiflügelige Türen, auswärts öffnend, Flügelhöhe ≤ 3000 mm

Porte à deux vantaux, ouvrant vers l'extérieur, hauteur du vantail ≤ 3000 mm

Double leaf door, outward opening, leaf height ≤ 3000 mm

Variante 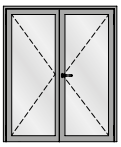	Beschlag Ferrure Fitting	EN 12207	EN 12208	EN 12210
Senkdichtung mit Türschwellenprofil Joint seuil avec profilé pour seuil de porte Drop seal with door threshold profile 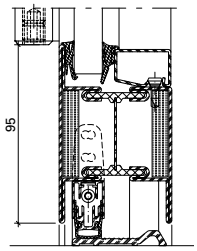	❶	0	0	C1
	❷	0	0	C1
	❸	1	0 / 1A*	C2
Auflaufdichtung Joint de contact Ramp seal 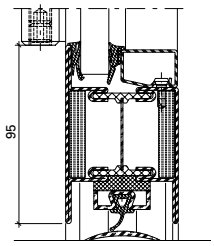	❶	0	0	C1
	❷	0	0	C1
	❸	1	0	C2

* Edelstahl
* Acier Inox
* Stainless steel

❶ Fallenriegel-Schloss
Serrure à mortaiser
Latch and bolt lock

❷ Schloss mit Obenverriegelung
Serrure avec verrouillage supérieur
Lock with top locking point

❸ Mehrfachverriegelungs-Schloss
Serrrure à verrouillage multiple
Multipoint lock

Zweiflügelige Türen, einwärts öffnend, Flügelhöhe ≤ 3000 mm

Porte à deux vantaux, ouvrant vers l'intérieur, hauteur du vantail ≤ 3000 mm

Double leaf door, inward opening, leaf height ≤ 3000 mm

Variante	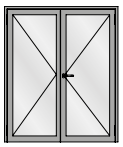	Beschlag Ferrure Fitting	 **EN 12207**	 **EN 12208**	 **EN 12210**
Senkdichtung mit Türschwellenprofil Joint seuil avec profilé pour seuil de porte Drop seal with door threshold profile	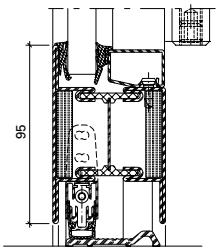	❶	0	0	C1
		❷	0	0	C1
		❸	1	0	C2
Auflaufdichtung Joint de contact Ramp seal	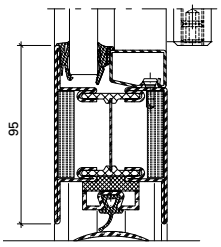	❶	0	0	C1
		❷	0	0	C1
		❸	1	0	C2

❶ Fallenriegel-Schloss
Serrure à mortaiser
Latch and bolt lock

❷ Schloss mit Obenverriegelung
Serrure avec verrouillage supérieur
Lock with top locking point

❸ Mehrfachverriegelungs-Schloss
Serrrure à verrouillage multiple
Multipoint lock

U_f-Werte
(nach EN ISO 10077-2:2018-01)

Auf den folgenden Seiten finden Sie die U_f-Werte für die verschiedenen Anwendungen von Janisol 2 EI30.

Sie basieren auf folgenden Grundlagen:

Stahl
- Profile bandverzinkter Stahl, unbeschichtet
- Stahl-Glasleisten
- Trockenverglasung
- Nassverglasung

Edelstahl
- Profile Edelstahl, blank
- Edelstahl-Glasleisten
- Trockenverglasung
- Nassverglasung

Valeurs U_f
(selon EN ISO 10077-2:2018-01)

Vous trouverez les valeurs U_f pour les différentes applications Janisol 2 EI30. dans les pages qui suivent.

Elles se basent sur les principes suivants:

Acier
- Profilés en bande d'acier zingué, sans revêtement
- Parcloses en acier
- Vitrage à sec
- Vitrage à mastic

Acier Inox
- Profilés en bacier Inox, brut
- Parcloses en acier Inox
- Vitrage à sec
- Vitrage à mastic

U_f values
(according to EN ISO 10077-2:2018-01)

On the following pages you will find the U_f values for the various applications for Janisol 2 EI30.

They are based on the following:

Steel
- Strip galvanised steel profiles, uncoated
- Steel glazing beads
- Glazing with dry glazing
- Glazing with sealing

Stainless steel
- Stainless steel profiles, bright
- Stainless steel glazing beads
- Glazing with dry glazing
- Glazing with sealing

Janisol 2 EI30 Stahl	Janisol 2 EI30 acier	Janisol 2 EI30 steel	**281**
Janisol 2 EI30 Edelstahl	Janisol 2 EI30 acier Inox	Janisol 2 EI30 stainless steel	**285**

U_f-Werte
(nach EN ISO 10077-2:2018-01)

Valeurs U_f
(selon EN ISO 10077-2:2018-01)

U_f values
(according to EN ISO 10077-2:2018-01)

	Füllelementstärken Elements de remplissages Infill elements **≥ 32 mm**
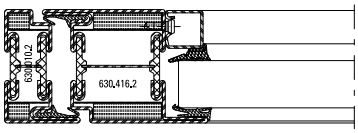	**2,6 W/m²K**
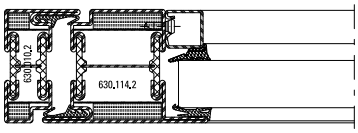	**2,6 W/m²K**
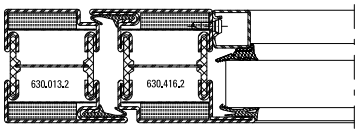	**2,4 W/m²K**
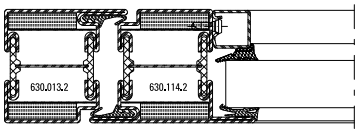	**2,4 W/m²K**
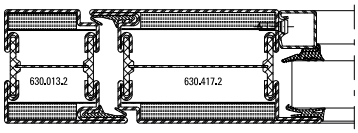	**2,1 W/m²K**
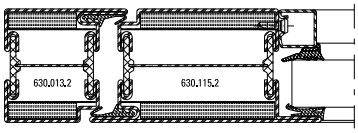	**2,1 W/m²K**
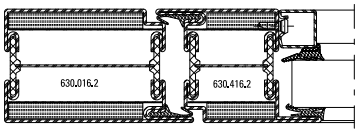	**2,2 W/m²K**
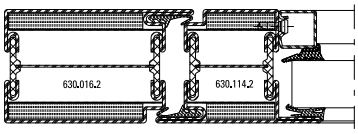	**2,2 W/m²K**

	Füllelementstärken Elements de remplissages Infill elements **≥ 32 mm**
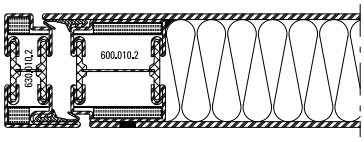	**2,8 W/m²K**
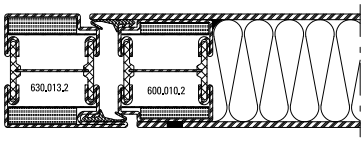	**2,5 W/m²K**
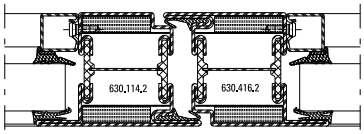	**2,4 W/m²K**
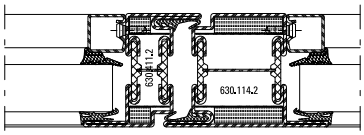	**2,6 W/m²K**
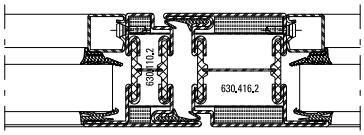	**2,6 W/m²K**
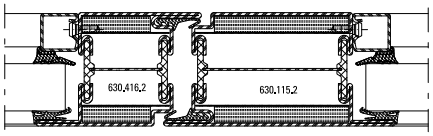	**2,1 W/m²K**
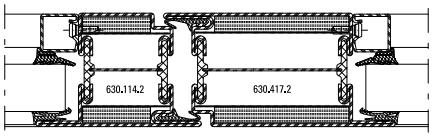	**2,1 W/m²K**
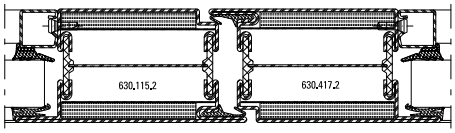	**2,0 W/m²K**

U_f-Werte
(nach EN ISO 10077-2:2018-01)

Valeurs U_f
(selon EN ISO 10077-2:2018-01)

U_f values
(according to EN ISO 10077-2:2018-01)

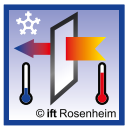	Füllelementstärken Elements de remplissages Infill elements **≥ 32 mm**
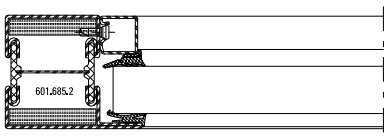	**2,3 W/m²K**
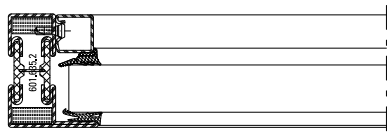	**2,8 W/m²K**
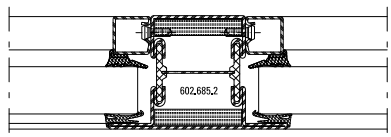	**2,2 W/m²K**
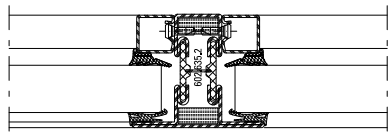	**2,5 W/m²K**

U_f-Werte
(nach EN ISO 10077-2:2018-01)

Valeurs U_f
(selon EN ISO 10077-2:2018-01)

U_f values
(according to EN ISO 10077-2:2018-01)

	Füllelementstärken Elements de remplissages Infill elements **≥ 32 mm**
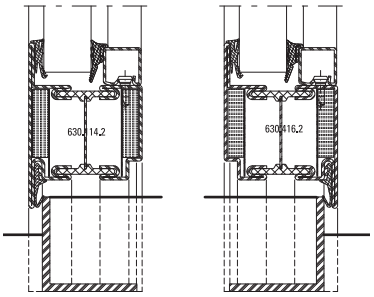	**2,6 W/m²K**
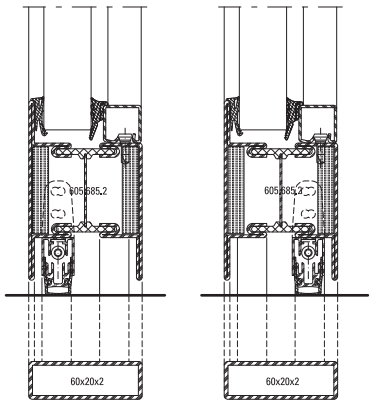	**2,4 W/m²K**
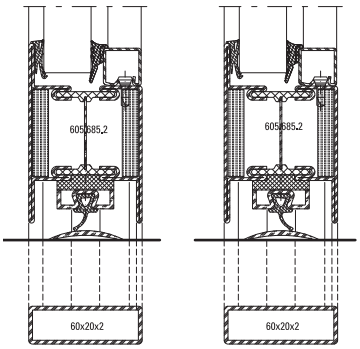	**2,6 W/m²K**

	Füllelementstärken Elements de remplissages Infill elements **≥ 32 mm**
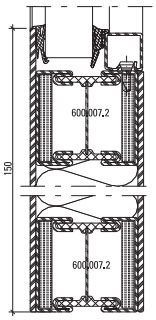	**2,1 W/m²K**
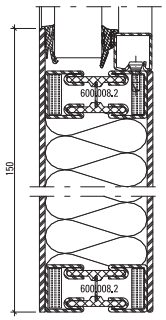	**2,2 W/m²K**

U_f-Werte
(nach EN ISO 10077-2:2018-01)

Valeurs U_f
(selon EN ISO 10077-2:2018-01)

U_f values
(according to EN ISO 10077-2:2018-01)

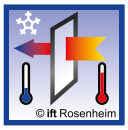	Füllelementstärken Elements de remplissages Infill elements **≥ 32 mm**
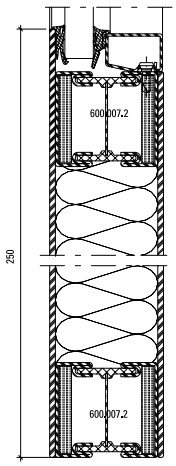	**1,6 W/m²K**
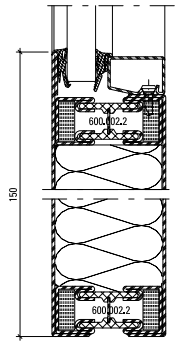	**2,0 W/m²K**
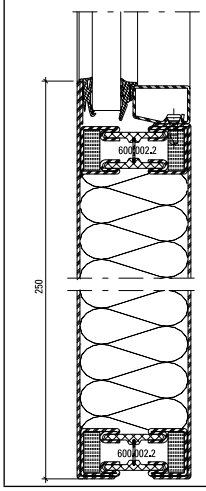	**1,5 W/m²K**

U_f-Werte
(nach EN ISO 10077-2:2018-01)

Valeurs U_f
(selon EN ISO 10077-2:2018-01)

U_f values
(according to EN ISO 10077-2:2018-01)

	Füllelementstärken Elements de remplissages Infill elements **≥ 32 mm**
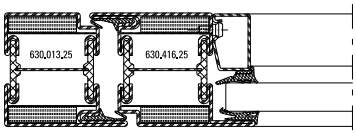	**2,3 W/m²K**
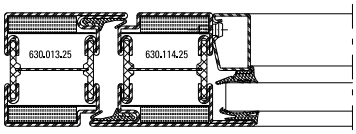	**2,3 W/m²K**
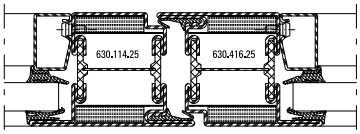	**2,2 W/m²K**
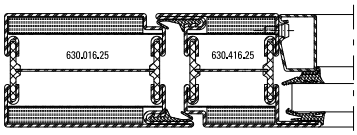	**2,0 W/m²K**
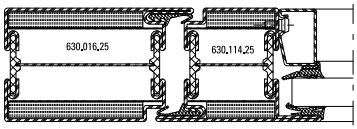	**2,0 W/m²K**
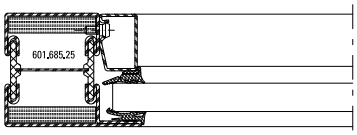	**2,2 W/m²K**
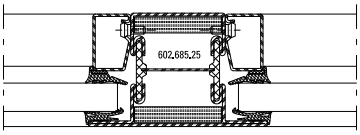	**2,1 W/m²K**

	Füllelementstärken Elements de remplissages Infill elements **≥ 32 mm**
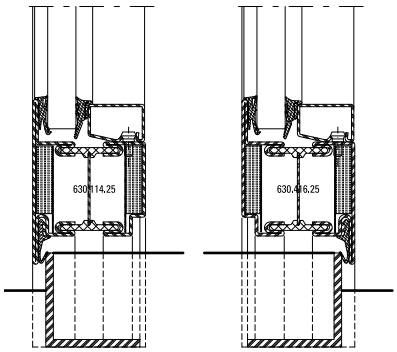	**2,4 W/m²K** (links / gauche / left) **2,5 W/m²K** (rechts / droite / right)
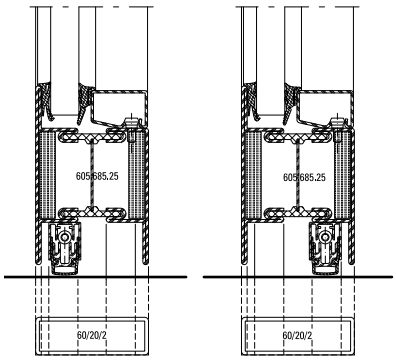	**2,3 W/m²K**
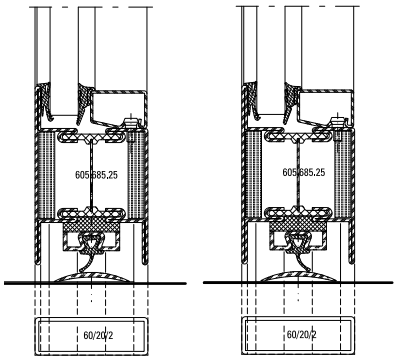	**2,4 W/m²K**

Leistungseigenschaften nach EN 14351-1
Caractéristiques de performance selon EN 14351-1
Performance characteristics according to EN 14351-1

Janisol 2 EI30
Janisol 2 EI30
Janisol 2 EI30



Schallschutz

Ausführungsvarianten
Die nachfolgende Typenübersicht ergibt einen Überblick über die beurteilten Varianten.

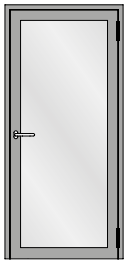

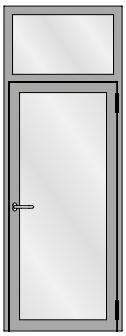

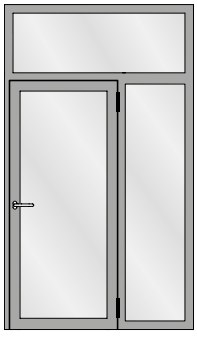

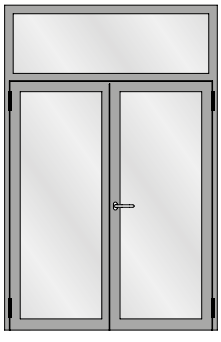



Isolation phonique

Modèles
L'aperçu des types suivant fournit une vue d'ensemble des variantes examinées.

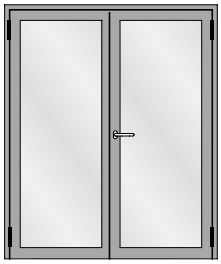

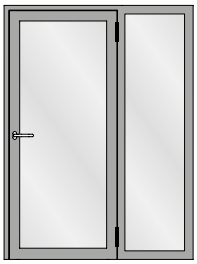

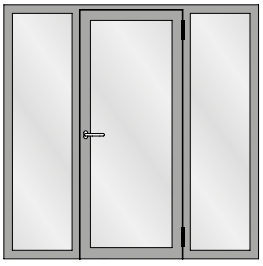

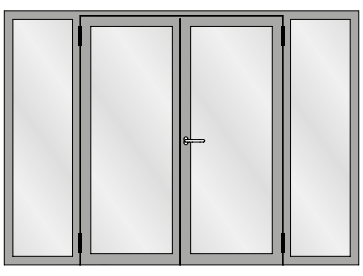



Sound insulation

Design range
The following overview of types provides an overview of the evaluated designs.

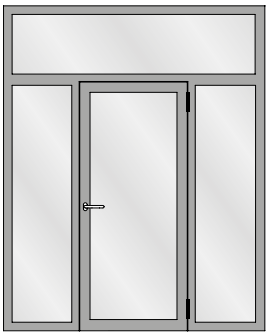

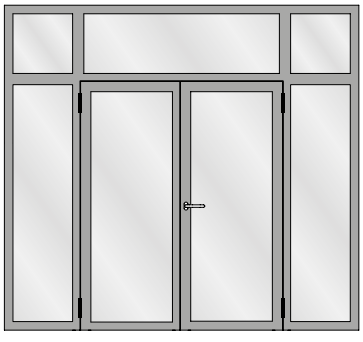

Tabelle A1
Korrekturtabelle für Janisol 2 EI30-Türen mit Mehrscheiben-Isolierglas

Tableau A1
Tableau de correction pour les portes Janisol 2 EI30 avec vitrage isolant multi-vitres

Table A1
Correction table for Janisol 2 EI30 doors with multi-pane insulating glass

	1	2	3	4	5	6	7	8	9	10	11	12
	Türe 0,99 x 2,12 m mit zwei absenkbaren Bodendichtungen **Porte 0,99 x 2,12 m** avec deux joint seuil automatique **Door 0,99 x 2,12 m** with two threshold gaskets that can be lowered	**Glas Verre Glass**	**Korrekturen Corrections Corrections**									
	$R_{W\,(C,\,Ctr)}$ **dB**	$R_{W,\,P,\,Glas}$ **dB**	K_S **dB**	K_{FV} **dB**	K_{Nass} **dB**	K_{1aB} **dB**	$K_{W/B-1}$ **dB**	$K_{W/B-2}$ **dB**	$K_{G\,0,4}$ **dB**	$K_{G\,1,8}$ **dB**	$K_{G\,2,6}$ **dB**	$K_{G\,3,2}$ **dB**
1	**32 (-1; -3)**	32	0	-1	0	-1	0	0	0	-1	-2	-3
2	**33 (-1; -3)**	33	0	-1	0	-1	0	0	0	-1	-2	-3
3	**35 (-1; -3)**	35	0	-1	0	-1	0	0	0	-1	-2	-3
4	**36 (-1; -3)**	36	0	-1	-1	-1	0	0	0	-1	-2	-3
5	**38 (-1; -4)**	38	0	0	-1	-2	0	-1	0	-1	-2	-3
6	**38 (-1; -4)**	40	0	0	-1	-2	0	-1	0	-1	-2	-3
7	**39 (-1; -4)**	41	0	0	-1	-2	0	-1	0	-1	-2	-3
8	**40 (-2; -5)**	42	0	0	-1	-2	0	-1	-1	-1	-2	-3
9	**41 (-2; -5)**	43	0	0	-1	-2	0	-1	-2	-1	-2	-3
10	**42 (-2; -5)**	44	-1	0	-1	-2	0	-1	-2	-1	-2	-3
11	**42 (-2; -5)**	45	-1	0	-1	-2	0	-2	-2	-1	-2	-3
12	**43 (-2; -5)**	46	-1	0	-1	-3	-1	-2	-3	-1	-2	-3

K_{1aB}

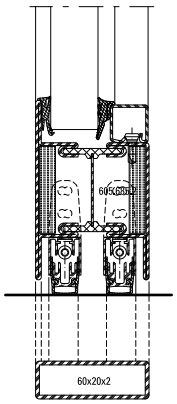

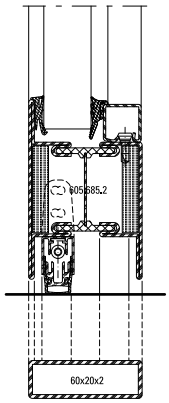

$K_{W/S-1}$

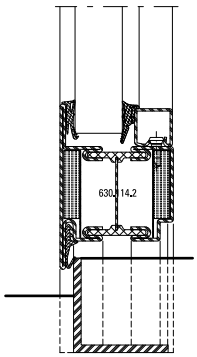

Der aus der Tabelle A1 abzulesende Wert für die Schalldämmung $R_{W, Tür}$ beträgt:

La valeur à relever sur le tableau A1 concernant l'isolement contre les sons aériens $R_{W, Porte}$ est la suivante:

The value taken from table A1 for the sound insulation $R_{W, Door}$ is:

$$R_{W, Tür} = R_W + K_S + K_{FV} + K_{Nass} + K_{1aB} + K_{AW-S} + K_{G\,0,4} + K_{G\,1,8} + K_{G\,2,6} + K_{G\,3,2}\ \text{dB}$$

K_S Korrekturwert für zweiflügelige Türen

K_{FV} Korrekturwert für Festverglasungen mit erhöhtem Scheibenanteil

K_{Nass} Korrekturwert für Nassverglasung

K_{1aB} Korrekturwert für Türen mit einer absenkbaren Bodendichtung

$K_{W/B-1}$ Korrekturwert für einflügelige Türen mit einem Anschlagwinkel oder einer Anschlagschwelle

$K_{W/B-2}$ Korrekturwert für zweiflügelige Türen mit einer Anschlagschwelle

$K_{G\,0,4}$ Korrekturwert für Einzelscheiben mit einer Glasfläche ≤ 0,4 m². Die Korrektur gilt auch für Konstruktionen mit glasteilenden Sprossen.

$K_{G\,1,8}$ Korrekturwert für Einzelscheiben mit einer Glasfläche ≥ 1,8 m²

$K_{G\,2,6}$ Korrekturwert für Einzelscheiben mit einer Glasfläche ≥ 2,6 m²

$K_{G\,3,2}$ Korrekturwert für Einzelscheiben mit einer Glasfläche ≥ 3,2 m²

R_W bewertetes Schalldämm-Mass der Türe in Abhängigkeit von der Schalldämmung $R_{W,P,\,Glas}$

$R_{W,P,\,Glas}$ bewertetes Schalldämm-Mass (Prüfwert) der Isolierverglasung. Die Werte müssen über eine Prüfung nach ISO 140-3 an einem Prüfmuster im Format 1230 x 1480 mm ermittelt und durch einen Prüfbericht einer anerkannten Prüfstelle nachgewiesen werden. Alternativ können generische Daten nach DIN EN 12758 verwendet werden.

K_S Valeur de correction pour portes à deux vantaux

K_{FV} Valeur de correction pour vitrages fixes à fort pourcentage de vitre

K_{Nass} Valeur de correction pour vitrage avec mastic

K_{1aB} Valeur de correction pour portes avec un joint seuil automatique

$K_{W/S-1}$ Valeur de correction pour portes à un vantail avec une équerre de butée ou un seuil de butée

$K_{W/S-2}$ Valeur de correction pour portes à deux vantaux avec un seuil de butée

$K_{G\,0,4}$ Valeur de correction pour vitres individuelles avec une surface vitrée ≤ 0,4 m². La correction s'applique aussi aux constructions à meneaux séparant les vitres.

$K_{G\,1,8}$ Valeur de correction pour vitres individuelles avec surface vitrée ≥ 1,8 m²

$K_{G\,2,6}$ Valeur de correction pour vitres individuelles avec surface vitrée ≥ 2,6 m²

$K_{G\,3,2}$ Valeur de correction pour vitres individuelles avec surface vitrée ≥ 3,2 m²

R_W Mesure d'isolement contre les sons aériens des portes évaluée suivant l'isolement phonique $R_{W,P,\,vitrage}$

$R_{W,P,\,vitrage}$ Mesure d'isolement contre les sons aériens (valeur d'essai) du vitrage isolant évaluée. Les valeurs doivent être déterminées par un essai suivant ISO 140-3 sur un spécimen de format 1230 x 1480 mm et attestées par le procès-verbal d'un bureau de vérification homologué. Alternativement, il est possible d'utiliser des données génériques suivant DIN EN 12758.

K_S Correction value for double-leaf doors

K_{FV} Correction value for fixed glazing with increased proportion of pane

K_{Nass} Correction value for glazing with sealing

K_{1aB} Correction value for doors with a threshold gasket that can be lowered

$K_{W/S-1}$ Correction value for single-leaf doors with an angle bracket or a rebate threshold

$K_{W/S-2}$ Correction value for double-leaf doors with a rebate threshold

$K_{G\,0,4}$ Correction value for single panes with a glass area ≤ 0,4 m². The correction also applies to buildings with glazing bars

$K_{G\,1,8}$ Correction value for single panes with a glass area ≥ 1,8 m²

$K_{G\,2,6}$ Correction value for single panes with a glass area ≥ 2,6 m²

$K_{G\,3,2}$ Correction value for single panes with a glass area ≥ 3,2 m²

R_W Airborne sound reduction index of doors depending on the sound insulation $R_{W,P,\,glazing}$

$R_{W,P,\,glazing}$ Airborne sound reduction index (test value) of insulating glazing. The values must be calculated using a test conducted in accordance with ISO 140-3 for a specimen with the dimensions 1230 x 1480 mm and confirmed by a test report of a recognised test centre. Alternatively, generic data can be used in accordance with DIN EN 12758.

Janisol 2 Türen Edelstahl

- Wärmegedämmtes Edelstahlsystem für Türen und Festverglasungen
- Bautiefe 60 mm, innen und aussen flächenbündig
- Schmale Ansichtsbreiten: Rahmen und Flügel ab 107,5 mm Stulppartie 155 mm
- Ein- und zweiflüglige Türen, nach innen und aussen öffnend, mit Oberlicht oder Festverglasung kombinierbar
- Türflügel bis 1400 x 3000 mm (BxH), landesspezifische Zulassung beachten
- Füllelementstärke von 15 bis 34 mm, Glaseinbau mittels Trocken- oder Nassverglasung
- Systemprüfungen nach Produktnorm EN 14351-1
- Profil-Verbundtechnik nach EN 14024 geprüft
- Festigkeitsanforderung nach EN 1192 (Klasse 4)
- Edelstahlprofile aus Werkstoff 1.4301 (AISI 304) oder 1.4401 (AISI 316) geeignet für Industriegebiete und Küstennähe
- Ausführung blank oder geschliffen (Korn 220-240)
- Barrierefreie Schwellenausbildungen
- Fingerschutz nach EN 16005

Janisol 2 portes acier Inox

- Système en acier Inox à rupture de pont thermique pour portes et vitrages fixes
- Profondeur de montage 60 mm, montage à fleur à l'intérieur et à l'extérieur
- Fines largeurs de face: Cadre et vantaux à partir de 107,5 mm Partir têtière 155 mm
- Portes à un et deux vantaux, ouverture vers l'intérieur et vers l'extérieur, combinables avec imposte ou vitrage fixe
- Vantaux de porte jusqu'à 1400 x 3000 mm (LaxH), il convient de respecter les prescriptions et règlements des divers pays concernés
- Élément de remplissage de 15 à 34 mm d'épaisseur, Montage du vitrage à sec ou à silicone
- Contrôles des systèmes selon la norme produit EN 14351-1
- Technique d'assemblage de profilés contrôlée selon EN 14024
- Exigence de résistance selon EN 1192 (classe 4)
- Profilés en acier Inox en matériau 1.4301 (AISI 304) ou 1.4401 (AISI 316), conviennent aux zones industrielles et à proximité des côtes
- Exécution brut ou polie (grain 220 à 240)
- Formes de seuil sans barrière
- Anti-pince-doigts selon EN 16005

Janisol 2 stainless steel doors

- Thermally insulated stainless steel system for doors and fixed glazing
- 60 mm basic depth, flush-fitted on the inside and outside
- Narrow face widths: Frame and leaf from 107.5 mm Meeting stile assembly 155 mm
- Single and double-leaf doors, inward and outward-opening, can be combined with toplight or fixed glazing
- Door leaf up to 1400 x 3000 mm (WxH), the regulations and bye-laws in force in the particular country must be respected
- Infill unit thickness of 15 to 34 mm Glazing installed by means of dry or wet glazing
- System tests in accordance with product standard EN 14351-1
- Profile bonding technology tested in accordance with EN 14024
- Strength requirements in accordance with EN 1192 (Class 4)
- Stainless steel profiles made from the material 1.4301 (AISI 304) or 1.4401 (AISI 316) suitable for industrial and coastal areas
- Execution bright or polished (grain 220-240)
- Easy-access thresholds
- Anti-finger-trap according to EN 16005

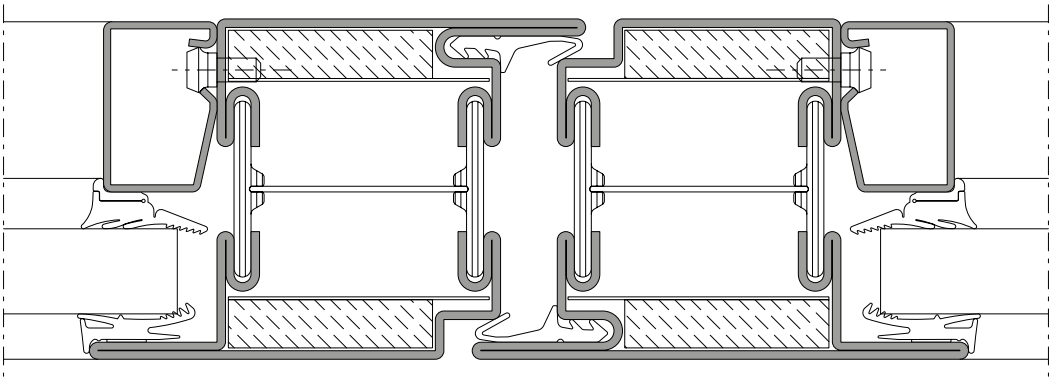

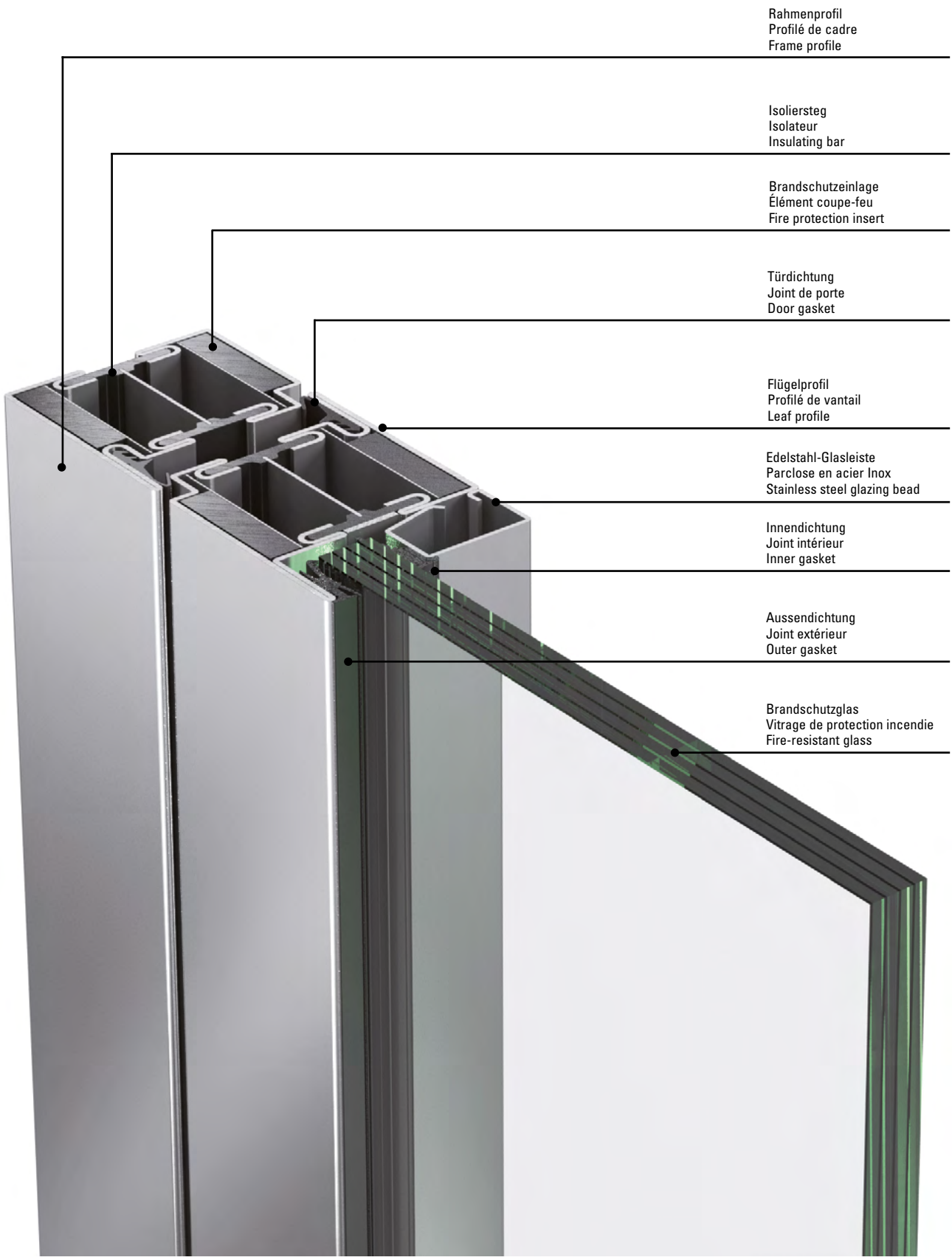
Rahmenprofil
Profilé de cadre
Frame profile
Isoliersteg
Isolateur
Insulating bar
Brandschutzeinlage
Élément coupe-feu
Fire protection insert
Türdichtung
Joint de porte
Door gasket
Flügelprofil
Profilé de vantail
Leaf profile
Edelstahl-Glasleiste
Parclose en acier Inox
Stainless steel glazing bead
Innendichtung
Joint intérieur
Inner gasket
Aussendichtung
Joint extérieur
Outer gasket
Brandschutzglas
Vitrage de protection incendie
Fire-resistant glass

AT:	**EI30/EI$_2$30-C** Klassifizierungsbericht Nr. 09082015-1, IBS Linz	**AT:**	**F30/T30** Klassifizierungsbericht Nr. 09082015-1, IBS Linzz	**AT:**	**F30/T30** Klassifizierungsbericht Nr. 09082015-1, IBS Linz
CH:	**F30/T30/EI30** SBZ 8150-54, SBZ 8708-10, 16618/19/20, 21990, 21923, 21995, 21953, 21962, 22007, 22005, 22014, VKF Bern www.vkf.ch (BSRonline)	**CH:**	**F30/T30/EI30** SBZ 8150-54, SBZ 8708-10, 16618/19/20, 21990, 21923, 21995, 21953, 21962, 22007, 22005, 22014, AEAI Berne www.vkf.ch (BSRonline)	**CH:**	**F30/T30/EI30** SBZ 8150-54, SBZ 8708-10, 16618/19/20, 21990, 21923, 21995, 21953, 21962, 22007, 22005, 22014, VKF Bern www.vkf.ch (BSRonline)
FI:	**EI30** VTT Assessment Report VTT-RTH-00012-17	**FI:**	**EI30** VTT Assessment Report VTT-RTH-00012-17	**FI:**	**EI30** VTT Assessment Report VTT-RTH-00012-17
GB:	**Insulation $^1/_2$ h** **Integrity 1 h,** BS 476:Part 22,1987 Assessment Report Nr. P100099-1008 BRE, Bucknalls Lane, Garston, Watford, Hertfordshire	**GB:**	**Insulation $^1/_2$ h** **Integrity 1 h,** BS 476:Part 22,1987 Assessment Report Nr. P100099-1008 BRE, Bucknalls Lane, Garston, Watford, Hertfordshire	**GB:**	**Insulation $^1/_2$ h** **Integrity 1 h,** BS 476:Part 22,1987 Assessment Report Nr. P100099-1008 BRE, Bucknalls Lane, Garston, Watford, Hertfordshire
SE:	**EI30** SP SITAC Assessment Report 176206 2017-09-28	**SE:**	**EI30** SP SITAC Assessment Report 176206 2017-09-28	**SE:**	**EI30** SP SITAC Assessment Report 176206 2017-09-28

Empfehlung:
Max. Grössen und max. Gewicht für Türen:

Flügelbreite	1300 mm
Flügelhöhe	2500 mm
Flügelgewicht	180 kg (1,8 kN)

Recommandation:
Dimensions et poids max. pour portes:

Largeur du vantail	1300 mm
Hauteur du vantail	2500 mm
Poids du vantail	180 kg (1,8 kN)

Recommandation:
Maximum size and weight of doors:

Leaf width	1300 mm
Leaf height	2500 mm
Leaf weight	180 kg (1,8 kN)

Wir verfügen über Zulassungen von verschiedenen Konstruktionen in weiteren europäischen Ländern.

Bitte fragen Sie uns an.

Nous disposons d'autorisations relatives à diverses constructions dans de nombreux pays européens.

Prière de nous contacter à ce sujet.

Authorisations for various constructions in further European countries are available.

Please contact us for relevant information in specific cases.

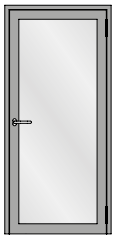

Einflügelige Türe
Porte à un vantail
Single leaf door

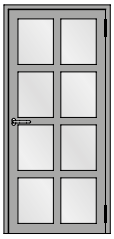

Einflügelige Türe mit Riegel
Porte à un vantail avec traverse
Single leaf door with transom



Einflügelige Türe mit festem Oberlicht
Porte à un vantail avec imposte fixe
Single leaf door with fixed top light



Zweiflügelige Türe
Porte à deux vantaux
Double leaf door

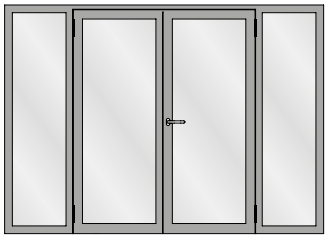

Zweiflügelige Türe mit Riegel und zwei festen Seitenteilen
Porte à deux vantaux avec traverse et deux parties latérales fixes
Double leaf door with transom and two fixed side lights

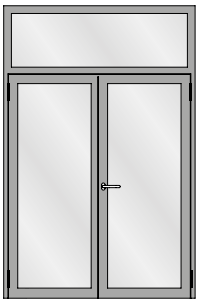

Zweiflügelige Türe mit festem Oberlicht
Porte à deux vantaux avec imposte fixe
Double leaf door with fixed top light

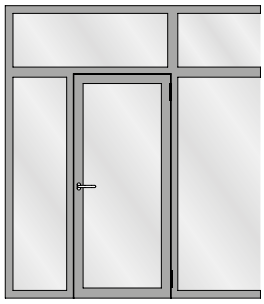

Festverglasung mit einflügeliger Türe
Vitrage fixe avec porte à un vantail
Fixed glazing with single leaf door

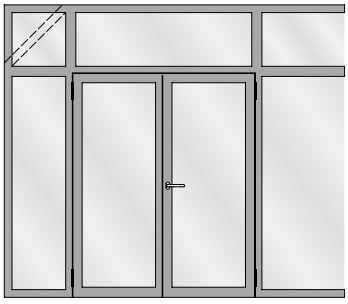

Festverglasung mit zweiflügeliger Türe
Vitrage fixe avec porte à deux vantaux
Fixed glazing with double leaf door

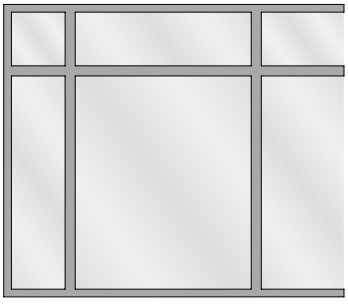

Festverglasung
Vitrage fixe
Fixed glazing

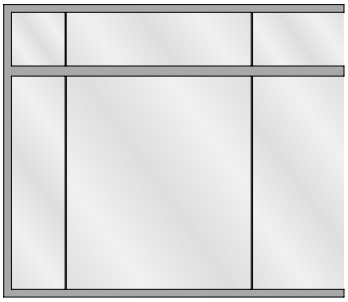

Stossfugenverglasung
Vitrage joint vif
Butt-joint glazing

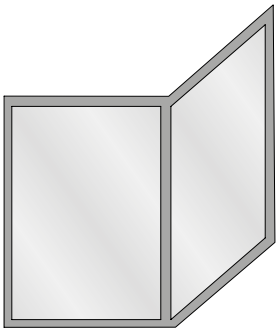

Eckausbildung
Vitrage d'angle
Corner glazing

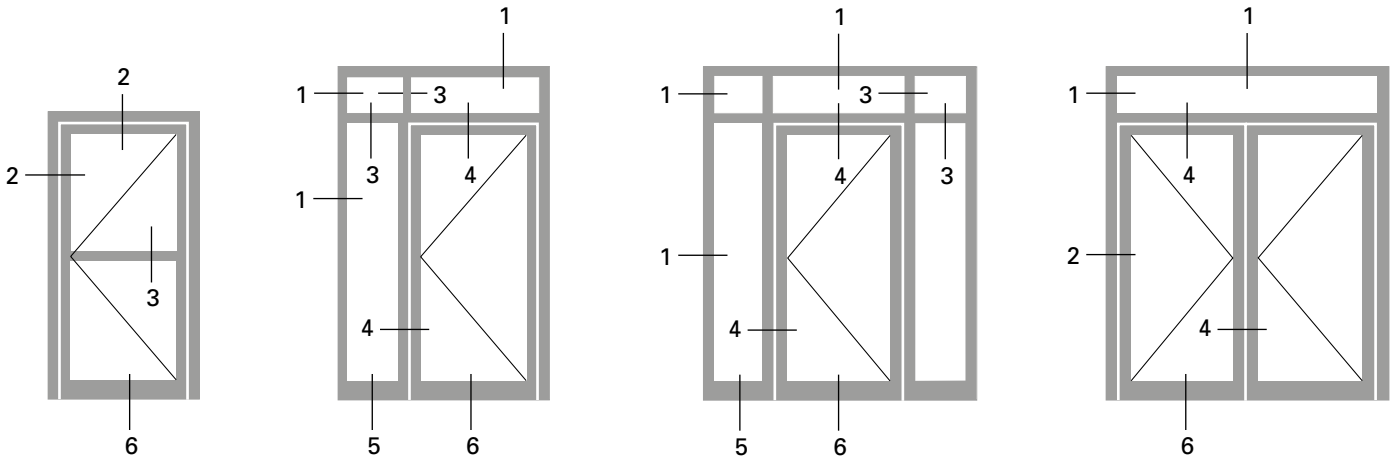

1.0

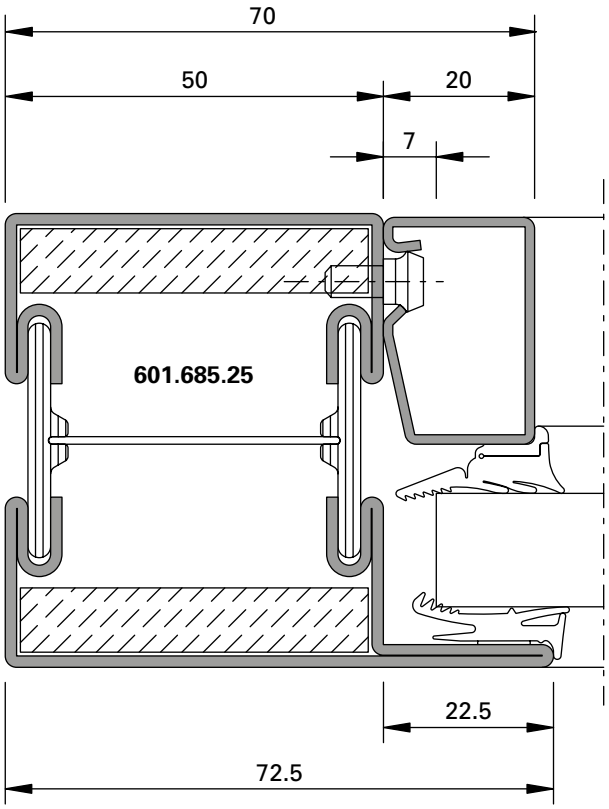

DXF **DWG** *31-0201-C-001*

3.0

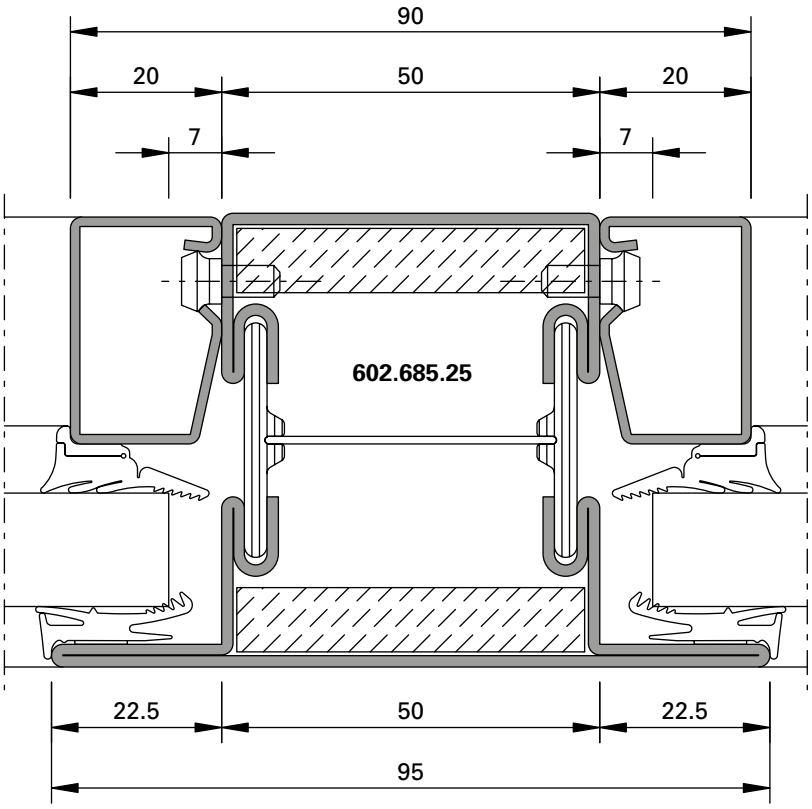

DXF **DWG** *31-0201-C-002*

2.0

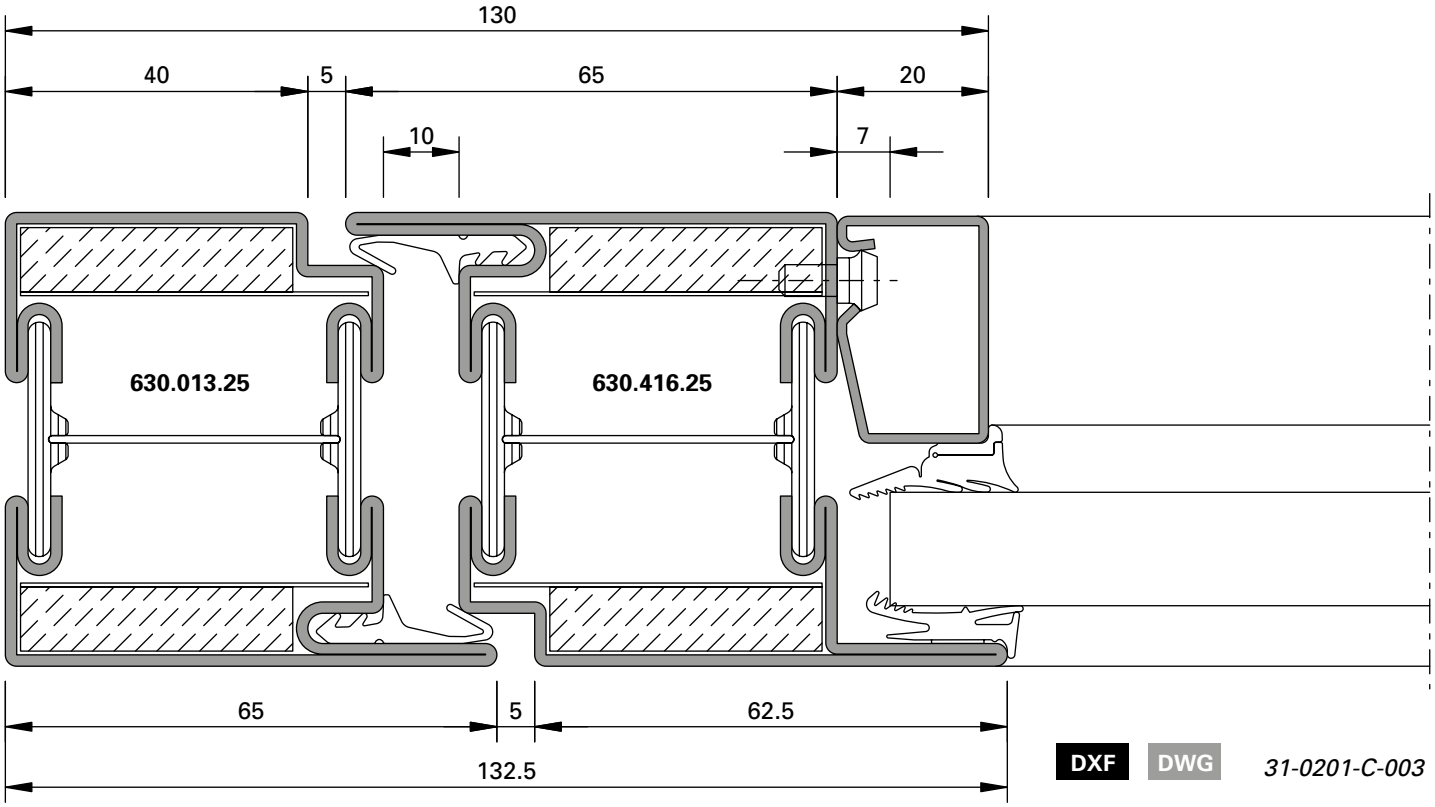

DXF DWG *31-0201-C-003*

4.0

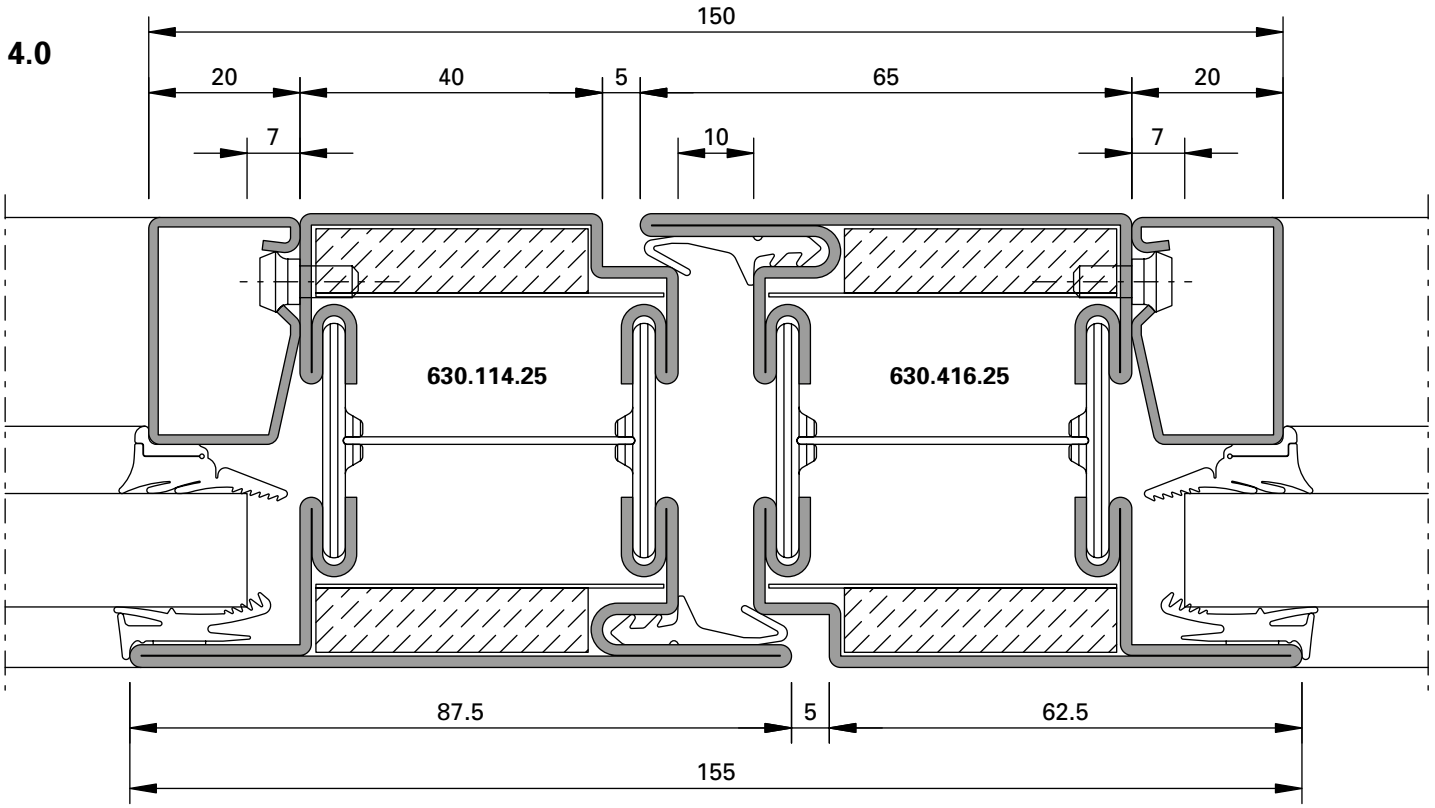

DXF DWG *31-0201-C-004*

2.1

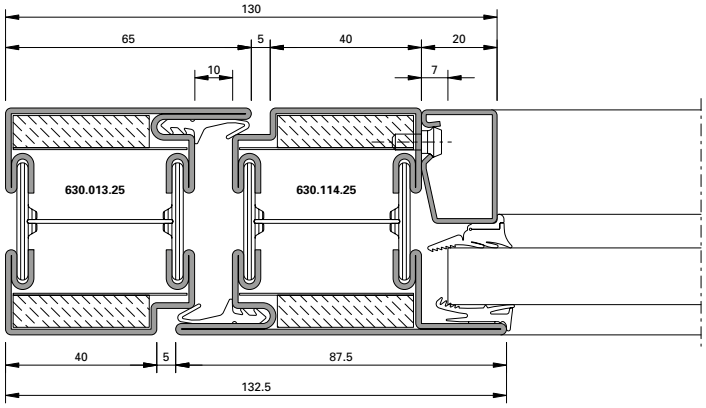

DXF DWG *31-0201-C-005*

4.1

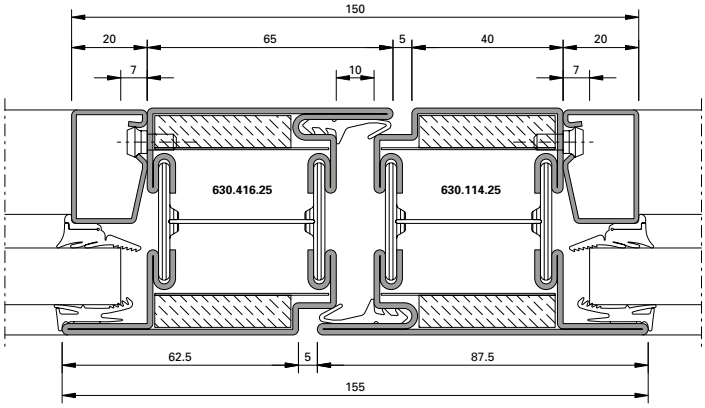

DXF DWG *31-0201-C-006*

4.2

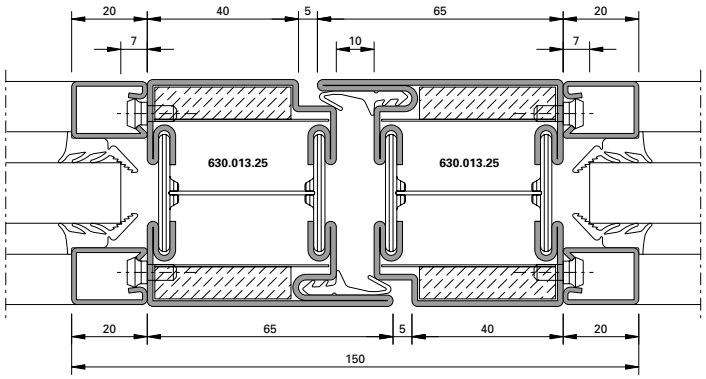

DXF DWG *31-0201-C-007*

4.6

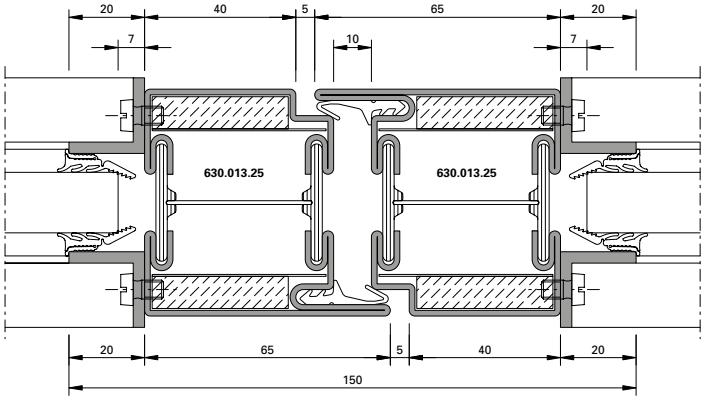

DXF DWG *31-0201-C-008*

Schnittpunkte im Massstab 1:2
Coupe de détails à l'échelle 1:2
Section details on scale 1:2

Janisol 2 Edelstahl EI30
Janisol 2 acier Inox EI30
Janisol 2 stainless steel EI30

5.0

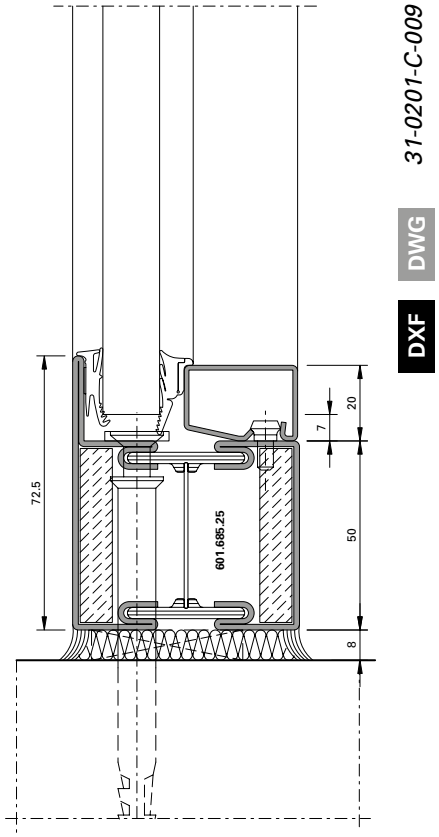

31-0201-C-009

DWG

DXF

5.1

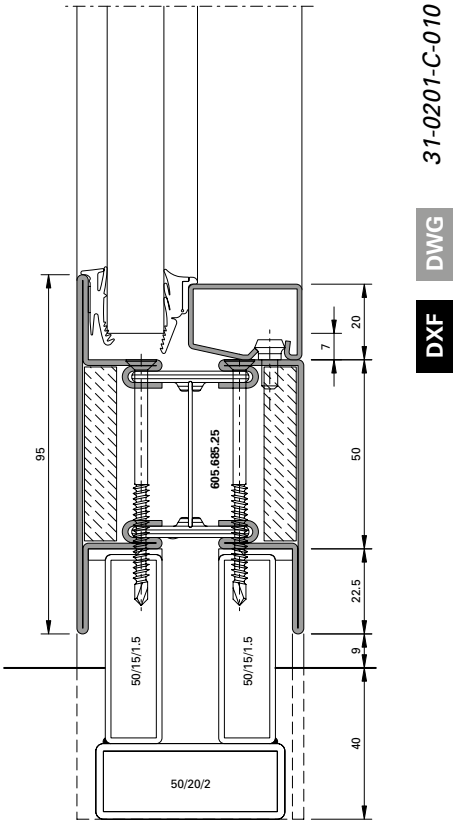

31-0201-C-010

DWG

DXF

6.0

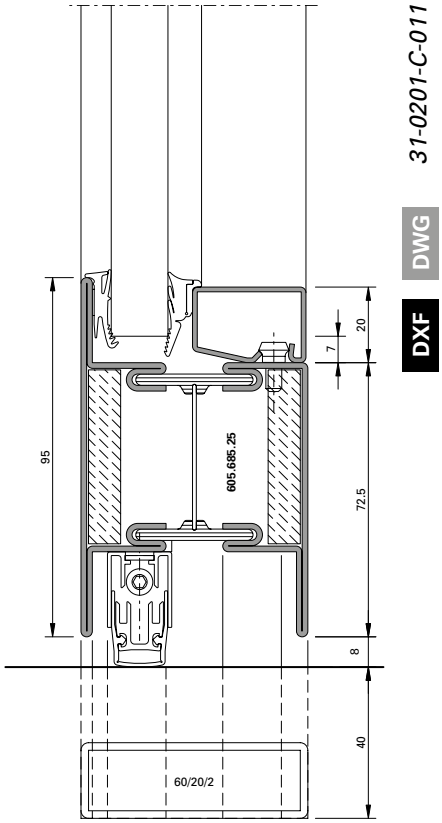

31-0201-C-011

DWG

DXF

6.1

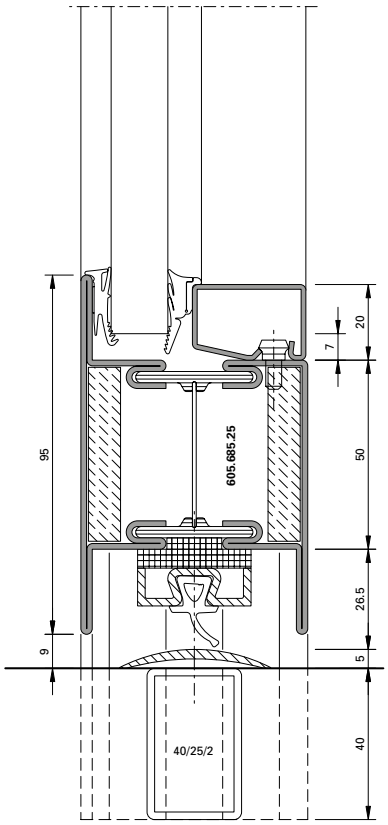

31-0201-C-012

DWG

DXF

6.2

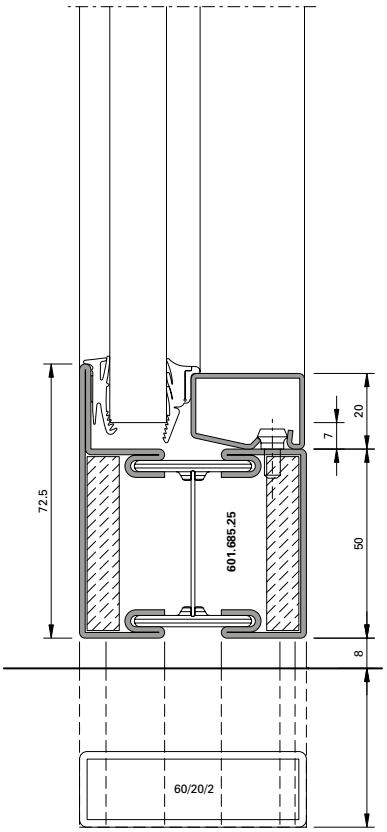

31-0201-C-013

DWG

DXF

6.3

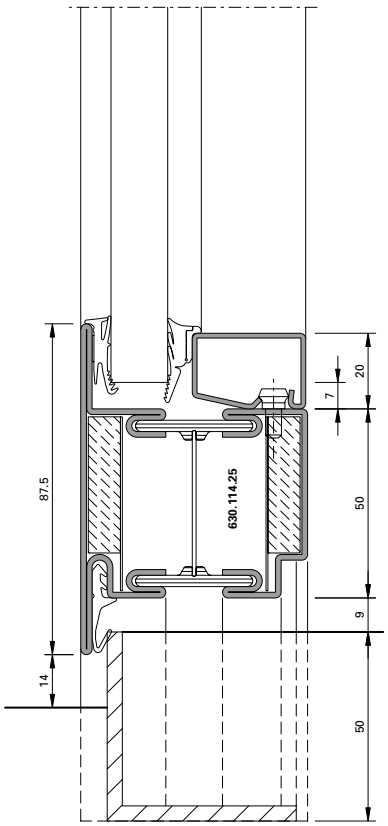

31-0201-C-014

DWG

DXF

Anwendungsbeispiele (31-0201-S-001)
Exemples d'application (31-0201-S-001)
Example of application (31-0201-S-001)

DXF DWG

Janisol 2 Edelstahl EI30
Janisol 2 acier Inox EI30
Janisol 2 stainless steel EI30

A-A

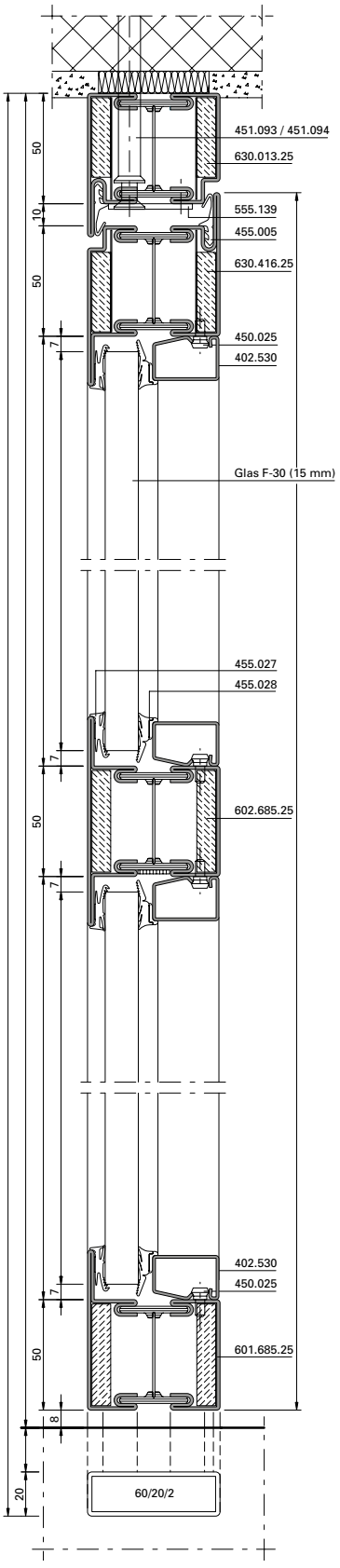

B-B

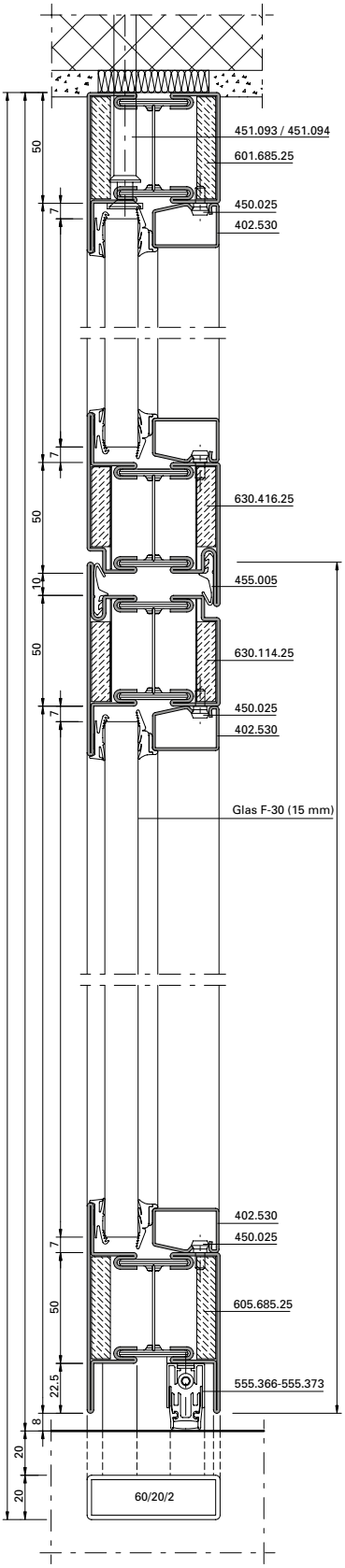

Edelstahl-Rollentürband
Paumelle à galet en acier Inox
Stainless steel barrel hinge

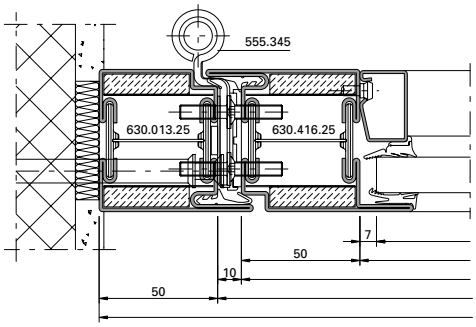

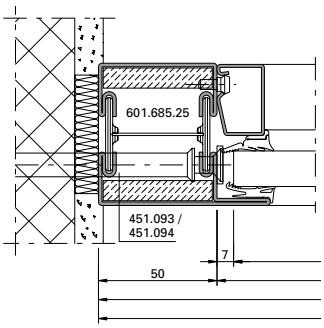

B'-B'

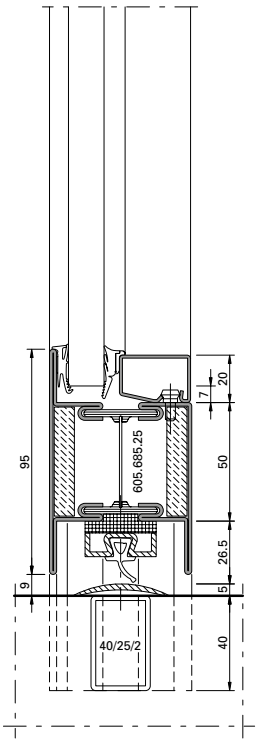

C-C

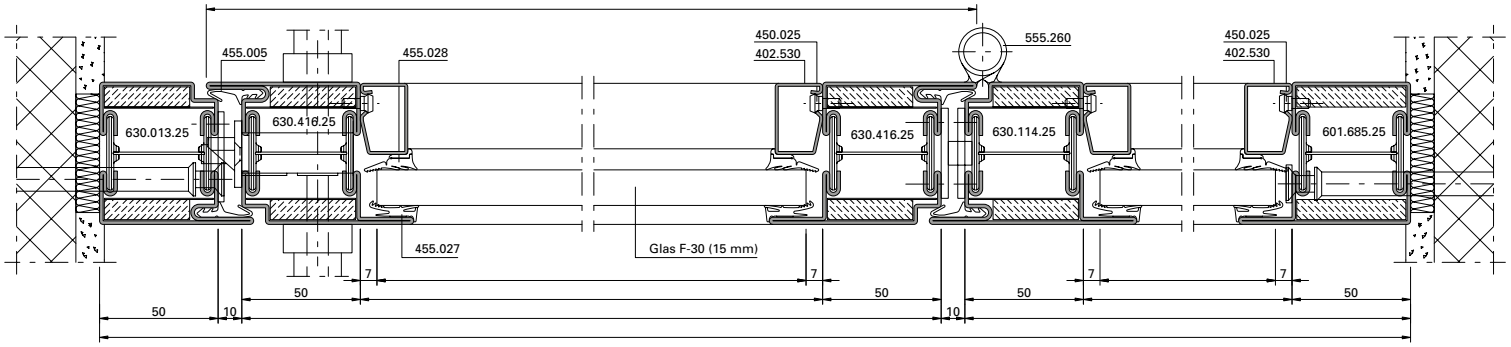

D-D

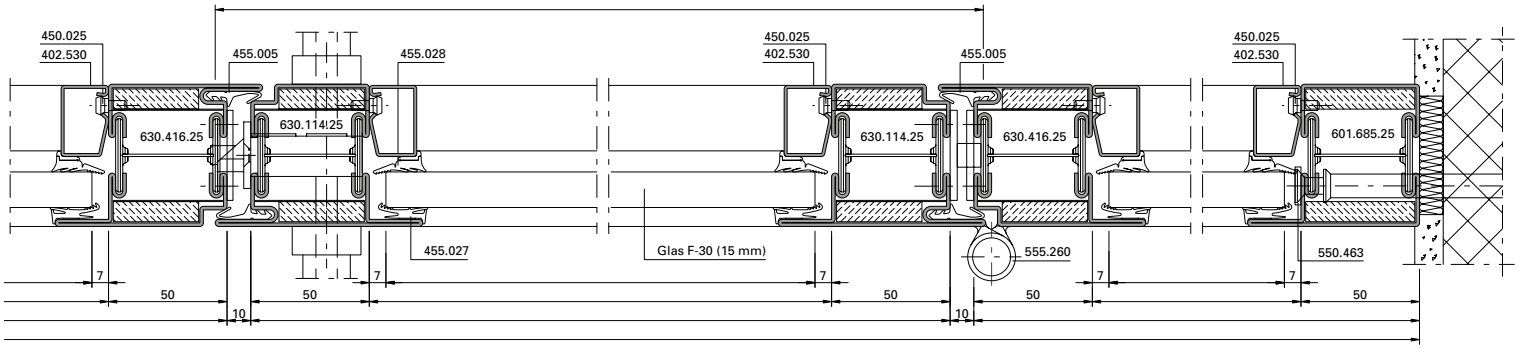

Alternative B'-B'

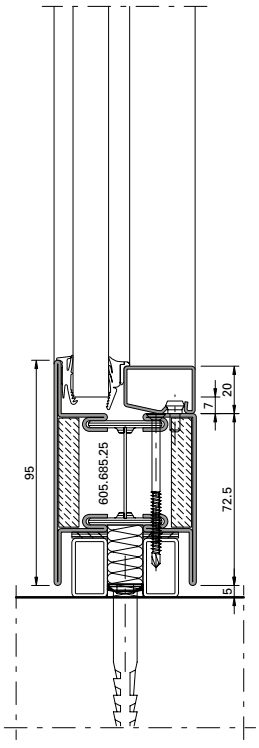

Alternative B'-B'

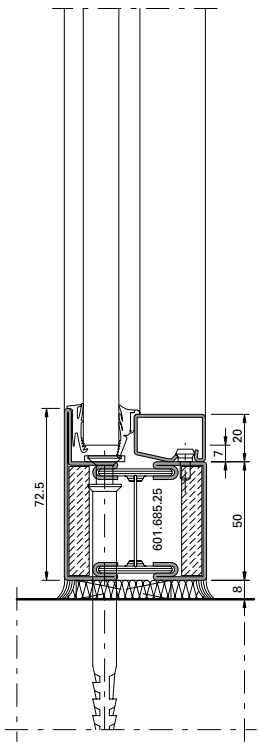

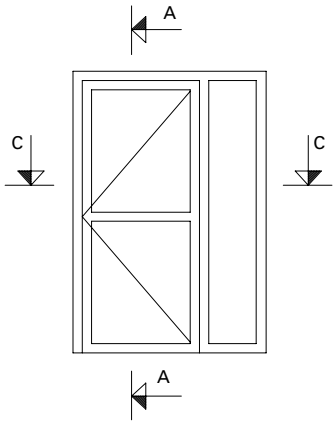

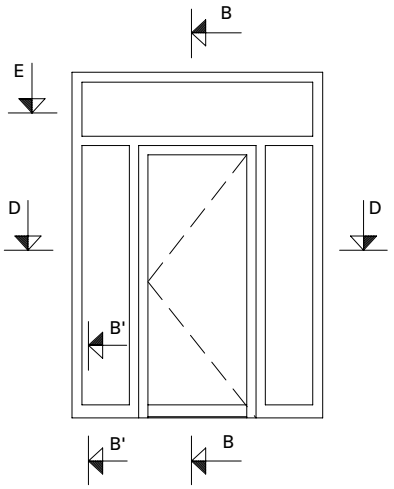



Anwendungsbeispiele (31-0201-S-002)
Exemples d'application (31-0201-S-002)
Example of application (31-0201-S-002)

DXF DWG

Janisol 2 Edelstahl EI30
Janisol 2 acier Inox EI30
Janisol 2 stainless steel EI30

A-A

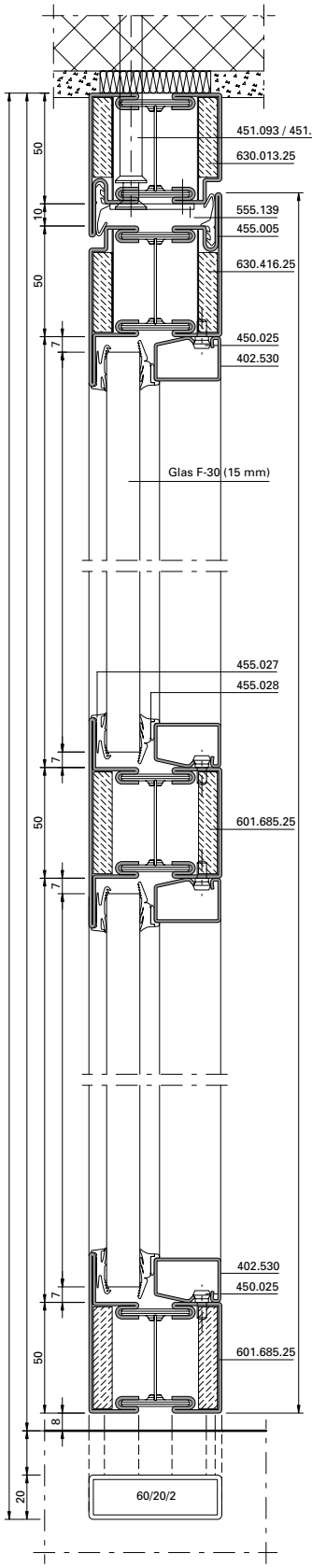

B-B

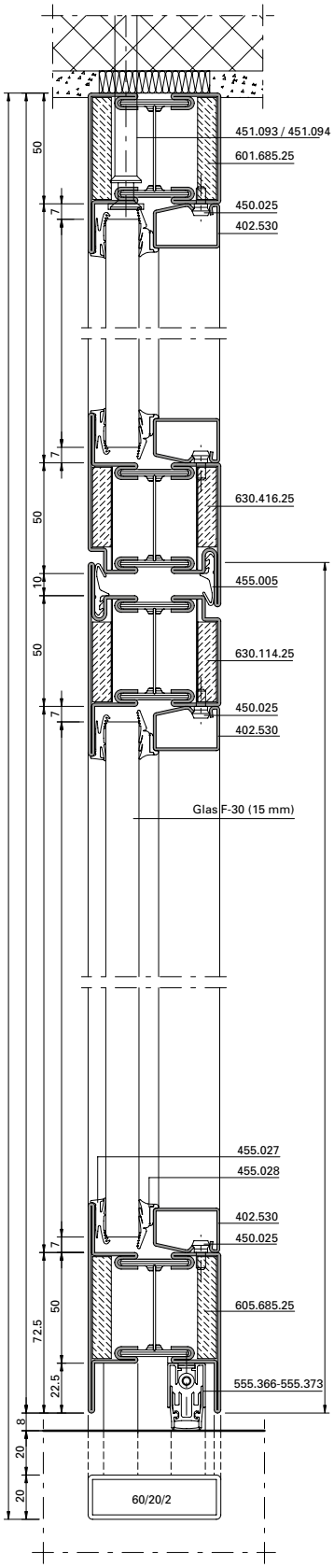

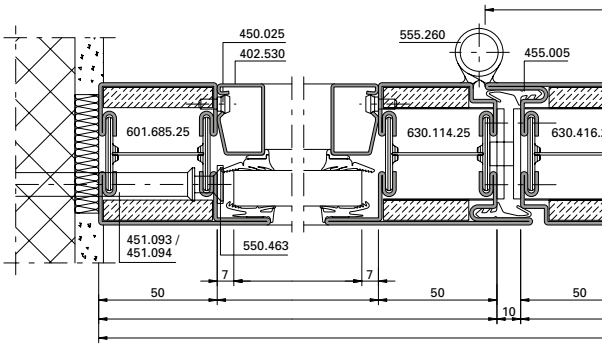

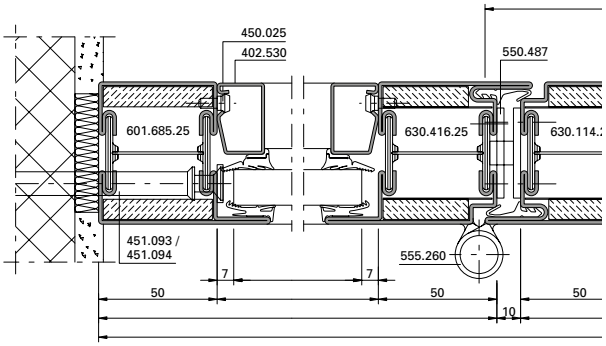

Edelstahl-Rollentürband
Paumelle à galet en acier Inox
Stainless steel barrel hinge

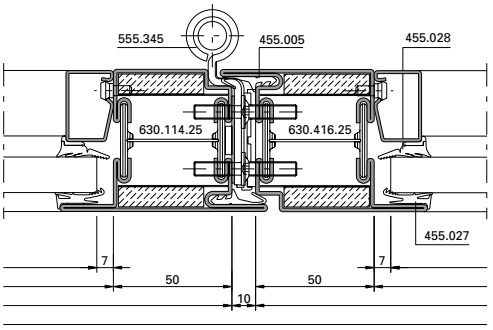

C-C

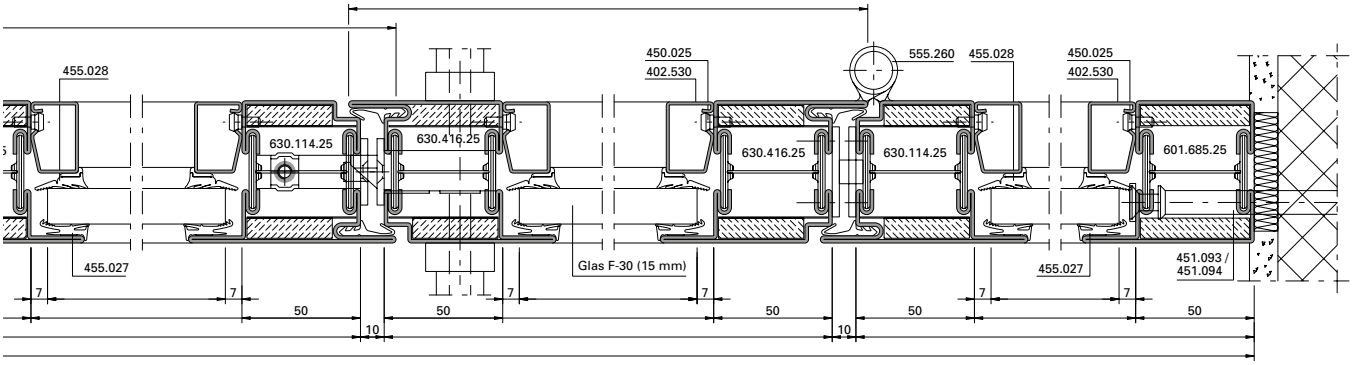
455.028
450.025
402.530
555.260
455.028
450.025
402.530
630.114.25
630.416.25
630.416.25
630.114.25
601.685.25
455.027
Glas F-30 (15 mm)
455.027
451.093 /
451.094
7
7
50
50
7
7
50
50
7
7
50
10
10

D-D

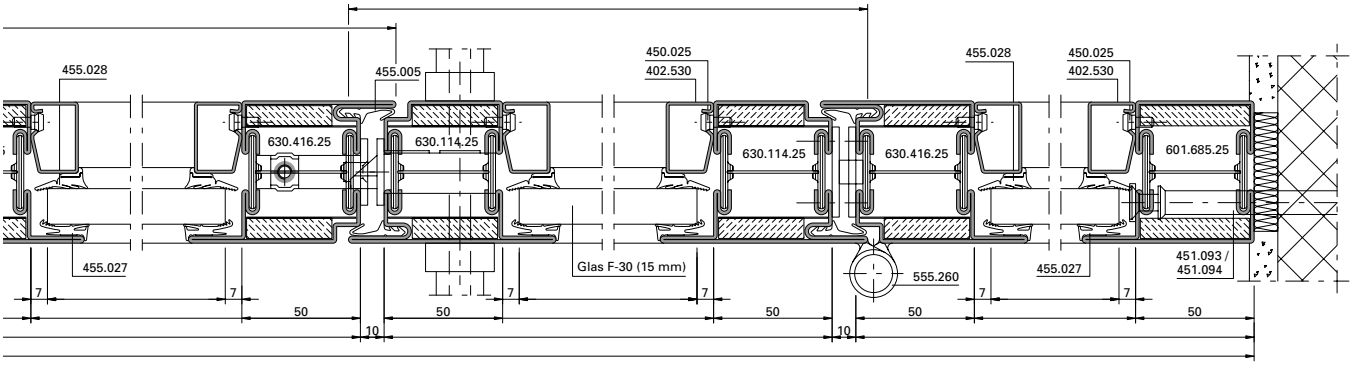
455.028
455.005
450.025
402.530
455.028
450.025
402.530
630.416.25
630.114.25
630.114.25
630.416.25
601.685.25
455.027
Glas F-30 (15 mm)
555.260
455.027
451.093 /
451.094
7
7
50
50
7
7
50
50
7
7
50
10
10

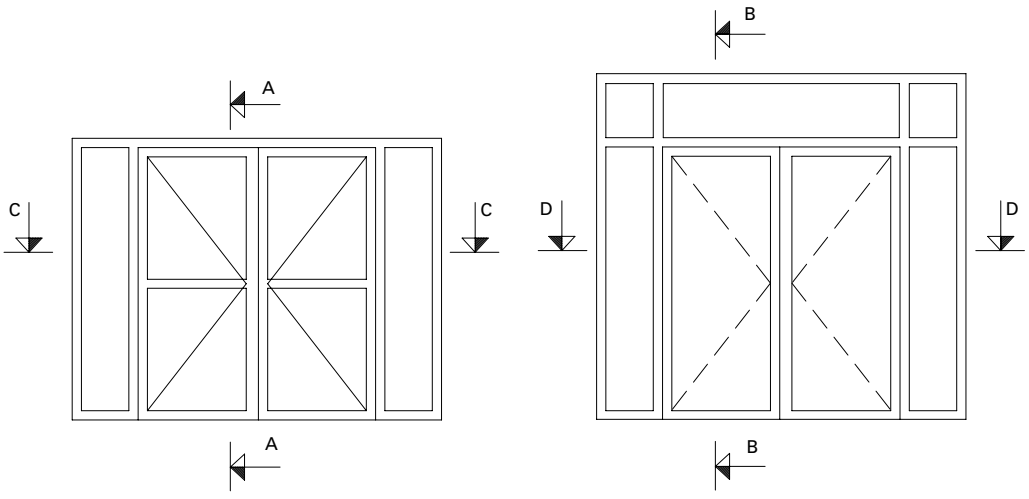
A
A
B
B
C
C
D
D


0 10 20 30 40 50
mm

A-A

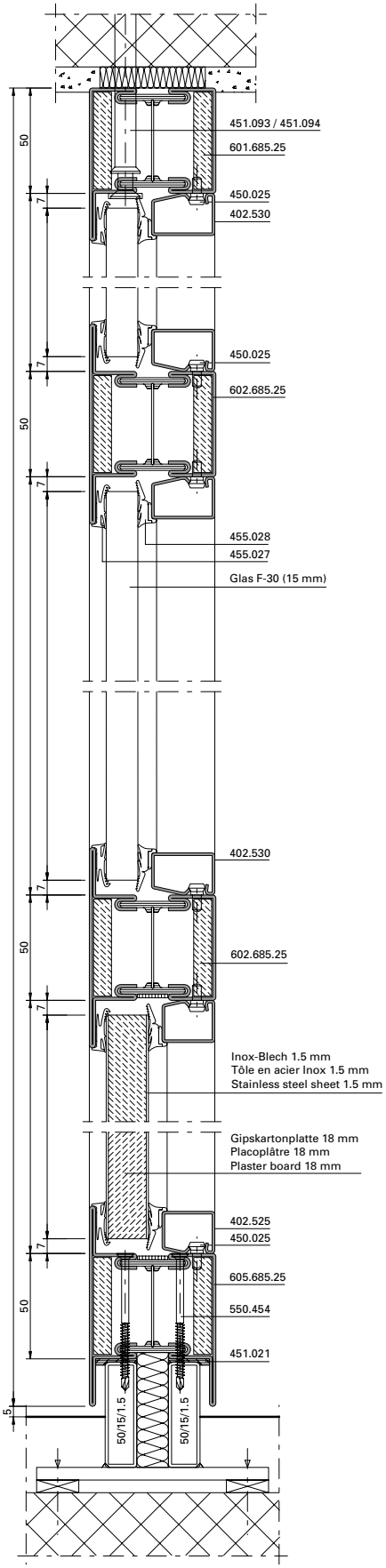
451.093 / 451.094
601.685.25
450.025
402.530
450.025
602.685.25
455.028
455.027
Glas F-30 (15 mm)
402.530
602.685.25
Inox-Blech 1.5 mm
Tôle en acier Inox 1.5 mm
Stainless steel sheet 1.5 mm
Gipskartonplatte 18 mm
Placoplâtre 18 mm
Plaster board 18 mm
402.525
450.025
605.685.25
550.454
451.021
50/15/1.5
50/15/1.5
50
50
50
7
7
7
7
5

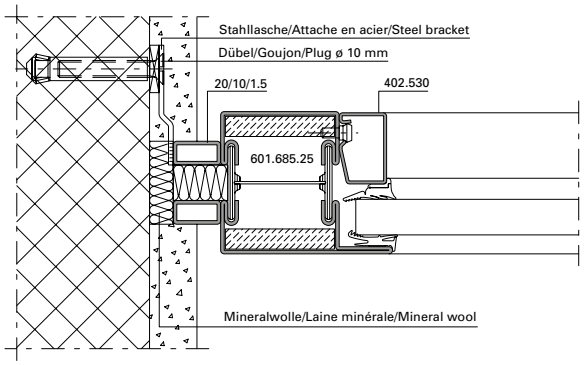
Stahllasche/Attache en acier/Steel bracket
Dübel/Goujon/Plug ø 10 mm
20/10/1.5
402.530
601.685.25
Mineralwolle/Laine minérale/Mineral wool

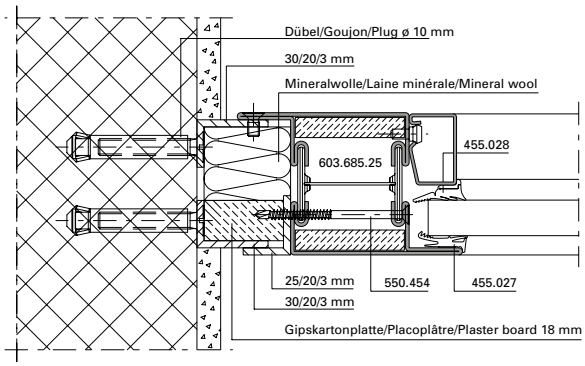
Dübel/Goujon/Plug ø 10 mm
30/20/3 mm
Mineralwolle/Laine minérale/Mineral wool
603.685.25
455.028
25/20/3 mm
30/20/3 mm
550.454
455.027
Gipskartonplatte/Placoplâtre/Plaster board 18 mm

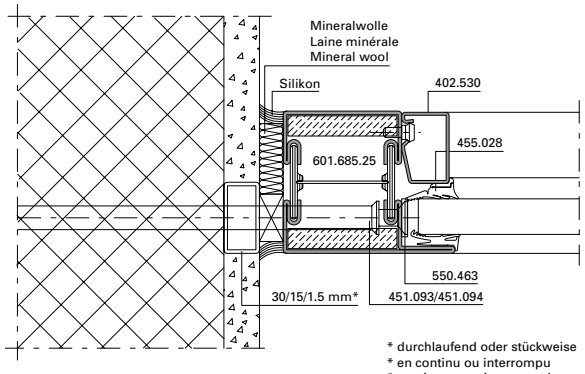
Mineralwolle
Laine minérale
Mineral wool
Silikon
402.530
455.028
601.685.25
550.463
30/15/1.5 mm*
451.093/451.094
* durchlaufend oder stückweise
* en continu ou interrompu
* continuous or interrupted

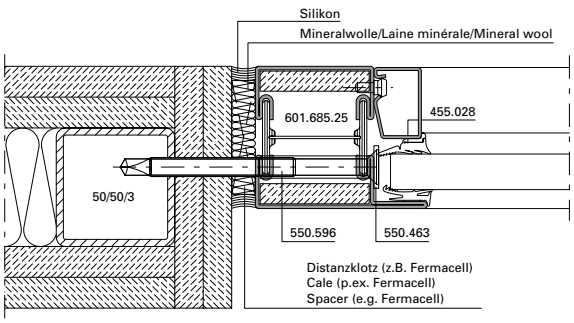
Silikon
Mineralwolle/Laine minérale/Mineral wool
601.685.25
455.028
50/50/3
550.596
550.463
Distanzklotz (z.B. Fermacell)
Cale (p.ex. Fermacell)
Spacer (e.g. Fermacell)

B-B

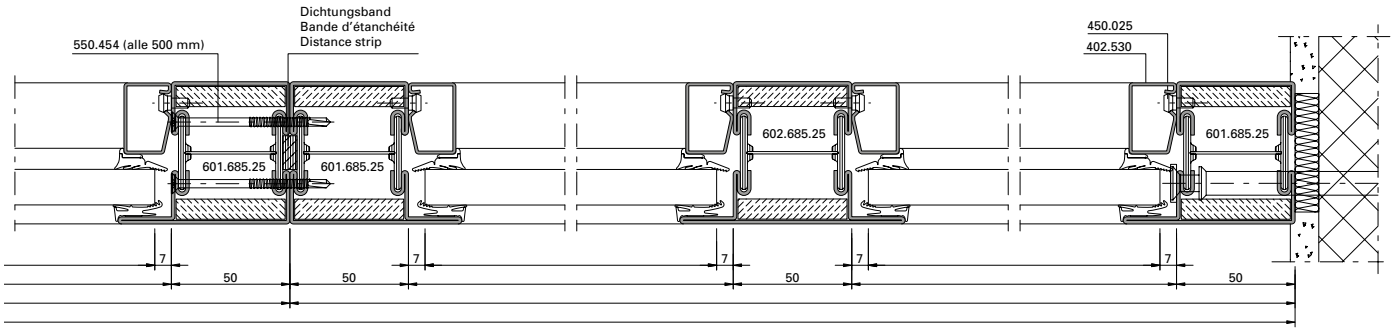
Dichtungsband
Bande d'étanchéité
Distance strip
550.454 (alle 500 mm)
450.025
402.530
601.685.25
601.685.25
602.685.25
601.685.25
7
50
50
7
7
50
7
7
50

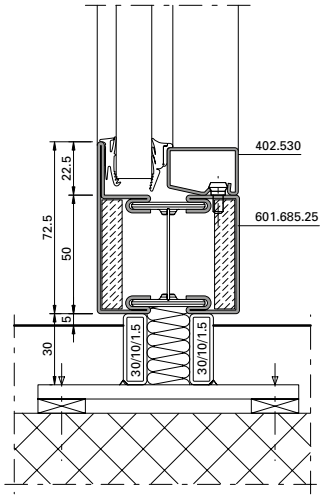
402.530
22.5
72.5
50
601.685.25
5
30
30/10/1.5
30/10/1.5

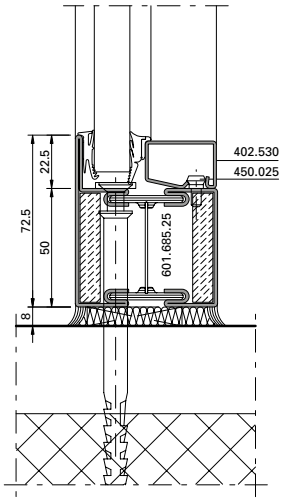
402.530
450.025
22.5
72.5
50
601.685.25
8

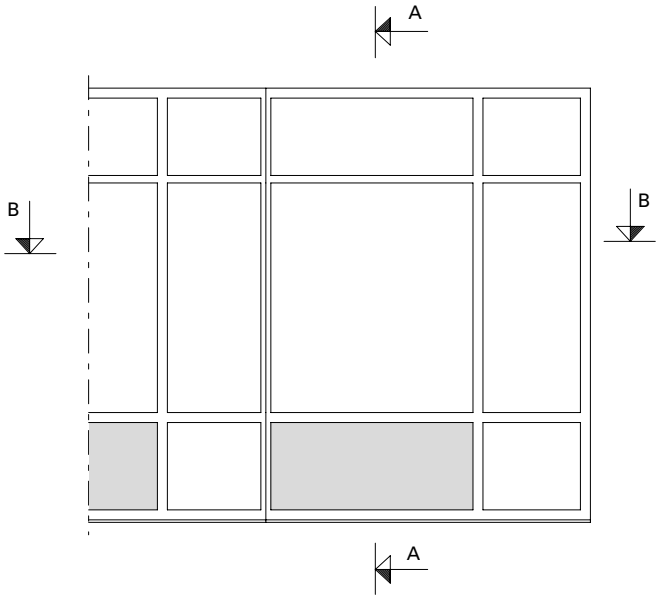
A
B
B
A

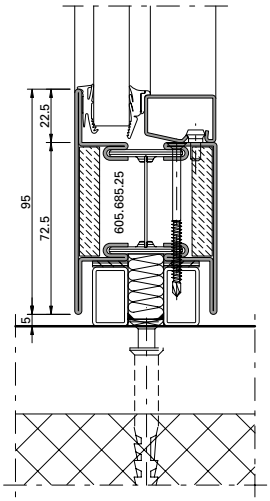
22.5
95
72.5
605.685.25
5

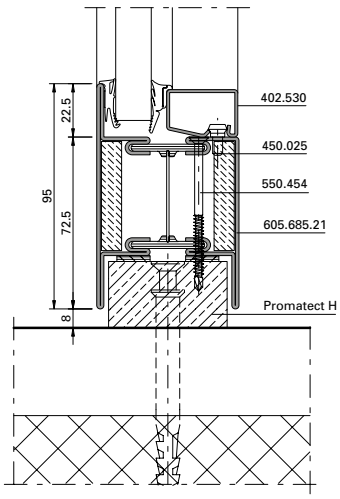
402.530
450.025
550.454
605.685.21
Promatect H
22.5
95
72.5
8

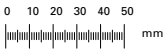
0 10 20 30 40 50
mm

Glasleisten-Varianten im Massstab 1:2
Variantes de parcloses à l'échelle 1:2
Glazing bead options on scale 1:2

Janisol 2 Edelstahl EI30
Janisol 2 acier Inox EI30
Janisol 2 stainless steel EI30

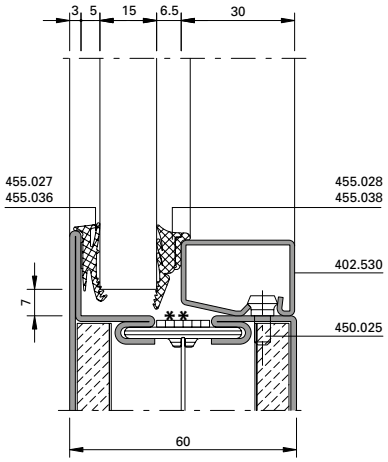

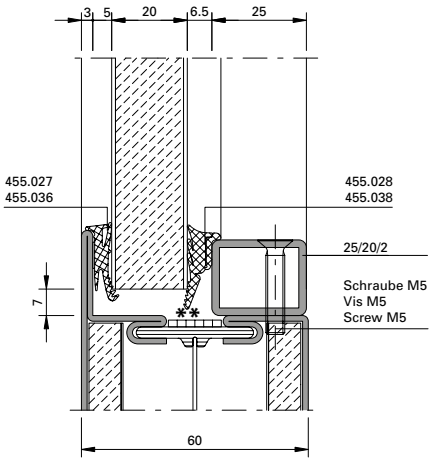

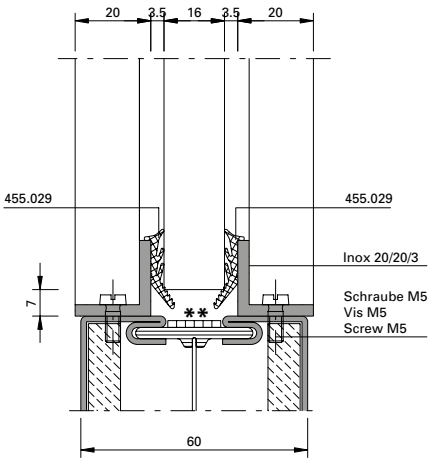

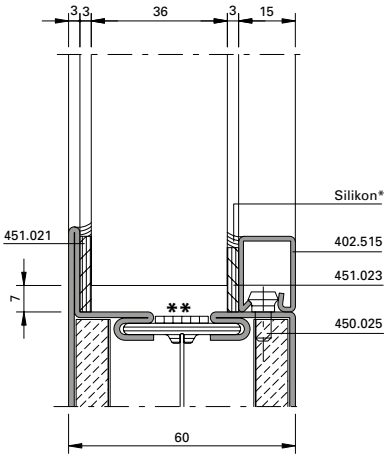

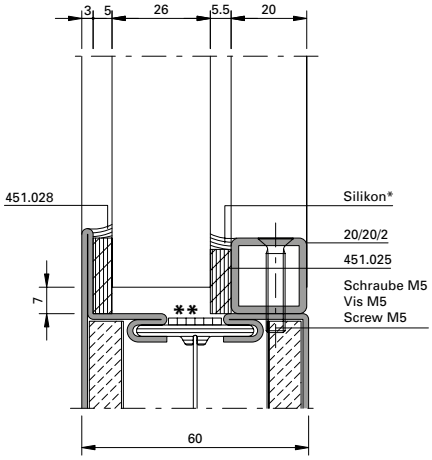

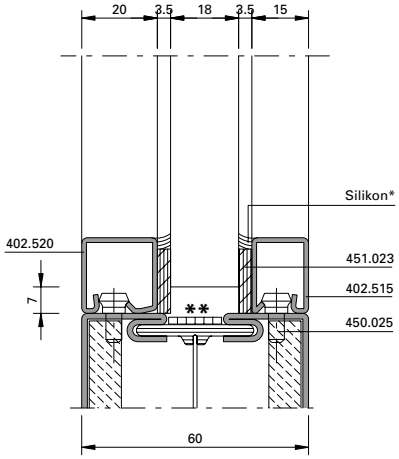

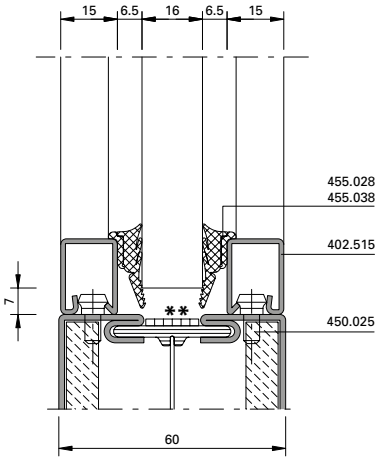

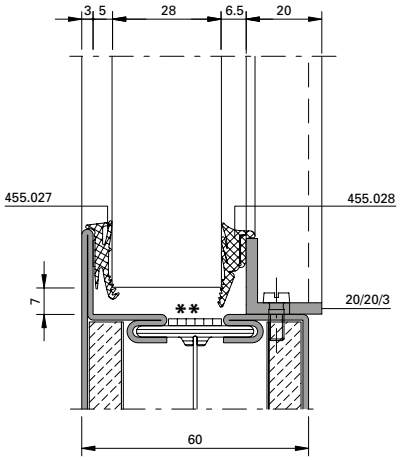

* Silikon wahlweise
* Silicone au choix
* Silicone optional

** Auf das Brandschutzlaminat kann verzichtet werden, wenn Gläser mit aufschäumendem Randverbund verwendet werden.

** Il est possible de se passer de la bande de protection-incendie quand les vitres sont utilisées avec un scellement moussant.

** The fire resistant laminate can be dispensed with if the glass is used with a foaming glass edge seal.

Bedingt durch verschiedene Toleranzen (Profile, Glasleisten, Anordnung Befestigungsknöpfe, Glasdichtungen resp. Keramikfaserbänder und Glaselemente) empfehlen wir, die Wahl der Keramikfaserbänder resp. Glasdichtungen vorgängig an einem Element zu prüfen.

A cause des différentes tolérances (profilés, parcloses, disposition boutons de fixation, joints de vitrage resp. bande de céramique et éléments vitrés) nous recommandons d'effectuer un essai préalable avec la bande de fibre de céramique resp. joints de vitrage choisie sur un élément.

Owing to variations in the tolerances (profiled sections, glazing beads, layout of fastening studs, glazing weatherstrips, ceramic fibre strips and glazing) it is advisible to check your choice of ceramic fibre strips resp. glazing weatherstrips on an infill panel beforehand.

JANISOL 2 EI30 - EINBRUCHHEMMUNG

BRANDSCHUTZTÜREN UND -VERGLASUNGEN
AUS STAHL UND EDELSTAHL

JANISOL 2 EI30 - BURGLAR RESISTANCE

FIRE RESISTANT DOORS AND SCREENS
IN STEEL AND STAINLESS STEEL

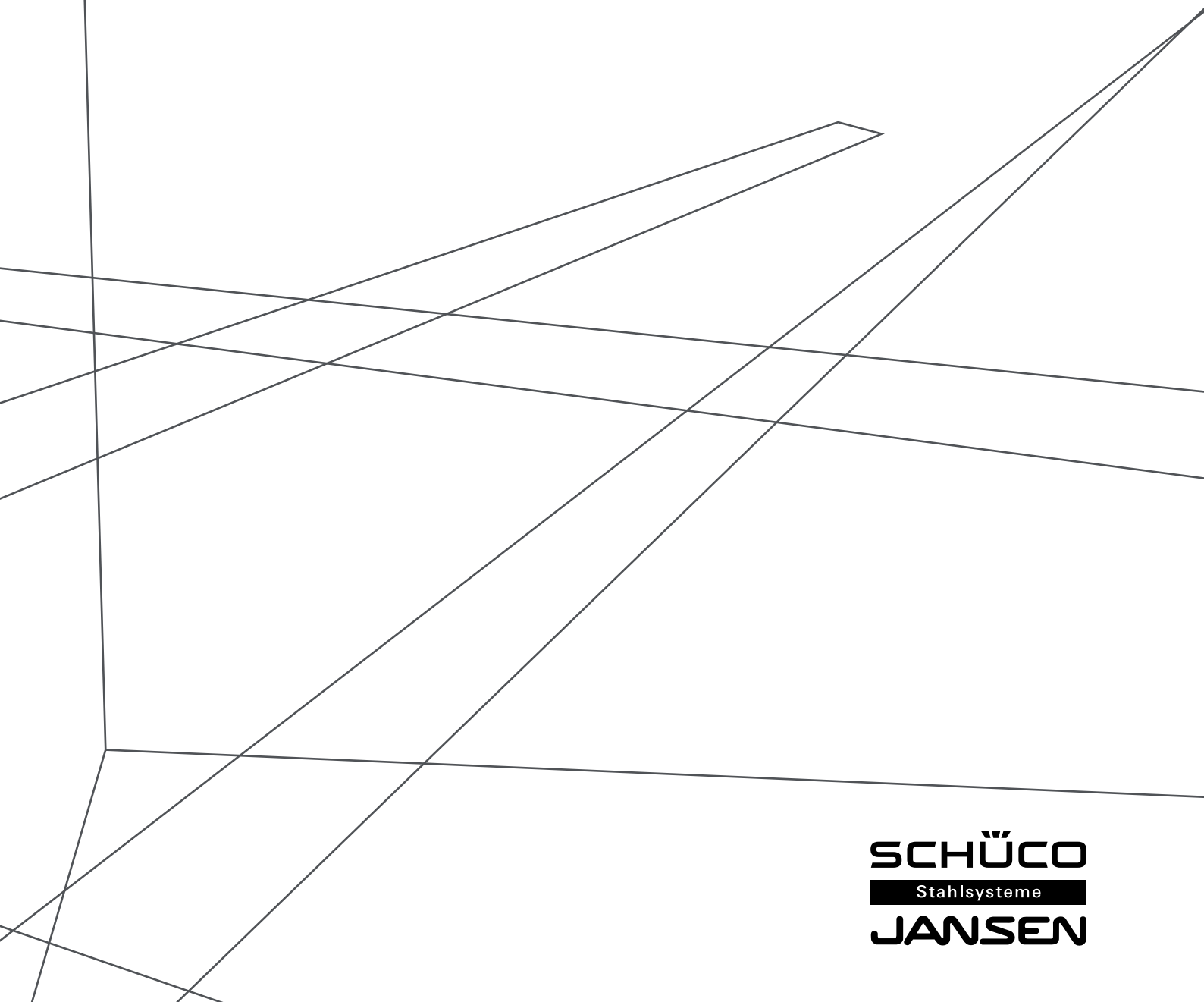

SCHÜCO
Stahlsysteme
JANSEN

Systemschnitt
Coupe du système
System cross-section

Janisol 2 EI30 WK/RC
Janisol 2 EI30 WK/RC
Janisol 2 EI30 WK/RC



CE

JANSEN

Janisol 2 EI30 – geprüfte Brandschutz-Türen und Festverglasungen für Ihre Sicherheit

Aus der vielseitig verwendbaren Janisol 2-Profilserie lassen sich einbruchhemmende, ein- und zweiflügelige Türen sowie Festverglasungen fertigen.

Die flächenbündigen Türkonstruktionen mit umlaufender Schattenfuge und doppelter Anschlagdichtung sind für den Einsatz von nach innen oder aussen öffnenden Türen zugelassen. Die Türen werden mit einem Drei-Riegel-Schloss (mit Edelstahl-Stulp) ausgestattet, deren Bedienung über einen Schliesszylinder erfolgt.

Dank spezieller Verarbeitungshilfen können die Beschläge einfach montiert werden; Kunststoff-Unterlagen gewährleisten die thermische Entkoppelung auch in diesem Bereich.

Janisol 2 EI30 – portes et cloisons fixes protection incendie et testées pour la résistanceà l'effraction

A partir des profilés aux nombreuses applications de la série Janisol 2, il est possible de réaliser des portes à un et deux vantaux et des cloisons fixes anti-effraction.

Les constructions de portes affleurées avec rainure négative sur le pourtour et joint de battement double sont homologuées pour les ouvertures vers l'intérieur et l'extérieur. Les portes sont équipées de la serrure à trois points de verrouillage (têtière en inox), manoeuvrée par l'intermédiaire d'un cylindre.

Des outils spécialement conçus pour la fabrication permettent un montage simple des ferrures; des support en matière plastique assurent la continuité de la rupture thermique dans la zone de la serrure.

Janisol 2 EI30 – tried and tested fire protection doors and fixed lights for safety

One of the many possible applications of the versatile, Janisol 2 profile series is the construction of burglar-resistant single- and double-leafed doors and fixed lights.

The flush-fitting door constructions with all-round glazing rebate and dual rebate seal are approved for use in doors opening inwards or outwards. The doors are fitted with a triple-bolt lock (with stainless steel face plate) operated by means of a closing cylinder.

Thanks to special tools the fittings are easily installed. Plastic underlays maintain the thermal break in this area as well.



Einbruchhemmung nach EN 1627

Widerstandsklasse RC3
Angriffseite =
Band- oder Bandgegenseite
(Prüfberichte 212 25835, 212 25945, 255 26489, 255 33885
ift Rosenheim)

Gutachten 955 19348 ift Rosenheim vom 11.1.1999

Gutachten 255 33884 ift Rosenheim vom 29.6.2007

Gutachten 13-000552
ift Rosenheim vom 16.1.2014

Zulässige max. Abmessungen (lichter Durchgang):
1-flügelig 1435 x 2500 mm (B x H)
2-flügelig 2525 x 2500 mm (B x H)

Füllelemente nach EN 356 (Glas oder Paneele):

P6B für RC3
P4A für RC2
P3A für WK1

Effet anti-effraction selon EN 1627

Classe de résistance RC3
Côté éxposé = côté paumelle ou côté opposé au paumells
(Rapports d'essai 212 25835, 212 25945, 255 26489, 255 33885
ift Rosenheim)

Expertise 955 19348 ift Rosenheim du 11.1.1999

Expertise 255 33884 ift Rosenheim du 29.6.2007

Expertise 13-000552
ift Rosenheim du 16.1.2014

Dimensions maximales autorisées (passage intérieur:
1 vantail 1435 x 2500 mm (L x H)
2 vantaux 2525 x 2500 mm (L x H)

Eléments de remplissage selon EN 356 (verre ou panneau):

P6B pour RC3
P4A pour RC2
P3A pour WK1

Burglary protection according to EN 1627

Resistance class RC3
Attack side = Hinge side or side opposite hinge
(Test reports 212 25835, 212 25945, 255 26489, 255 33885
ift Rosenheim)

Expertise 955 19348 ift Rosenheim dated 11.1.1999

Expertise 255 33884 ift Rosenheim dated 29.6.2007

Expertise 13-000552
ift Rosenheim dated 16.1.2014

Permissible max. dimensions (clear):
1-leaf 1435 x 2500 mm (W x H)
2-leaf 2525 x 2500 mm (W x H)

Infill elements according to EN 356 (glass or panels):

P6B for RC3
P4A for RC2
P3A for WK1

Die Vorschriften bzw. Bestimmungen der verschiedenen Länder sind zu beachten.

Il convient de respecter les prescriptions et règlements des divers pays concernés.

The regulations and bye-laws in force in the particular country must be respected.

- Einbruchhemmende Brandschutztüren aus wärmegedämmten Janisol 2-Profilen aus Stahl oder Edelstahl, mit umlaufender Schattenfuge und doppelter Anschlagdichtung sowie Festverglasungen
- Nach EN(V) 1627 geprüft und in die Widerstandsklasse WK1-3 resp. RC2-3 eingestuft
- Türen ein- und zweiflügelig, nach innen und aussen öffnend
- Mehrfachverriegelungs-Schloss mit Edelstahlstulp. Die Riegel werden über den Schliesszylinder betätigt.
- Angriffseite auf Band- oder Bandgegenseite möglich
- Mit Elektro-Türöffnern zugelassen
- Bei gleicher Ausführung und entsprechenden Füllelementen werden auch die Widerstandsklassen WK2/RC2 und WK1 abgedeckt

- Portes anti-effraction et de protection incendie en profilés à isolation thermique Janisol 2 en acier ou aicer Inox avec rainure négative, double joint de battement et vitrages fixes
- Testée selon norme EN(V) 1627 et homologuée dans la classe de résistance WK1-3 resp. RC2-3
- Porte à un et deux vantaux, s'ouvrant vers l'intérieur et vers l'extérieur
- Serrure multipoint avec têtière en acier Inox. Les verrous sont actionnés par le cylindre de fermeture.
- Côté exposé = côté paumelles ou côté opposé aux paumelles
- Homologuées avec gâches électriques
- Les classes de résistance WK2/RC2 et WK1 sont aussi couvertes par les mêmes types et les éléments de remplissage correspondants

- Burglar-resistant fire protection doors made of thermally insulated Janisol 2 profiles in steel or stainless steel, with shadow joints on all sides, double rebate gasket and fixed glazing
- Tested to EN(V) 1627 and classified in resistance class WK1-3 resp. RC2-3
- Single- and double-leaf doors, inward and outward opening
- Multipoint locking with stainless steel face plate. The bolts are operated by cylinder lock.
- The contact side can be the hinge side or opposite the hinges
- Approved with electric strikes
- The same design with the corresponding infill panels also fulfils resistance classes WK2/RC2 and WK1

- Füllelemente:
  Brandschutzglas EI30 oder Paneele aus Gipskartonplatten mit 2 mm Stahlblechen beplankt. (Die Vorschriften bzw. Bestimmungen der verschiedenen Länder sind zu beachten.)

Widerstandsklasse der Tür nach EN 1627	Glas nach EN 356
WK1	Brandschutzglas EI30 (P3A)
WK2/RC2	Brandschutzglas EI30 (P4A)
WK3/RC3	Brandschutzglas EI30 (P6B)

- Eléments de remplissage:
  Vitrage de protection incendie EI30 ou panneaux de placoplâtre bordés de tôles d'acier 2 mm. (Il convient de respecter les prescriptions et règlements des divers pays concernés.)

Classe de résistance Porte selon EN 1627	Verre selon EN 356
WK1	Vitrage de protection incendie EI30 (P3A)
WK2/RC2	Vitrage de protection incendie EI30 (P4A)
WK3/RC3	Vitrage de protection incendie EI30 (P6B)

- Infill panels:
  Fire-resistant glass EI30 or veneered panels made of plasterboard covered with steel sheet 2 mm. (The regulations and bye-laws in force in the particular country must be respected.)

Resistance class of door according to EN 1627	Glass in accordance with EN 356
WK1	Fire-resistant glass EI30 (P3A)
WK2/RC2	Fire-resistant glass EI30 (P4A)
WK3/RC3	Fire-resistant glass EI30 (P6B)

- Mit verdeckt liegend eingebauten Türschliessern zugelassen (ITS 96, Geze Boxer)
- Systembezogener, eleganter Jansen-Zylinder-/Schloss-Schutz, geeignet für den Einbau von Zylindern ø 17 mm und ø 22 mm
- Anwendungsmöglichkeiten:
  – Wohn-, Industrie- und Gewerbebauten
  – Verkaufsräume
  – Computerräume
  – Labors
  – Apotheken/Drogerien
  – Arztpraxen
  – Archive
  – Bijouterien
  – usw.
- Einfacher Beschlageinbau, dank speziellen Bohrlehren
- Zulässige max. Abmessungen (lichter Durchgang LDB/LDH)
  1-flügelig: B 1370 x H 2500 mm
  2-flügelig: B 2640 x H 2500 mm
  Höhe max. 5000 mm

- Homologué avec fermes-portes intégrés (ITS 96, Geze Boxer)
- Elégante protection de cylindre/serrure Jansen adaptée, spécifique au système, appropriée pour le montage de cylindres ø 17 mm et 22 nn
- Possibilités d'applications:
  – bâtiments d'habitation, industriels, artisanaux et commerciaux
  – locaux commerciaux
  – locaux informatiques
  – laboratoires
  – pharmacies/drogueries
  – cabinets médicaux
  – archives
  – bijouteries
  – etc.
- Montage aisé des ferrures grâce à des gabarits de perçage spéciaux
- Dimensions maximales autorisées (dimensions de passage LDB/LDH)
  1 vantail: B 1370 x H 2500 mm
  2 vantaux: B 2640 x H 2500 mm
  max. hauteur 5000 mm

- Approved for use with concealed integrated door closers (ITS 96, Geze Boxer)
- Stylish system-based Jansen cylinder/lock protection, suitable for installing cylinders ø 17 mm and ø 22 mm
- Uses:
  – Residential, industrial and commercial buildings
  – Showrooms
  – Computer rooms
  – Laboratories
  – Chemists
  – Medical practices
  – Archives
  – Jewellers
  – etc.
- Simple installation of fittings thanks to special drilling jigs
- Maximum permissible dimensions (clearance height and width LDB/LDH)
  Single leaf: B 1370 x H 2500 mm
  Double leaf: B 2640 x H 2500 mm
  Height max. 5000 mm

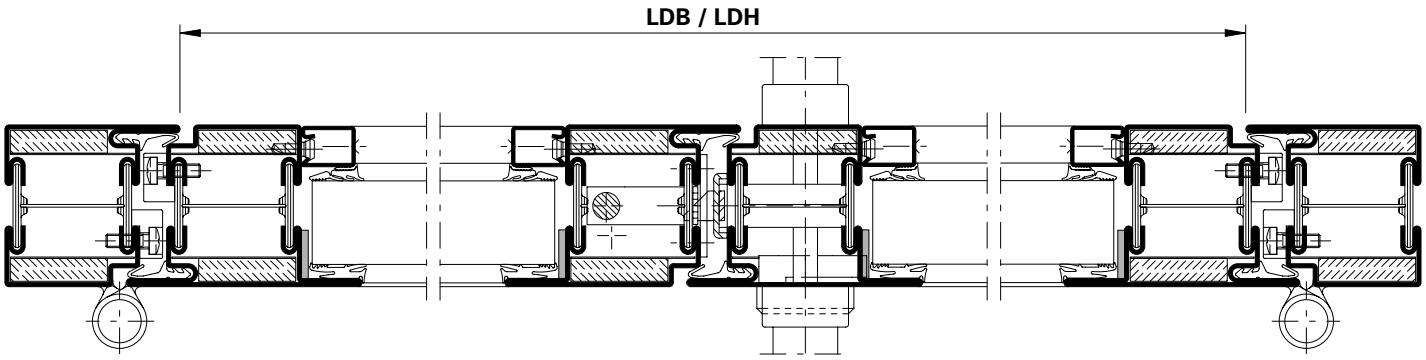

Die Vorschriften bzw. Bestimmungen der nationalen Zulassungen sind zu beachten.

Il convient de respecter les prescriptions et règlements des autorisations nationales.

The regulations and bye-laws in force in the national authorisations must be respected.

Das Türsystem Janisol 2 EI30 WK/RC vereinigt die Eigenschaften «brandhemmend» und «einbruchhemmend» im gleichen Bauteil. Deshalb sind bei der Planung und Ausführung von solchen Türen gewisse einschränkende Vorgaben zu beachten. Diese betreffen in erster Linie die Wahl der Beschläge und Füllelemente, die Befestigung der Füllelemente sowie die Befestigung der Bauteile an die umliegenden Wände.

Die Türkonstruktion «Janisol 2 EI30 WK/RC» wurde am Institut für Fenstertechnik e.V. in Rosenheim erfolgreich geprüft. Damit die bei der Prüfung nachgewiesene Schutzwirkung auch in der Praxis gewährleistet ist, sind folgende Beschlagteile zwingend vorgeschrieben:

- Mehrfachverriegelungs-Schloss 555.330-332 und 597.041-043
- Schliessblech 555.334 (für Hauptschloss) oder Brandschutz-Elektro-Türöffner 555.477/478
- Schliessblech-Garnitur 555.335 (für Nebenschlösser)
- Zylinderschutz 555.338 und 555.343 (oder gleichwertige, alternative Schutzmassnahmen)
- Falzsicherungsklötze 555.339
- Falztreibriegel mit Griffsperre 555.380 und Verstärkungs-Garnitur 555.342 (für zweiflügelige Türen)
- Standflügel-Verriegelung unten

Für eine rationelle Verarbeitung empfehlen wir Ihnen die Verwendung der bewährten Jansen-Bohrlehren.

Le système de portes Janisol 2 EI30 WK/RC allie les caractéristiques «anti-effraction» et «protection incendie» dans un même élément. Pour cette raison, il est nécessaire de respecter certaines données restrictives dans la planification et la réalisation de telles portes. Celles-ci concernent en premier lieu le choix des ferrures et des éléments de remplissage, la fixation des éléments de remplissage ainsi que celle des éléments sur les murs environnants.

La construction de porte «Janisol 2 EI30 WK/RC» a été testée avec succès à l'institut pour la technologie de fenêtre de Rosenheim. Afin que la fonction protectrice attestée lors de l'essai soit également assurée dans la pratique, les ferrures suivantes sont impérativement prescrites:

- Serrure à verrouillage multiple 555.330-332 et 597.041-043
- Gâche de fermeture 555.334 (pour serrure principale) ou gâches électriques de protection incendie 555.477/478
- Garniture de gâches de fermeture 555.335 et 555.343 (pour serrures secondaires)
- Protection de cylindre 555.338 (ou mesures de protection équivalentes)
- Cales de sécurité de feuillure 555.339
- Verrou à bascule avec blocage de poignée 555.380 et garniture de renfort 555.342 (pour portes à deux vantaux)
- Verrouillage pour vantail semi-fixe en bas

Nous vous recommandons l'utilisation de gabarits de perçage Jansen.

The Janisol 2 EI30 door system in resistance class WK/RC combines fire protection and burglar resistance within the same building component. Because of this, there are certain limitations when it comes to planning and fabricating the doors. These limitations primarily affect the choice of fittings and infill panels, the way the infill panels are fixed, and how the building components are attached to the adjacent walls.

The «Janisol 2 EI30 WK/RC» door construction has been successfully tested at the Institute for Window Technology (ift) in Rosenheim.
To ensure that the tested level of protection is also achieved in practice, the following fittings must be used:

- Multipoint lock 555.330-332 and 597.041-043
- Strike plate 555.334 (for main lock) or fire-resistant electric strike 555.477/478
- Strike plate set 555.335 (for ancillary locks)
- Cylinder protection 555.338 and 555.343 (or alternative, comparable protection)
- Rebate securing blocks 555.339
- Rebate lever bolt with handle lock 555.380 and reinforcement set 555.342 (for double-leaf doors)
- Bottom additional set for secondary leaf

We recommend you use the tried and tested Jansen drilling jigs.

Als Schliesszylinder sind in den Widerstandsklassen RC1 bis RC3 entweder nach DIN 18252:2006-12 (mind. Klasse 21-, 31-, 71-BZ) oder nach EN 1303:2005-04 (Verschlusssicherheit: mind. Klasse 4 (7. Stelle), Angriffswiderstand mind. Klasse 1 (8. Stelle) geprüfte einzusetzen.

Zylinderlänge:
Profilzylinder ø 17 mm: 70 mm
Rundzylinder ø 22 mm: 65 mm

Für den Einbau in den Jansen-Zylinderschutz müssen die Schlüssel die untenstehenden Abmessungen aufweisen:

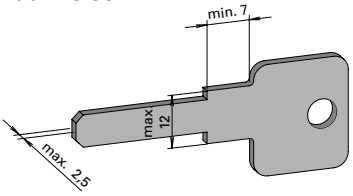

Für Türbänder stehen folgende Typen zur Auswahl:

- Anschweissbänder 550.229, 550.238, 550.276, 555.260, 555.261, 555.226, 555.227, 555.267, 555.268
- Anschraubbänder 555.570-573 und 555.536-539
- Stahl-Anschraubband 550.250 (nur wenn Angriffseite = Bandgegenseite)
- Edelstahl-Anschraubband 550.286 (nur wenn Angriffseite = Bandgegenseite)
- Einschweiss-Zapfenband 550.399 und Türhebel 550.398 (nur wenn Angriffseite = Bandgegenseite)

Bitte beachten:
Minimale Flügelbreiten in Abhängigkeit der eingesetzten Bänder (siehe Seite 47).

Diese Dokumentation beschreibt nur die Beschläge, Massnahmen und Arbeitsschritte, welche für den Bereich «Einbruchhemmung» zutreffen. Die Vorschriften etc., welche den Bereich «Brandschutz» betreffen, sind aus den landesspezifischen Zulassungen zu entnehmen.

RC1 – RC3: Comme cylindres de fermeture, vous devez utiliser des marques testées selon EN 1303:2005-04 (sécurité des biens relative à la clé: au moins classe 4 (digit 7) et résistance à l'attaque: au moins classe 1 (digit 8).

Longueur de cylindre:
Cylindre profilé ø 17 mm: 70 mm
Cylindre rond ø 17 mm: 65 mm

Les clés des cylindres doivent présenter les dimensions indiquées ci-dessus pour la pose dans la protection de cylindre Jansen.

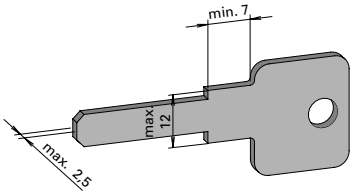

Les différents types de paumelles suivants sont disponibles:

- Paumelles à souder 550.229, 550.238, 550.276, 555.260, 555.261, 555.226, 555.227, 555.267, 555.268
- Paumelles à visser 555.570-573 et 555.536-539
- Paumelle à visser en acier 550.250 (seulement si côté exposé = côté opposé aux paumelles)
- Paumelle à visser en acier Inox 550.286 (seulement si côté exposé = côté opposé aux paumelles)
- Pivot du haut à souder 550.399 et bras du bas 550.398 (seulement si côté exposé = côté opposé aux paumelles)

Remarque:
Largeur minimale de vantail suivant les paumelles utilisées (voir page 47).

Cette documentation décrit les ferrures, les mesures et les étapes de travail concernant le domaine «anti-effraction». Les règlements etc. relatifs au domaine «protection incendie» doivent être pris des attestations spécifiques à votre pays.

RC1 – RC3: Choose cylinder lock models that have been testet to EN 1303:2005-04 (key related security: minimum class 4 (digit 7) and attack resistance: minimum class 1 (digit 8).

Cylinder length:
Profile cylinder ø 17 mm: 70 mm
Round cylinder ø 22 mm: 65 mm

When fitting cylinders in Jansen cylinder protection, the keys of the cylinders must match the dimensions given below:

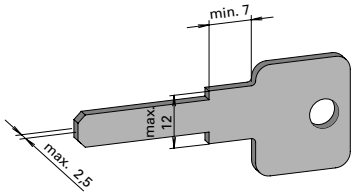

The following types of door hinge are available:

- Weld-on hinges 550.229, 550.238, 550.276, 555.260, 555.261, 555.226, 555.227, 555.267, 555.268
- Steel screw-on hinges 555.570-573 and 555.536-539
- Steel screw-on hinge 550.250 (only when the contact side is opposite the hinges)
- Stainless steel screw-on hinge 550.286 (only when the contact side is opposite the hinges)
- Welded hinge with rivets 550.399 and door handle 550.398 (only when the contact side is opposite the hinges)

Note:
Minimum vent widths depend on hinges used (see page 47).

This document only describes the fittings, activities and steps required to ensure burglar resistance. The instructions and other details related to «fire protection» have to be respectet in your specific country

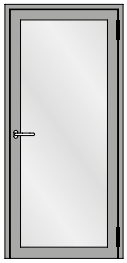

Einflügelige Türe
Porte à un vantail
Single leaf door

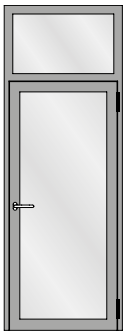

Einflügelige Türe mit festem Oberlicht
Porte à un vantail avec imposte fixe
Single leaf door with fixed top light

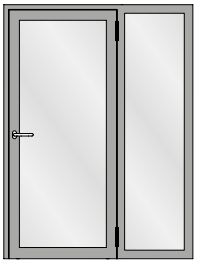

Einflügelige Türe mit festem Seitenteil
Porte à un vantail avec partie latérale fixe
Single leaf door with fixed side light

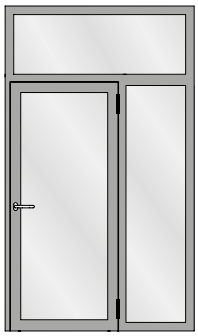

Einflügelige Türe mit festem Seitenteil und festem Oberlicht
Porte à un vantail avec avec partie latérale fixe et imposte fixe
Single leaf door with fixed side light and fixed top light

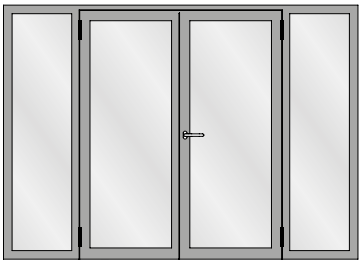

Zweiflügelige Türe mit zwei festen Seitenteilen
Porte à deux vantaux avec deuxparties latérales fixes
Double leaf door with two fixed side lights

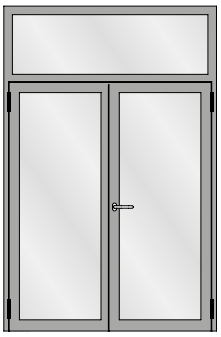

Zweiflügelige Türe mit festem Oberlicht
Porte à deux vantaux avec imposte fixe
Double leaf door with fixed top light

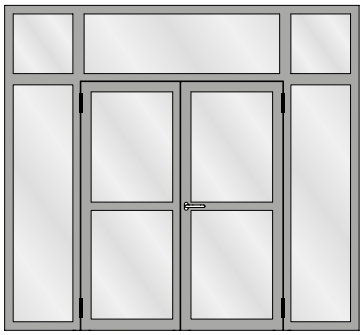

Zweiflügelige Türe mit zwei festen Seitenteilen und festen Oberlichtern
Porte à deux vantaux avec deux parties latérales fixes et impostes fixes
Double leaf door with two fixed side lights and fixed top lights

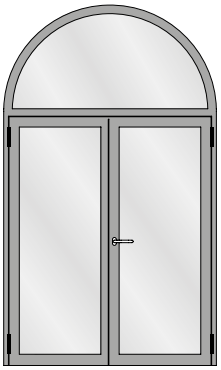

Zweiflügelige Türe mit Rundbogen-Oberlicht
Porte à deux vantaux avec imposte demi-ronde
Double leaf door with round arched top light

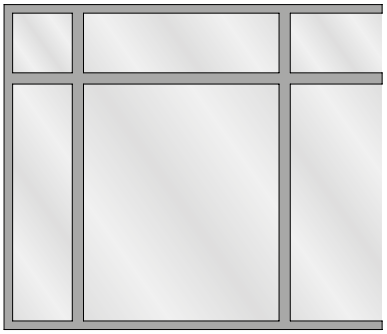

Festverglasung
Vitrage fixe
Fixed glazing

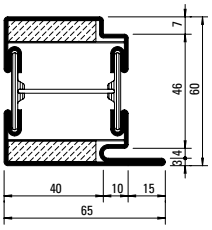

630.013.2
630.013.2 Z
630.013.25

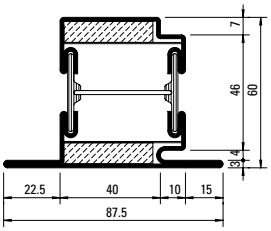

630.114.2
630.114.2 Z
630.114.25

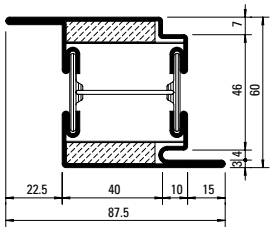

630.416.2
630.416.2 Z
630.416.25

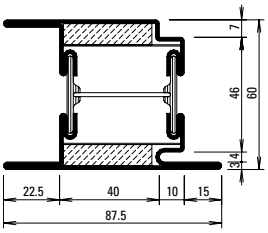

630.428.2
630.428.2 Z

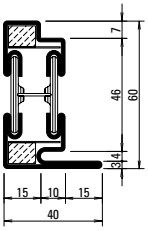

630.010.2 Z

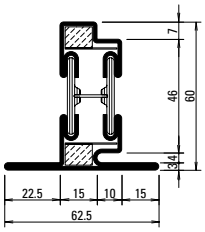

630.110.2 Z

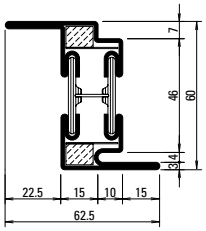

630.411.2 Z

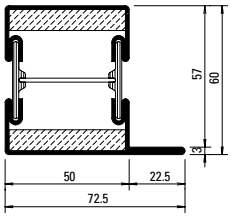

601.685.2
601.685.2 Z
601.685.25

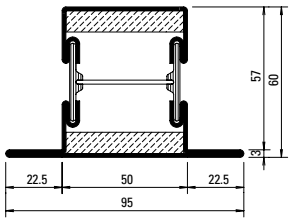

602.685.2
602.685.2 Z
602.685.25

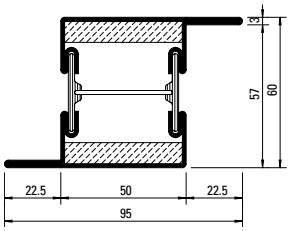

603.685.2
603.685.2 Z

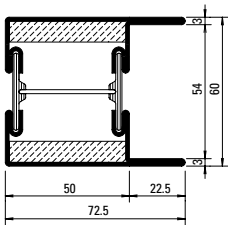

604.685.2
604.685.2 Z

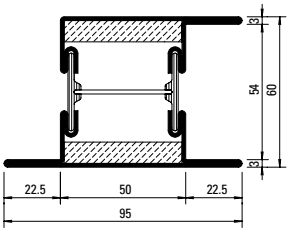

605.685.2
605.685.2 Z
605.685.25

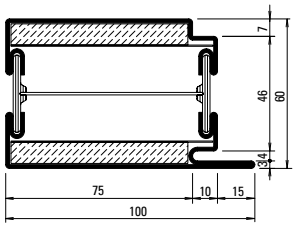

630.016.2
630.016.2 Z
630.016.25

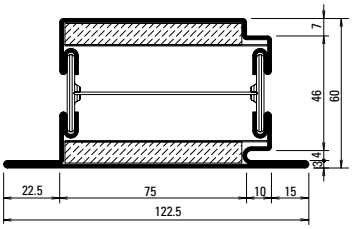

630.115.2
630.115.2 Z
630.115.25

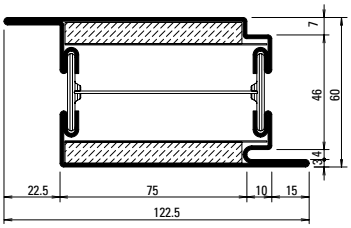

630.417.2
630.417.2 Z
630.417.25

Profil-Nr.	G kg/m	Ix cm⁴	Wx cm³	Iy cm⁴	Wy cm³	U m²/m
601.685.2 Z	4,880	19,3	5,31	21,7	5,12	0,265
602.685.2 Z	5,400	22,1	5,58	31,1	6,54	0,310
603.685.2 Z	5,400	24,2	7,57	31,1	6,54	0,310
604.685.2 Z	5,400	24,1	7,53	27,2	7,03	0,321
605.685.2 Z	5,920	28,1	7,94	38,4	7,46	0,354
630.010.2 Z	3,760	13,3	3,54	4,13	1,63	0,233
630.013.2 Z	5,070	18,6	5,08	18,7	5,14	0,273

Profil-Nr.	G kg/m	Ix cm⁴	Wx cm³	Iy cm⁴	Wy cm³	U m²/m
630.110.2 Z	4,280	15,7	3,83	7,84	2,34	0,277
630.114.2 Z	5,590	21,4	5,36	27,4	5,93	0,317
630.411.2 Z	4,280	18,4	5,70	7,84	2,34	0,277
630.416.2 Z	5,590	23,7	7,32	27,4	5,93	0,317
630.428.2 Z	6,110	27,2	7,68	34,1	7,64	0,362
630.016.2 Z	6,880	25,8	7,23	61,0	11,63	0,343
630.115.2 Z	7,400	28,7	7,48	79,6	12,42	0,387
630.417.2 Z	7,400	30,5	9,47	79,6	12,42	0,387

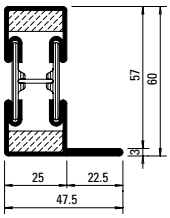

601.635.2
601.635.2 Z

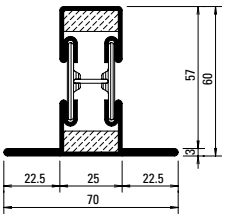

602.635.2
602.635.2 Z

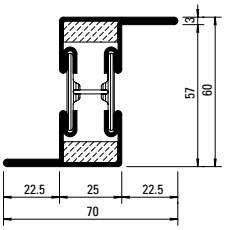

603.635.2
603.635.2 Z

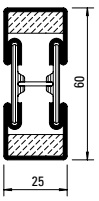

600.006.2
600.006.2 Z

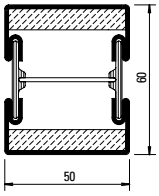

600.005.2
600.005.2 Z
600.005.25

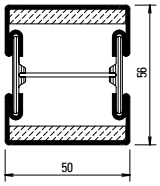

600.001.2
600.001.2 Z

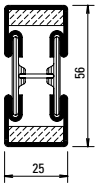

600.002.2
600.002.2 Z

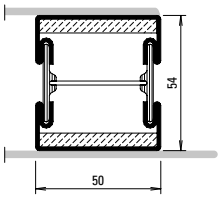

600.007.2 Z

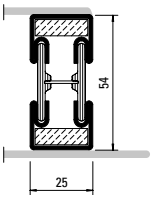

600.008.2 Z

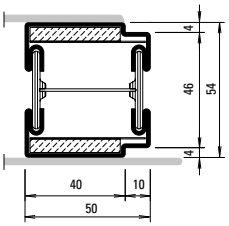

600.010.2 Z

Stabachse
Axe de la barre
Bar axis

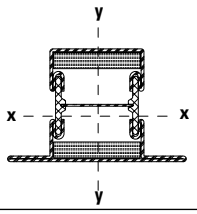

Artikelbibliothek
Bibliothèque des articles
Article library

DXF DWG

Oberfläche/Werkstoff

Artikel-Nr.

ohne Zusatz = blank

mit Z = bandverzinkter Stahl

Werkstoff 1.4301 (AISI 304)
mit 25 = blank
mit 27 = geschliffen, Korn 220-240
mit 28 = geschliffen, Korn 320-400

Edelstahl geschliffen auf Anfrage

Surface/Matériau

No. d'article

sans supplément = brut

avec Z = bande d'acier zinguée

Matériau 1.4301 (AISI 304)
avec 25 = brut
avec 27 = polies, grain 220-240
avec 28 = polies, grain 320-400

Acier Inox polie sur demande

Surface/Material

Part no.

without addition = bright

with Z = strip galvanised steel

Material 1.4301 (AISI 304)
with 25 = bright
with 27 = polished, grain 220-240
with 28 = polished, grain 320-400

Stainless steel polished on request

Profil-Nr.	G kg/m	Ix cm⁴	Wx cm³	Iy cm⁴	Wy cm³	U m²/m
601.635.2 Z	3,800	14,0	3,78	5,84	1,88	0,215
602.635.2 Z	4,310	16,6	4,07	10,10	2,88	0,260
603.635.2 Z	4,310	19,1	5,97	10,10	2,88	0,260

Profil-Nr.	G kg/m	Ix cm⁴	Wx cm³	Iy cm⁴	Wy cm³	U m²/m
600.001.2 Z	4,080	13,5	4,53	14,0	5,58	0,213
600.002.2 Z	3,100	9,06	3,03	2,60	2,08	0,163
600.005.2 Z	4,360	15,6	4,87	14,6	5,84	0,221
600.006.2 Z	3,280	10,4	3,26	2,76	2,20	0,171
600.007.2 Z	4,000	12,49	4,34	13,65	5,46	0,220
600.008.2 Z	3,080	10,12	3,75	2,80	2,24	0,170
600.010.2 Z	4,160	11,9	4,16	13,1	5,16	0,223

Stahl-Glasleisten aus bandverzinktem Stahl (Länge 6 m)

Parcloses en acier en bandes d'acier zinguées (longueur 6 m)

Steel glazing beads made of strip galvanised steel (length 6 m)

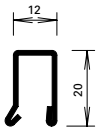

402.112 Z

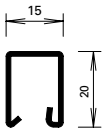

402.115 Z

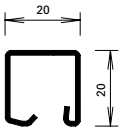

402.120 Z

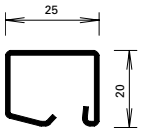

402.125 Z

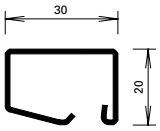

402.130 Z



450.007

Befestigungsknopf
VE = 50 Magazine à 10 Knöpfe

Bouton de fixation
UV = 50 magasins à 10 pièces

Fastening stud
PU = 50 magazines with 10 studs



450.008

Befestigungsknopf
VE = 400 Magazine à 10 Knöpfe

Bouton de fixation
UV = 400 magasins à 10 pièces

Fastening stud
PU = 400 magazines with 10 studs



450.006

Befestigungsknopf (kurz) SR1
Bohrdurchmesser ø 3,5 mm
VE = 100 Stück

Bouton de fixation (court) SR1
Diamètre de perçage ø 3,5 mm
UV = 100 pièces

Fastening stud (short) SR1
Hole diameter ø 3,5 mm
PU = 100 pieces



450.009

Befestigungsknopf
VE = 1000 Stück lose

Bouton de fixation
UV = 1000 pièces

Fastening stud
PU = 1000 pieces

Winkelkontur-Stahl-Glasleisten (Länge ca. 6 m)

Parcloses en acier à contour angulaire (longueur env. 6 m)

Angle contour steel glazing beads (length approx. 6 m)

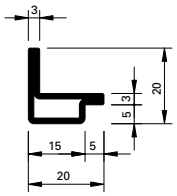

62.507 GV+GC

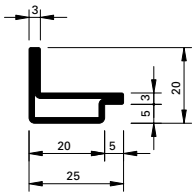

62.508 GV+GC

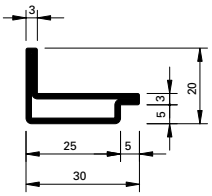

62.509 GV+GC

GV+GC = aussen galvanisch verzinkt ca. 15 µm und gelbchromatiert (EN 12329 – Fe//Zn15//C)

GV+GC = zingués galvanique env. 15 µm à l'extérieur et chromatisé jaune (EN 12329 – Fe//Zn15//C)

GV+GC = outside galvanised approx. 15 µm and yellow chromated (EN 12329 – Fe//Zn15//C)

Artikelbibliothek
Bibliothèque des articles
Article library

DXF **DWG**

Edelstahl-Glasleisten
(1.4401 / 1.4301)
Länge 6 m

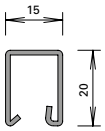

402.515
402.415

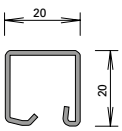

402.520
402.420

Parcloses en acier Inox
(AISI 316 / AISI 304)
Longueur 6 m

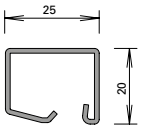

402.525
402.425

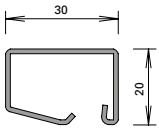

402.530
402.430

Stainless steel glazing beads
(AISI 316 / AISI 304)
Length 6 m





450.025

Befestigungsknopf
Edelstahl, gewindeformend, mit SR1-Angriff, Bohrdurchmesser 3,5 mm

VE = 100 Stück

450.025

Bouton de fixation
en acier inox, formant le taraudage, avec empreinte SR1, diamètre de perçage 3,5 mm

UV = 100 pièces

450.025

Fastening stud
stainless steel, self-tapping, with SR1 head, hole diameter 3,5 mm

PU = 100 pieces

Glasleisten-Varianten

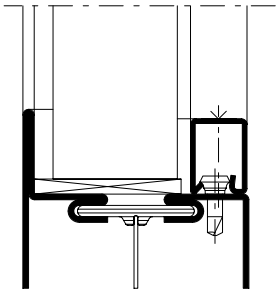

Stahl- und Edelstahl-Glasleisten
Befestigung mit Befestigungsknöpfen, Abstände < 300 mm, zusätzliche Sicherung an den Enden und in der Mitte mittels Schrauben mit min. ø 3,9 mm

Parcloses en acier et acier Inox
Fixation avec bouton de fixation, intervalle < 300 mm, sécurité complémentaire aux extrémités et au centre avec vis avec min. ø 3,9 mm

Steel and stainless steel glazing beads
Fastening with fastening stud, distance < 300 mm, additional protection at the ends and in the middle with screws with min. ø 3,9 mm

Variantes de parcloses

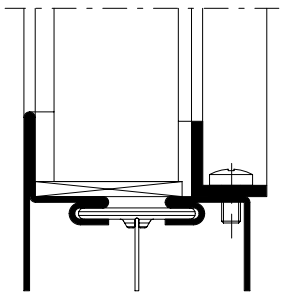

Stahlwinkel
Schenkeldicke min. 2 mm
Befestigung mittels Schrauben mit min. M5
Abstand max. 250 mm

Cornière en acier
Epaisseur min. 2 mm
Fixation avec vis avec min. M5
Intervalle max. 250 mm

Steel angle
Thickness min. 2 mm
Fastening with screws with min. M5
Distance max. 250 mm

Glazing bead options

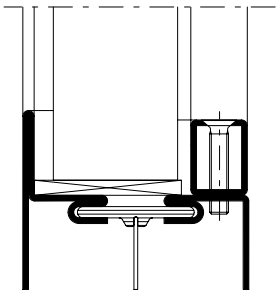

Vierkant-Stahlrohr
Wandstärke min. 1,5 mm
Befestigung mittels Schrauben mit min. ø 4,2 mm
Abstand max. 250 mm

Tube d'acier
Epaisseur min. 1,5 mm
Fixation avec vis avec min. ø 4,2 mm
Intervalle max. 250 mm

Steel tube
Thickness min. 1.5 mm
Fastening with screws with min. ø 4.2 mm,
Distance max. 250 mm

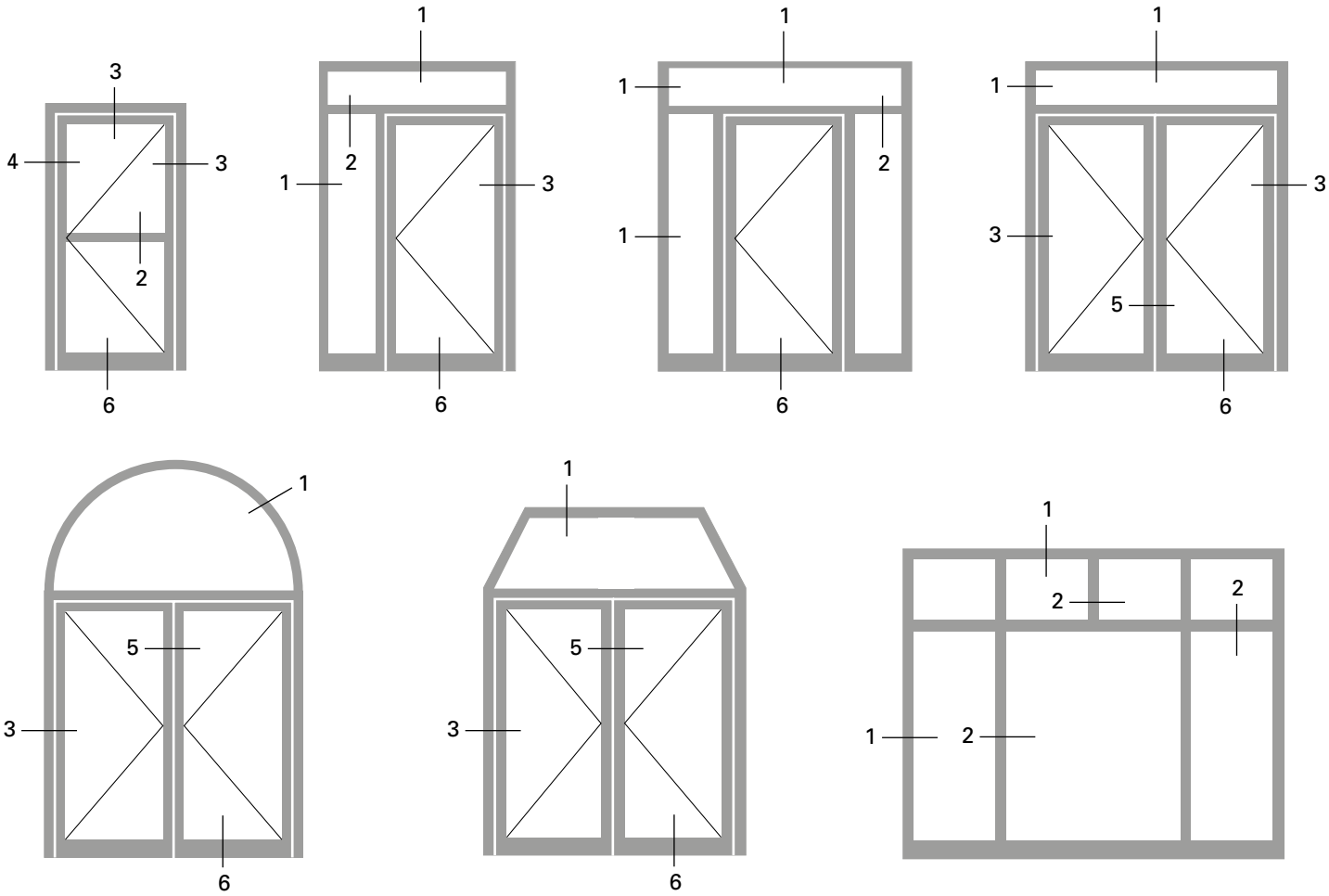

1.0

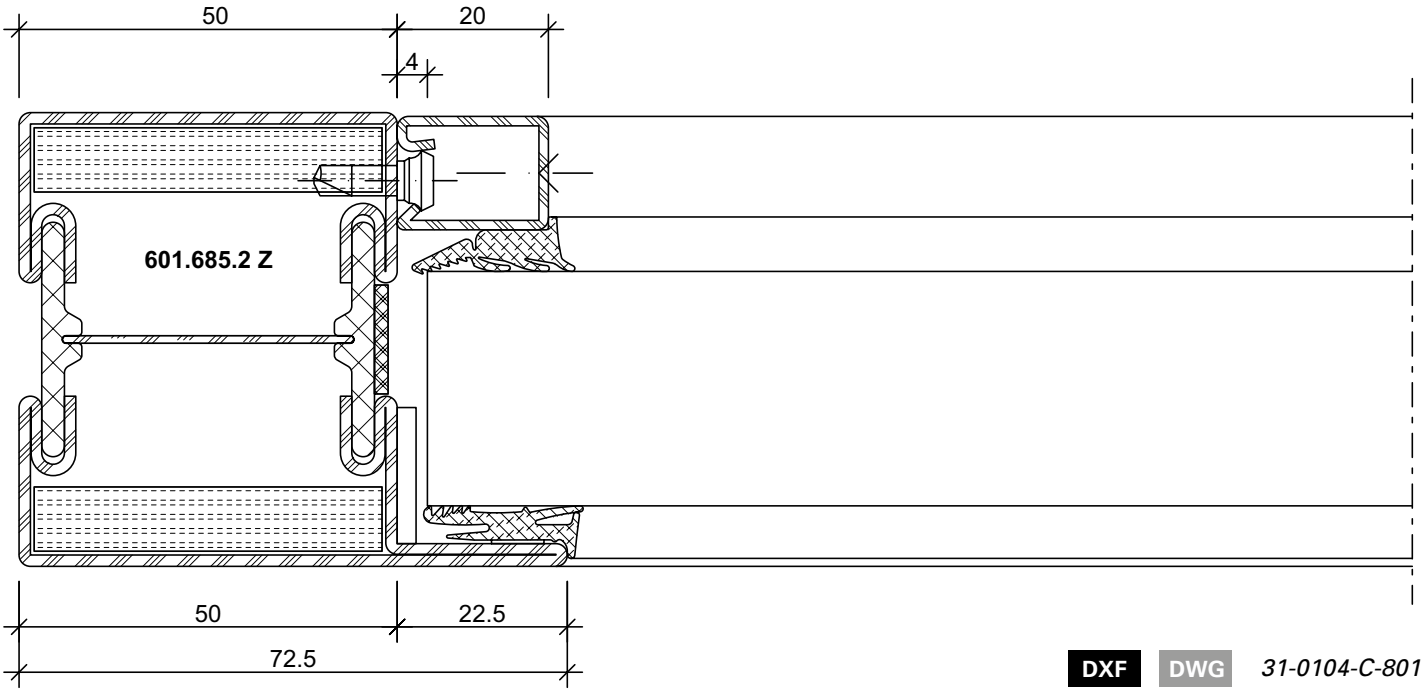

DXF DWG *31-0104-C-801*

2.0

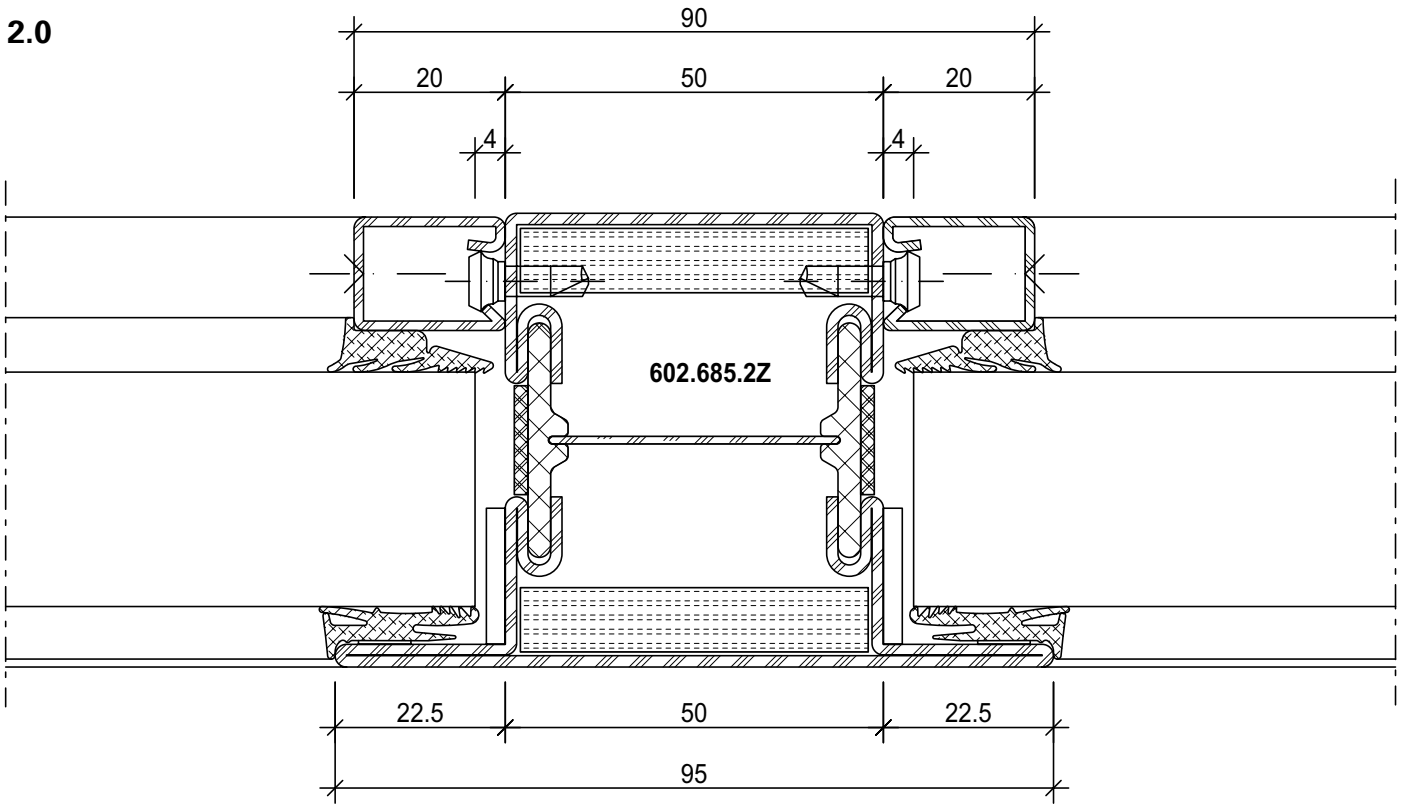

DXF DWG *31-0104-C-802*

3.0

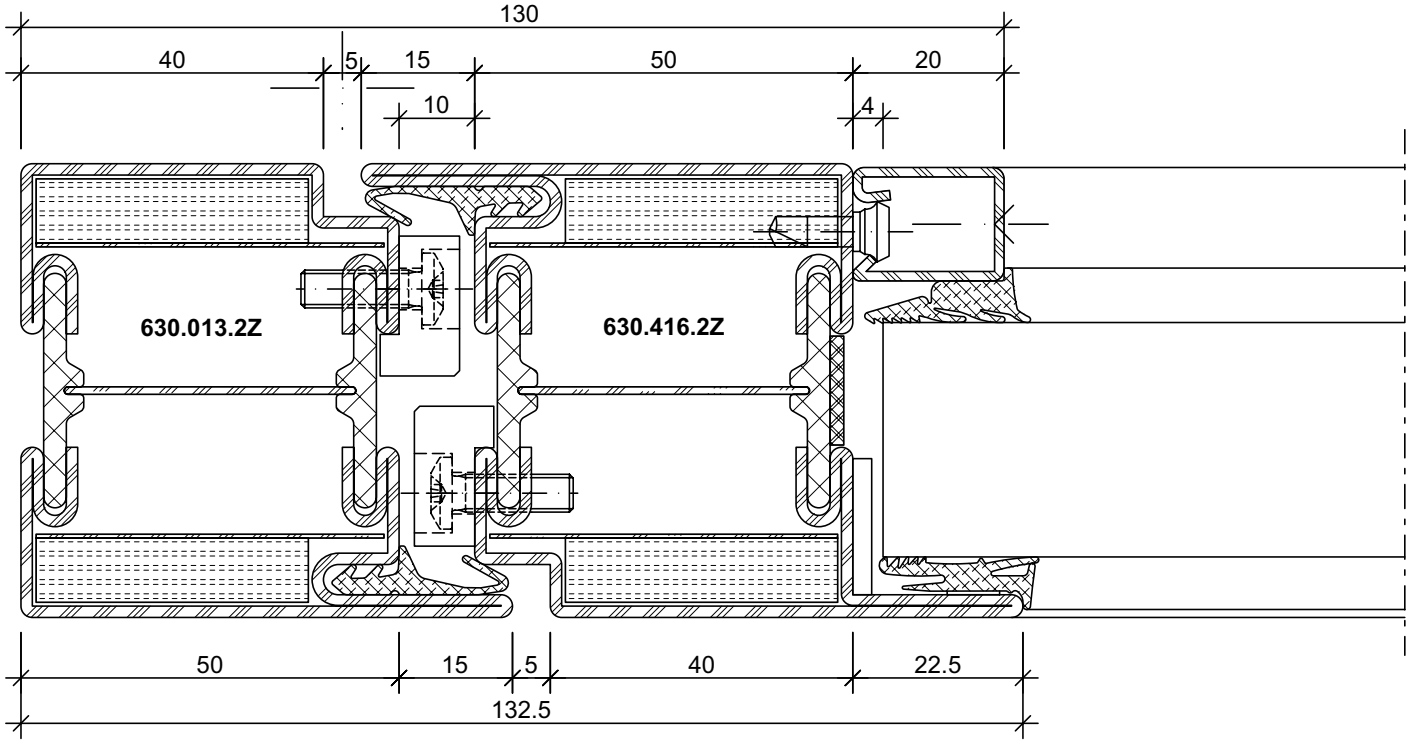

DXF DWG *31-0104-C-803*

4.0

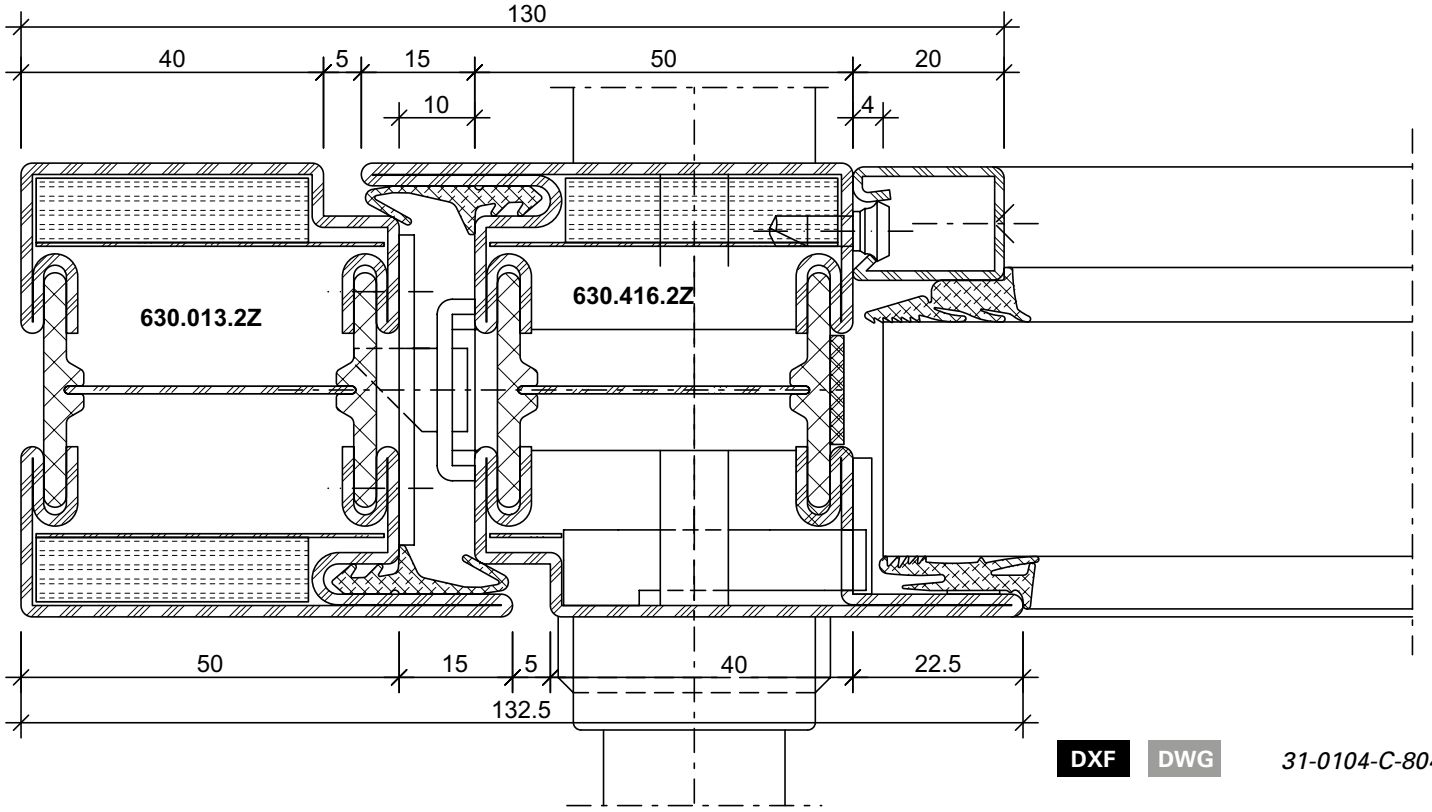

DXF DWG *31-0104-C-804*

5.0

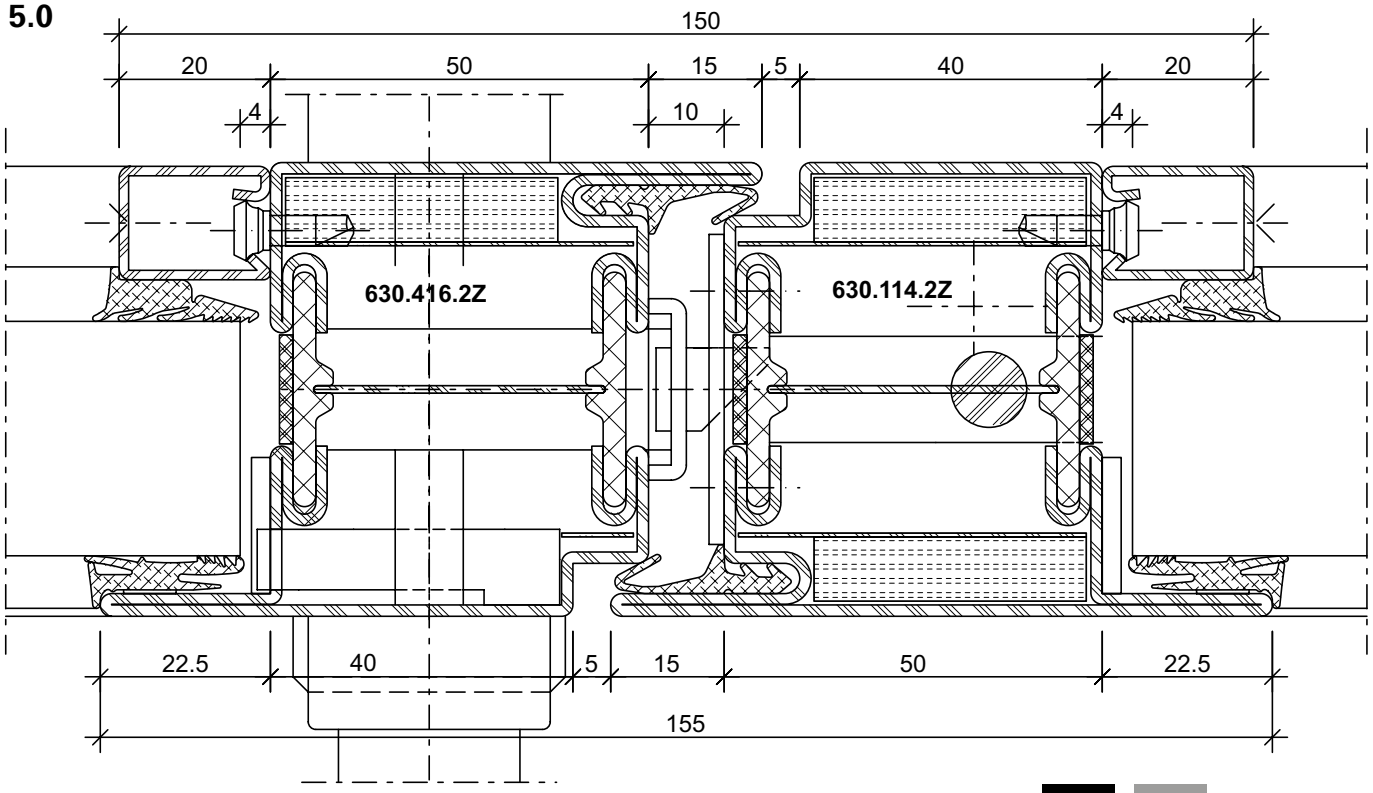

DXF DWG *31-0104-C-805*

3.1

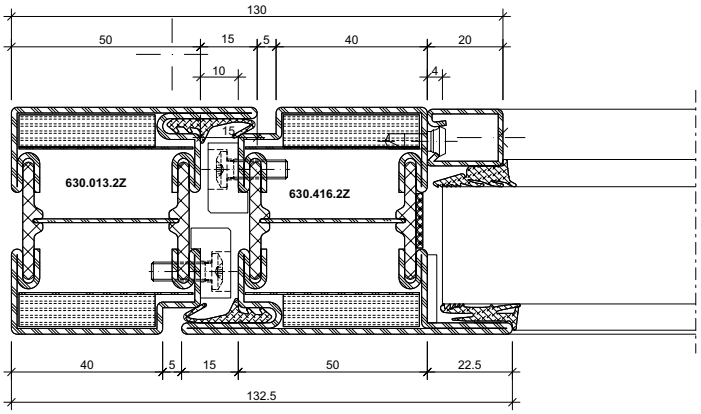

DXF DWG *31-0104-C-817*

4.1

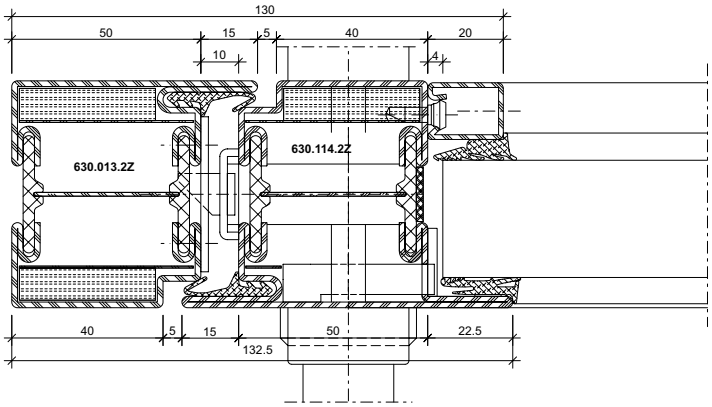

DXF DWG *31-0104-C-807*

5.1

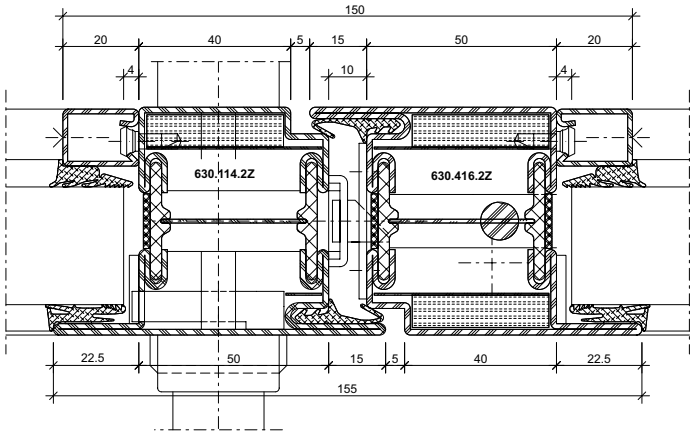

DXF DWG *31-0104-C-808*

2.1

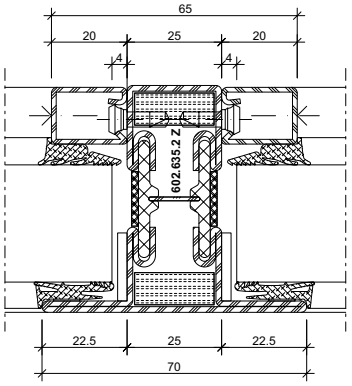

DXF DWG *31-0104-C-809*

6.0

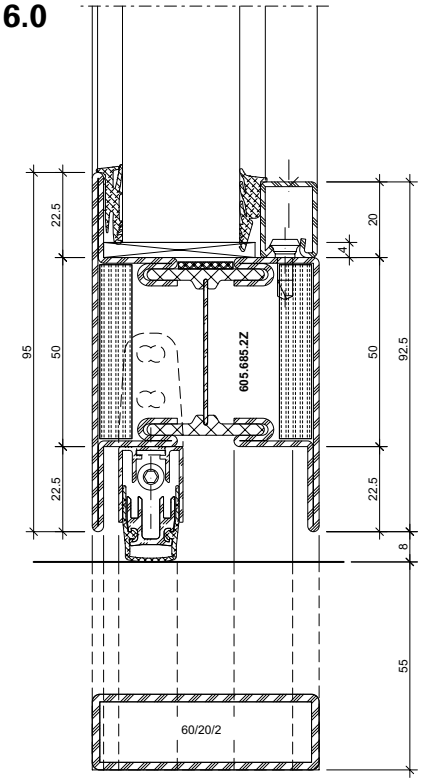

31-0104-C-810

DWG

DXF

6.1

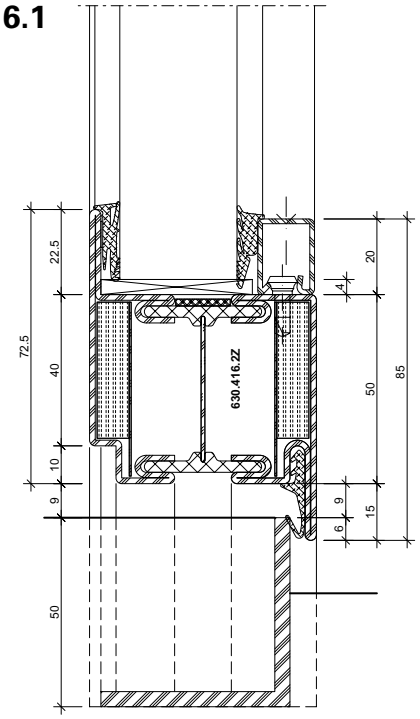

31-0104-C-811

DWG

DXF

6.2

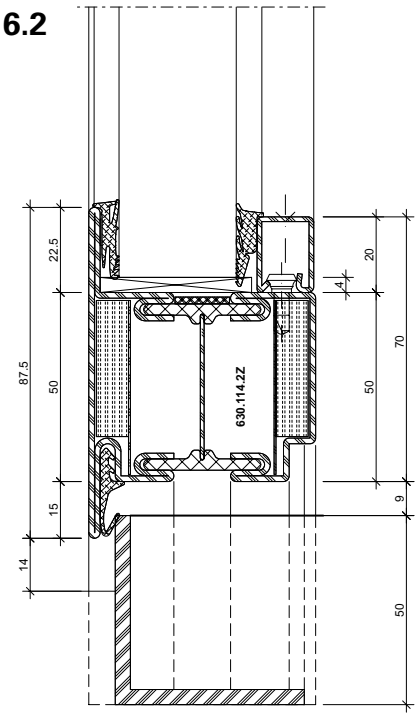

31-0104-C-812

DWG

DXF

A-A

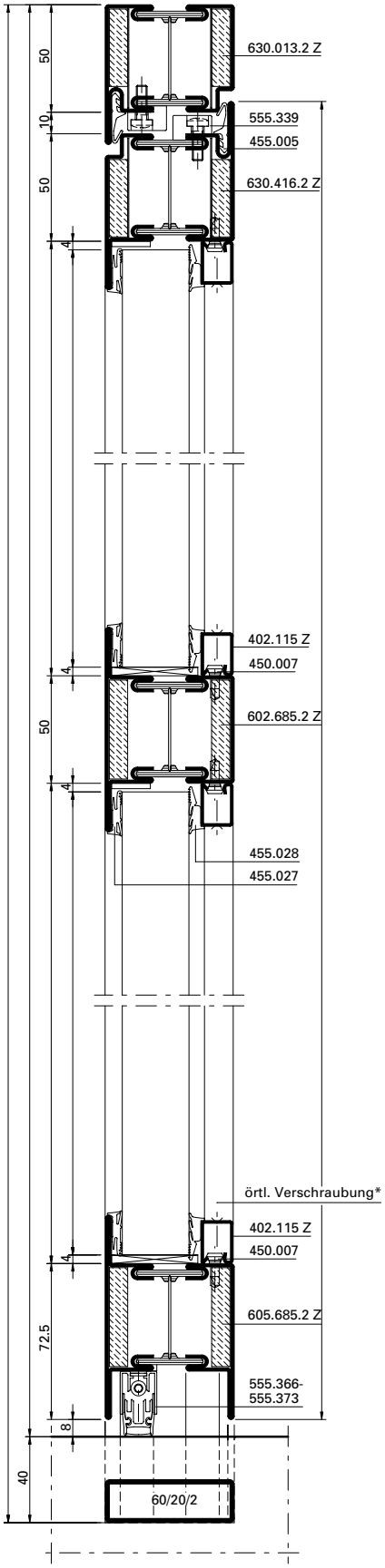

B-B

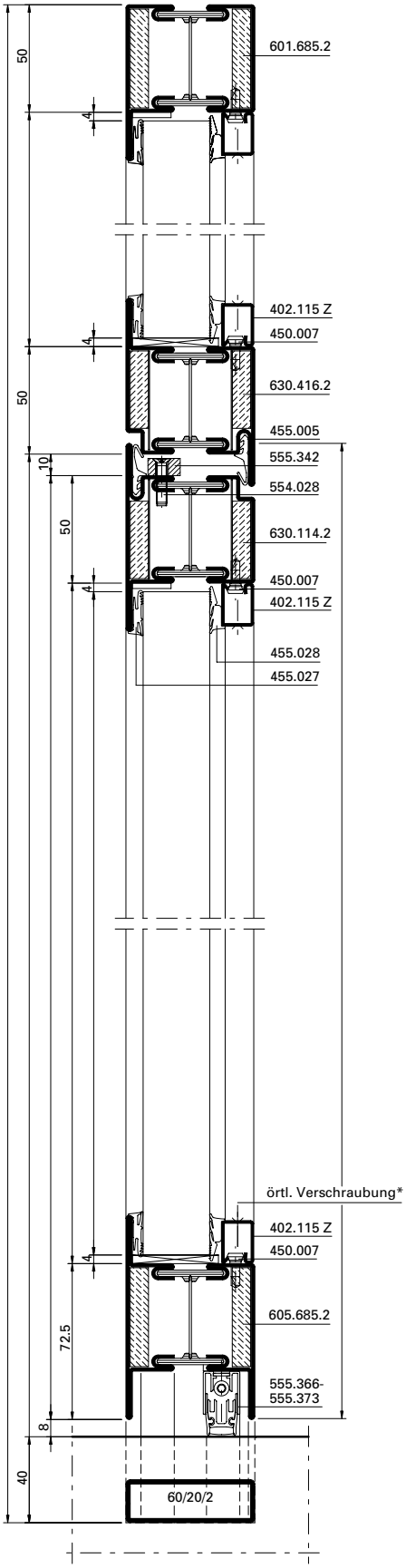

* Zusätzliche Sicherung an den Enden und in der Mitte

* Sécurité complémentaire aux extrémités et au centre

* Additional protection at the ends and in the middle

D-D

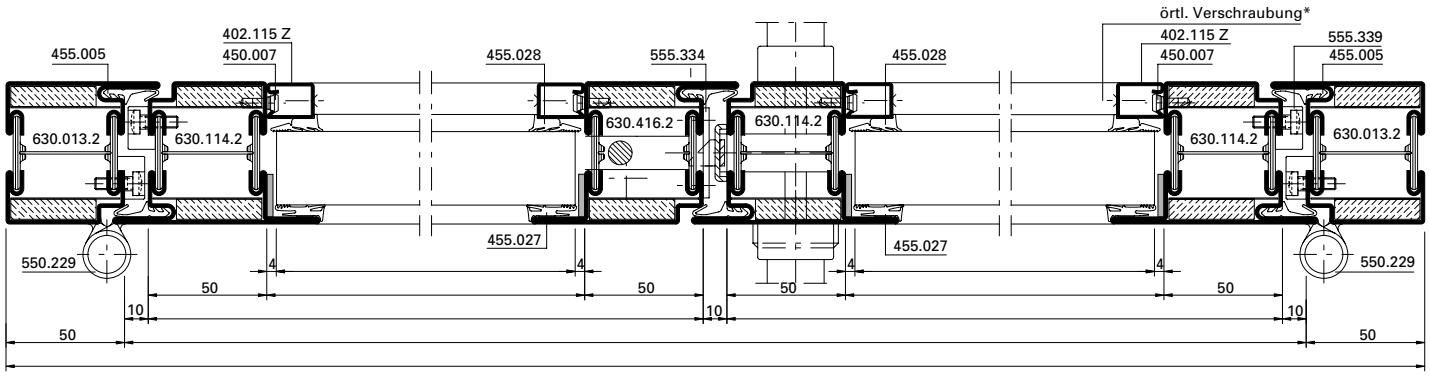

C-C

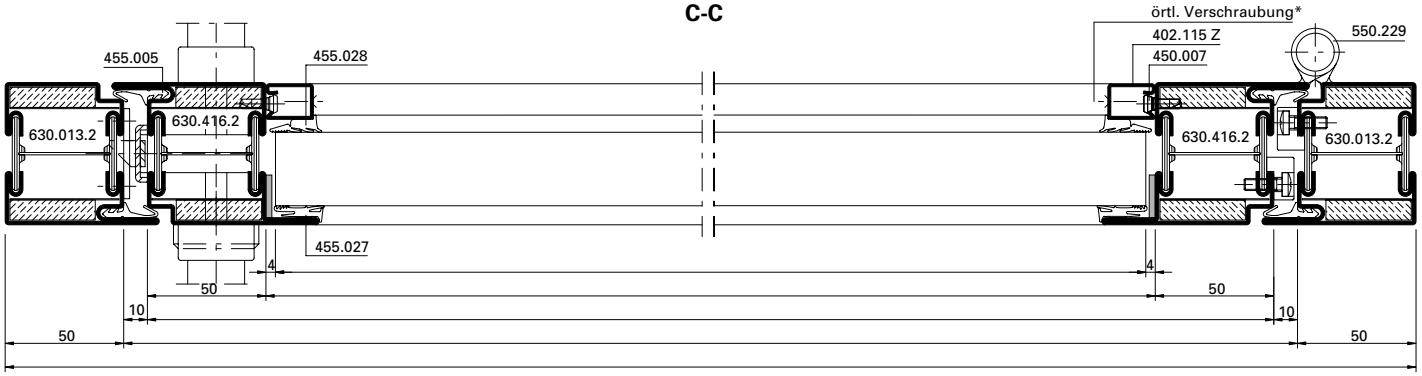

Alternative

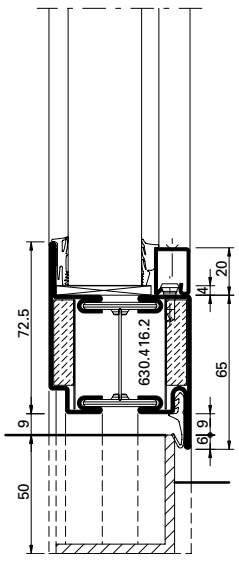

Alternative

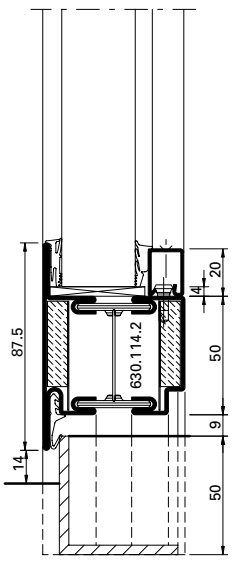

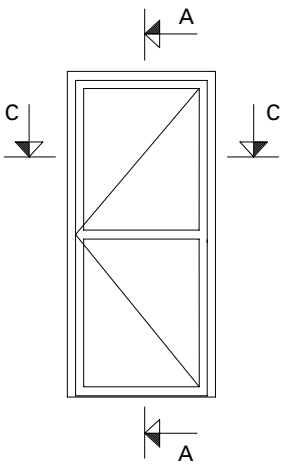

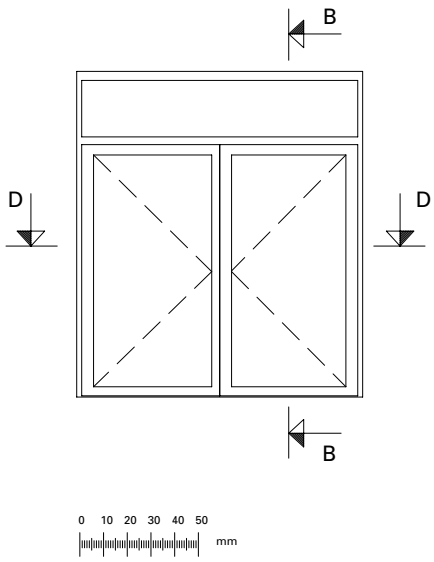

Verglasung WK/RC3 (P6B)
Vitrage WK/RC3 (P6B)
Glazing WK/RC3 (P6B)

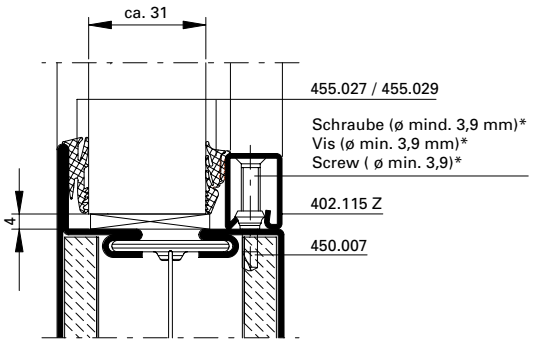

Verglasung WK/RC3 (P6B)
Vitrage WK/RC3 (P6B)
Glazing WK/RC3 (P6B)

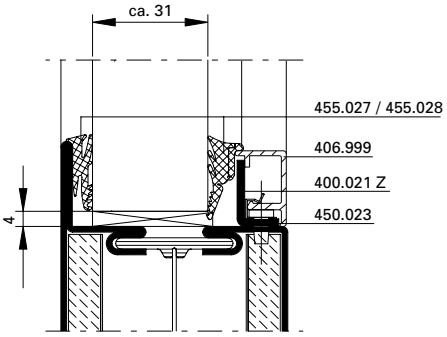

Verglasung WK/RC2 (P4A)
Vitrage WK/RC2 (P4A)
Glazing WK/RC2 (P4A)

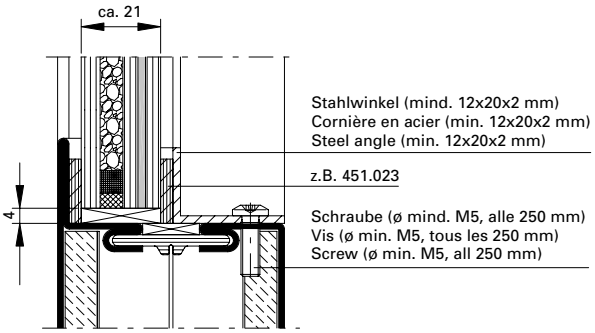

Verglasung WK1 (P3A)
Vitrage WK1 (P3A)
Glazing WK1 (P3A)

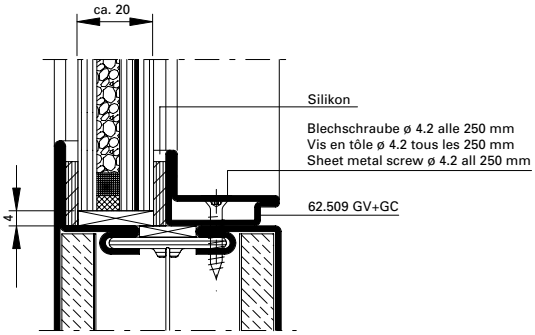

Iso-Verglasung WK/RC3 (P6B)
Vitrage isolé WK/RC3 (P6B)
Insulating glazing WK/RC3 (P6B)

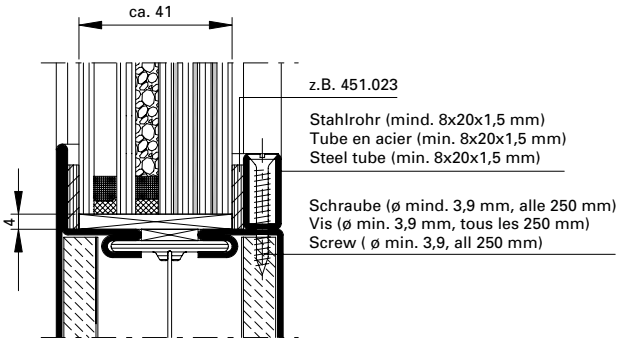

WK/RC3
2 x Gipskarton-Platte 9,5 mm / 2 x Stahlblech 2 mm
2 x Placoplâtre 9,5 mm / 2 x Tôle en acier 2 mm
2 x Plasterboard 9,5 mm / 2 x Steel sheet 2 mm

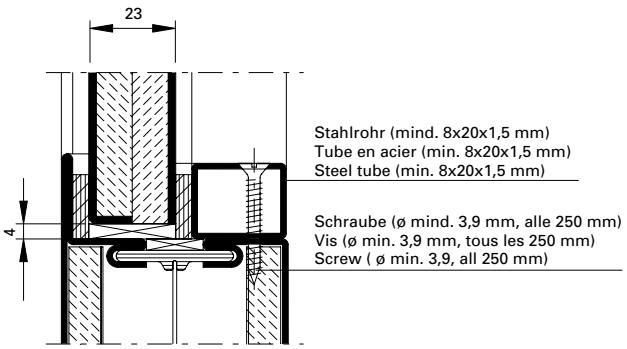

*** Zusätzliche Sicherung an den Enden und in der Mitte**

*** Sécurité complémentaire aux extrémités et au centre**

*** Additional protection at the ends and in the middle**

Befestigung am Baukörper

Die Elemente können in Massivwände aus Mauerwerk, Beton oder Porenbeton eingebaut werden. Je nach Widerstandsklasse sind die Vorgaben für Wände der EN 1627 (siehe Seiten 42/43) einzuhalten.

Die Befestigung des Türelementes erfolgt mit Rahmendübeln mit einem Durchmesser von mindestens 10 mm. Wahlweise können auch Laschen zur Befestigung vorgesehen werden.

Fixation au corps de construction

Les éléments peuvent être montés sur des murs massif en maçonnerie, de béton ou de béton cellulaire. Respecter les instructions pour les murs de norme EN 1627 selon la classe de résistance (voir pages 42/43).

La fixation de l'élément de porte s'effectue au moyen de goujons de cadre d'un diamètre de 10 mm au minimum. En variante, on peut aussi prévoir des attaches pour la fixation.

Fixing to the building structure

The units scan be installed in solid walls of masonry, concrete or aerated concrete. Depending on the resistance class, the specifications for walls in EN 1627 must be observed (see pages 42/43).

The door unit is attached using frame anchors with a diameter of 10 mm minimum. Butt straps can also be used for attaching the unit.

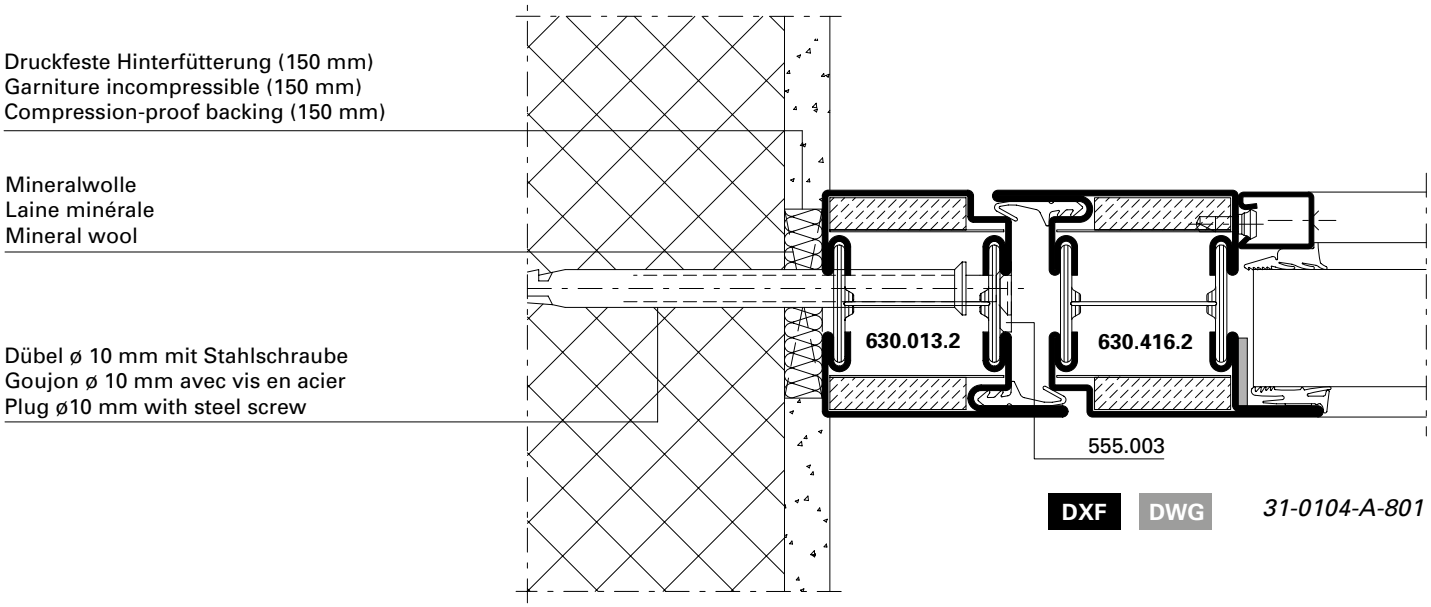

DXF DWG *31-0104-A-801*

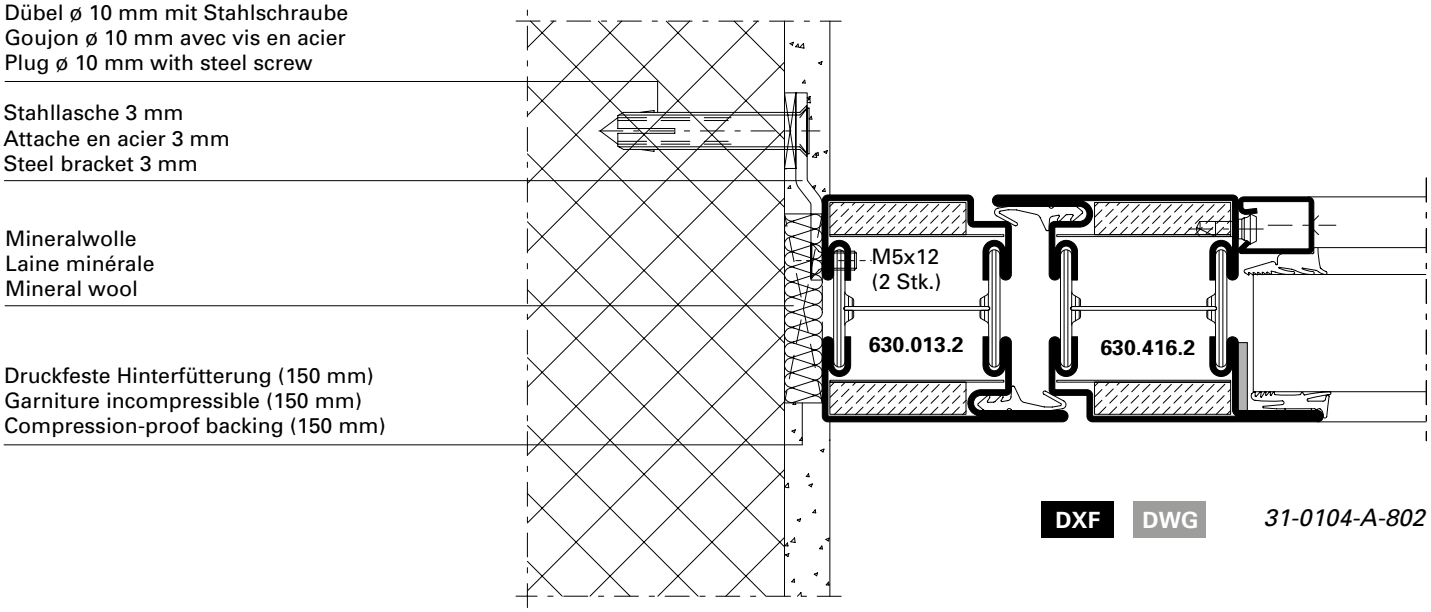

DXF DWG *31-0104-A-802*

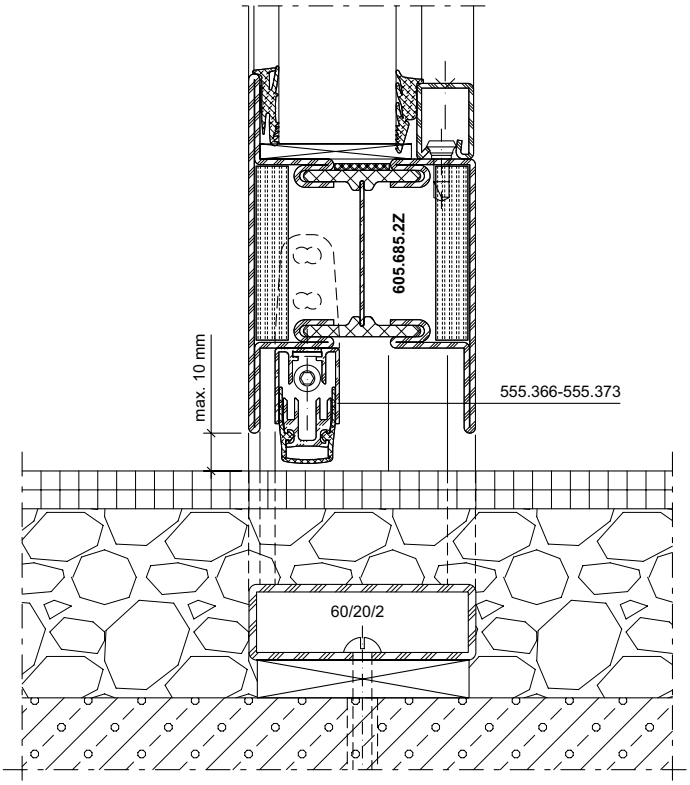

DXF **DWG** *31-0104-A-803*

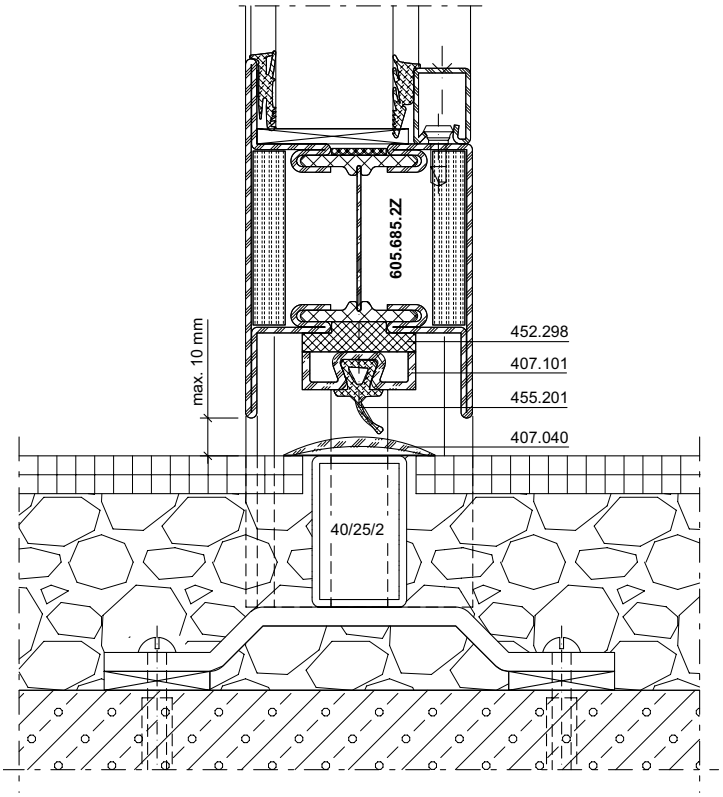

DXF **DWG** *31-0104-A-804*

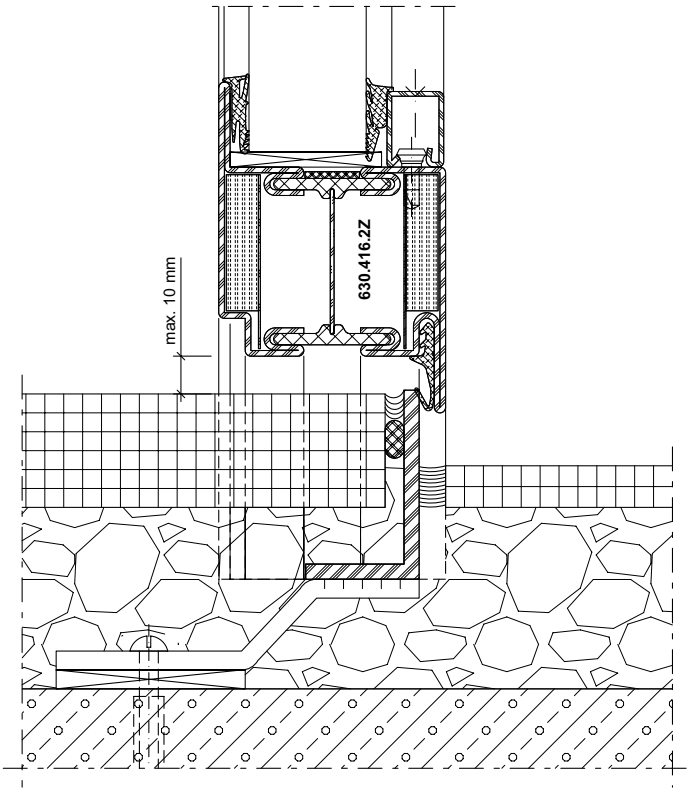

DXF **DWG** *31-0104-A-805*

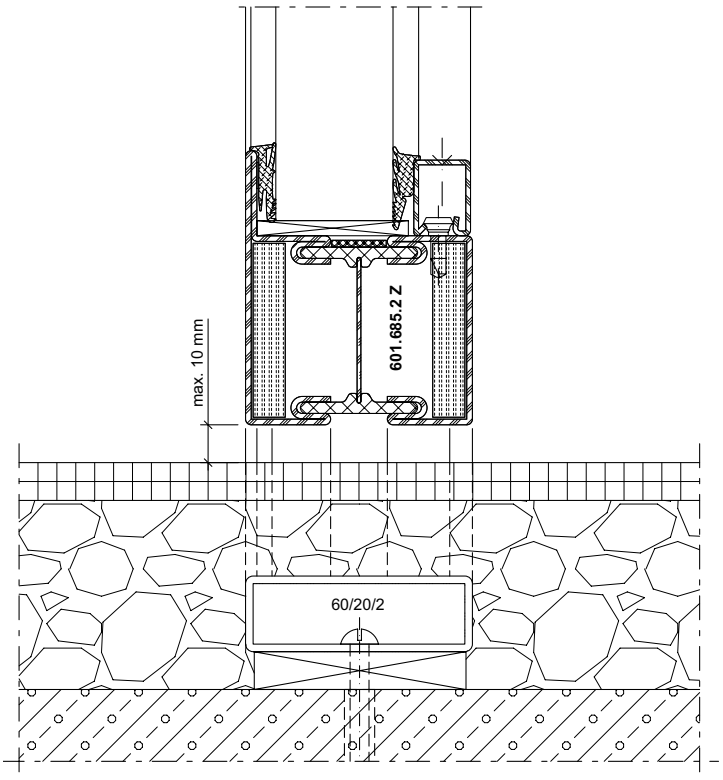

DXF **DWG** *31-0104-A-806*

Anordnung und Abstände der Befestigungspunkte

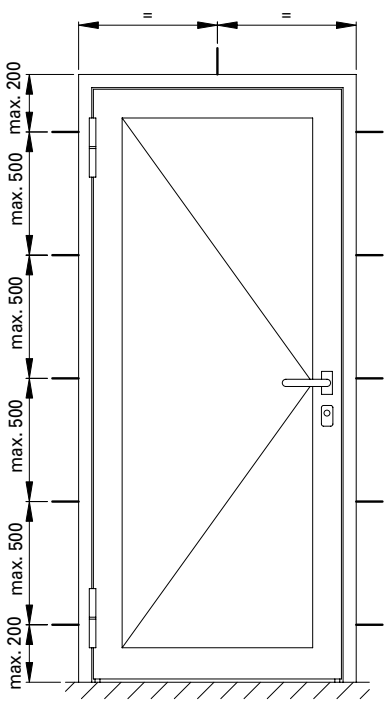

Die Türen sind mit allgemein bauaufsichtlich zugelassenen Dübeln mit 10 mm Durchmesser zu befestigen.

Disposition et distance des points de fixation

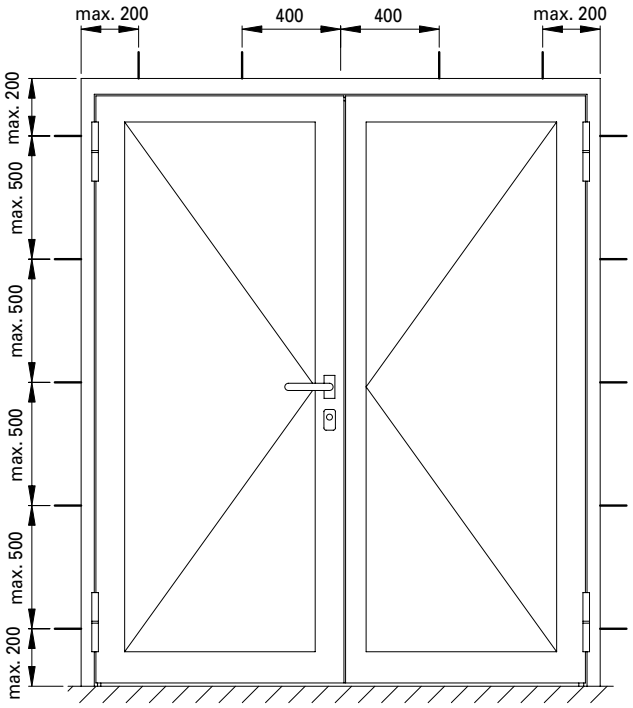

Les portes doivent être fixées par des goujons homologués de 10 mm de diamètre.

Arrangement and distance between fixing points

The doors must be fixed using special fixing screws that are approved by the building authorities and have a diameter of 10 mm.

Befestigung am Baukörper
Einbruchhemmende Türen Janisol 2 EI30 WK/RC3 / WK/RC2 / WK1 sind für den Einbau in Massiv-Wände vorgesehen. Die Anforderungen an diese Wände sind in der folgenden Tabelle zusammengestellt.

Fixation au corps de construction
Les portes anti-effraction Janisol 2 EI30 WK/RC3 / WK/RC2 / WK1 sont prévues pour être montées sur des murs massifs. Les exigences de ces murs sont résumées sur le tableau suivant.

Fixing to building structure
Burglar-resistant Janisol 2 EI30 doors (WK/RC3 / WK/RC2 / WK1) are designed for installation into solid walls. The requirements of these walls are summarised in the following table.

Widerstandsklasse des einbruchhemmenden Bauteils nach EN 1627 Classe de résistance l'élément anti-effraction selon EN 1627 Resistance class of the burglar-resistant building component according to EN 1627	Umgebende Wände Parois environnantes Adjacent walls		
	aus Mauerwerk nach DIN 1053-01 en maçonnerie selon DIN 1053-01 Masonry in accordance with DIN 1053-01		
	Nenndicke min. Epaisseur nom. min. Min. nominal thickness	Druckfestigkeitsklasse der Steine Classe résistance pression pierre Resistance to compression of brick	Mörtelgruppe min. Groupe de mortier min. Min. mortar group
WK1 und WK/RC2	**115 mm**	**12**	**II**
WK/RC3	**115 mm**	**12**	**II**

Widerstandsklasse des einbruchhemmenden Bauteils nach EN 1627 Classe de résistance l'élément anti-effraction selon EN 1627 Resistance class of the burglar-resistant building component according to EN 1627	Umgebende Wände Parois environnantes Adjacent walls	
	aus Stahlbeton nach DIN 1045 en béton armé selon DIN 1045 Steel reinforced concrete in acc. with DIN 1045	
	Nenndicke min. Epaisseur nom. min. Min. nominal thickness	Festigkeitsklasse min. Classe de résistance min. Min. resistance class
WK1 und WK/RC2	**100 mm**	**B 15**
WK/RC3	**120 mm**	**B 15**

Widerstandsklasse des einbruchhemmenden Bauteils nach EN 1627 Classe de résistance l'élément anti-effraction selon EN 1627 Resistance class of the burglar-resistant building component according to EN 1627	Umgebende Wände Parois environnantes Adjacent walls		
	aus Porenbeton en béton cellulaire of aerated concrete		
	Nenndicke Epaisseur nominale Nominal thickness	Druckfestigkeit der Steine Résistance pression pierre Compression of brick	Ausführung Exécution Execution
WK1	≥ **170 mm**	≥ **4**	**verklebt/collé/glued**
WK/RC2	≥ **170 mm**	≥ **4**	**verklebt/collé/glued**
WK/RC3	≥ **240 mm**	≥ **4**	**verklebt/collé/glued**

Die Vorschriften bzw. Bestimmungen der verschiedenen Länder sind zu beachten.

Il convient de respecter les prescriptions et règlements des divers pays concernés.

The regulations and bye-laws in force in the particular country must be respected.

Türe einflügelig **Porte à un vantail** **Single leaf door**

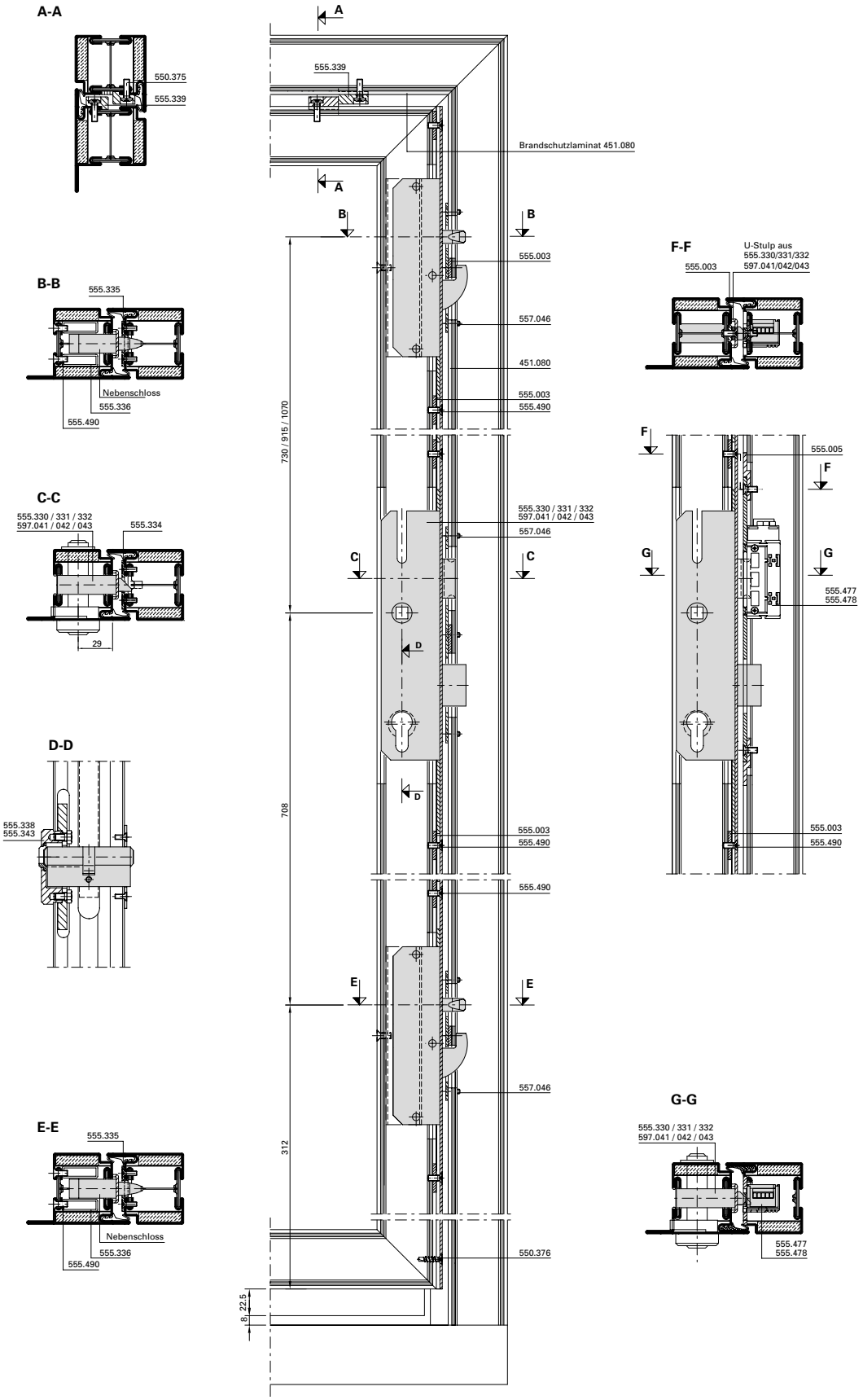

Türe zweiflügelig

Porte à deux vantaux

Double leaf door

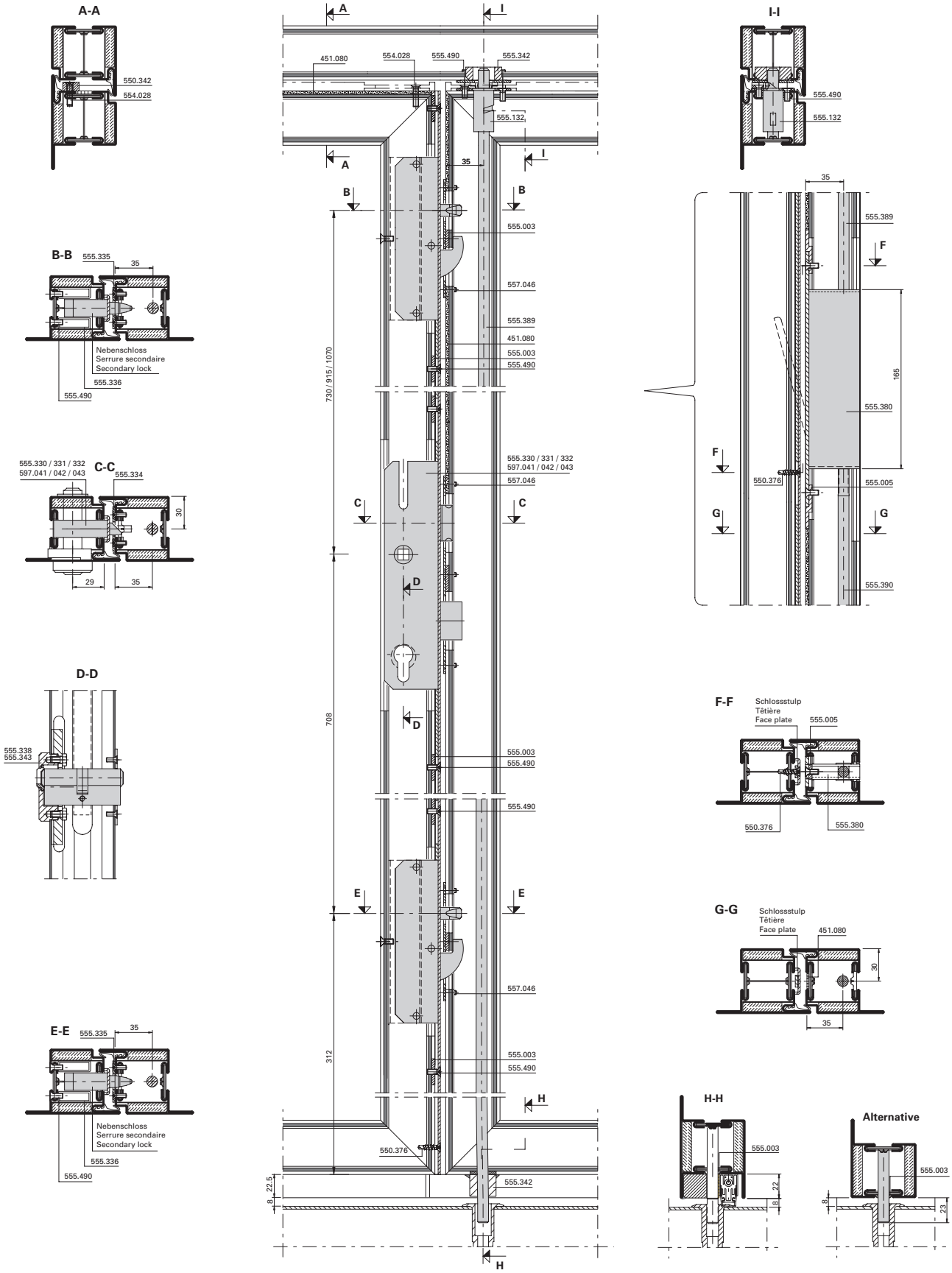

Minimale Flügelbreiten (sind zur Vermeidung von Zwängungen unbedingt einzuhalten)

Largeur minimale des vantaux (à respecter impérativement pour éviter les frottements)

Minimum leaf widths (must be observed to avoid build-up of stress)

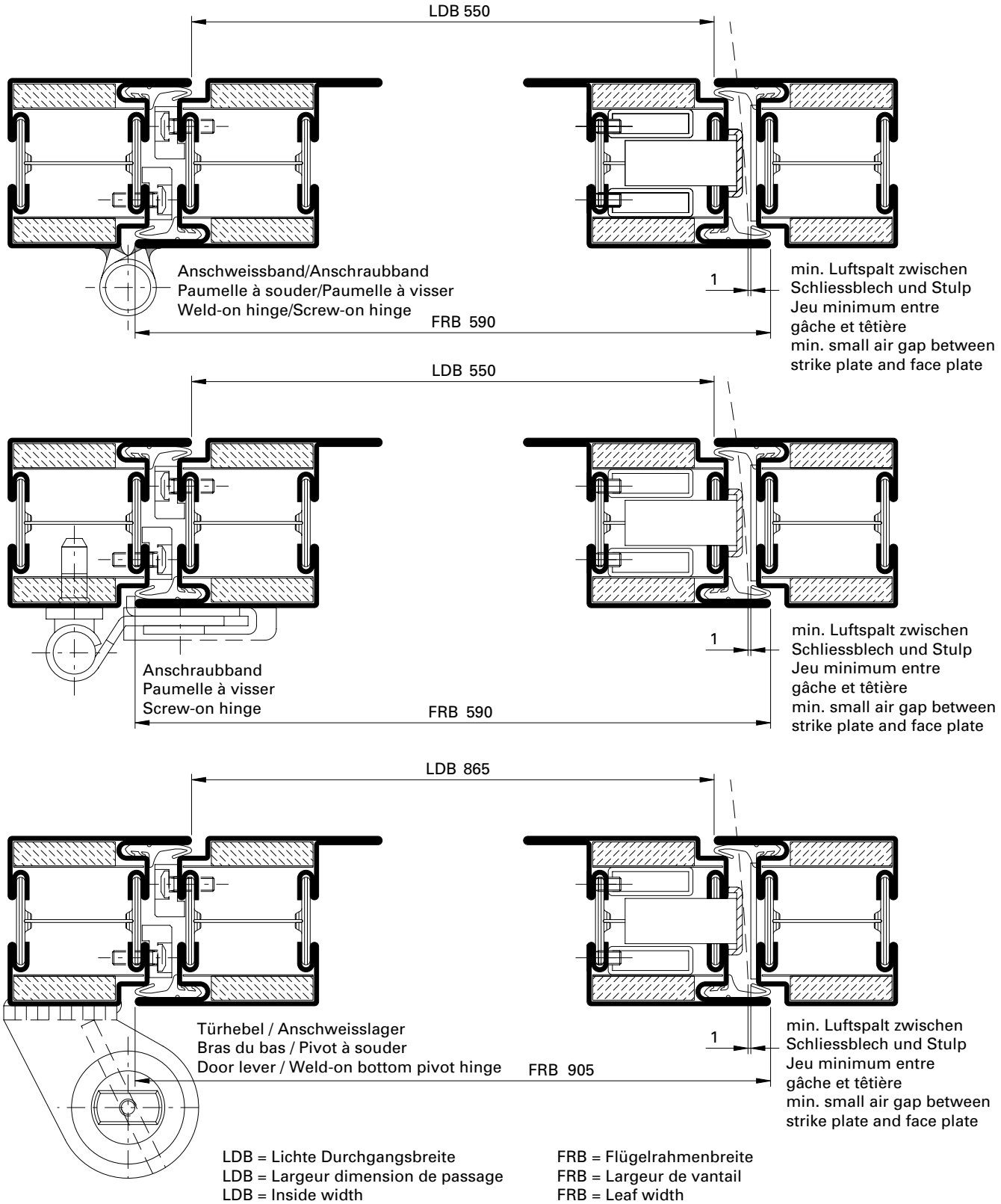

LDB = Lichte Durchgangsbreite
LDB = Largeur dimension de passage
LDB = Inside width

FRB = Flügelrahmenbreite
FRB = Largeur de vantail
FRB = Leaf width

JANISOL C4 EI60 / EI90

BRANDSCHUTZ-TÜREN UND -VERGLASUNGEN
AUS STAHL UND EDELSTAHL

JANISOL C4 EI60 / EI90

FIRE RESISTANT DOORS AND SCREENS
IN STEEL AND STAINLESS STEEL

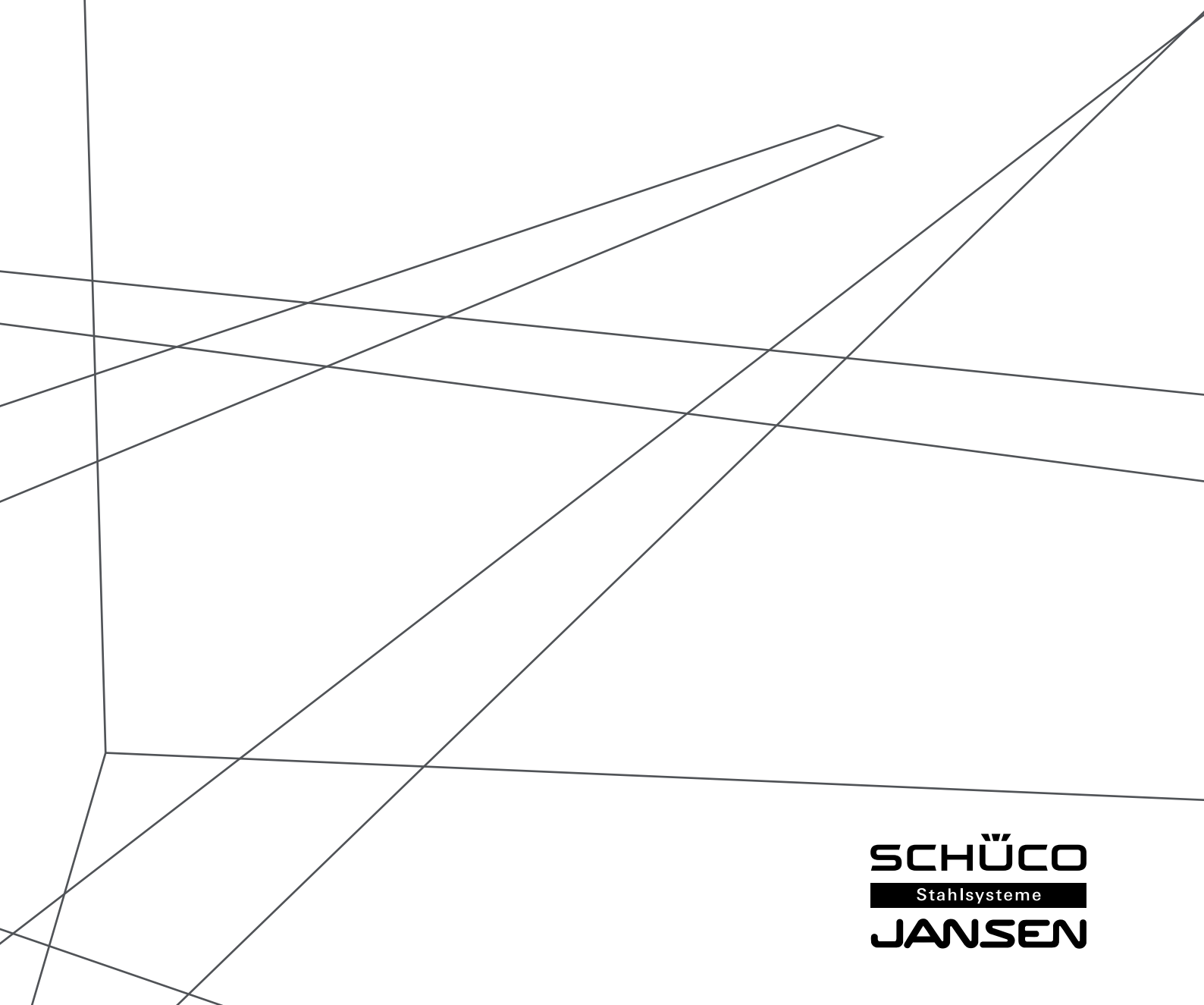

SCHÜCO
Stahlsysteme
JANSEN

- Komplettes Profilsystem, einschliesslich Beschlägen und Zubehör
- Bautiefe 70 mm, innen und aussen flächenbündig
- Ein- und zweiflüglige Türen, nach innen und aussen öffnend, mit Oberlicht oder Festverglasung kombinierbar
- Türflügel bis 1400 x 3000 mm (BxH), landesspezifische Zulassung beachten
- Dank intelligenter Brandschutzfüllung Widerstandszeiten von mehr als 60 Minuten nach EN 1634
- Doppelte Anschlagdichtungen
- Beschläge, Schlösser und Zubehör werden auf einfache Weise in die Profile integriert
- Stahlprofile blank oder bandverzinkt

- Système complet, avec ferrures et accessoires
- Profondeur de montage 70 mm, montage à fleur à l'intérieur et à l'extérieur
- Portes à un et deux vantaux, ouverture vers l'intérieur et vers l'extérieur, combinables avec imposte ou vitrage fixe
- Vantaux de porte jusqu'à 1400 x 3000 mm (LaxH), il convient de respecter les prescriptions et règlements des divers pays concernés
- Grâce à une nouvelle garniture ignifuge intelligente, une durée de résistance supérieure à 60 minutes selon EN 1634
- Double joints
- Ferrures, serrures et accessoires s'intègrent facilement dans les profilés
- Profilés en acier brut ou en bande d'acier zinguée

- Complete profile system including fittings and accessories
- 70 mm basic depth, flush-fitted on the inside and outside
- Single and double-leaf doors, inward and outward-opening, can be combined with toplight or fixed glazing
- Door leaf up to 1400 x 3000 mm (WxH), the regulations and bye-laws in force in the particular country must be respected
- Profiles achieve resistance times of more than 60 minutes according to EN 1634 due to the new, intelligent fire retardant filling
- Double rebate seals
- Fittings, locks and accessories can be integrated into the profile in an uncomplicated way
- Raw finish or strip galvanised steel profiles

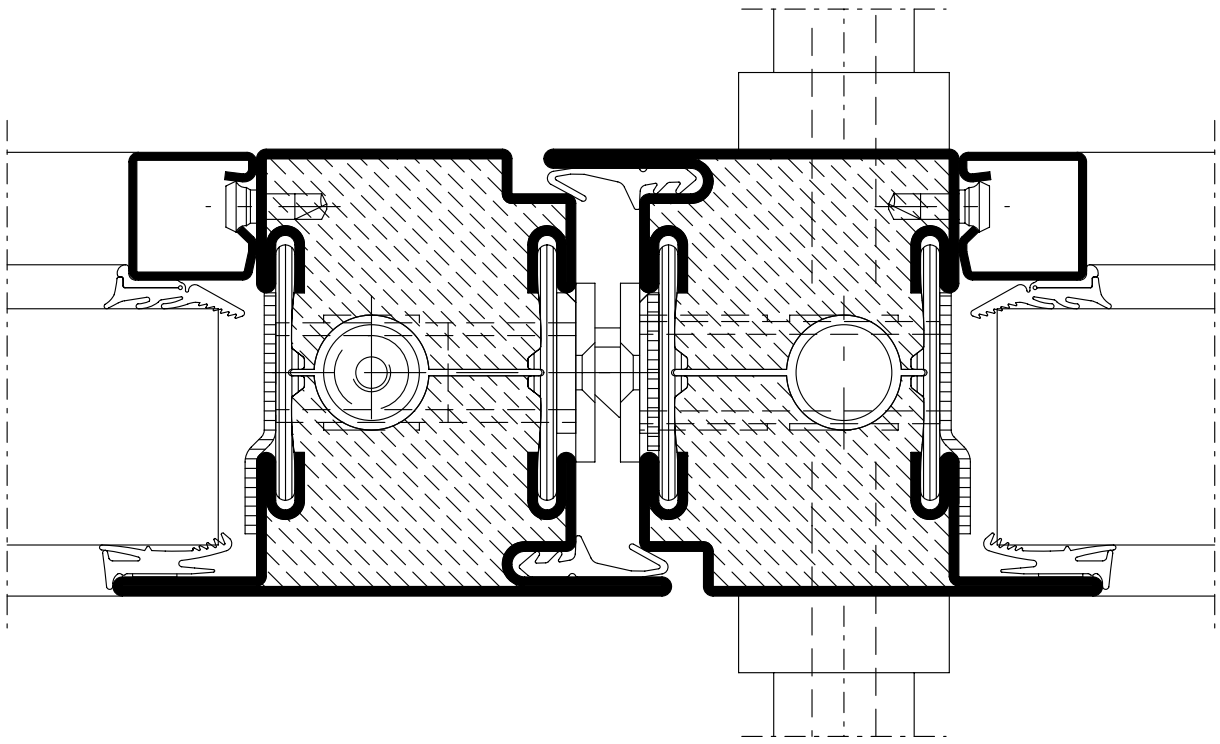

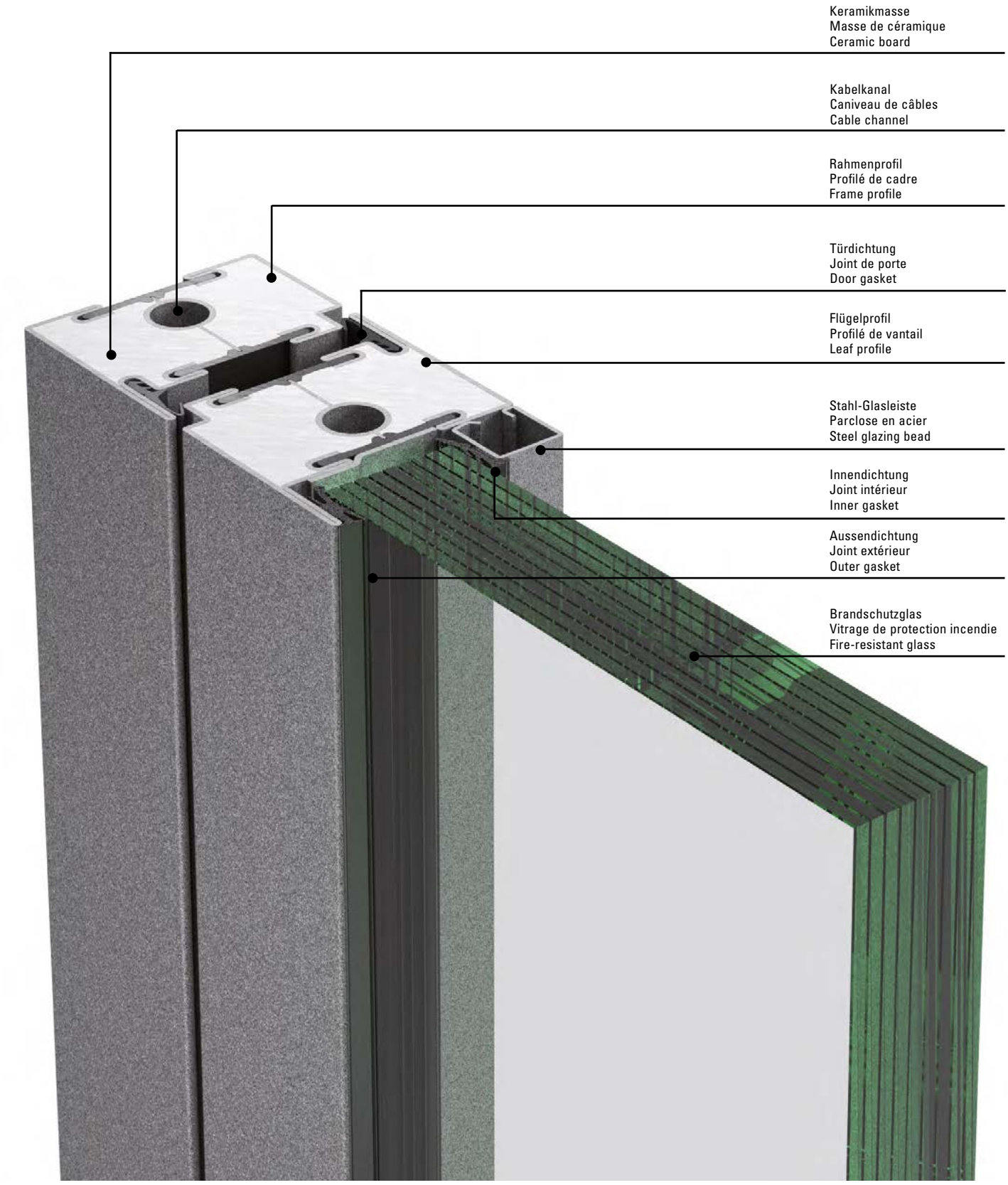
Keramikmasse
Masse de céramique
Ceramic board
Kabelkanal
Caniveau de câbles
Cable channel
Rahmenprofil
Profilé de cadre
Frame profile
Türdichtung
Joint de porte
Door gasket
Flügelprofil
Profilé de vantail
Leaf profile
Stahl-Glasleiste
Parclose en acier
Steel glazing bead
Innendichtung
Joint intérieur
Inner gasket
Aussendichtung
Joint extérieur
Outer gasket
Brandschutzglas
Vitrage de protection incendie
Fire-resistant glass

AT: **EI60 / EI60 C5-S_m**
Klassifizierungsbericht
Nr. 09082015-1
IBS Linz

CH: **EI60**
SBZ 23906, 25895, 25909,
25911, 25913 VKF Bern
www.vkf.ch (BSRonline)

FI: **EI60**
VTT Assessment Report
VTT-RTH-0052-12

FR: **Résistance au Feu 60'**
Divers Procès-verbaux de
Classement, Efectis France,
Maizières-les-Metz

GB: **Screens**
Insulation/ integrity 1h
BS 476: Part 22, 1987
Assessment Report Nr.
CC 278794

Doors
Insulation/ integrity 1h
BS 476: Part 22, 1987
Assessment Report Nr.
P100090-1005

BRE Global Ltd.

NL: **1h**
Agrément Technique ATG
avec Certification
ATG 25/2998
UBATc Bruxelles

SE: **EI60**
SP SITAC Assessment Report
176213

AT: **EI60 / EI60 C5-S_m**
Klassifizierungsbericht
Nr. 09082015-1
IBS Linz

CH: **EI60**
SBZ 23906, 25895, 25909,
25911, 25913 VKF Bern
www.vkf.ch (BSRonline)

FI: **EI60**
VTT Assessment Report
VTT-RTH-0052-12

FR: **Résistance au Feu 60'**
Divers Procès-verbaux de
Classement, Efectis France,
Maizières-les-Metz

GB: **Screens**
Insulation/ integrity 1h
BS 476: Part 22, 1987
Assessment Report Nr.
CC 278794

Doors
Insulation/ integrity 1h
BS 476: Part 22, 1987
Assessment Report Nr.
P100090-1005

BRE Global Ltd.

NL: **1h**
Agrément Technique ATG
avec Certification
ATG 25/2998
UBATc Bruxelles

SE: **EI60**
SP SITAC Assessment Report
176213

AT: **EI60 / EI60 C5-S_m**
Klassifizierungsbericht
Nr. 09082015-1
IBS Linz

CH: **EI60**
SBZ 23906, 25895, 25909,
25911, 25913 VKF Bern
www.vkf.ch (BSRonline)

FI: **EI60**
VTT Assessment Report
VTT-RTH-0052-12

FR: **Résistance au Feu 60'**
Divers Procès-verbaux de
Classement, Efectis France,
Maizières-les-Metz

GB: **Screens**
Insulation/ integrity 1h
BS 476: Part 22, 1987
Assessment Report Nr.
CC 278794

Doors
Insulation/ integrity 1h
BS 476: Part 22, 1987
Assessment Report Nr.
P100090-1005

BRE Global Ltd.

NL: **1h**
Agrément Technique ATG
avec Certification
ATG 25/2998
UBATc Bruxelles

SE: **EI60**
SP SITAC Assessment Report
176213

Die Vorschriften bzw. Bestimmungen der verschiedenen Länder sind zu beachten.

Il convient de respecter les prescriptions et règlements des divers pays concernés.

The regulations and bye-laws in force in the particular country must be respected.

AT: **EI90 / EI90 C5-S_m**
Klassifizierungsbericht
Nr. 09082015-1
IBS Linz

CH: **EI90**
Vkf 18473, 26276, 26281, 26283, 26286

DE: **F90**
Z-19.14-1949 DIBt Berlin

T90-1 / T90-2
T90-1 RS / T90-2 RS
Z-6.20-1973 DIBt Berlin

Max. Abmessungen

	LDB x LDH
T90-1	1400 x 2500 mm
T90-2	2600 x 2500 mm

	B x H
F90	endlos x 4000 mm Kantenlänge Glas max. 2500 mm

FR: **Résistance au Feu 90'**
Procès-verbal de Classement
no. 08-A-081 et 11-A-104
Efectis France,
Maizières-les-Metz

GB: **Screens**
Insulation/ integrity 1h
BS 476: Part 22, 1987
Assessment Report Nr.
CC 278794

Doors
Insulation/ integrity 1h
BS 476: Part 22, 1987
Assessment Report Nr.
P100090-1005

BRE Global Ltd.

AT: **EI90 / EI90 C5-S_m**
Klassifizierungsbericht
Nr. 09082015-1
IBS Linz

CH: **EI90**
Vkf 18473, 26276, 26281, 26283, 26286

DE: **F90**
Z-19.14-1949 DIBt Berlin

T90-1 / T90-2
T90-1 RS / T90-2 RS
Z-6.20-1973 DIBt Berlin

Dimensions maximales

	LDB x LDH
T90-1	1400 x 2500 mm
T90-2	2600 x 2500 mm

	B x H
F90	illimitée x 4000 mm Bord du vitrage max. 2500 mm

FR: **Résistance au Feu 90'**
Procès-verbal de Classement
no. 08-A-081 et 11-A-104
Efectis France,
Maizières-les-Metz

GB: **Screens**
Insulation/ integrity 1h
BS 476: Part 22, 1987
Assessment Report Nr.
CC 278794

Doors
Insulation/ integrity 1h
BS 476: Part 22, 1987
Assessment Report Nr.
P100090-1005

BRE Global Ltd.

AT: **EI90 / EI90 C5-S_m**
Klassifizierungsbericht
Nr. 09082015-1
IBS Linz

CH: **EI90**
Vkf 18473, 26276, 26281, 26283, 26286

DE: **F90**
Z-19.14-1949 DIBt Berlin

T90-1 / T90-2
T90-1 RS / T90-2 RS
Z-6.20-1973 DIBt Berlin

Max. Dimensions

	LDB x LDH
T90-1	1400 x 2500 mm
T90-2	2600 x 2500 mm

	B x H
F90	unlimited x 4000 mm Edge length of glass max. 2500 mm

FR: **Résistance au Feu 90'**
Procès-verbal de Classement
no. 08-A-081 et 11-A-104
Efectis France,
Maizières-les-Metz

GB: **Screens**
Insulation/ integrity 1h
BS 476: Part 22, 1987
Assessment Report Nr.
CC 278794

Doors
Insulation/ integrity 1h
BS 476: Part 22, 1987
Assessment Report Nr.
P100090-1005

BRE Global Ltd.

Die Vorschriften bzw. Bestimmungen der verschiedenen Länder sind zu beachten.

Il convient de respecter les prescriptions et règlements des divers pays concernés.

The regulations and bye-laws in force in the particular country must be respected.

Norm	Eigenschaft Caractéristique Characteristic	Klassifizierung/Wert Classification / Valeur Classification / Value										
 EN 12210	**Widerstandsfähigkeit bei Windlast** **Résistance à la pression du vent** **Resistance to wind load**	npd	1 (400)	2 (800)	3 (1200)	4 (1600)	5 (2000)	Exxx (>2000)				
 EN 12208	**Schlagregendichtheit** **Etanchéité à la pluie battante** **Watertightness**	npd	1A (0)	2A (50)	3A (100)	4A (150)	5A (200)	6A (250)	7A (300)	8A (450	9A (600)	Exxx (>750
 EN ISO 10140	**Schalldämmung** R_w (C, C_{tr}) (dB) **Isolation phonique** R_w (C, C_{tr}) (dB) **Sound insulation** R_w (C, C_{tr}) (dB)	npd	bis R_w 43 dB (-1; -4) jusqu'à R_w 43 dB (-1; -4) up to R_w 43 dB (-1; -4)									
 EN ISO 10077-2	**Wärmedurchgangskoeffizient** U_f (W/(m²·K)) **Transmission thermique** U_f (W/(m²·K)) **Thermal production** U_f (W/(m²·K))	npd	ab 2.9 W/m²K à partir de 2.9 W/m²K from 2.9 W/m²K									
 EN 12207	**Luftdurchlässigkeit** **Perméabilité à l'air** **Air permeability**	npd	1 (150)	2 (300)	3 (600)	4 (600)						
 EN 1192	**Klassifizierung der Festigkeitsanforderungen** **Classification des exigences de résistance méc.** **Classification of strength requirements**	npd	1	2	3	4						
 EN 1191 EN 1603	**Dauerfunktionsprüfung** **Durabilité mécanique** **Mechanical durability**		D	1 5'000	2 10'000	3 20'000	4 50'000	5 100'000	6 200'000	7 500'000	8 1'000'000	
 EN 12217	**Bedienkräfte** **Forces de manœuvre** **Operating forces**	npd	0		1		2					
 EN 179 EN 1125	**Fähigkeit zur Freigabe** **Capacité au déclenchement** **Ability to release**		Anforderung erfüllt Exigence remplie Requirement fulfilled									
 DIN 18040	**Barrierefreiheit** **Absence d›entrave au passage** **Barrier-free**		Schwellenlose Ausführung Exécution sans seuil Execution without threshold									
 EN 1634-1 EN 13501-2	**Brandschutz** **Résistance aux feu** **Fire resistance**		EI60 / EI90									

Norm	Eigenschaft Caractéristique Characteristic	Klassifizierung/Wert Classification / Valeur Classification / Value
 EN 1634-3 EN 13501-2	**Rauchschutz** **Etanchéité à la fumée** **Smoke control**	S_a / S_{200}
 EN 16034 EN 13501-2	**Selbstschliessung** **Fermeture automatique** **Self-closing**	C
 EN 16034	**Dauerhaftigkeit der Selbstschliessung gegenüber Alterung (Korrosion)** **Endurance de la fermeture automatique contre le vieillissement (corrosion)** **Durability of self-closing against ageing (corrosion)**	erzielt atteinte achieved

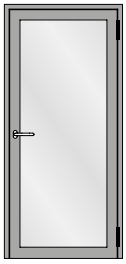

Einflügelige Türe
Porte à un vantail
Single leaf door

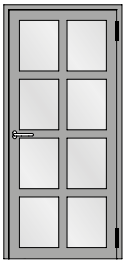

Einflügelige Türe mit Riegel
Porte à un vantail avec traverse
Single leaf door with transom



Einflügelige Türe mit festem Seitenteil
Porte à un vantail avec partie latérale fixe
Single leaf door with fixed side light

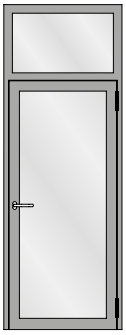

Einflügelige Türe mit festem Oberlicht
Porte à un vantail avec imposte fixe
Single leaf door with fixed top light

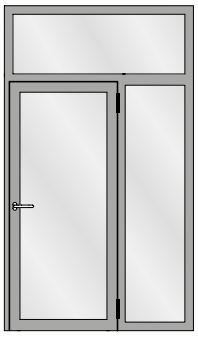

Einflügelige Türe mit festem Seitenteil und festem Oberlicht
Porte à un vantail avec avec partie latérale fixe et imposte fixe
Single leaf door with fixed side light and fixed top light

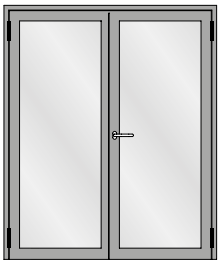

Zweiflügelige Türe
Porte à deux vantaux
Double leaf door

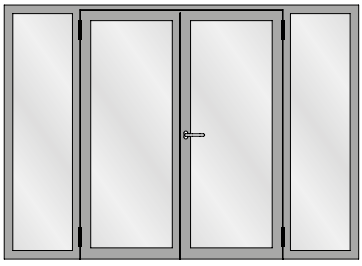

Zweiflügelige Türe mit zwei festen Seitenteilen
Porte à deux vantaux avec deuxparties latérales fixes
Double leaf door with two fixed side lights

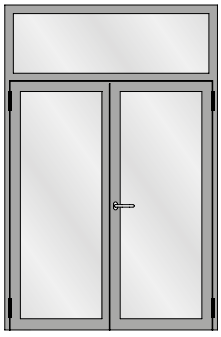

Zweiflügelige Türe mit festem Oberlicht
Porte à deux vantaux avec imposte fixe
Double leaf door with fixed top light

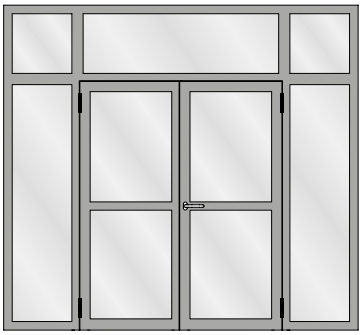

Zweiflügelige Türe mit zwei festen Seitenteilen und festen Oberlichtern
Porte à deux vantaux avec deux parties latérales fixes et impostes fixes
Double leaf door with two fixed side lights and fixed top lights

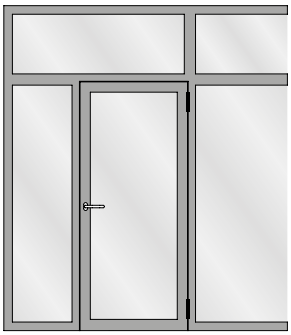

Festverglasung mit einflügeliger Türe
Vitrage fixe avec porte à un vantail
Fixed glazing with single leaf door

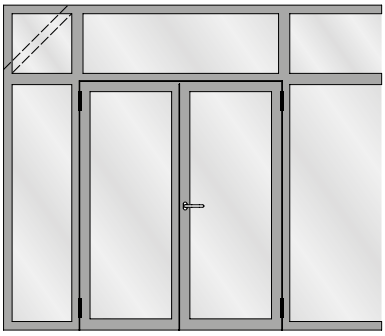

Festverglasung mit zweiflügeliger Türe
Vitrage fixe avec porte à deux vantaux
Fixed glazing with double leaf door

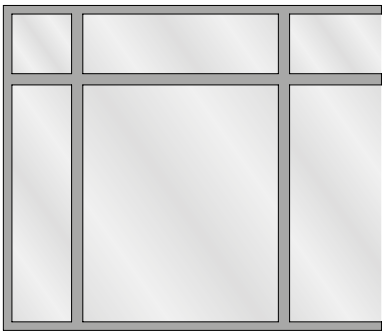

Festverglasung
Vitrage fixe
Fixed glazing

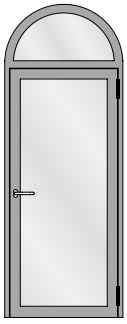

Einflügelige Türe mit Rundbogen-Oberlicht
Porte à un vantail avec imposte demi-ronde
Single leaf door with round arched top light

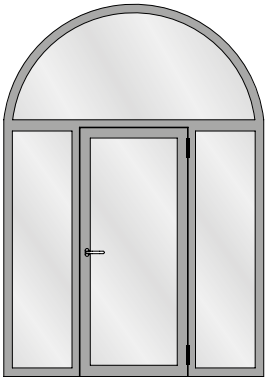

Einflügelige Türe mit zwei festen Seitenteilen und Rundbogen-Oberlicht
Porte à un vantail avec deux parties latérales fixes et imposte demi-ronde
Single leaf door with two fixed side lights and round arched top light

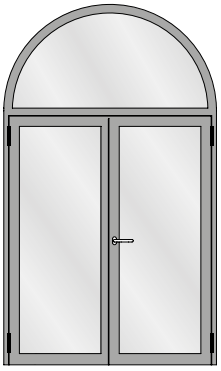

Zweiflügelige Türe mit Rundbogen-Oberlicht
Porte à deux vantaux avec imposte demi-ronde
Double leaf door with round arched top light



Stossfugenverglasung
Vitrage joint vif
Butt-joint glazing

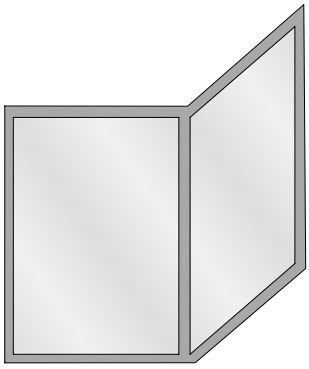

Eckausbildung
Vitrage d'angle
Corner glazing

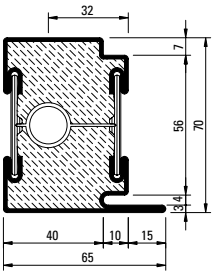

630.013.C4
630.013.C4 Z
630.013.C45

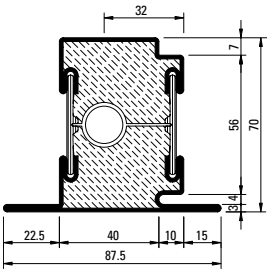

630.114.C4
630.114.C4 Z
630.114.C45

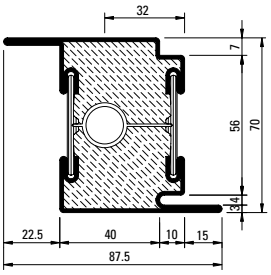

630.416.C4
630.416.C4 Z
630.416.C45

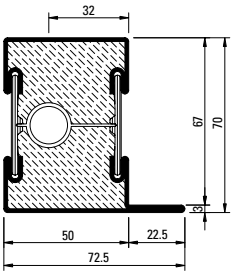

601.685.C4
601.685.C4 Z
601.685.C45

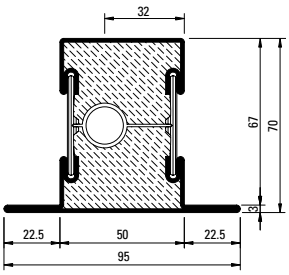

602.685.C4
602.685.C4 Z
602.685.C45

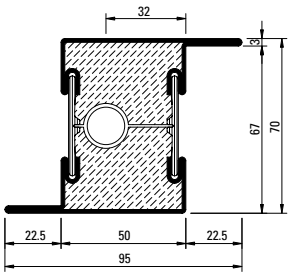

603.685.C4
603.685.C4 Z

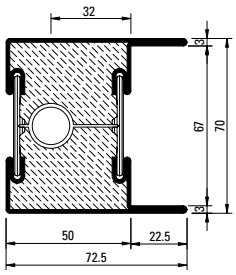

604.685.C4
604.685.C4 Z

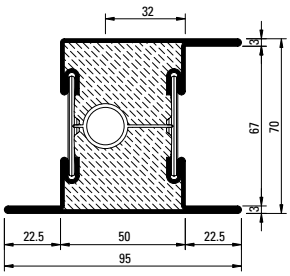

605.685.C4
605.685.C4 Z
605.685.C45

Oberfläche/Werkstoff

Artikel-Nr.

ohne Zusatz = blank

mit Z = bandverzinkter Stahl

Werkstoff 1.4301 (AISI 304)
mit 45 = blank
mit 47 = geschliffen, Korn 220-240
mit 48 = geschliffen, Korn 320-400

Edelstahl geschliffen auf Anfrage

Surface/Matériau

No. d'article

sans supplément = brut

avec Z = bande d'acier zinguée

Matériau 1.4301 (AISI 304)
avec 45 = brut
avec 47 = polies, grain 220-240
avec 48 = polies, grain 320-400

Acier Inox polie sur demande

Surface/Material

Part no.

without addition = bright

with Z = strip galvanised steel

Material 1.4301 (AISI 304)
with 45 = bright
with 47 = polished, grain 220-240
with 48 = polished, grain 320-400

Stainless steel polished on request

Profil-Nr.	G kg/m	Ix cm^4	Wx cm^3	Iy cm^4	Wy cm^3	U m^2/m
630.013.C4	7,064	27,3	6,39	18,7	5,14	0,293
630.114.C4	7,584	31,0	6,68	27,4	5,93	0,337
630.416.C4	7,584	34,0	9.01	27,4	5,93	0,337

Profil-Nr.	G kg/m	Ix cm^4	Wx cm^3	Iy cm^4	Wy cm^3	U m^2/m
601.685.C4	7,224	28,0	6,63	21,7	5,12	0,285
602.685.C4	7,744	31,8	6,92	31,1	6,54	0,330
603.685.C4	7,744	34,6	9,27	31,1	6,54	0,330
604.685.C4	7,744	34,6	9,27	27,1	7,03	0,341
605.685.C4	8,274	39,8	9,65	38,4	7,46	0,374

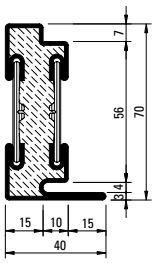

630.010.C4
630.010.C4 Z

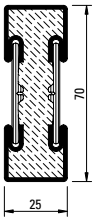

600.006.C4
600.006.C4 Z

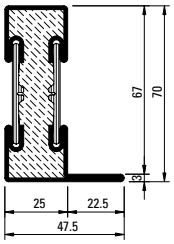

601.635.C4
601.635.C4 Z

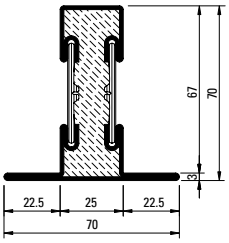

602.635.C4
602.635.C4 Z

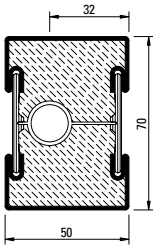

600.005.C4
600.005.C4 Z

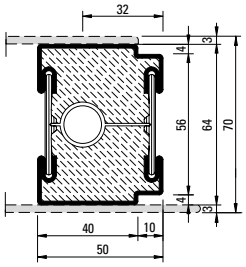

600.010.C4
600.010.C4 Z

Stabachse
Axe de la barre
Bar axis

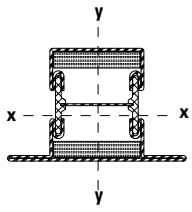

Artikelbibliothek
Bibliothèque des articles
Article library

DXF DWG

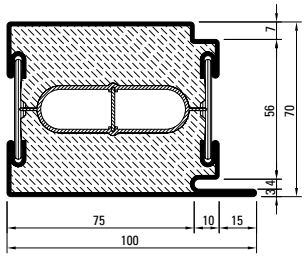

630.016.C4*
630.016.C4 Z*

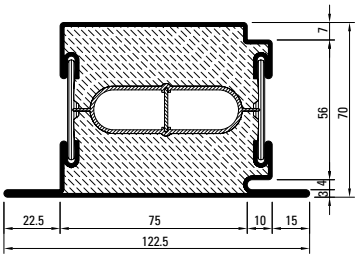

630.115.C4*
630.115.C4 Z*

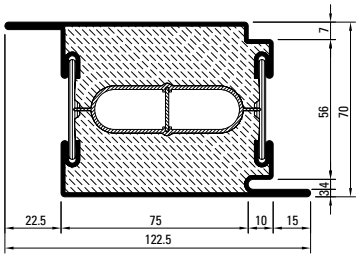

630.417.C4*
630.417.C4 Z*

* Länge/Longueur/Length 3 m

Profil-Nr.	G kg/m	Ix cm⁴	Wx cm³	Iy cm⁴	Wy cm³	U m²/m
630.010.C4	4,574	20,1	4,59	4,14	1,63	0,248
600.006.C4	4,204	16,0	4,29	2,76	2,20	0,191
601.635.C4	4,724	20,8	4,82	5,84	1,88	0,235
602.635.C4	5,240	24,3	5,13	10,1	2,88	0,291
600.005.C4	6,704	23,1	6,17	14,6	5,84	0,241
600.010.C4	6,064	18,6	5,44	13,1	5,17	0,237

Profil-Nr.	G kg/m	Ix cm⁴	Wx cm³	Iy cm⁴	Wy cm³	U m²/m
630.016.C4	10,310	37,18	8,92	61,05	11,63	0,368
630.115.C4	10,830	41,19	9,18	79,58	12,42	0,412
630.417.C4	10,830	43,71	11,62	79,58	12,42	0,412

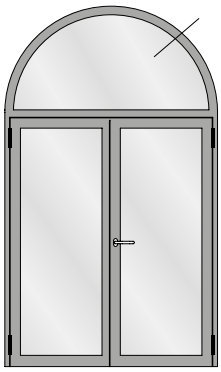

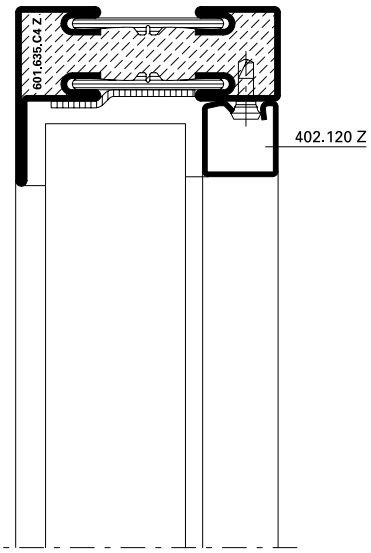

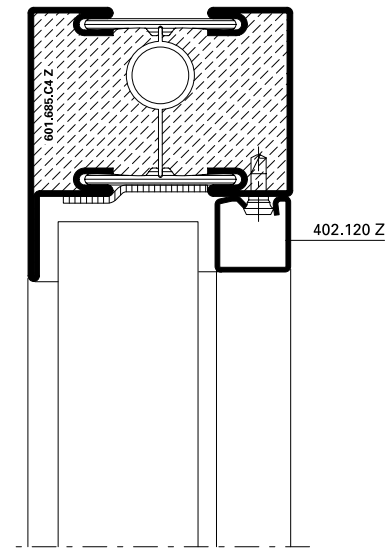



Halbrundbogen
Arc semi-circulaire
Semi-circular arch

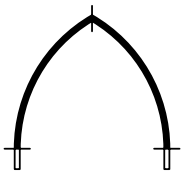

Spitzbogen
Arc en ogive
Gothic arch



Stichbogen
Arc bombé
Segmented arch



Korbbogen
Anse de panier
Oval arch

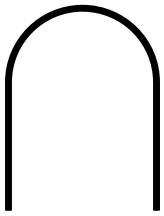

Halbrundbogen mit Schenkel
Arc surhaussé prolongée
Semi-circular arch with side extension

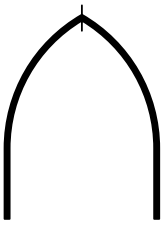

Spitzbogen mit Schenkel
Arc en ogive prolongée
Gothic arch with side extension

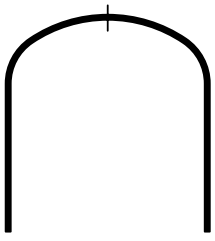

Korbbogen mit Schenkel
Anse de panier prolongée
Oval arch with side extension

Profil Profilé Profile	Min. Radius Rayon min. Min. radius R
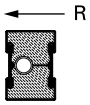	
600.006.C4 Z	600 mm
600.005.C4 Z	1250 mm
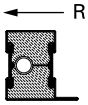	
601.635.C4 Z	600 mm
601.685.C4 Z	1300 mm
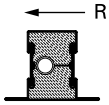	
602.685.C4 Z	1550 mm

Profil Profilé Profile	Min. Radius Rayon min. Min. radius R
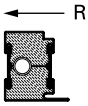	
630.010.C4 Z	600 mm
630.013.C4 Z	2050 mm
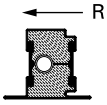	
630.114.C4 Z	2050 mm
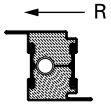	
630.416.C4 Z	2050 mm

Stahl-Glasleisten Parcloses en acier Steel glazing beads	Min. Radius Rayon min. Min. radius R
	
402.112 Z	500 mm
402.115 Z	500 mm
402.120 Z	600 mm
402.125 Z	750 mm
402.130 Z	1000 mm
	
62.507 GVGC	300 mm
62.508 GVGC	300 mm
62.509 GVGC	300 mm

Biegen von Edelstahl-Profilen auf Anfrage!

Die Radien-Angaben beziehen sich auf die langjährige Erfahrung und Fertigung im Hause Jansen.

Profilés acier Inox sur demande!

Les rayons indiqués se fondent sur la longue expérience et la fabrication au sein de la maison Jansen.

Stainless steel profiles on request!

The radii specifications are based on the many years of experience Jansen has in fabrication.

Glasleisten aus bandverzinktem Stahl (Länge 6 m)

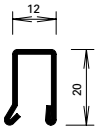

402.112 Z

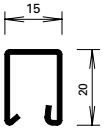

402.115 Z

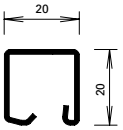

402.120 Z

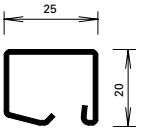

402.125 Z

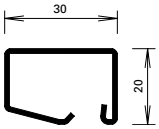

402.130 Z

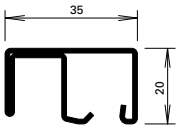

402.136 Z

Parcloses en bande d'acier zinguée (longueur 6 m)



450.007

Befestigungsknopf
VE = 50 Magazine à 10 Knöpfe

Bouton de fixation
UV = 50 magasins à 10 pièces

Fastening stud
PU = 50 magazines with 10 studs



450.008

Befestigungsknopf
VE = 400 Magazine à 10 Knöpfe

Bouton de fixation
UV = 400 magasins à 10 pièces

Fastening stud
PU = 400 magazines with 10 studs



450.006

Befestigungsknopf (kurz) SR1
Bohrdurchmesser ø 3,5 mm
VE = 100 Stück

Bouton de fixation (court) SR1
Diamètre de perçage ø 3,5 mm
UV = 100 pièces

Fastening stud (short) SR1
Hole diameter ø 3,5 mm
PU = 100 pieces



450.009

Befestigungsknopf
VE = 1000 Stück lose

Bouton de fixation
UV = 1000 pièces

Fastening stud
PU = 1000 pieces

Winkelkontur-Stahl-Glasleisten (Länge ca. 6 m)

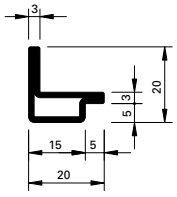

62.507 GV+GC

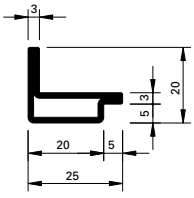

62.508 GV+GC

Parcloses en acier à contour angulaire (longueur env. 6 m)

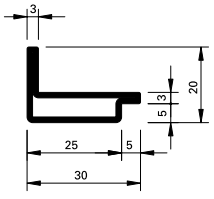

62.509 GV+GC

Angle contour steel glazing beads (length approx. 6 m)

GV+GC = aussen galvanisch verzinkt ca. 15 µm und gelbchromatiert (EN 12329 – Fe//Zn15//C)

GV+GC = zingués galvanique env. 15 µm à l'extérieur et chromatisé jaune (EN 12329 – Fe//Zn15//C)

GV+GC = outside galvanised approx. 15 µm and yellow chromated (EN 12329 – Fe//Zn15//C)

Edelstahl-Glasleisten
(1.4401 / 1.4301)
Länge 6 m

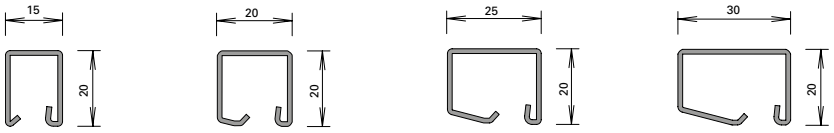

402.515
402.415

402.520
402.420

402.525
402.425

402.530
402.430

Oberfläche:
walzblank, auf Wunsch Sichtflächen geschliffen

450.025

Befestigungsknopf
Edelstahl, gewindeformend, mit SR1-Angriff, Bohrdurchmesser 3,5 mm

VE = 100 Stück

Artikel-Nr.	G kg/m	B m²/m
402.112 Z	0,550	0,062
402.115 Z	0,600	0,066
402.120 Z	0,670	0,074
402.125 Z	0,740	0,083
402.130 Z	0,844	0,092
402.136 Z	0,844	0,092

G = Gewicht
B = Beschichtungsfläche
P = Polierabwicklung

Parcloses en acier Inox
(1.4401 / 1.4301)
Longueur 6 m

Surface:
laminé brut, sur demande surfaces visibles polies.

450.025

Bouton de fixation
en acier inox, formant le taraudage, avec empreinte SR1, diamètre de perçage 3,5 mm

UV = 100 pièces

Artikel-Nr.	G kg/m	P m²/m
402.515 / 415	0,590	0,035
402.520 / 420	0,680	0,040
402.525 / 425	0,760	0,045
402.530 / 430	0,850	0,050

G = Poids
B = Surface à traiter
P = Périmètre à polir

Stainless steel glazing beads
(1.4401 / 1.4301)
Length 6 m

Surface:
Bright rolled, visual surfaces polished on request

450.025

Fastening stud
stainless steel, self-tapping, with SR1 head, hole diameter 3,5 mm

PU = 100 pieces

Artikel-Nr.	G kg/m	B m²/m
62.507 GV+GC	0,840	0,076
62.508 GV+GC	0,960	0,086
62.509 GV+GC	1,090	0,096

G = Weight
B = Coated surface
P = Circumferential polishing

Artikelbibliothek
Bibliothèque des articles
Article library

DXF DWG

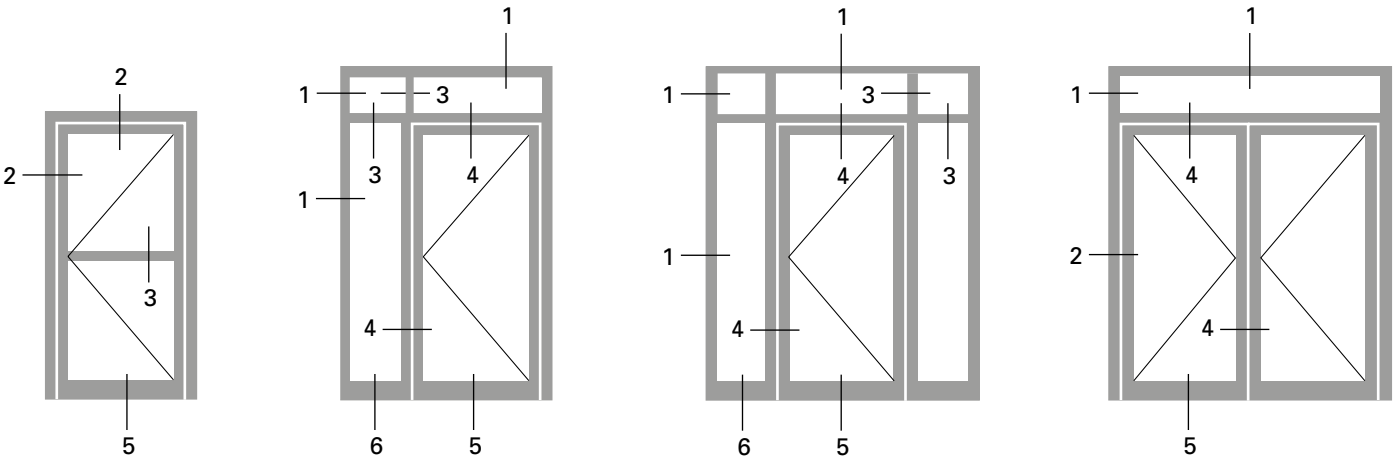

1.0

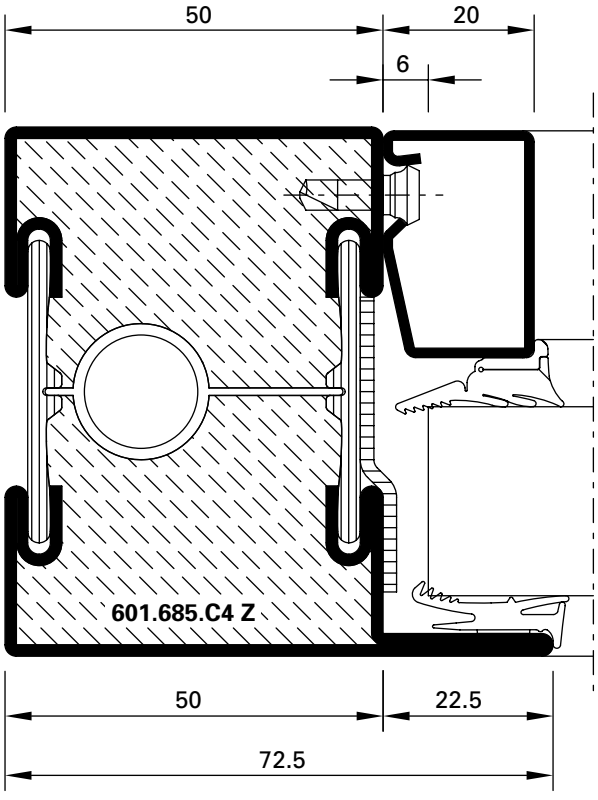

DXF **DWG** *33-0101-C-001*

3.0

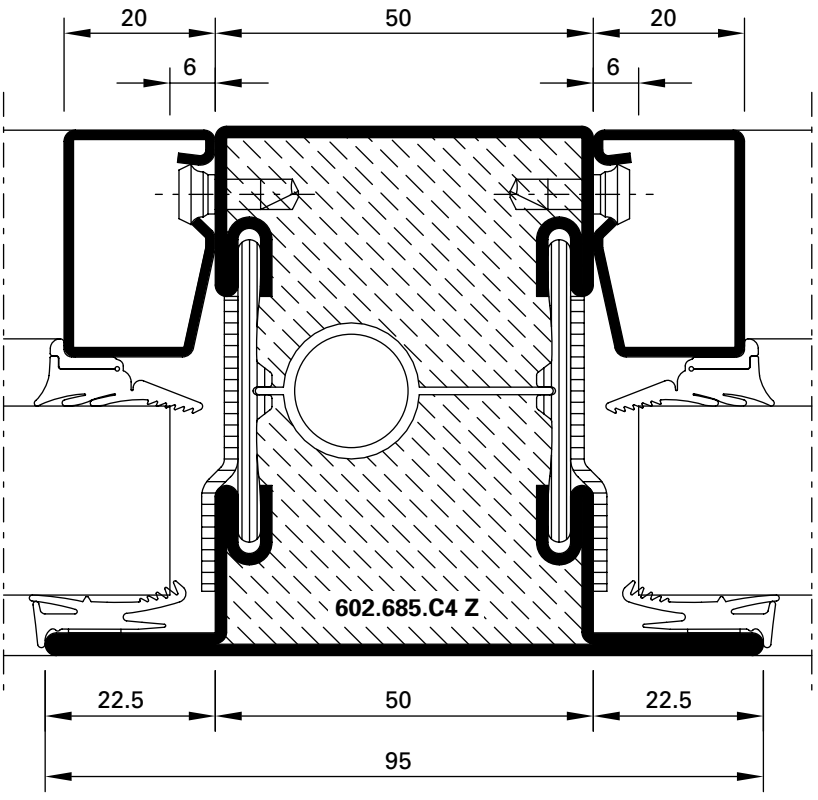

DXF **DWG** *33-0101-C-002*

2.0

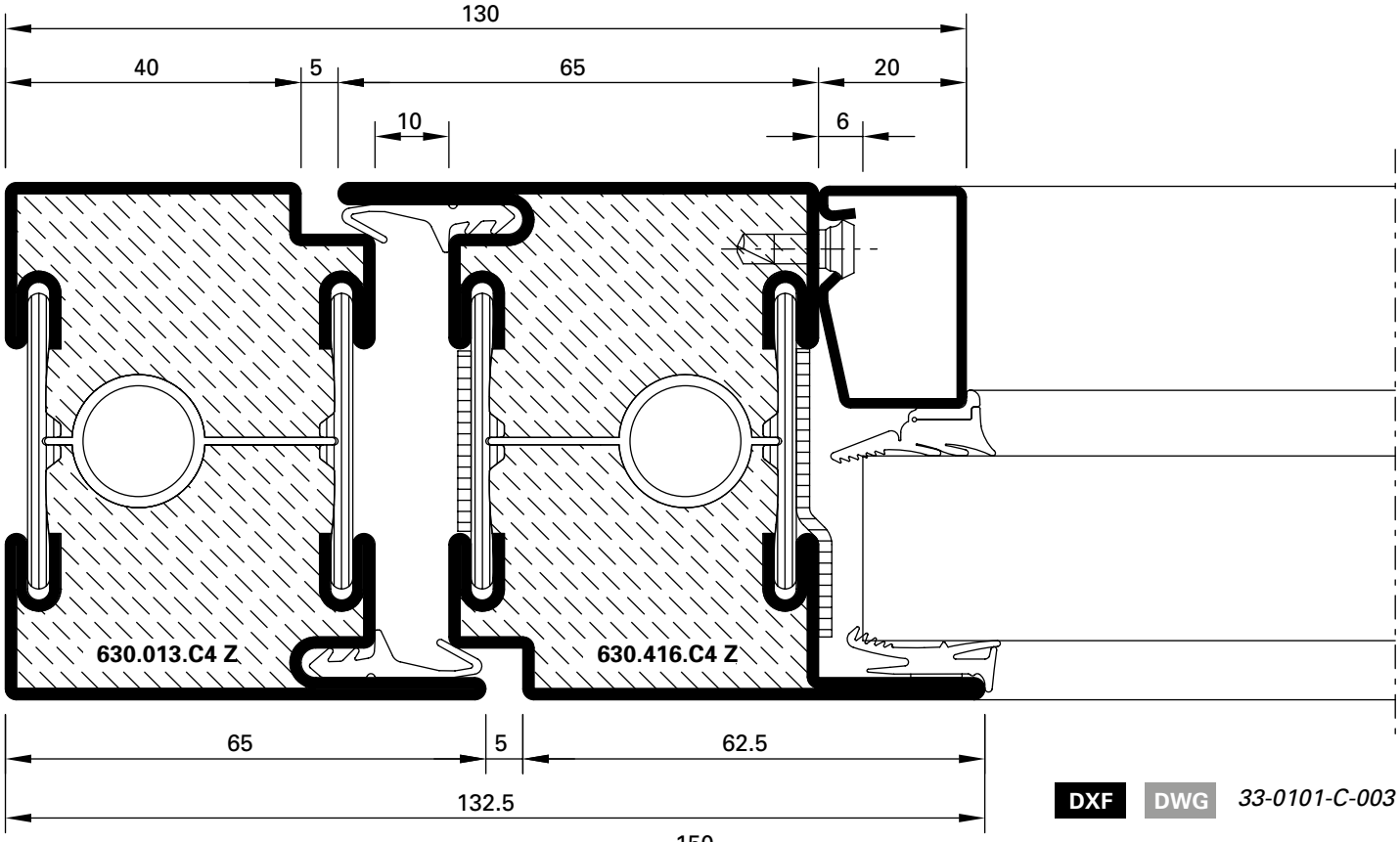

DXF DWG *33-0101-C-003*

4.0

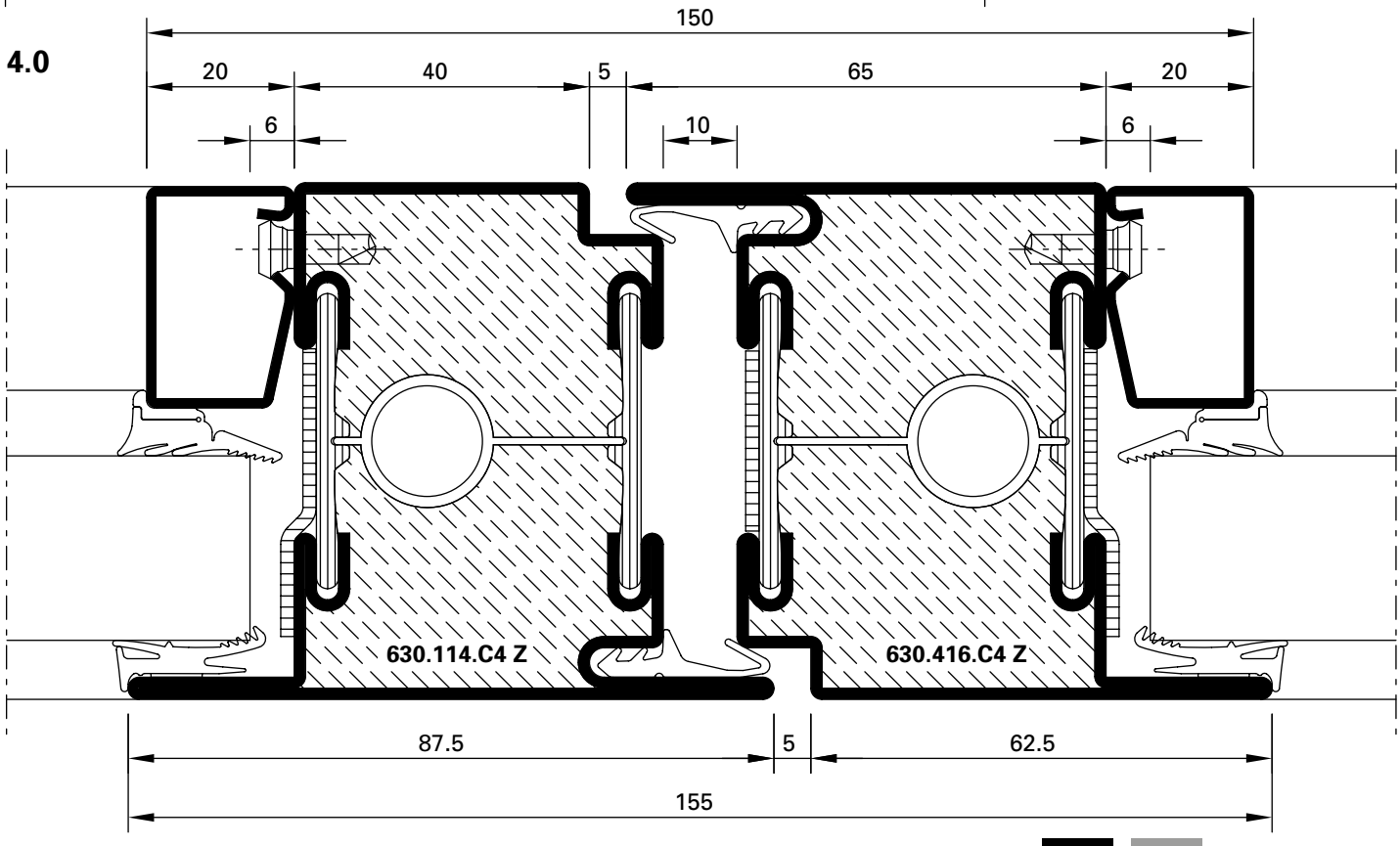

DXF DWG *33-0101-C-004*

2.1

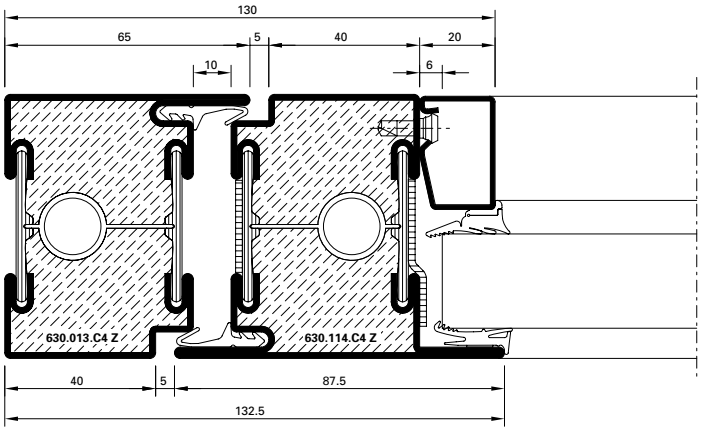

DXF DWG *33-0101-C-005*

4.1

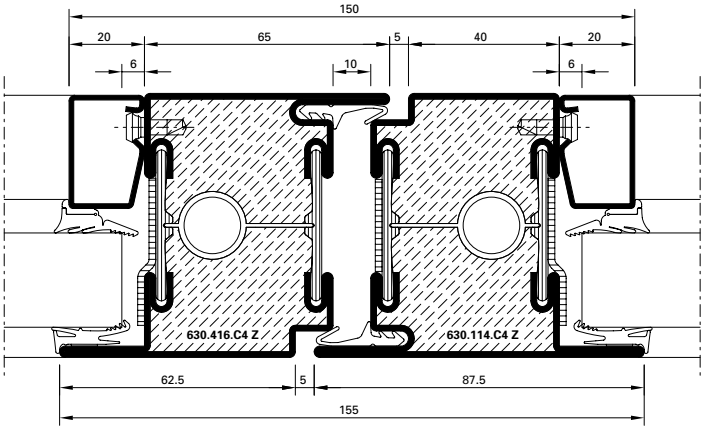

DXF DWG *33-0101-C-006*

4.2

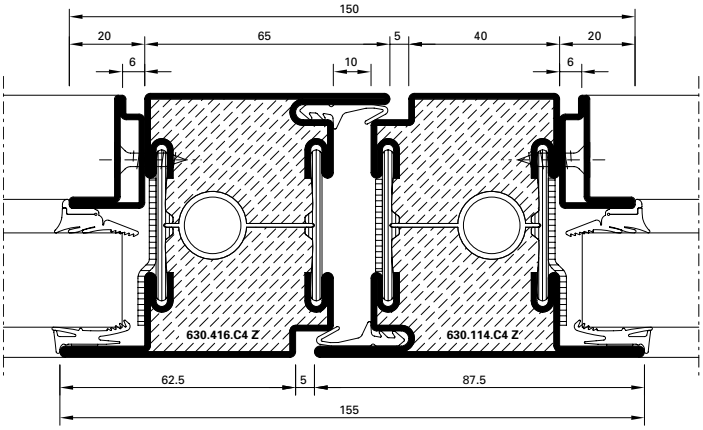

DXF DWG *33-0101-C-007*

3.1

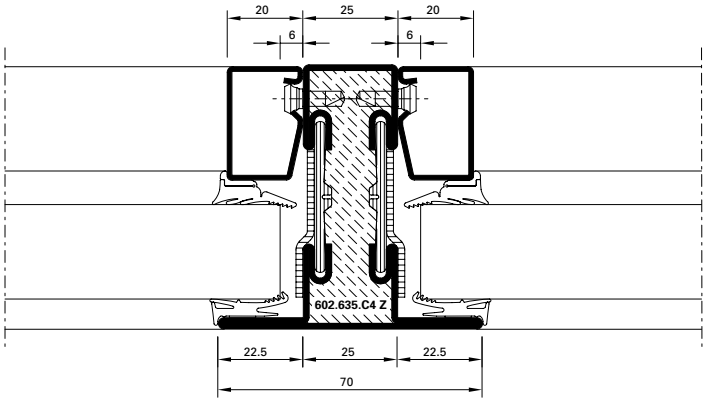

DXF DWG *33-0101-C-014*

2.2

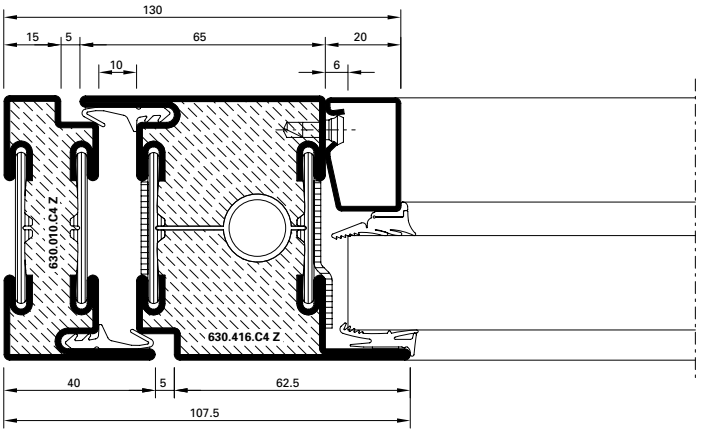

DXF DWG *33-0201-C-016*

2.3

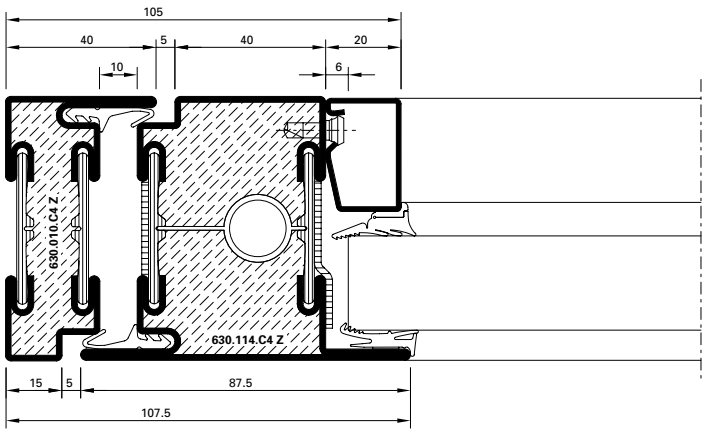

DXF DWG *33-0201-C-015*

5.0

DWG DXF

33-0101-C-008

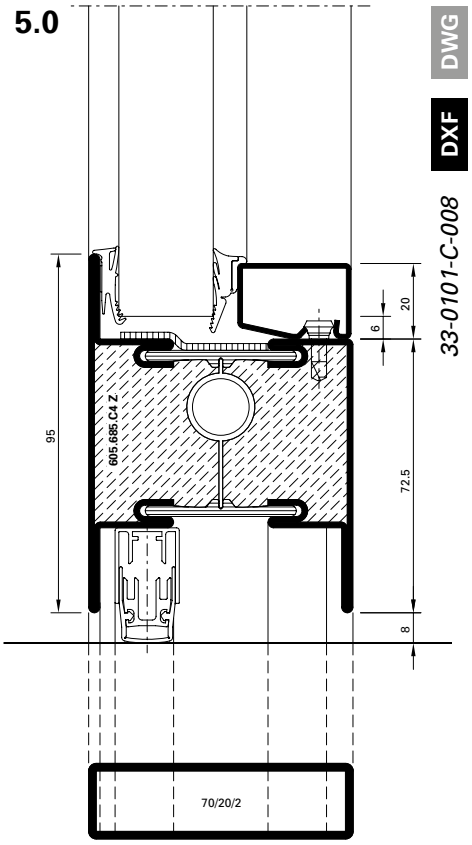

5.1

DWG DXF

33-0101-C-009

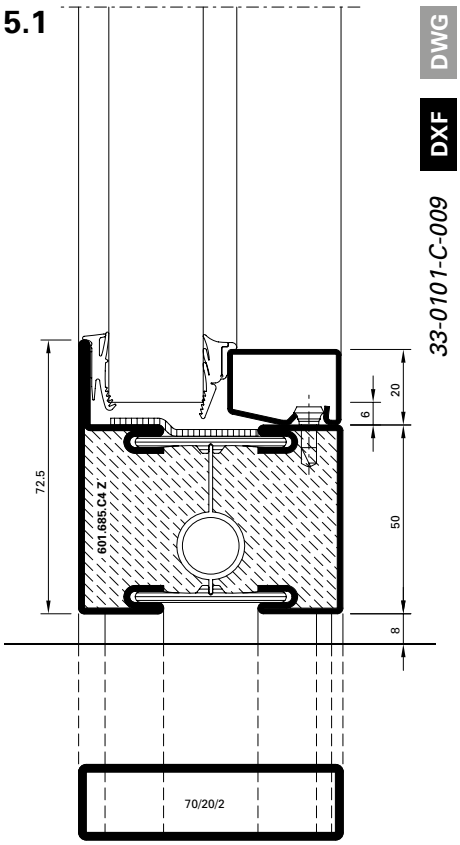

5.2

DWG DXF

33-0101-C-010

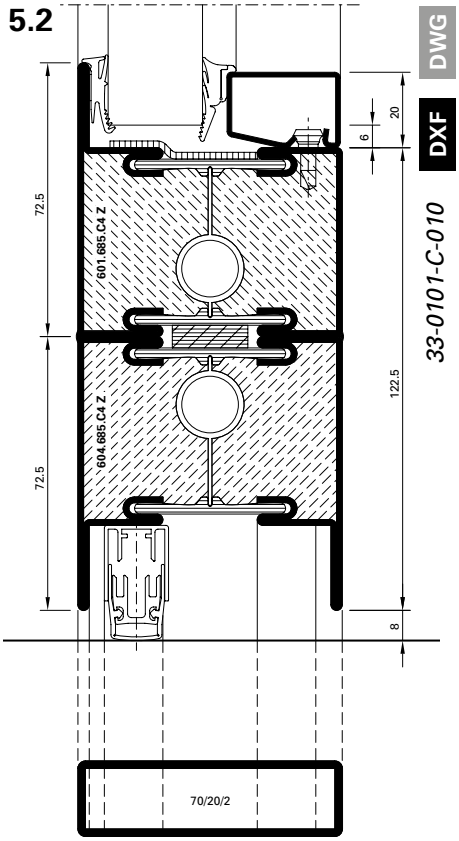

5.3

DWG DXF

33-0101-C-013

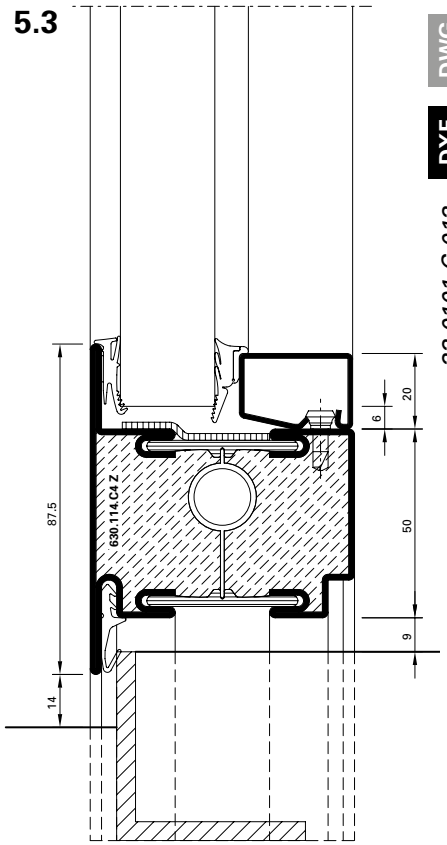

5.4

DWG DXF

33-0101-C-015

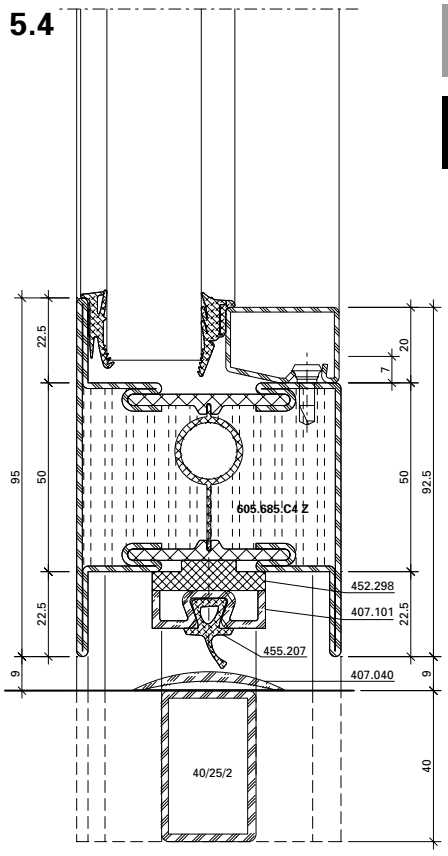

6.0

DWG DXF

33-0101-C-011

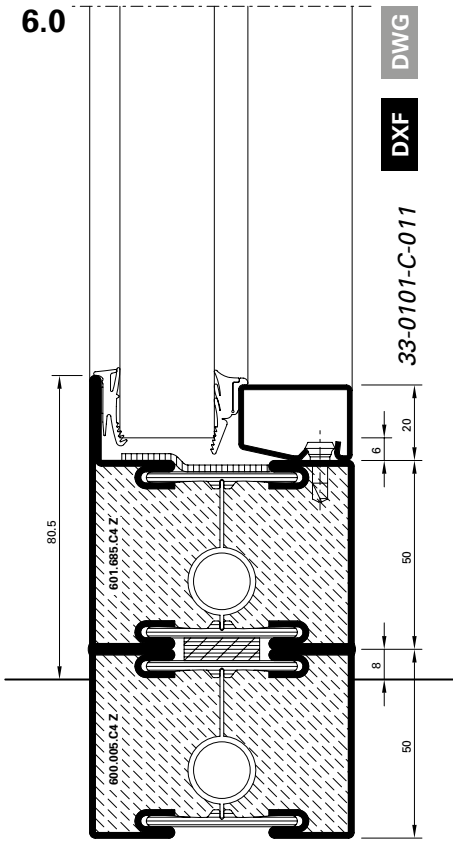

Anwendungsbeispiele (33-0101-S-001)
Exemples d'application (33-0101-S-001)
Example of application (33-0101-S-001)

DXF DWG

Janisol C4 EI60 / EI90
Janisol C4 EI60 / EI90
Janisol C4 EI60 / EI90

EI 60

A-A

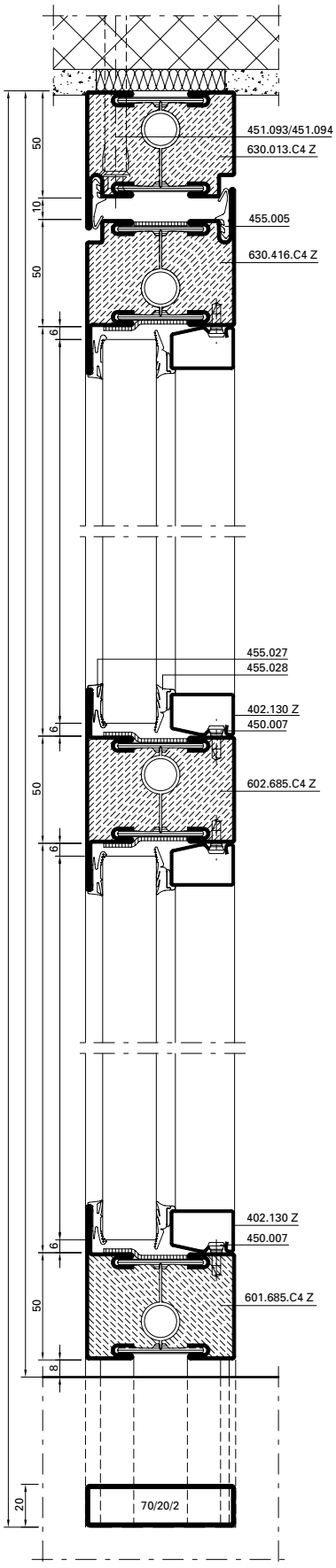

B-B

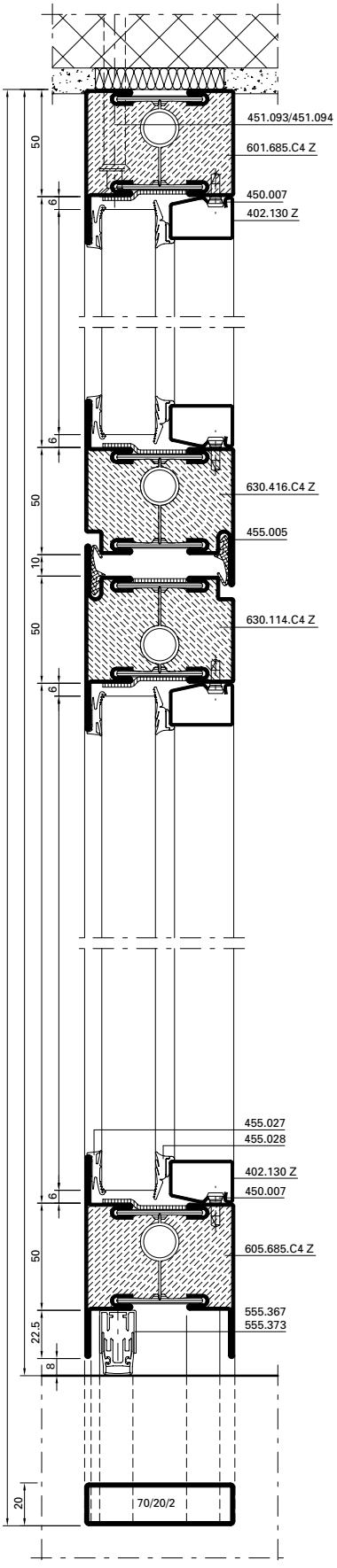

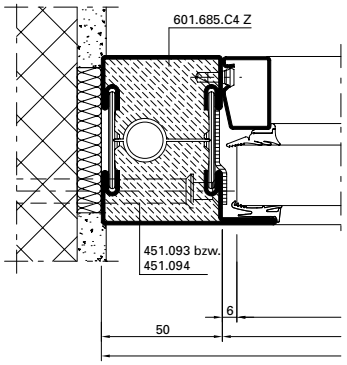

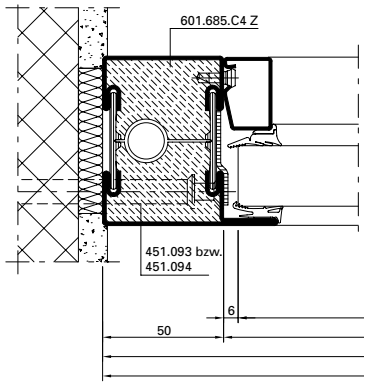

Alternative

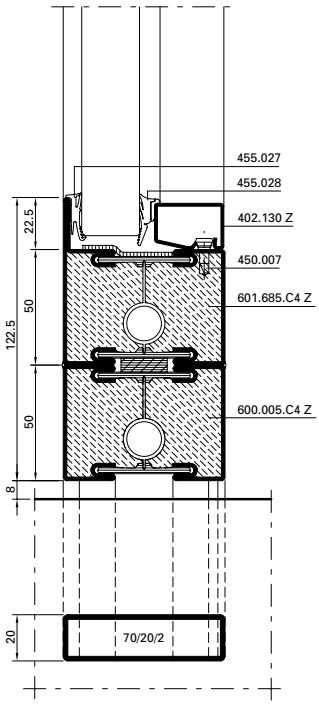

JANSEN

C-C

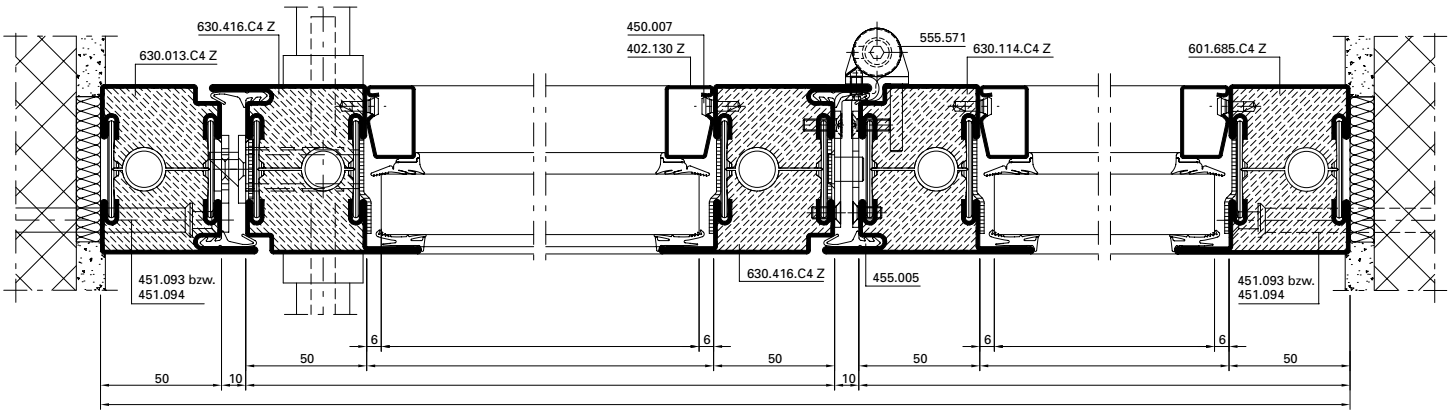

D-D

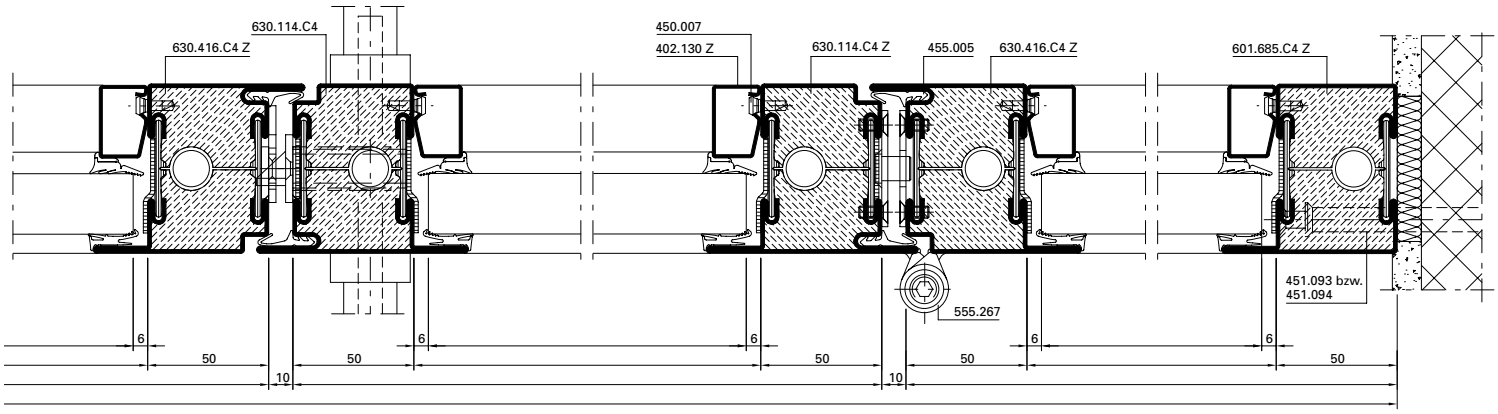

Alternative

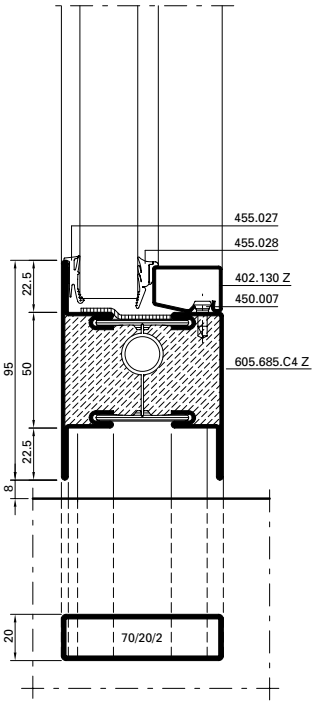

Alternative

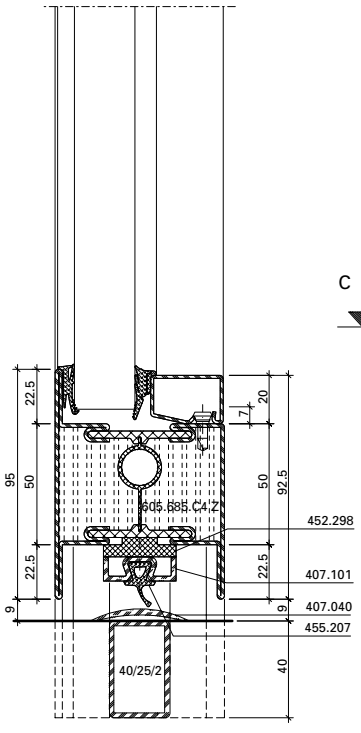

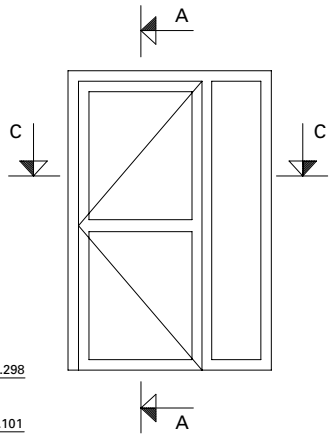

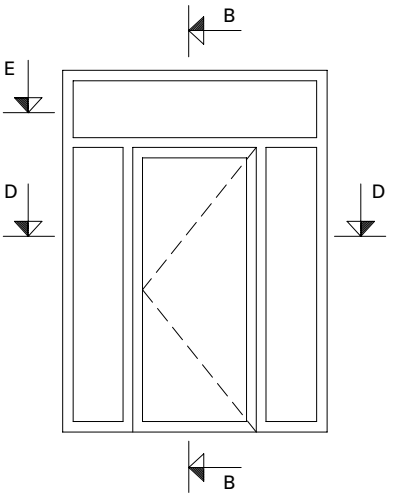



Anwendungsbeispiele (33-0101-S-002)
Exemples d'application (33-0101-S-002)
Example of application (33-0101-S-002)

DXF DWG

Janisol C4 EI60 / EI90
Janisol C4 EI60 / EI90
Janisol C4 EI60 / EI90

EI 60

A-A

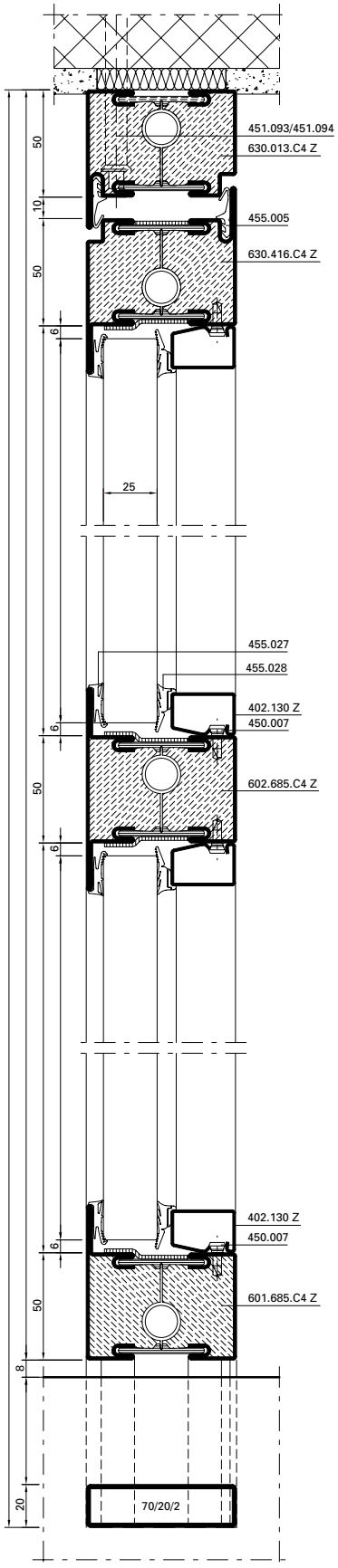

B-B

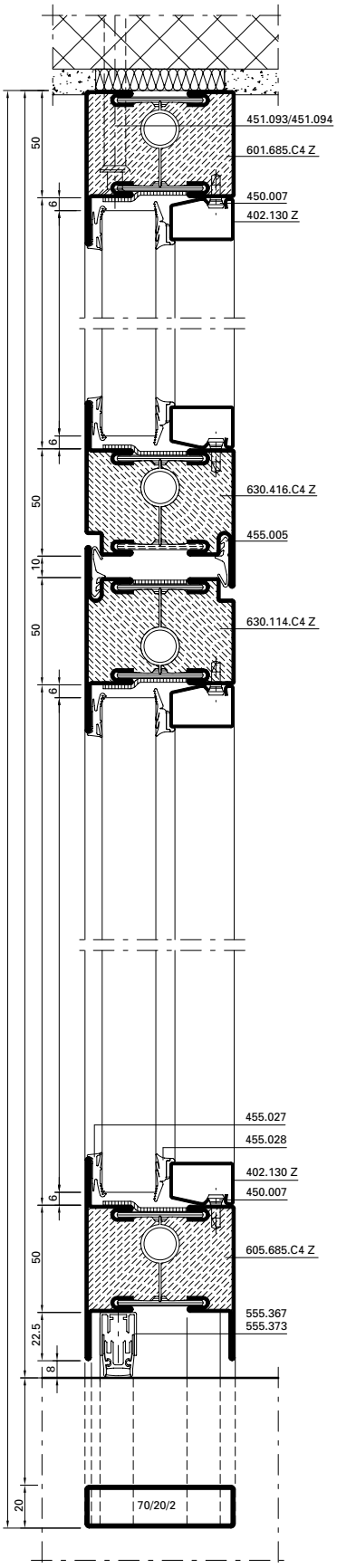

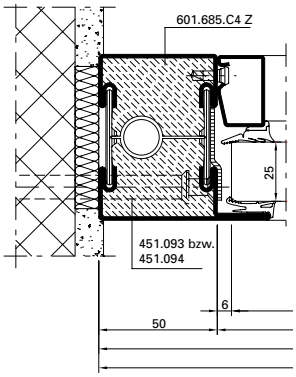

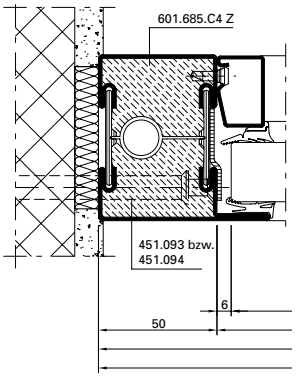

Alternative

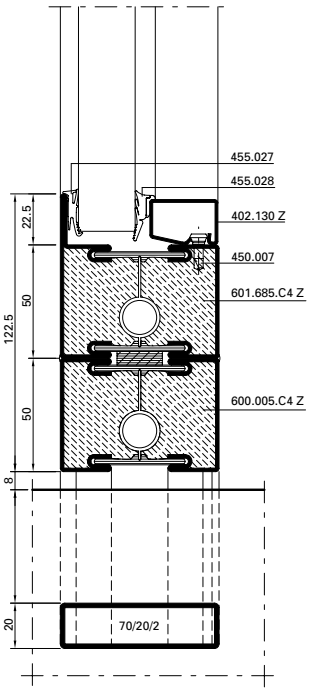

JANSEN

C-C

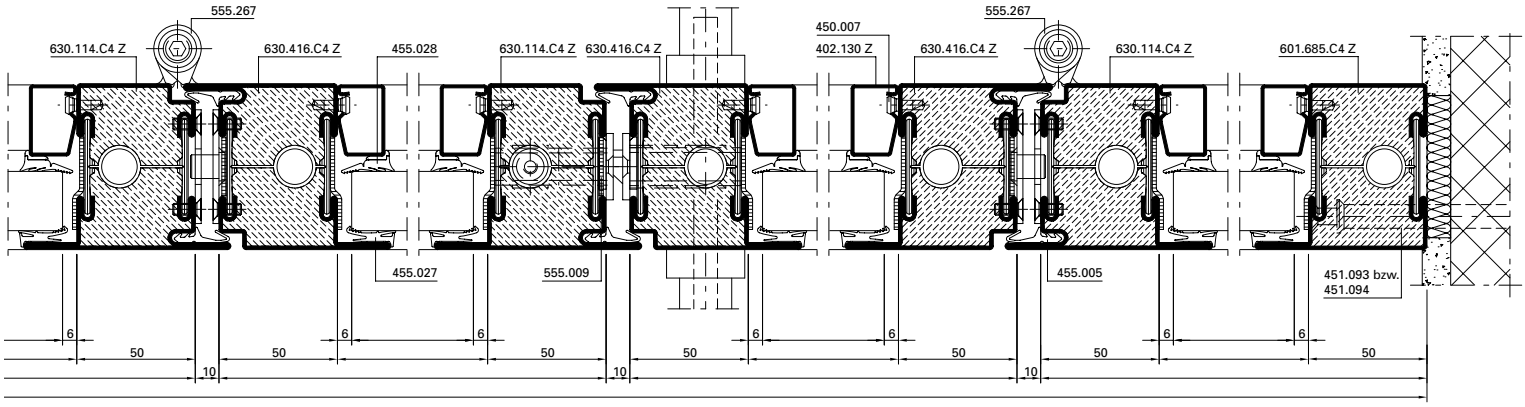
555.267
630.114.C4 Z
630.416.C4 Z
455.028
630.114.C4 Z
630.416.C4 Z
450.007
402.130 Z
555.267
630.416.C4 Z
630.114.C4 Z
601.685.C4 Z
455.027
555.009
455.005
451.093 bzw.
451.094
6
50
10

D-D

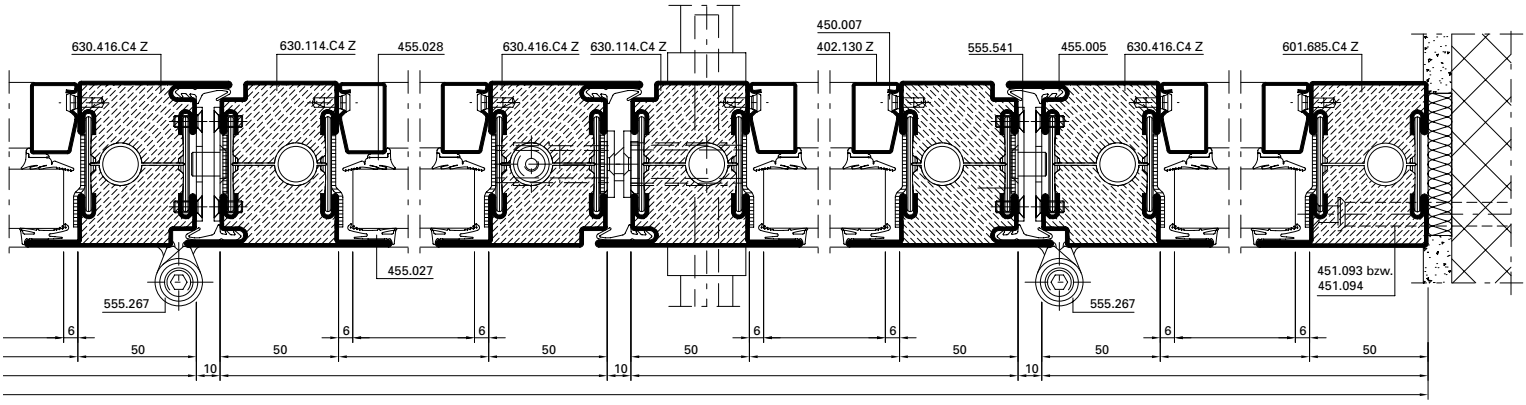
630.416.C4 Z
630.114.C4 Z
455.028
630.416.C4 Z
630.114.C4 Z
450.007
402.130 Z
555.541
455.005
630.416.C4 Z
601.685.C4 Z
455.027
555.267
555.267
451.093 bzw.
451.094
6
50
10

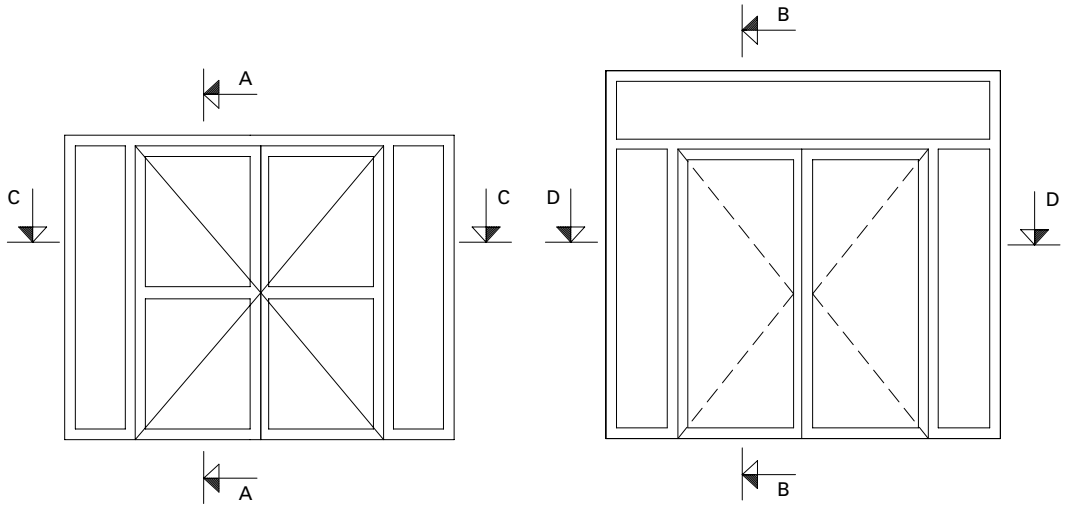
A
A
B
B
C
C
D
D

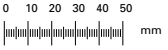
0 10 20 30 40 50
mm

A-A

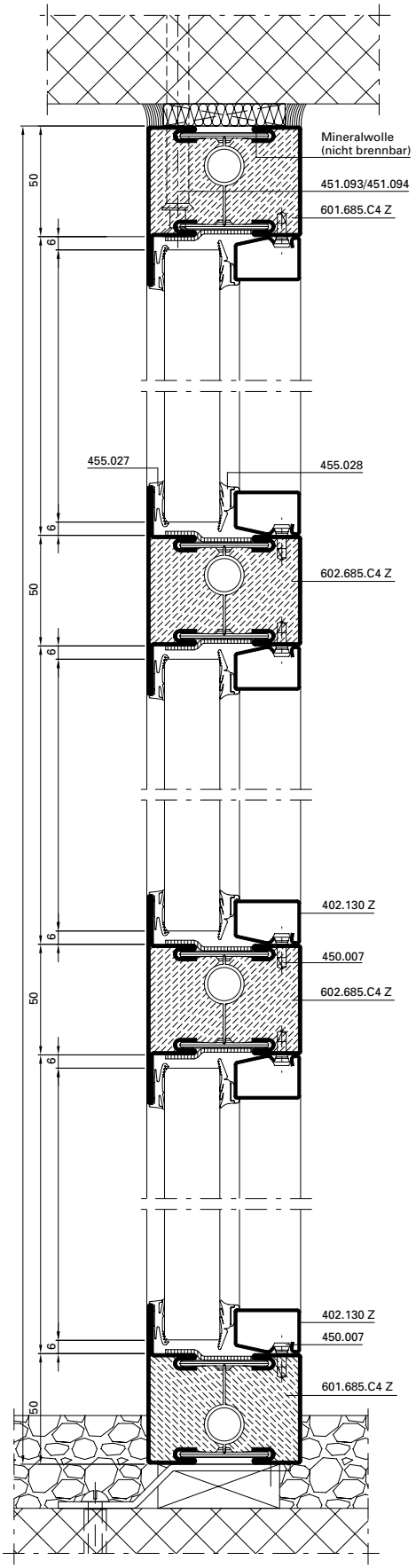

Alternative

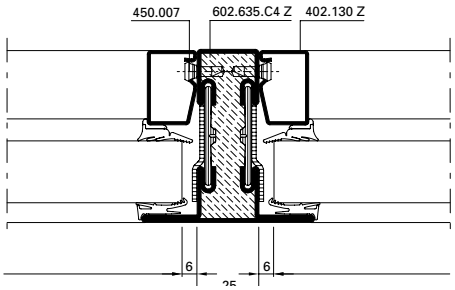

Alternative

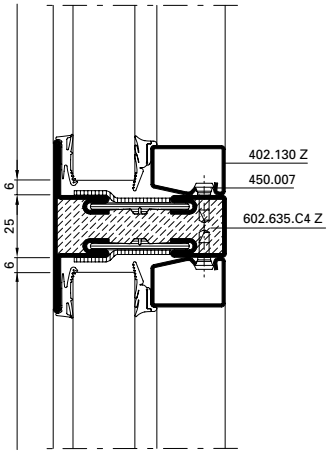

Alternative

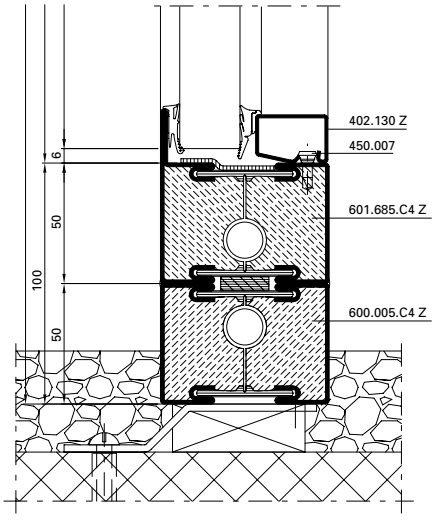

B-B

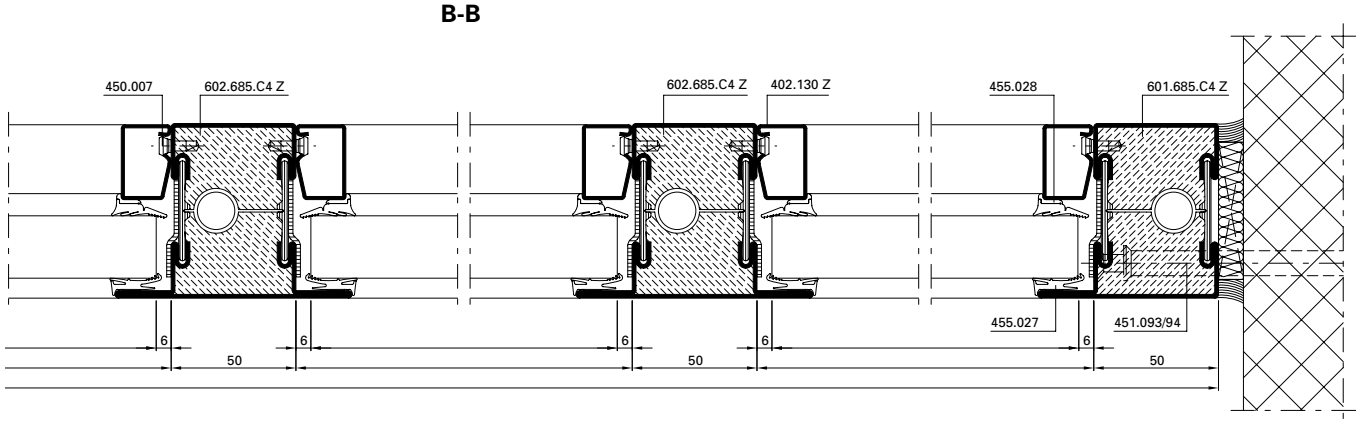

B-B mit Elementkopplung

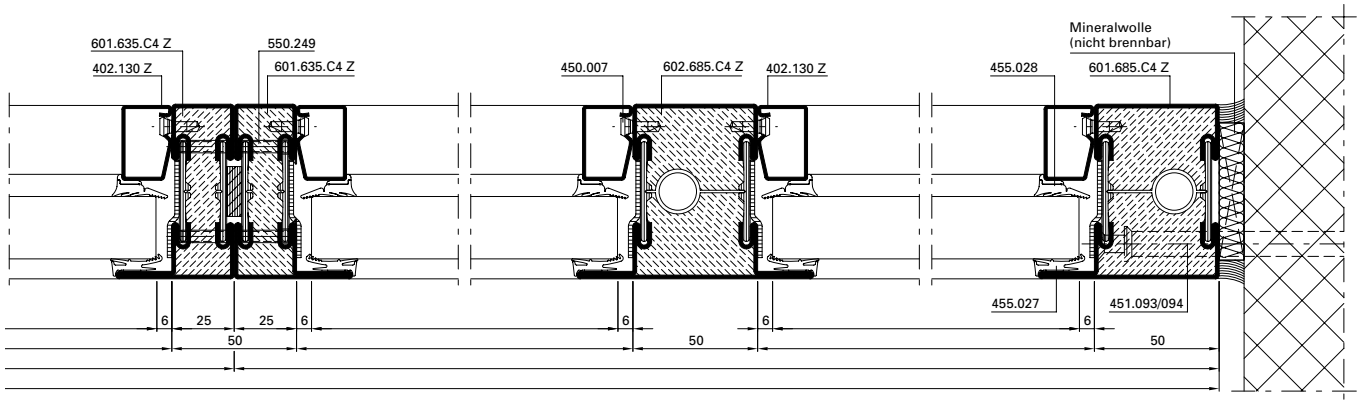

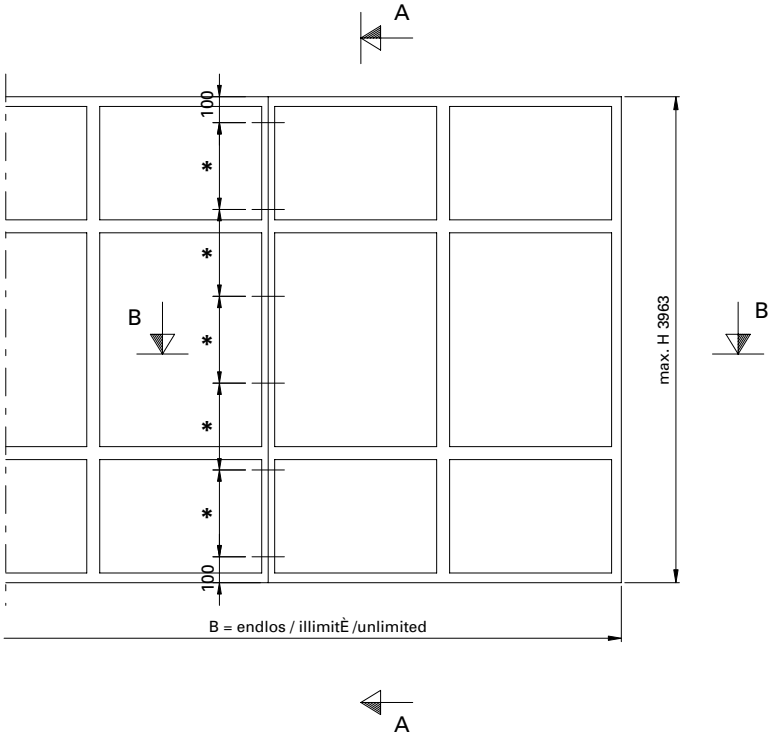



max. Glasfelder:
B 1291 x H 2500 mm
B 2500 x H 1400 mm

* Schrauben-Abstand ≤ 500 mm

* Distance des vis ≤ 500 mm

* Screw distance ≤ 500 mm

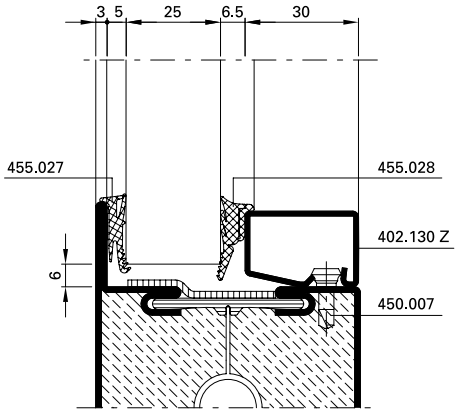

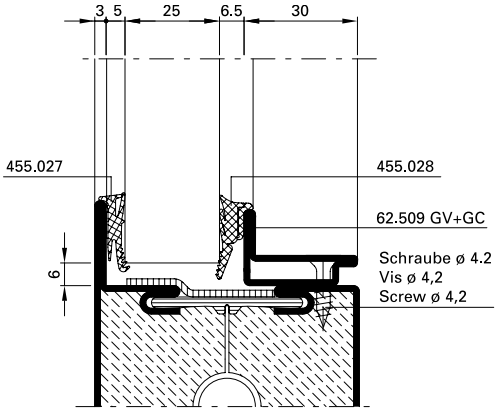

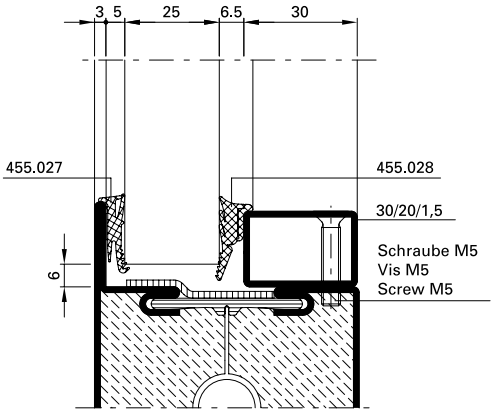

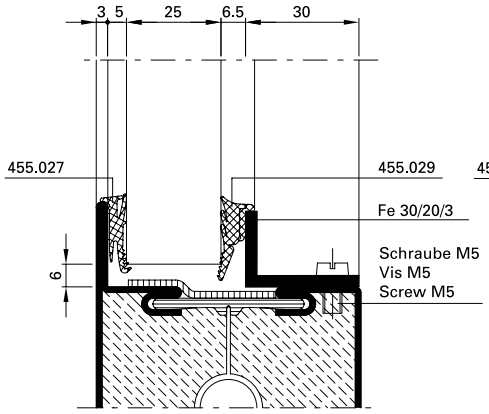

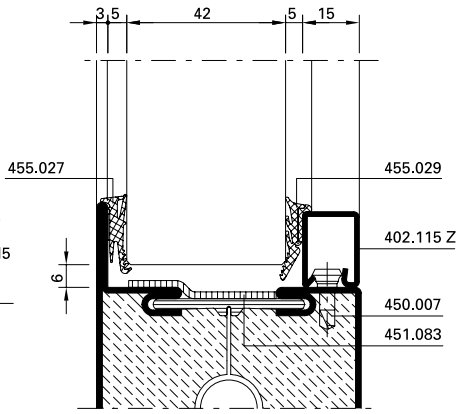

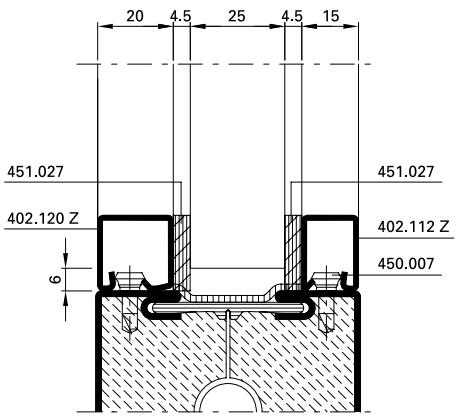

Promatect H
Tür oder Festverglasung
Porte ou vitrage fixe
Door or fixed glazing

Promatect H
Tür oder Festverglasung
Porte ou vitrage fixe
Door or fixed glazing

Promatect H
Tür oder Festverglasung
Porte ou vitrage fixe
Door or fixed glazing

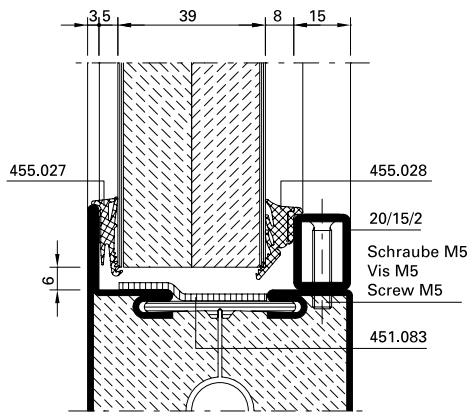

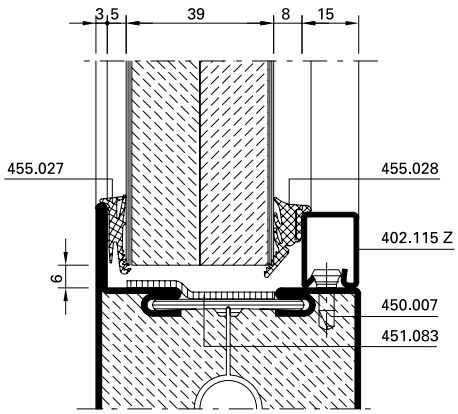

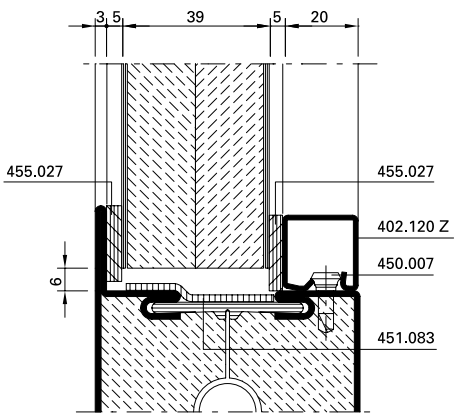

Bedingt durch verschiedene Toleranzen (Profile, Glasleisten, Anordnung Befestigungsknöpfe, Glasdichtungen resp. Papierfaserbänder und Glaselemente) empfehlen wir, die Wahl der Papierfaserbänder resp. Glasdichtungen vorgängig an einem Element zu prüfen.

A cause des différentes tolérances (profilés, parcloses, disposition boutons de fixation, joints de vitrage resp. bande de papier et éléments vitrés) nous recommandons d'effectuer un essai préalable avec la bande de fibre de papier resp. joints de vitrage choisie sur un élément.

Owing to variations in the tolerances (profiled sections, glazing beads, layout of bead studs, glazing weatherstrips, paper fibre strips and glazing) it is advisible to check your choice of paper fibre strips resp. glazing weatherstrips on an infill panel beforehand.

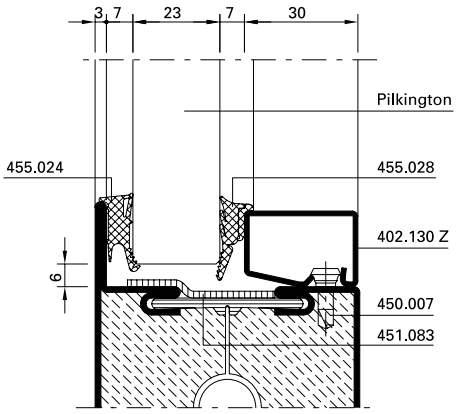
3,7
23
7
30
Pilkington
455.024
455.028
402.130 Z
6
450.007
451.083

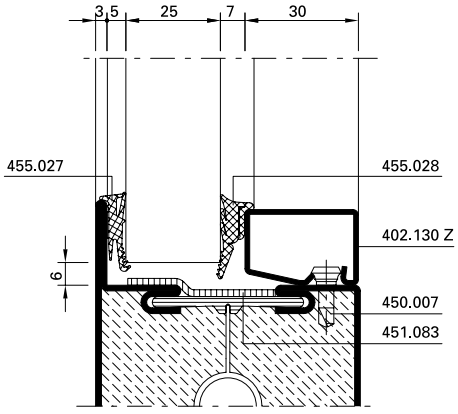
3,5
25
7
30
455.027
455.028
402.130 Z
6
450.007
451.083

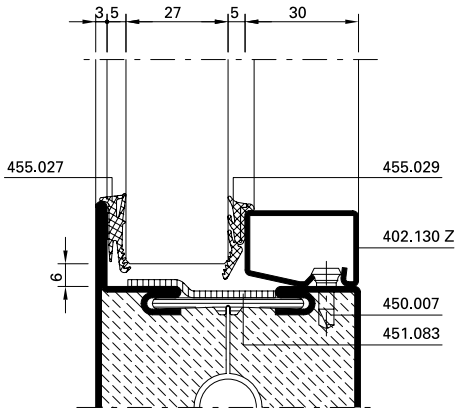
3,5
27
5
30
455.027
455.029
402.130 Z
6
450.007
451.083

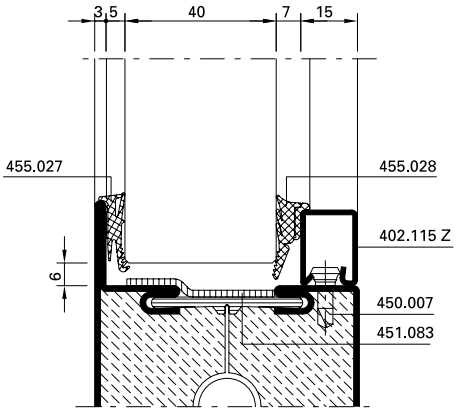
3,5
40
7
15
455.027
455.028
402.115 Z
6
450.007
451.083

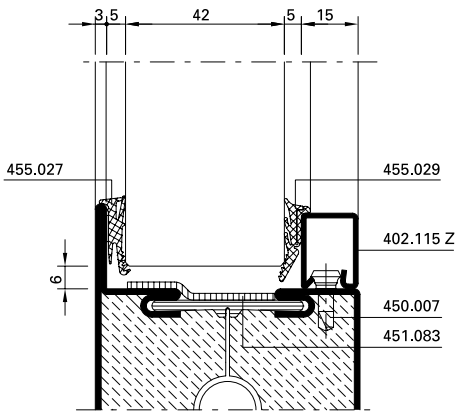
3,5
42
5
15
455.027
455.029
402.115 Z
6
450.007
451.083

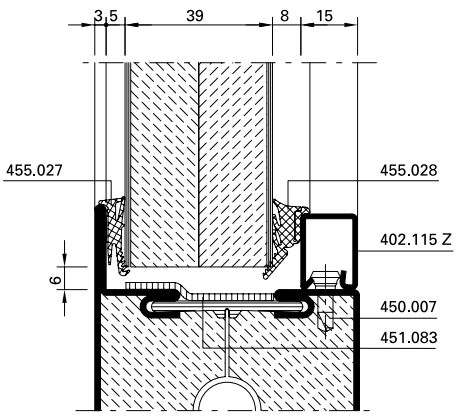
3,5
39
8
15
455.027
455.028
402.115 Z
6
450.007
451.083

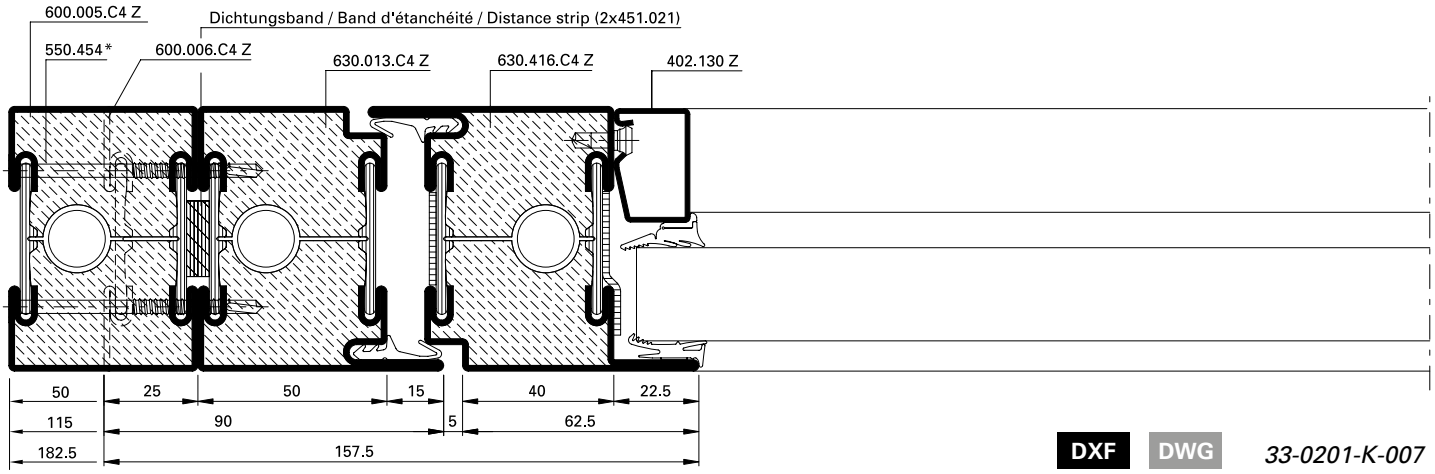

DXF DWG *33-0201-K-007*

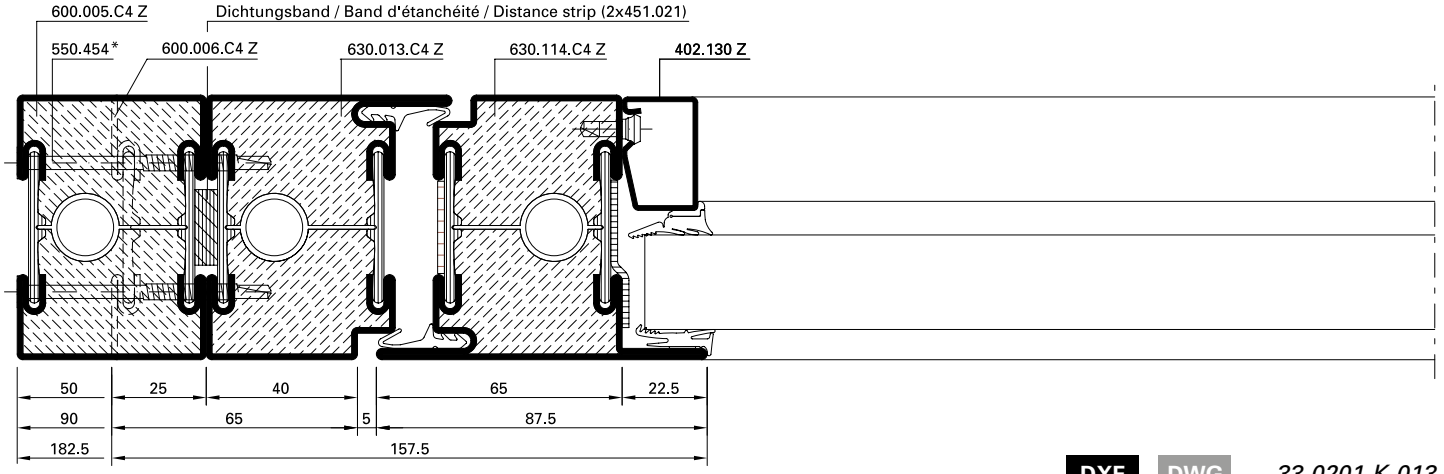

DXF DWG *33-0201-K-013*

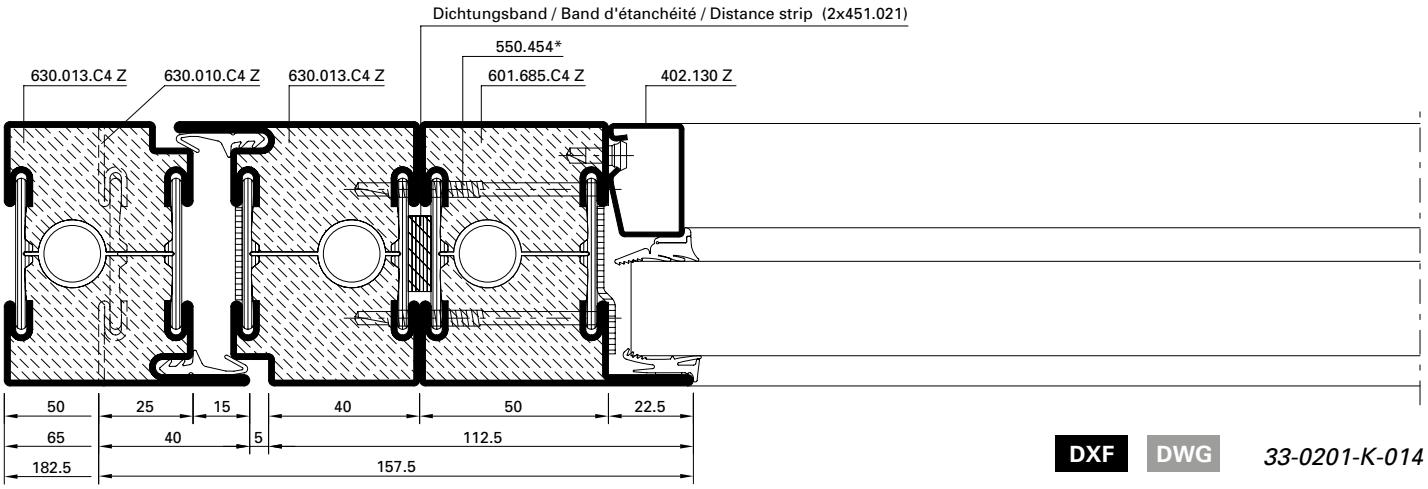

DXF DWG *33-0201-K-014*

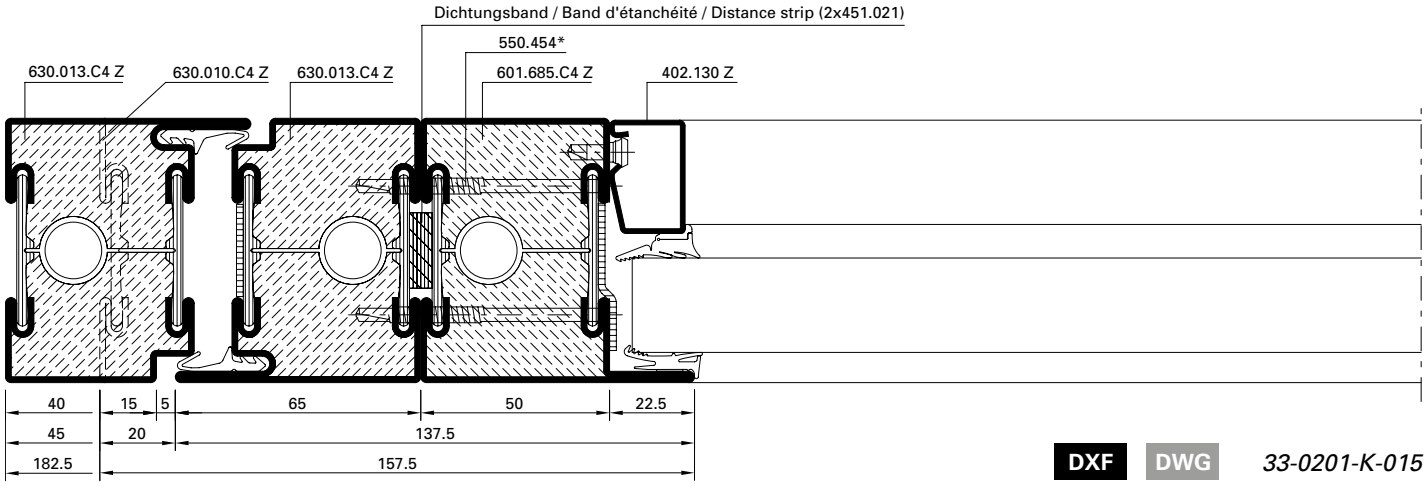

DXF DWG *33-0201-K-015*

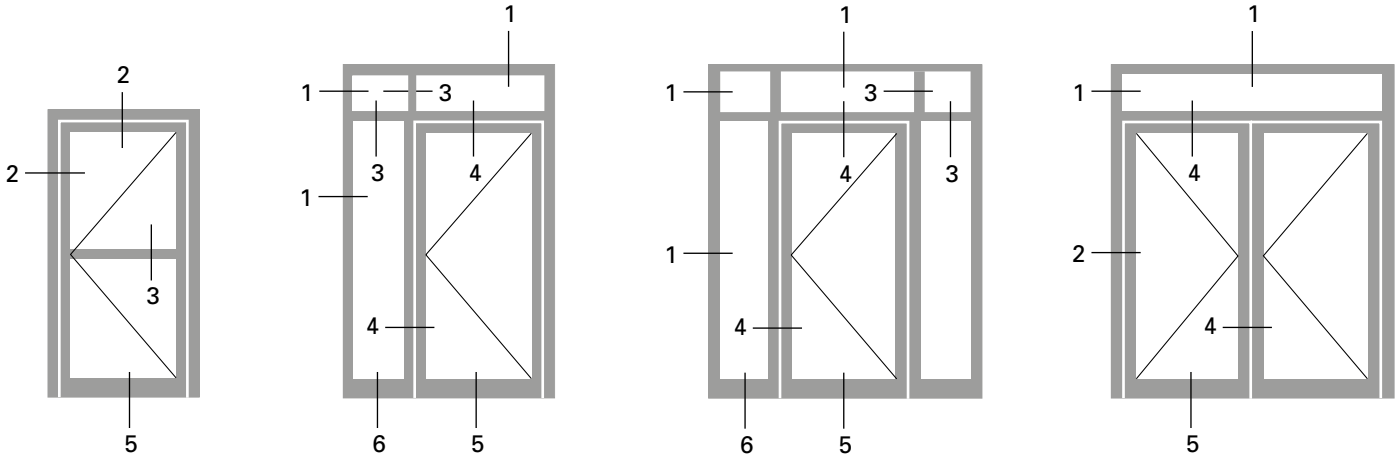

1.0

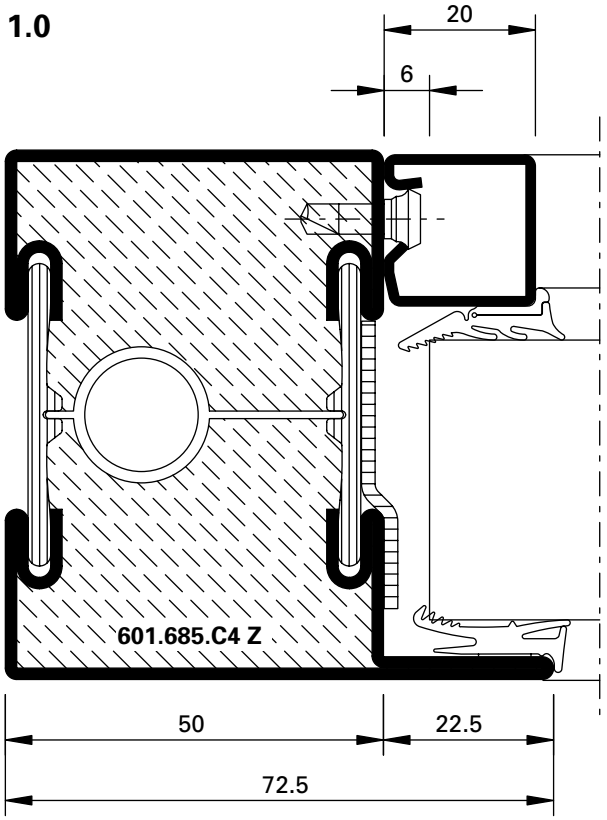

3.0

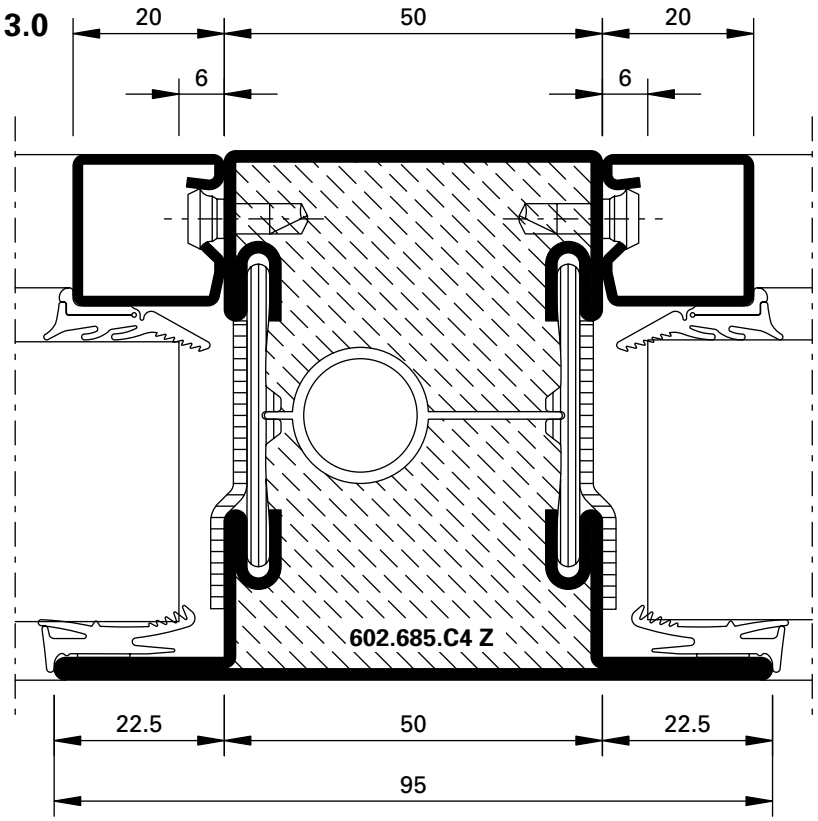

DXF **DWG** *33-0201-C-001*

DXF **DWG** *33-0201-C-002*

2.0

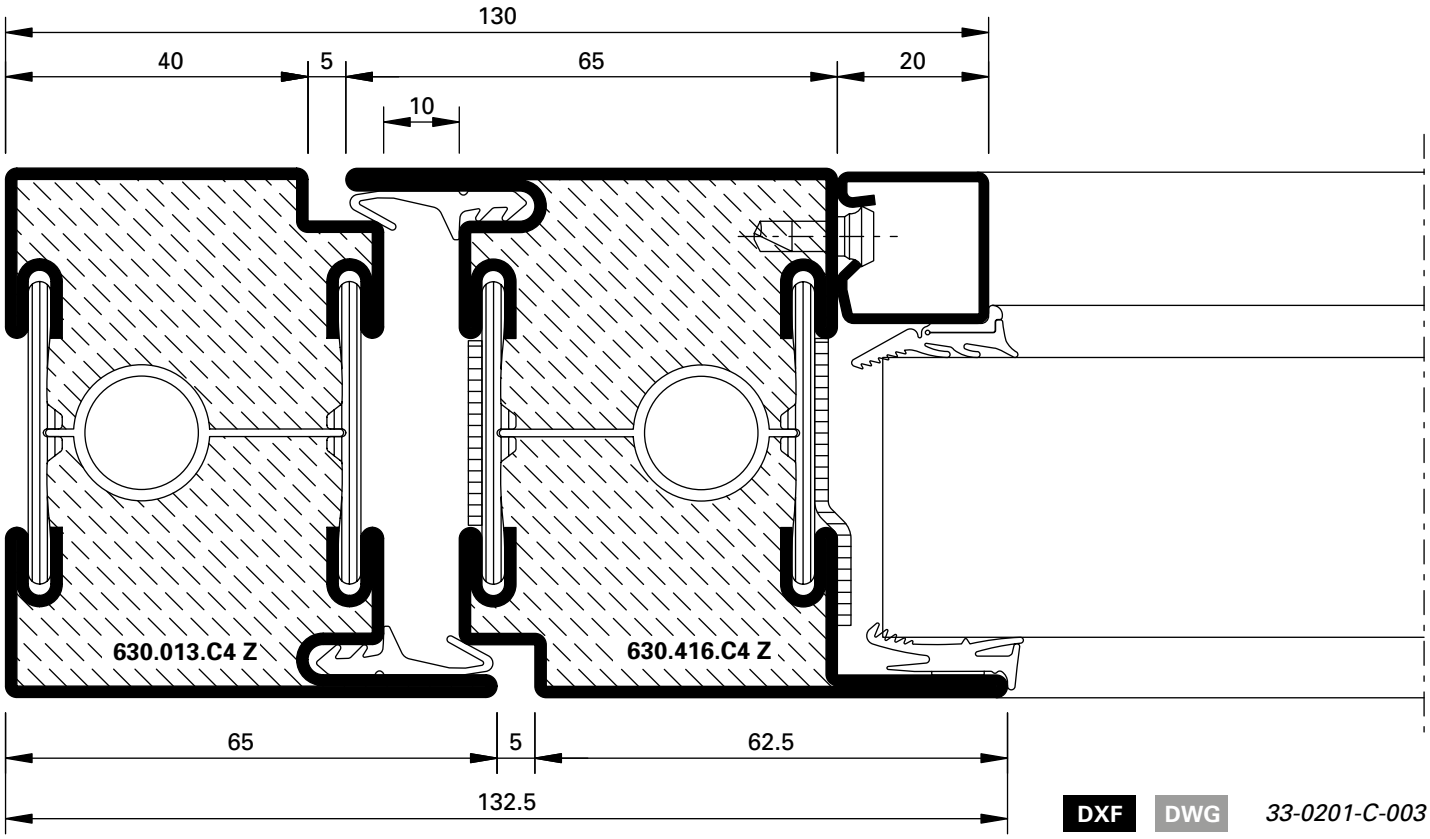

DXF DWG *33-0201-C-003*

4.0

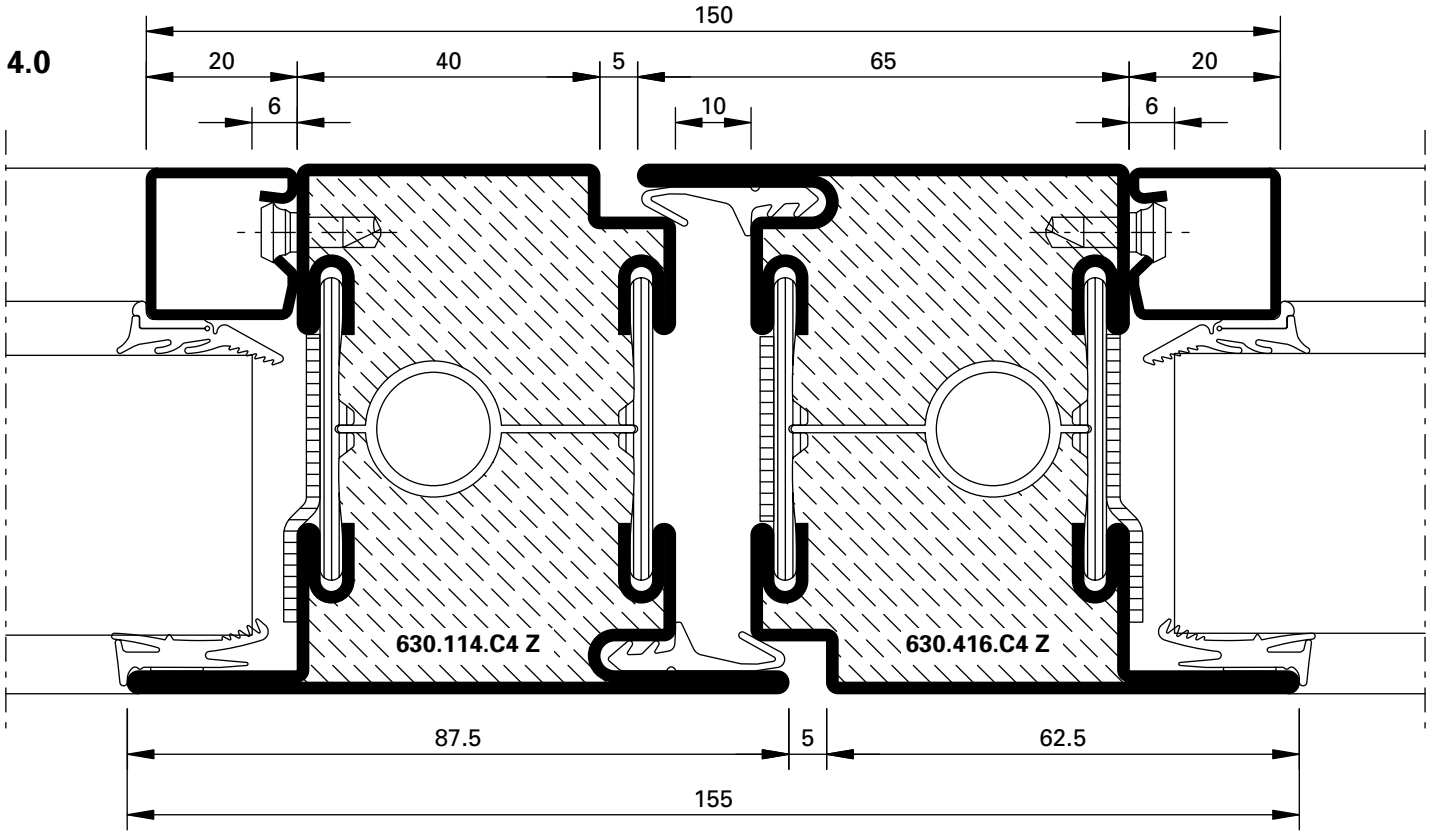

DXF DWG *33-0201-C-004*

2.1

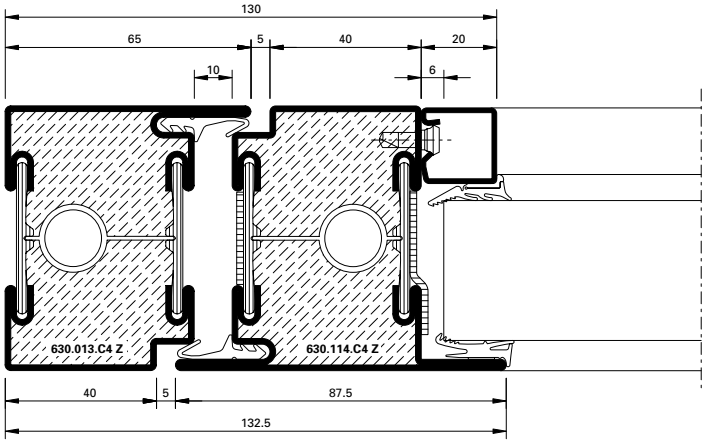

DXF DWG *33-0201-C-005*

4.1

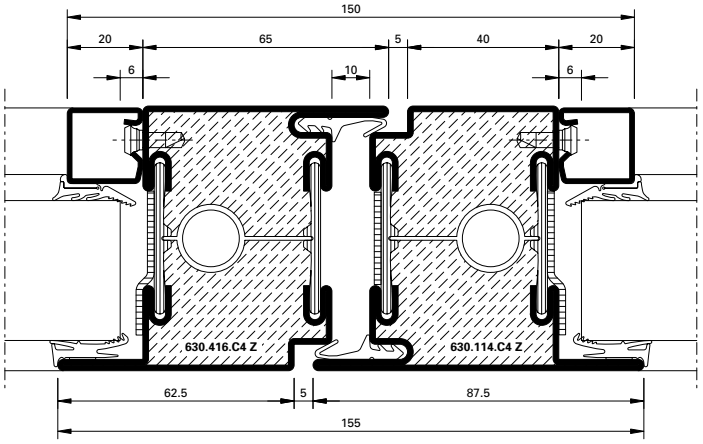

DXF DWG *33-0201-C-006*

4.2

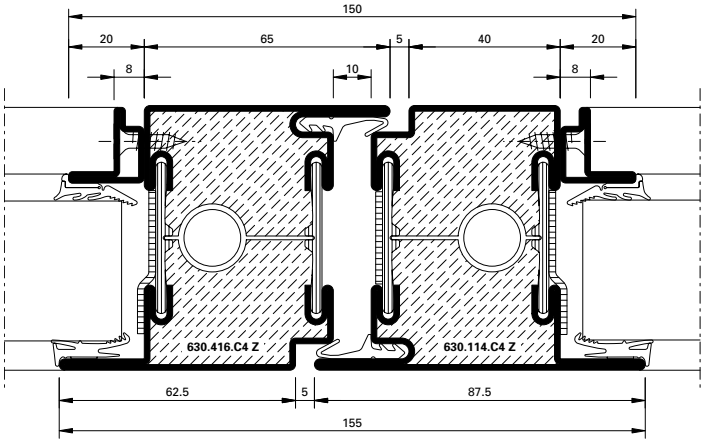

DXF DWG *33-0201-C-007*

5.0

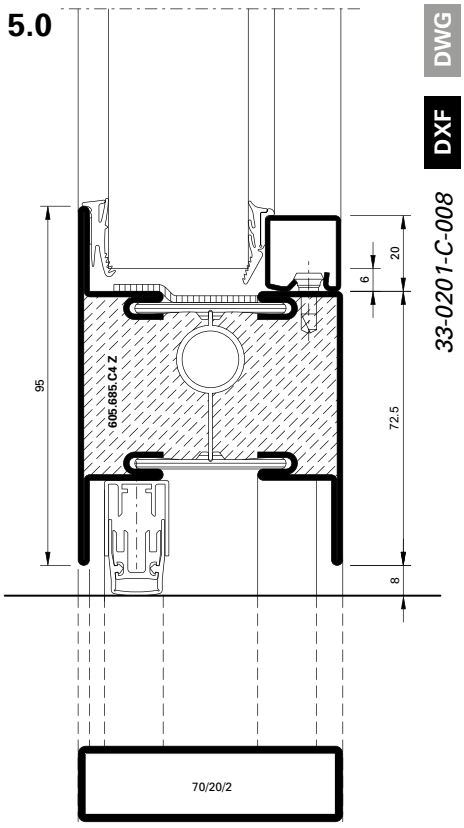

DWG DXF *33-0201-C-008*

5.1

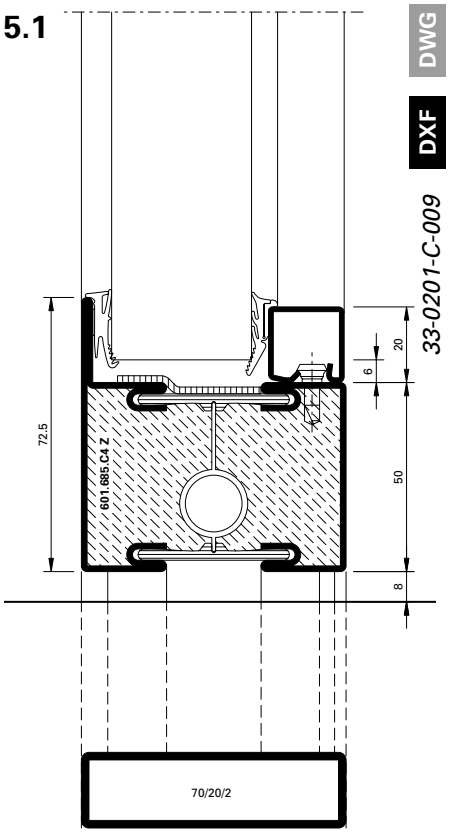

DWG DXF *33-0201-C-009*

5.2

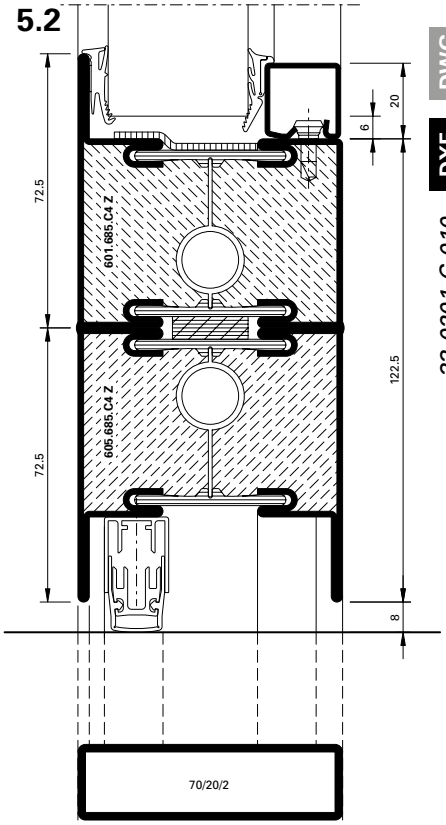

DWG DXF *33-0201-C-010*

5.3

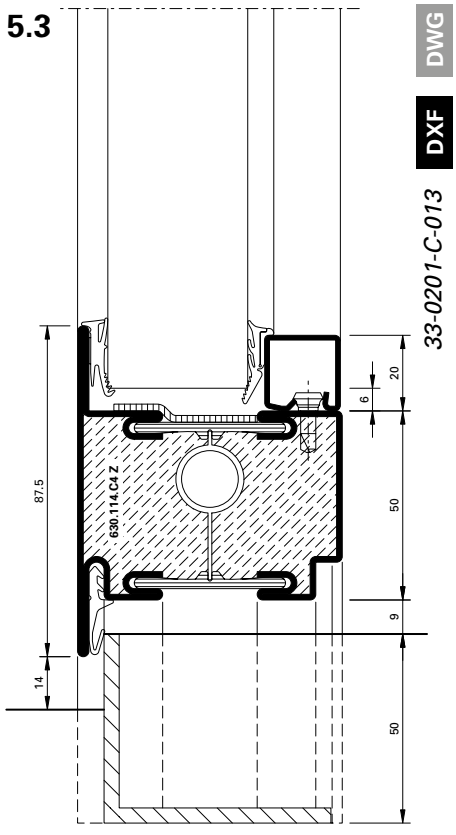

DWG DXF *33-0201-C-013*

6.0

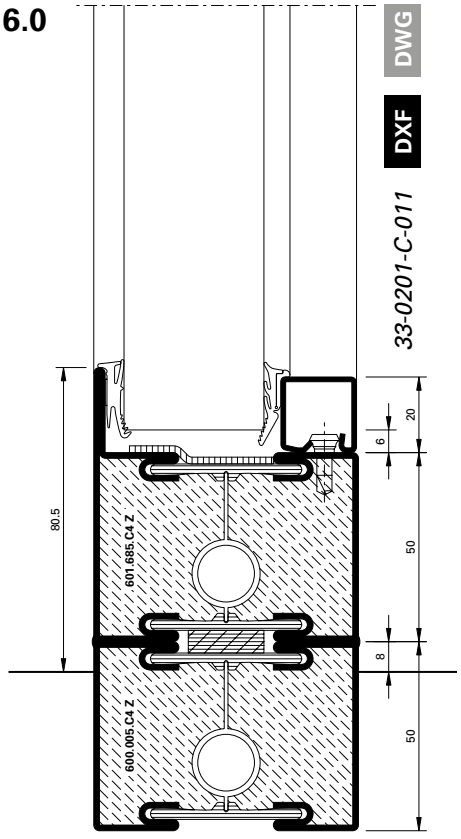

DWG DXF *33-0201-C-011*

6.1

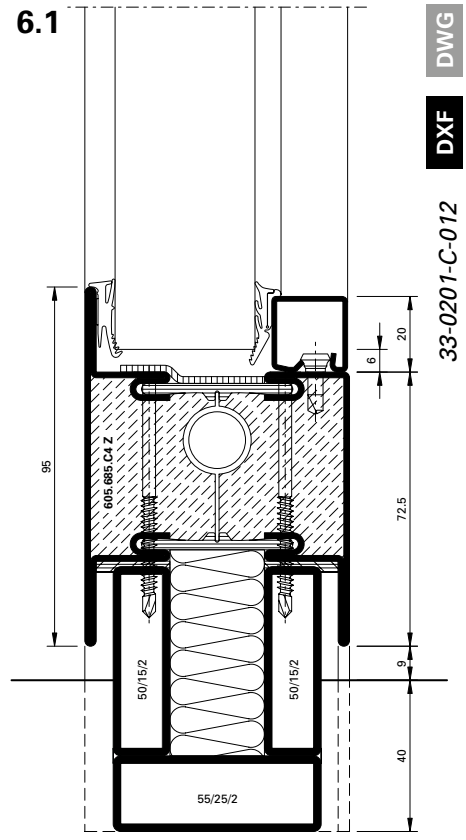

DWG DXF *33-0201-C-012*

Anwendungsbeispiele (33-0201-S-001)
Exemples d'application (33-0201-S-001)
Example of application (33-0201-S-001)

DXF DWG

Janisol C4 EI60 / EI90
Janisol C4 EI60 / EI90
Janisol C4 EI60 / EI90

EI 90

A-A

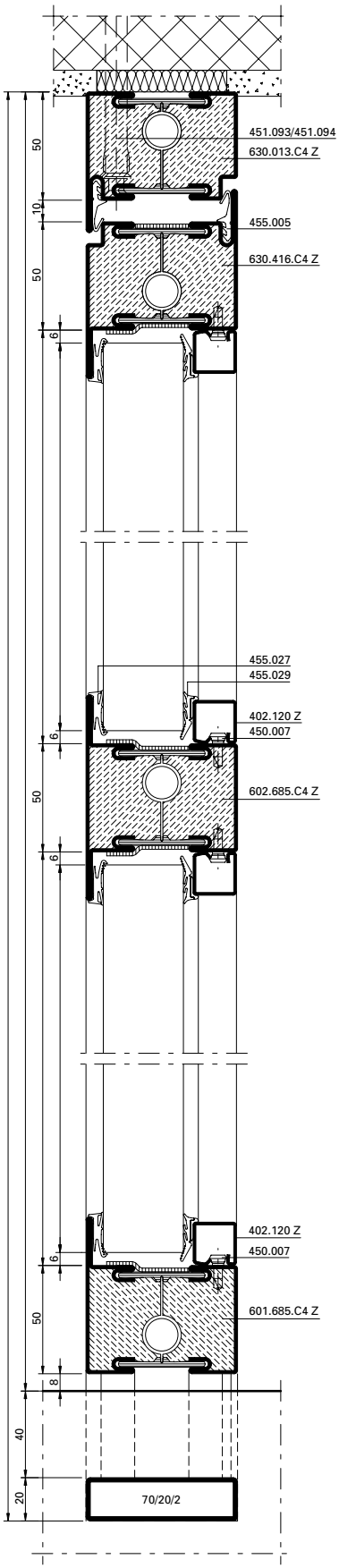

B-B

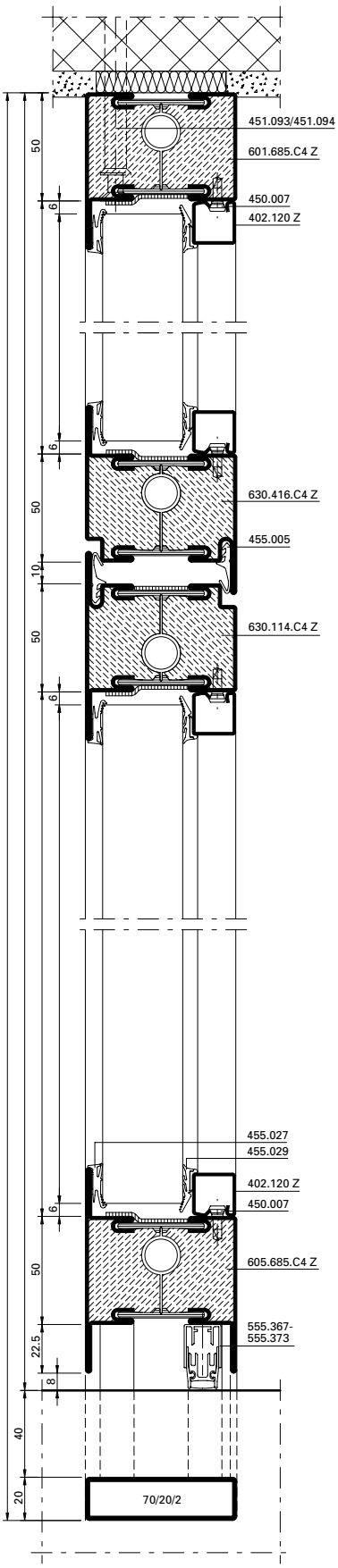

Detail E

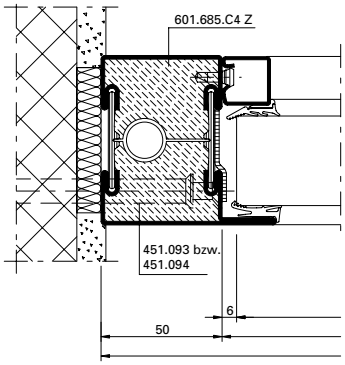

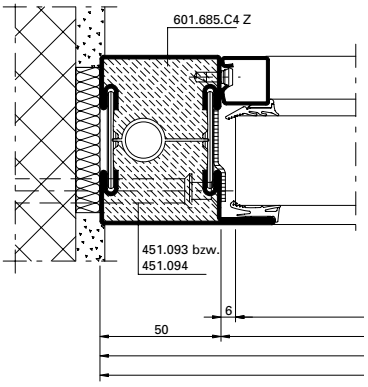

Alternative

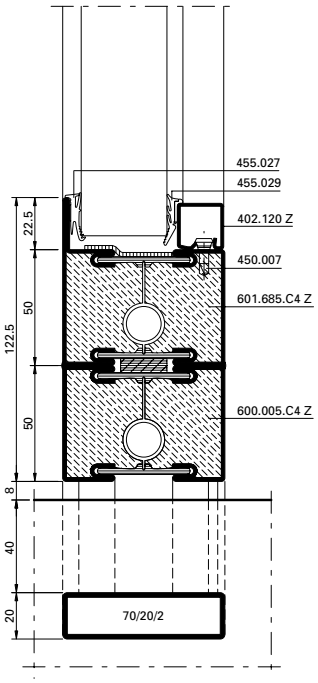

JANSEN

C-C

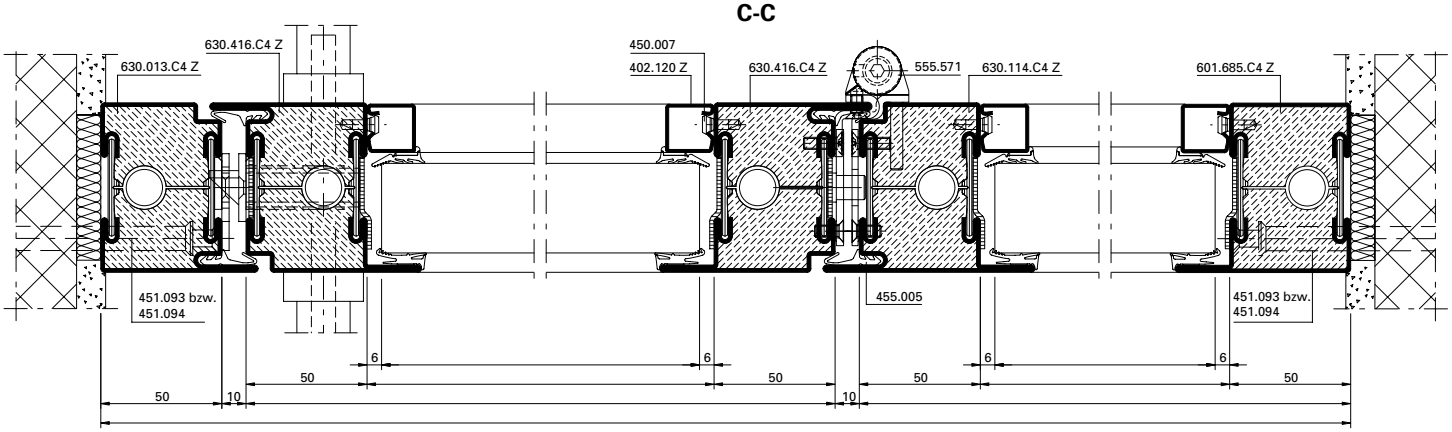

D-D

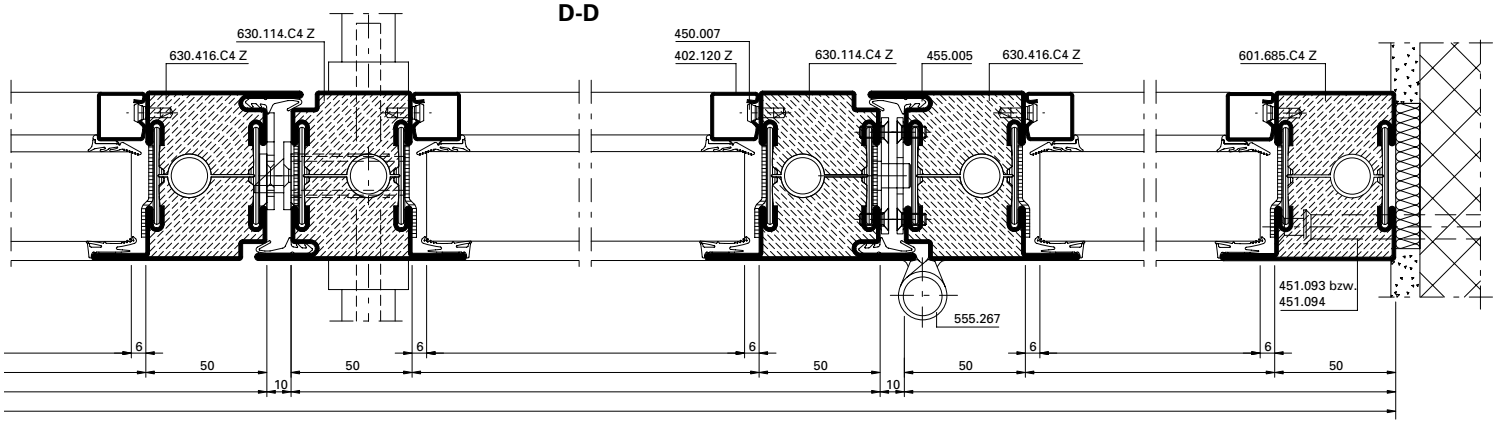

Alternative

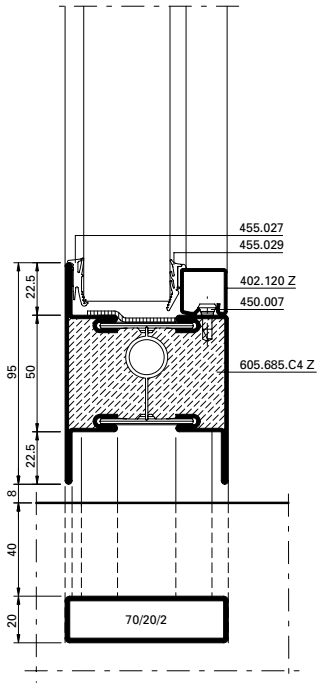

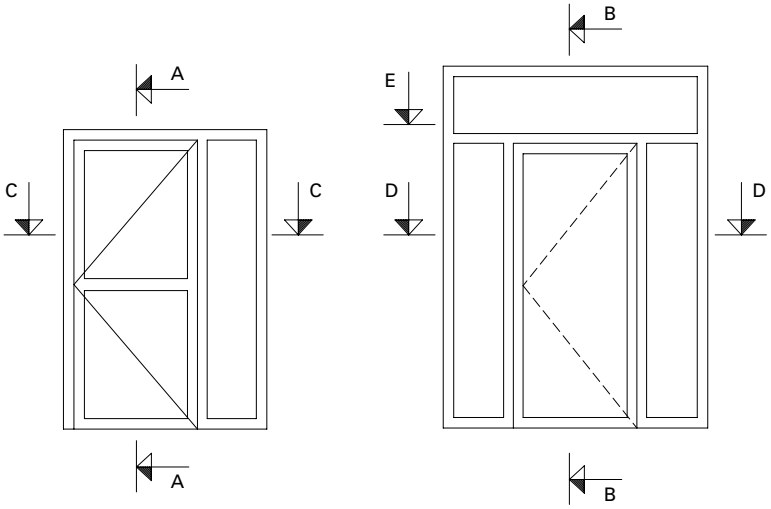



A-A

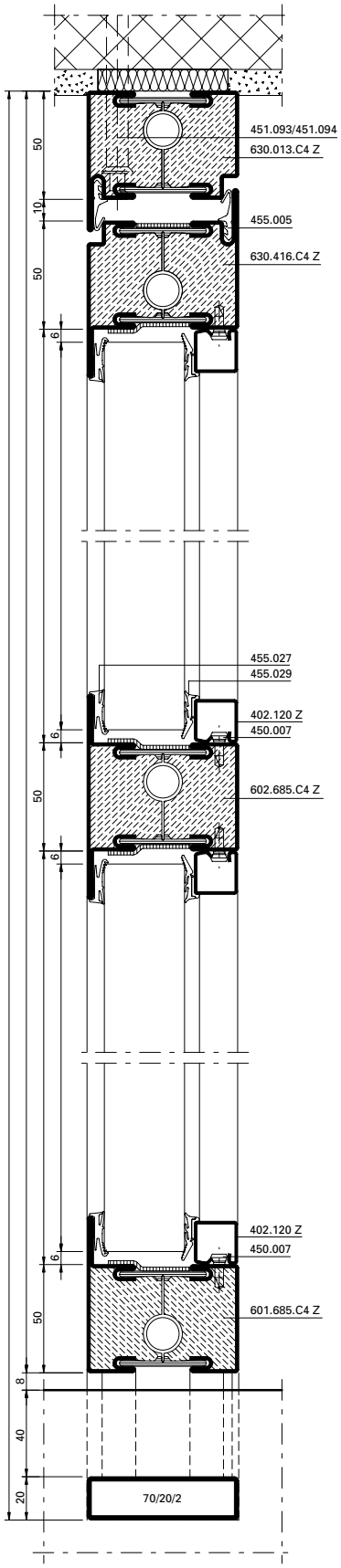

B-B

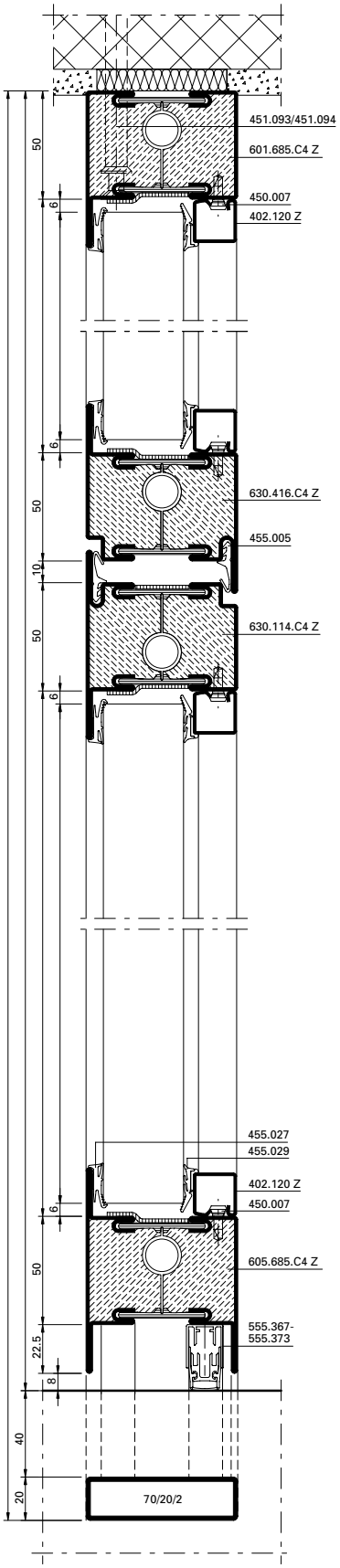

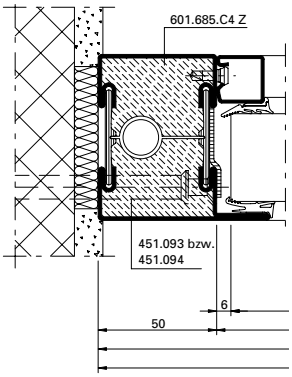

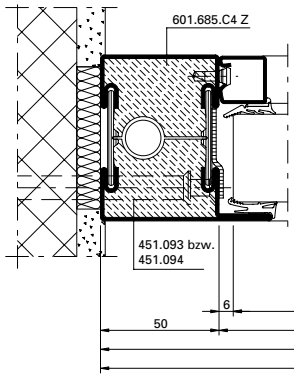

Alternative

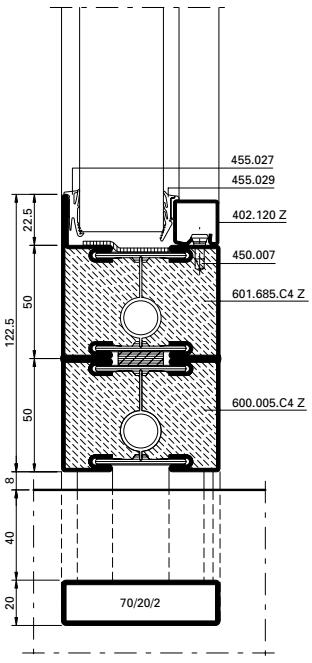

C-C

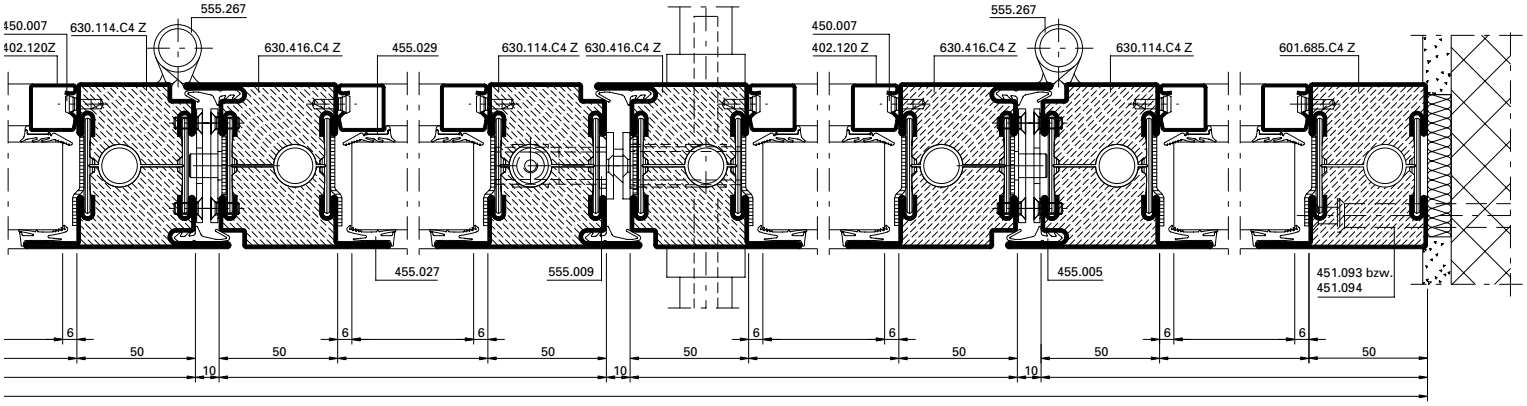
450.007
402.120Z
630.114.C4 Z
555.267
630.416.C4 Z
455.029
630.114.C4 Z
630.416.C4 Z
450.007
402.120 Z
555.267
630.416.C4 Z
630.114.C4 Z
601.685.C4 Z
455.027
555.009
455.005
451.093 bzw.
451.094
6
50
10

D-D

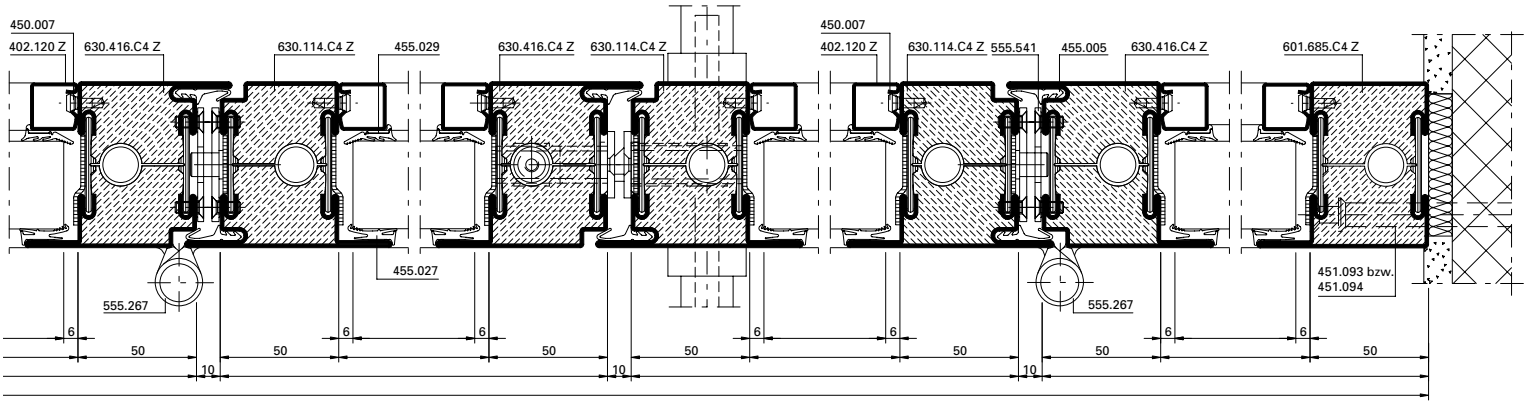
450.007
402.120 Z
630.416.C4 Z
630.114.C4 Z
455.029
630.416.C4 Z
630.114.C4 Z
450.007
402.120 Z
630.114.C4 Z
555.541
455.005
630.416.C4 Z
601.685.C4 Z
455.027
555.267
555.267
451.093 bzw.
451.094
6
50
10

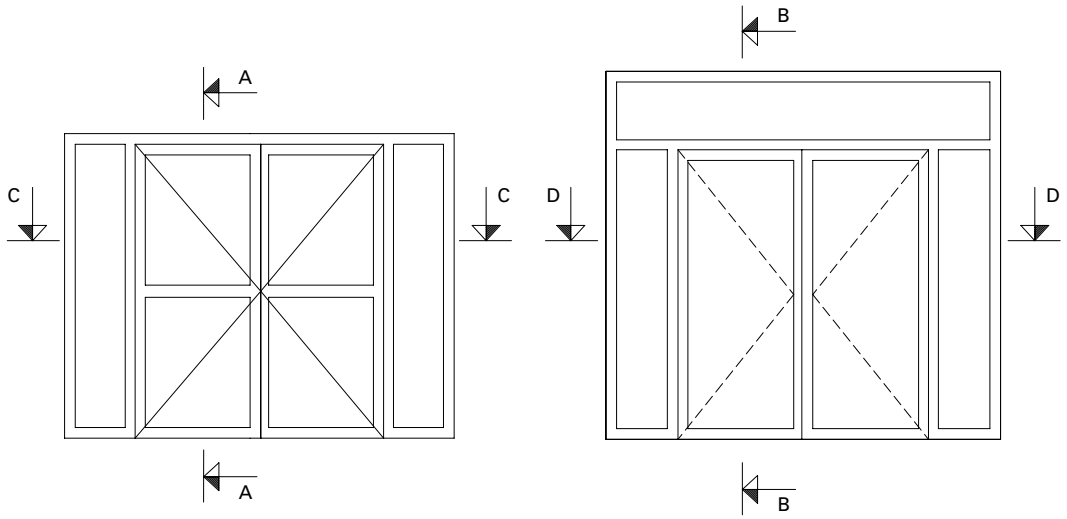
A
A
B
B
C
C
D
D

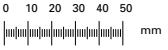
0 10 20 30 40 50
mm

A-A

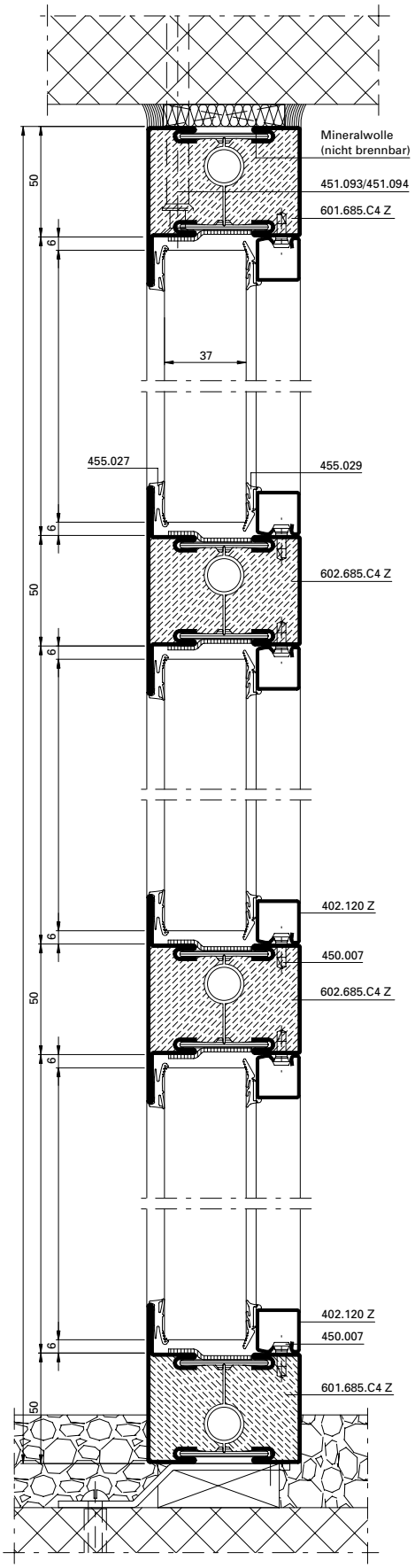

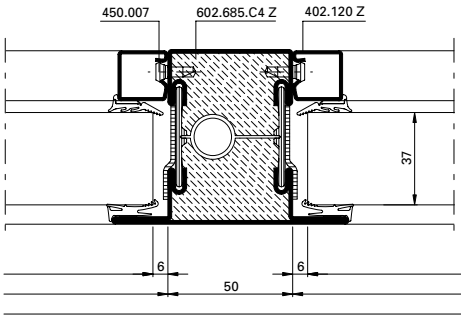

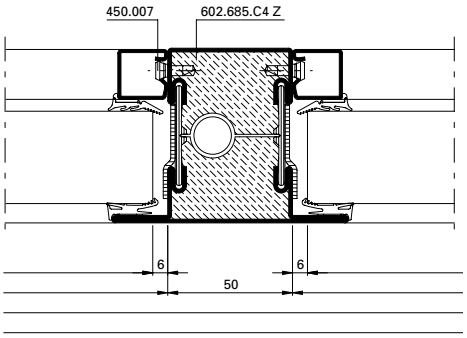

Alternative

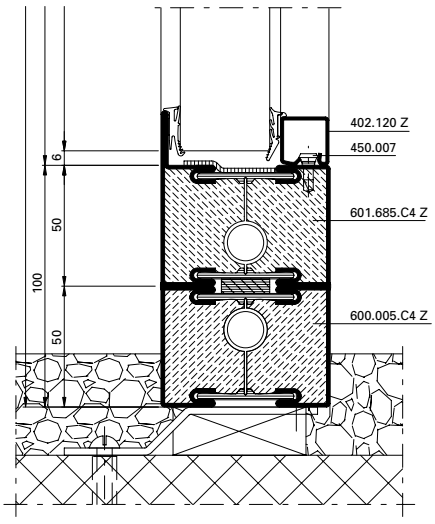

B-B

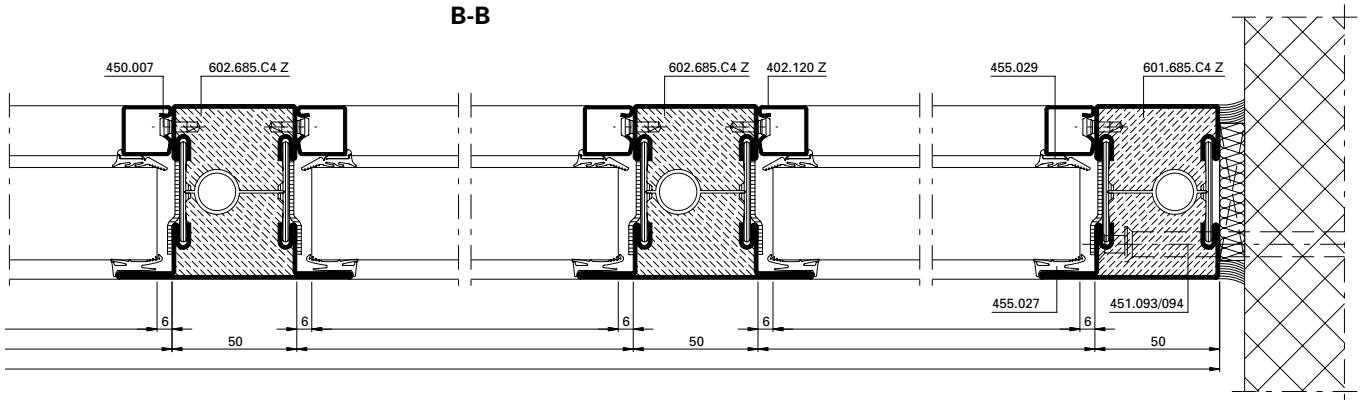

B-B mit Elementkopplung

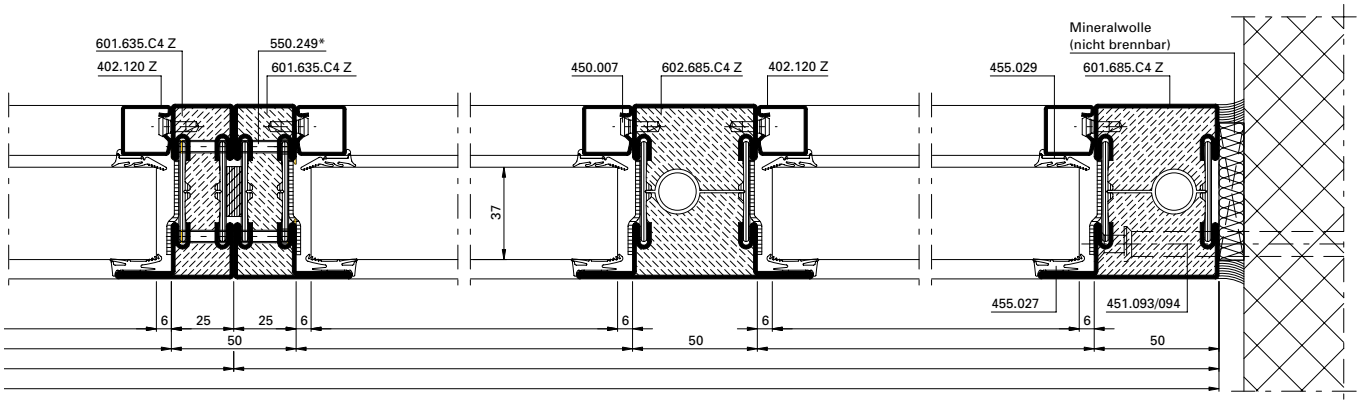

Alternative

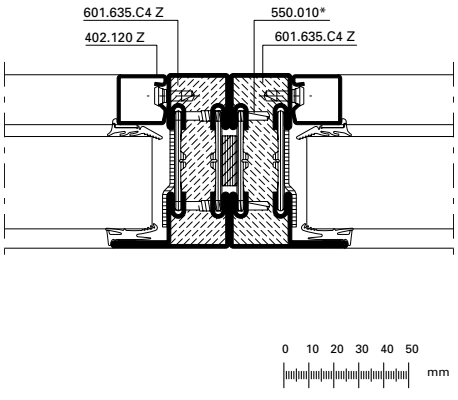

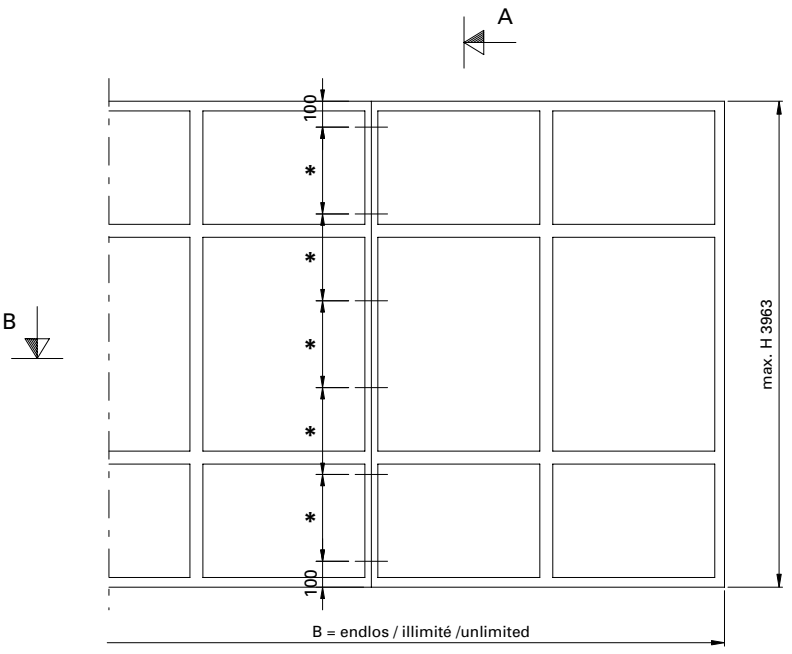

* Schrauben-Abstand ≤ 500 mm

* Distance des vis ≤ 500 mm

* Screw distance ≤ 500 mm

Glasleisten-Varianten im Massstab 1:2
Variantes de parcloses à l'échelle 1:2
Glazing bead options on scale 1:2

Janisol C4 EI60 / EI90
Janisol C4 EI60 / EI90
Janisol C4 EI60 / EI90

EI 90

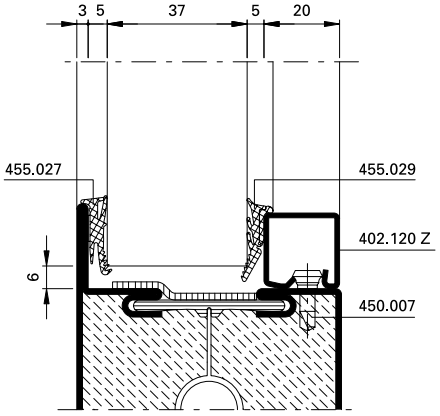

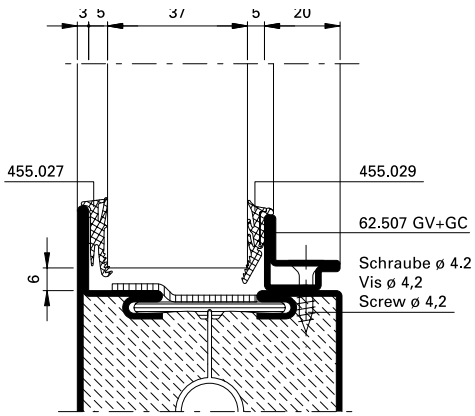

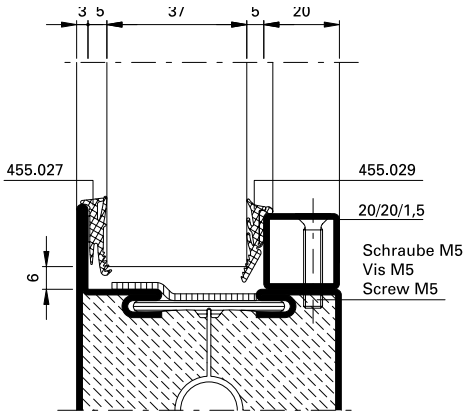

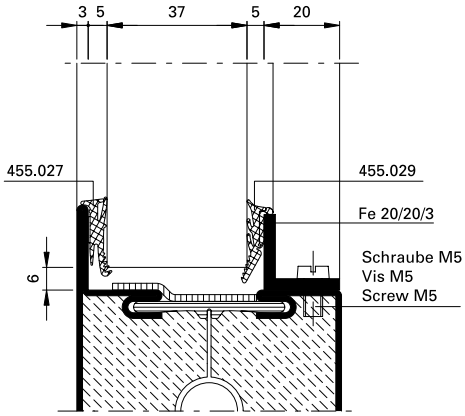

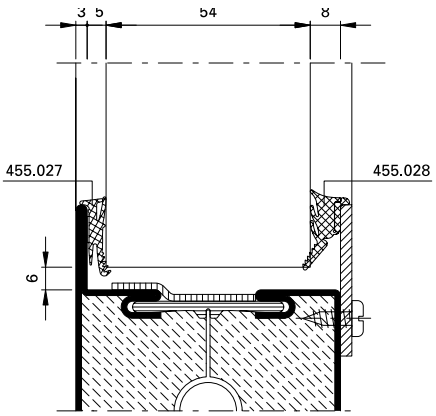

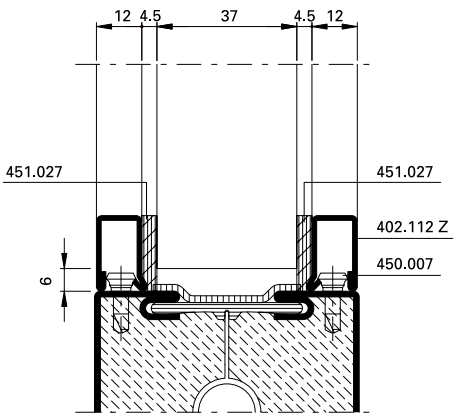

Promatect H
Tür oder Festverglasung
Porte ou vitrage fixe
Door or fixed glazing

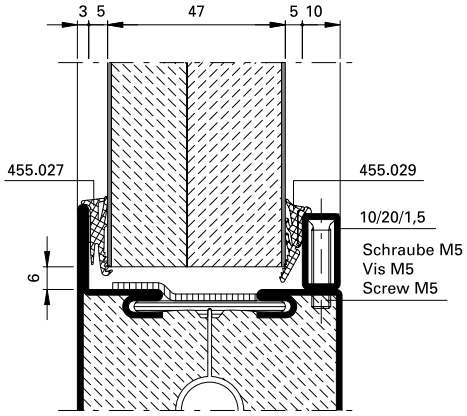

Bedingt durch verschiedene Toleranzen (Profile, Glasleisten, Anordnung Befestigungsknöpfe, Glasdichtungen resp. Papierfaserbänder und Glaselemente) empfehlen wir, die Wahl der Papierfaserbänder resp. Glasdichtungen vorgängig an einem Element zu prüfen.

Promatect H
Tür oder Festverglasung
Porte ou vitrage fixe
Door or fixed glazing

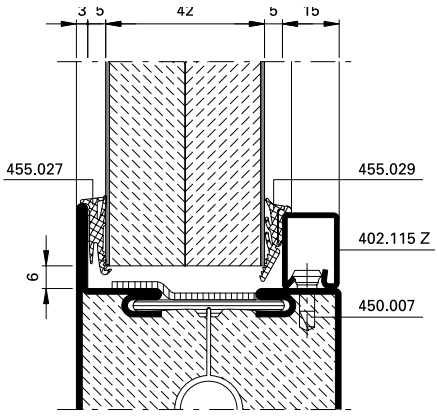

A cause des différentes tolérances (profilés, parcloses, disposition boutons de fixation, joints de vitrage resp. bande de papier et éléments vitrés) nous recommandons d'effectuer un essai préalable avec la bande de fibre de papier resp. joints de vitrage choisie sur un élément.

Promatect H
Tür oder Festverglasung
Porte ou vitrage fixe
Door or fixed glazing

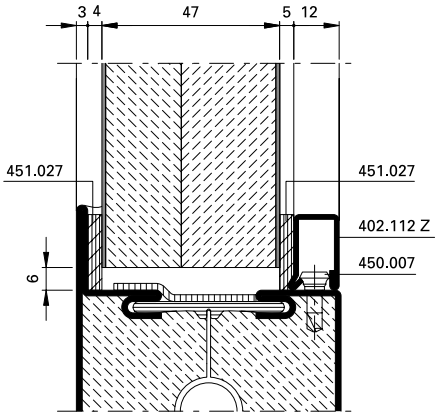

Owing to variations in the tolerances (profiled sections, glazing beads, layout of bead studs, glazing weatherstrips, paper fibre strips and glazing) it is advisible to check your choice of paper fibre strips resp. glazing weatherstrips on an infill panel beforehand.

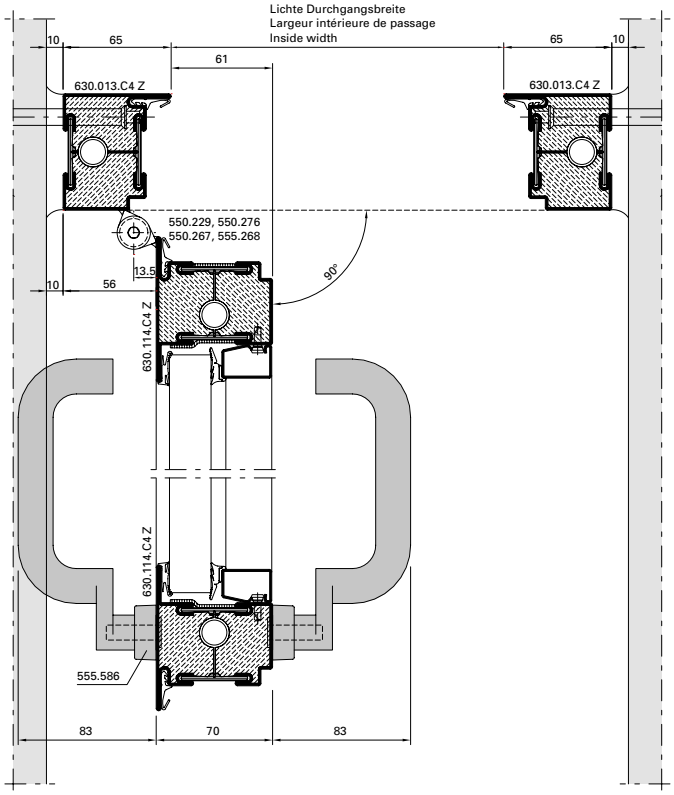

DXF **DWG** *33-0101-E-003*

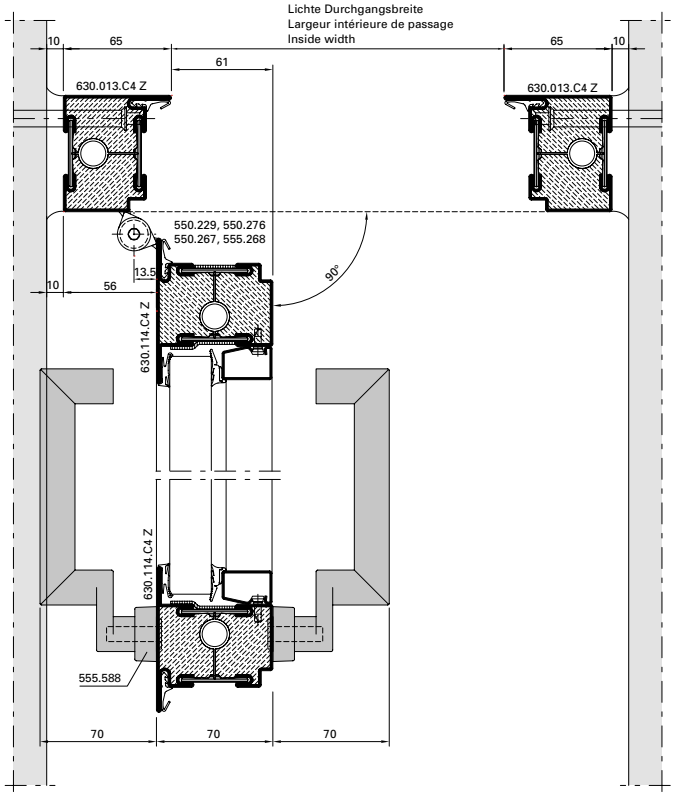

DXF **DWG** *33-0101-E-004*

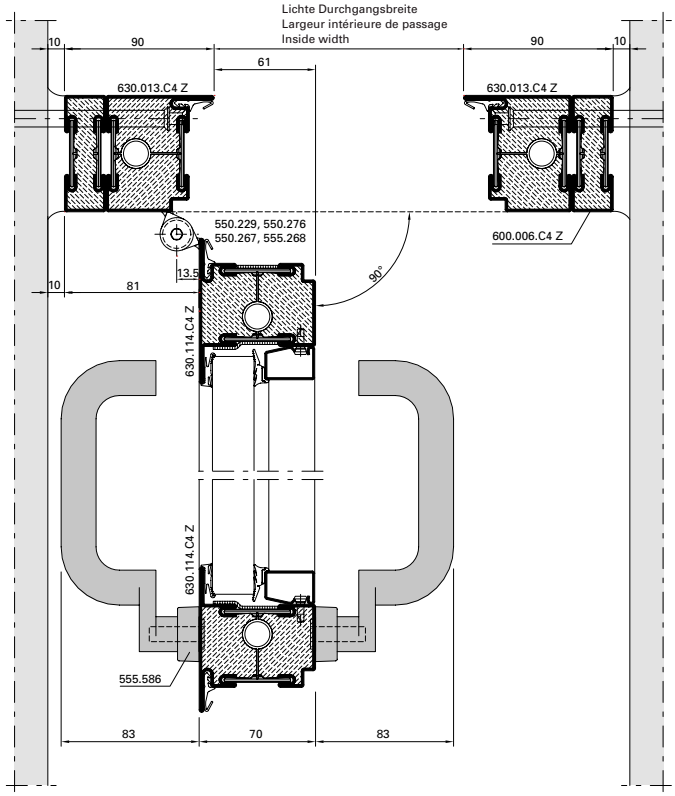

DXF **DWG** *33-0101-E-005*

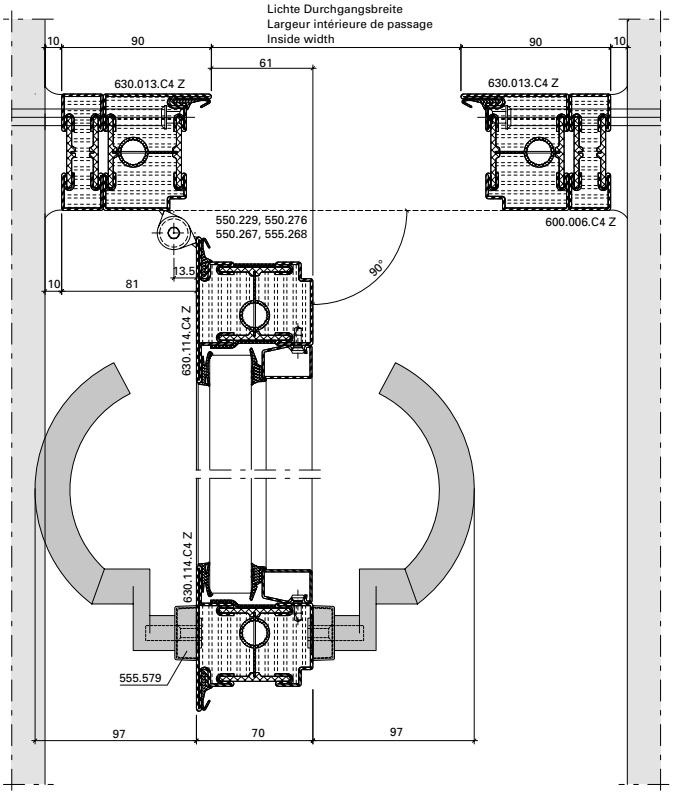

DXF **DWG** *33-0101-E-006*

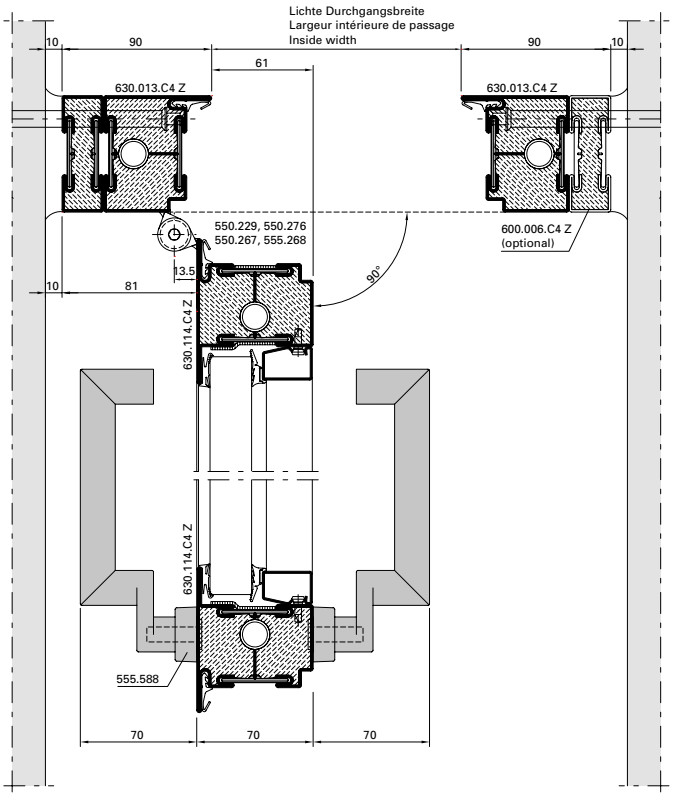

DXF **DWG** *33-0101-E-007*

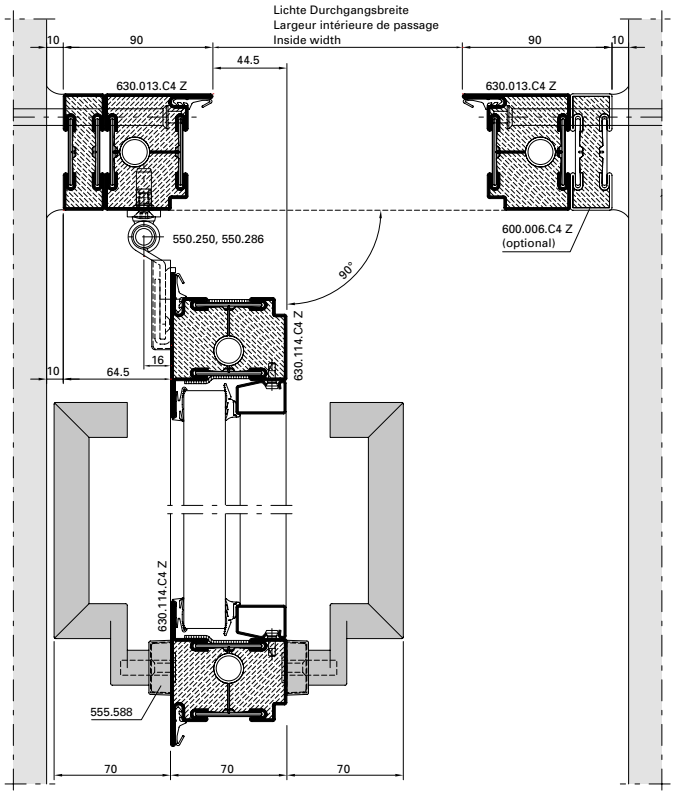

DXF **DWG** *33-0101-E-008*

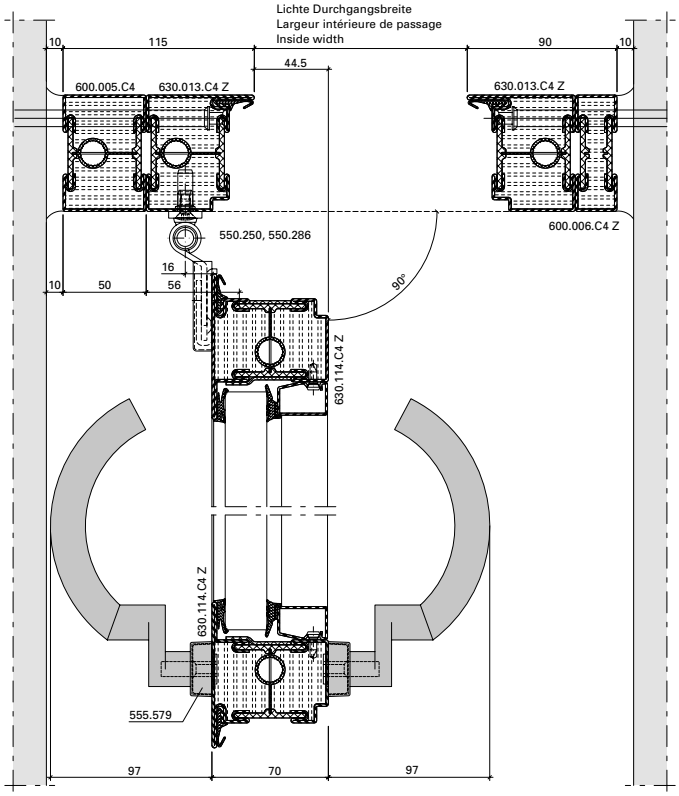

DXF **DWG** *33-0101-E-009*

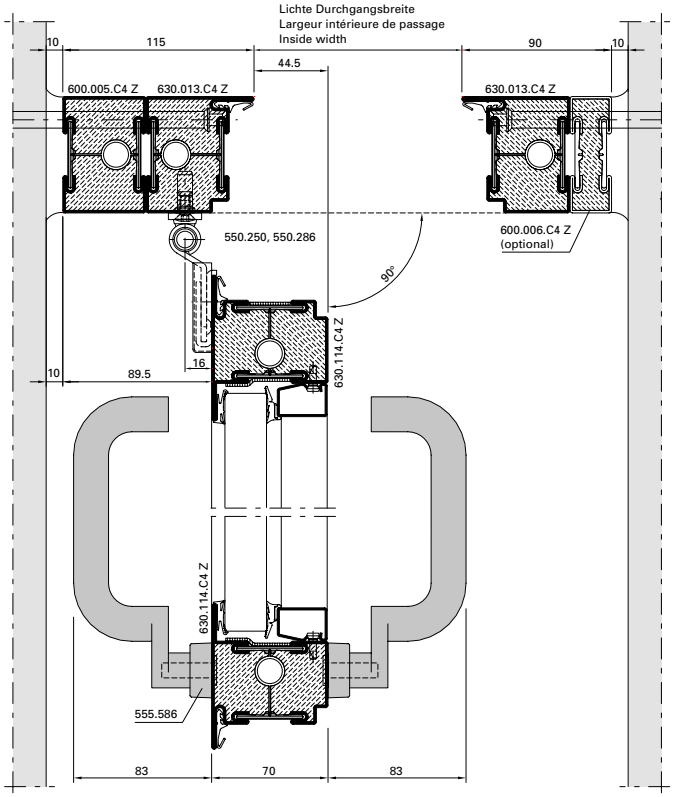

DXF **DWG** *33-0101-E-010*

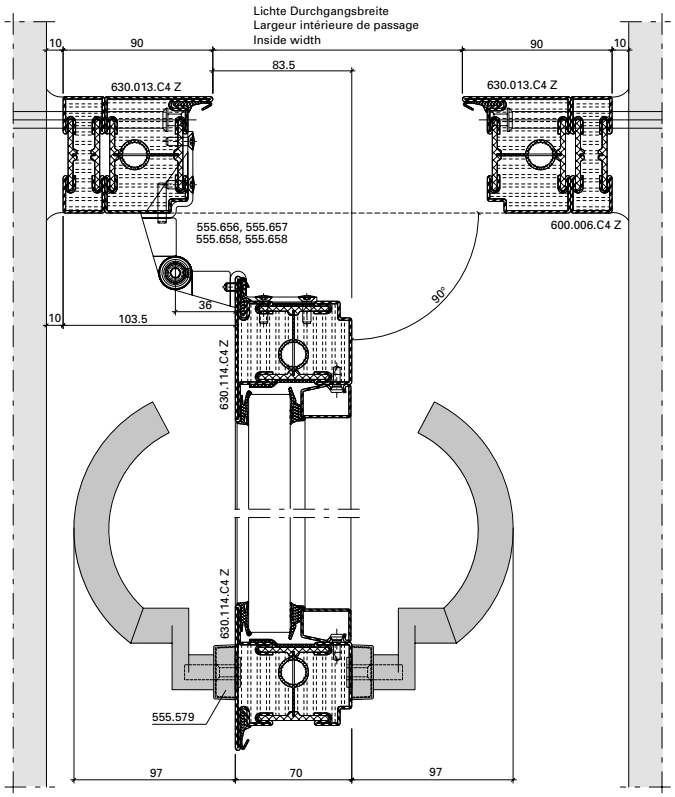

DXF DWG *33-0101-E-022*

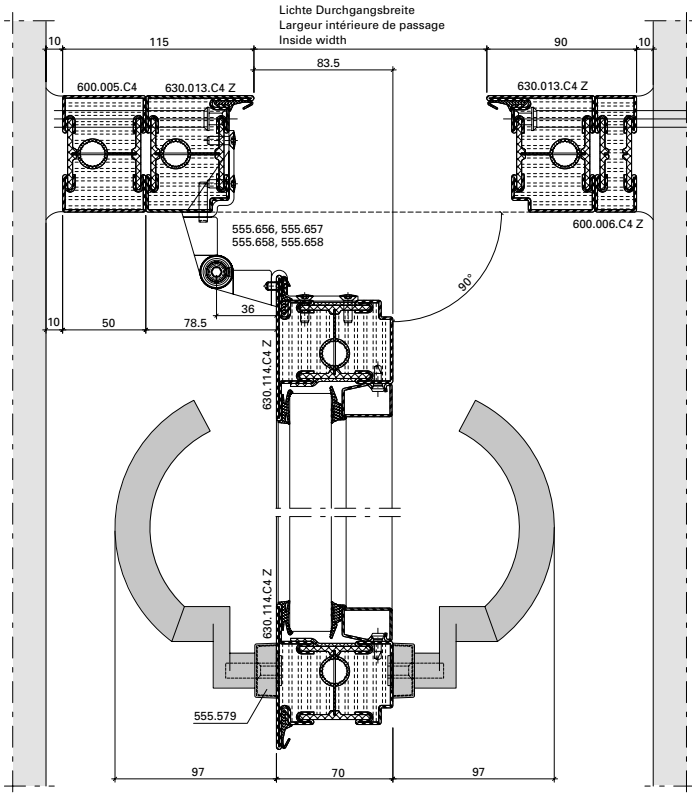

DXF DWG *33-0101-E-021*

Detail Rahmen-Verbreiterung

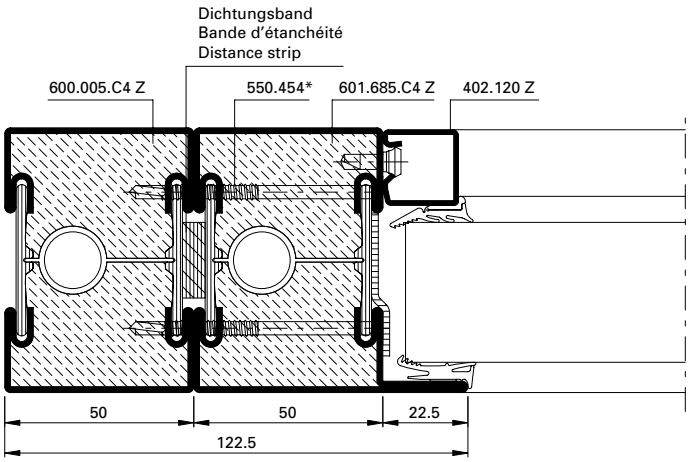

DXF DWG *33-0201-K-001*

Détail élargissement du cadre

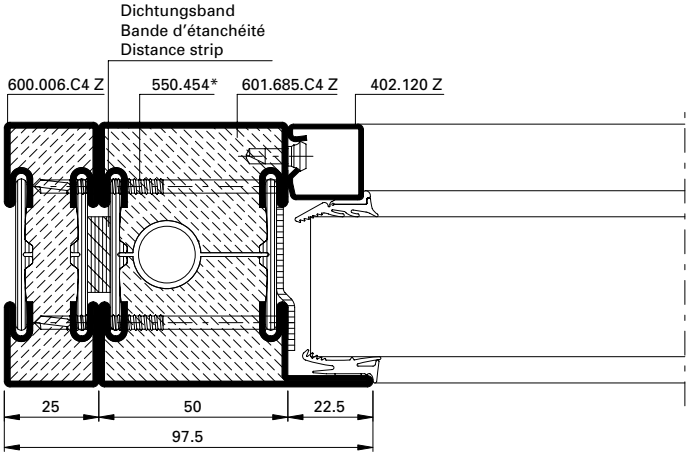

DXF DWG *33-0201-K-002*

Detail enlargement of frame

Detail Elementstoss
Pfosten-Verbreiterung

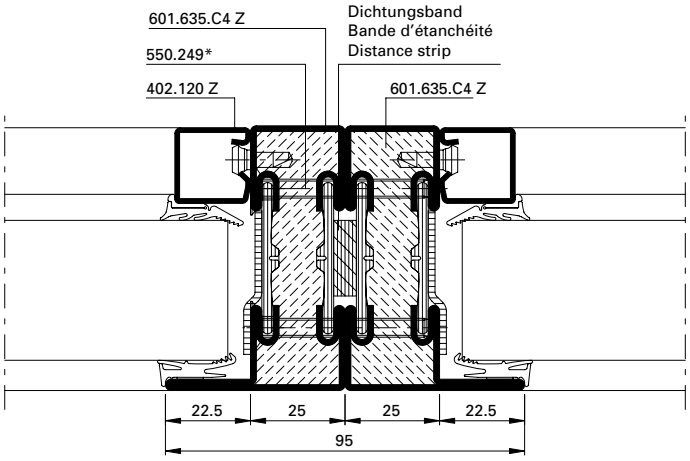

DXF DWG *33-0201-K-003*

Détail jonction des éléments
élargissement du montant

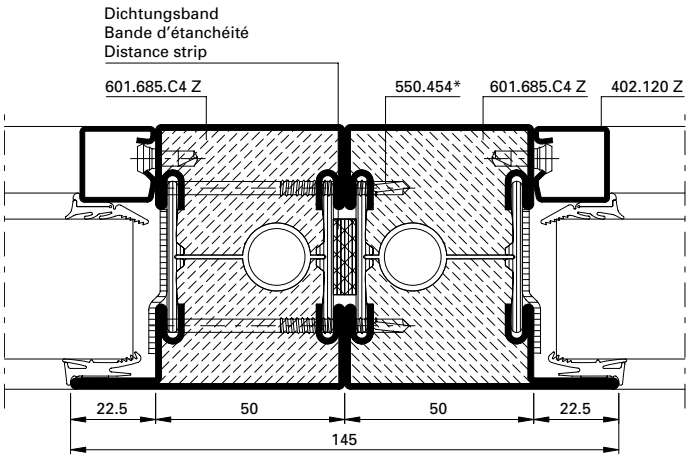

DXF DWG *33-0201-K-004*

Junction detail
enlargement of mullion

* Schrauben-Abstand ≤ 500 mm

* Distance des vis ≤ 500 mm

* Screw distance ≤ 500 mm

Elementstoss Türe - Festverglasung **Détail jonction porte - vitrage fixe** **Junction detail door - fixed glazing**

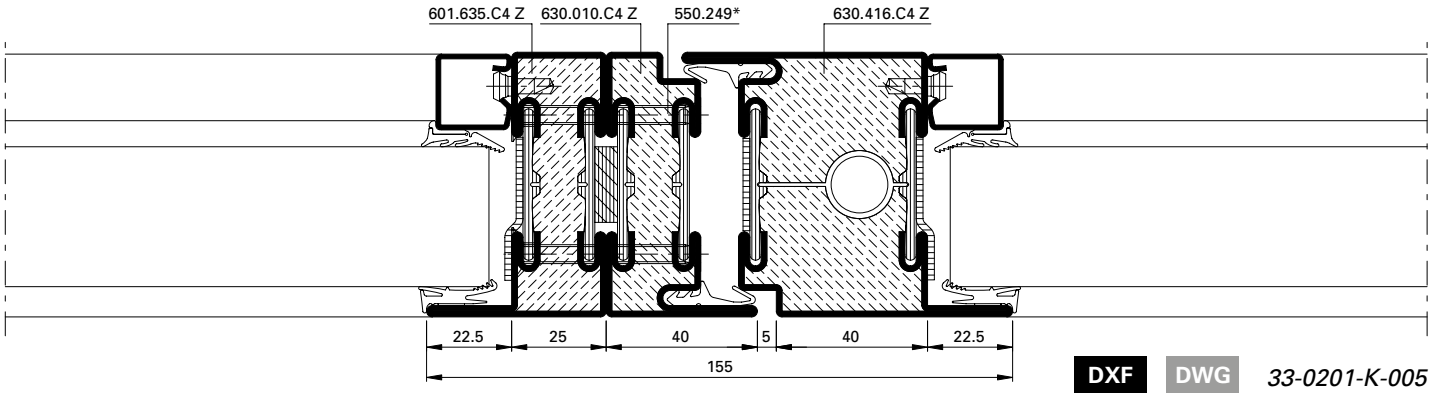

DXF DWG *33-0201-K-005*

Elementstoss Türe - Festverglasung **Détail jonction porte - vitrage fixe** **Junction detail door - fixed glazing**

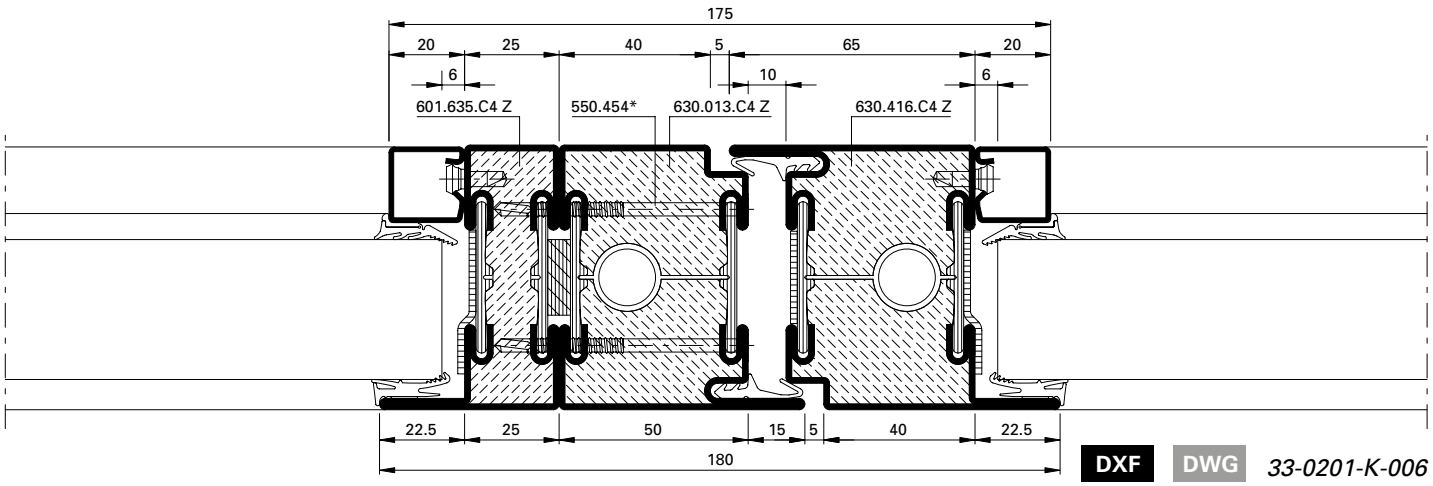

DXF DWG *33-0201-K-006*

Detail Türrahmen-Verbreiterung **Détail élargissement du cadre de la porte** **Detail of enlargement of door frame**

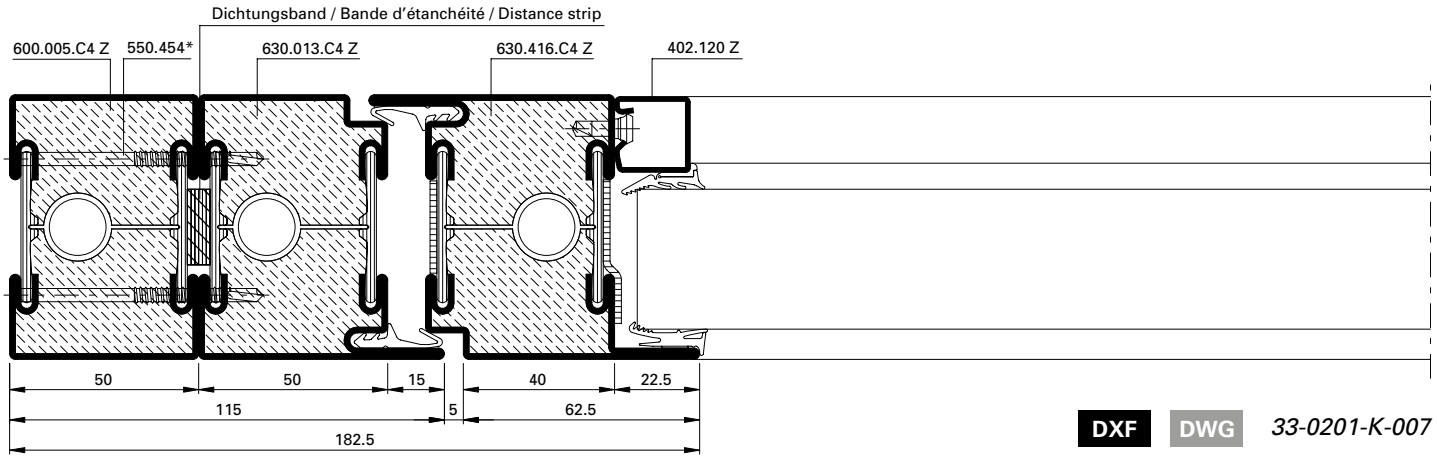

DXF DWG *33-0201-K-007*

* Schrauben-Abstand ≤ 500 mm

* Distance des vis ≤ 500 mm

* Screw distance ≤ 500 mm

Statische Verstärkungen — Renforts statiques — Static reinforcements

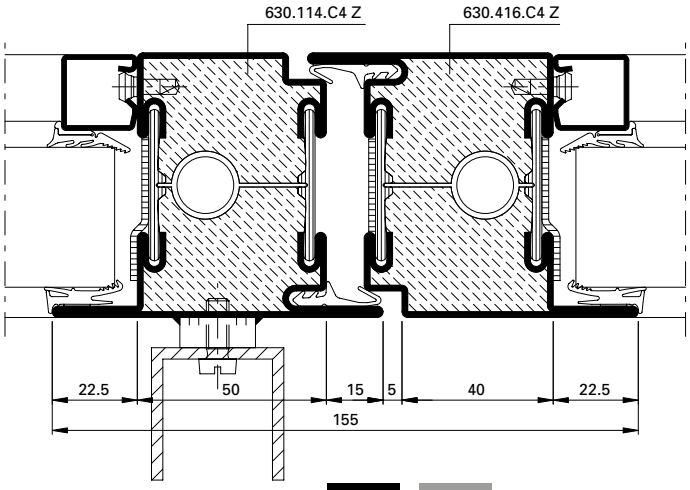

DXF DWG *33-0201-K-008*

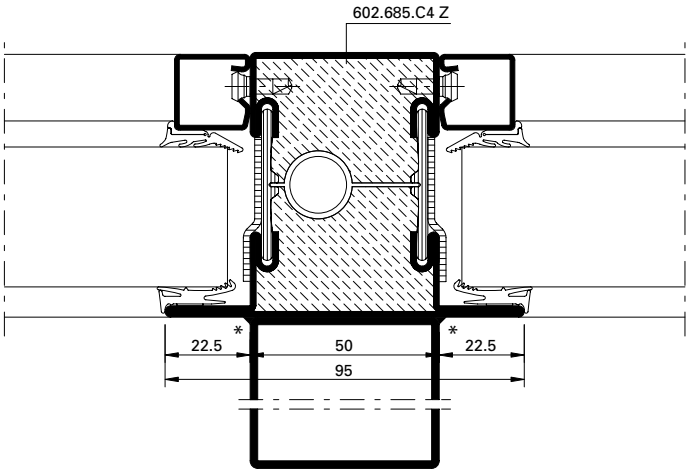

DXF DWG *33-0201-K-009*

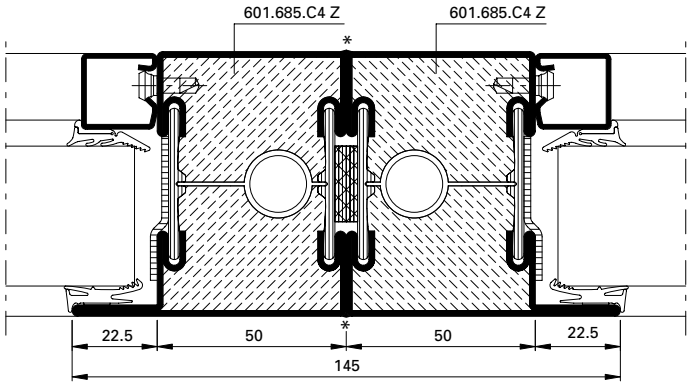

DXF DWG *33-0201-K-010*

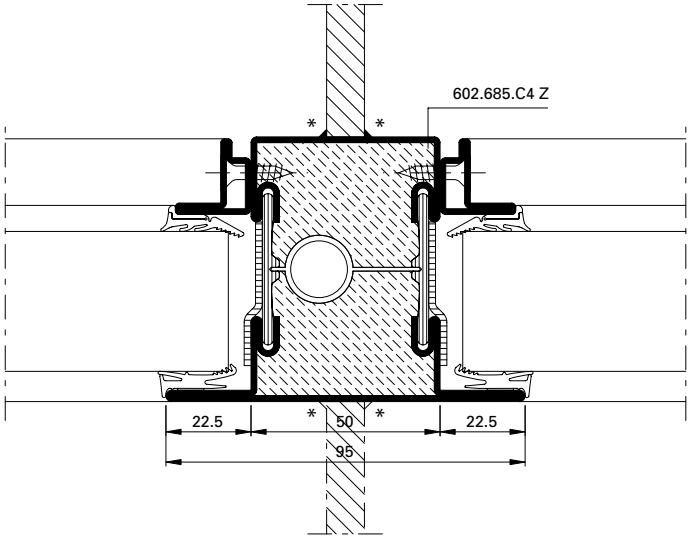

DXF DWG *33-0201-K-011*

* wahlweise örtliche Schweissung 20 mm alle 300 mm oder durchgehende Laserschweissung

* Au choix, soudage local à la place 20 mm tous les 300 mm ou soudage au laser en continu

* Optionally, local weld 20 mm all 300 mm or continuous laser welding

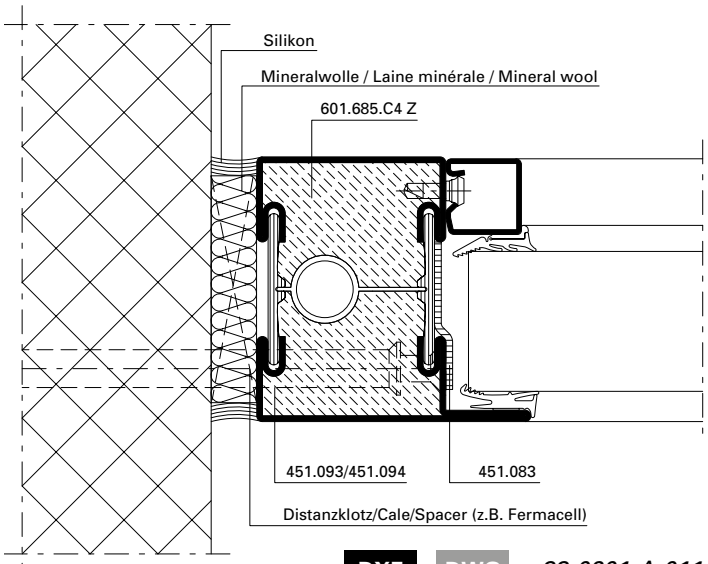

DXF **DWG** *33-0201-A-011*

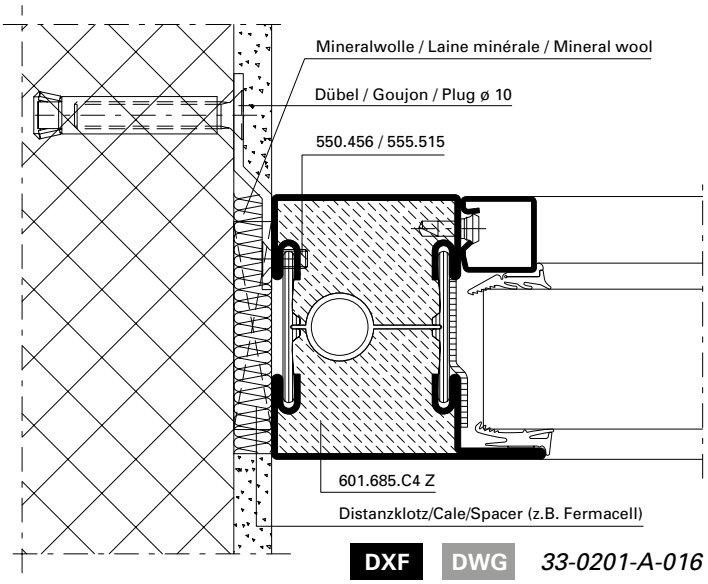

DXF **DWG** *33-0201-A-016*

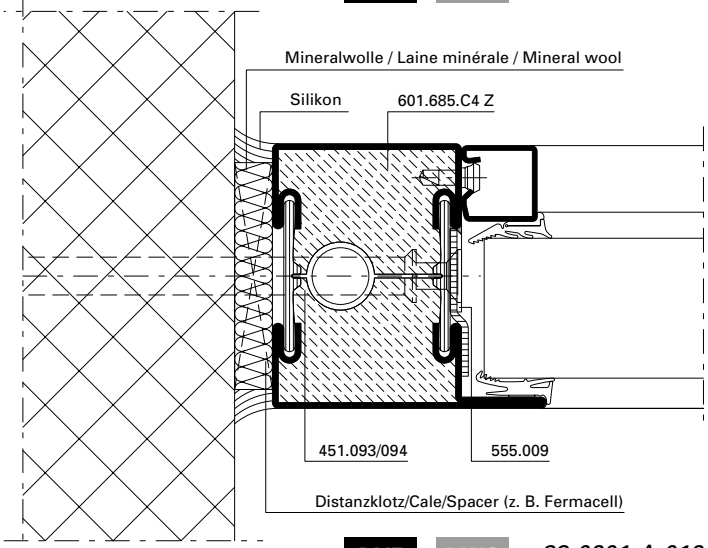

DXF **DWG** *33-0201-A-012*

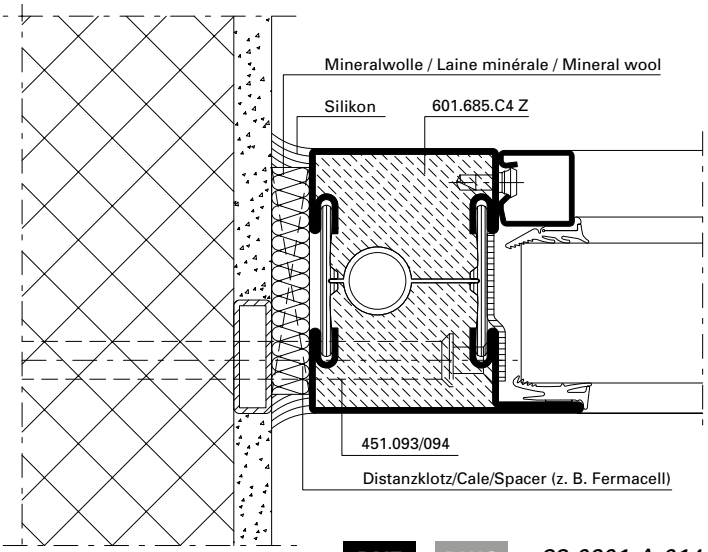

DXF **DWG** *33-0201-A-014*

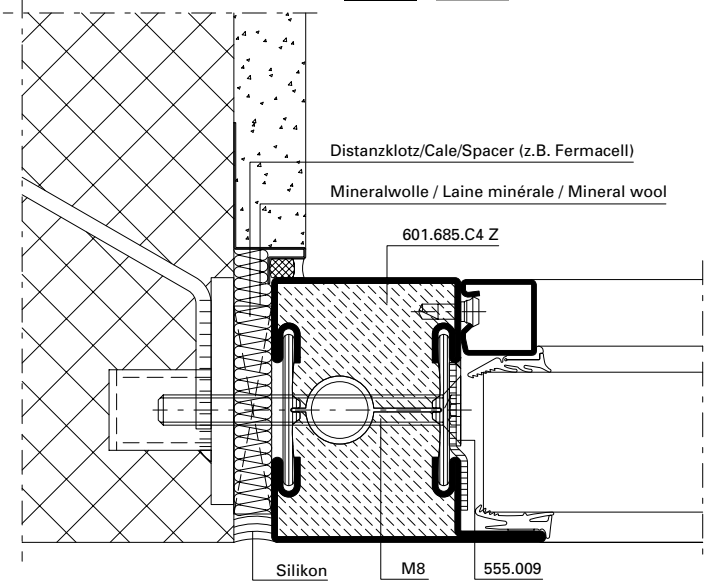

DXF **DWG** *33-0201-A-015*

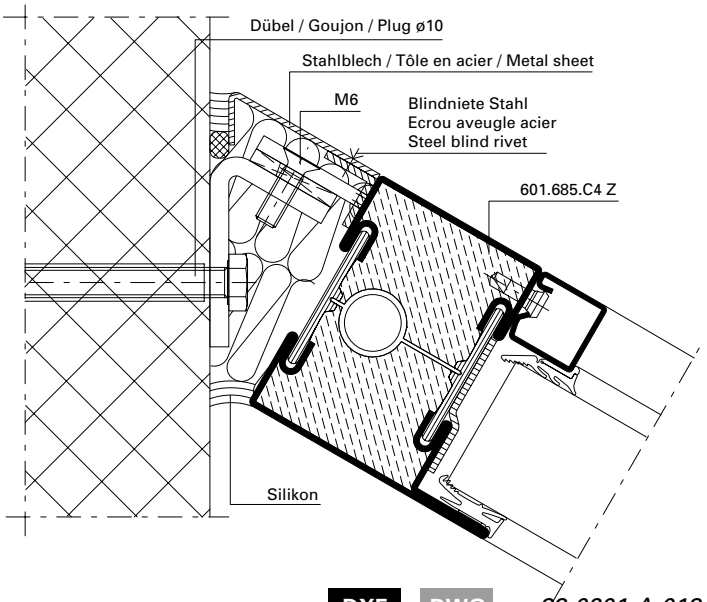

DXF **DWG** *33-0201-A-013*

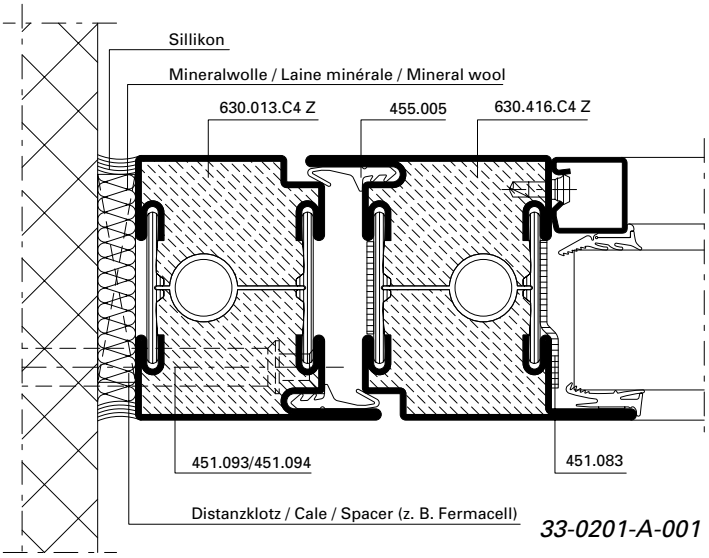

33-0201-A-001

DXF **DWG**

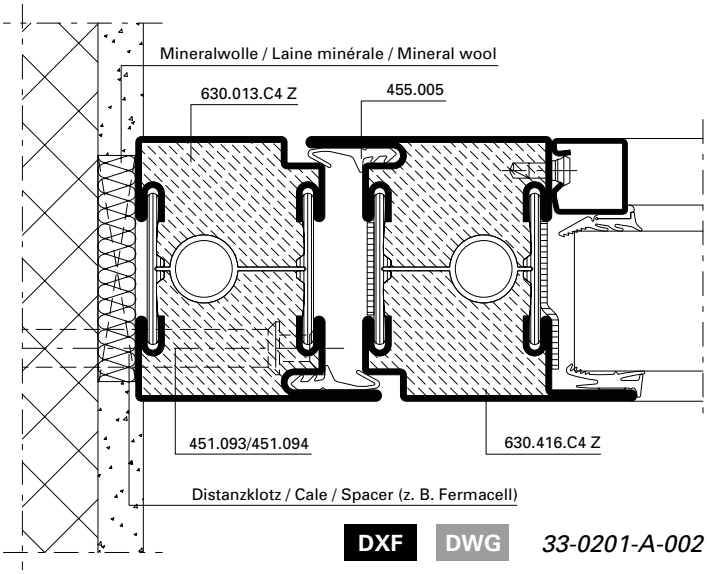

DXF **DWG** *33-0201-A-002*

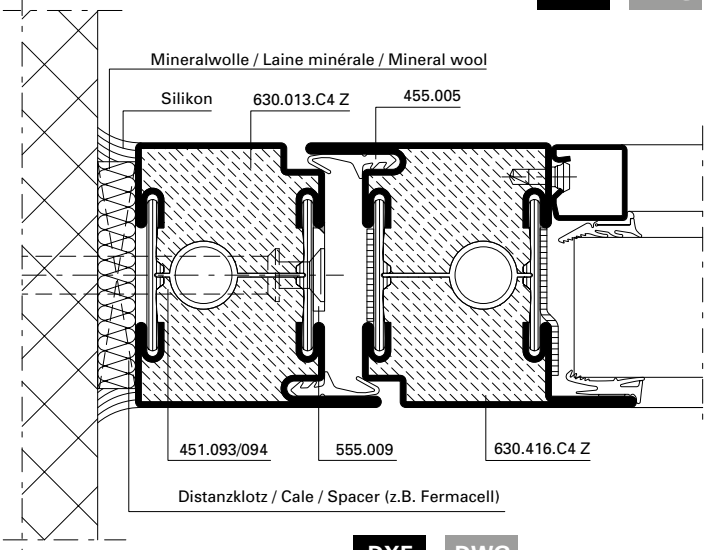

DXF **DWG** *33-0201-A-003*

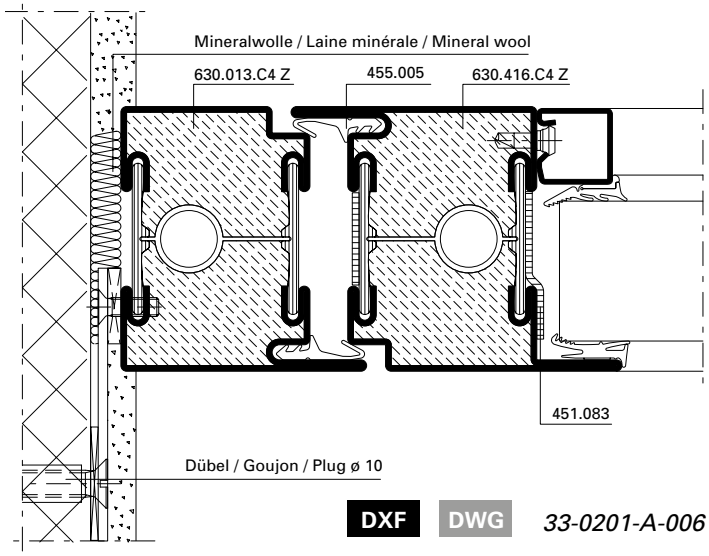

DXF **DWG** *33-0201-A-006*

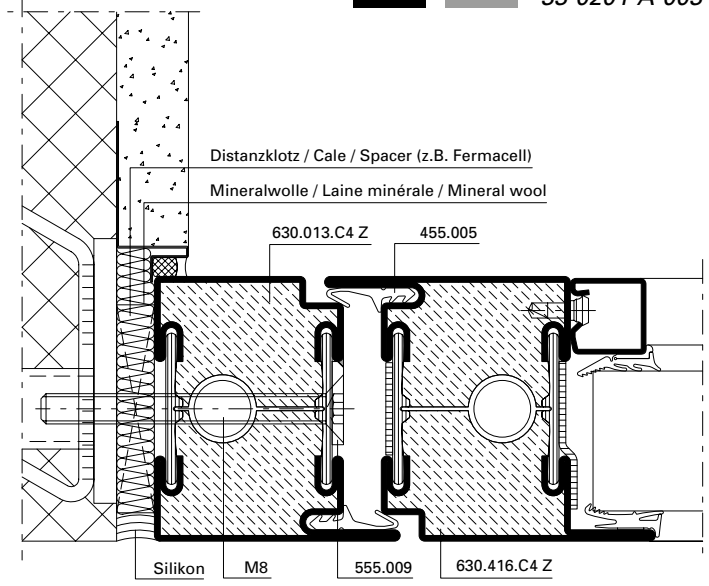

DXF **DWG** *33-0201-A-005*

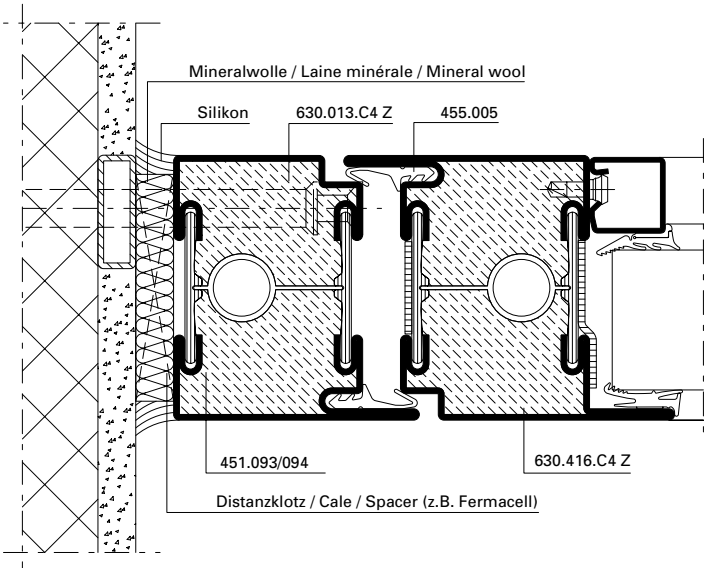

DXF **DWG** *33-0201-A-004*

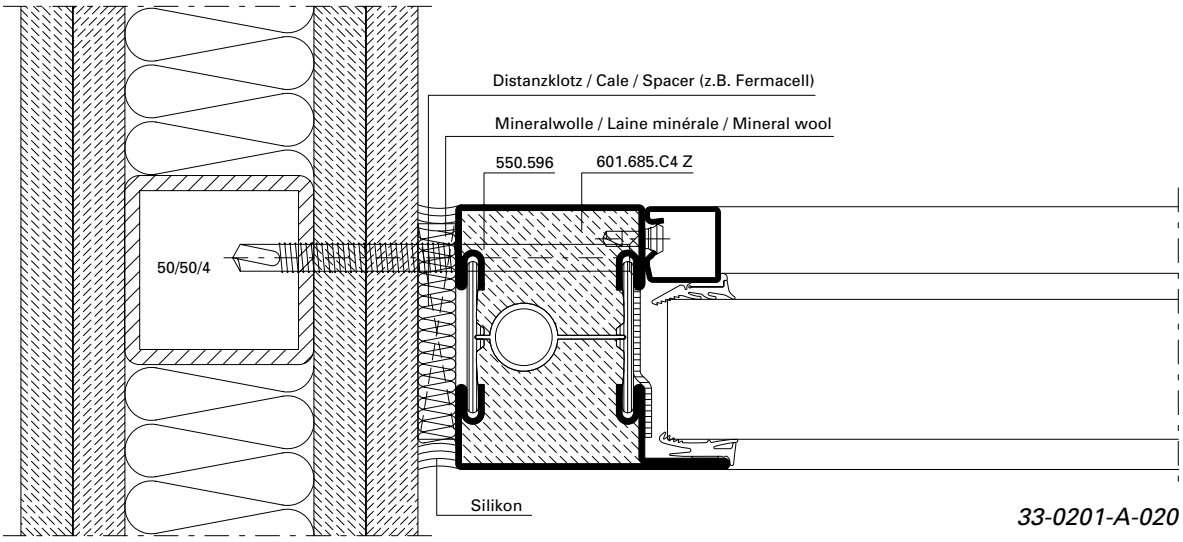

33-0201-A-020

DXF DWG

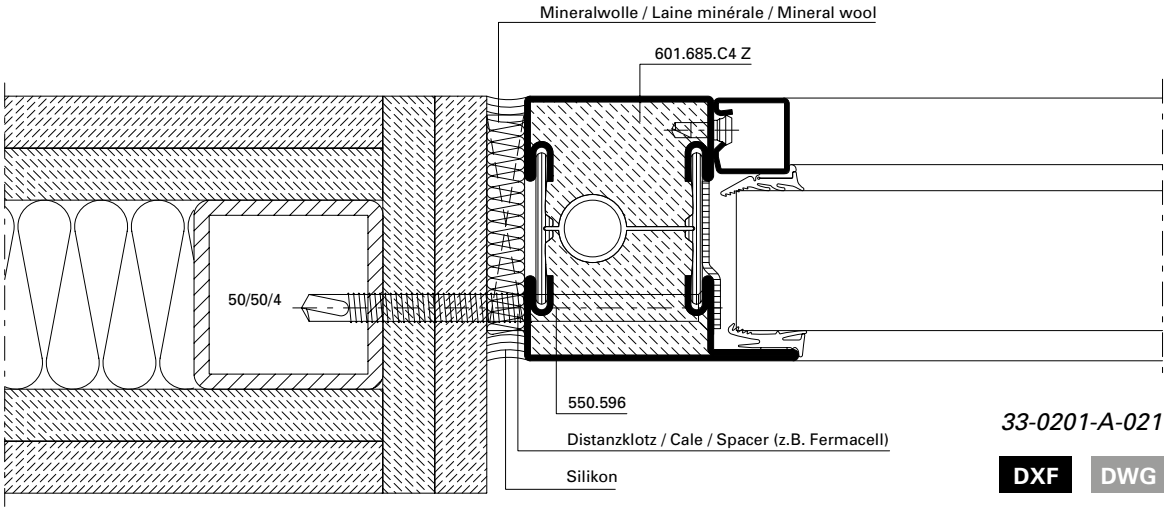

33-0201-A-021

DXF DWG

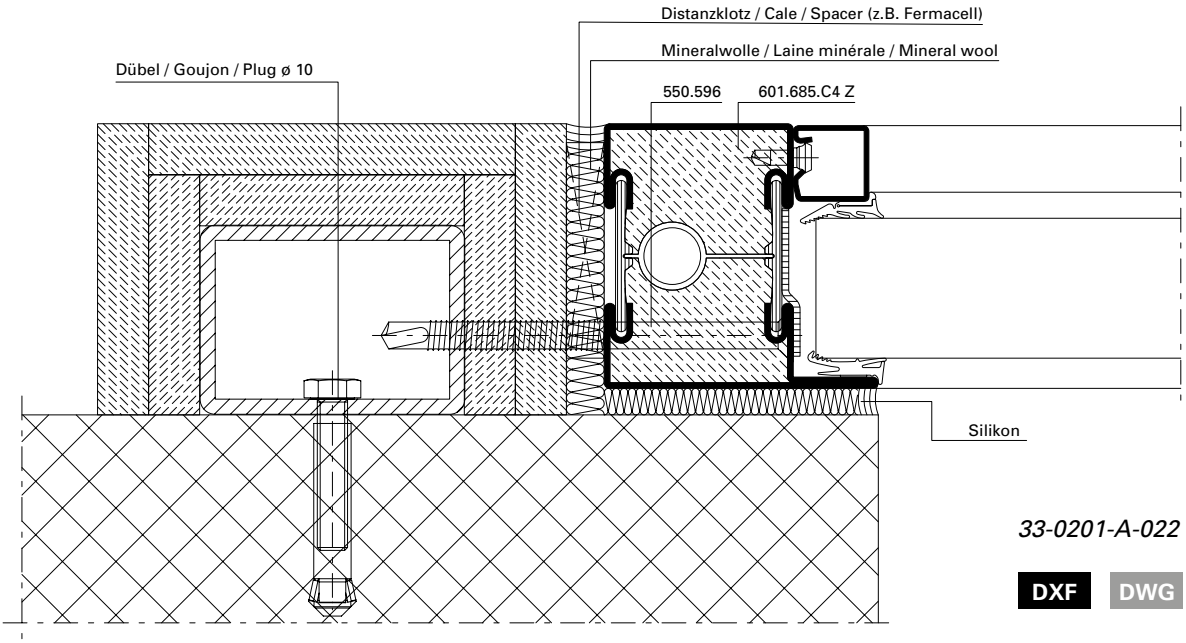

33-0201-A-022

DXF DWG

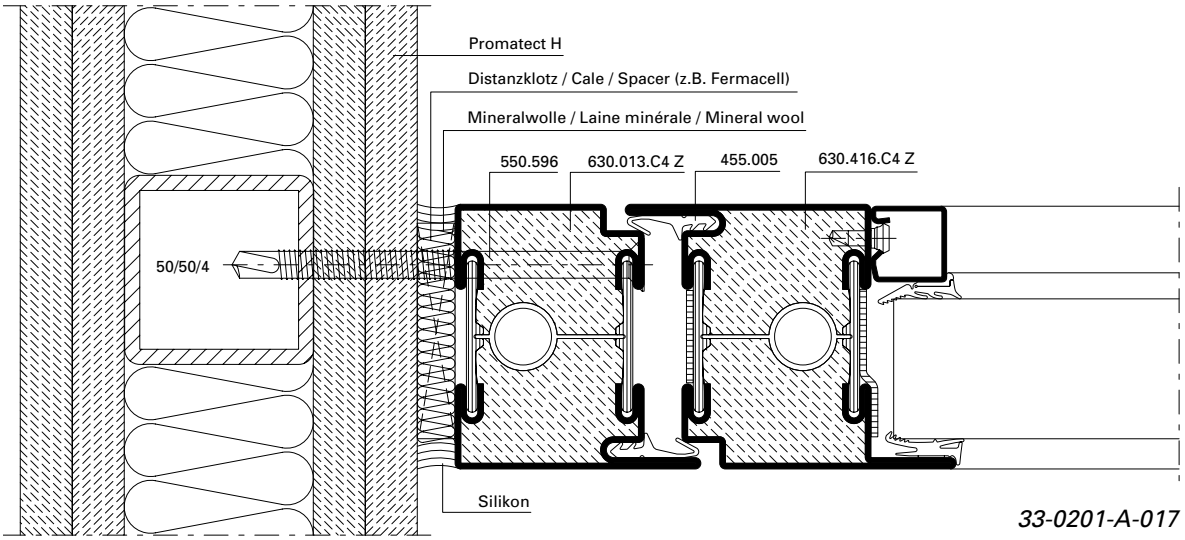

33-0201-A-017

DXF DWG

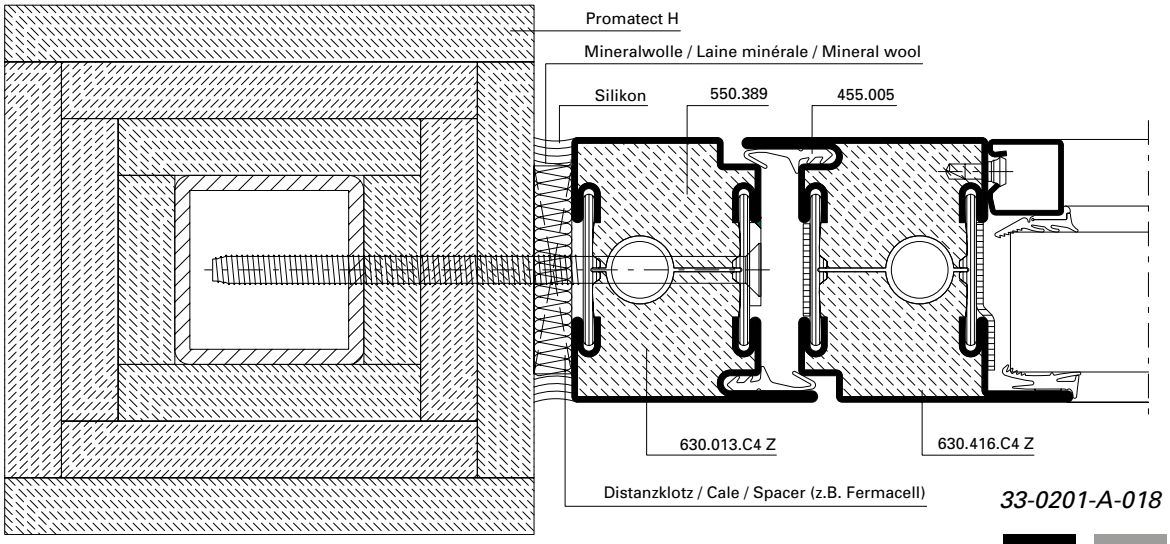

33-0201-A-018

DXF DWG

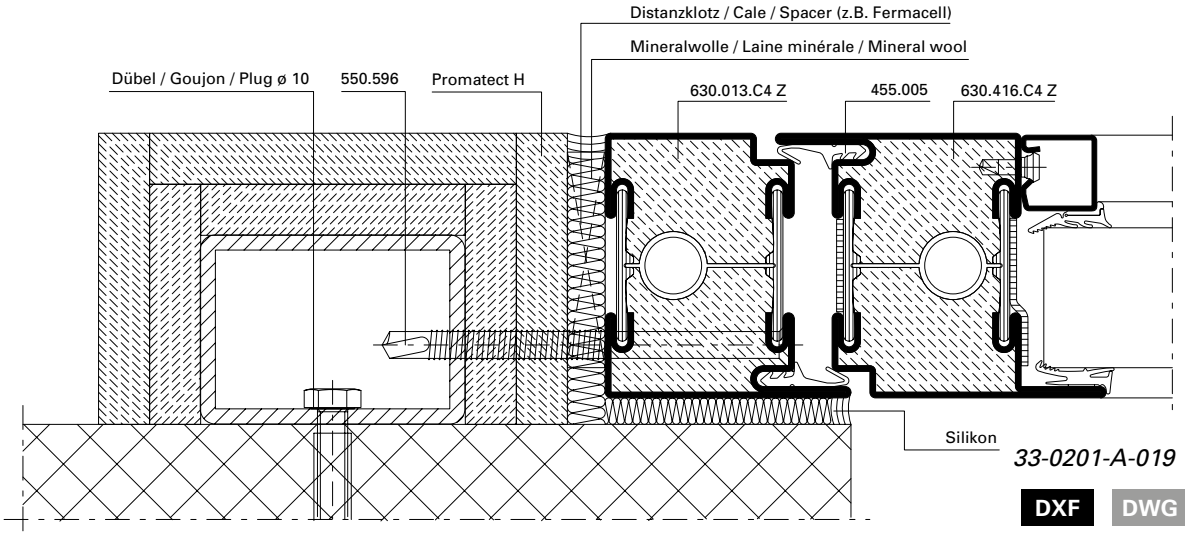

33-0201-A-019

DXF DWG

33-0201-A-008

DXF DWG

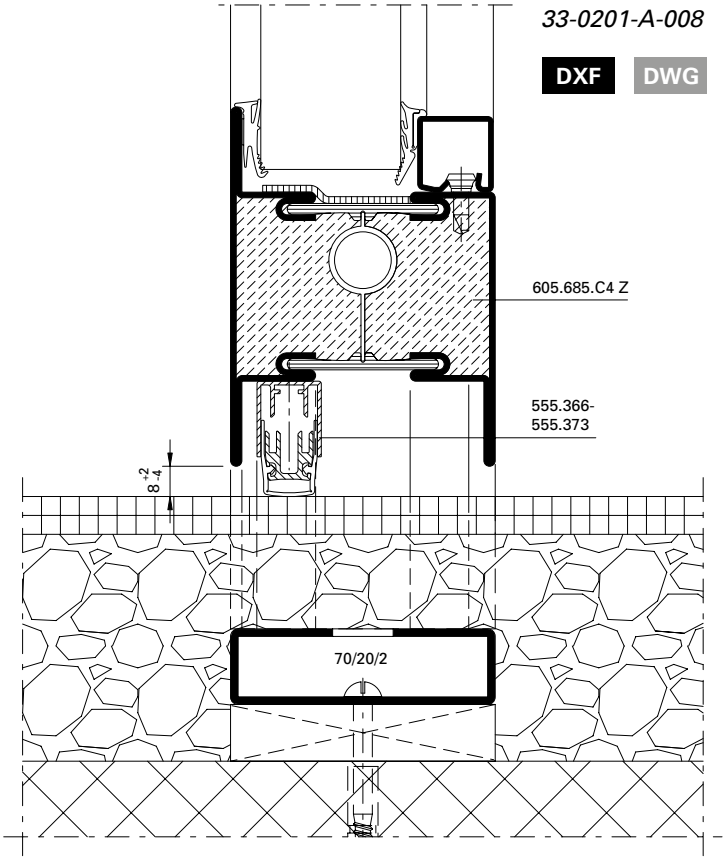

33-0101-A-001

DXF DWG

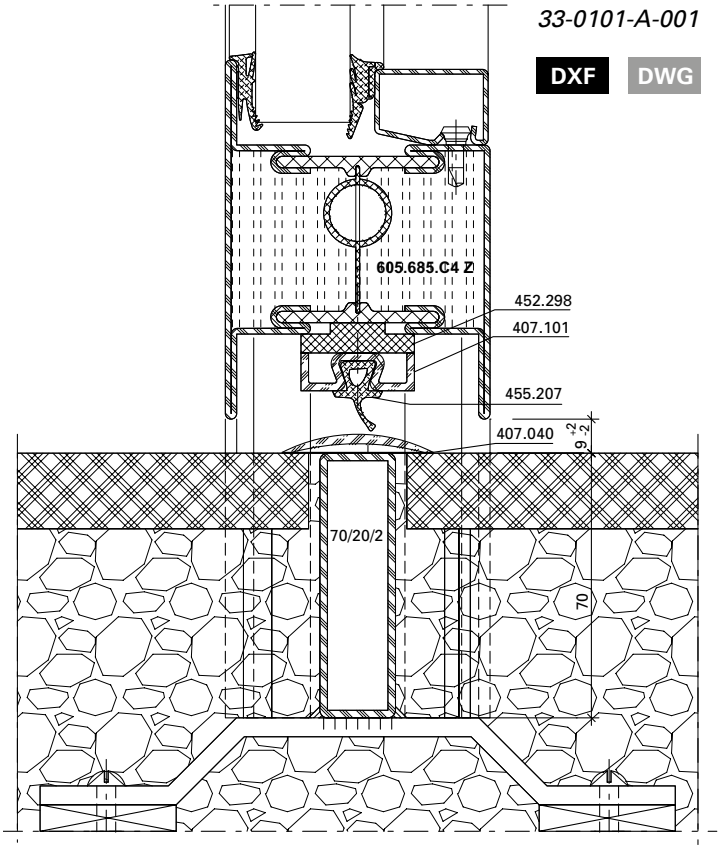

33-0201-A-007

DXF DWG

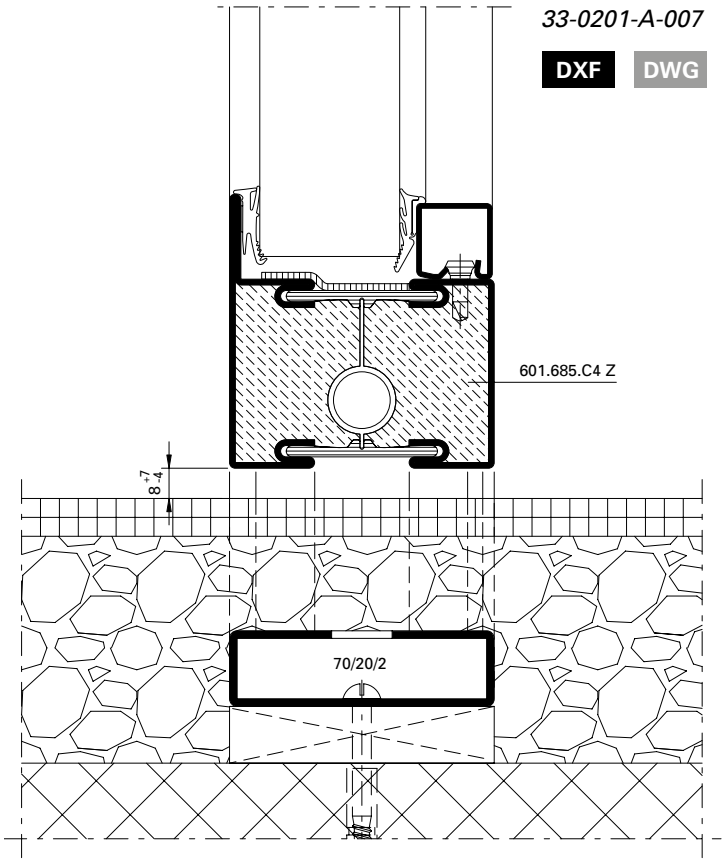

33-0201-A-009

DXF DWG

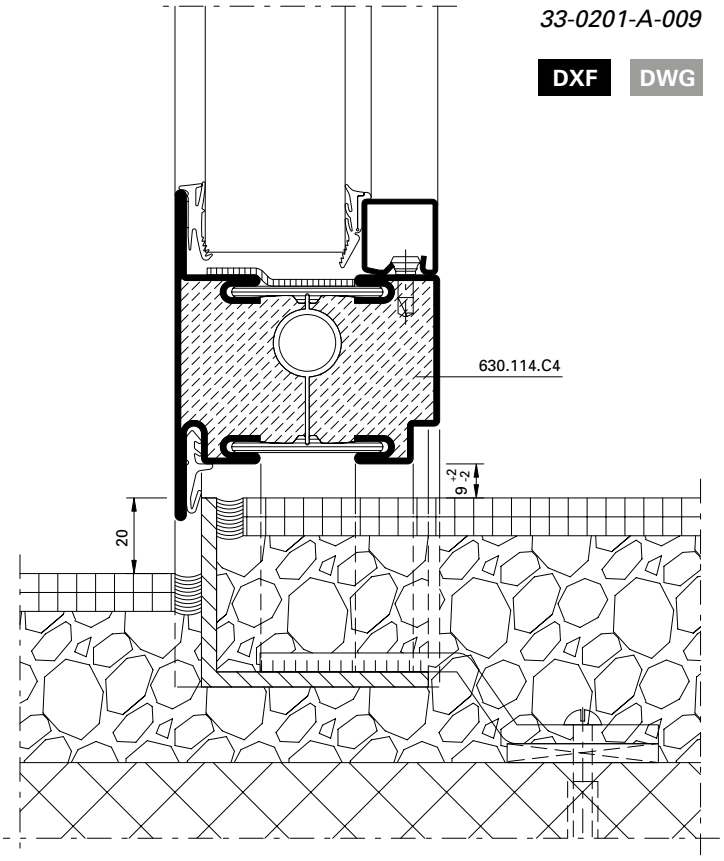

33-0201-A-023

DXF DWG

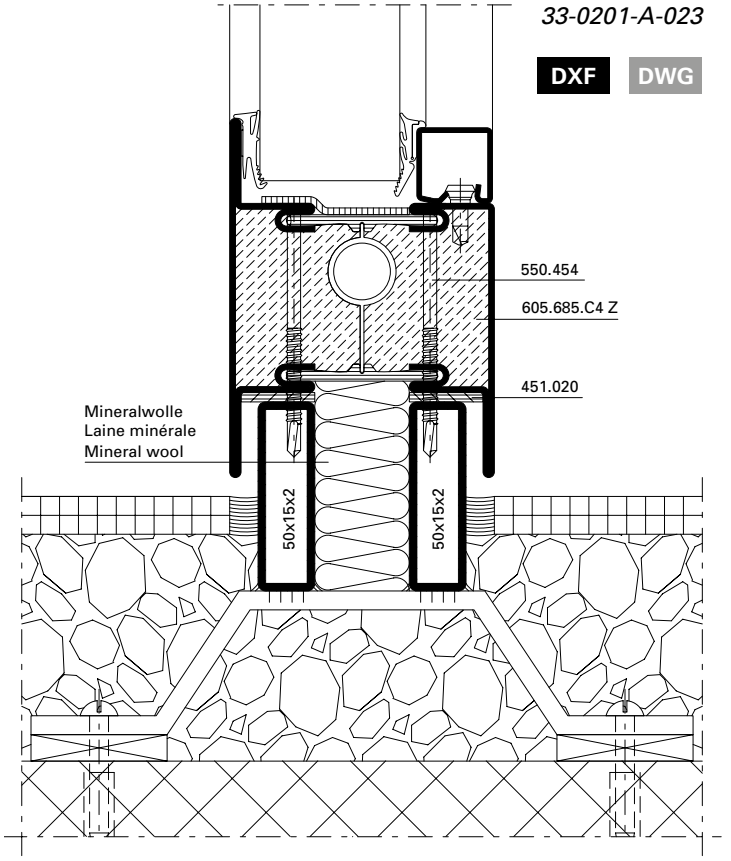

33-0201-A-025

DXF DWG

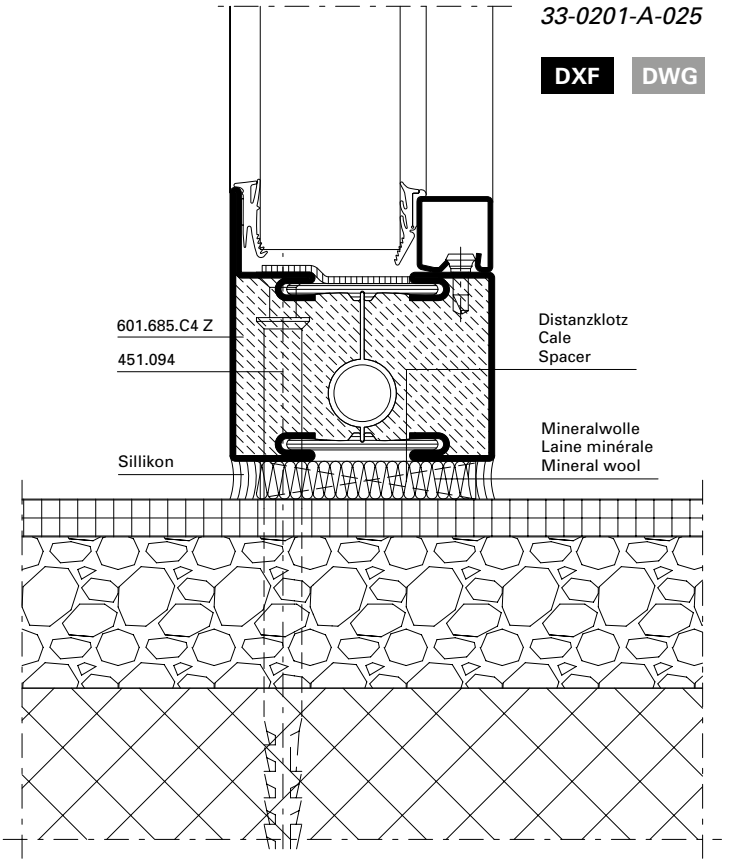

33-0201-A-024

DXF DWG

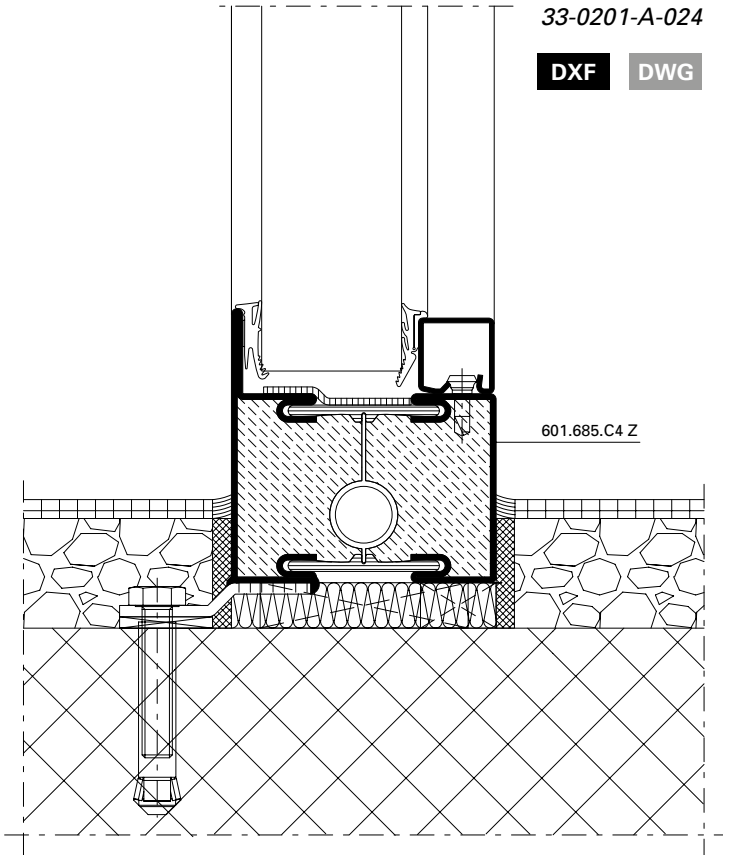

33-0201-A-026

DXF DWG

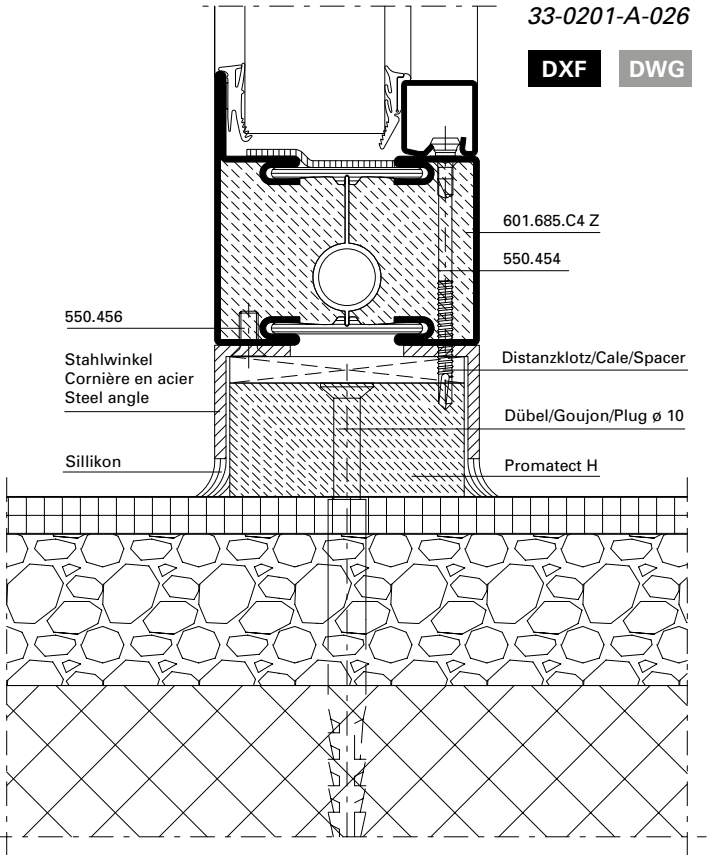

Zwängungsfreies Öffnen (Türen in Panik-Ausführung)

Ouvertures sans collision des vantaux (Portes en version panique)

Door alignment when opening (Doors with emergency function)

Bänder Paumelles Hinges	Drehpunktabstand Distance à l'axe de rotation Center axis of hinge **X**	Drücker Poignée Handle	Einflügelig Un vantail Single-leaf		Zweiflügelig Deux vantaux Double-leaf		
			min. LDB mm	min. GF-B mm	min. LDB mm	min. GF-B mm	min. SF-B mm
 Anschweissbänder Paumelles à souder Weld-on hinges 550.229/550.276 555.267/555.268	13,5 mm	 555.586 / 555.579 / 555.588	490	530	1400 (1400)	730 (930)	730 (530)
		 555.696 / 555.697 / 555.698 / 555.699	490	530	1400 (1400)	730 (930)	730 (530)
		 555.500 / 555.501 / 555.860 mit/avec/with 555.859	490	530	2200 (2200)	1130 (1430)	1130 (830)

Masse in Klammern =
bei unsymmetrischen Flügelbreiten

Für zweiflügelige Türen Mitnehmerklappe 550.387 erforderlich.

Länderspezifische Vorgaben für Mindestflügelabmessungen beachten.

Dimensions entre parenthèses =
quand la largeur des vantaux est asymétrique

Pour les portes à deux vantaux, doigt d'entraînement 550.387 nécessaire.

Il convient de respecter les prescription des pays concernés pour les largeurs minimales des vantaux.

Measurements in brackets =
For unsymmetrical leaf widths

Selector bar 550.387 required for double-leaf doors

Please comply with the country specific requirements for the minimal leaf widths.

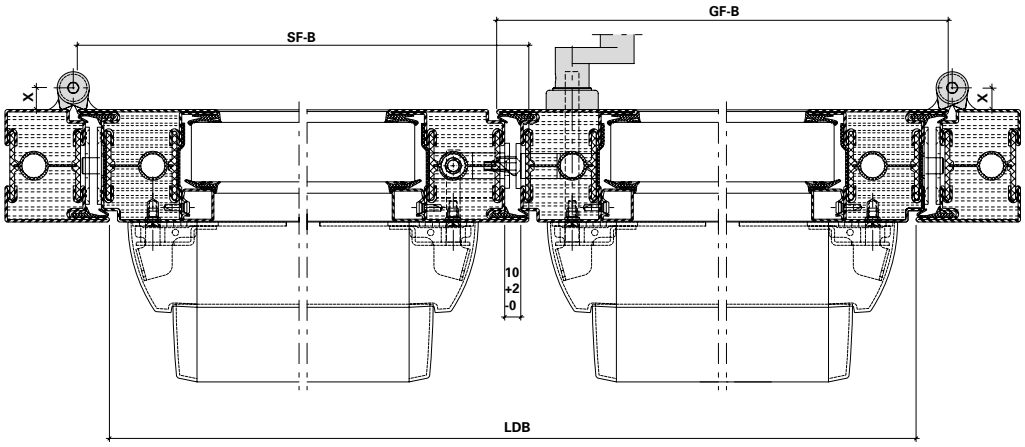

LDB Lichte Durchgangsbreite
GF-B Gangflügel-Breite
SF-B Standflügel-Breite

LDB Largeur vide lumière
GF-B Largeur du vantail de service
SF-B Largeur du vantail semi-fixe

LDB Clear opening width
GF-B Access leaf width
SF-B Secondary leaf width

Zwängungsfreies Öffnen (Türen in Panik-Ausführung)

Ouvertures sans collision des vantaux (Portes en version panique)

Door alignment when opening (Doors with emergency function)

Bänder Paumelles Hinges	Drehpunktabstand Distance à l'axe de rotation Center axis of hinge **X**	Drücker Poignée Handle	Einflügelig Un vantail Single-leaf		Zweiflügelig Deux vantaux Double-leaf		
			min. LDB mm	min. GF-B mm	min. LDB mm	min. GF-B mm	min. SF-B mm
 Anschraubbänder Paumelles à visser Screw-on hinges 555.536-555.539 555.570-555.573	13 mm	 555.586 / 555.579 / 555.588	490	530	1400 (1400)	730 (930)	730 (530)
		 555.696 / 555.697 / 555.698 / 555.699	490	530	1400 (1400)	730 (930)	730 (530)
		 555.500 / 555.501 / 555.860 mit/avec/with 555.859	490	530	2200 (2200)	1130 (1430)	1130 (830)

Masse in Klammern =
bei unsymmetrischen Flügelbreiten

Für zweiflügelige Türen Mitnehmerklappe 550.387 erforderlich.

Länderspezifische Vorgaben für Mindestflügelabmessungen beachten.

Dimensions entre parenthèses =
quand la largeur des vantaux est asymétrique

Pour les portes à deux vantaux, doigt d'entraînement 550.387 nécessaire.

Il convient de respecter les prescription des pays concernés pour les largeurs minimales des vantaux.

Measurements in brackets =
For unsymmetrical leaf widths

Selector bar 550.387 required for double-leaf doors

Please comply with the country specific requirements for the minimal leaf widths.

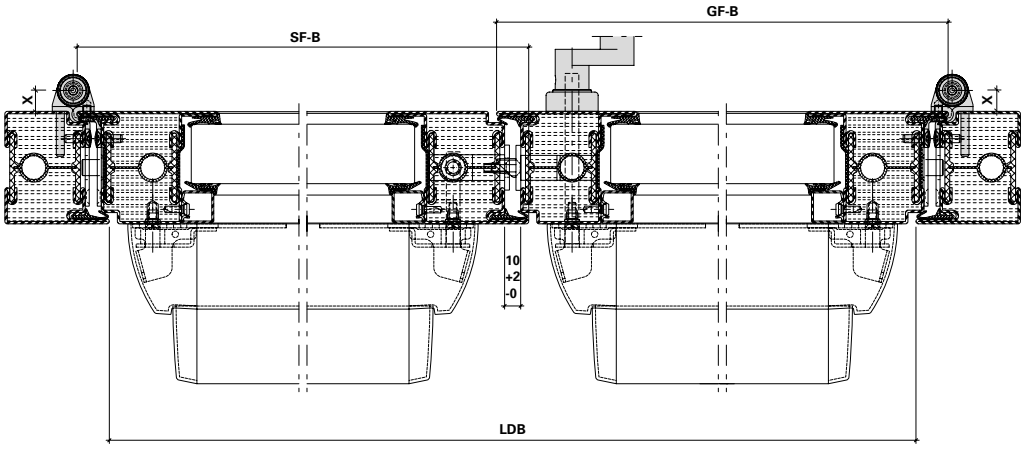

LDB	Lichte Durchgangsbreite
GF-B	Gangflügel-Breite
SF-B	Standflügel-Breite
LDB	Largeur vide lumière
GF-B	Largeur du vantail de service
SF-B	Largeur du vantail semi-fixe
LDB	Clear opening width
GF-B	Access leaf width
SF-B	Secondary leaf width

Zwängungsfreies Öffnen (Türen in Panik-Ausführung)

Ouvertures sans collision des vantaux (Portes en version panique)

Door alignment when opening (Doors with emergency function)

Bänder Paumelles Hinges	Drehpunktabstand Distance à l'axe de rotation Center axis of hinge **X**	Drücker Poignée Handle	Einflügelig Un vantail Single-leaf		Zweiflügelig Deux vantaux Double-leaf		
			min. LDB mm	min. GF-B mm	min. LDB mm	min. GF-B mm	min. SF-B mm
 Anschraubbänder Paumelles à visser Screw-on hinges 550.250/550.286	16,5 mm	 555.586 / 555.579 / 555.588	490	530	1400 (1400)	730 (930)	730 (530)
		 555.696 / 555.697 / 555.698 / 555.699	490	530	1400 (1400)	730 (930)	730 (530)
		 555.500 / 555.501 / 555.860 mit/avec/with 555.859	490	530	2200 (2200)	1130 (1430)	1130 (830)

Masse in Klammern =
bei unsymmetrischen Flügelbreiten

Für zweiflügelige Türen Mitnehmerklappe 550.387 erforderlich.

Länderspezifische Vorgaben für Mindestflügelabmessungen beachten.

Dimensions entre parenthèses =
quand la largeur des vantaux est asymétrique

Pour les portes à deux vantaux, doigt d'entraînement 550.387 nécessaire.

Il convient de respecter les prescription des pays concernés pour les largeurs minimales des vantaux.

Measurements in brackets =
For unsymmetrical leaf widths

Selector bar 550.387 required for double-leaf doors

Please comply with the country specific requirements for the minimal leaf widths.

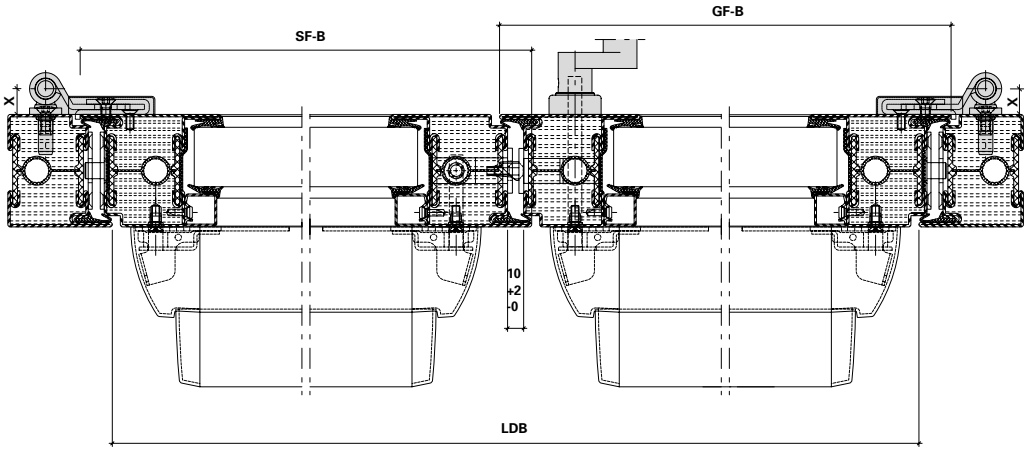

LDB Lichte Durchgangsbreite
GF-B Gangflügel-Breite
SF-B Standflügel-Breite

LDB Largeur vide lumière
GF-B Largeur du vantail de service
SF-B Largeur du vantail semi-fixe

LDB Clear opening width
GF-B Access leaf width
SF-B Secondary leaf width

Einflügelige Türen, auswärts öffnend, Flügelhöhe ≤ 2200 mm

Porte à un vantail, ouvrant vers l'extérieur, hauteur du vantail ≤ 2200 mm

Single leaf door, outward opening, leaf height ≤ 2200 mm

Variante	Beschlag Ferrure Fitting	EN 12207	EN 12208	EN 12210
Senkdichtung mit Türschwellenprofil Joint seuil avec profilé pour seuil de porte Drop seal with door threshold profile 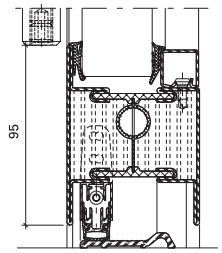	❶	2	1A	C4 / C3*
	❷	2	2A	C4 / C3*
	❸	3	2A	C5 / C4*
Auflaufdichtung Joint de contact Ramp seal 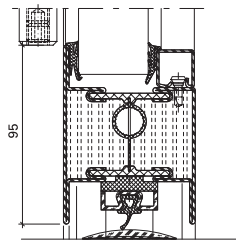	❶	2	0	C4 / C3*
	❷	2	0	C4 / C3*
	❸	2	0	C5 / C4*

* Edelstahl
* Acier Inox
* Stainless steel

❶ Fallenriegel-Schloss
Serrure à mortaiser
Latch and bolt lock

❷ Schloss mit Obenverriegelung
Serrure avec verrouillage supérieur
Lock with top locking point

❸ Mehrfachverriegelungs-Schloss
Serrrure à verrouillage multiple
Multipoint lock

Einflügelige Türen, einwärts öffnend, Flügelhöhe ≤ 2200 mm

Porte à un vantail, ouvrant vers l'intérieur, hauteur du vantail ≤ 2200 mm

Single leaf door, inward opening, leaf height ≤ 2200 mm

Variante 	Beschlag Ferrure Fitting	 **EN 12207**	 **EN 12208**	 **EN 12210**
Senkdichtung mit Türschwellenprofil Joint seuil avec profilé pour seuil de porte Drop seal with door threshold profile 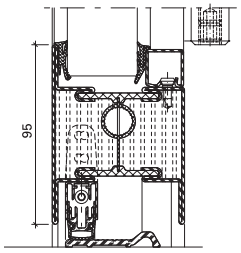	❶	2	0	C4 / C3*
	❷	2	0	C4 / C3*
	❸	3	1A	C5 / C4*
Auflaufdichtung Joint de contact Ramp seal 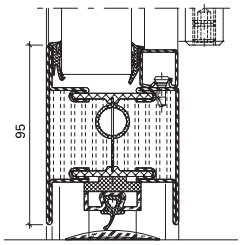	❶	2	0	C4 / C3*
	❷	2	0	C4 / C3*
	❸	2	0	C5 / C4*

* Edelstahl
* Acier Inox
* Stainless steel

❶ Fallenriegel-Schloss
Serrure à mortaiser
Latch and bolt lock

❷ Schloss mit Obenverriegelung
Serrure avec verrouillage supérieur
Lock with top locking point

❸ Mehrfachverriegelungs-Schloss
Serrrure à verrouillage multiple
Multipoint lock

Einflügelige Türen, auswärts öffnend, Flügelhöhe ≤ 3000 mm

Porte à un vantail, ouvrant vers l'extérieur, hauteur du vantail ≤ 3000 mm

Single leaf door, outward opening, leaf height ≤ 3000 mm

Variante 	Beschlag Ferrure Fitting	 **EN 12207**	 **EN 12208**	 **EN 12210**
Senkdichtung mit Türschwellenprofil Joint seuil avec profilé pour seuil de porte Drop seal with door threshold profile 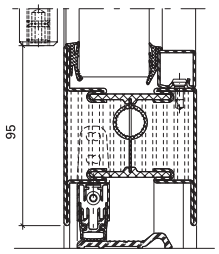	❶	1	0	C1
	❷	1	0	C1
	❸	1	0	C2
Auflaufdichtung Joint de contact Ramp seal 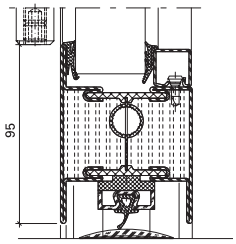	❶	0	0	C1
	❷	0	0	C1
	❸	1	0	C2

❶ Fallenriegel-Schloss
Serrure à mortaiser
Latch and bolt lock

❷ Schloss mit Obenverriegelung
Serrure avec verrouillage supérieur
Lock with top locking point

❸ Mehrfachverriegelungs-Schloss
Serrrure à verrouillage multiple
Multipoint lock

Einflügelige Türen, einwärts öffnend, Flügelhöhe ≤ 3000 mm

Porte à un vantail, ouvrant vers l'intérieur, hauteur du vantail ≤ 3000 mm

Single leaf door, inward opening, leaf height ≤ 3000 mm

Variante	Beschlag Ferrure Fitting	EN 12207	EN 12208	EN 12210
Senkdichtung mit Türschwellenprofil Joint seuil avec profilé pour seuil de porte Drop seal with door threshold profile 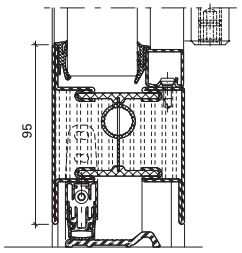	1	1	0	C1
	2	1	0	C1
	3	1	0	C2
Auflaufdichtung Joint de contact Ramp seal 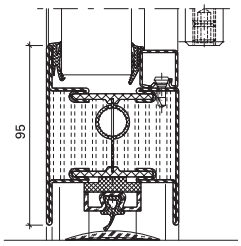	1	0	0	C1
	2	0	0	C1
	3	1	0	C2

1 Fallenriegel-Schloss
Serrure à mortaiser
Latch and bolt lock

2 Schloss mit Obenverriegelung
Serrure avec verrouillage supérieur
Lock with top locking point

3 Mehrfachverriegelungs-Schloss
Serrrure à verrouillage multiple
Multipoint lock

Zweiflügelige Türen, auswärts öffnend, Flügelhöhe ≤ 2200 mm

Porte à deux vantaux, ouvrant vers l'extérieur, hauteur du vantail ≤ 2200 mm

Double leaf door, outward opening, leaf height ≤ 2200 mm

Variante	Beschlag Ferrure Fitting	EN 12207	EN 12208	EN 12210
Senkdichtung mit Türschwellenprofil Joint seuil avec profilé pour seuil de porte Drop seal with door threshold profile 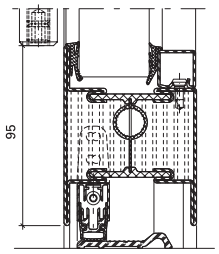	1	2	1A / 0*	C2
	2	2	2A / 0*	C2
	3	2	2A / 1A*	C3
Auflaufdichtung Joint de contact Ramp seal 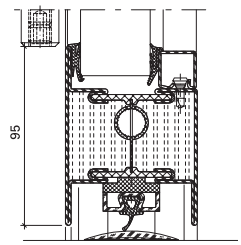	1	2	0	C2
	2	2	0	C2
	3	2	0	C3

* Edelstahl
* Acier Inox
* Stainless steel

1 Fallenriegel-Schloss
Serrure à mortaiser
Latch and bolt lock

2 Schloss mit Obenverriegelung
Serrure avec verrouillage supérieur
Lock with top locking point

3 Mehrfachverriegelungs-Schloss
Serrrure à verrouillage multiple
Multipoint lock

Zweiflügelige Türen, einwärts öffnend, Flügelhöhe ≤ 2200 mm

Porte à deux vantaux, ouvrant vers l'intérieur, hauteur du vantail ≤ 2200 mm

Double leaf door, inward opening, leaf height ≤ 2200 mm

Variante	Beschlag Ferrure Fitting	EN 12207	EN 12208	EN 12210
Senkdichtung mit Türschwellenprofil Joint seuil avec profilé pour seuil de porte Drop seal with door threshold profile 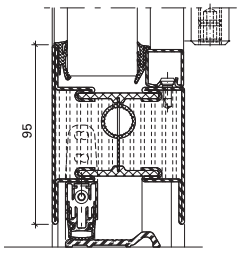	1	2	0	C2
	2	2	0	C2
	3	2	0	C3
Auflaufdichtung Joint de contact Ramp seal 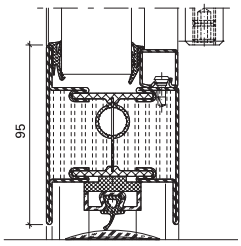	1	2	0	C2
	2	2	0	C2
	3	2	0	C3

1 Fallenriegel-Schloss
Serrure à mortaiser
Latch and bolt lock

2 Schloss mit Obenverriegelung
Serrure avec verrouillage supérieur
Lock with top locking point

3 Mehrfachverriegelungs-Schloss
Serrrure à verrouillage multiple
Multipoint lock

Zweiflügelige Türen, auswärts öffnend, Flügelhöhe ≤ 3000 mm

Porte à deux vantaux, ouvrant vers l'extérieur, hauteur du vantail ≤ 3000 mm

Double leaf door, outward opening, leaf height ≤ 3000 mm

Variante	Beschlag Ferrure Fitting	EN 12207	EN 12208	EN 12210
Senkdichtung mit Türschwellenprofil Joint seuil avec profilé pour seuil de porte Drop seal with door threshold profile 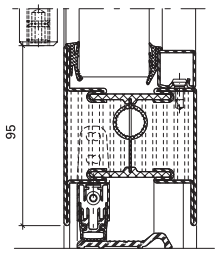	❶	0	0	C1
	❷	0	0	C1
	❸	1	0 / 1A*	C2
Auflaufdichtung Joint de contact Ramp seal 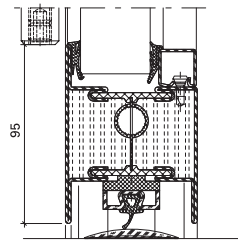	❶	0	0	C1
	❷	0	0	C1
	❸	1	0	C2

* Edelstahl
* Acier Inox
* Stainless steel

❶ Fallenriegel-Schloss
Serrure à mortaiser
Latch and bolt lock

❷ Schloss mit Obenverriegelung
Serrure avec verrouillage supérieur
Lock with top locking point

❸ Mehrfachverriegelungs-Schloss
Serrrure à verrouillage multiple
Multipoint lock

Zweiflügelige Türen, einwärts öffnend, Flügelhöhe ≤ 3000 mm

Porte à deux vantaux, ouvrant vers l'intérieur, hauteur du vantail ≤ 3000 mm

Double leaf door, inward opening, leaf height ≤ 3000 mm

Variante	Beschlag Ferrure Fitting	EN 12207	EN 12208	EN 12210
Senkdichtung mit Türschwellenprofil Joint seuil avec profilé pour seuil de porte Drop seal with door threshold profile 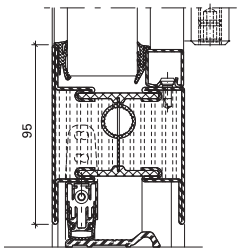	1	0	0	C1
	2	0	0	C1
	3	1	0	C2
Auflaufdichtung Joint de contact Ramp seal 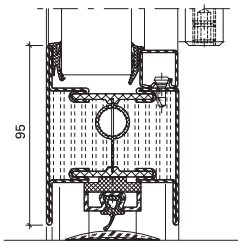	1	0	0	C1
	2	0	0	C1
	3	1	0	C2

1 Fallenriegel-Schloss
Serrure à mortaiser
Latch and bolt lock

2 Schloss mit Obenverriegelung
Serrure avec verrouillage supérieur
Lock with top locking point

3 Mehrfachverriegelungs-Schloss
Serrrure à verrouillage multiple
Multipoint lock

U_f-Werte
(nach EN ISO 10077-2:2018-01)

Auf den folgenden Seiten finden Sie die U_f-Werte für die verschiedenen Anwendungen von Janisol C4 EI60/EI90.

Sie basieren auf folgenden Grundlagen:

Stahl
- Profile bandverzinkter Stahl, unbeschichtet
- Stahl-Glasleisten
- Trockenverglasung
- Nassverglasung

Valeurs U_f
(selon EN ISO 10077-2:2018-01)

Vous trouverez les valeurs U_f pour les différentes applications Janisol C4 EI60/EI90. dans les pages qui suivent.

Elles se basent sur les principes suivants:

Acier
- Profilés en bande d'acier zingué, sans revêtement
- Parcloses en acier
- Vitrage à sec
- Vitrage à mastic

U_f values
(according to EN ISO 10077-2:2018-01)

On the following pages you will find the U_f values for the various applications for Janisol C4 EI60/EI90.

They are based on the following:

Steel
- Strip galvanised steel profiles, uncoated
- Steel glazing beads
- Glazing with dry glazing
- Glazing with sealing

U_f-Werte
(nach EN ISO 10077-2:2018-01)

Valeurs U_f
(selon EN ISO 10077-2:2018-01)

U_f values
(according to EN ISO 10077-2:2018-01)

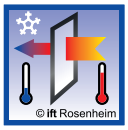	Füllelementstärken Elements de remplissages Infill elements **≥ 46 mm**
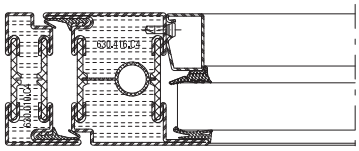	**3,1 W/m²K**
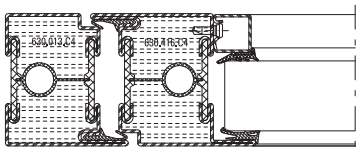	**3,0 W/m²K**
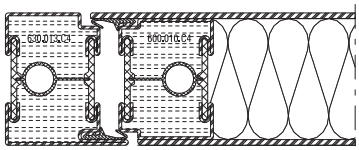	**3,1 W/m²K**
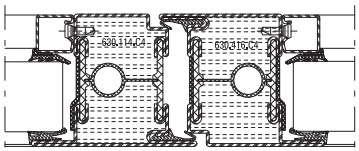	**3,0 W/m²K**
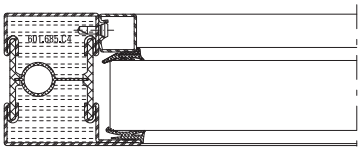	**3,1 W/m²K**
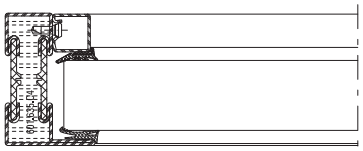	**3,4 W/m²K**
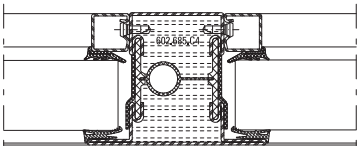	**3,0 W/m²K**

	Füllelementstärken Elements de remplissages Infill elements **≥ 46 mm**
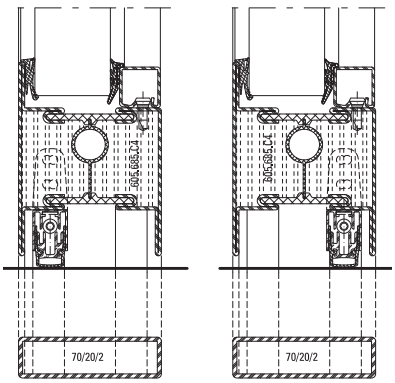	**2,9 W/m²K**
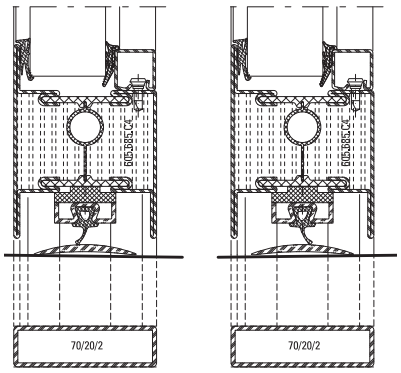	**2,9 W/m²K**



Schallschutz

Ausführungsvarianten
Die nachfolgende Typenübersicht ergibt einen Überblick über die beurteilten Varianten.



Isolation phonique

Modèles
L'aperçu des types suivant fournit une vue d'ensemble des variantes examinées.



Sound insulation

Design range
The following overview of types provides an overview of the evaluated designs.

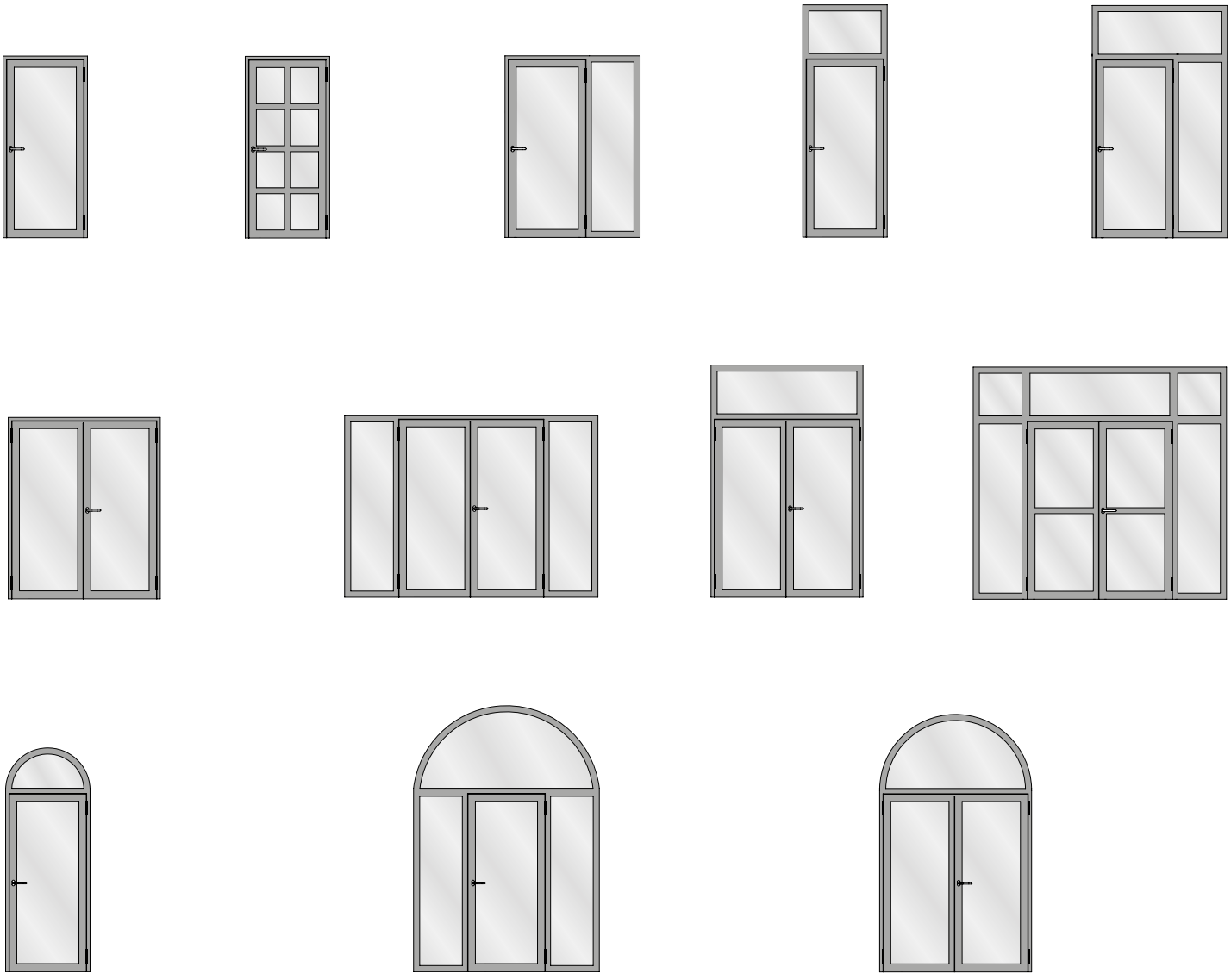

Tabelle A1
Türen in Sonderausführung, Korrekturwerte K_i für besondere Ausführungsmerkmale

Tableau A1
Portes en version spéciale, valeurs de correction K_i pour caractéristiques de réalisation particulières

Table A1
Specially designed doors, correction value Ki for special design features

	1	2	3	4	5	6	7	8	9	10
		Korrekturen Corrections Corrections								
	$R_{W\ basic}$ **dB**	K_{dl} **dB**	K_{wet} **dB**	K_{width-} **dB**	K_{hinge} **dB**	$K_{threshold}$ **dB**	$K_{G\ 0,4}$ **dB**	$K_{G\ 1,8}$ **dB**	$K_{G\ 2,6}$ **dB**	$K_{G\ 3,2}$ **dB**
1	**37**	0	-1	-1	0	-3[1)]/-	0	-1	-2	-3
2	**38**	0	-1	-1	0	-3[1)]/-	0	-1	-2	-3
3	**39**	0	-1	-1	0	-4[1)]/-1[2)]	0	-1	-2	-3
4	**40**	0	-1	-1	0	-5[1)]/-2[2)]	-1	-1	-2	-3
5	**41**	0	-1	-1	0	-/-2[2)]	-1	-1	-2	-3
6	**42**	-1	-1	-1	0	-/-3[2)]	-2	-1	-2	-3
7	**43**	-1	-1	-1	0	-/-3[2)]	-2	-1	-2	-3
8	**44**	-1	-1	-1	-1	-/-	-3	-1	-2	-3
9	**45**	-1	-1	-1	-1	-/-	-3	-1	-2	-3
10	**46**	-2	-1	-1	-1	-/-	-3	-1	-2	-3
11	**47**	-3	-1	-1	-1	-/-	-4	-1	-2	-3

[1)] *Korrekturwert für Ausführung mit 1 autom. Bodendichtung (gem. Tabelle 3, Zeile 4)*
[2)] *Korrekturwert für Ausführung mit 2 autom. Bodendichtungen (gem. Tabelle 3, Zeile 5)*

[1)] *Valeur de correction pour version avec 1 joint bas de porte automatique (selon tableau 3, ligne 4)*
[2)] *Valeur de correction pour version avec 2 joints bas de porte automatiques (selon tableau 3, ligne 5)*

[1)] *Correction value for design with 1 automatic threshold weatherstrip (according to Table 3, line 4))*
[2)] *Correction value for design with 2 automatic threshold weatherstrips (according to Table 3, line 5)*

$R_{w,doorSD}$ bewertetes Schalldämm-Maß der Tür in Sonderausführung unter Berücksichtigung der individuellen Ausführungs merkmale.

$R_{w,fixSD}$ bewertetes Schalldämm-Maß der feststehender Ober- und Seitenteile in Sonderausführung unter Berücksichtigung der individuellen Ausführungsmerkmale.

$R_{w, basic}$ bewertetes Schalldämm-Maß $R_{w,door}$ der Tür in Standardausführung bzw. $R_{w,fix}$ der feststehenden Ober- und Seitenteile nach Abschnitt 4.2.

K_{dl} Korrekturwert für zweiflüglige Türelemente. (K_{dl} gilt ausschließlich für Schwellenvarianten mit ein oder zwei automatischen Bodendichtungen: Auführung gem. Tabelle 3, Zeilen 4/5 und Tabelle 4, Zeile 11; $R_{w,door}$ nach Tabelle 6, Spalten 3/4. Zweiflüglige Türelemente mit Anschlagschwelle nach Tabelle 3, Zeile 6 und $R_{w,door}$ nach Tabelle 6, Spalte 5 werden in dieser Stellungnahme nicht bewertet.)

K_{wet} Korrekturwert Nassverglasung

K_{width-} Korrekturwert für Türflügelbreite 720 mm ≤ b < 860 mm. (Für Türflügel mit b ≥ 860 mm ist K_{width-} = 0 dB. Türelemente mit Flügelbreiten b < 720 mm werden in dieser Stellungnahme nicht bewertet.)

K_{hinge} Korrekturwert für dichtungsunterbrechende Bandausführung gem. Tabelle 4, Zeile 4

$R_{w,doorSD}$ Indice d'affaiblissement acoustique pondéré de la porte en version spéciale avec prise en compte des caractéristiques de réalisation individuelles.

$R_{w,fixSD}$ Indice d'affaiblissement acoustique pondéré des éléments fixes en imposte et latéraux en version spéciale avec prise en campte des caractéristiques de réalisation individuelles.

$R_{w, basic}$ Indice d'affaiblissement acoustique pondéré $R_{w,door}$ de la porte en version standard au $R_{w,fix}$ des éléments fixes en imposte et latéraux selon le chapitre 4.2.

K_{dl} Valeur de correction pour éléments de porte a deux vantaux. (K_{dl} est valable uniquement pour les versions de seuil avec un ou deux joints bas de porte automatiques: réalisation selon le tableau 3, lignes 4/5 et le tableau 4, ligne 11 ; $R_{w,door}$ selon le tableau 6, colonnes 3/4. Les éléments de porte a deux vantaux avec seuil de butée selon le tableau 3, ligne 6 et $R_{w,door}$ selon Je tableau 6, colonne 5, ne sont pas évalués dans le présent avis d'expert.)

K_{wet} Valeur de correction pour vitrage a joint silicone.

K_{width-} Valeur de correction pour largeur de vantail de porte de 720 mm ≤ l < 860 mm. (Pour les vantaux de porte avec b ≥ 860 mm, K_{width-} = 0 dB. Les éléments de porte avec largeurs de vantail l < 720 mm ne sont pas évalués dans le présent avis d'expert.)

K_{hinge} Valeur de correction pour version de paumelles qui induit une interruption du joint selon tableau 4, ligne 2.

$R_{w,doorSD}$ weighted sound reduction index of the door - special design under consideration of he individual configuration characteristics.

$R_{w,fixSD}$ weighted sound reduction index of fixed fanlights and sidelights - special designs under consideration of the individual configuration characteristics.

$R_{w, basic}$ weighted sound reduction index $R_{w,door}$ of the door - standard design or $R_{w,fix}$ of the fixed fanlights and sidefights described in Section 4.2.

K_{dl} correction value of double leaf doorsets. (K_{dl} applies exclusively to threshold variants with one or two automatic floor seals: design according to Table 3, lines 4/5 and Table 4, line 9; $R_{w,door}$ according to Table 6, columns 3/4. Double leaf doorsets with threshold according to Table 3, line 6 and $R_{w,door}$ according to Table 6, column 5 are not covered by this expert statement.)

K_{wet} correction value for wet glazing.

K_{width-} correction value for door leaf width 720 mm ≤ w < 860 mm. (For door leaves with w ≥ 860 mm the value is K_{width-} = 0 dB. Doorsets with leaf widths w < 720 mm are not covered by this expert statement.)

K_{hinge} correction value for hinge design with discontinued seal according to Table 4, line 2.

$K_{threshold}$ Korrekturwert für Schwellenausführung mit erhöhter Bodenluft 7 mm - 8 mm, Basisvariante gem. Tabelle 3, Zeilen 4/5. Separate Angabe für Schwellenvarianten mit 1/2 Bodendichtungen (im Wertebereich für den in Tabelle 6 keine entsprechende Ausführungsvariante aufgeführt ist, wird kein Korrekturwert $K_{threshold}$ ausgewiesen).

$K_{g\ 0,4}$ Korrekturwert für Einzelscheiben mit einer Glasfläche $S_{glazing} \leq 0{,}4\ m^2$

$K_{g\ 1,8}$ Korrekturwert für Einzelscheiben mit einer Glasfläche $S_{glazing} \geq 1{,}8\ m^2$

$K_{g\ 2,6}$ Korrekturwert für Einzelscheiben mit einer Glasfläche $S_{glazing} \geq 2{,}6\ m^2$

$K_{g\ 3,2}$ Korrekturwert für Einzelscheiben mit einer Glasfläche $S_{glazing} \geq 3{,}2\ m^2$

$K_{threshold}$ Valeur de correction pour version de seuil avec plus grand jeu au sol de 7 mm - 8 mm, version de base selon le tableau 3, lignes 4/5. Indication separee pour les versions de seuil avec 1/2 joints bas de porte (aucune valeur de correction $K_{threshold}$ n'est indiquée pour la plage de valeur pour laquelle aucune version de réalisation n'est mentionnée dans le tableau 6).

$K_{g\ 0,4}$ Valeur de correction pour vitres individuelles avec surface de verre $S_{glazing} \leq 0{,}4\ m^2$

$K_{g\ 1,8}$ Valeur de correction pour vitres individuelles avec surface de verre $S_{glazing} \geq 1{,}8\ m^2$

$K_{g\ 2,6}$ Valeur de correction pour vitres individuelles avec surface de verre $S_{glazing} \geq 2{,}6\ m^2$

$K_{g\ 3,2}$ Valeur de correction pour vitres individuelles avec surface de verre $S_{glazing} \geq 3{,}2\ m^2$

$K_{threshold}$ correction value for threshold design with extended air gap of 7 mm to 8 mm, basic variant according to Table 3, lines 4/5. Separate data for threshold variants with 1/2 floor seals (for the value range with Table 6 not specifying a corresponding design variant, no correction value $K_{threshold}$ is listed).

$K_{g\ 0,4}$ correction value for single panes with glass area $S_{glazing} \leq 0.4\ m^2$

$K_{g\ 1,8}$ correction value for single panes with glass area $S_{glazing} \geq 1.8\ m^2$

$K_{g\ 2,6}$ correction value for single panes with glass area $S_{glazing} \geq 2.6\ m^2$

$K_{g\ 3,2}$ correction value for single panes with glass area $S_{glazing} \geq 3.2\ m^2$

Übersicht Anordnungen Befestigungspunkte

Vue synoptique de la disposition des points de fixation

Overview of positioning of anchoring points

* Bei Türen ohne Bodeneinstand
* Pour portes sans raccordement dans la chape
* For doors without floor recess

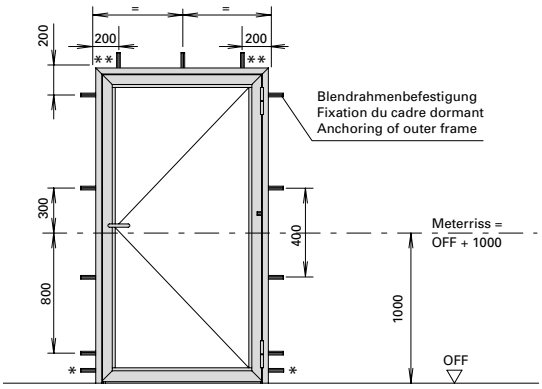

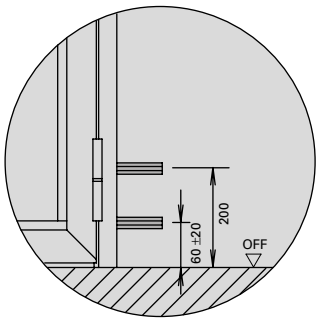

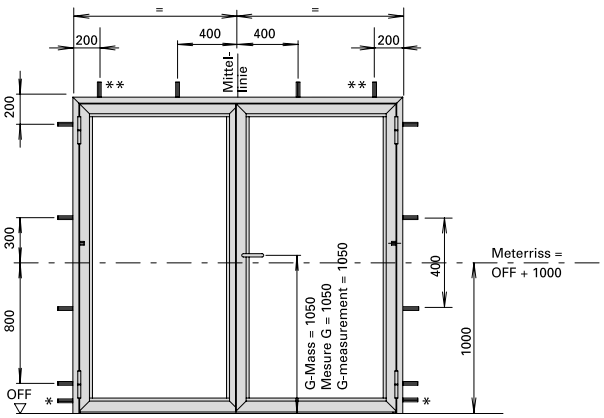

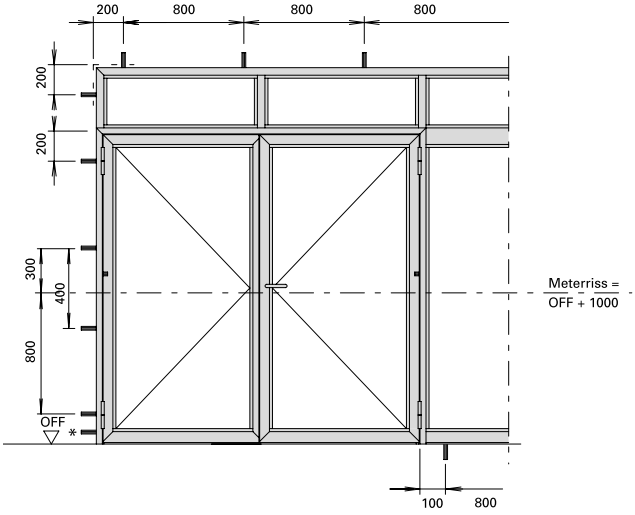

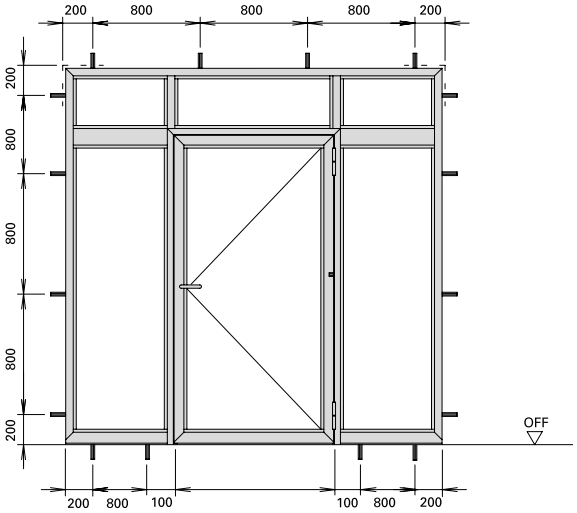

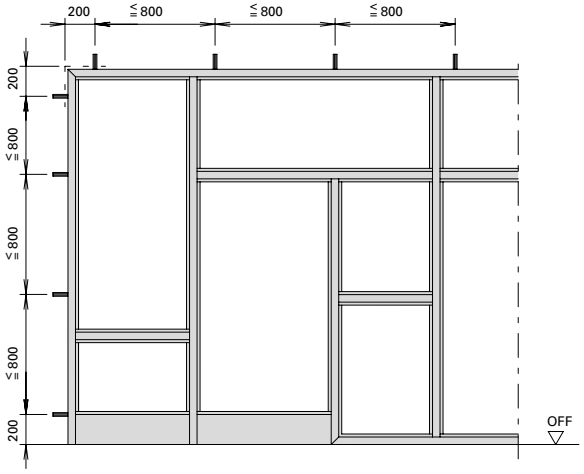

** wahlweise zusätzliche Befestigungspunkte

** au choix points de fixation supplémentaires

** optionally additional anchoring points

JANISOL 2 EI30 SCHIEBETÜREN

AUTOMATISCHE BRANDSCHUTZ-SCHIEBETÜREN AUS STAHL

JANISOL 2 EI30 SLIDING DOORS

AUTOMATICALLY FIRE RESISTANT SLIDING DOORS IN STEEL

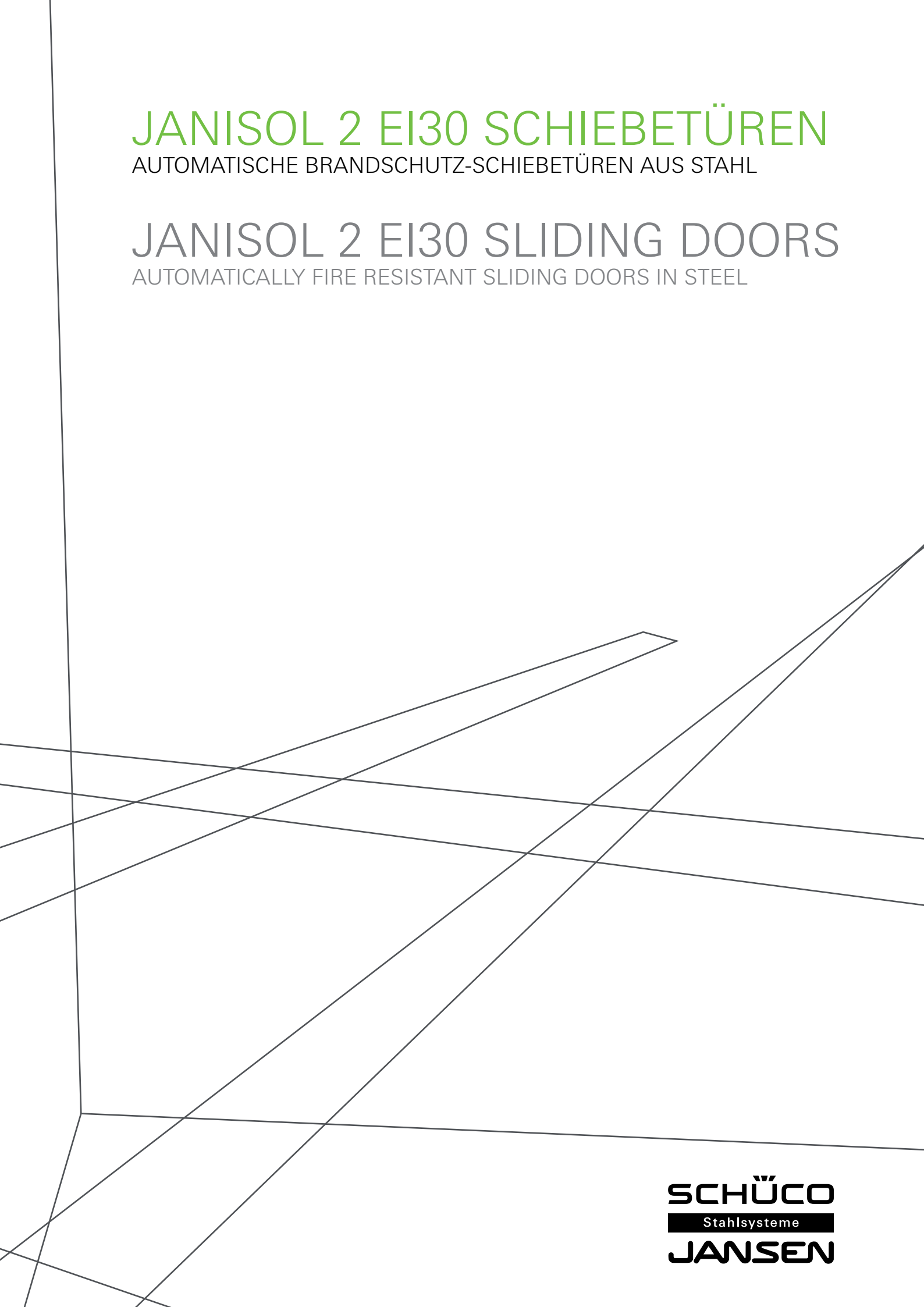

SCHÜCO
Stahlsysteme
JANSEN

Profilübersicht Glasleisten	**Sommaire des profilés Parcloses**	**Summary of profiles Glazing beads**	**2**
Schnittpunkte Schiebetüren	**Coupe de détails Portes coulissantes**	**Section details Sliding doors**	**6**
Schnittpunkte Schiebetüren Beak-Out	**Coupe de détails Portes coulissantes Beak-Out**	**Section details Sliding doors Beak-Out**	**20**
Schnittpunkte Schiebetüren Beak-In	**Coupe de détails Portes coulissantes Beak-In**	**Section details Sliding doors Beak-In**	**28**
Anwendungsbeispiele	**Exemples d'application**	**Examples of applications**	**36**
Konstruktions-Details	**Détails de construction**	**Construction details**	**96**
Anschlüsse am Bau	**Raccords au mur**	**Attachment to structure**	**112**

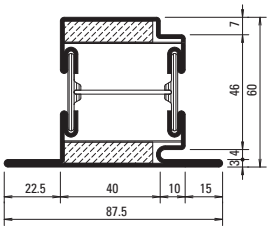

630.114.2
630.114.2 Z

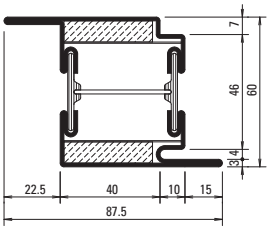

630.416.2
630.416.2 Z

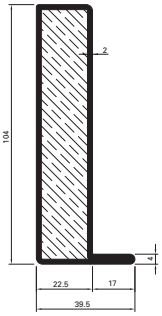

400.043 C GV+GC

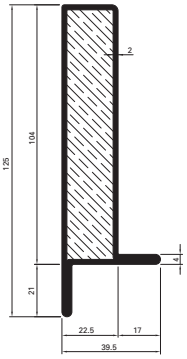

400.044 C GV+GC

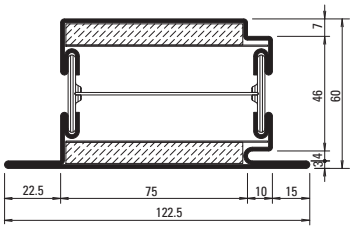

630.115.2
630.115.2 Z

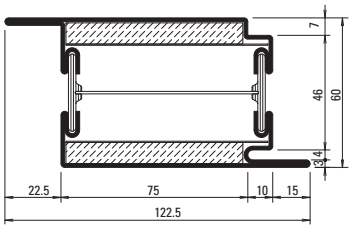

630.417.2
630.417.2 Z

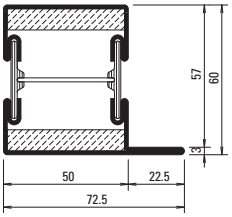

601.685.2
601.685.2 Z

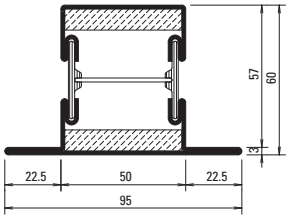

602.685.2
602.685.2 Z

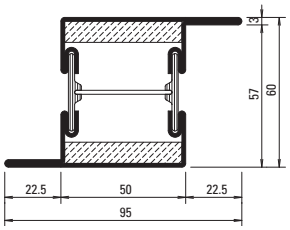

603.685.2
603.685.2 Z

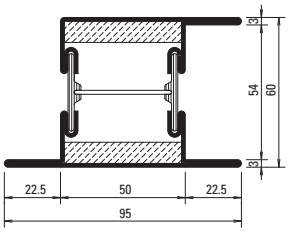

605.685.2
605.685.2 Z

Profil-Nr.	G kg/m	Ix cm⁴	Wx cm³	Iy cm⁴	Wy cm³	U m²/m
601.685.2 Z	4,880	19,3	5,31	21,7	5,12	0,265
602.685.2 Z	5,400	22,1	5,58	31,1	6,54	0,310
603.685.2 Z	5,400	24,2	7,57	31,1	6,54	0,310
605.685.2 Z	5,920	28,1	7,94	38,4	7,46	0,354

Profil-Nr.	G kg/m	Ix cm⁴	Wx cm³	Iy cm⁴	Wy cm³	U m²/m
630.114.2 Z	5,590	21,4	5,36	27,4	5,93	0,317
630.416.2 Z	5,590	23,7	7,32	27,4	5,93	0,317
630.115.2 Z	7,400	28,7	7,48	79,6	12,42	0,387
630.417.2 Z	7,400	30,5	9,47	79,6	12,42	0,387

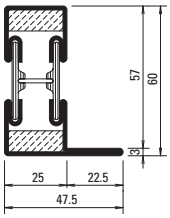

601.635.2
601.635.2 Z

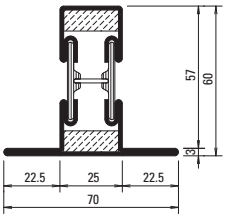

602.635.2
602.635.2 Z

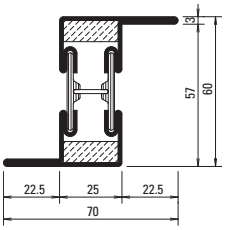

603.635.2
603.635.2 Z

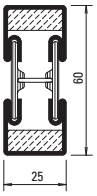

600.006.2
600.006.2 Z

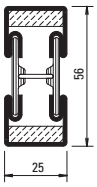

600.002.2
600.002.2 Z

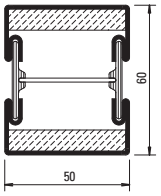

600.005.2
600.005.2 Z

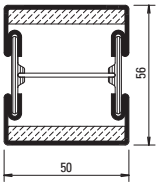

600.001.2
600.001.2 Z

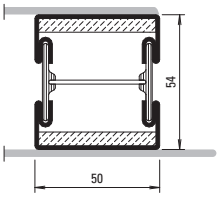

600.007.2 Z

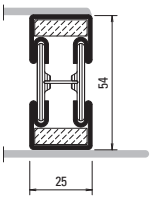

600.008.2 Z

Stabachse
Axe de la barre
Bar axis

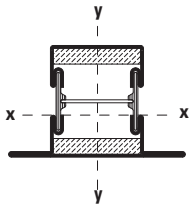

Oberfläche

Artikel-Nr.

ohne Zusatz = blank

mit Z = aus feuerverzinktem Bandstahl

Surface

No. d'article

sans supplément = brut

avec Z = en bandes d'acier zinguées au feu

Surface

Part no.

without addition = bright

with Z = made from hot-dip galvanised strip

Profil-Nr.	G kg/m	Ix cm⁴	Wx cm³	Iy cm⁴	Wy cm³	U m²/m
601.635.2 Z	3,800	14,0	3,78	5,84	1,88	0,215
602.635.2 Z	4,310	16,6	4,07	10,10	2,88	0,260
603.635.2 Z	4,310	19,1	5,97	10,10	2,88	0,260

Profil-Nr.	G kg/m	Ix cm⁴	Wx cm³	Iy cm⁴	Wy cm³	U m²/m
600.001.2 Z	4,080	13,5	4,53	14,0	5,58	0,213
600.002.2 Z	3,100	9,06	3,03	2,60	2,08	0,163
600.005.2 Z	4,360	15,6	4,87	14,6	5,84	0,221
600.006.2 Z	3,280	10,4	3,26	2,76	2,20	0,171
600.007.2 Z	4,000	12,49	4,34	13,65	5,46	0,220
600.008.2 Z	3,080	10,12	3,75	2,80	2,24	0,170

Stahl-Glasleisten aus feuerverzinktem Bandstahl (Länge 6 m)

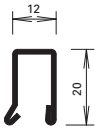

402.112 Z

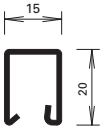

402.115 Z

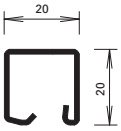

402.120 Z

Parcloses en acier en bandes d'acier zinguées au feu (longueur 6 m)

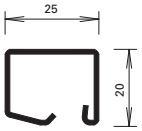

402.125 Z

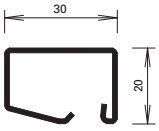

402.130 Z

Steel glazing beads made of hot-dip galvanised strip (length 6 m)

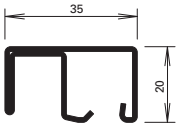

402.136 Z

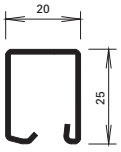

402.220 Z

Artikel-Nr.	G kg/m	B m^2/m
402.112 Z	0,550	0,062
402.115 Z	0,600	0,066
402.120 Z	0,670	0,074
402.125 Z	0,740	0,083
402.130 Z	0,844	0,092
402.136 Z	1,260	0,134
402.220 Z	0,770	0,082

G = Gewicht
B = Beschichtungsfläche

G = Poids
B = Surface à traiter

G = Weight
B = Coated surface

Fluchttür-Funktion | **Fonction porte de secours** | **Emergency exit function**

Break-Out

Break-Out

Break-Out

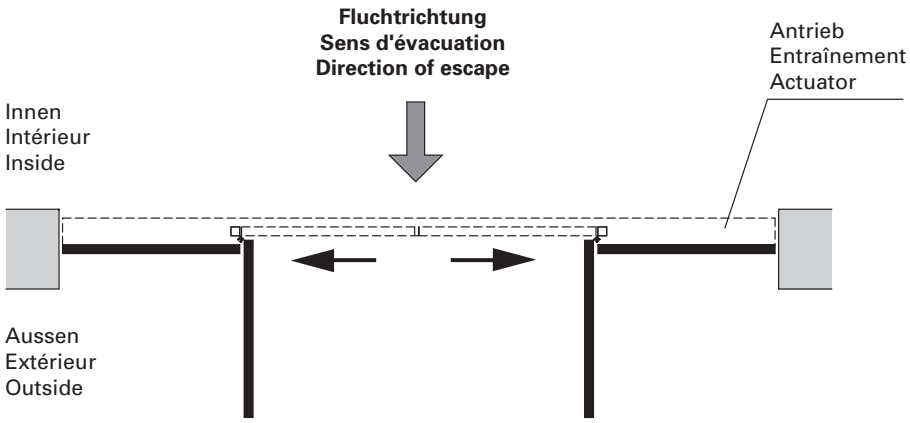

- Diese Situation gewährleistet die Fluchttürfunktion nur bei geschlossenen Schiebeflügeln.
- EN 179 und 1125 erfüllt

- Cette situation ne garantit la fonction porte de secours que quand les vantaux coulissants sont fermés.
- EN 179 et 1125 satisfaites

- This scenario only guarantees the emergency exit function when the sliding vents are closed.
- Fulfils EN 179 and 1125

Break-In

Break-In

Break-In

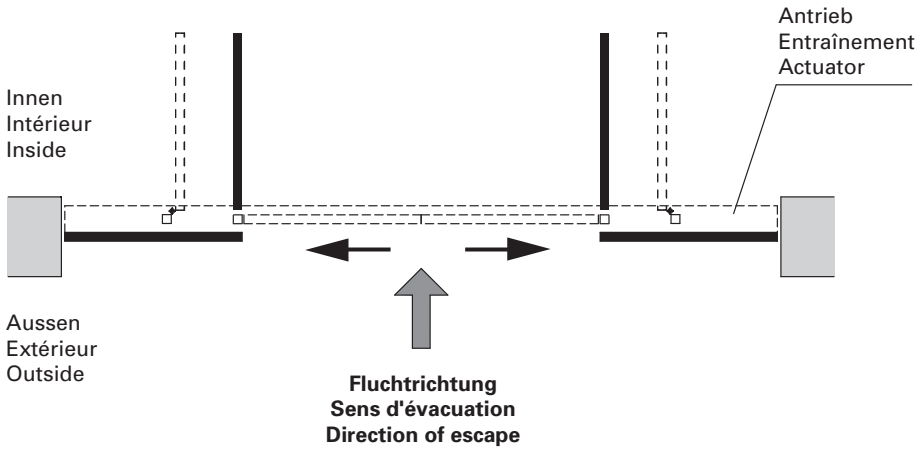

- Diese Situation gewährleistet die Fluchttürfunktion zu jeder Zeit und in jeder Schiebeflügelposition.
- Diese Lösung entspricht den schweizerischen Brandschutz-Vorschriften und der Fluchtwegverordnung.
- EN 179 erfüllt
- EN 1125 nicht erfüllt

- Cette situation garantit toujours la fonction porte de secours, dans n'importe quelle position des vantaux coulissants.
- Cette solution répond aux prescriptions suisses relatives à la protection contre les incendies et à l'ordonnance sur les issues de secours.
- EN 179 satisfaite
- EN 1125 non satisfaite

- This scenario guarantees the emergency exit function at all times and with the sliding vents in any position.
- This solution conforms to the Swiss fire protection regulations and the escape route directive.
- Fulfils EN 179
- Does not fulfil EN 1125

Schiebetüren

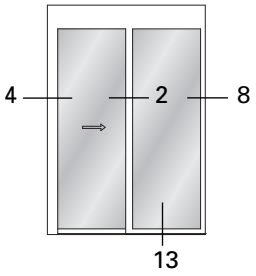

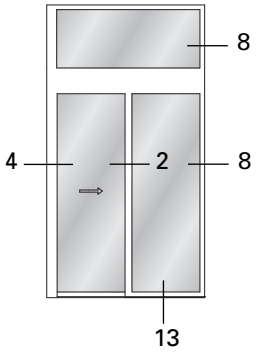

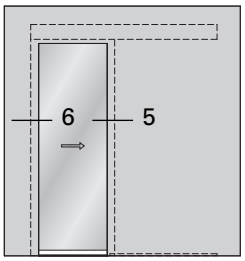

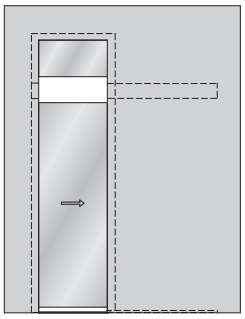

Portes coulissantes

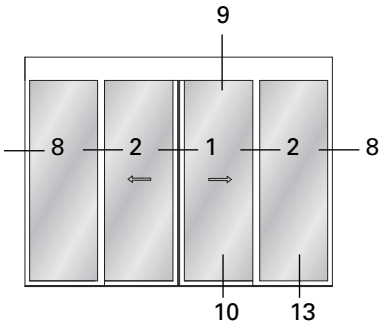

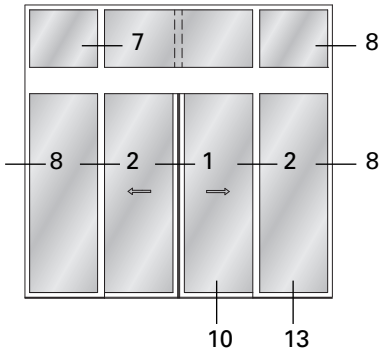

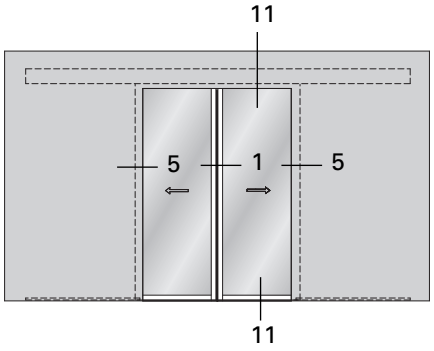

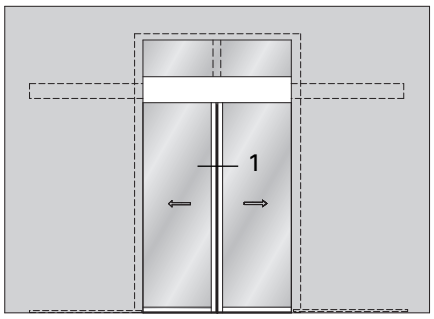

Sliding doors

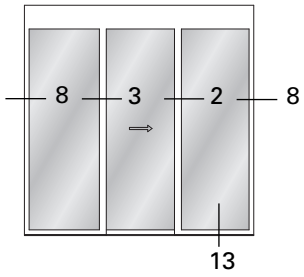

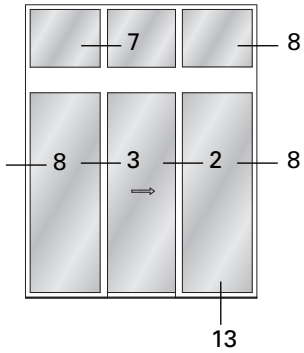

Variante mit Riegel
Variante avec montant
Version with mullion

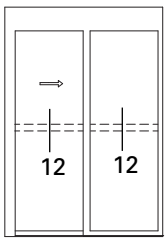

1.0

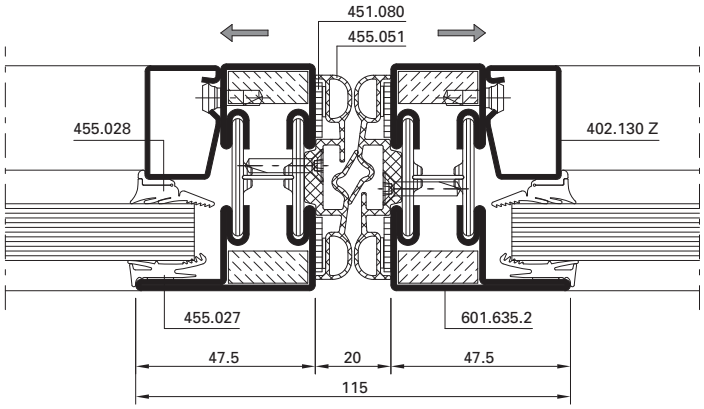

D-113-C-001

1.1

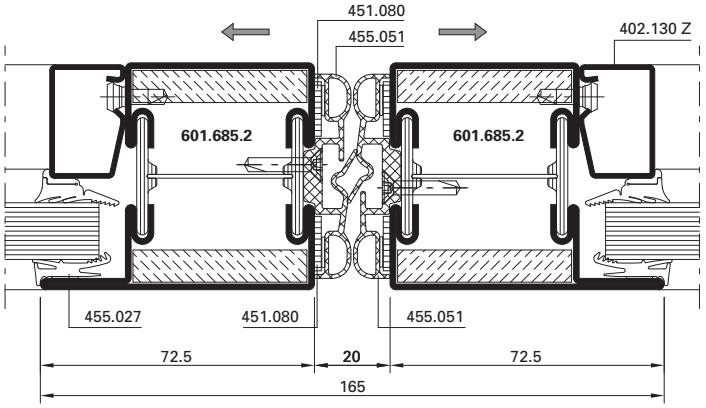

D-113-C-002

2.0

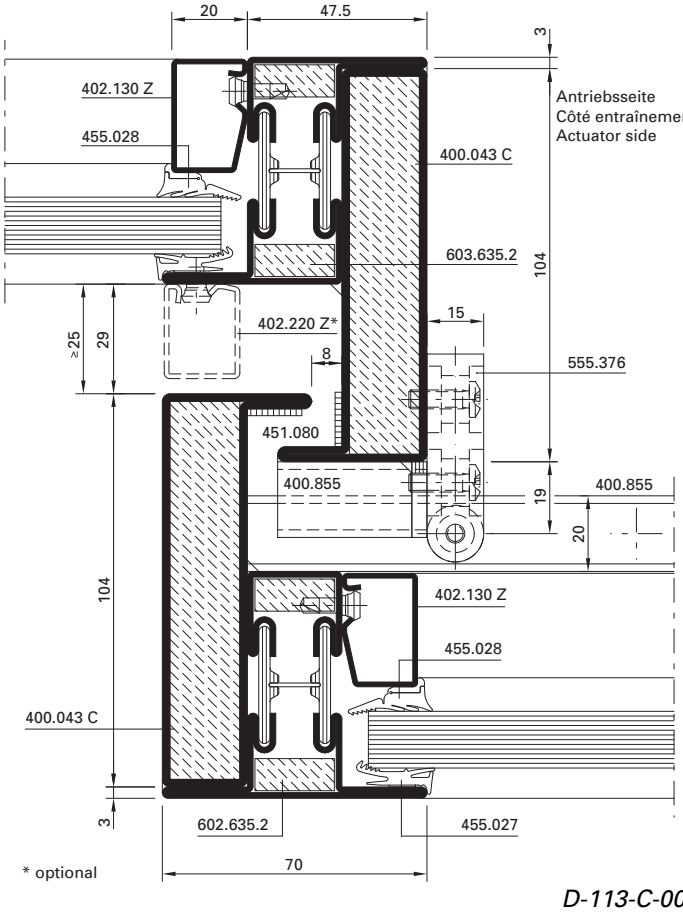

D-113-C-003

2.1

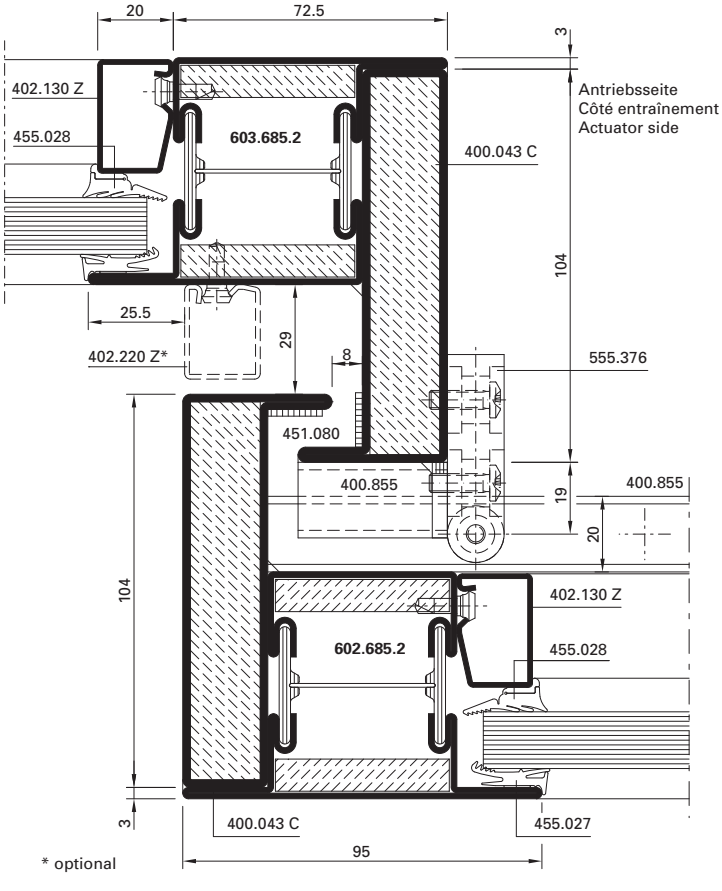

D-113-C-007

3.0

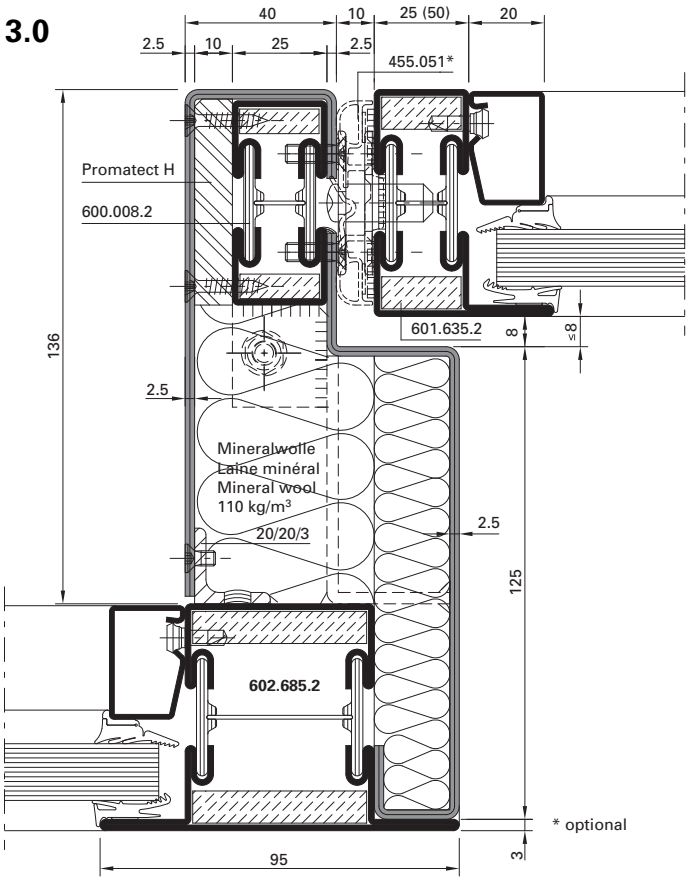

D-113-C-009

4.0

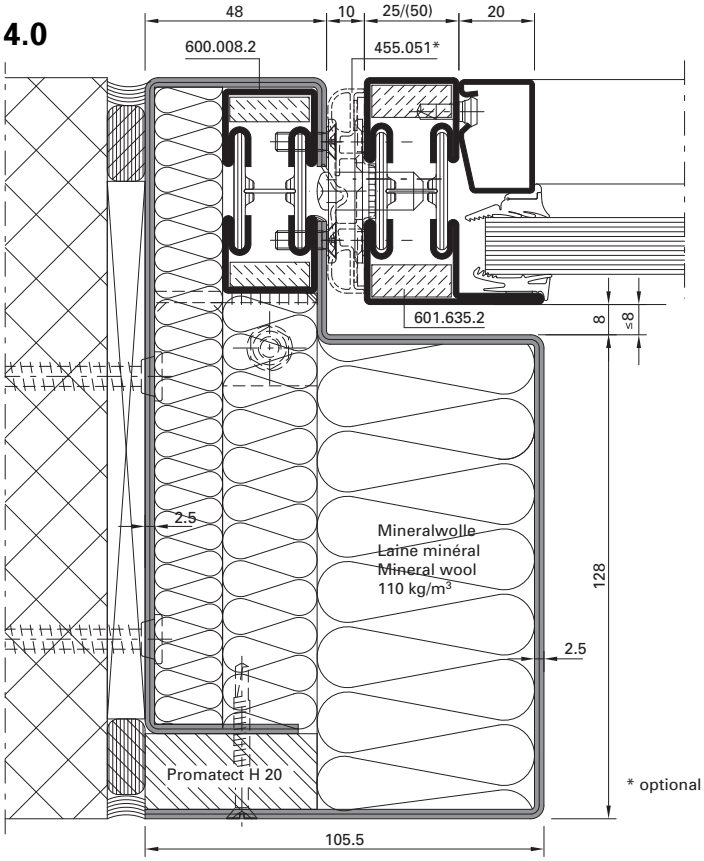

D-113-C-008

5.0

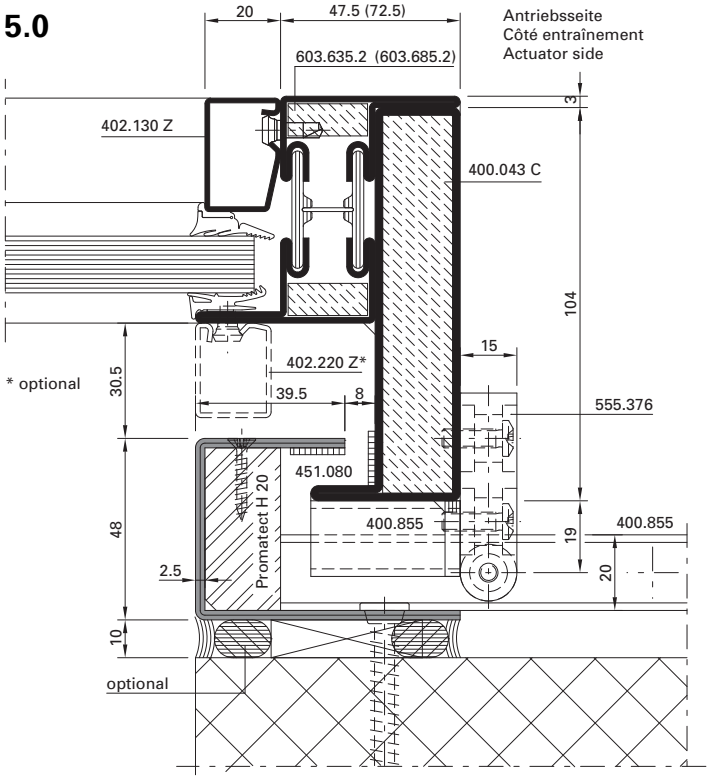

D-113-C-005

6.0

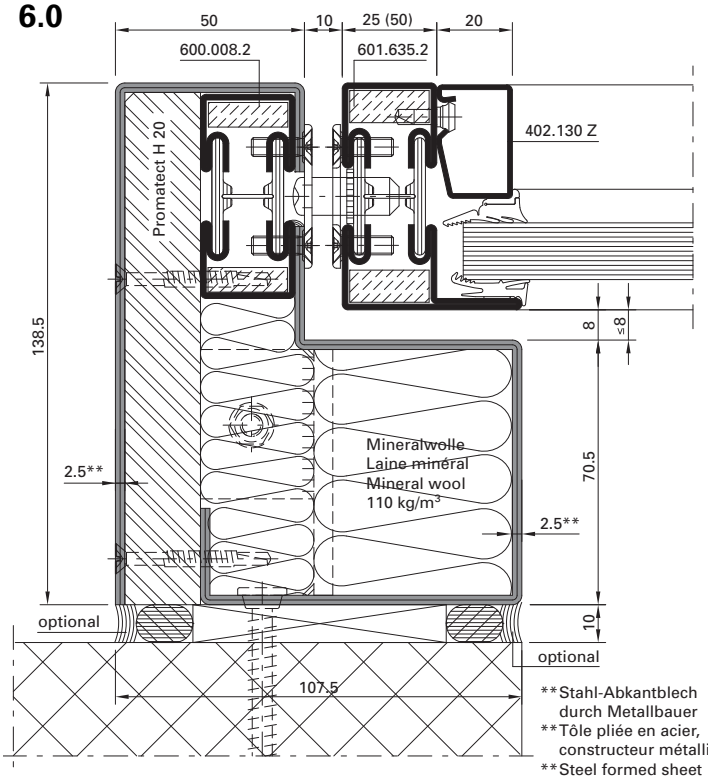

**Stahl-Abkantblech durch Metallbauer
**Tôle pliée en acier, constructeur métalliq
**Steel formed sheet from metal fabricator

D-113-C-010

7.0

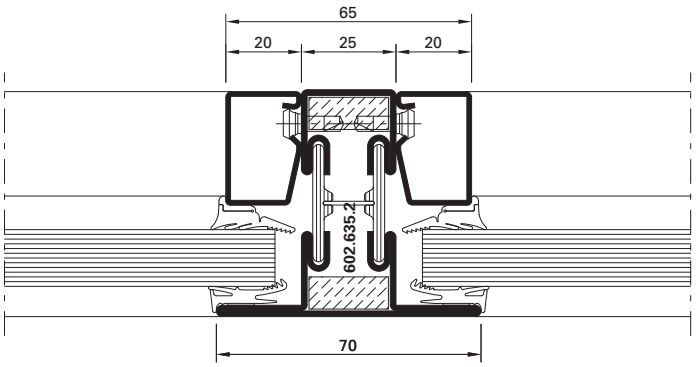

D-113-C-016

7.1

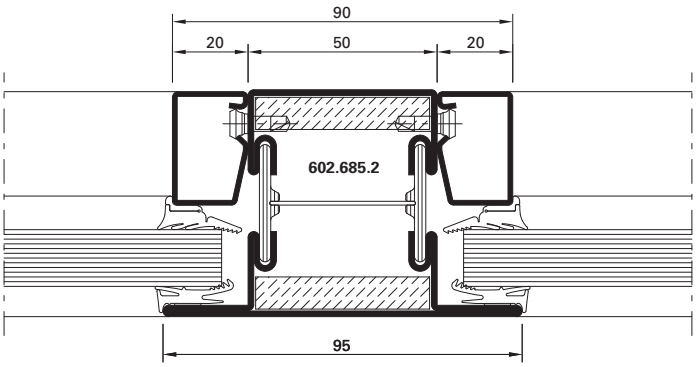

D-113-C-017

7.2

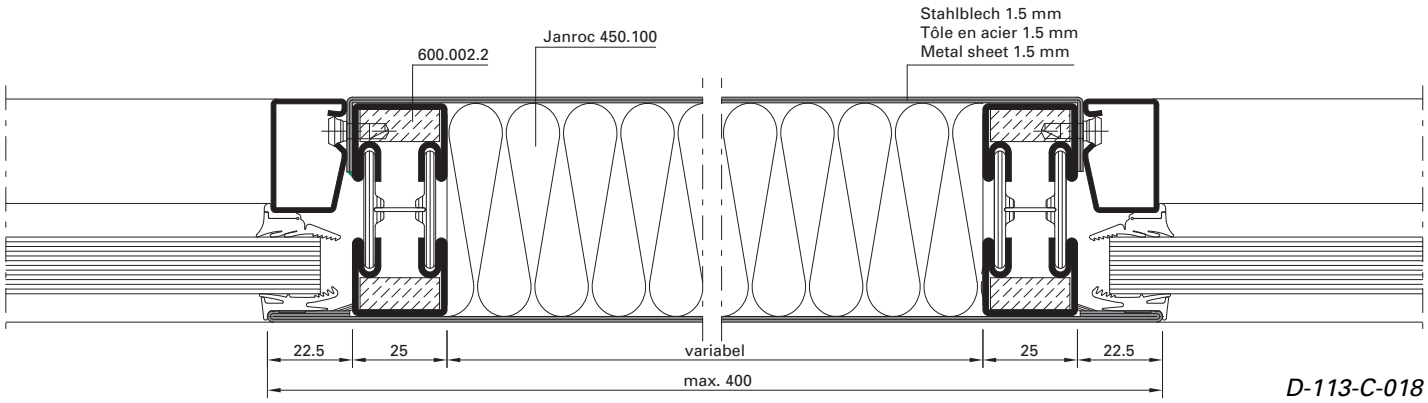

D-113-C-018

7.3

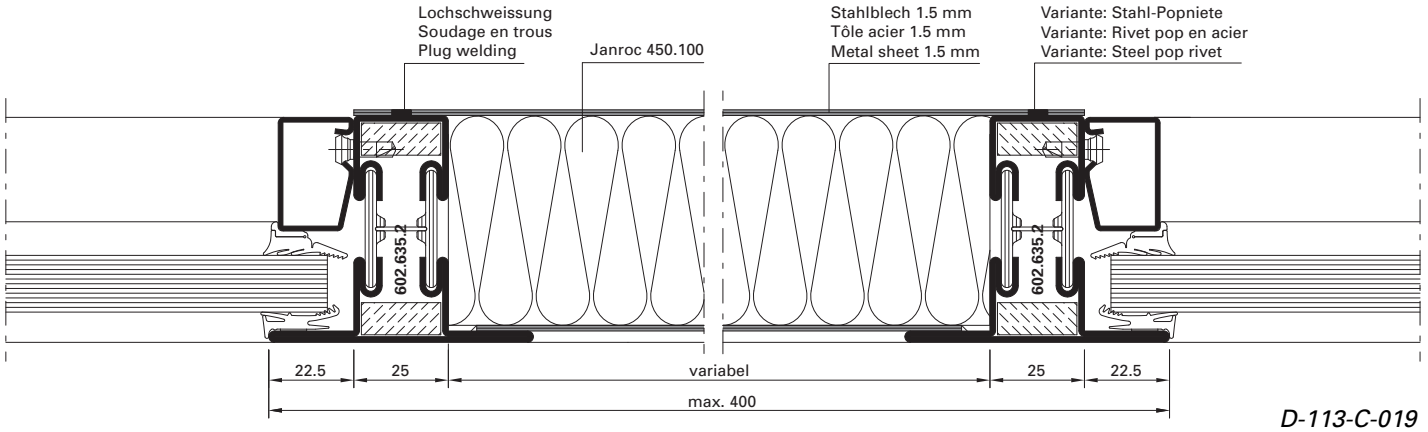

D-113-C-019

8.0

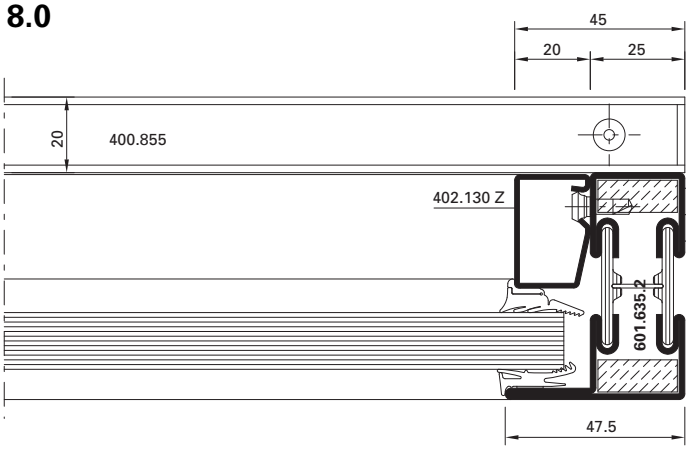

D-113-C-011

8.1

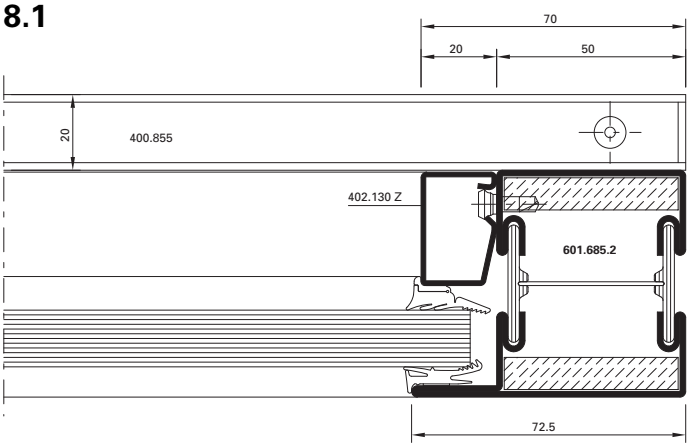

D-113-C-012

8.2

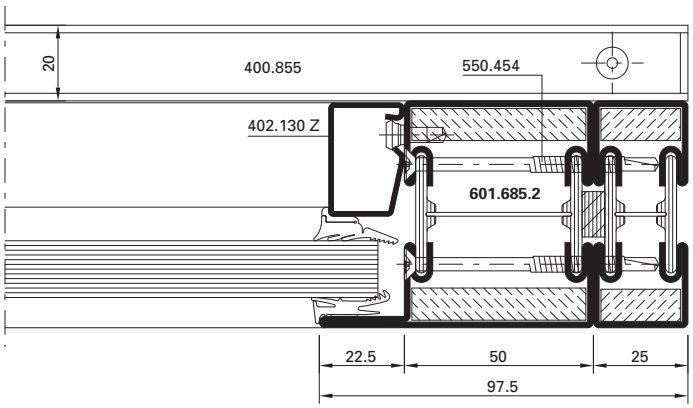

D-113-C-013

8.3

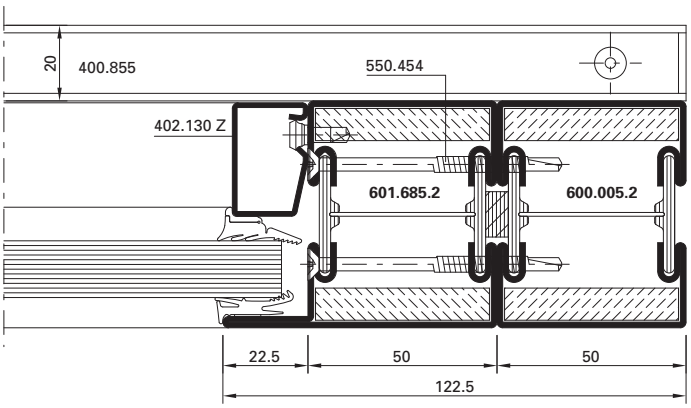

D-113-C-014

8.4

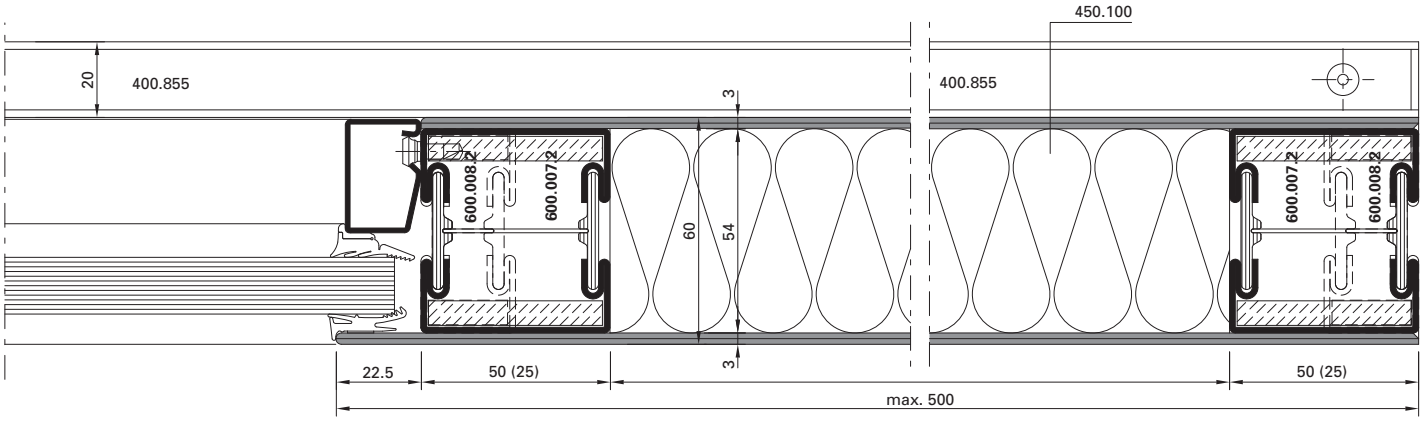

D-113-C-015

9.0

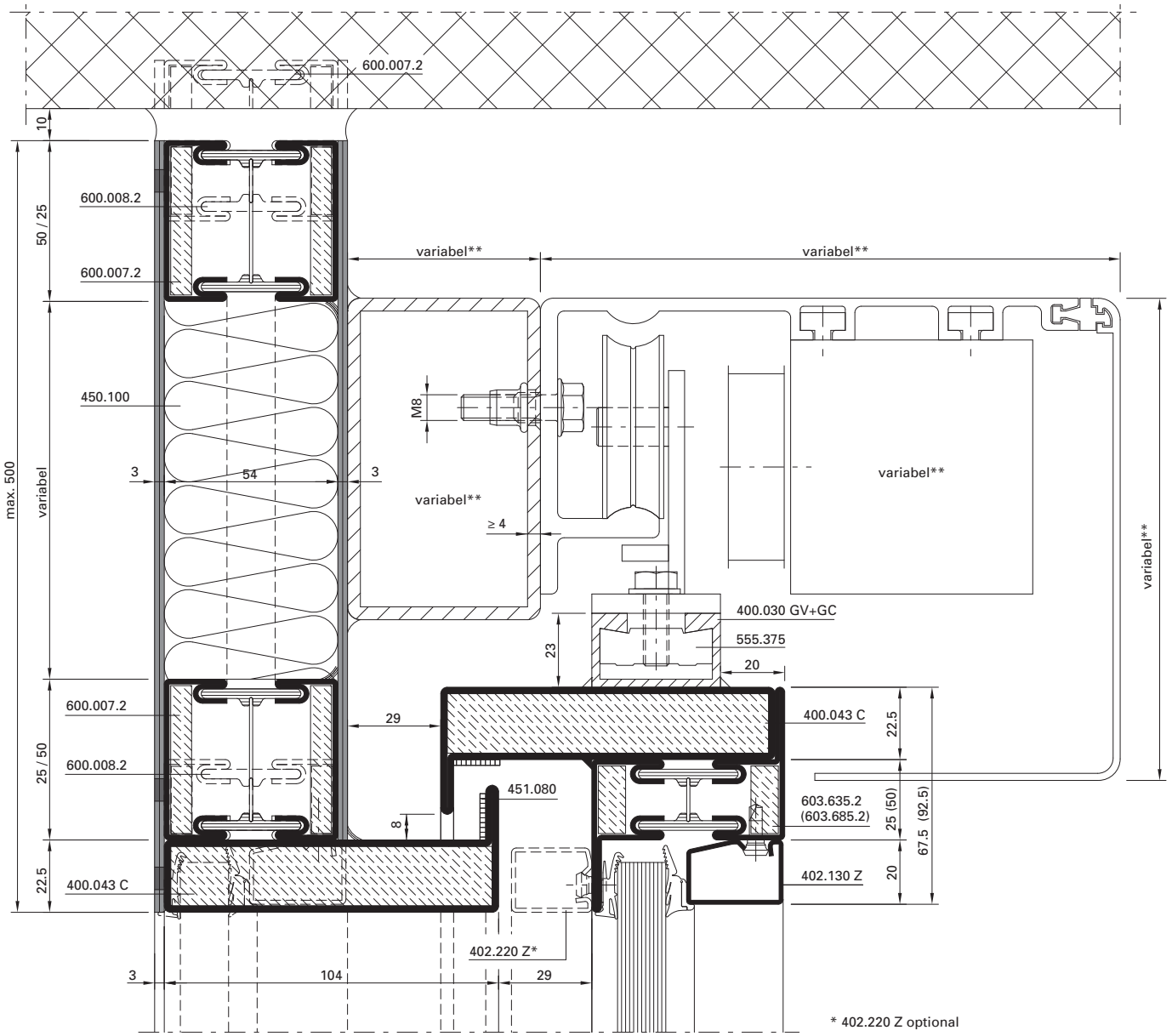

10.0

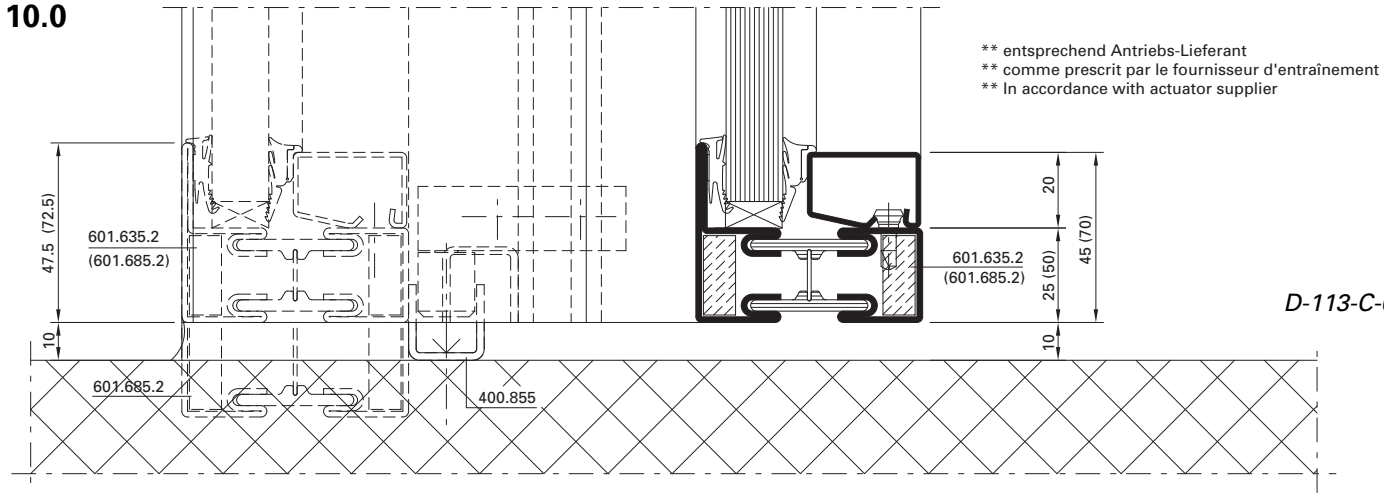

D-113-C-020

11.0

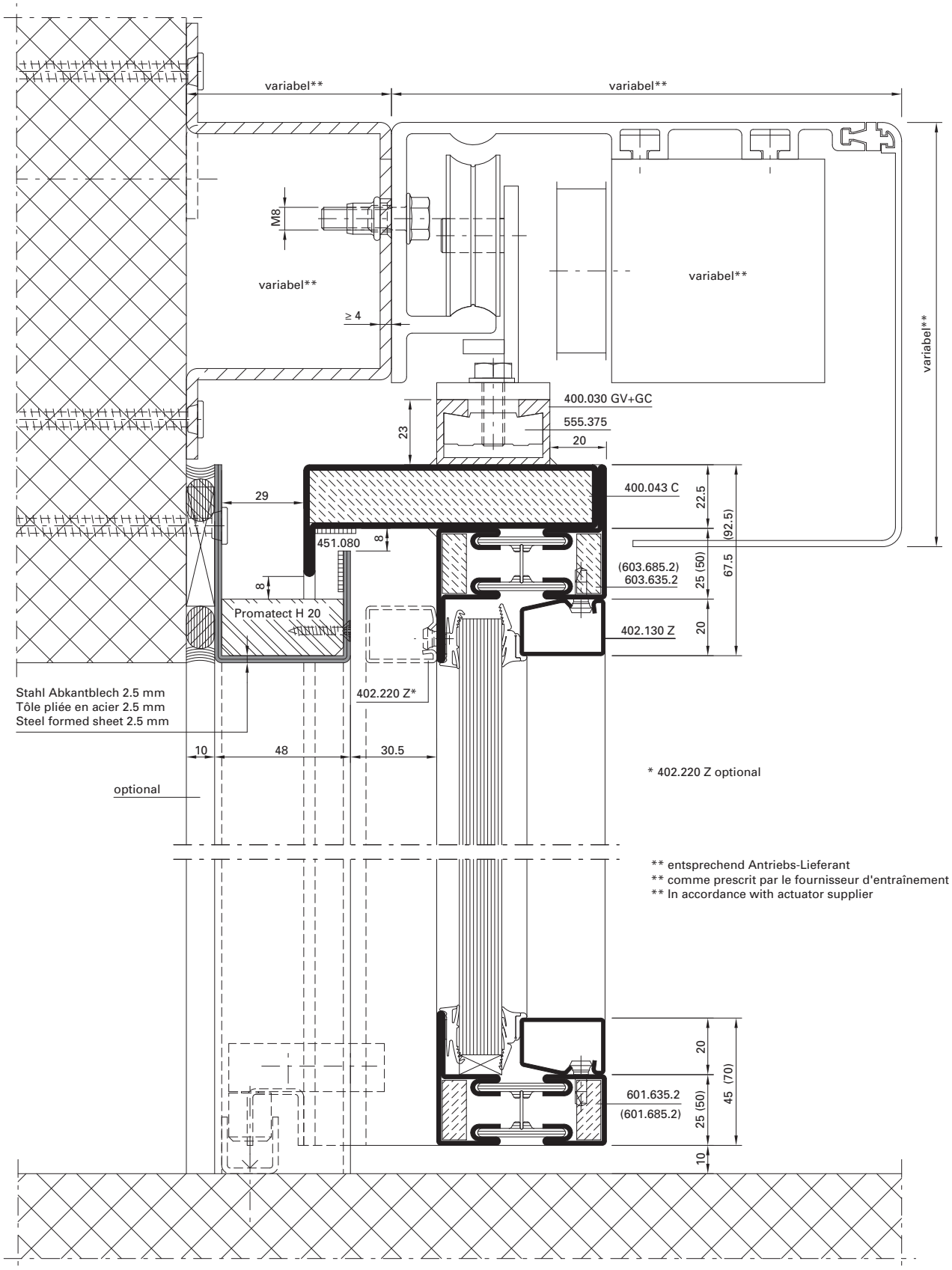

D-113-C-021

12.0

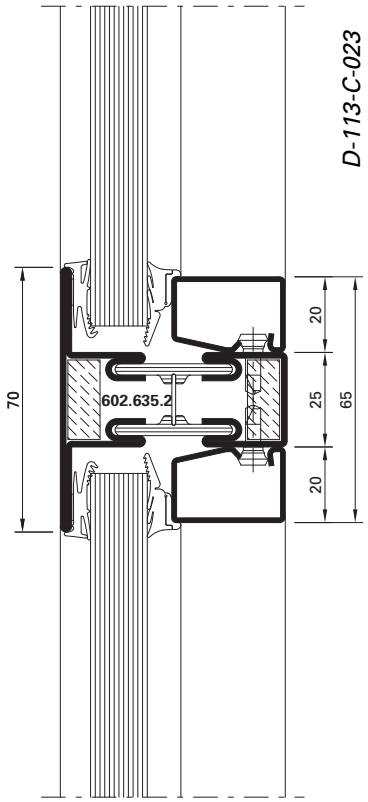

12.1

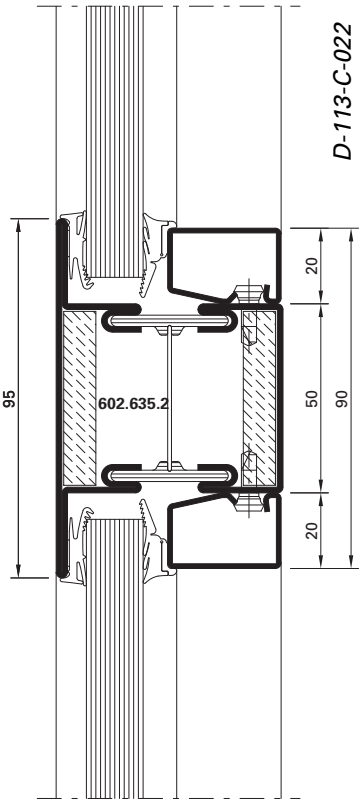

12.2

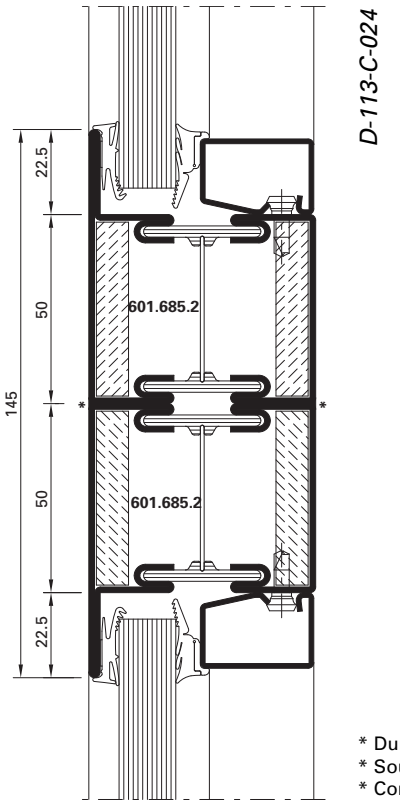

* Durchgehende Laserschweissung
* Soudage au laser en continu
* Continuous laser welding

12.3

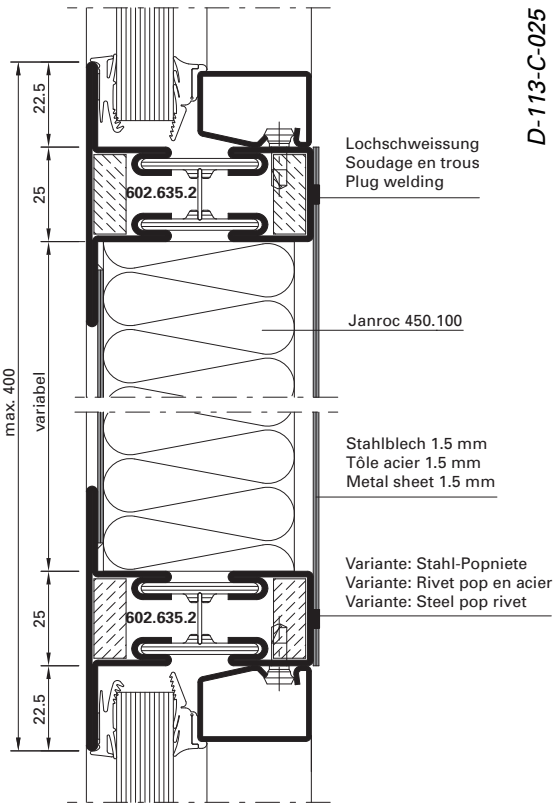

13.0

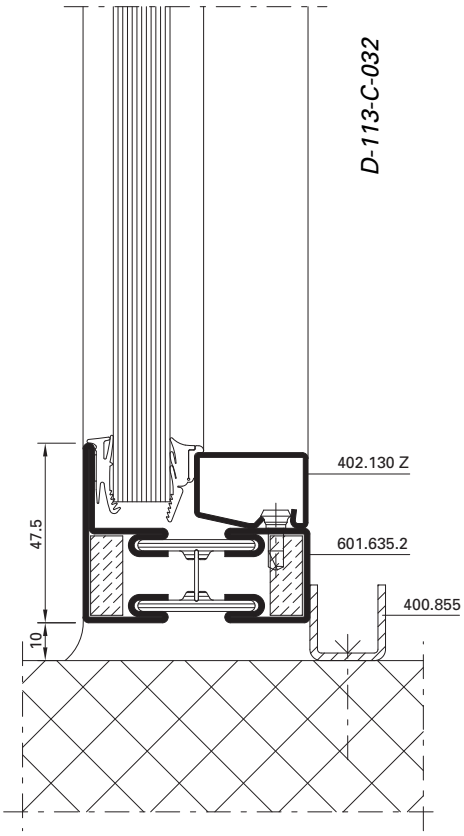

13.1

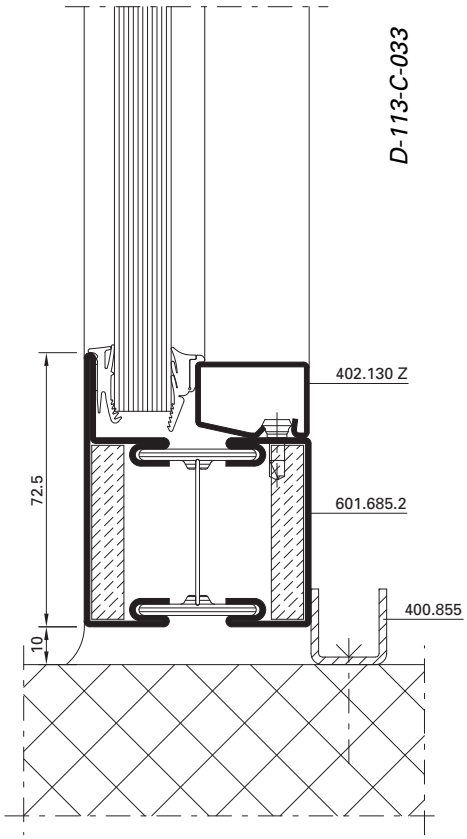

13.3

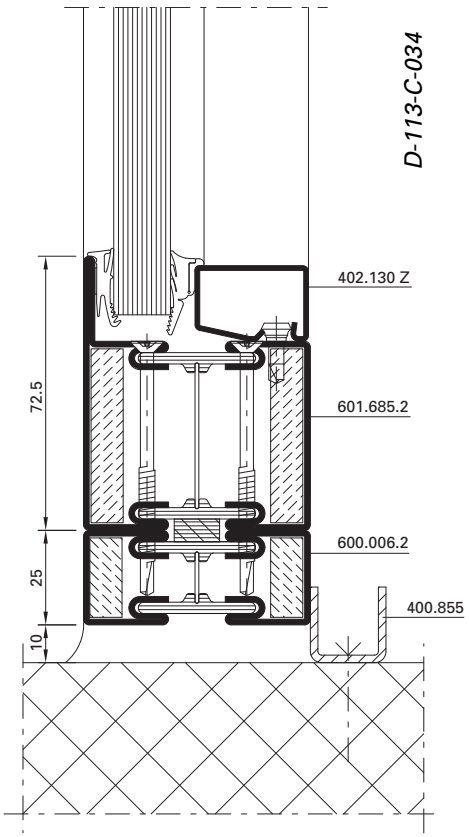

13.4

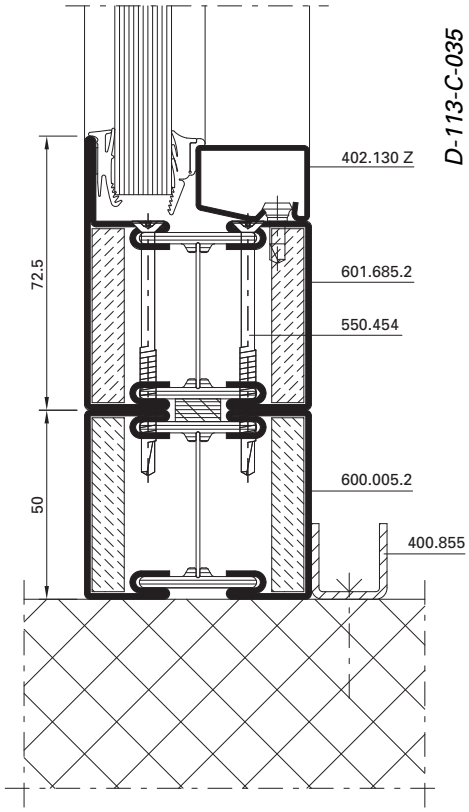

13.5

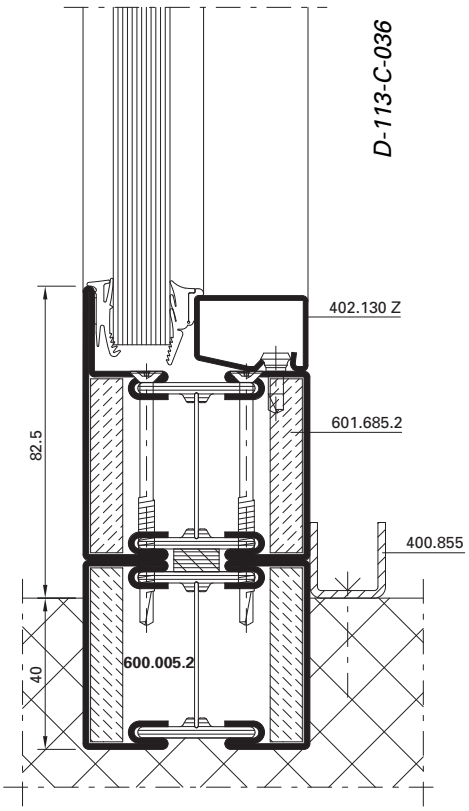

13.6

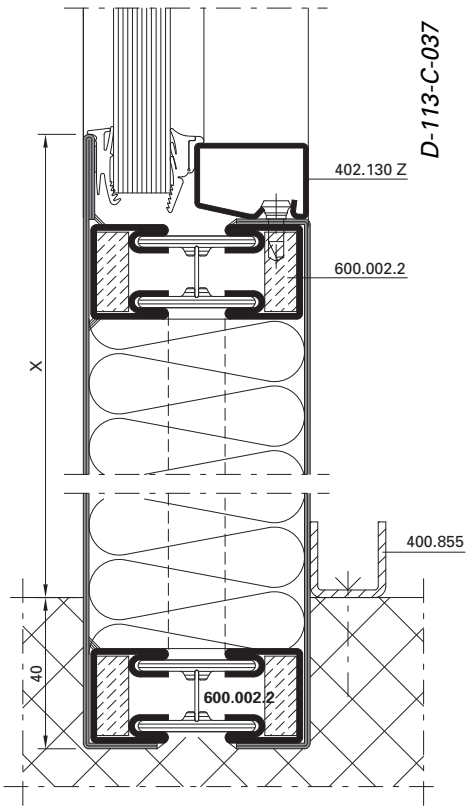

13.7

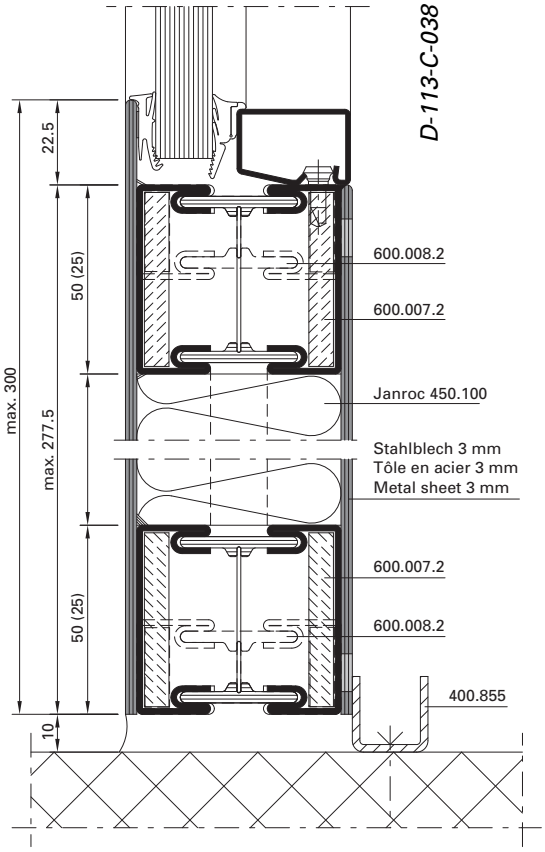

10.1

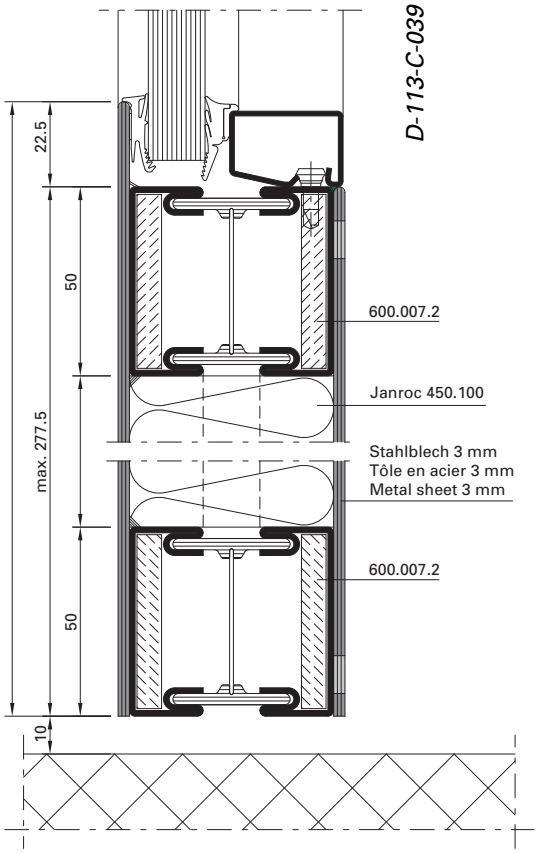

13.8

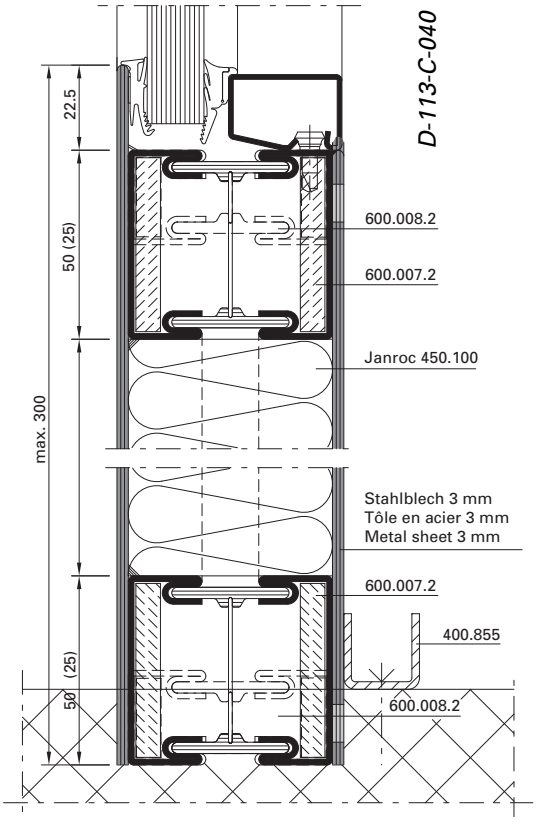

10.2

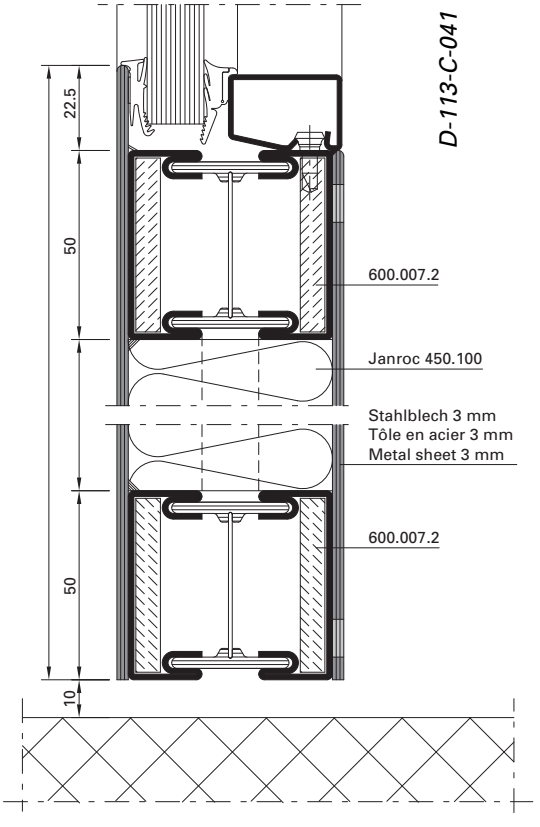

Variante Fingerschutz ≤ 8 mm

Variante anti-pince-doigts ≤ 8 mm

Version with anti-finger-trap protection ≤ 8 mm

2.2

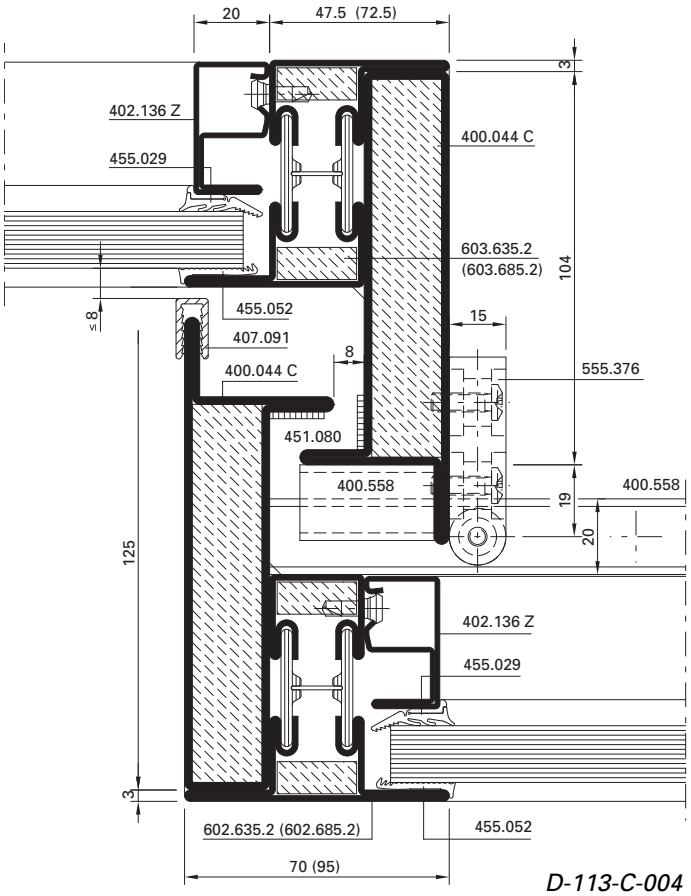

D-113-C-004

5.1

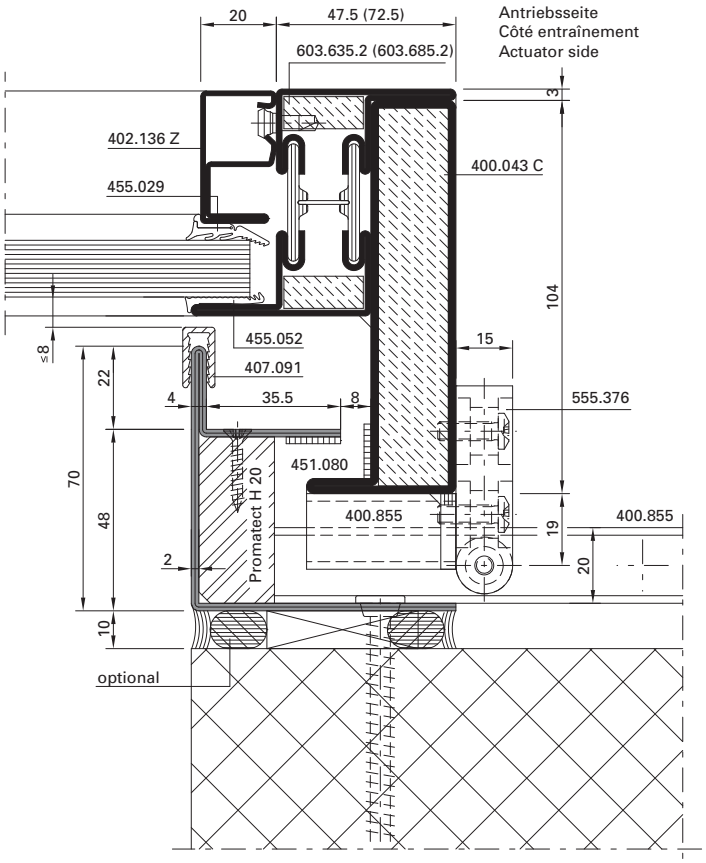

D-113-C-006

Variante Fingerschutz ≤ 8 mm

Variante anti-pince-doigts ≤ 8 mm

Version with anti-finger-trap protection ≤ 8 mm

9.1

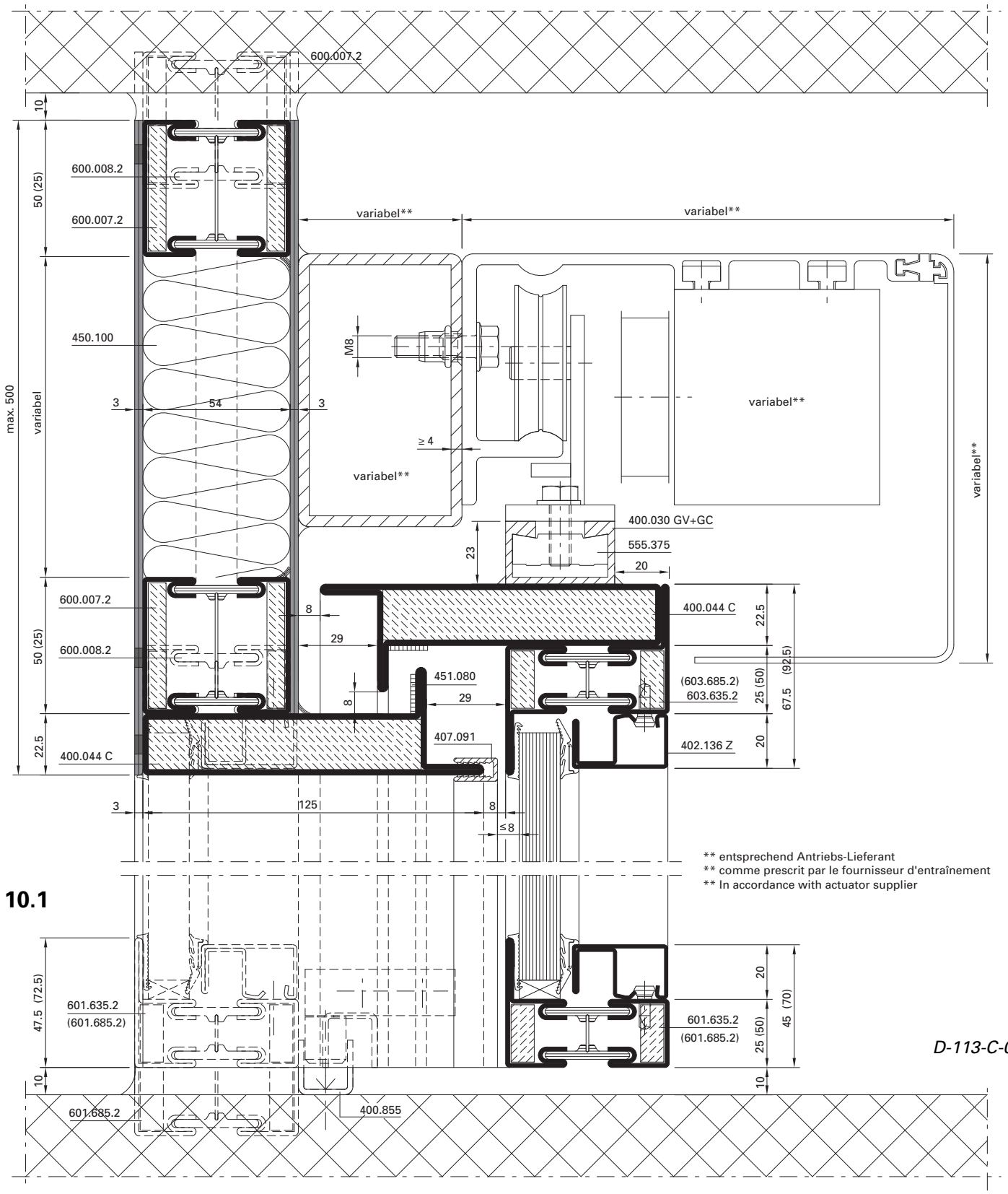

10.1

D-113-C-030

Variante Fingerschutz ≤ 8 mm

Variante anti-pince-doigts ≤ 8 mm

Version with anti-finger-trap protection ≤ 8 mm

11.1

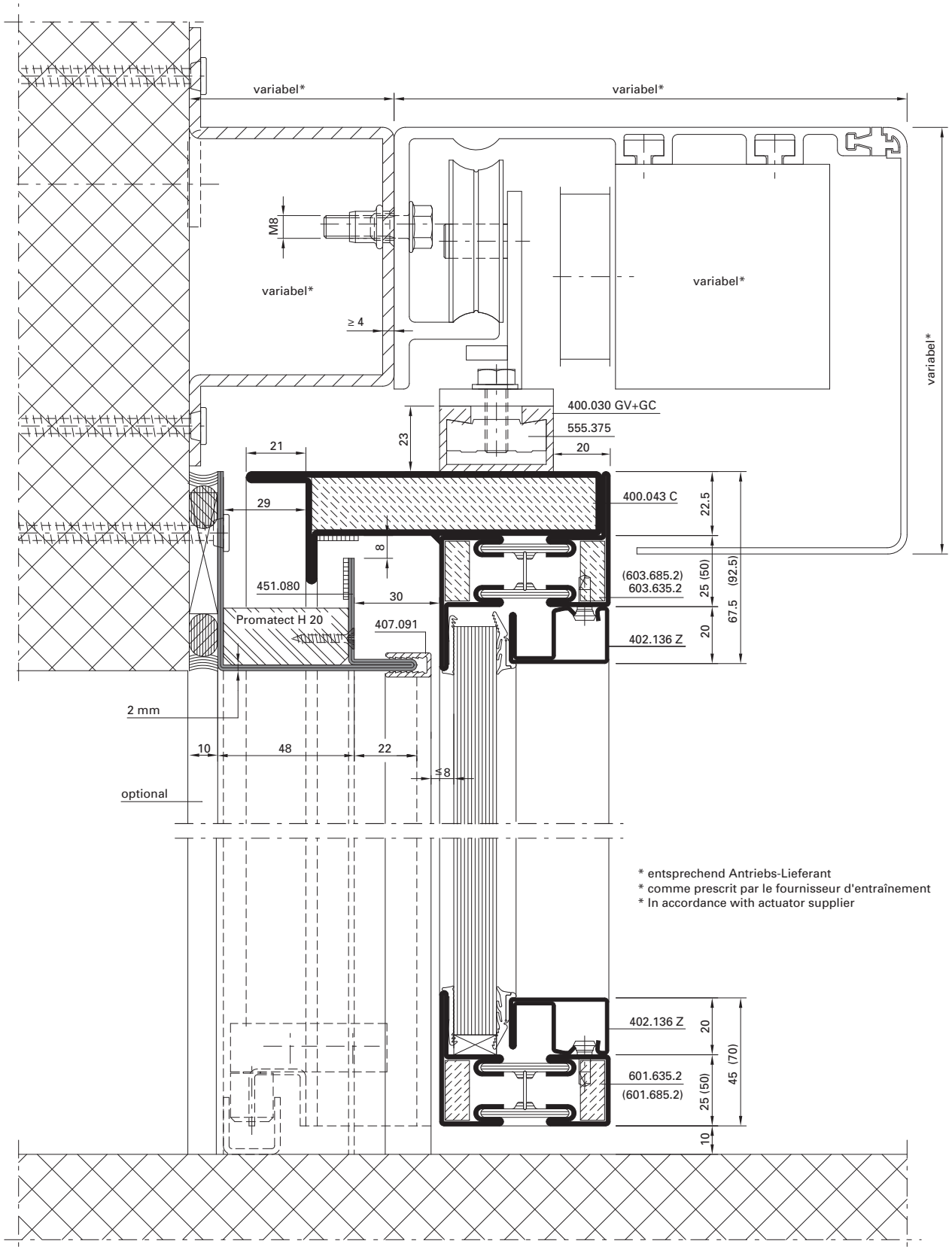

D-113-C-031



Schiebetüren mit Break-Out Fluchttürfunktion

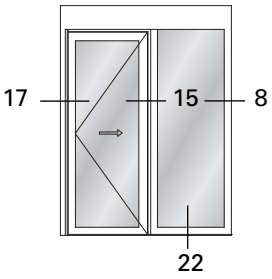

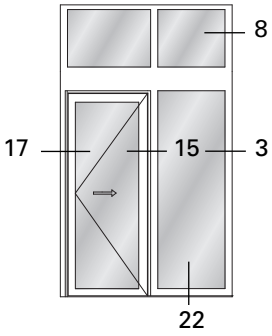

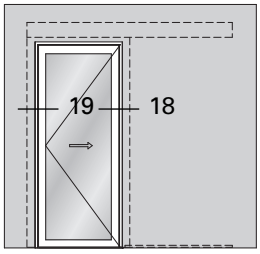

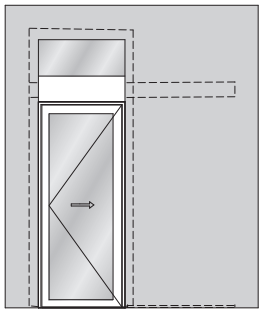

Portes coulissantes avec fonction porte de secours Break-Out

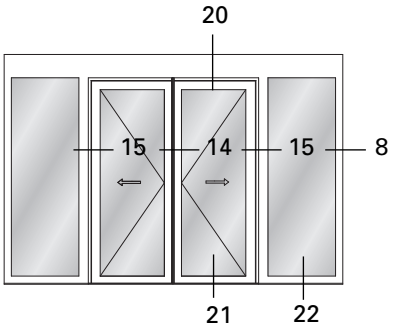

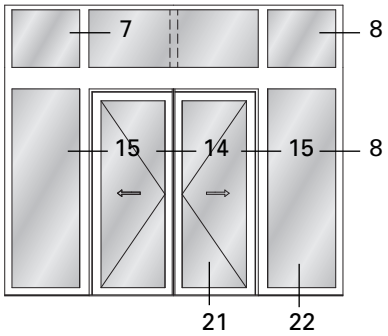

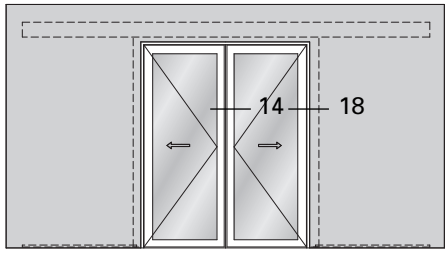

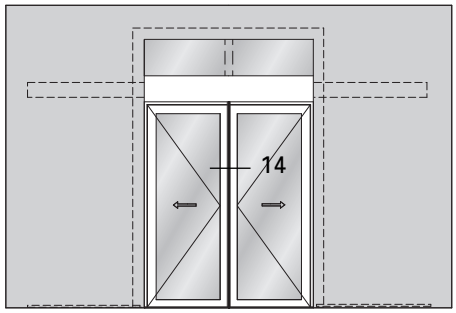

Sliding doors with Break-Out emergency exit function

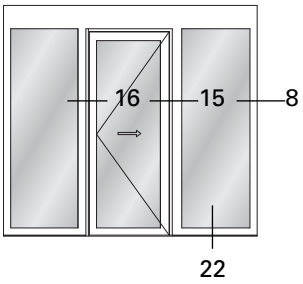

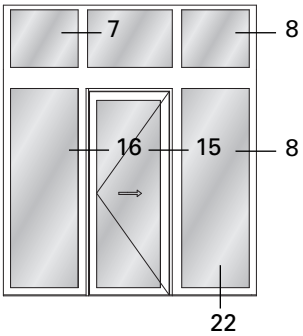

Variante mit Riegel
Variante avec montant
Version with mullion

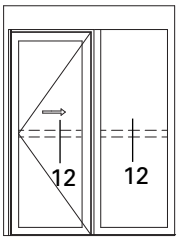

14.0

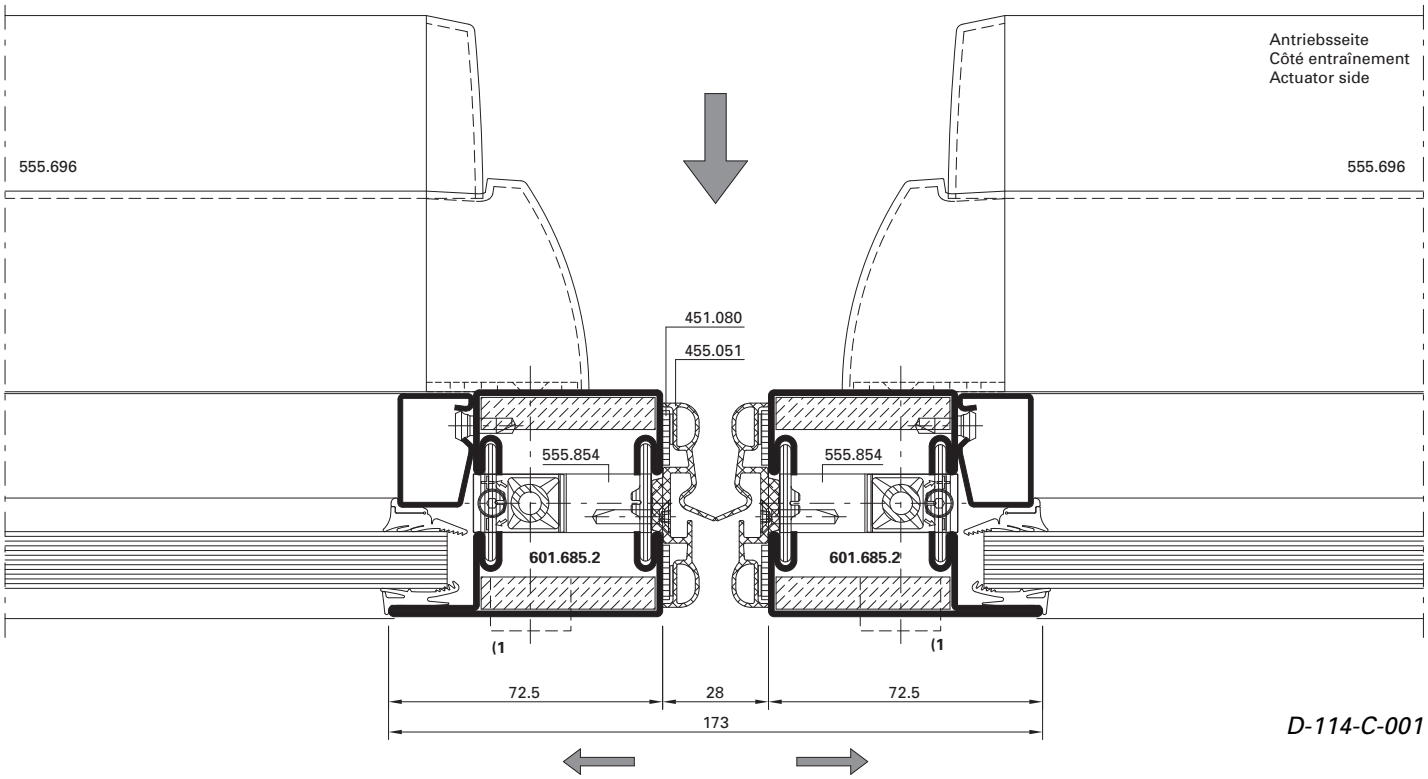

D-114-C-001

14.1

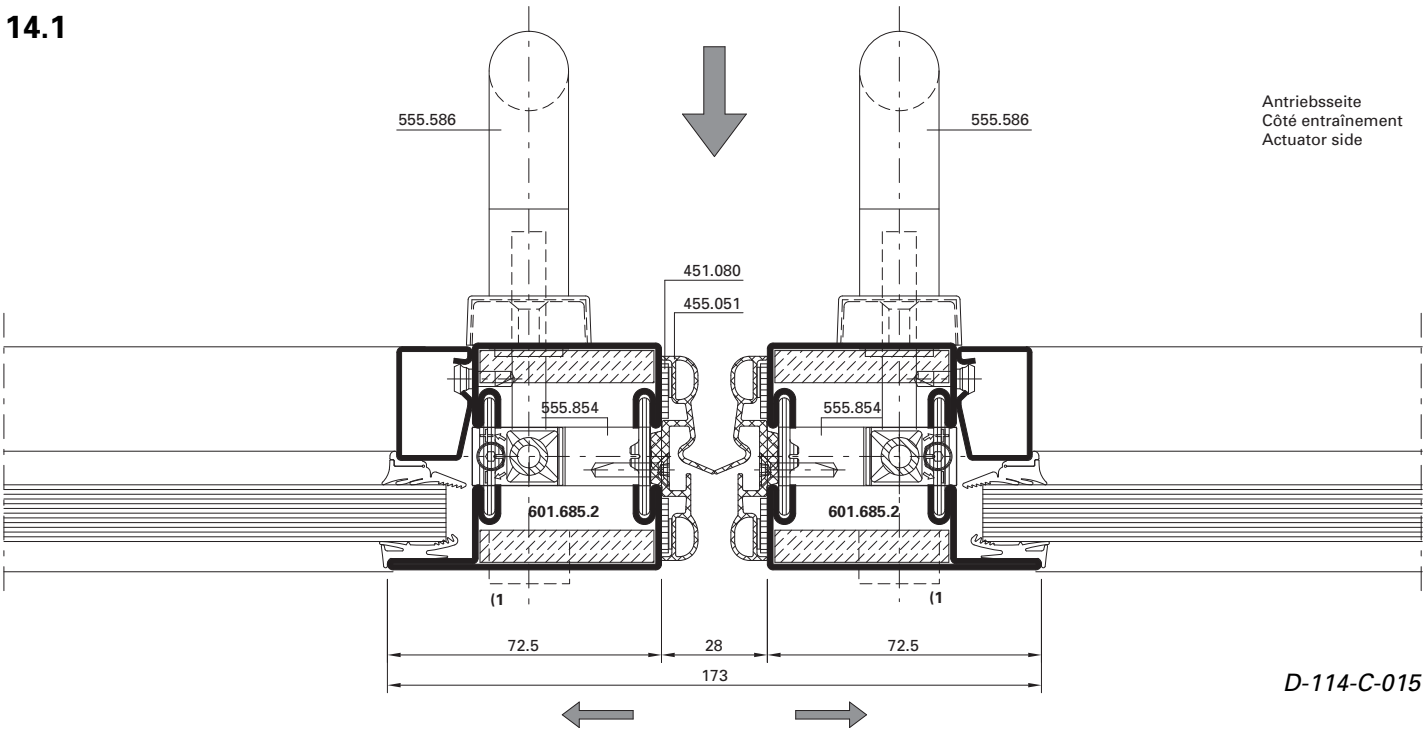

D-114-C-015

1) Zylinder optional (Interventions-Möglichkeit durch Feuerwehr)

1) Cylindre en option (possibilité d'intervention par les pompiers)

1) Cylinder optional (to allow intervention by the fire brigade)

15.0

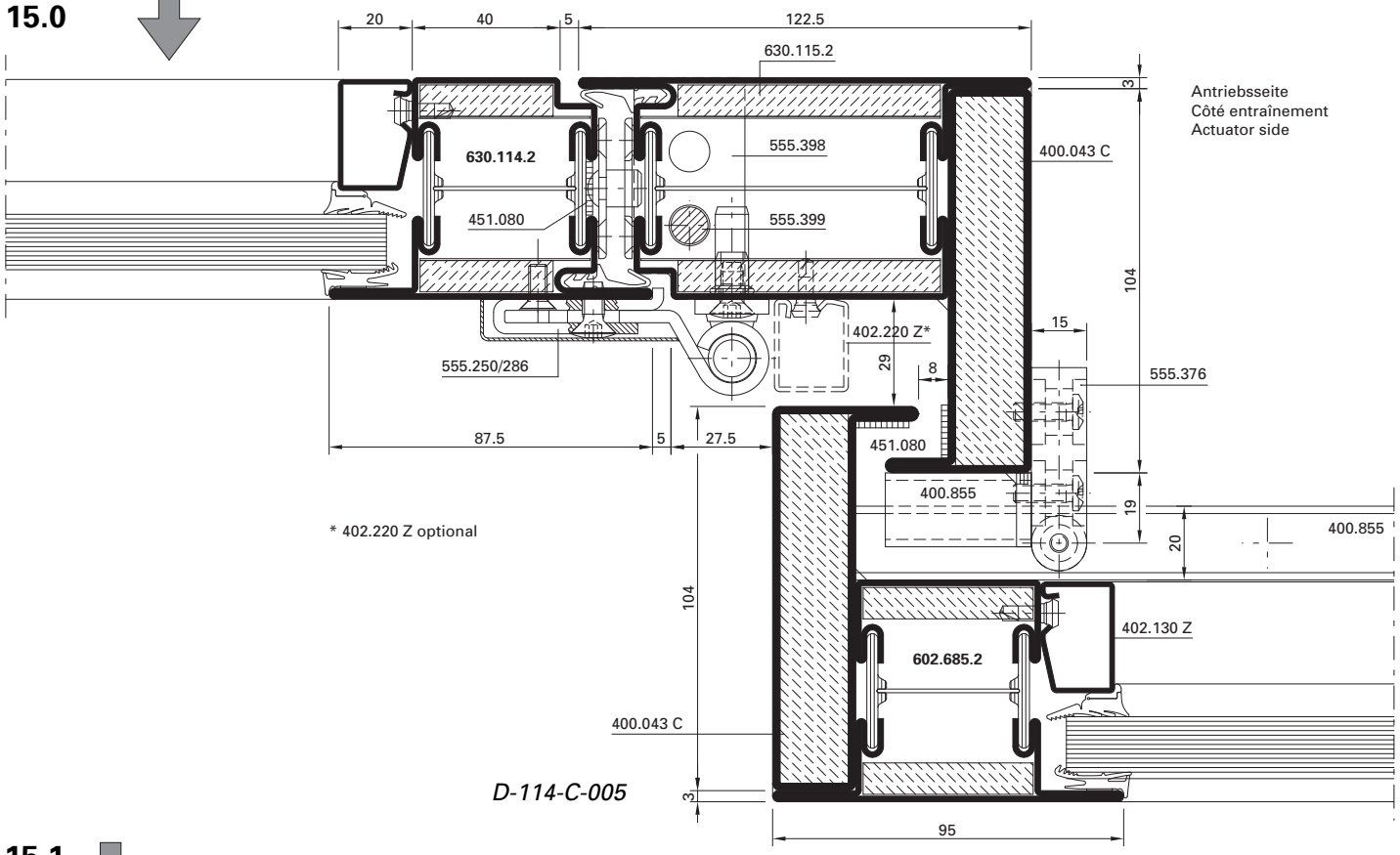

D-114-C-005

15.1

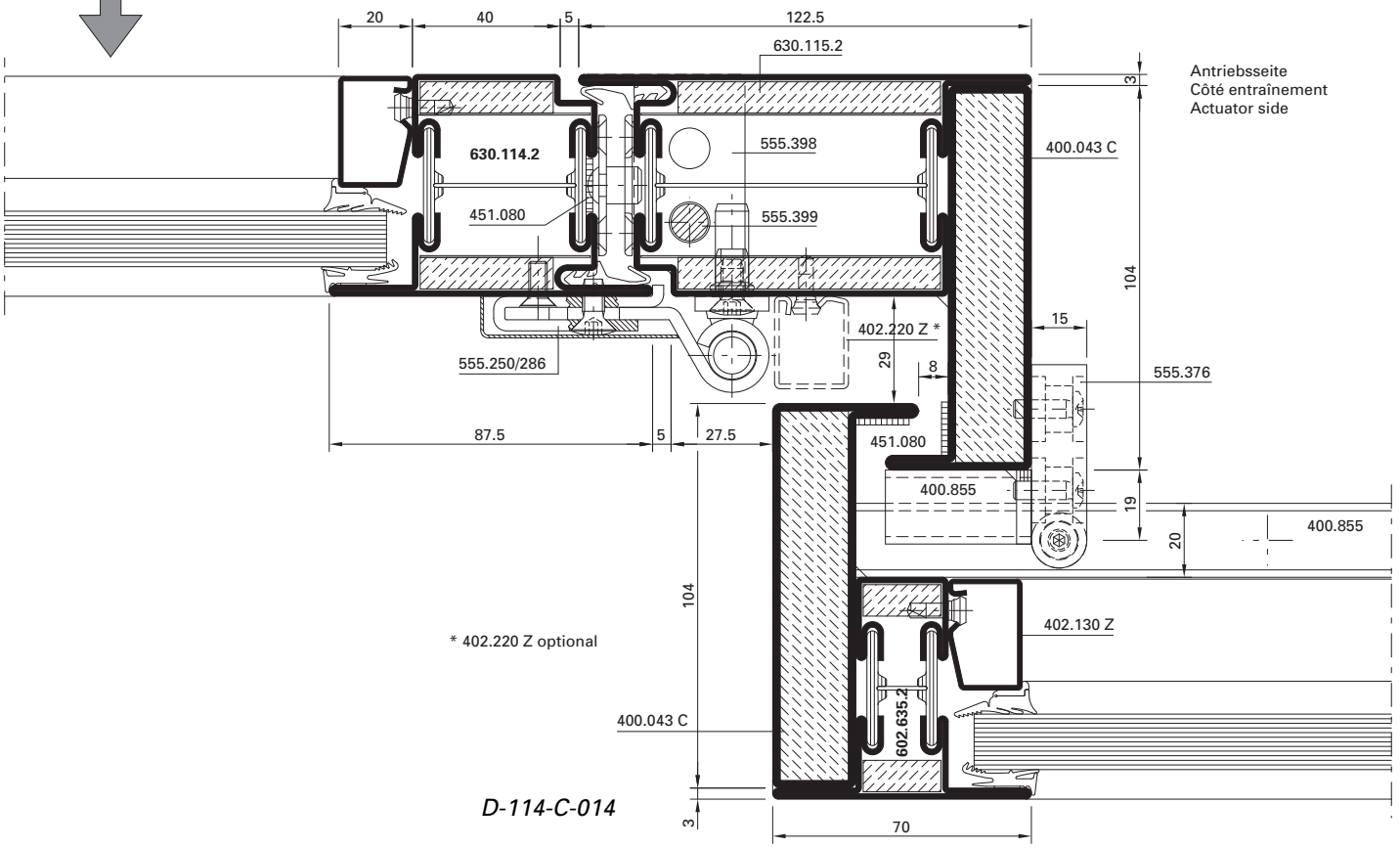

D-114-C-014

16.0

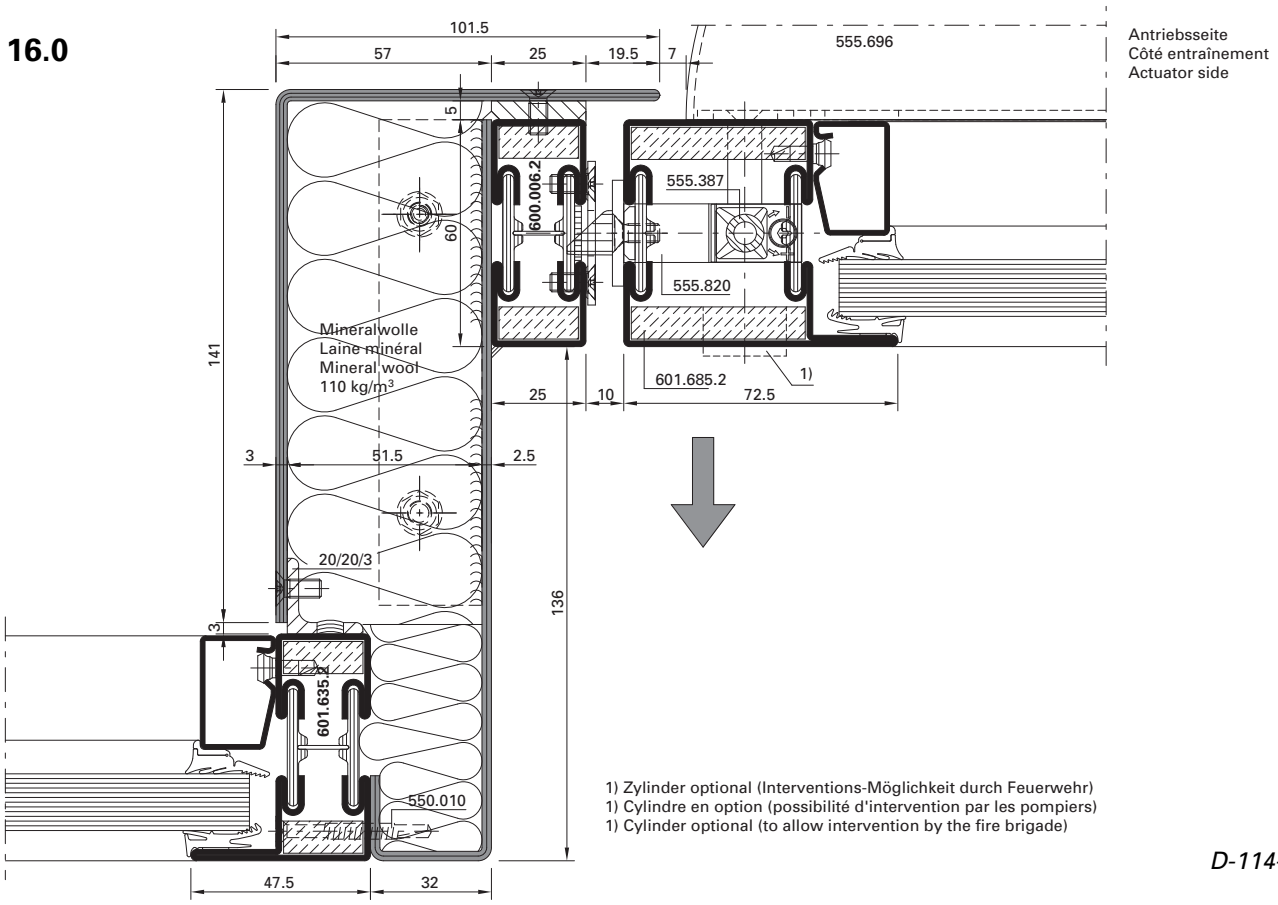

1) Zylinder optional (Interventions-Möglichkeit durch Feuerwehr)
1) Cylindre en option (possibilité d'intervention par les pompiers)
1) Cylinder optional (to allow intervention by the fire brigade)

D-114-C-002

17.0

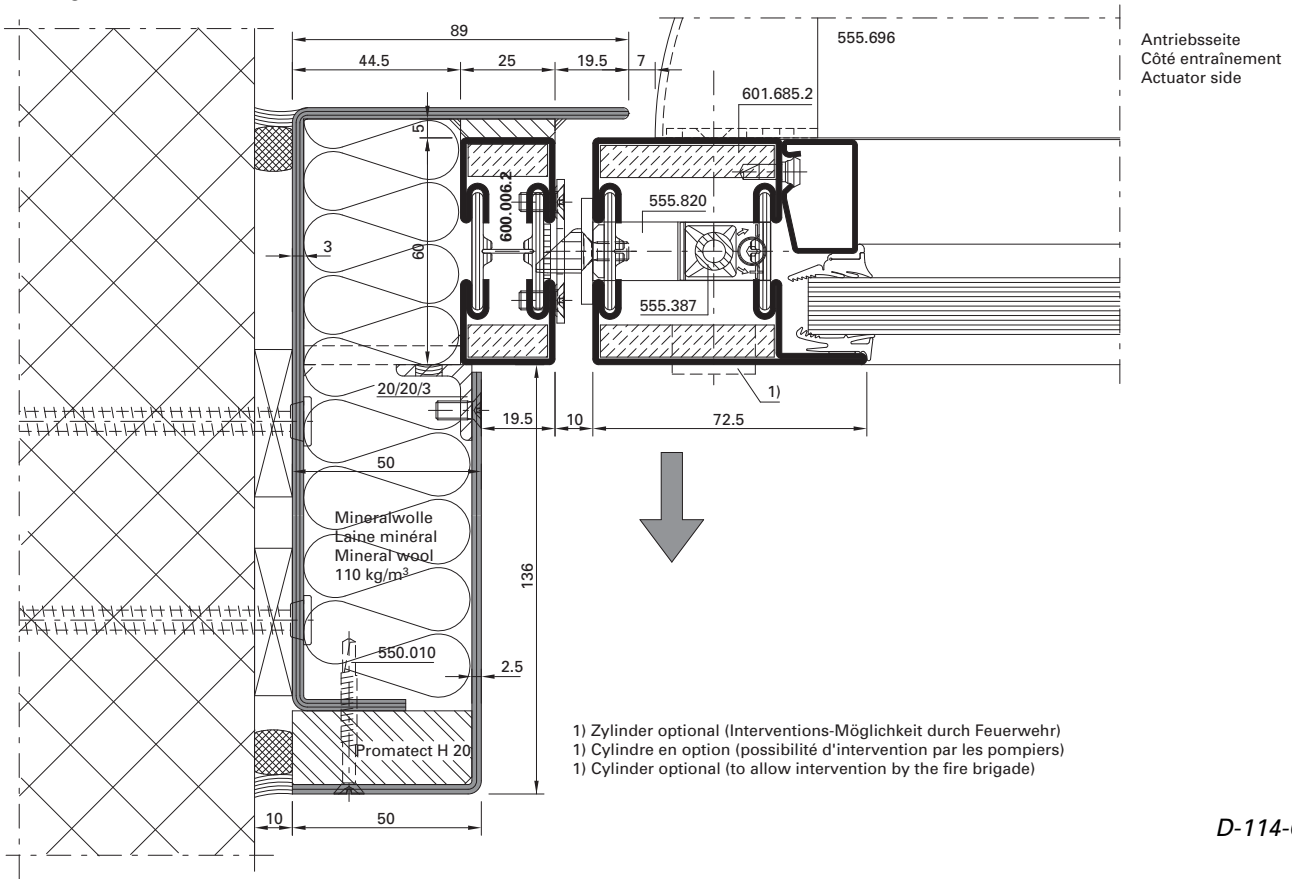

1) Zylinder optional (Interventions-Möglichkeit durch Feuerwehr)
1) Cylindre en option (possibilité d'intervention par les pompiers)
1) Cylinder optional (to allow intervention by the fire brigade)

D-114-C-003

18.0

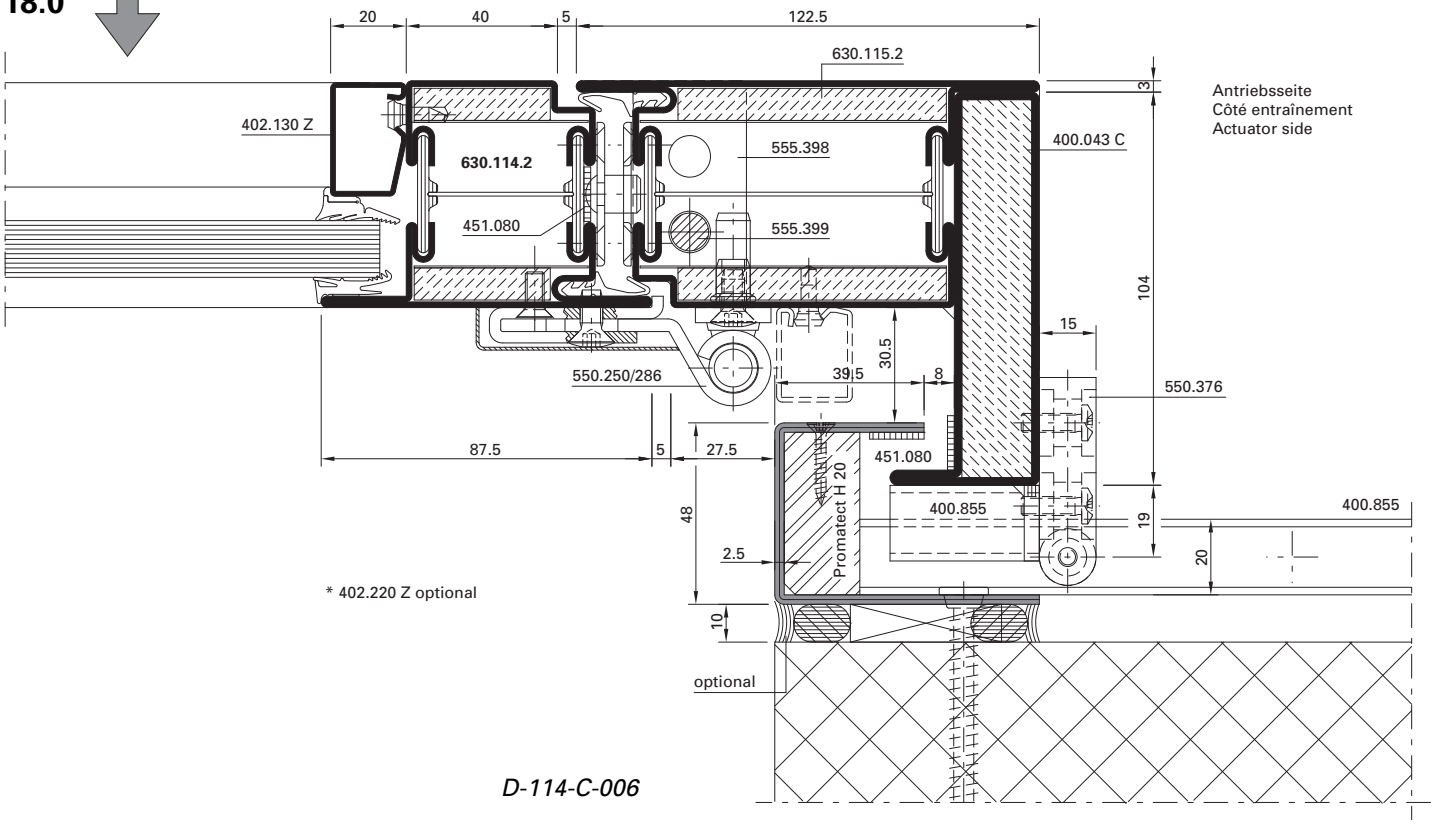

D-114-C-006

19.0

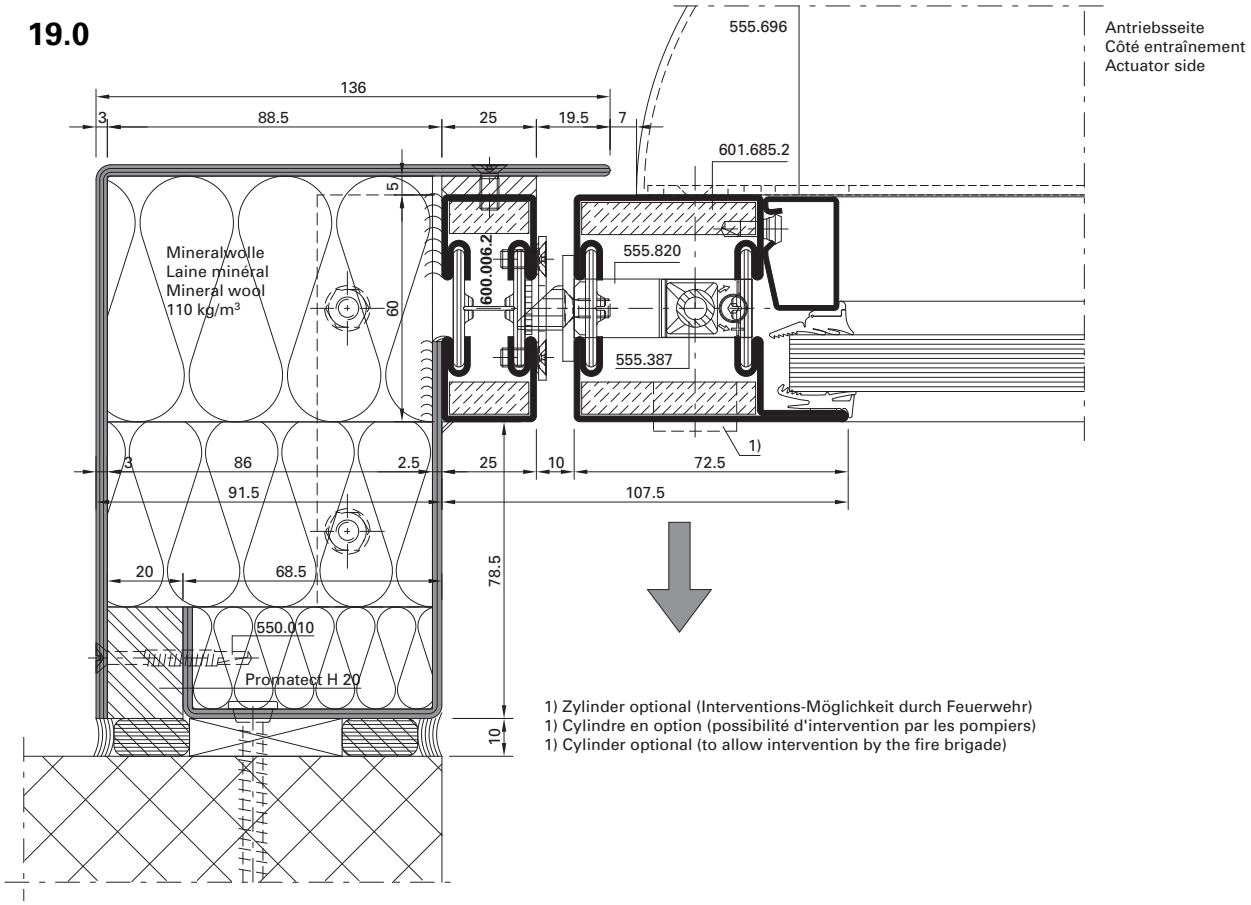

1) Zylinder optional (Interventions-Möglichkeit durch Feuerwehr)
1) Cylindre en option (possibilité d'intervention par les pompiers)
1) Cylinder optional (to allow intervention by the fire brigade)

D-114-C-004

20.0

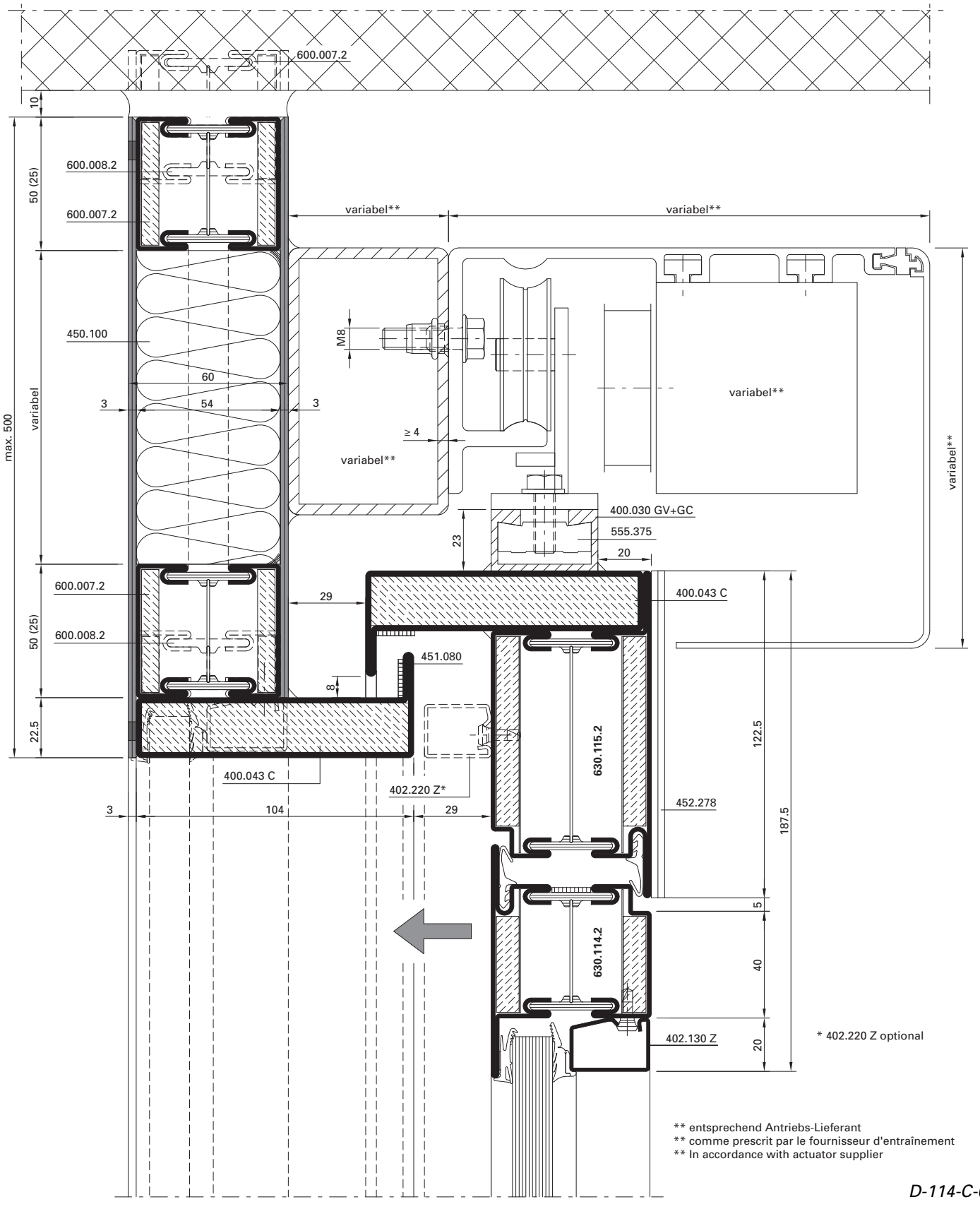

D-114-C-009

21.0

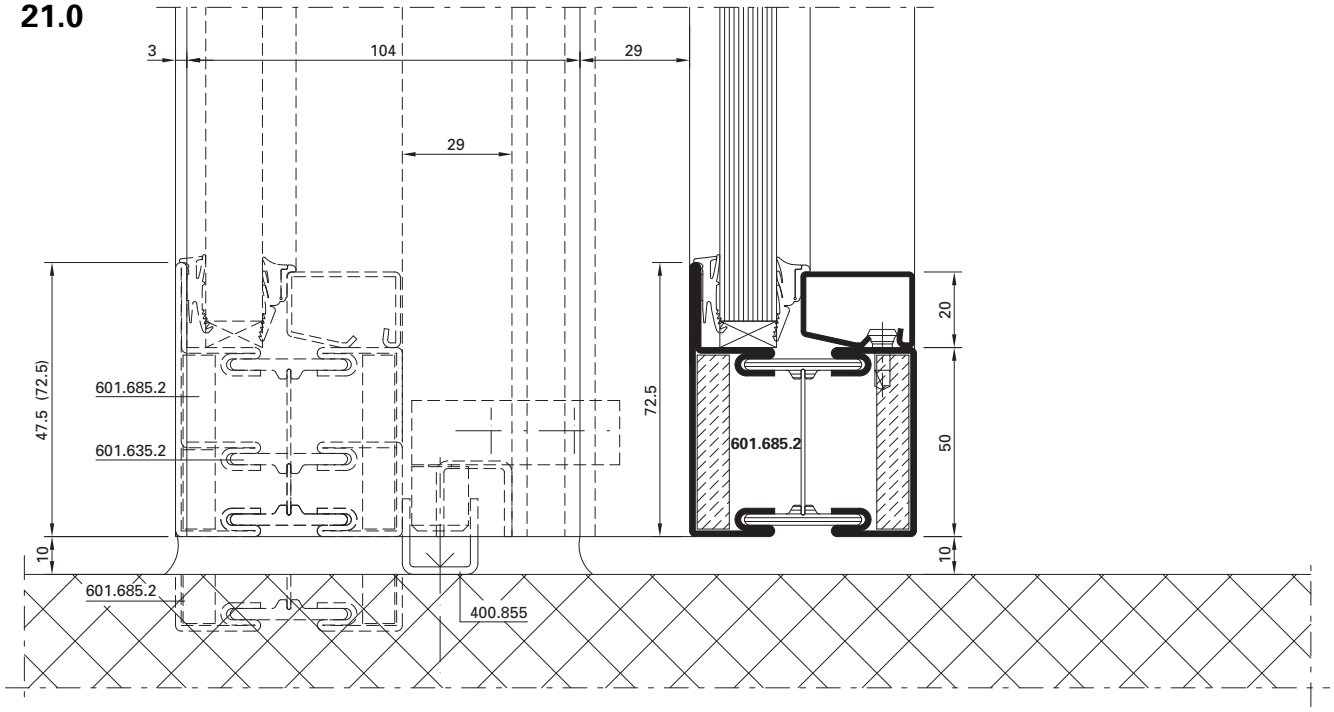

D-114-C-010

22.0

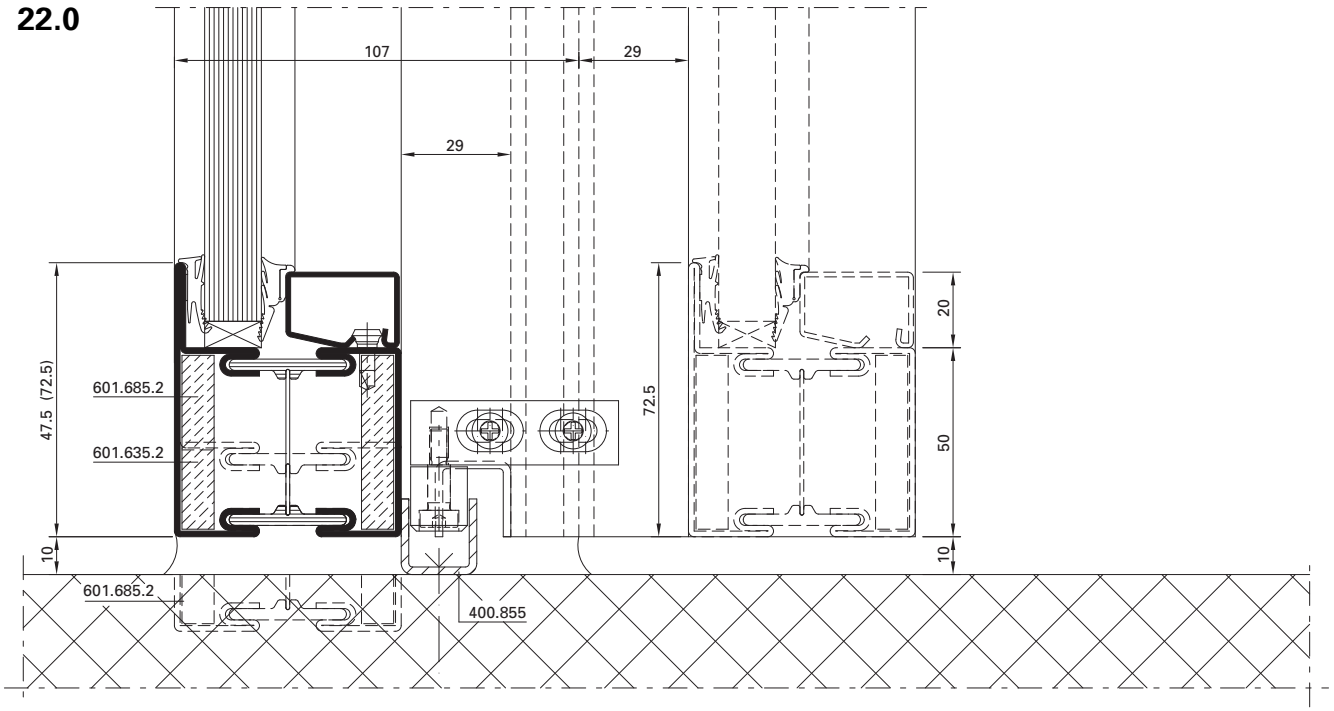

D-114-C-011

15.2

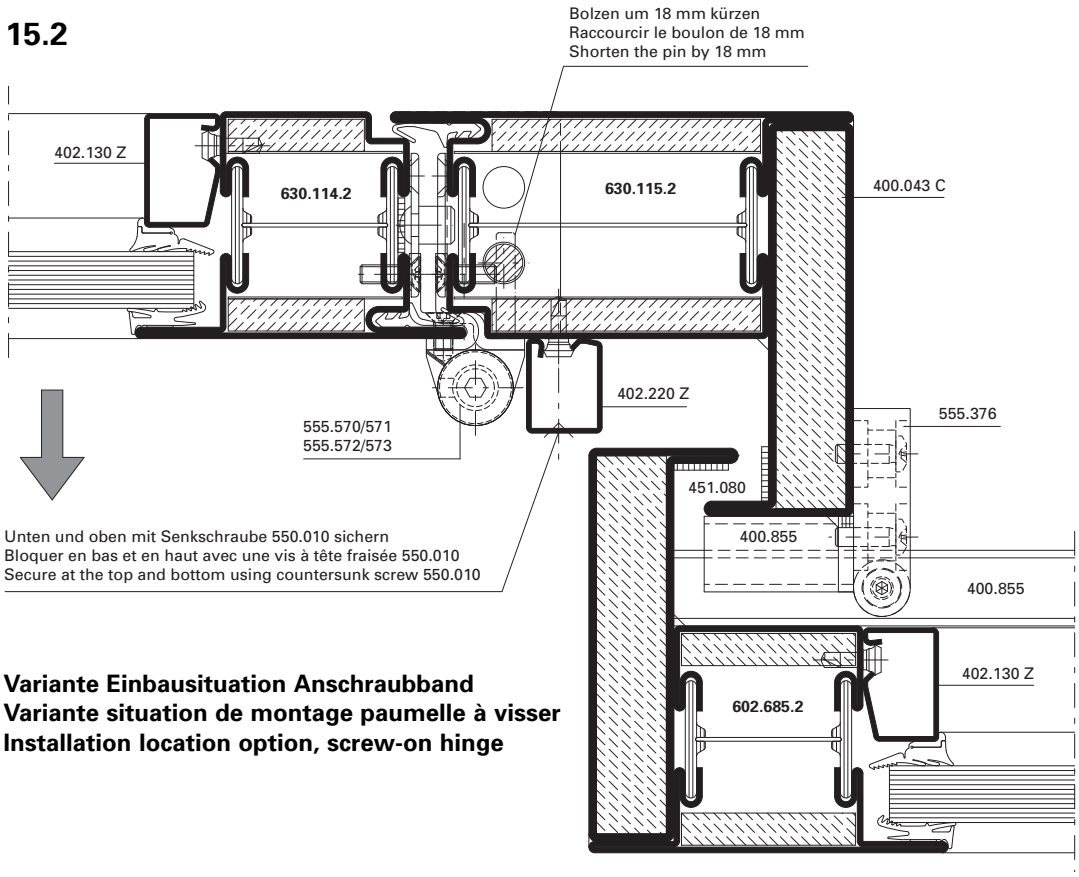

Variante Einbausituation Anschraubband
Variante situation de montage paumelle à visser
Installation location option, screw-on hinge

D-114-C-012

15.3

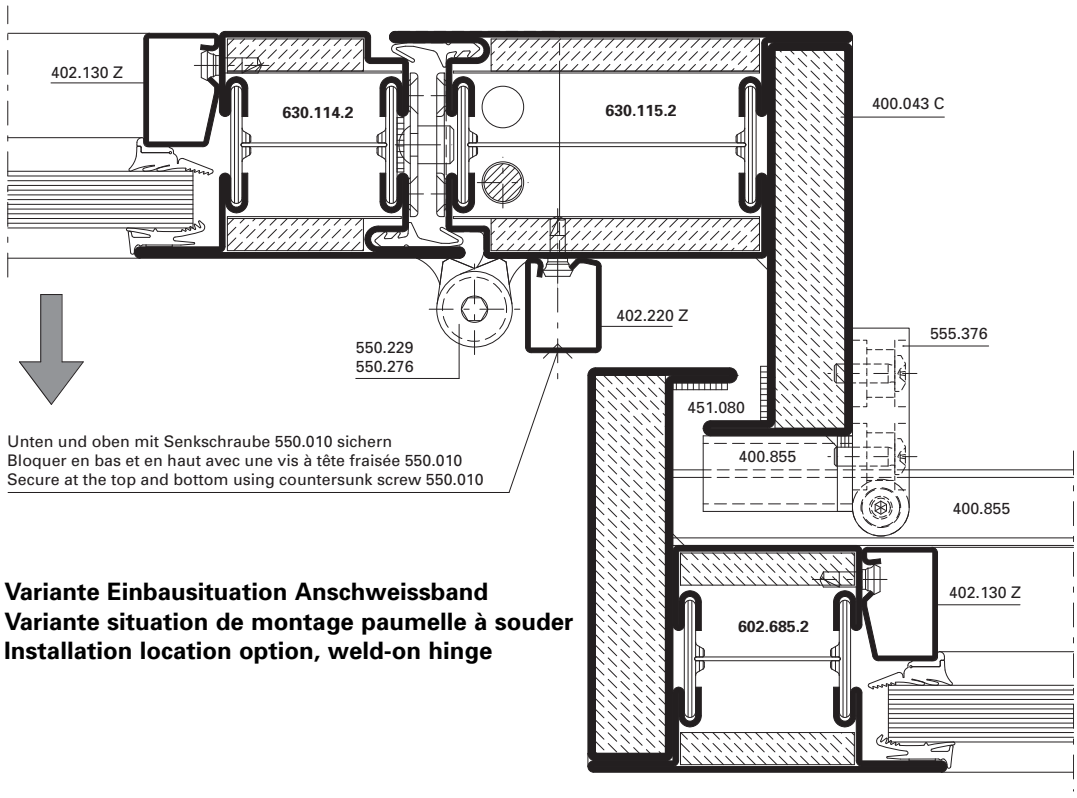

Variante Einbausituation Anschweissband
Variante situation de montage paumelle à souder
Installation location option, weld-on hinge

D-114-C-013

Schiebetüren mit Break-In Fluchttürfunktion

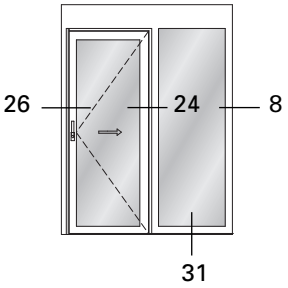

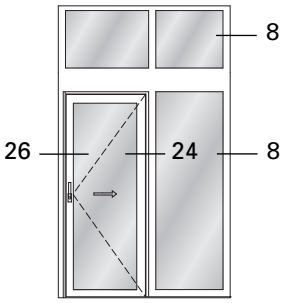

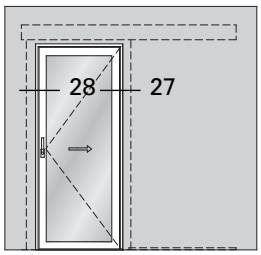

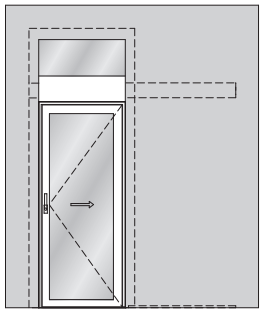

Portes coulissantes avec fonction porte de secours Break-In

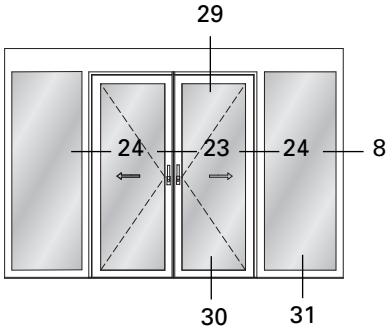

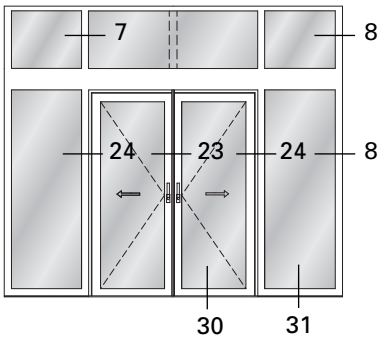

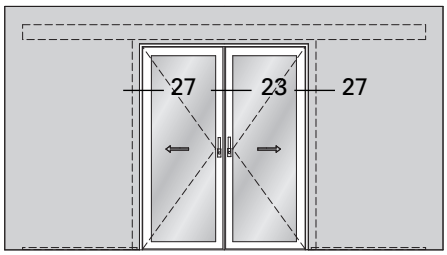

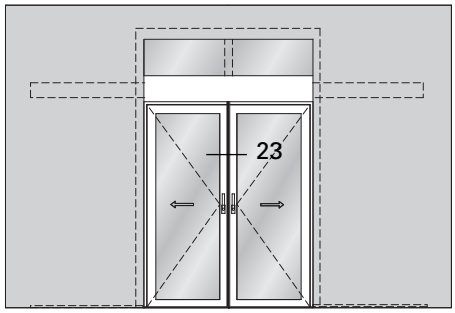

Sliding doors with Break-In emergency exit function

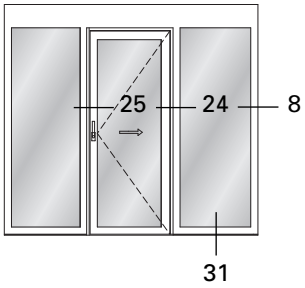

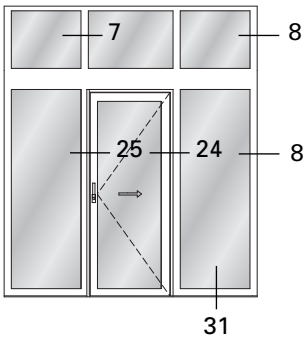

Variante mit Riegel
Variante avec montant
Version with mullion

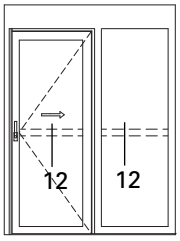

23.0

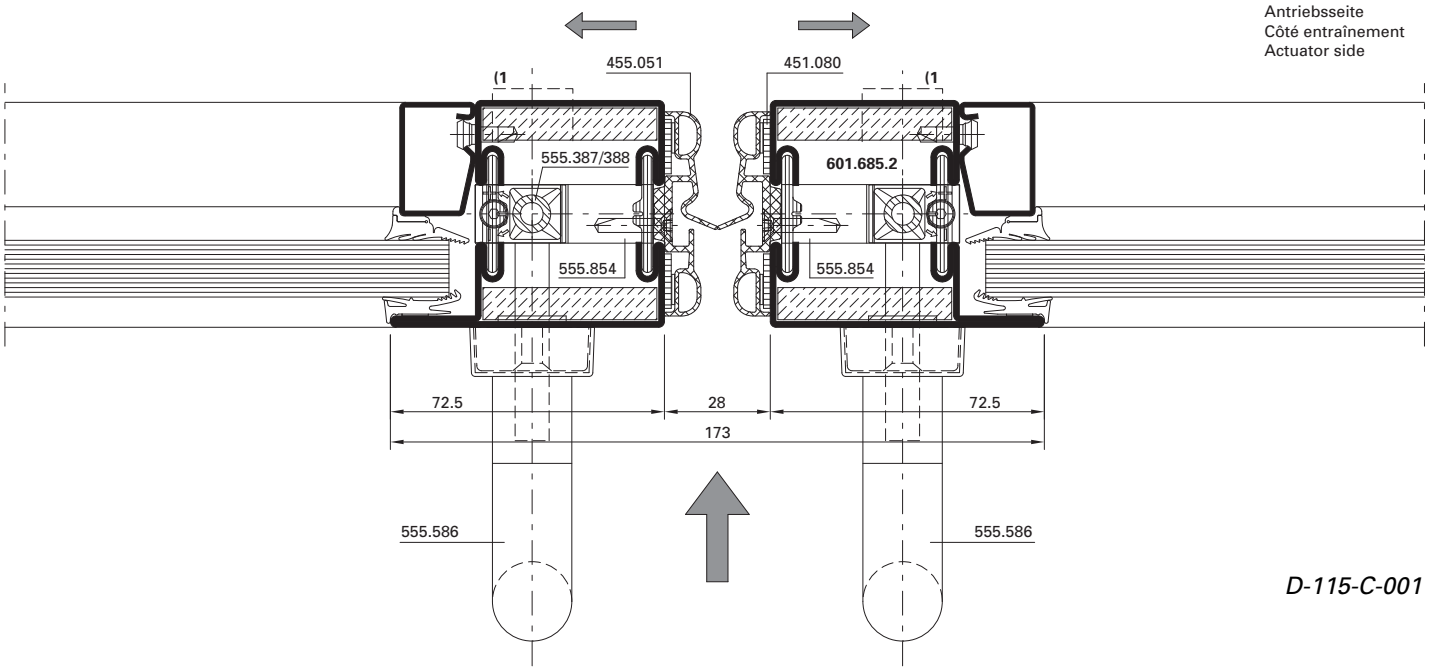

D-115-C-001

23.1

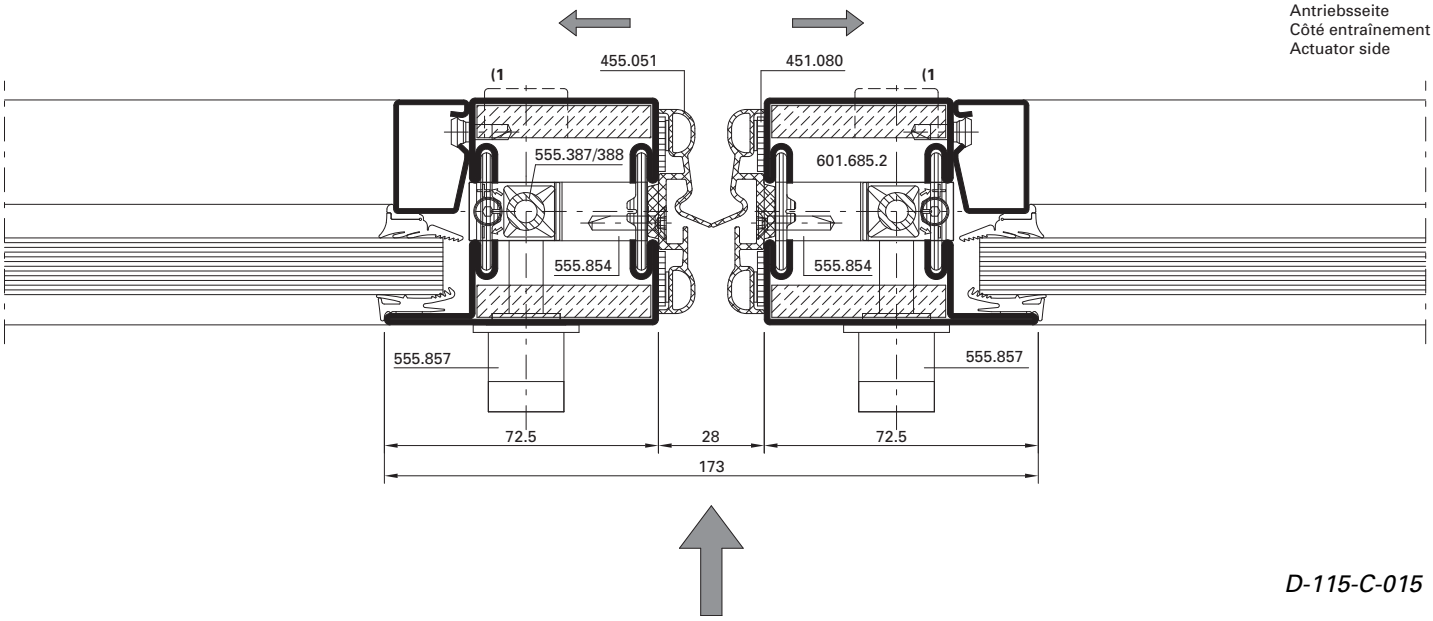

D-115-C-015

1) Zylinder optional (Interventions Möglichkeit durch Feuerwehr)

1) Cylindre en option (possibilité d'intervention par les pompiers)

1) Cylinder optional (to allow intervention by the fire brigade)

24.0

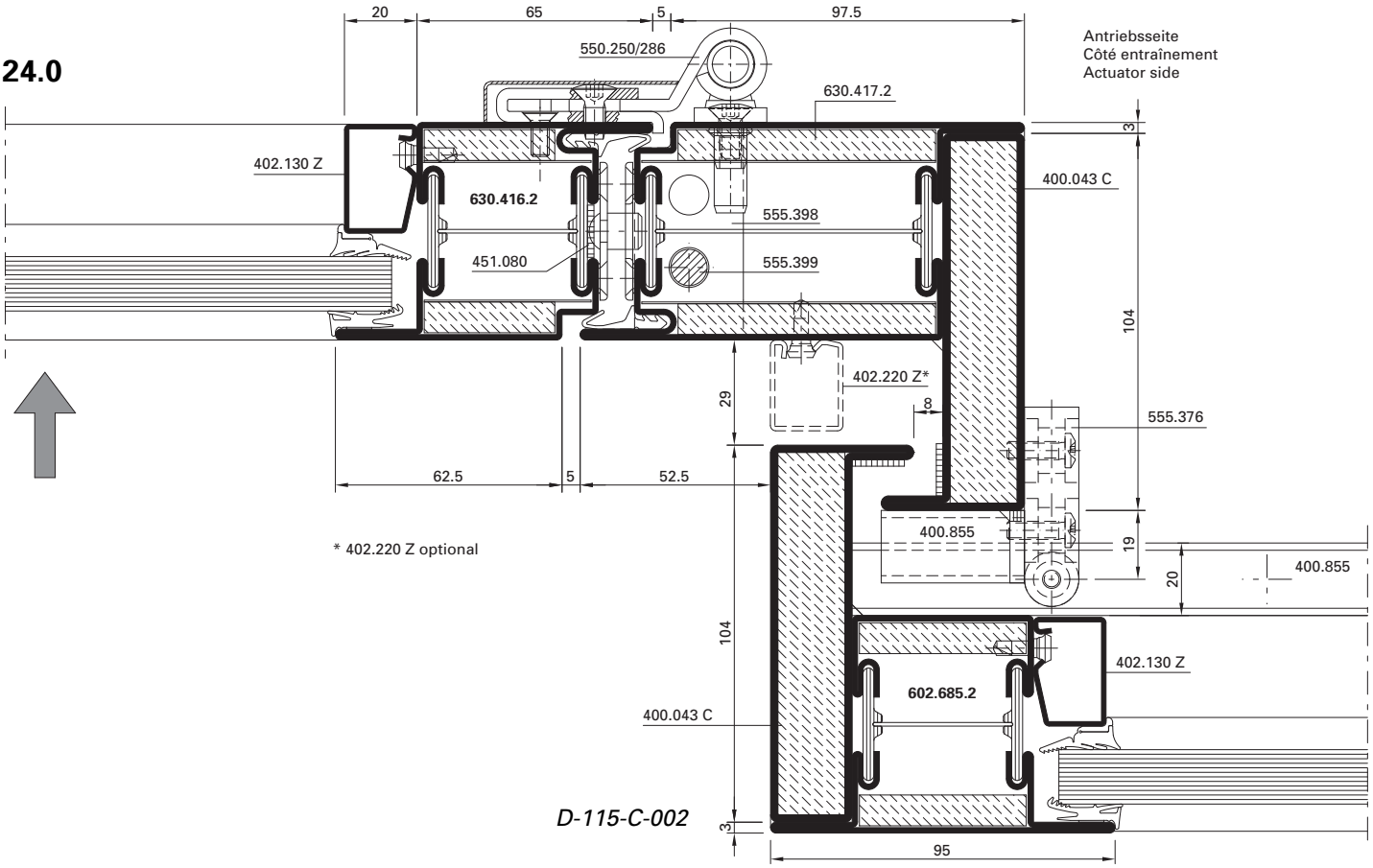

* 402.220 Z optional

D-115-C-002

24.1

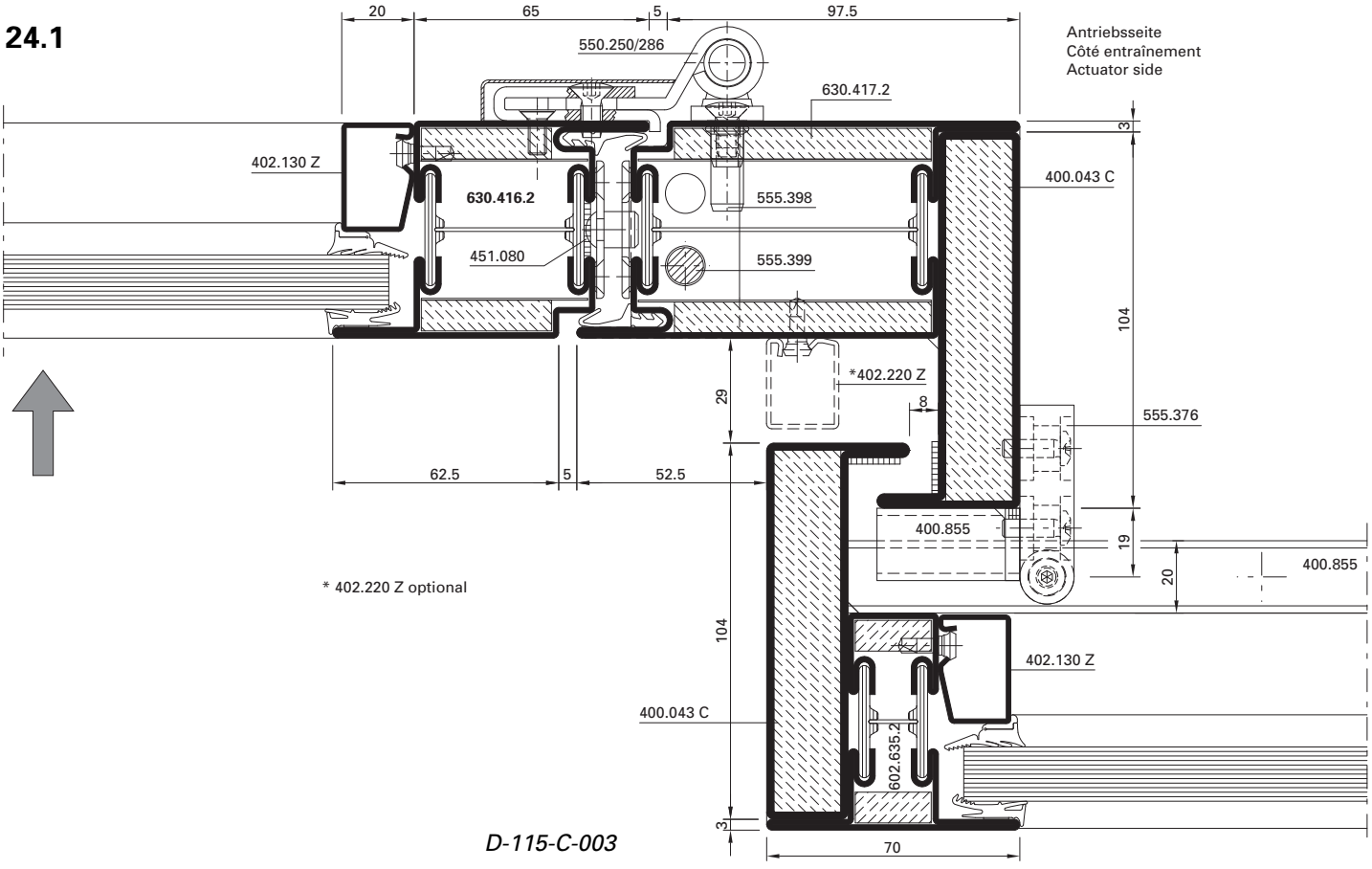

* 402.220 Z optional

D-115-C-003

25.0

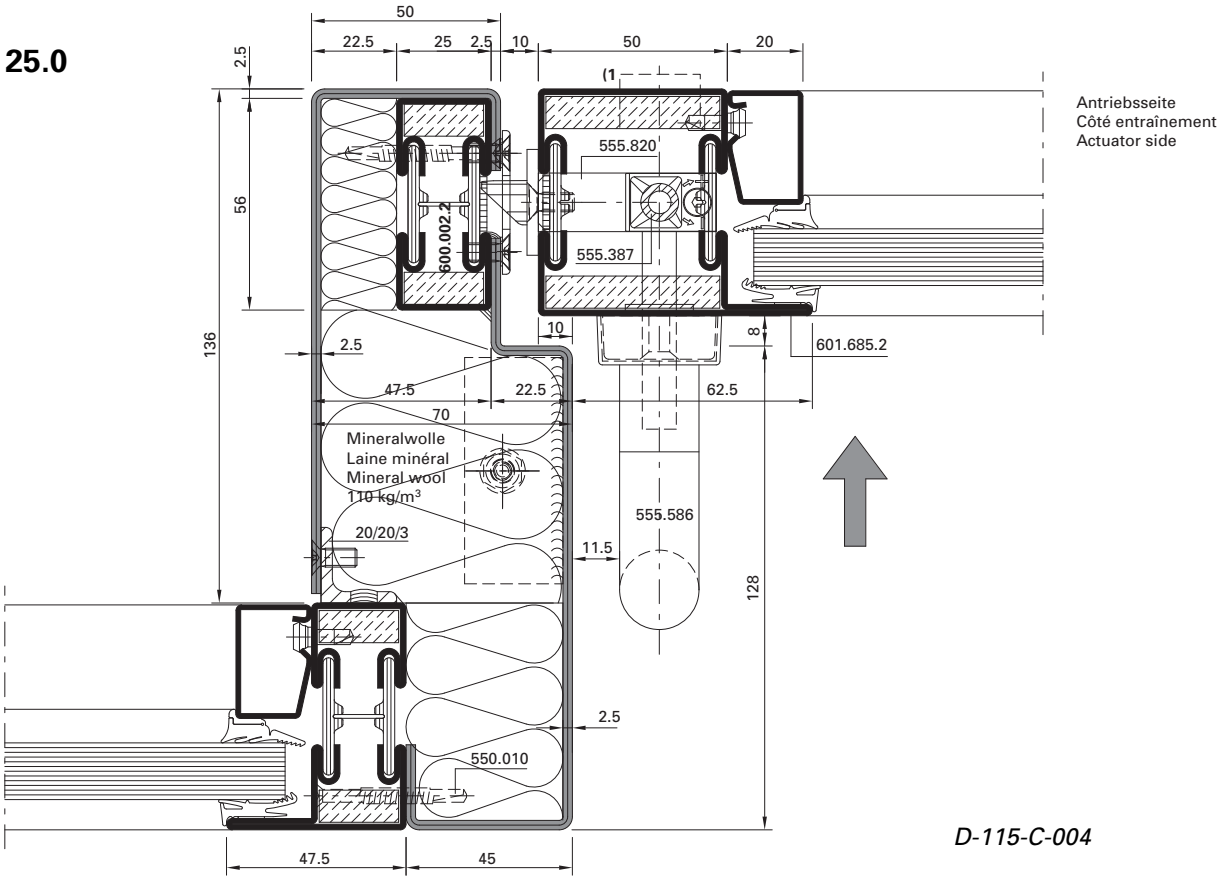

D-115-C-004

26.0

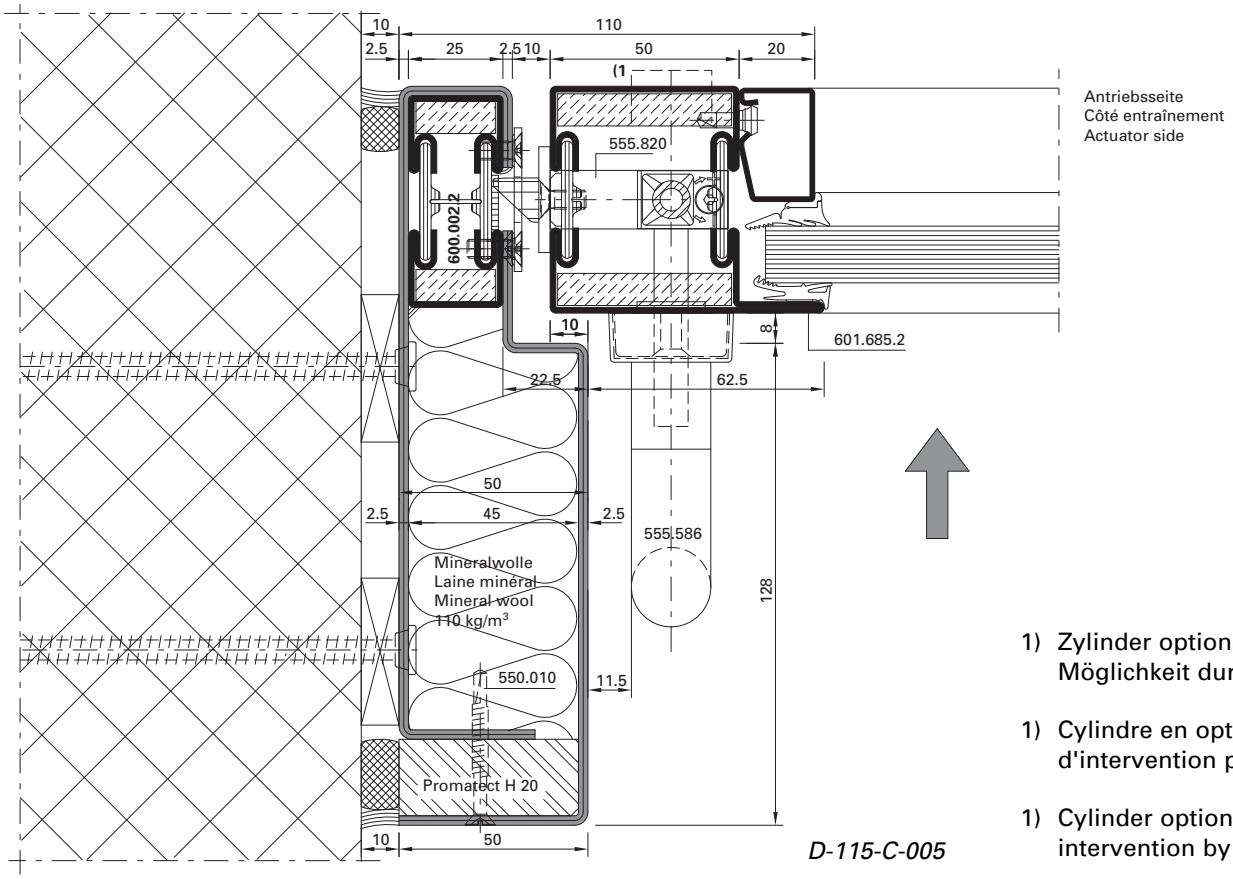

D-115-C-005

1) Zylinder optional (Interventions-Möglichkeit durch Feuerwehr)

1) Cylindre en option (possibilité d'intervention par les pompiers)

1) Cylinder optional (to allow intervention by the fire brigade)

27.0

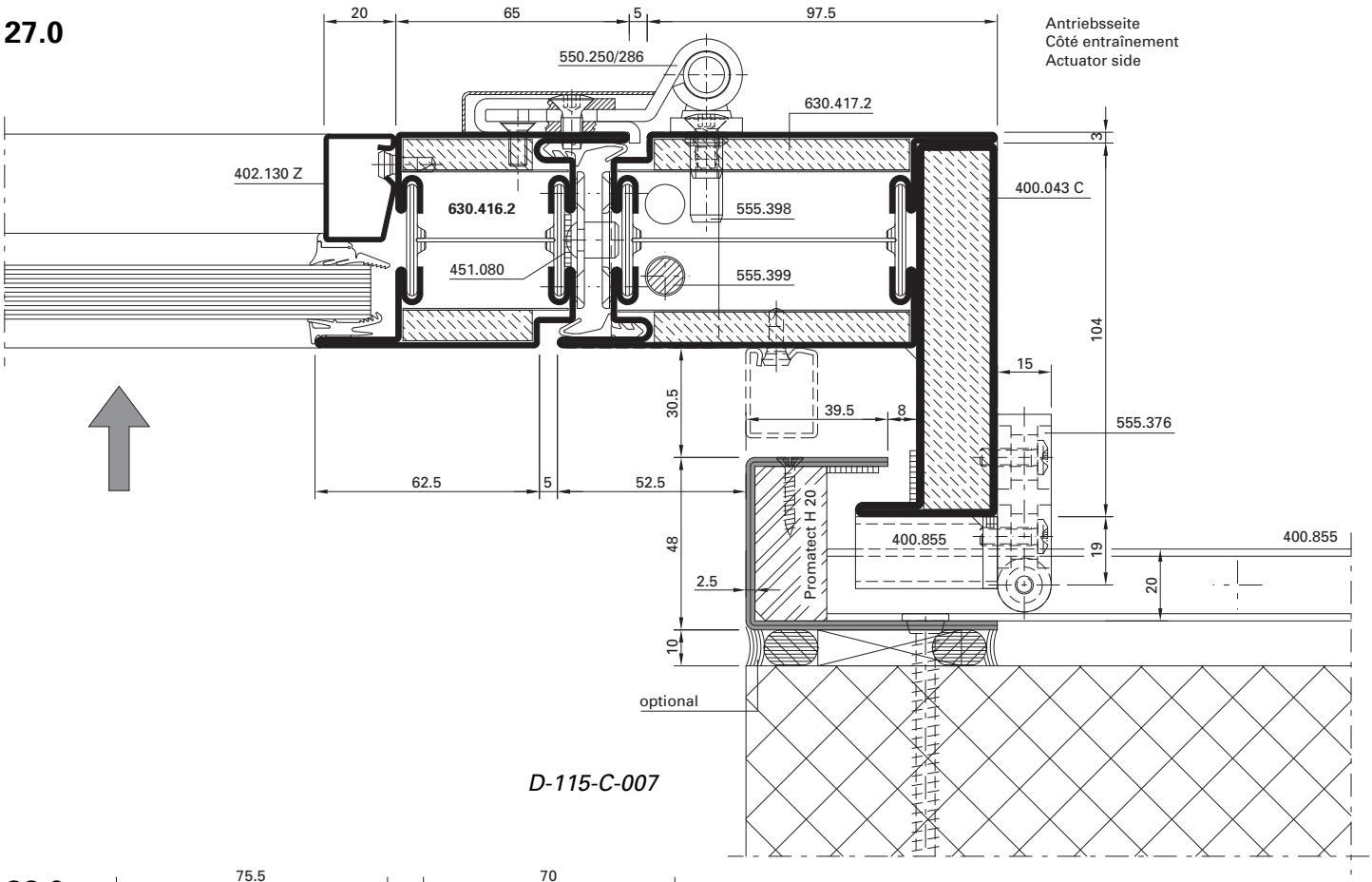

D-115-C-007

28.0

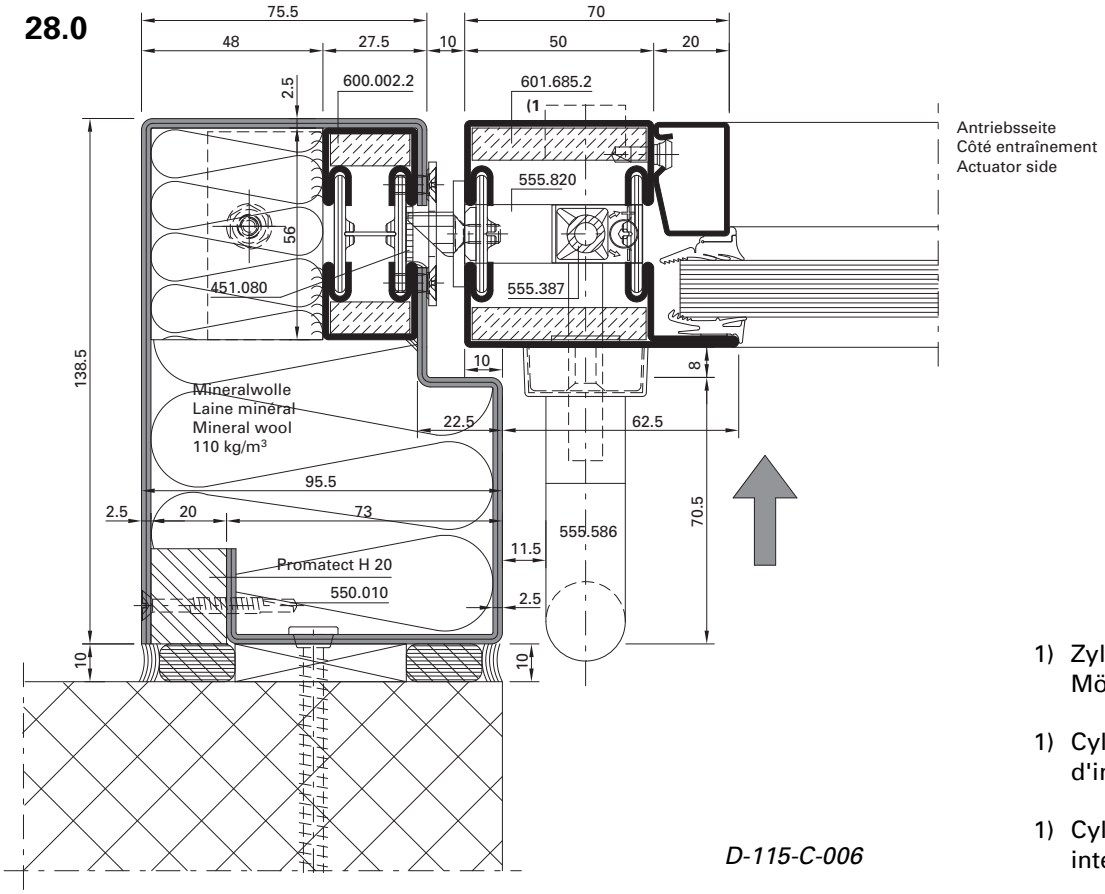

D-115-C-006

1) Zylinder optional (Interventions-Möglichkeit durch Feuerwehr)

1) Cylindre en option (possibilité d'intervention par les pompiers)

1) Cylinder optional (to allow intervention by the fire brigade)

29.0

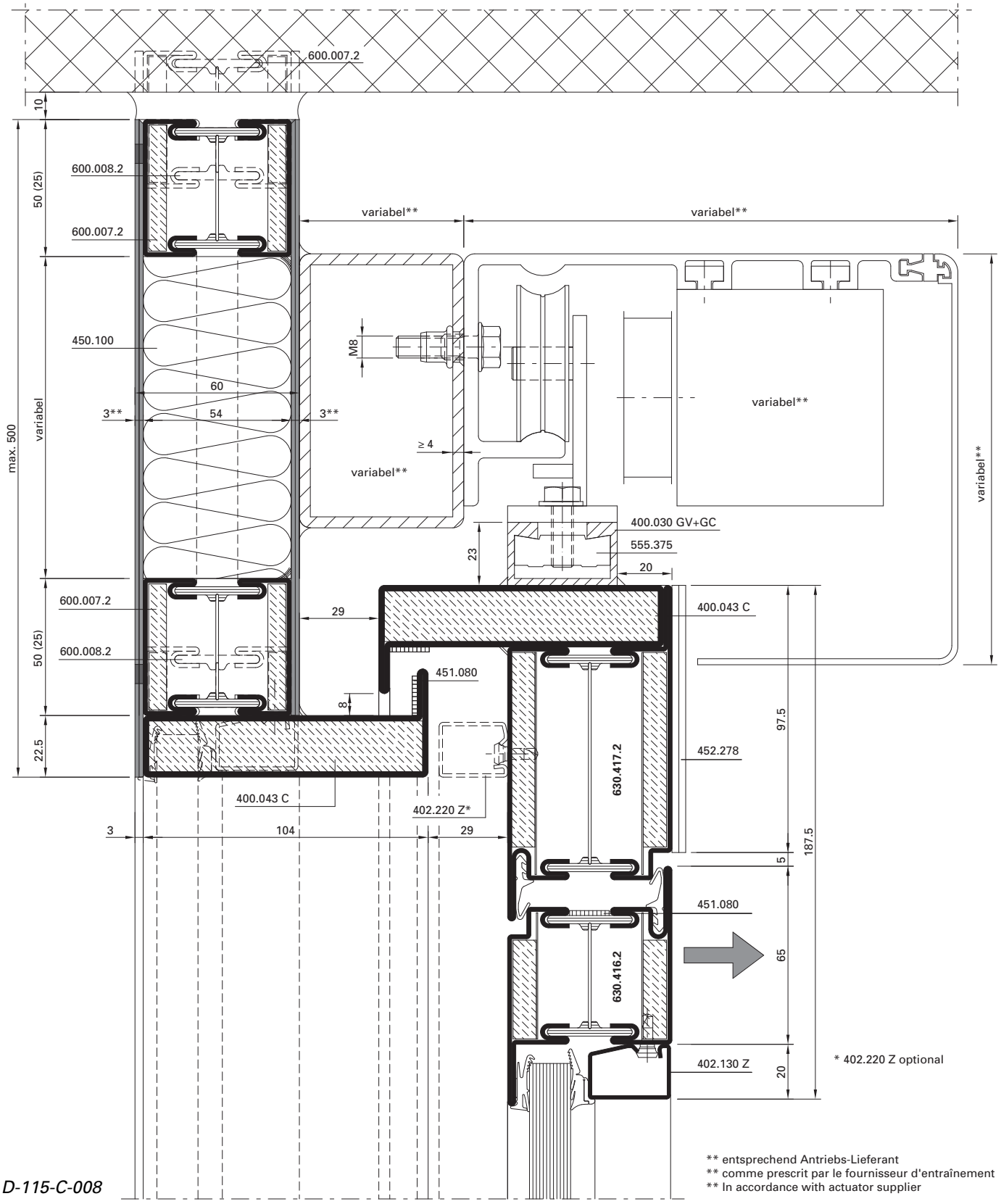

D-115-C-008

30.0

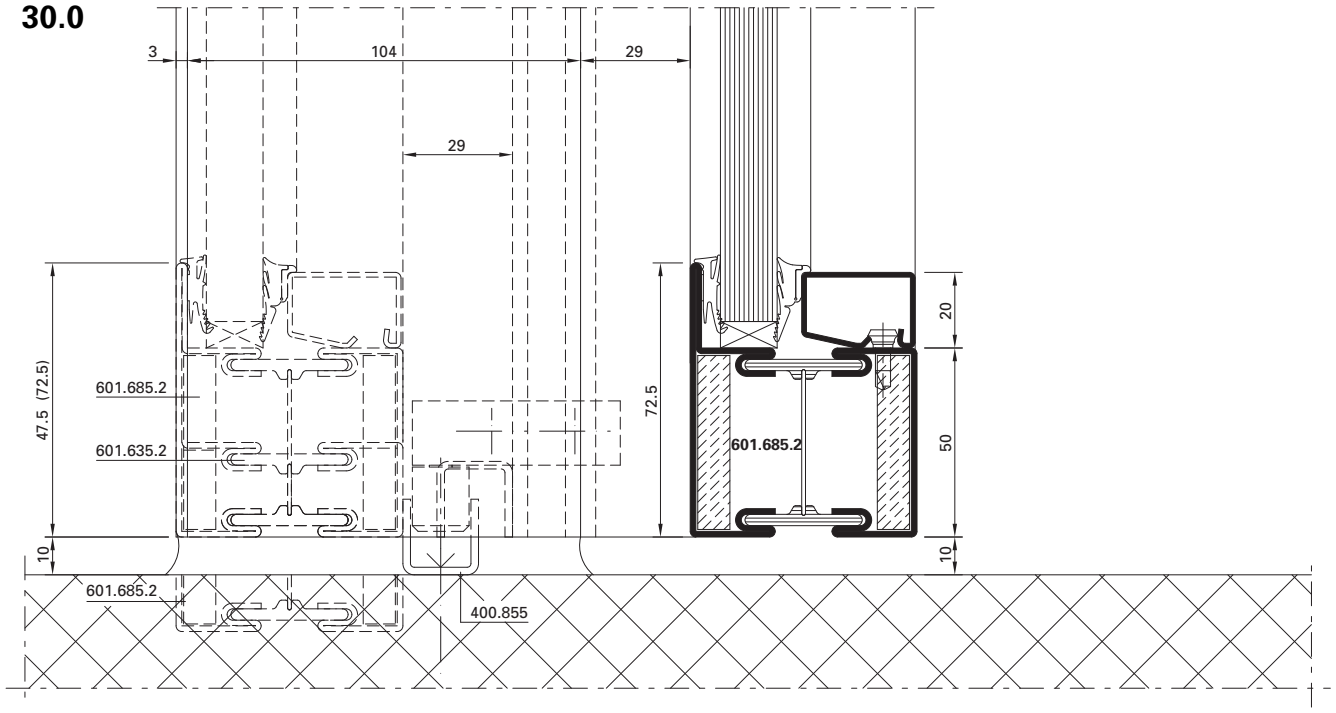

D-114-C-010

31.0

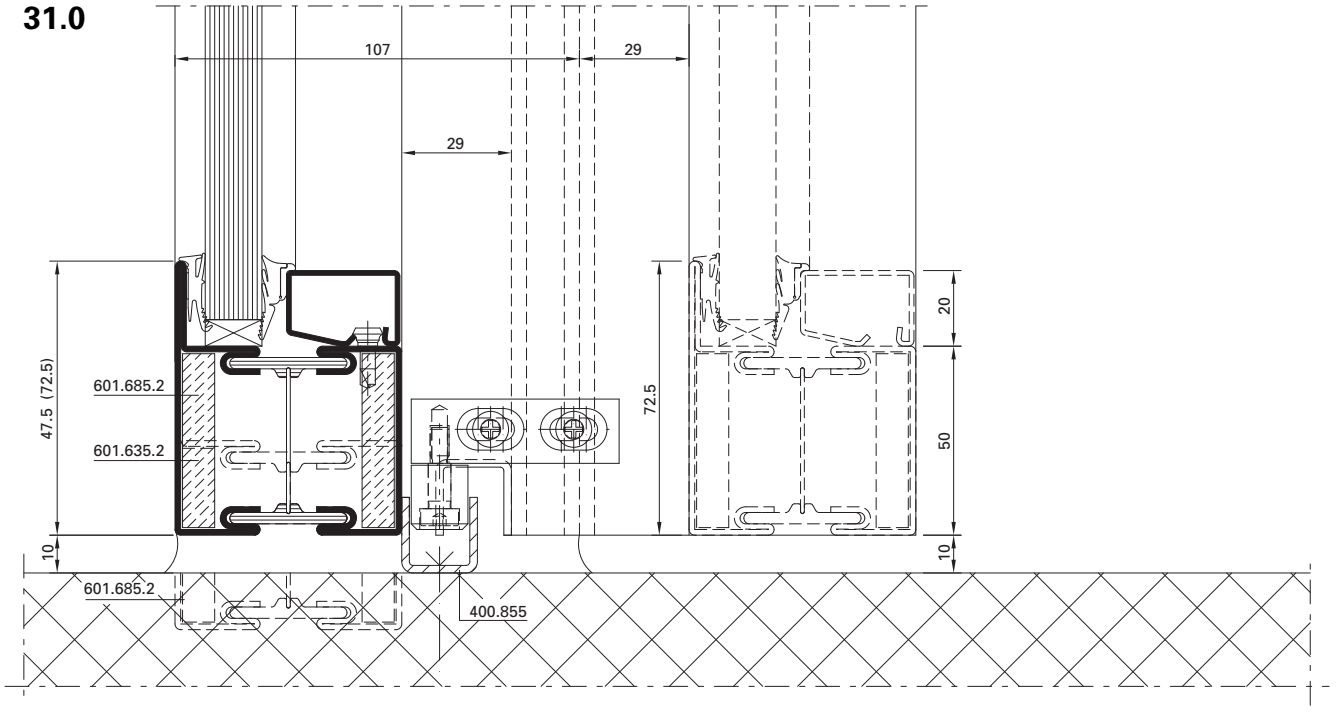

D-114-C-011

Schiebetüren mit Break-In Fluchttürfunktion Variante Einlassgriff

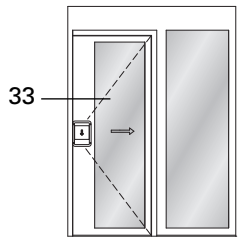

Portes coulissantes avec fonction porte de secours Break-In Variante poignée enchâssée

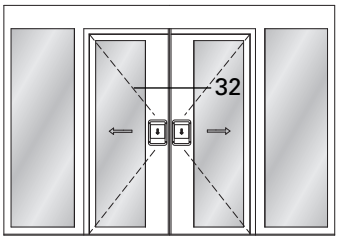

Sliding doors with Break-In emergency exit function Recessed handle option

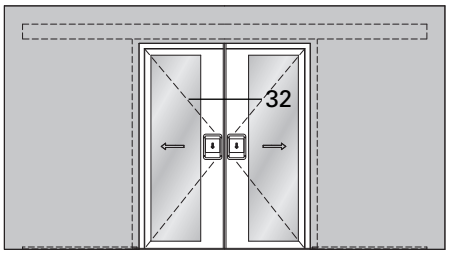

32.0

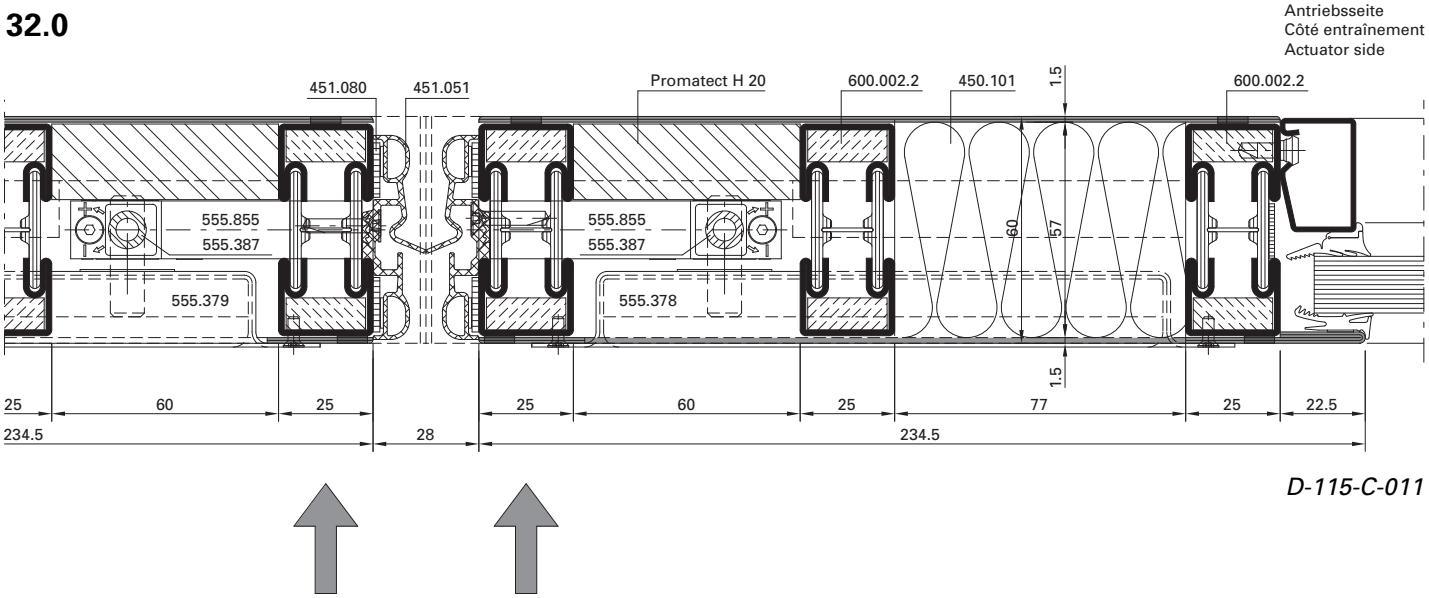

D-115-C-011

33.0

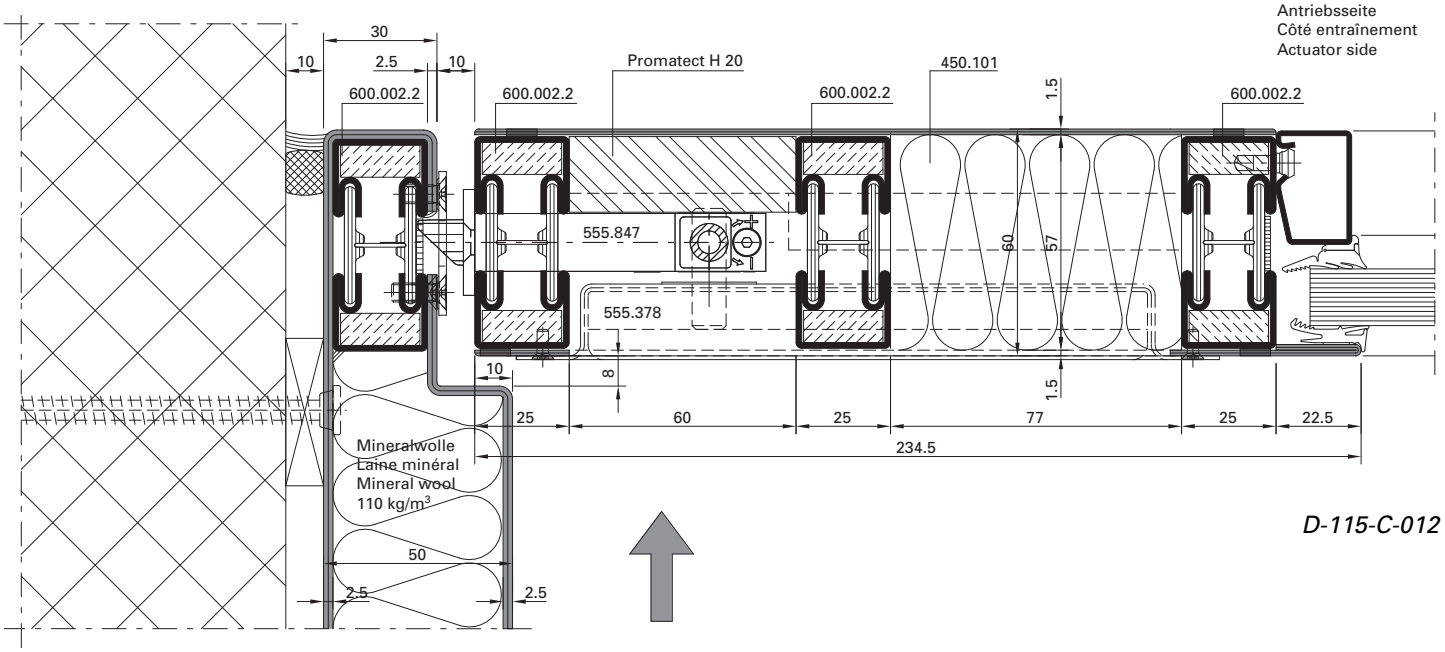

D-115-C-012

Typ K12
Schiebetüre 2-flügelig
mit Seitenteilen

Type K12
Porte coulissante à 2 vantaux
avec parties latérales

Typ K12
Double leaf sliding door
with side lights

C - C

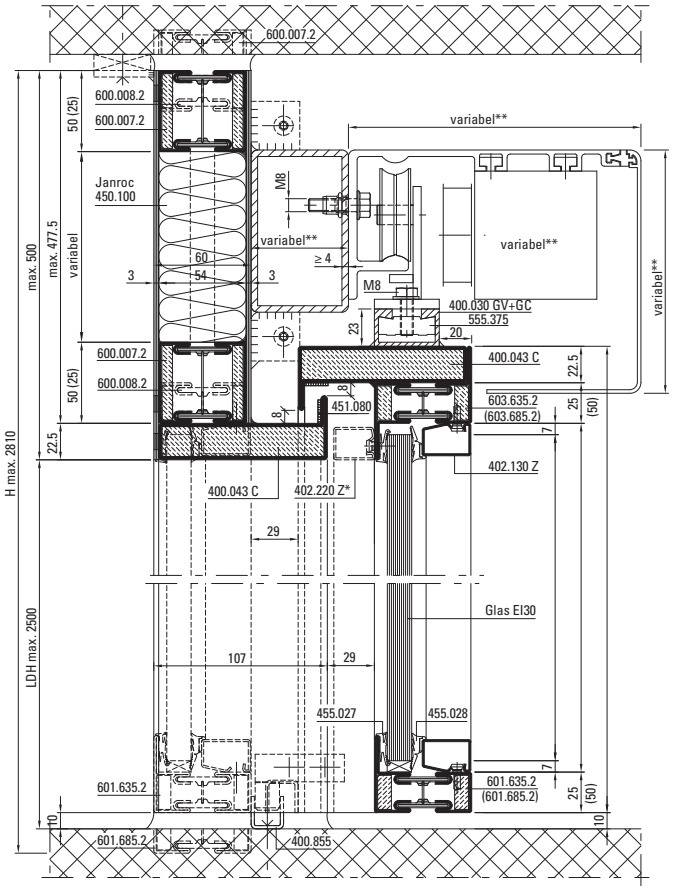

D - D

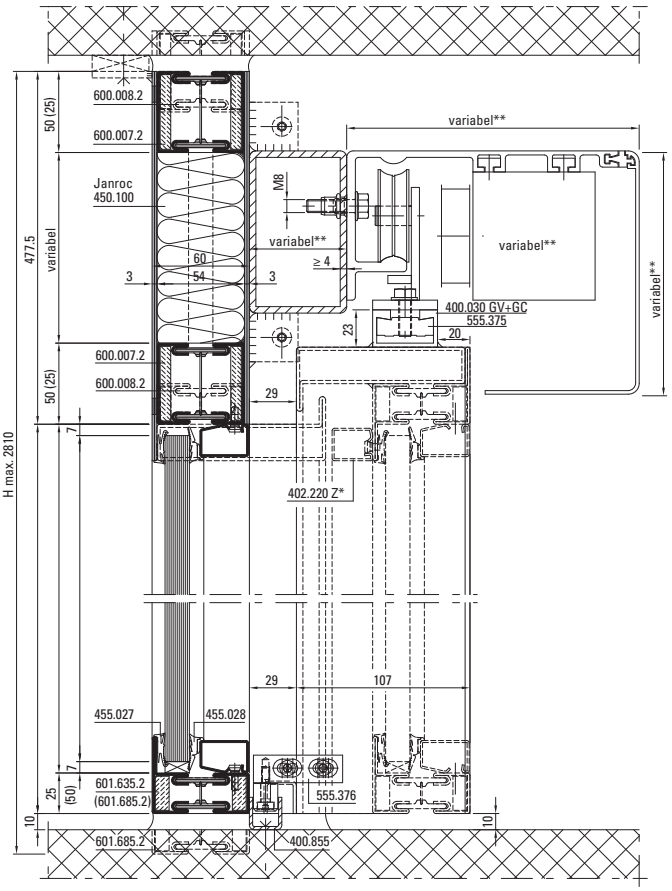

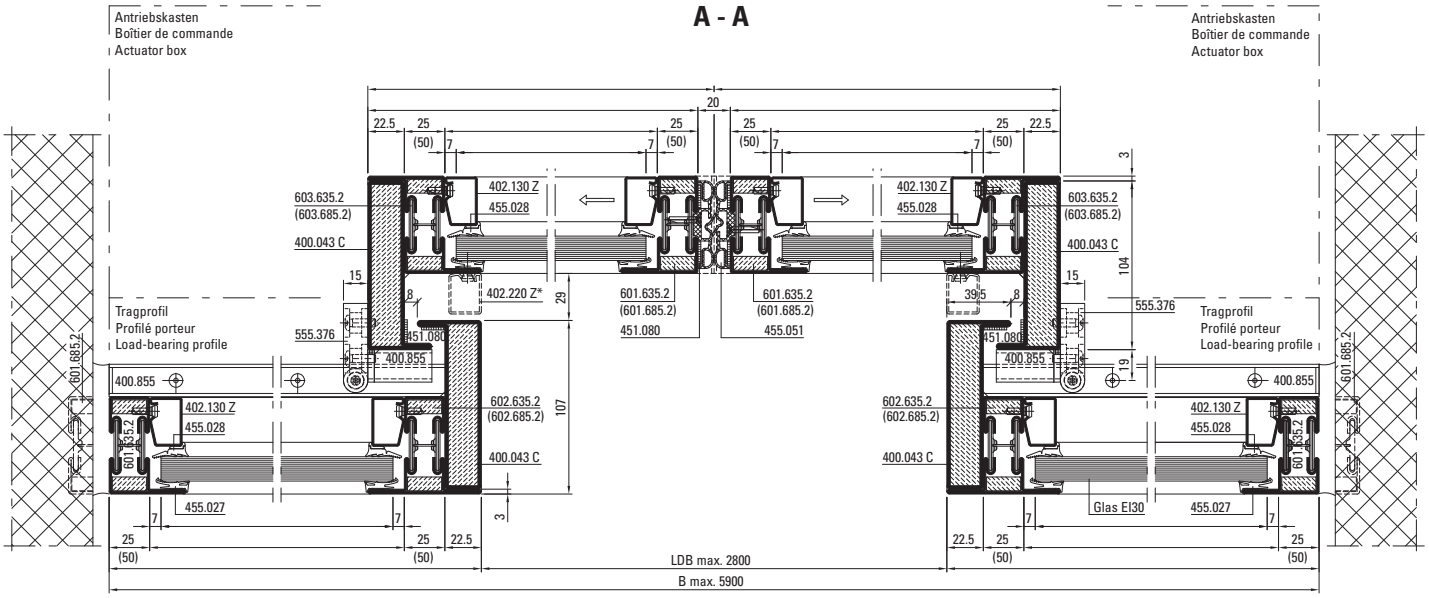

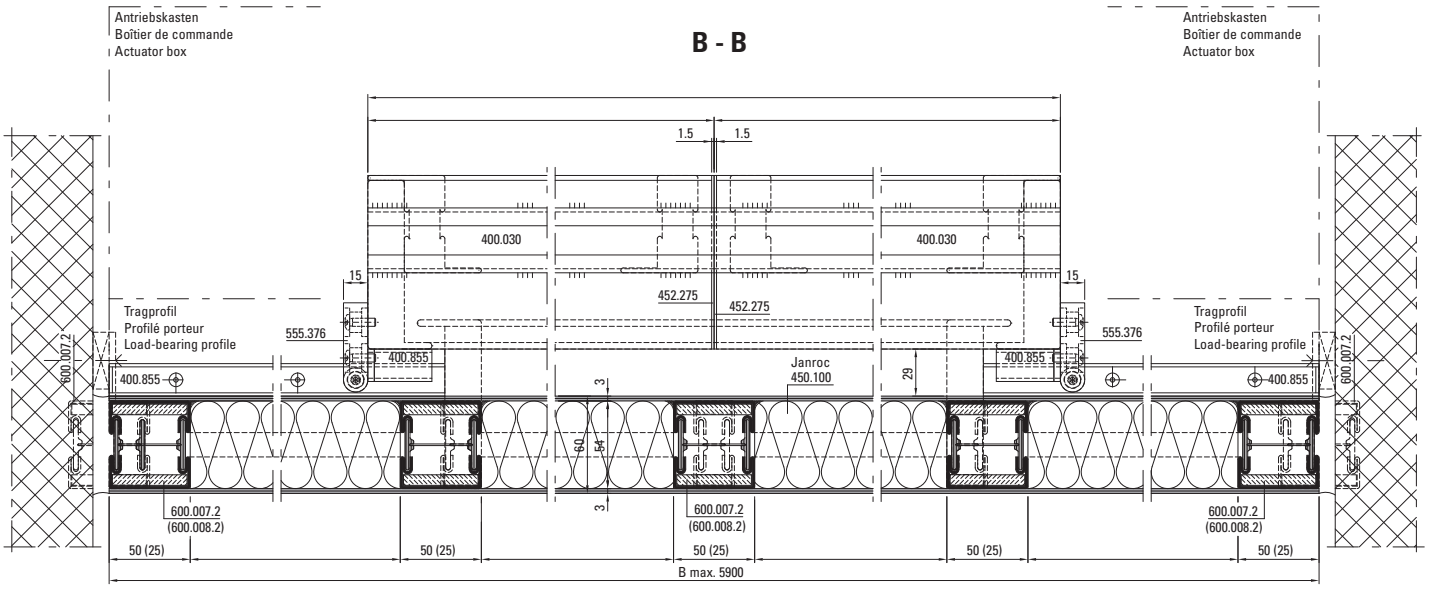

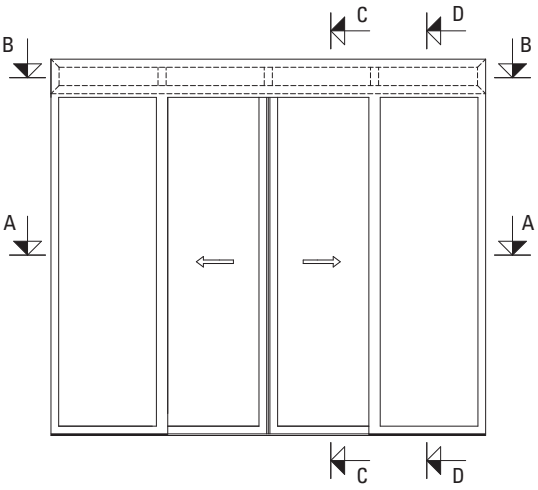

Ansicht von aussen
Vue de l'extérieur
View from outside

0 10 20 30 40 50 mm

* 402.220 Z optional

** variabel, entsprechend Antriebs-Lieferant (Dorma, GEZE, Gilgen, Record, Tormax)
** variable, comme prescrit par le fournisseur d'entraînement (Dorma, GEZE, Gilgen, Record, Tormax)
** variable, in accordance with actuator supplier (Dorma, GEZE, Gilgen, Record, Tormax)

Typ K13
Schiebetüre 2-flügelig
mit Seitenteilen und Oberlichtern

Type K13
Porte coulissante à 2 vantaux
avec parties latérales et impostes

Typ K13
Double leaf sliding door
with side lights and top lights

D - D

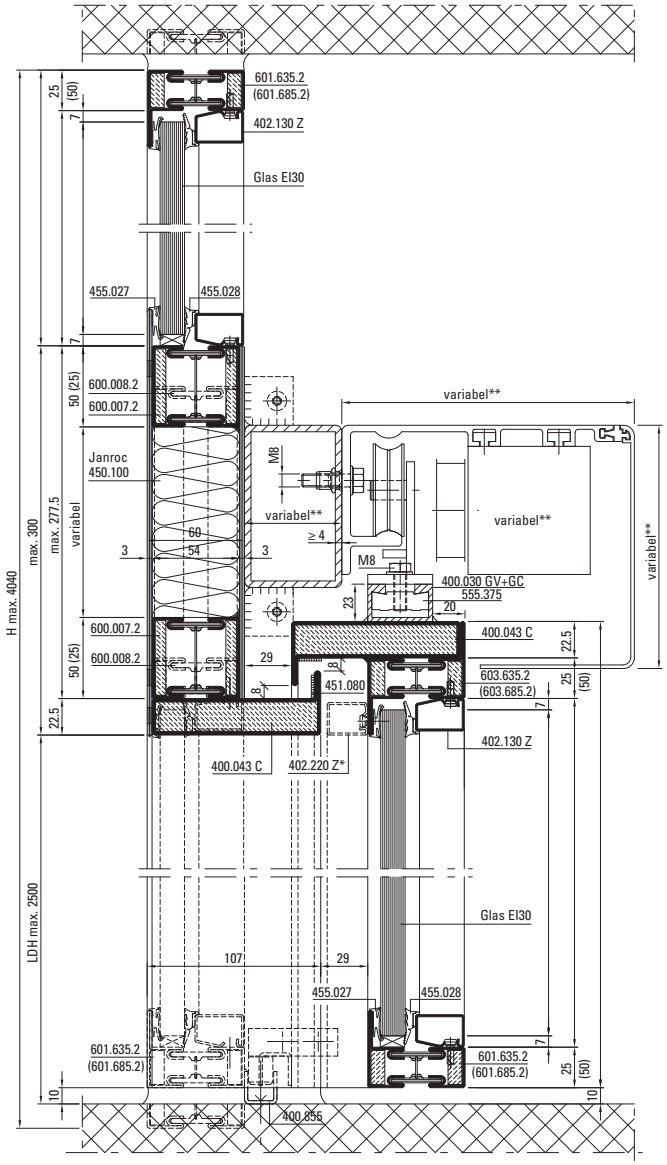

E - E

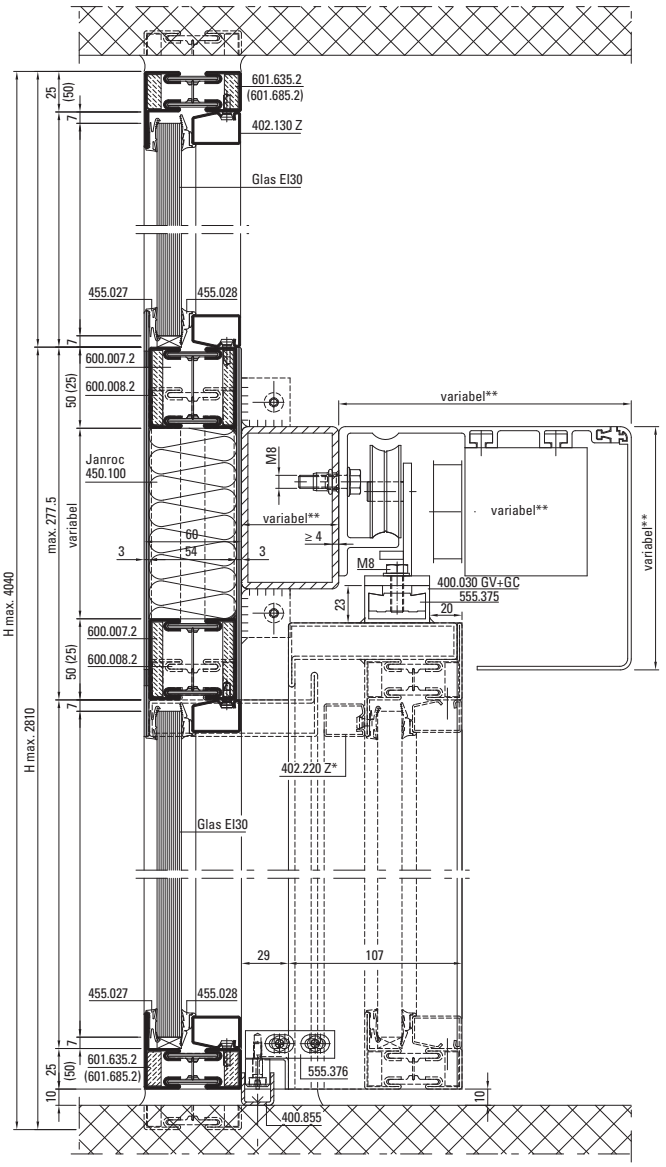

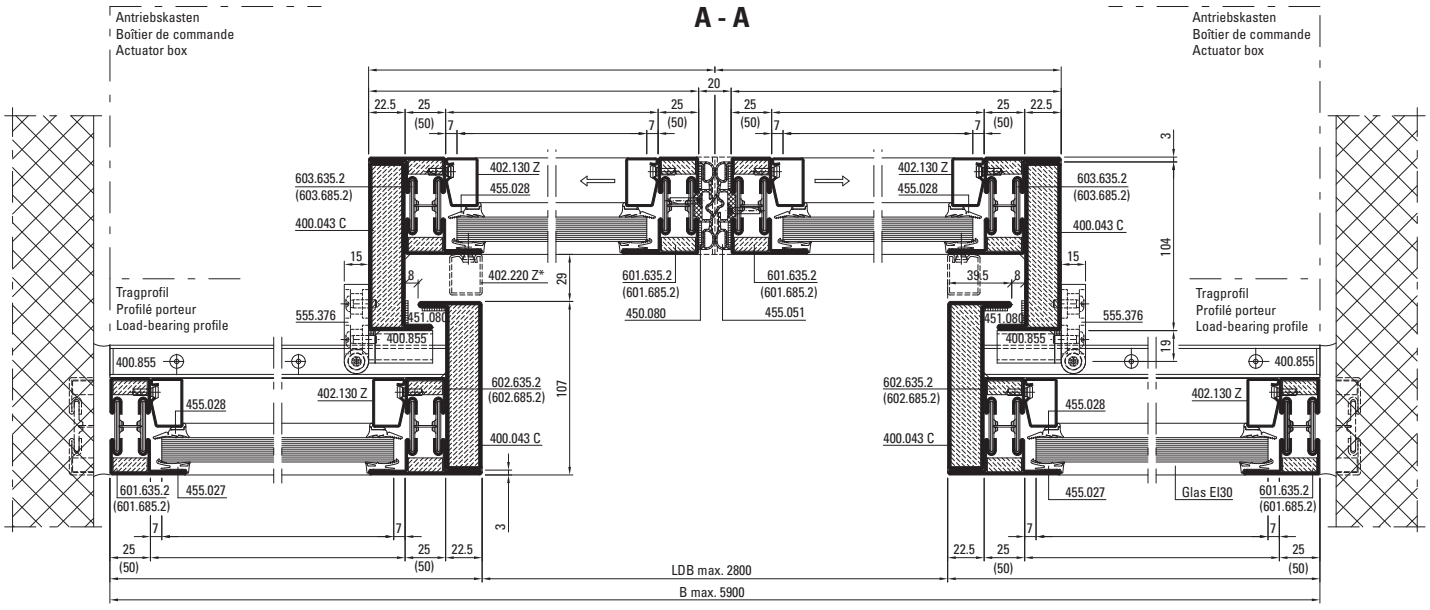

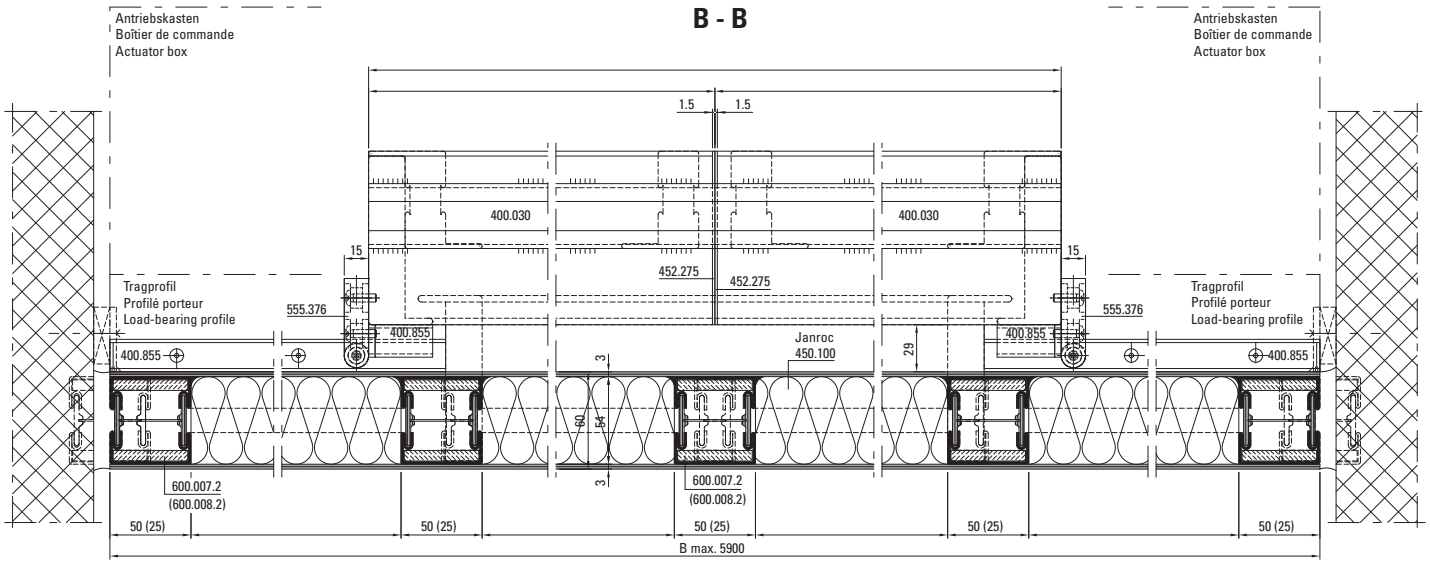

Schnitt C-C siehe CAD-Zeichnung D-113-S-002
Coupe C-C voir dessin DAO D-113-S-002
For section detail C-C, see CAD drawing D-113-S-002

Ansicht von aussen
Vue de l'extérieur
View from outside

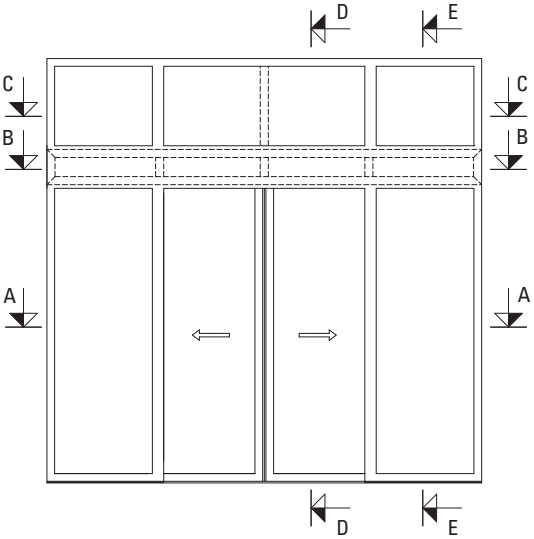

0 10 20 30 40 50 mm

* 402.220 Z optional

** variabel, entsprechend Antriebs-Lieferant (Dorma, GEZE, Gilgen, Record, Tormax)
** variable, comme prescrit par le fournisseur d'entraînement (Dorma, GEZE, Gilgen, Record, Tormax)
** variable, in accordance with actuator supplier (Dorma, GEZE, Gilgen, Record, Tormax)

Typ K5
Schiebetüre 1-flügelig
mit Seitenteilen

Type K5
Porte coulissante à 1 vantail
avec parties latérales

Typ K5
Single leaf sliding door
with side lights

C - C

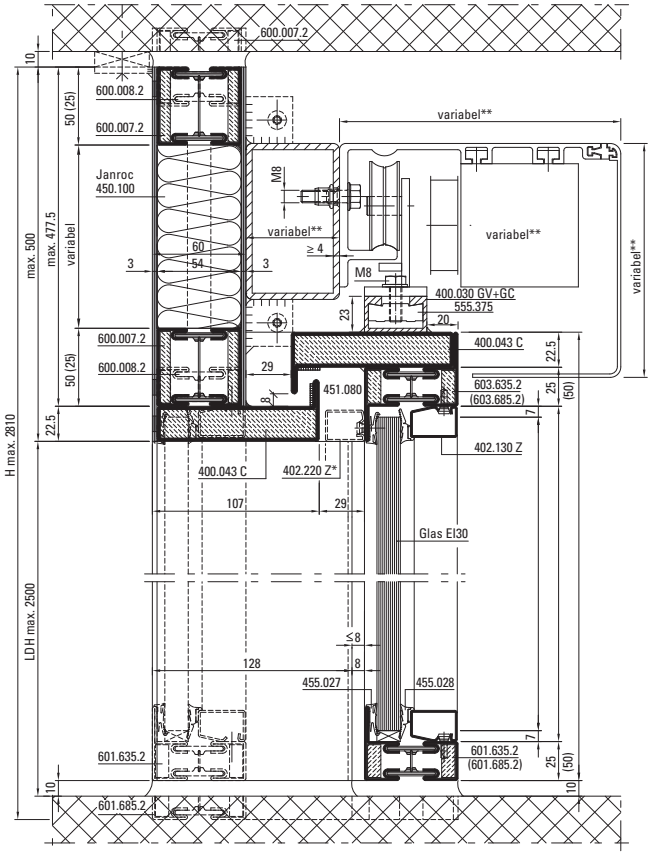

D - D

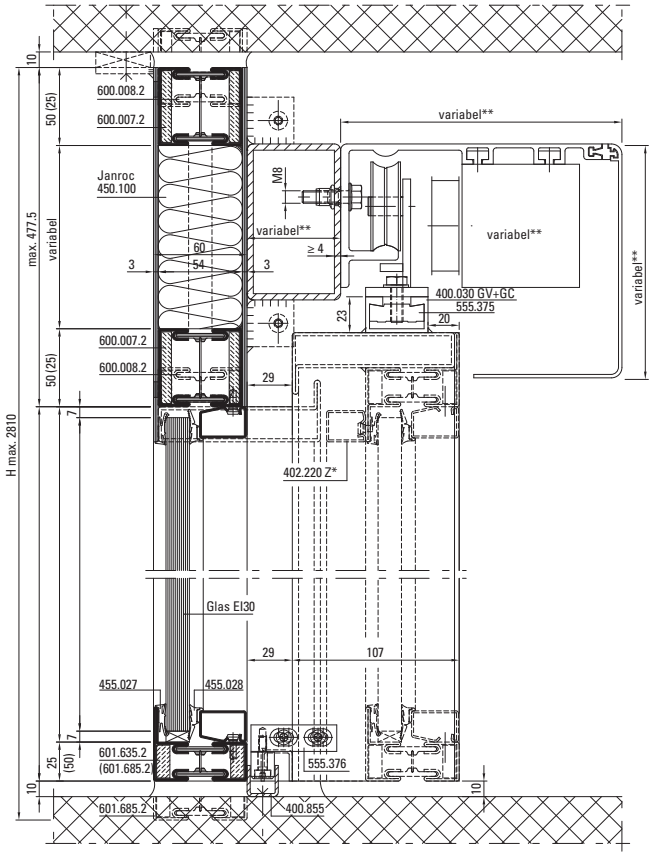

Stossausbildung Abkantbleche
im Sturzbereich

Jonction tôles pliées dans la zone
du linteau

Joint construction,
formed sheets in lintel area

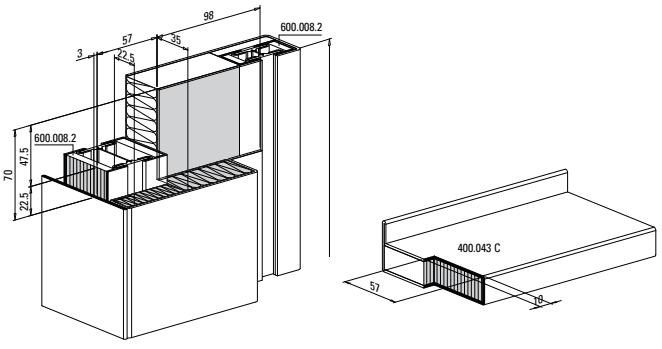

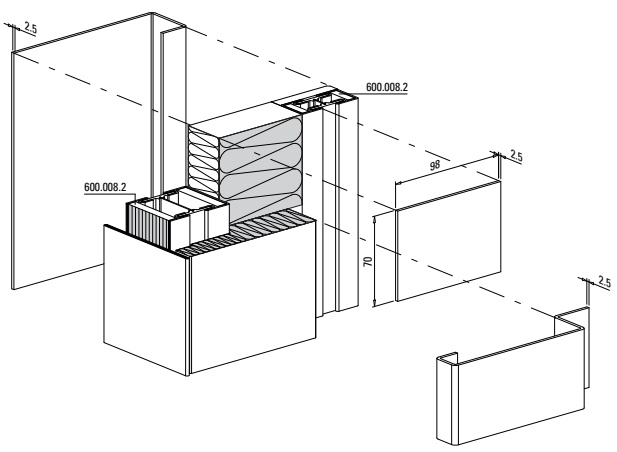

A - A

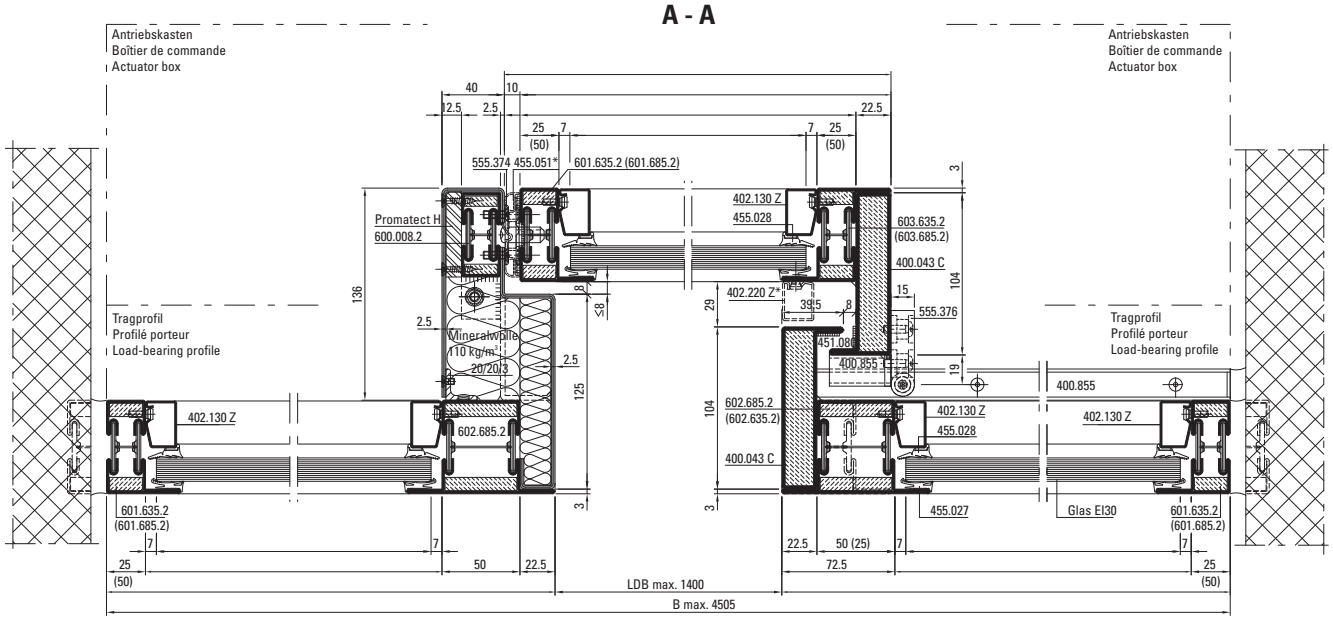

B - B

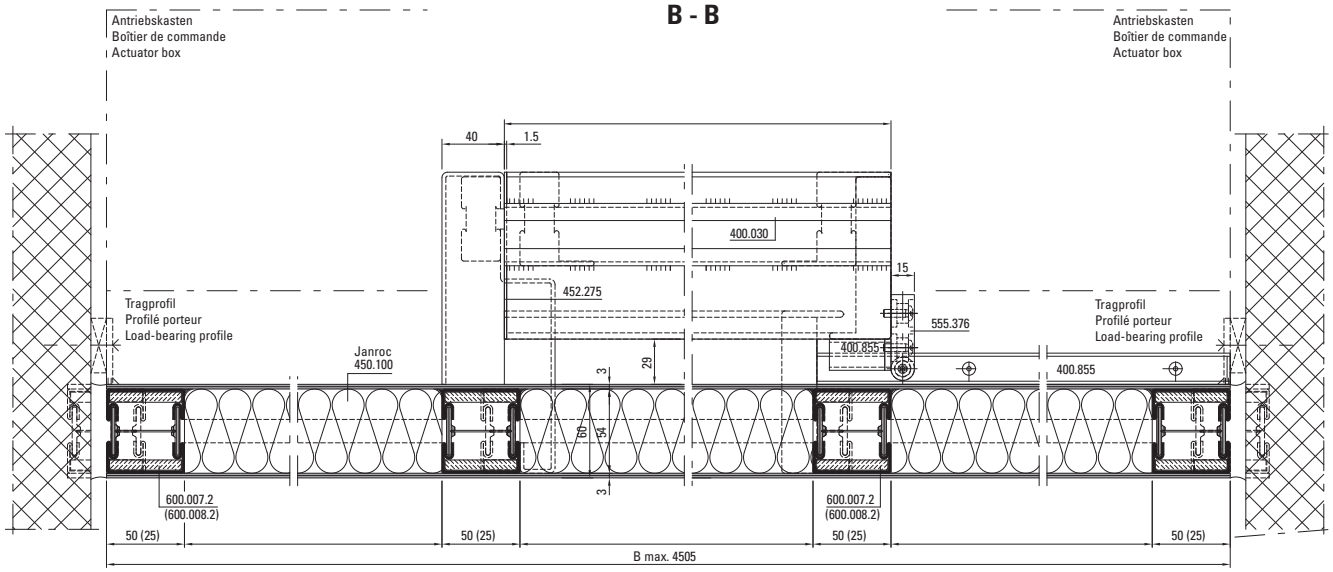

Ansicht von aussen
Vue de l'extérieur
View from outside

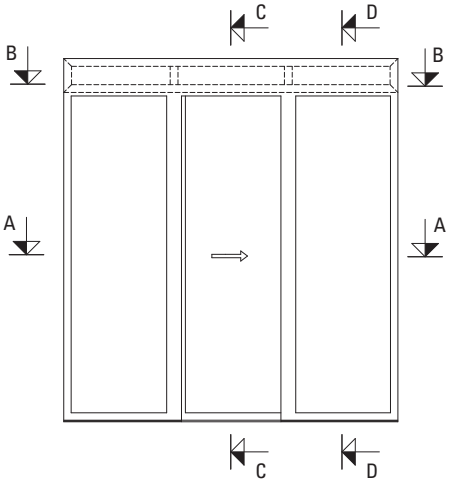

* 402.220 Z optional

** variabel, entsprechend Antriebs-Lieferant (Dorma, GEZE, Gilgen, Record, Tormax)
** variable, comme prescrit par le fournisseur d'entraînement (Dorma, GEZE, Gilgen, Record, Tormax)
** variable, in accordance with actuator supplier (Dorma, GEZE, Gilgen, Record, Tormax)

Typ K6
Schiebetüre 1-flügelig
mit Seitenteilen und Oberlichtern

Type K6
Porte coulissante à 1 vantail
avec parties latérales et impostes

Typ K6
Single leaf sliding door
with side lights and top lights

D - D

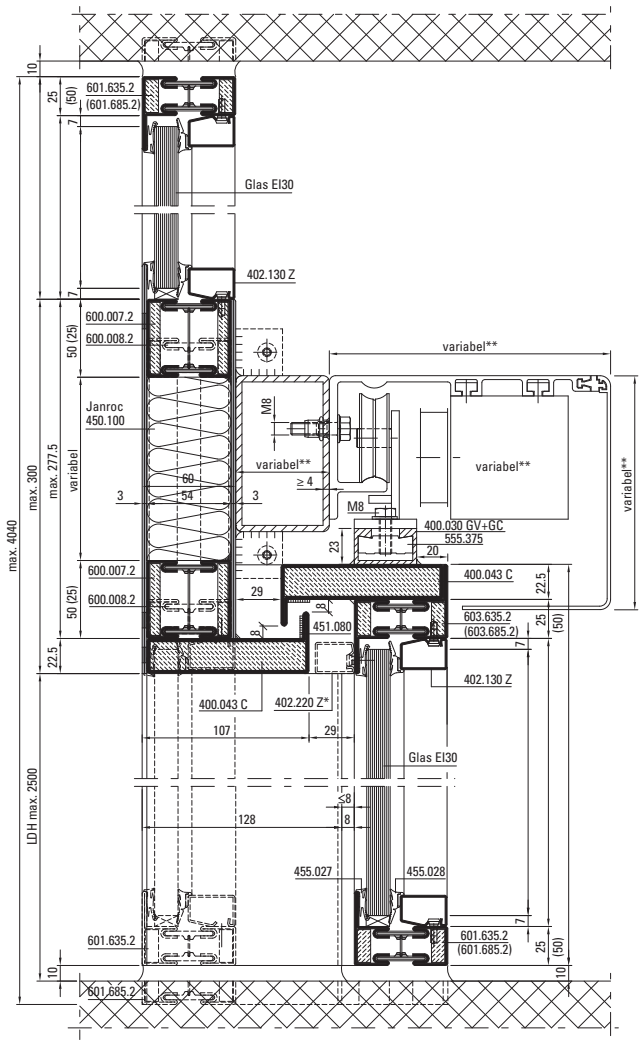

E - E

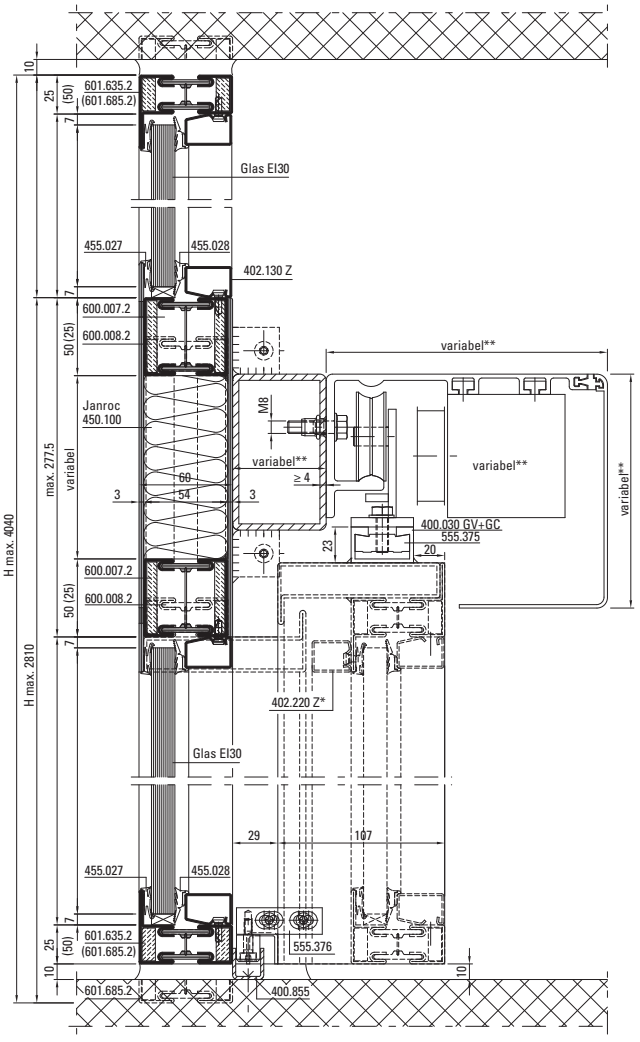

Stossausbildung Abkantbleche
im Sturzbereich

Jonction tôles pliées dans la zone
du linteau

Joint construction,
formed sheets in lintel area

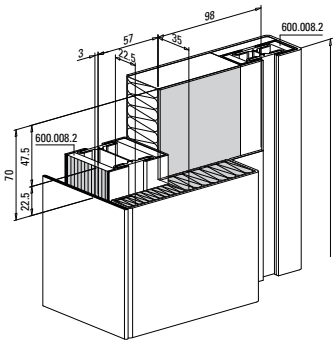

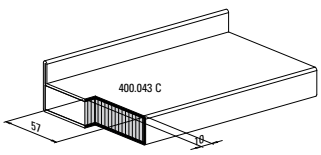

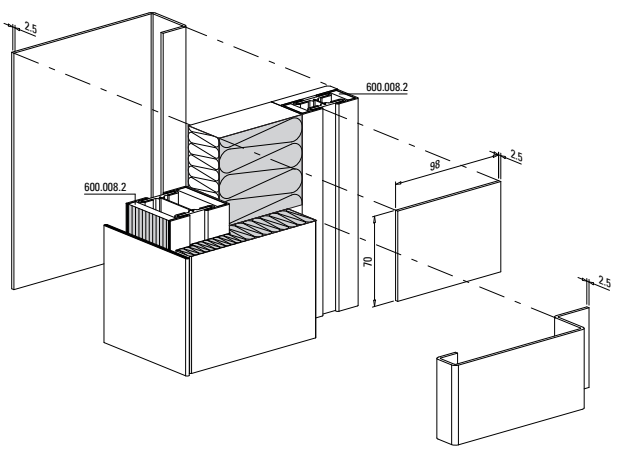

A - A

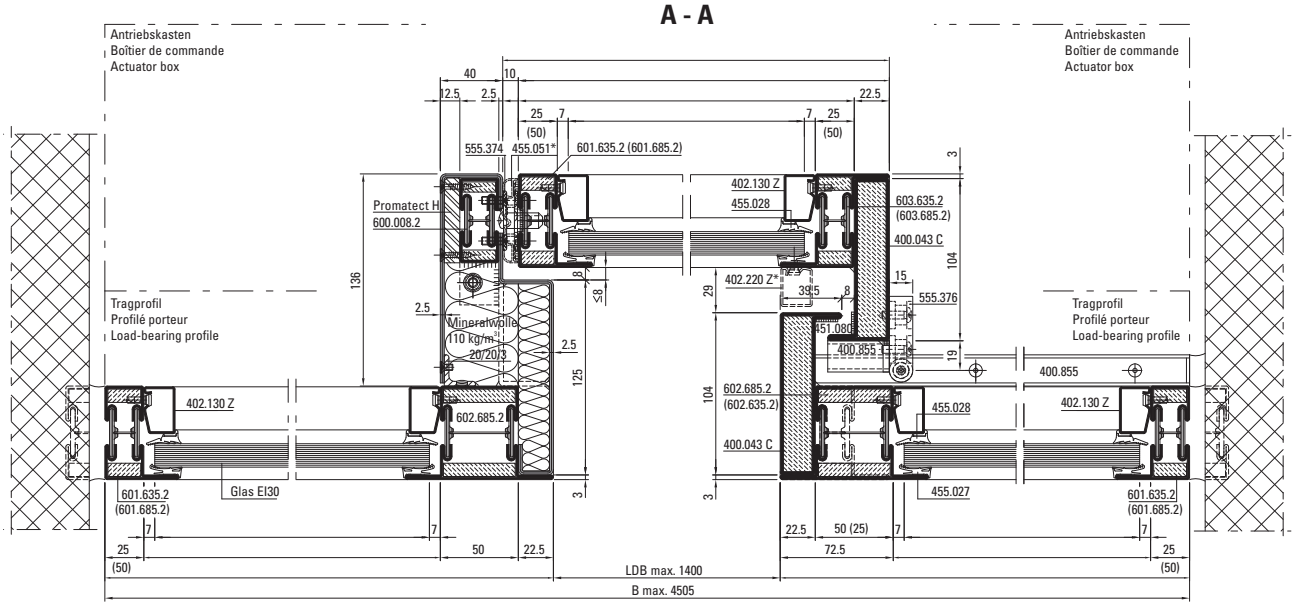

B - B

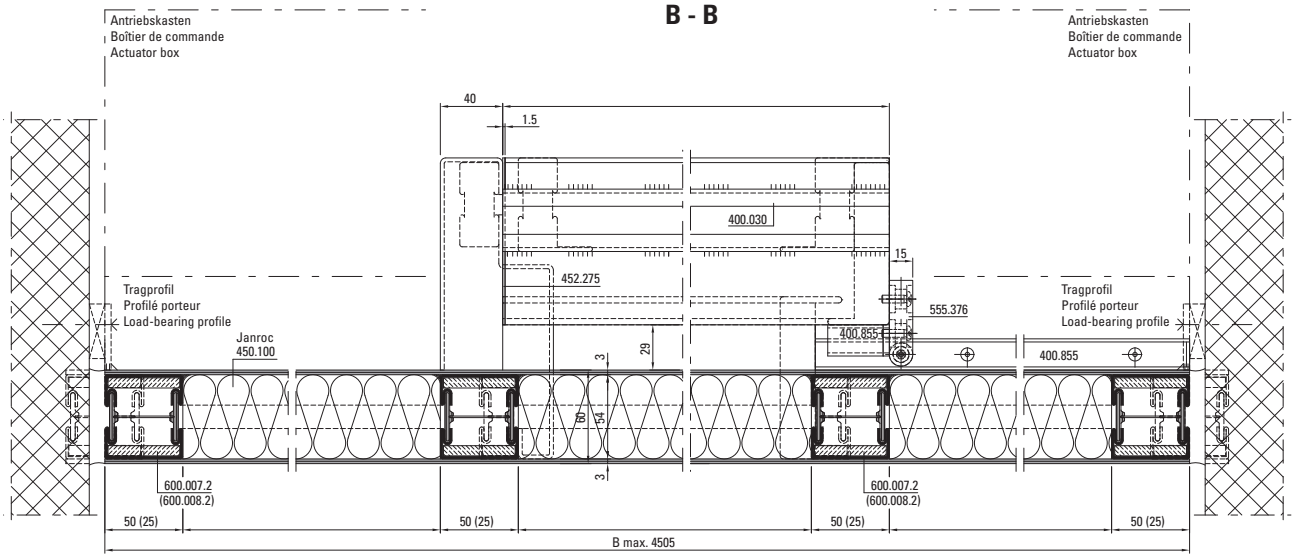

Schnitt C-C siehe CAD-Zeichnung D-113-S-004
Coupe C-C voir dessin DAO D-113-S-004
For section detail C-C, see CAD drawing D-113-S-004

Ansicht von aussen
Vue de l'extérieur
View from outside

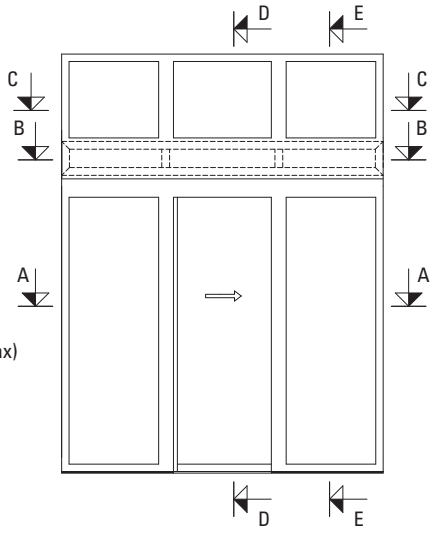

0 10 20 30 40 50 mm

* 402.220 Z optional

** variabel, entsprechend Antriebs-Lieferant (Dorma, GEZE, Gilgen, Record, Tormax)
** variable, comme prescrit par le fournisseur d'entraînement (Dorma, GEZE, Gilgen, Record, Tormax)
** variable, in accordance with actuator supplier (Dorma, GEZE, Gilgen, Record, Tormax)

Typ K3
Schiebetüre 1-flügelig
mit Seitenteil

Type K3
Porte coulissante à 1 vantail
avec partie latérale

Typ K3
Single leaf sliding door
with side light

C - C

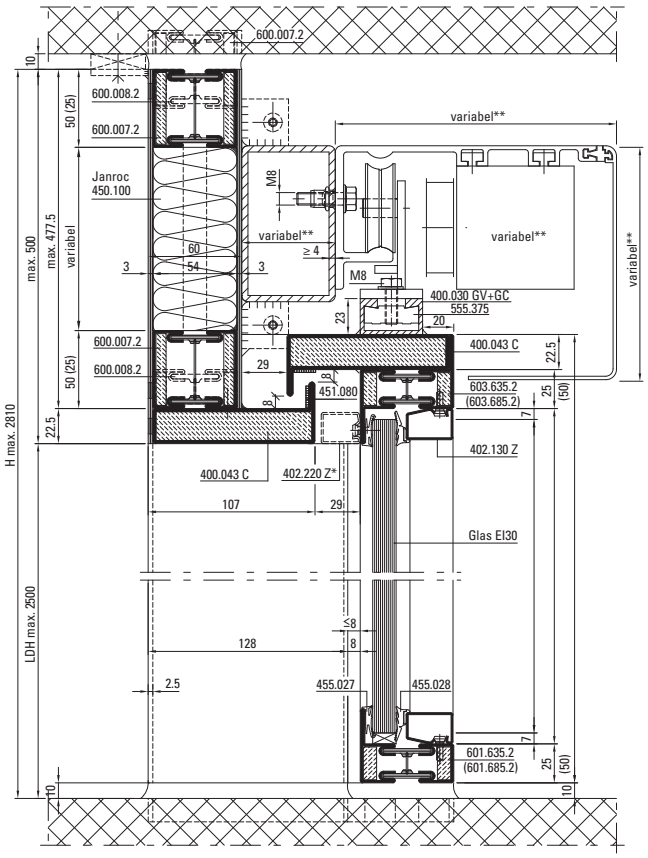

D - D

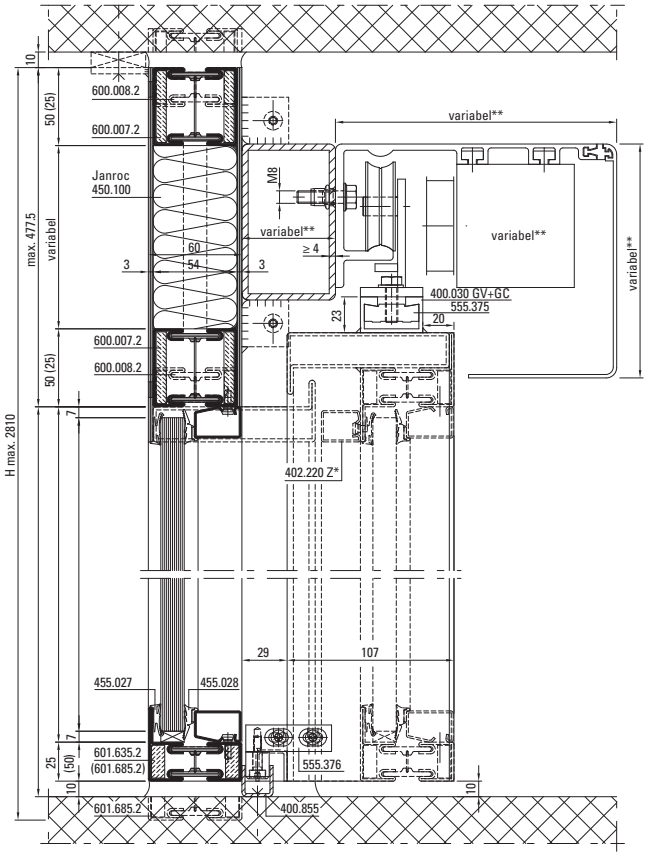

Stossausbildung Abkantbleche
im Sturzbereich

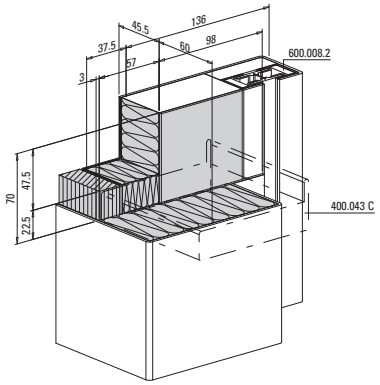

Jonction tôles pliées dans la zone
du linteau

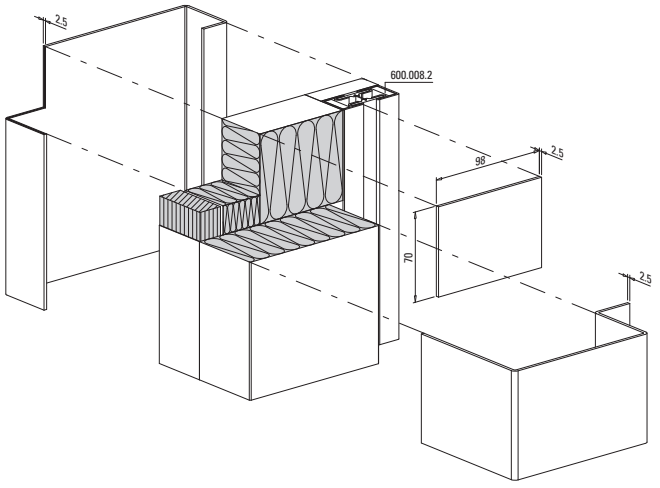

Joint construction,
formed sheets in lintel area

A - A

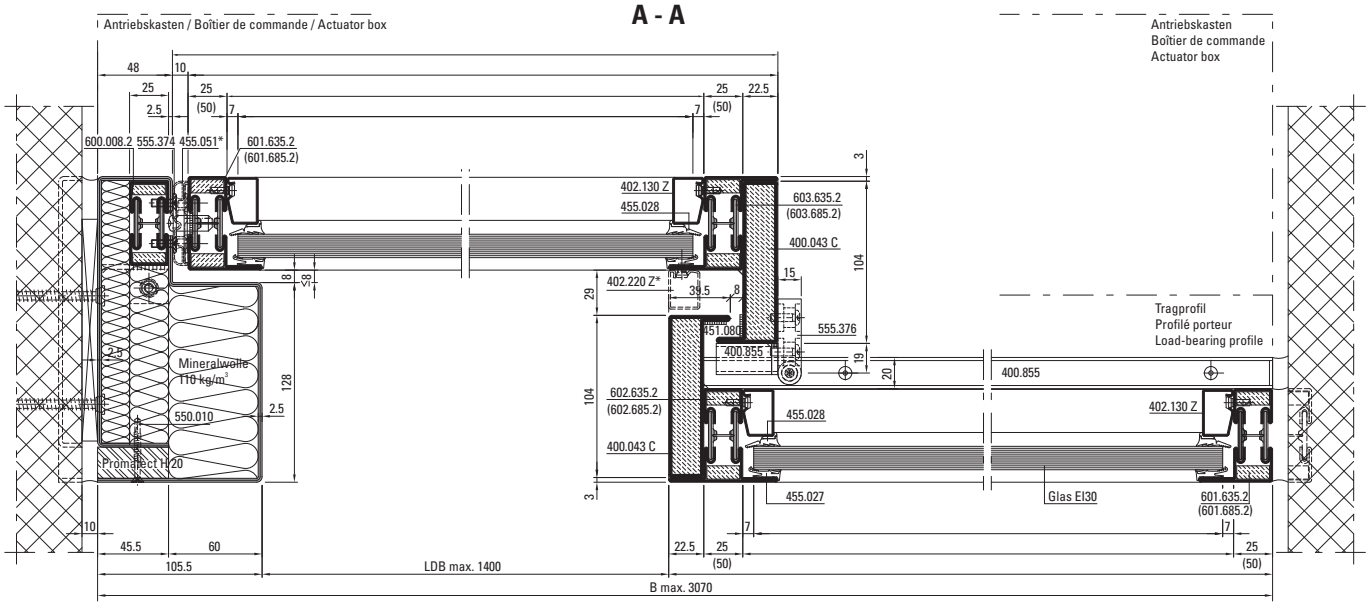

B - B

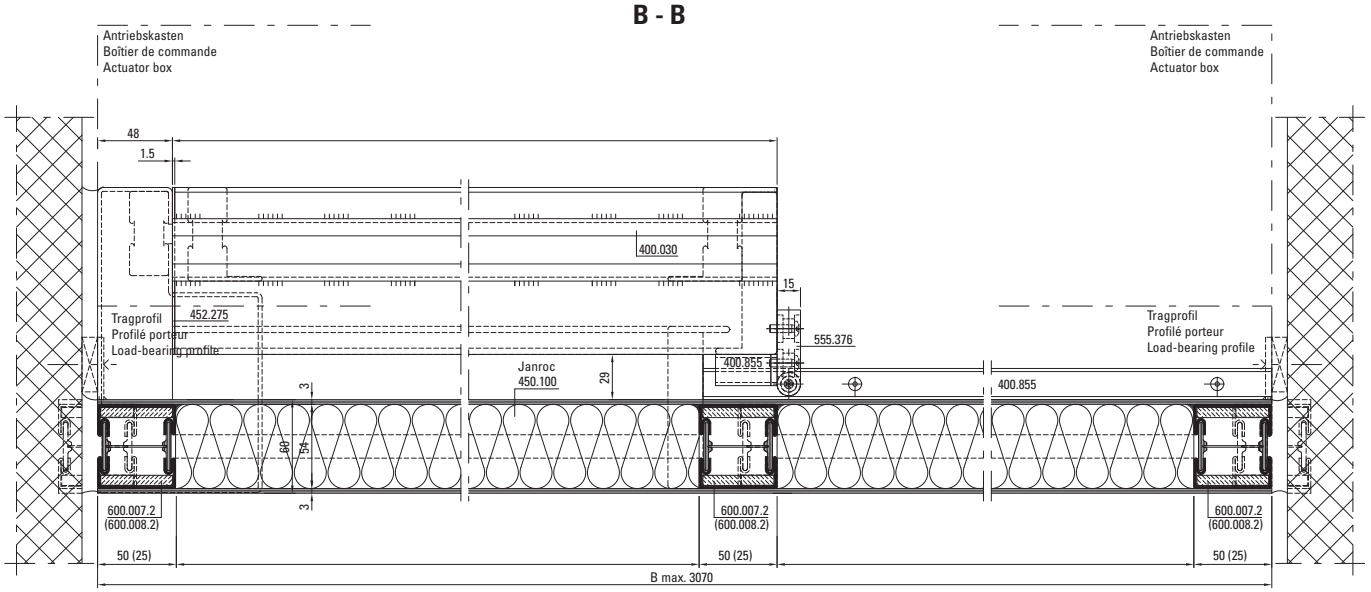

Ansicht von aussen
Vue de l'extérieur
View from outside

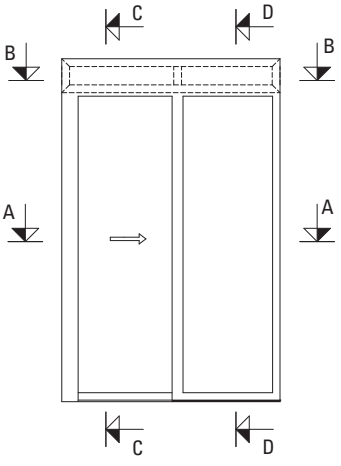

0 10 20 30 40 50 mm

* 402.220 Z optional

** variabel, entsprechend Antriebs-Lieferant (Dorma, GEZE, Gilgen, Record, Tormax)
** variable, comme prescrit par le fournisseur d'entraînement (Dorma, GEZE, Gilgen, Record, Tormax)
** variable, in accordance with actuator supplier (Dorma, GEZE, Gilgen, Record, Tormax)

Typ K4
Schiebetüre 1-flügelig
mit Seitenteil und Oberlicht

Type K4
Porte coulissante à 1 vantail
avec partie latérale et imposte

Typ K4
Single leaf sliding door
with side light and top light

D - D

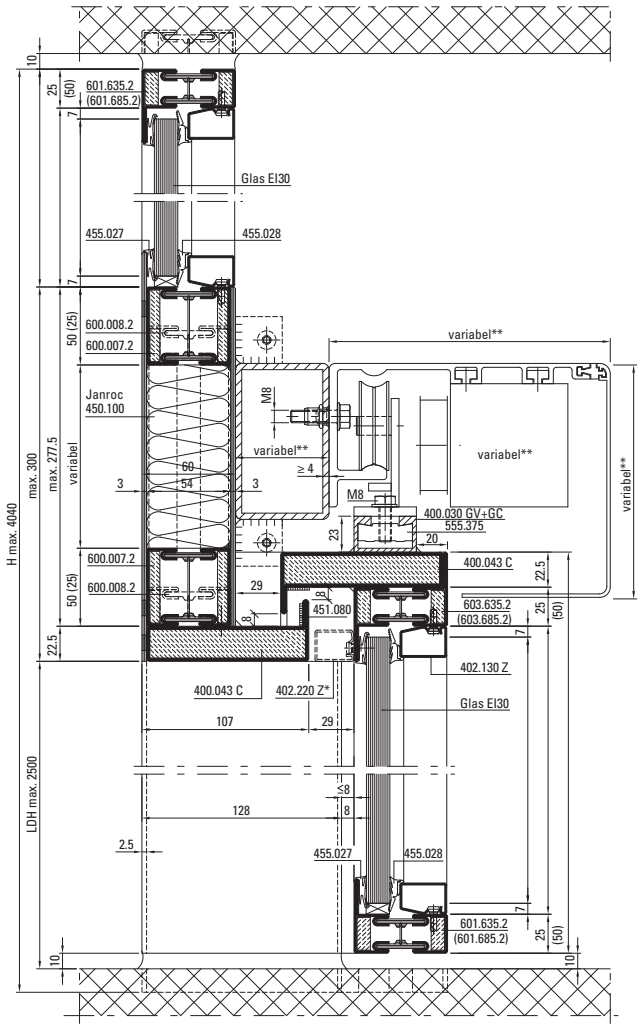

E - E

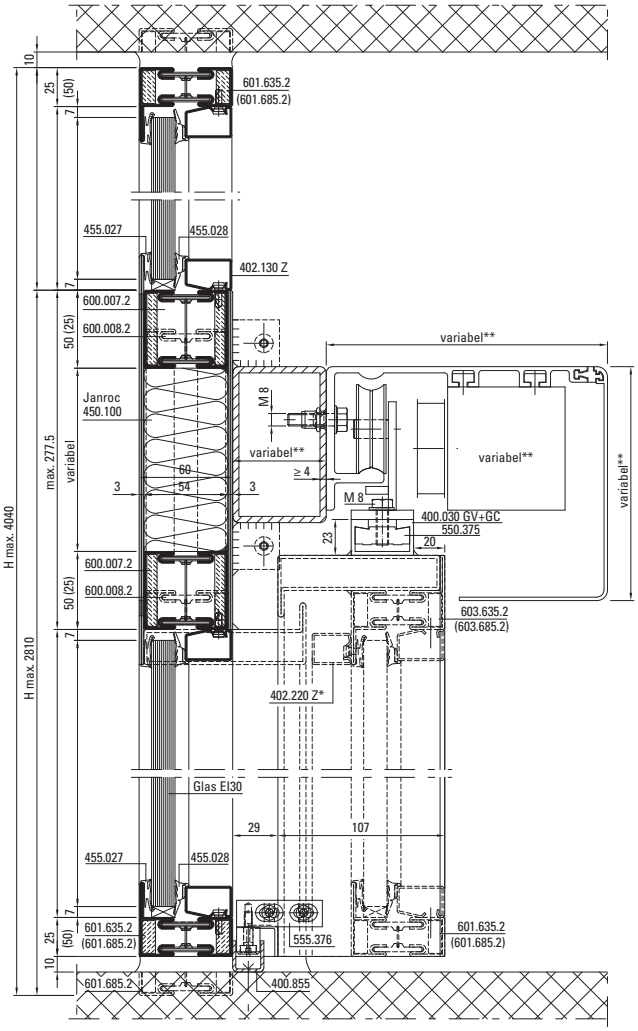

Stossausbildung Abkantbleche
im Sturzbereich

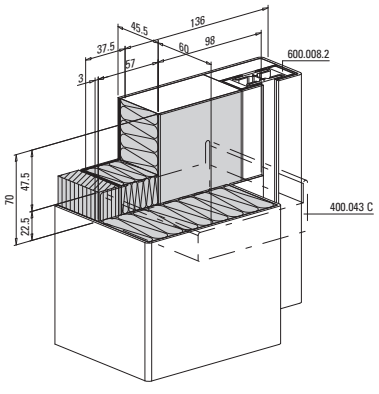

Jonction tôles pliées dans la zone
du linteau

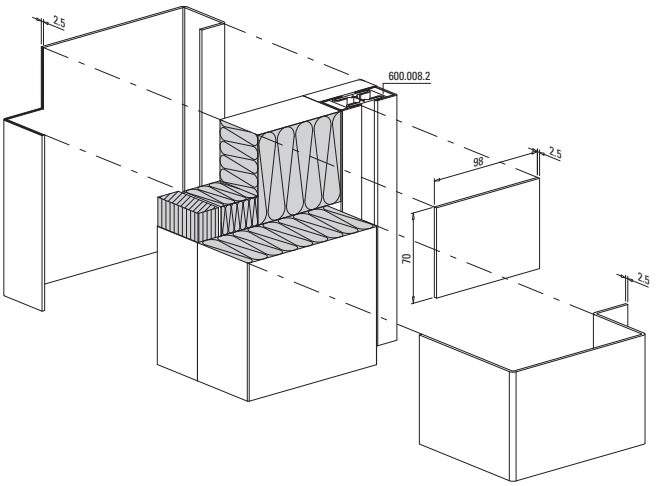

Joint construction,
formed sheets in lintel area

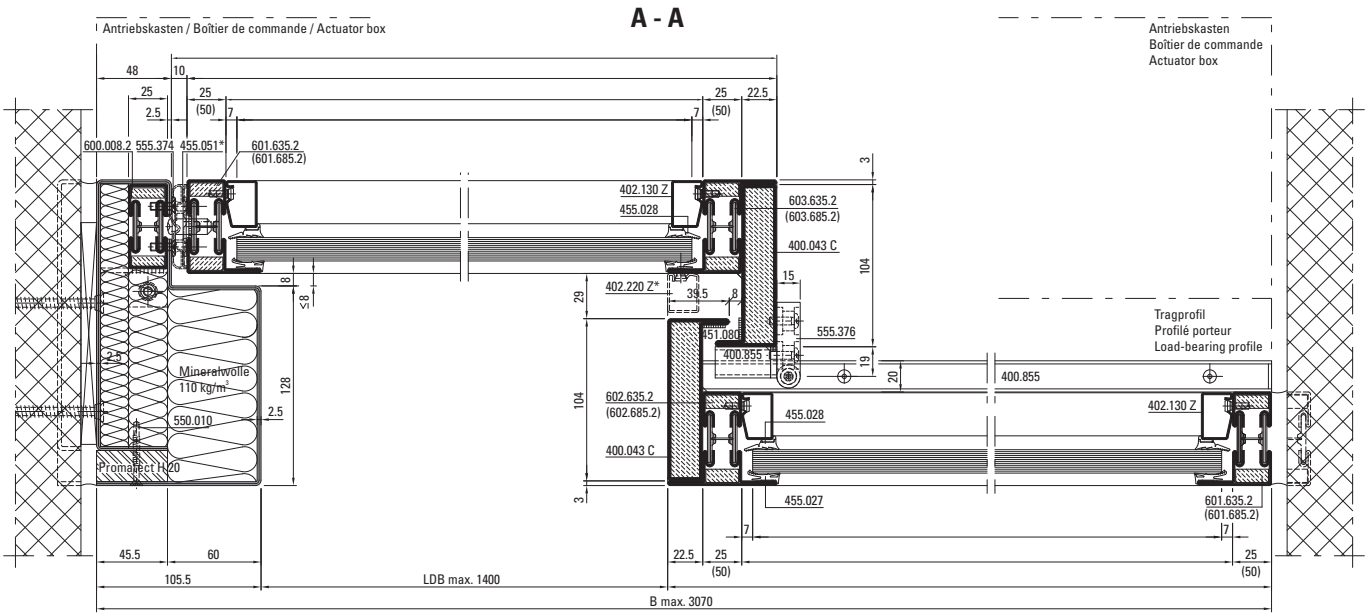

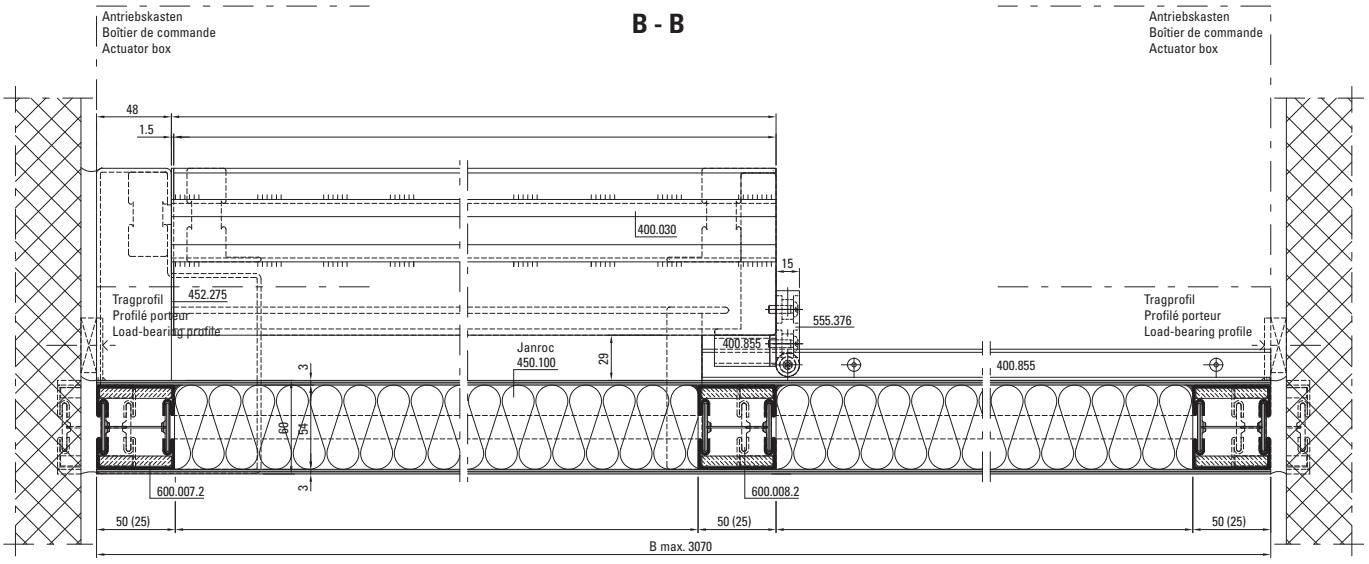

Schnitt C-C siehe CAD-Zeichnung D-113-S-006
Coupe C-C voir dessin DAO D-113-S-006
For section detail C-C, see CAD drawing D-113-S-006

Ansicht von aussen
Vue de l'extérieur
View from outside

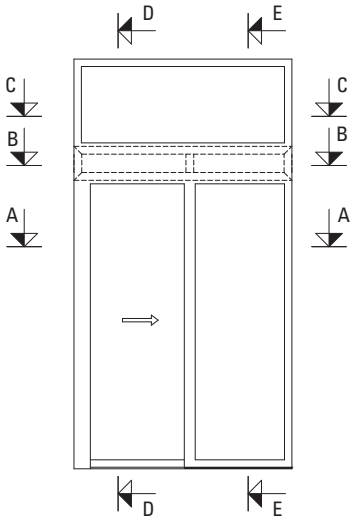

0 10 20 30 40 50 mm

* 402.220 Z optional

** variabel, entsprechend Antriebs-Lieferant (Dorma, GEZE, Gilgen, Record, Tormax)
** variable, comme prescrit par le fournisseur d'entraînement (Dorma, GEZE, Gilgen, Record, Tormax)
** variable, in accordance with actuator supplier (Dorma, GEZE, Gilgen, Record, Tormax)

Typ K1
Schiebetüre 1-flügelig, hinter Mauerwerk

Type K1
Porte coulissante à 1 vantail, derrière la maçonnerie

Typ K1
Single leaf sliding door, behind masonry

C - C

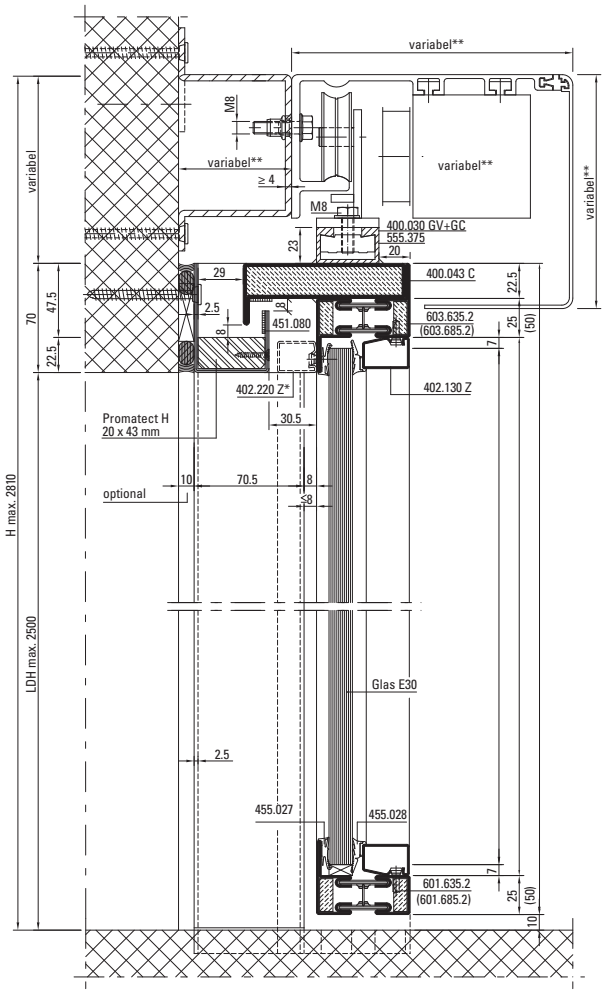

D - D

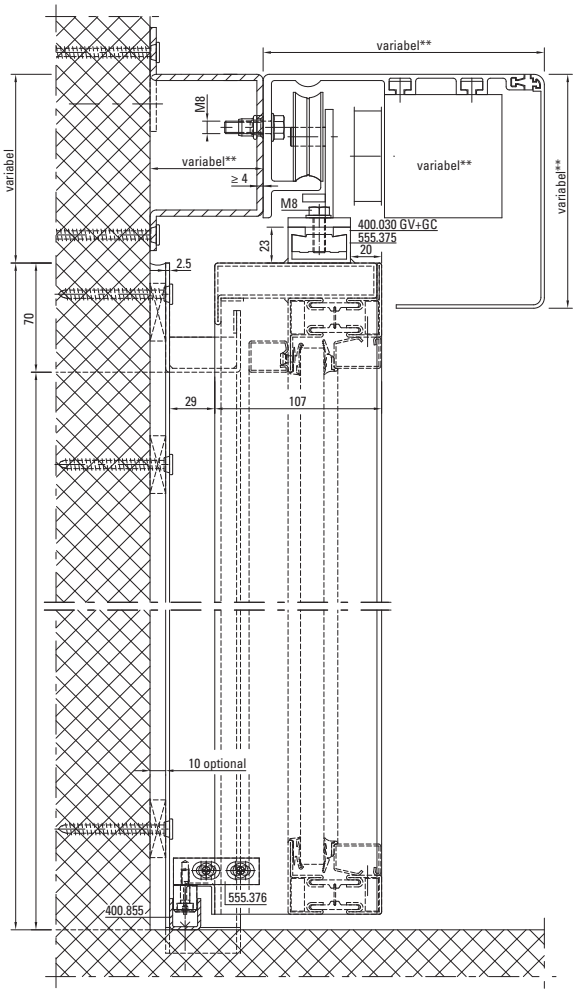

Stossausbildung Abkantbleche im Sturzbereich

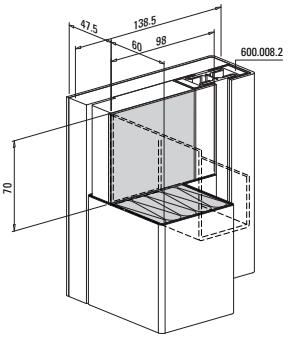

Jonction tôles pliées dans la zone du linteau

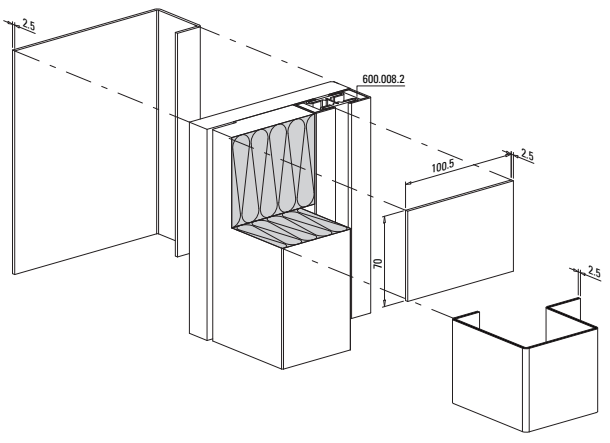

Joint construction, formed sheets in lintel area

A - A

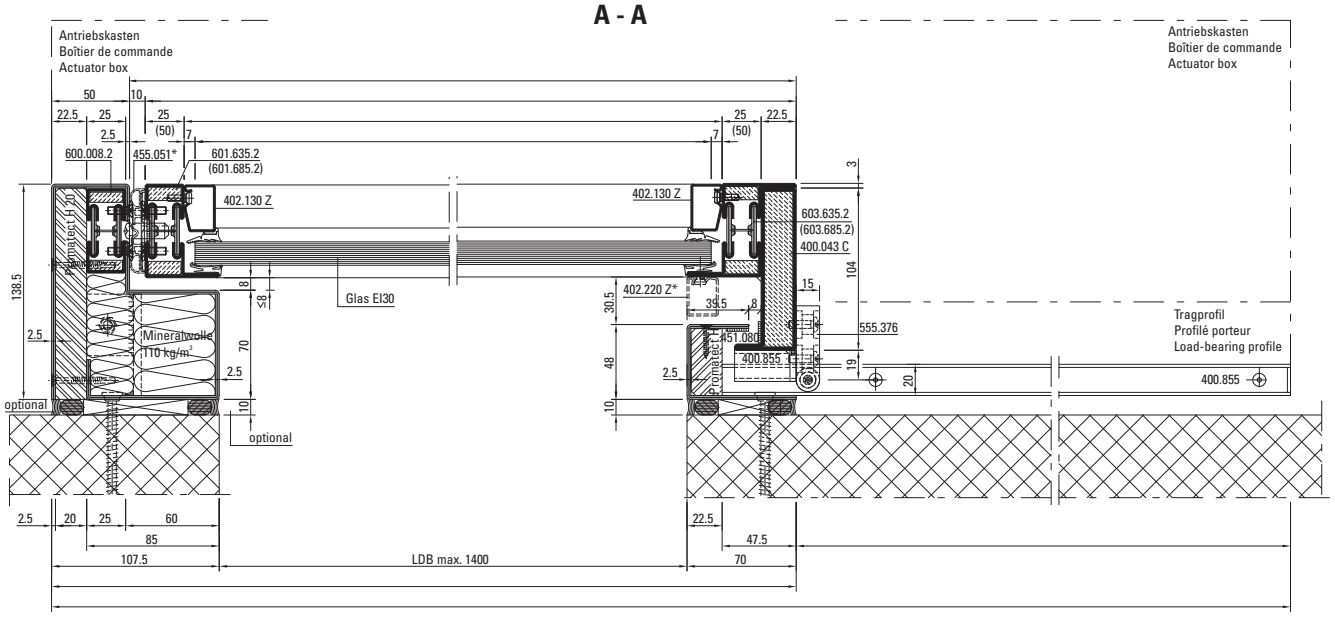

B - B

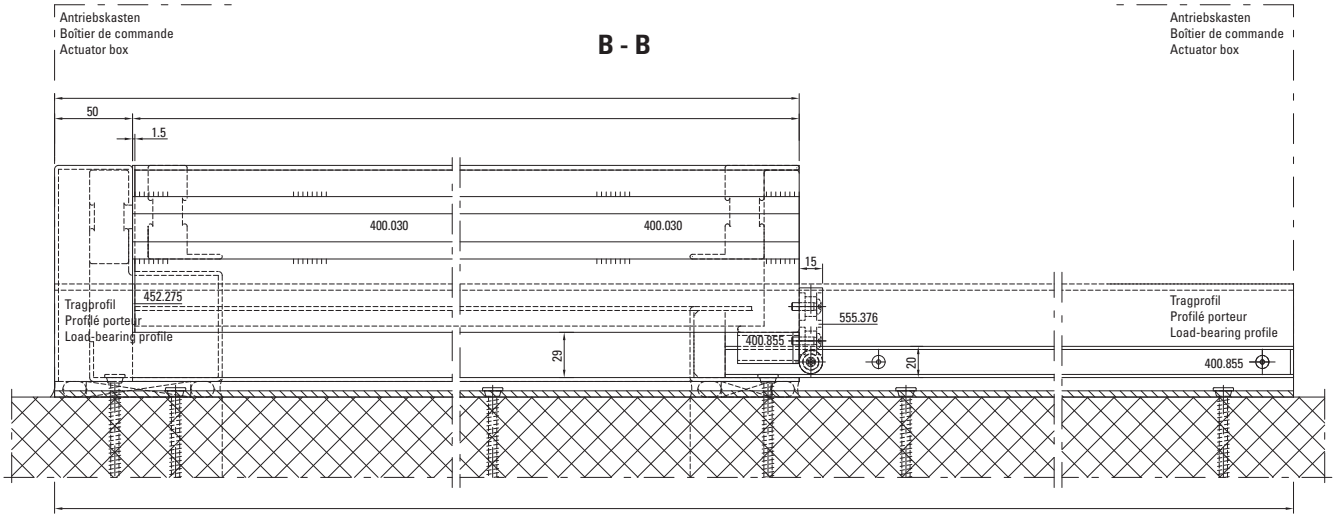

Ansicht von aussen
Vue de l'extérieur
View from outside

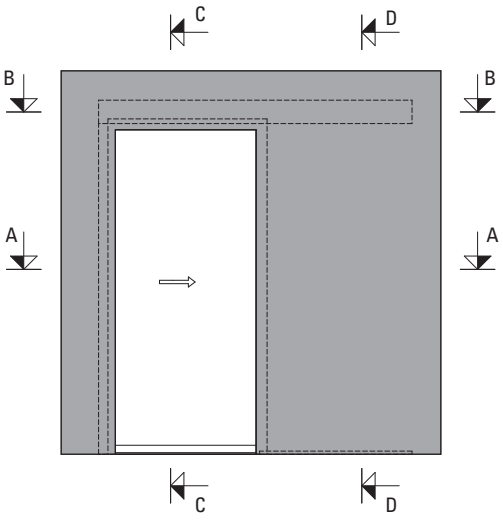

0 10 20 30 40 50 mm

* 402.220 Z optional

** variabel, entsprechend Antriebs-Lieferant (Dorma, GEZE, Gilgen, Record, Tormax)
** variable, comme prescrit par le fournisseur d'entraînement (Dorma, GEZE, Gilgen, Record, Tormax)
** variable, in accordance with actuator supplier (Dorma, GEZE, Gilgen, Record, Tormax)

Typ K2
Schiebetüre 1-flügelig
mit Oberlicht, hinter Mauerwerk

Type K2
Porte coulissante à 1 vantail
avec imposte, derrière la maçonnerie

Typ K2
Single leaf sliding door
with top light, behind masonry

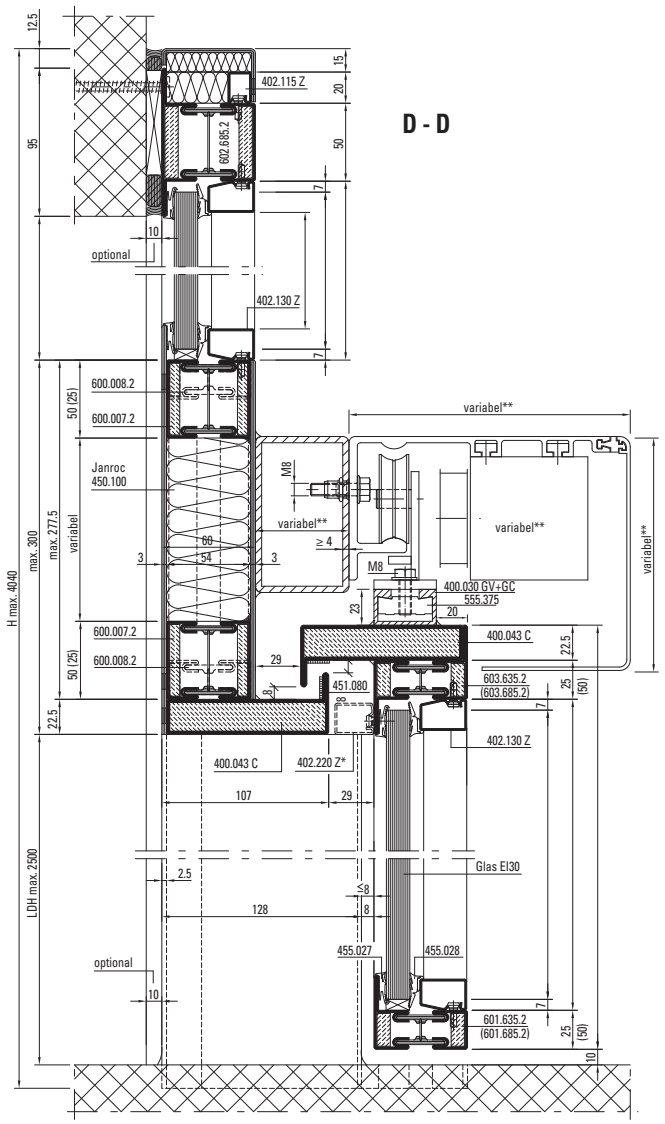

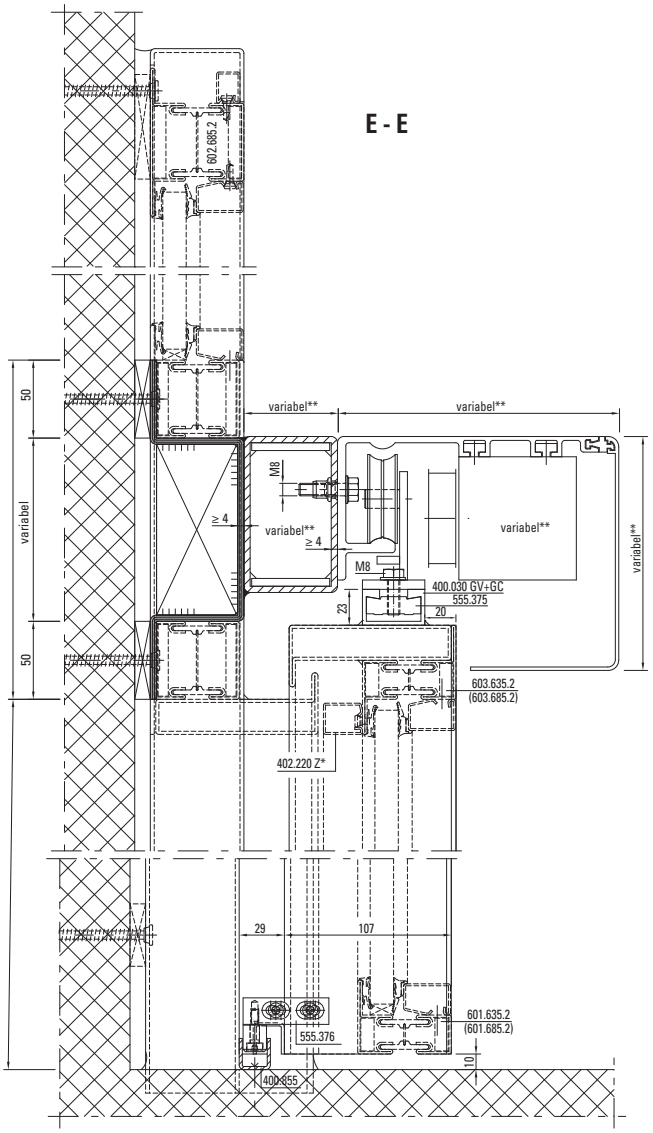

Stossausbildung Abkantbleche
im Sturzbereich

Jonction tôles pliées dans la zone
du linteau

Joint construction,
formed sheets in lintel area

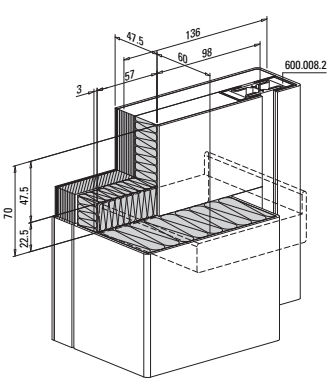

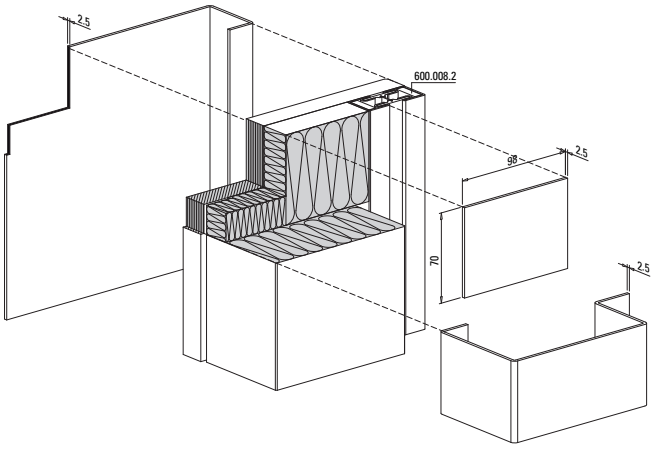

A - A

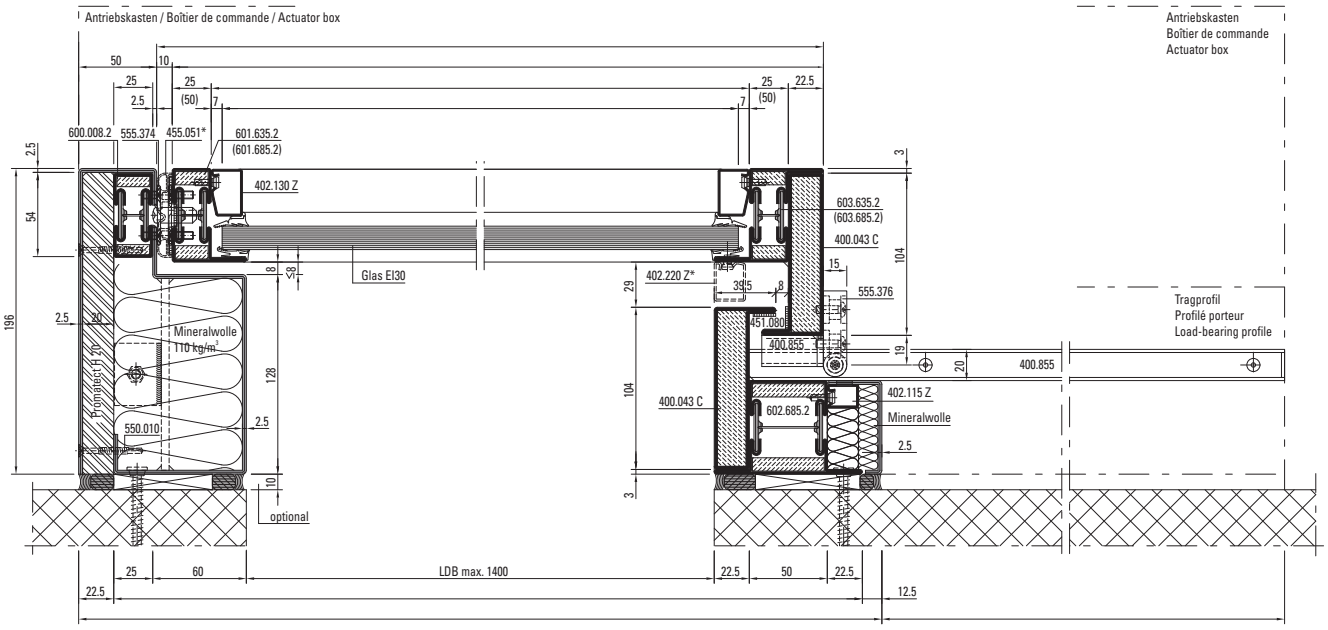

B - B

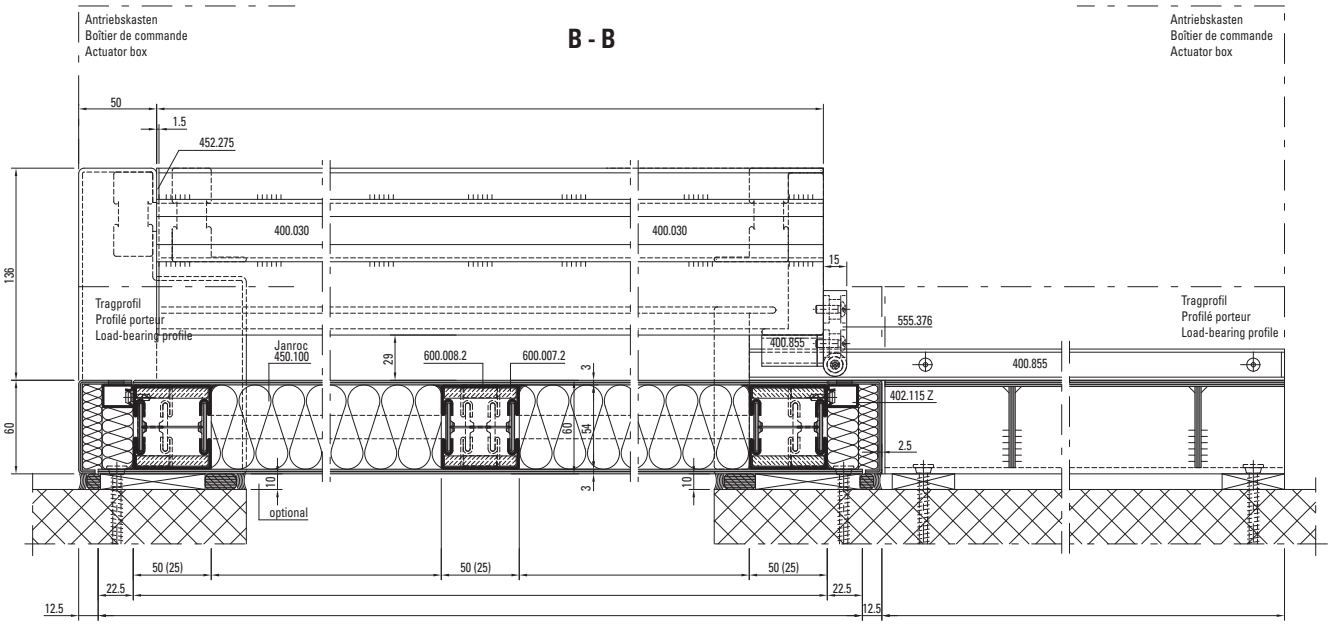

Schnitt C-C siehe CAD-Zeichnung D-113-S-008
Coupe C-C voir dessin DAO D-113-S-008
For section detail C-C, see CAD drawing D-113-S-008

Ansicht von aussen
Vue de l'extérieur
View from outside

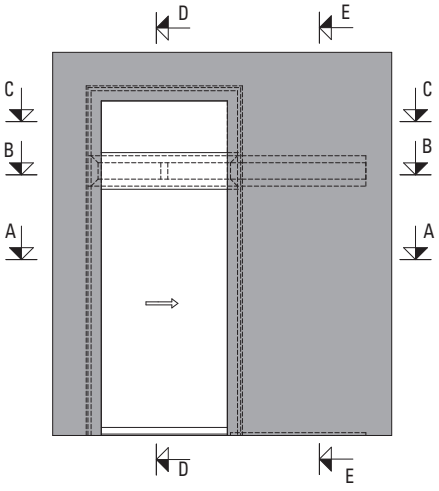

0 10 20 30 40 50 mm

* 402.220 Z optional

** variabel, entsprechend Antriebs-Lieferant (Dorma, GEZE, Gilgen, Record, Tormax)
** variable, comme prescrit par le fournisseur d'entraînement (Dorma, GEZE, Gilgen, Record, Tormax)
** variable, in accordance with actuator supplier (Dorma, GEZE, Gilgen, Record, Tormax)

Typ K8
Schiebetüre 2-flügelig,
hinter Mauerwerk

Type K8
Porte coulissante à 2 vantaux,
derrière la maçonnerie

Typ K8
Double leaf sliding door,
behind masonry

C - C

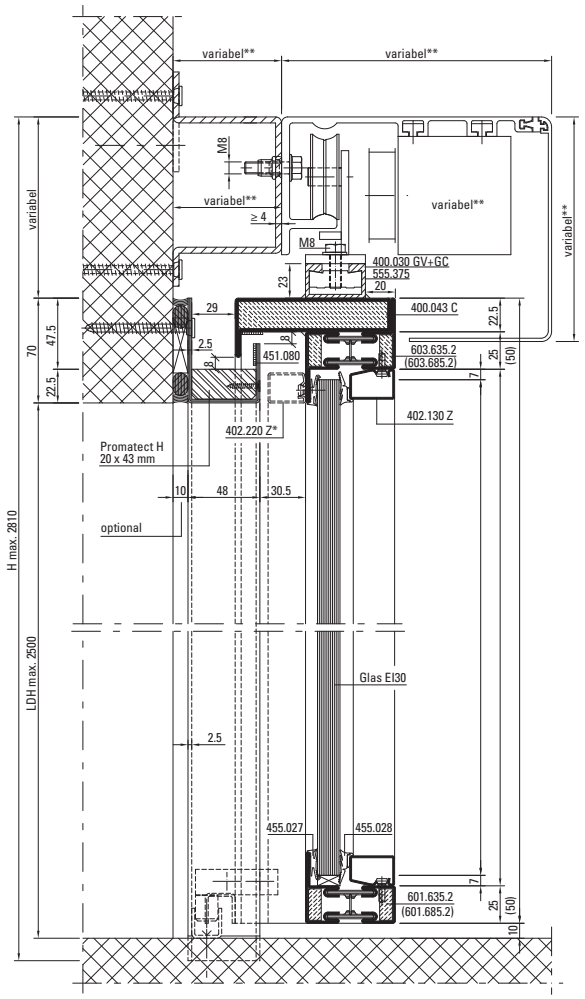

D - D

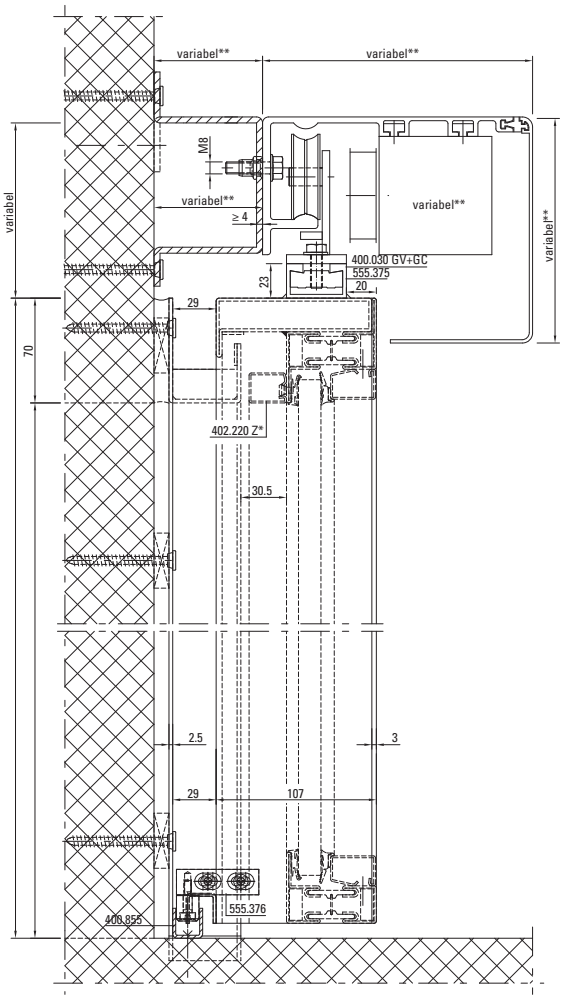

A - A

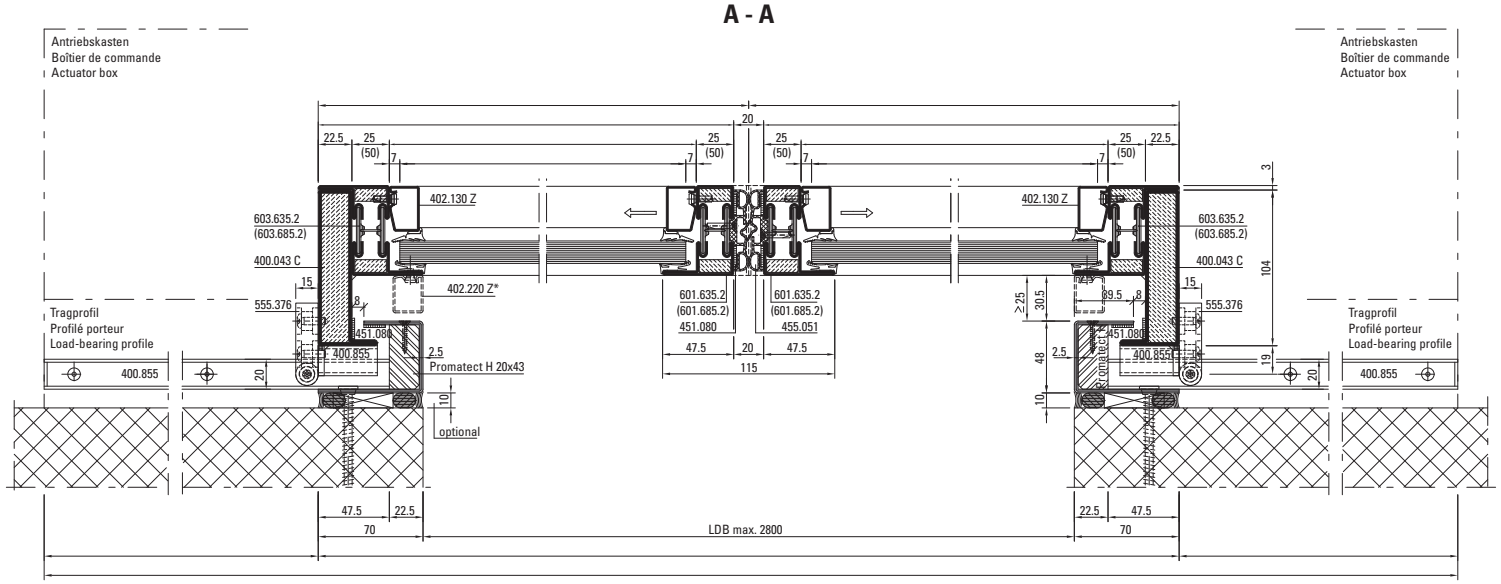

B - B

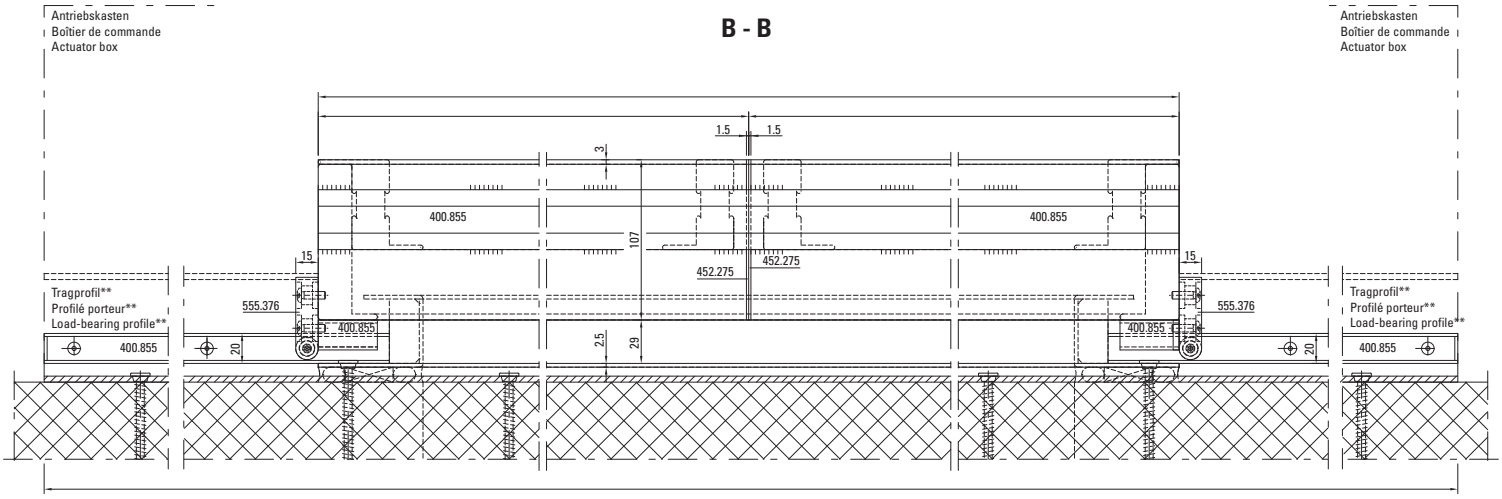

Ansicht von aussen
Vue de l'extérieur
View from outside

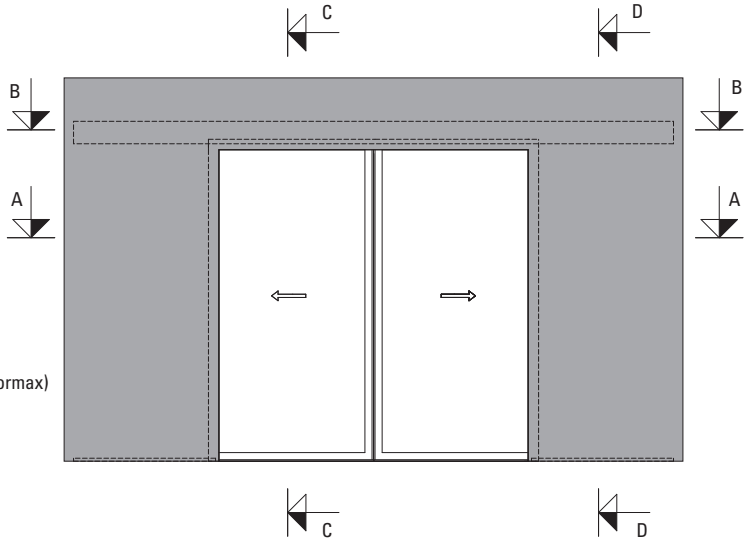

0 10 20 30 40 50 mm

* 402.220 Z optional

** variabel, entsprechend Antriebs-Lieferant (Dorma, GEZE, Gilgen, Record, Tormax)
** variable, comme prescrit par le fournisseur d'entraînement (Dorma, GEZE, Gilgen, Record, Tormax)
** variable, in accordance with actuator supplier (Dorma, GEZE, Gilgen, Record, Tormax)

Typ K9
Schiebetüre 2-flügelig
mit Oberlicht, hinter Mauerwerk

Type K9
Porte coulissante à 2 vantaux
avec imposte, derrière la maçonnerie

Typ K9
Double leaf sliding door
with top light, behind masonry

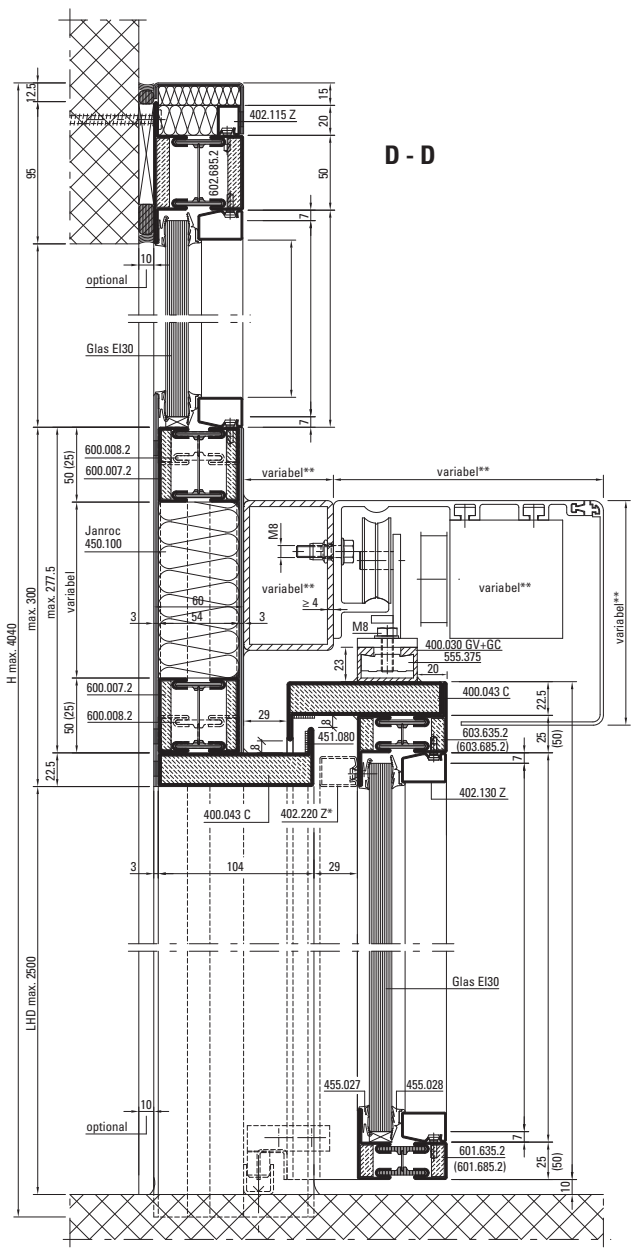

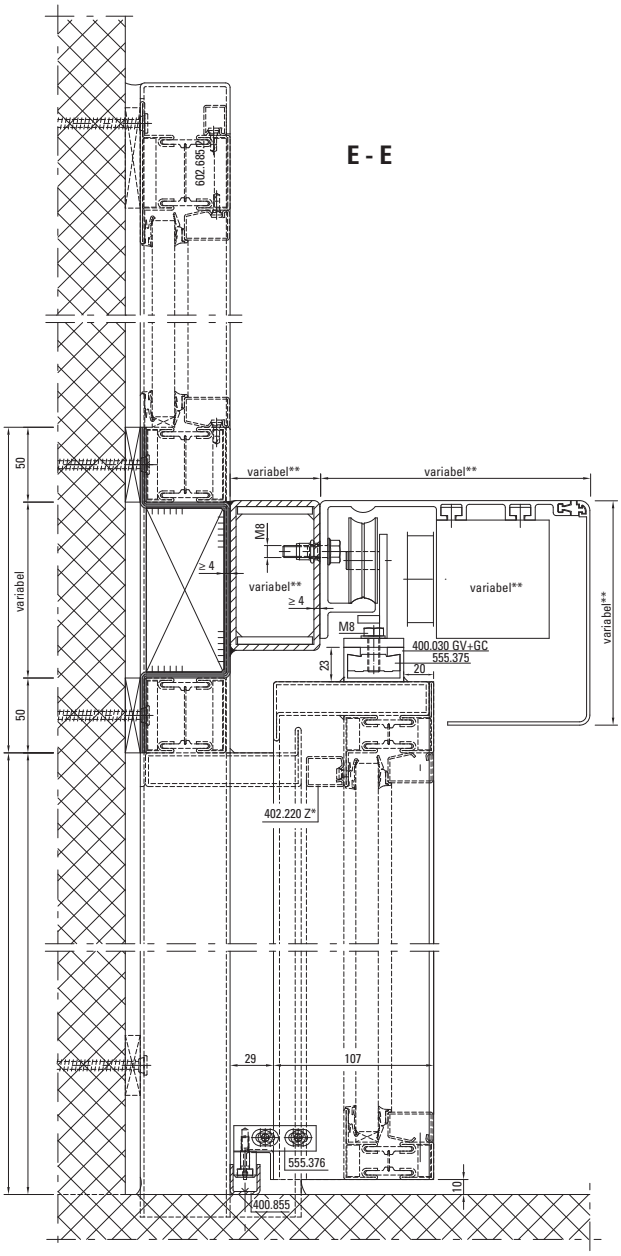

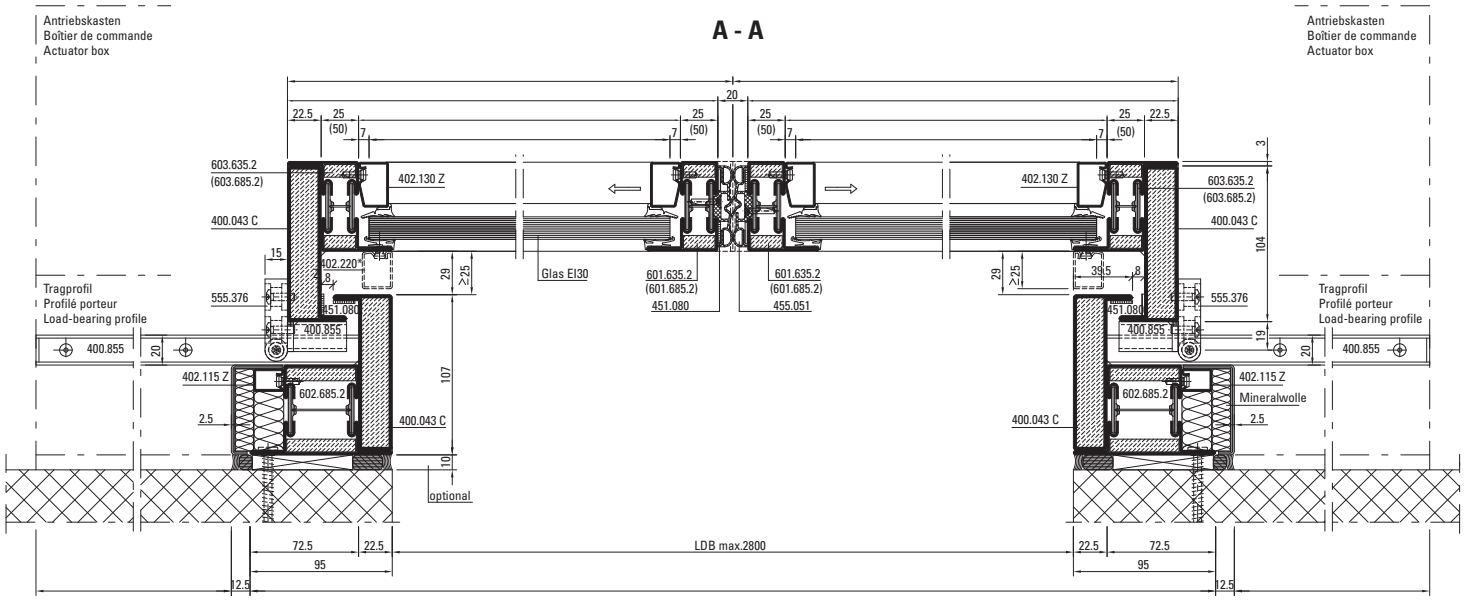

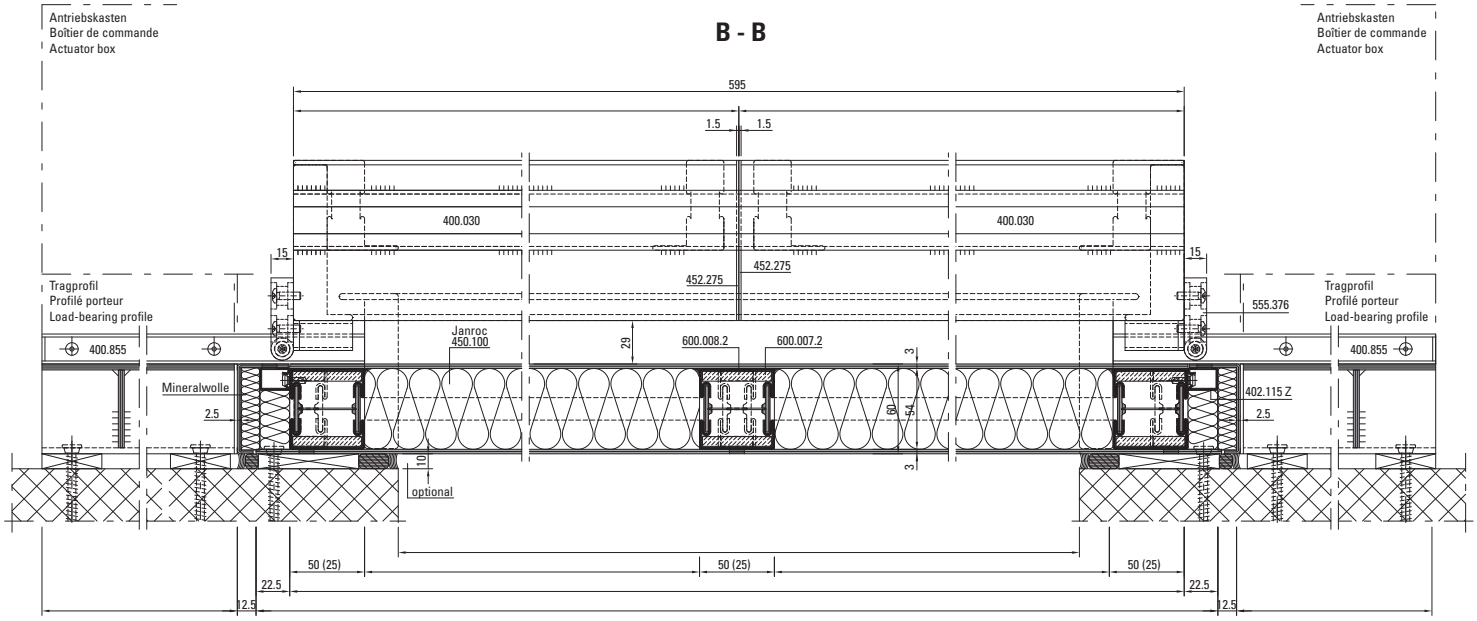

Schnitt C-C siehe CAD-Zeichnung D-113-S-010
Coupe C-C voir dessin DAO D-113-S-010
For section detail C-C, see CAD drawing D-113-S-010

Ansicht von aussen
Vue de l'extérieur
View from outside

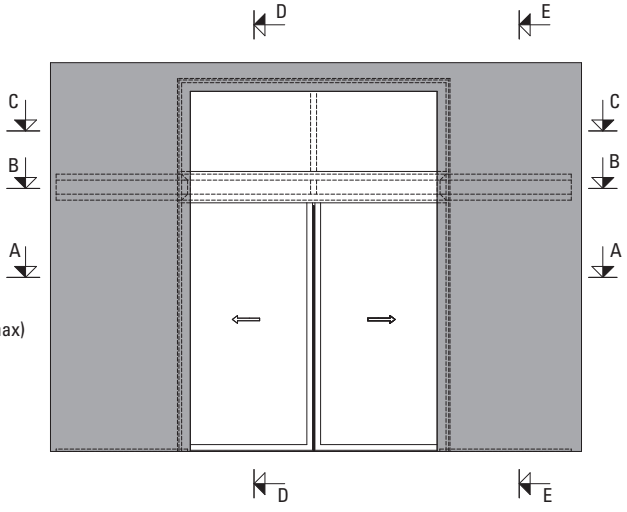

* 402.220 Z optional

** variabel, entsprechend Antriebs-Lieferant (Dorma, GEZE, Gilgen, Record, Tormax)
** variable, comme prescrit par le fournisseur d'entraînement (Dorma, GEZE, Gilgen, Record, Tormax)
** variable, in accordance with actuator supplier (Dorma, GEZE, Gilgen, Record, Tormax)

Typ K12
Schiebetüre 2-flügelig,
Break-Out Fluchttürfunktion

Type K12
Porte coulissante à 2 vantaux,
fonction porte de secours Break-Out

Typ K12
Double-leaf sliding door,
Break-Out emergency exit function

C - C

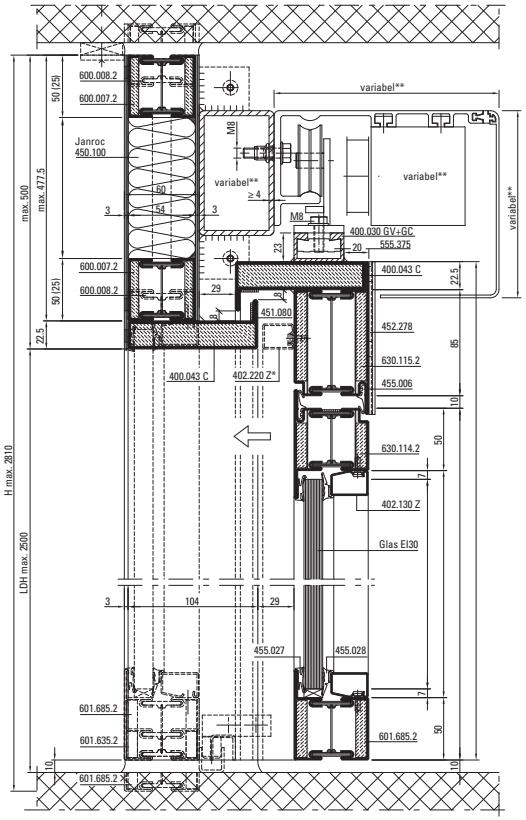

D - D

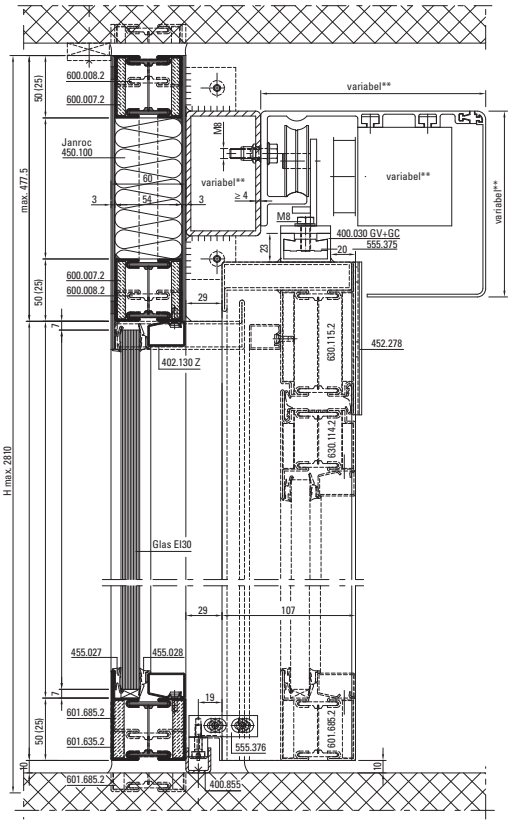

Variante: Anschweissband
Variante: paumelle à souder
Option: weld-on hinge

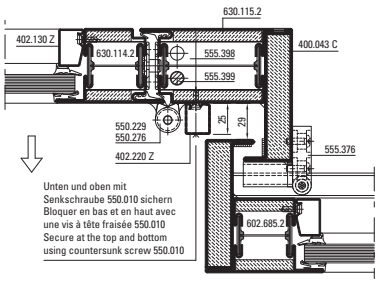

Alternative: Mittelpartie mit Drücker (EN 179)
Alternative: partie médiane avec poignée (EN 179)
Alternative: middle section with handle (EN 179)

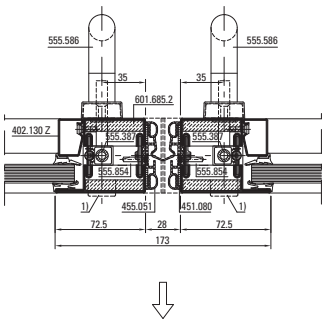

Variante: 3D-Anschraubband
Variante: paumelle à visser 3D
Option: 3D screw-on hinge

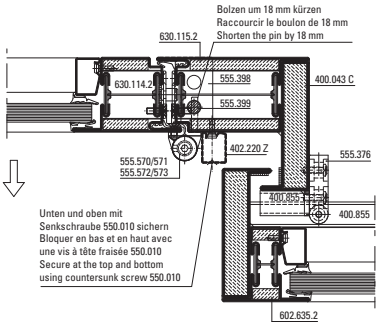

A - A

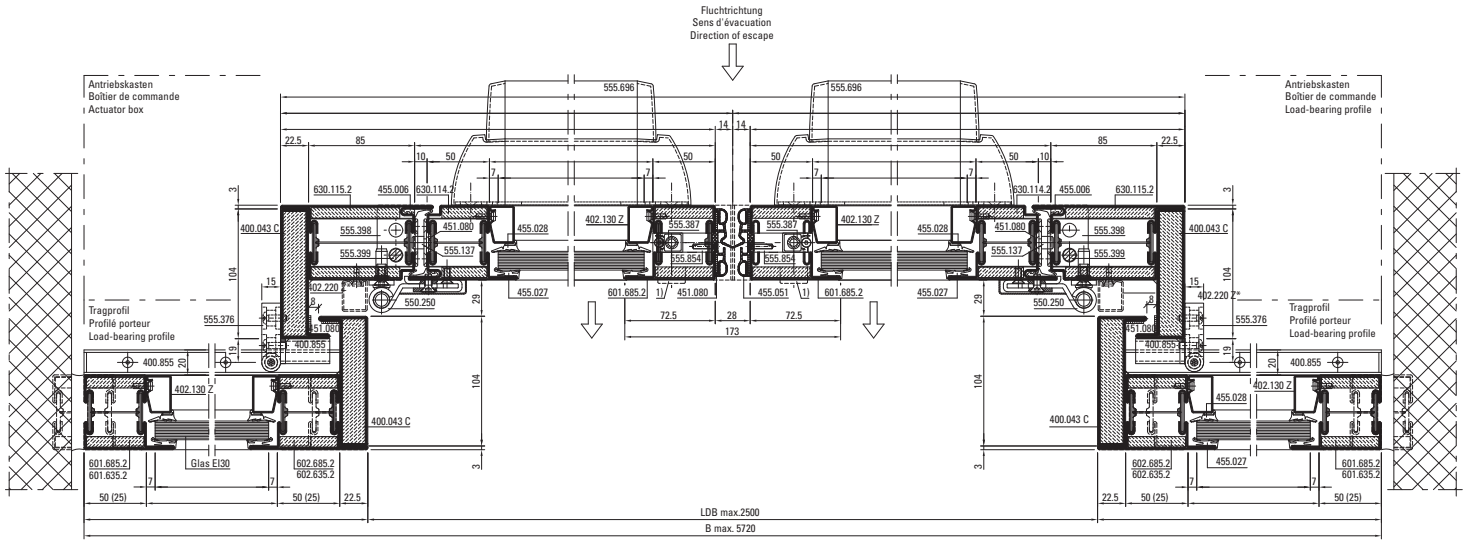

B - B

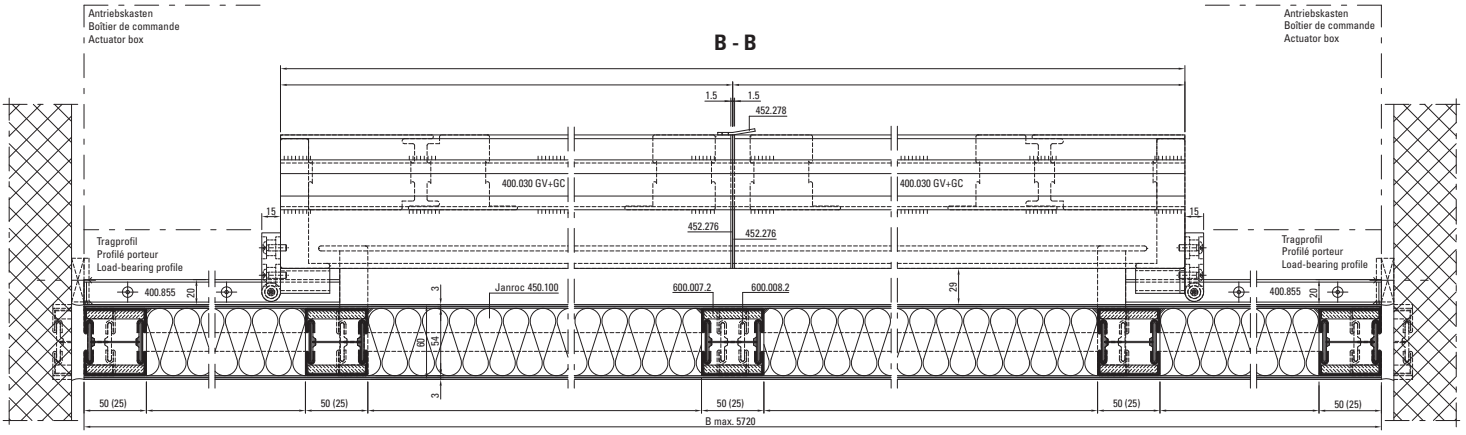

0 10 20 30 40 50 mm

Ansicht von aussen
Vue de l'extérieur
View from outside

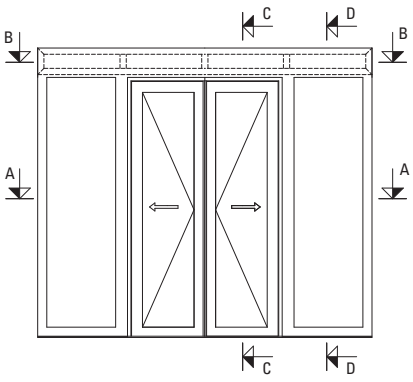

* 402.220 Z optional

** variabel, entsprechend Antriebs-Lieferant (Dorma, GEZE, Gilgen, Record, Tormax)
** variable, comme prescrit par le fournisseur d'entraînement (Dorma, GEZE, Gilgen, Record, Tormax)
** variable, in accordance with actuator supplier (Dorma, GEZE, Gilgen, Record, Tormax)

1) Zylinder optional (Interventions-Möglichkeit durch Feuerwehr)
1) Cylindre en option (possibilité d'intervention par les pompiers)
1) Cylinder optional (to allow intervention by the fire brigade)

Typ K13
Schiebetüre 2-flügelig mit Oberlicht, Break-Out Fluchttürfunktion

Type K13
Porte coulissante à 2 vantaux avec imposte, fonction porte de secours Break-Out

Typ K13
Double-leaf sliding door with top light, Break-Out emergency exit function

D - D

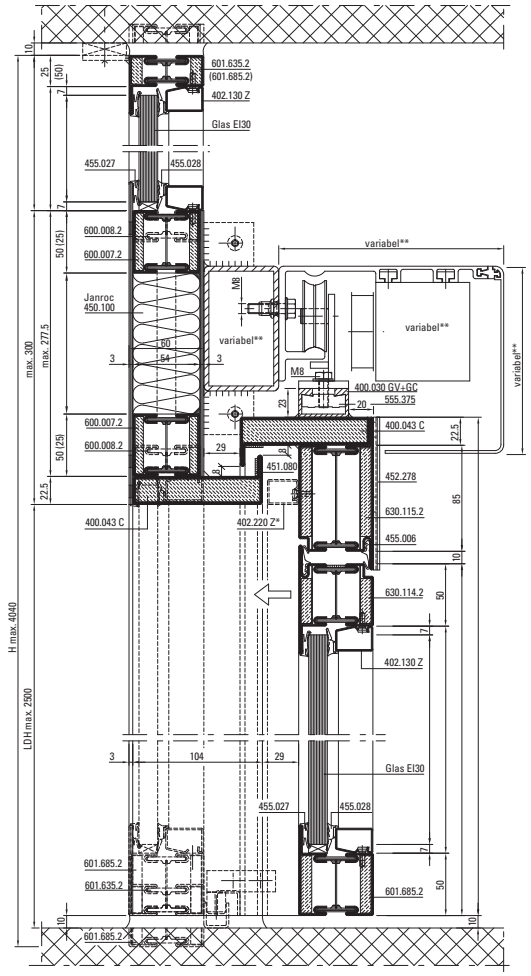

E - E

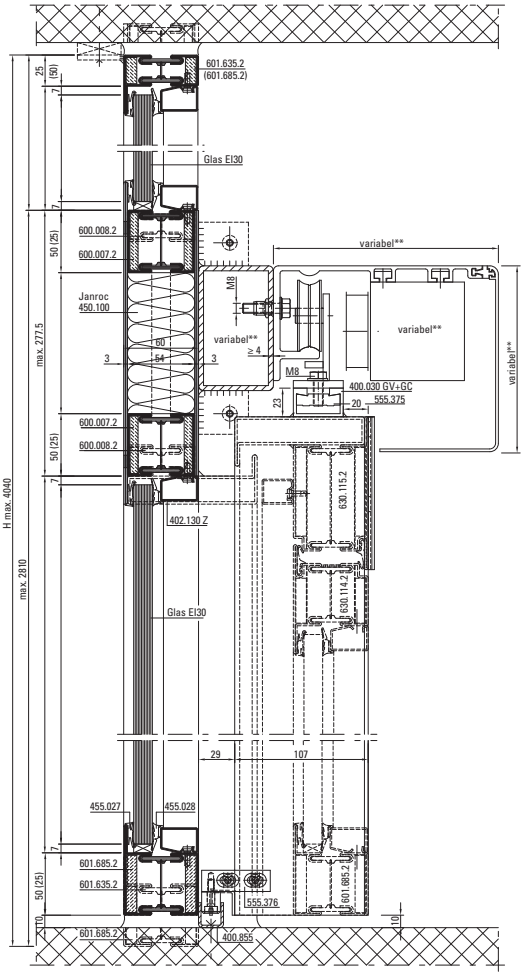

Alternative: Mittelpartie mit Drücker (EN 179)
Alternative: partie médiane avec poignée (EN 179)
Alternative: middle section with handle (EN 179)

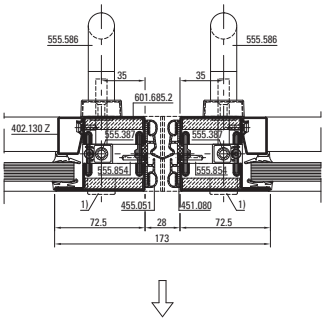

Variante: Anschweissband
Variante: paumelle à souder
Option: weld-on hinge

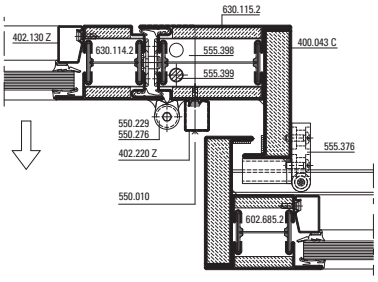

A - A

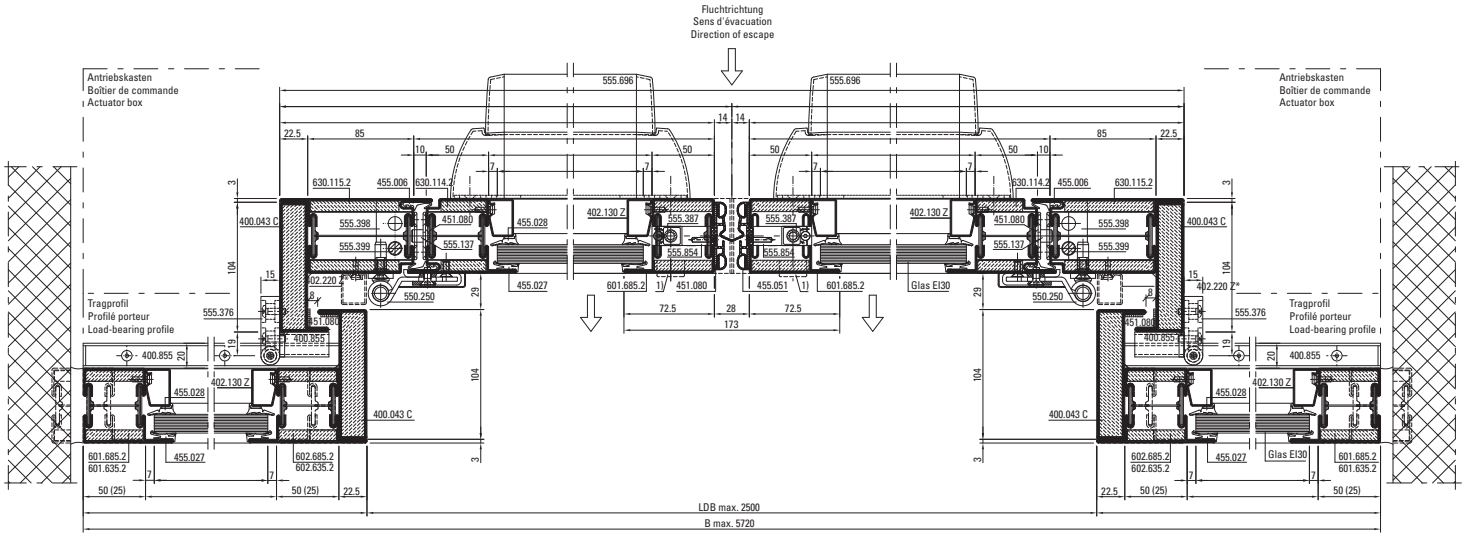

B - B

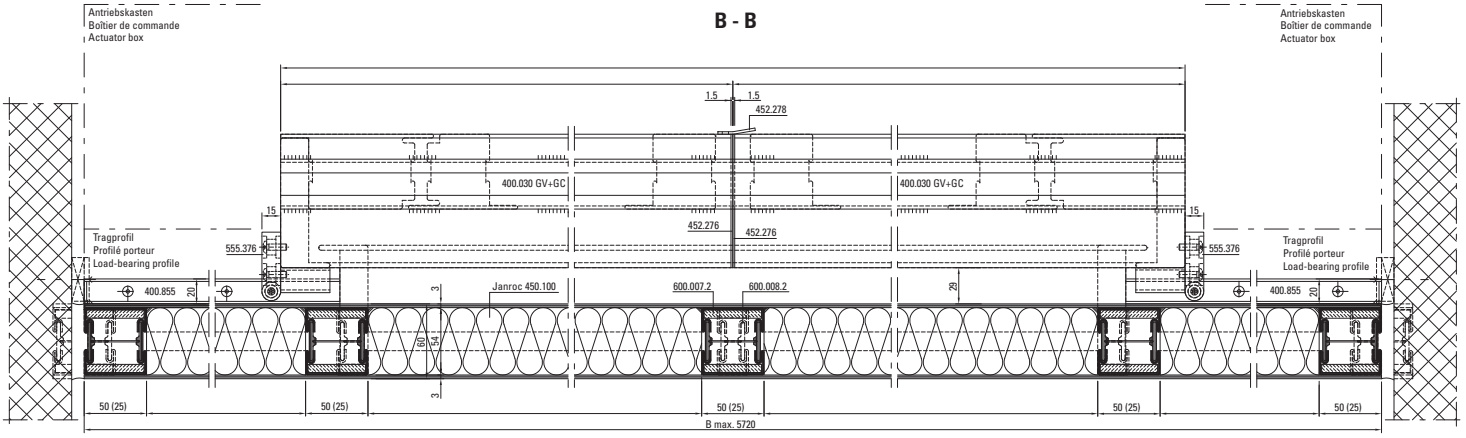

Schnitt C-C siehe CAD-Zeichnung D-114-S-002
Coupe C-C voir dessin DAO D-114-S-002
For section detail C-C, see CAD drawing D-114-S-002

Ansicht von aussen
Vue de l'extérieur
View from outside

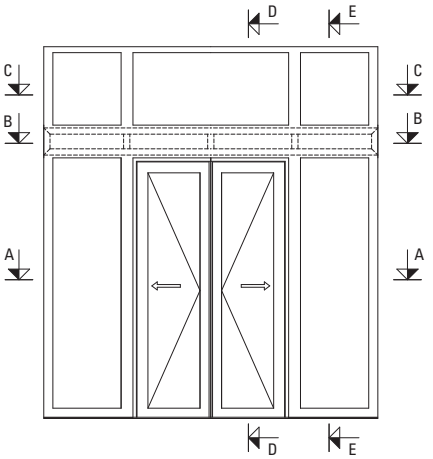

* 402.220 Z optional

** variabel, entsprechend Antriebs-Lieferant (Dorma, GEZE, Gilgen, Record, Tormax)
** variable, comme prescrit par le fournisseur d'entraînement (Dorma, GEZE, Gilgen, Record, Tormax)
** variable, in accordance with actuator supplier (Dorma, GEZE, Gilgen, Record, Tormax)

1) Zylinder optional (Interventions-Möglichkeit durch Feuerwehr)
1) Cylindre en option (possibilité d'intervention par les pompiers)
1) Cylinder optional (to allow intervention by the fire brigade)

Typ K3
Schiebetüre 1-flügelig,
Break-Out Fluchttürfunktion

Type K3
Porte coulissante à 1 vantail,
fonction porte de secours Break-Out

Typ K3
Single-leaf sliding door,
Break-Out emergency exit function

C - C

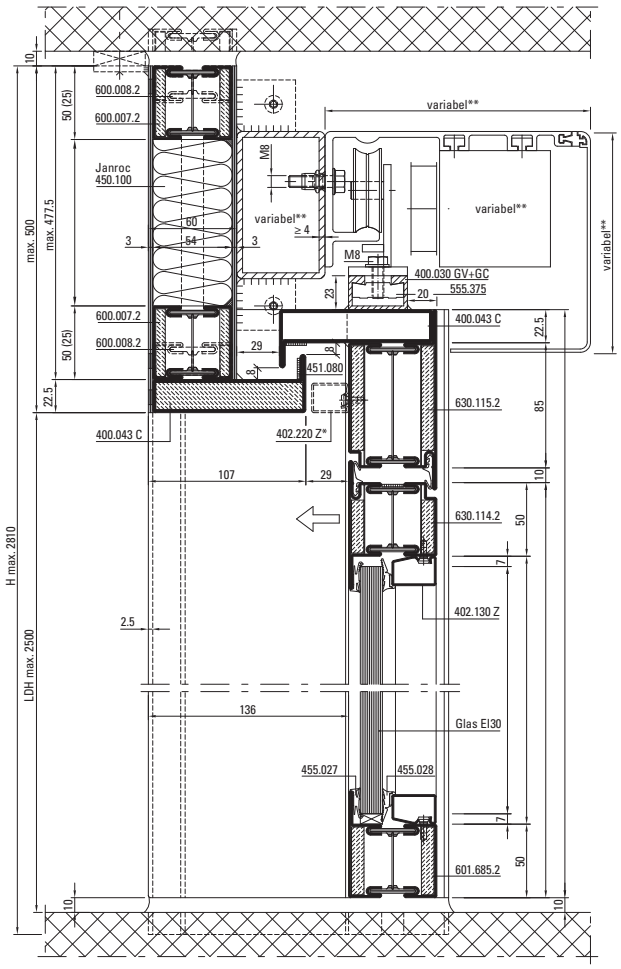

D - D

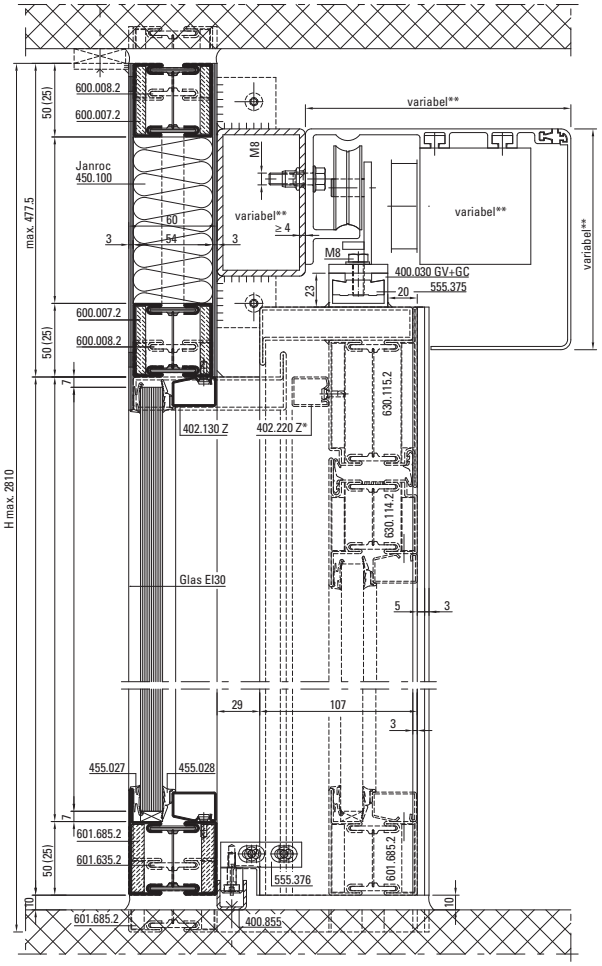

Stossausbildung Abkantbleche im Sturzbereich

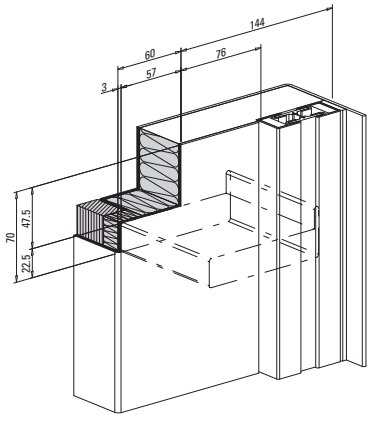

Jonction tôles pliées dans la zone du linteau

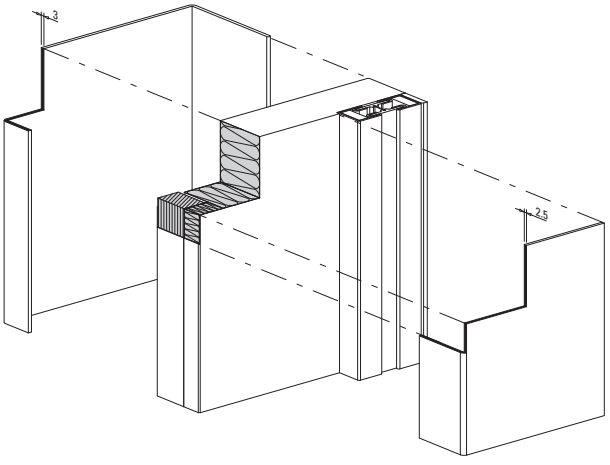

Joint construction, formed sheets in lintel area

A - A

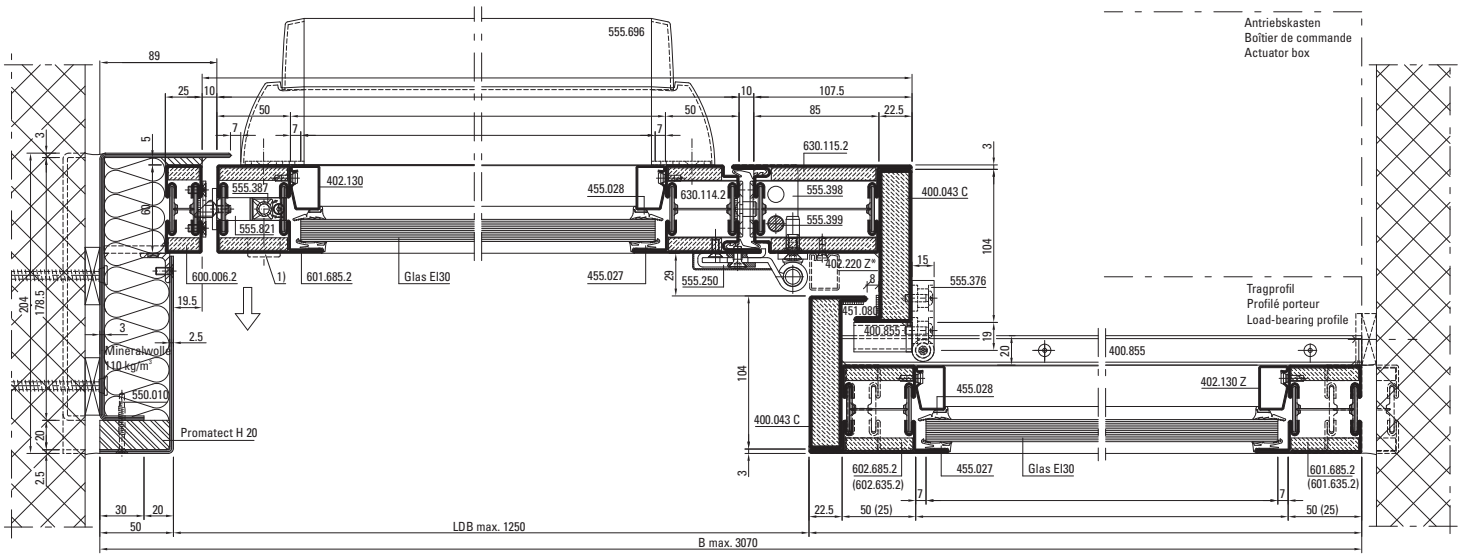

B - B

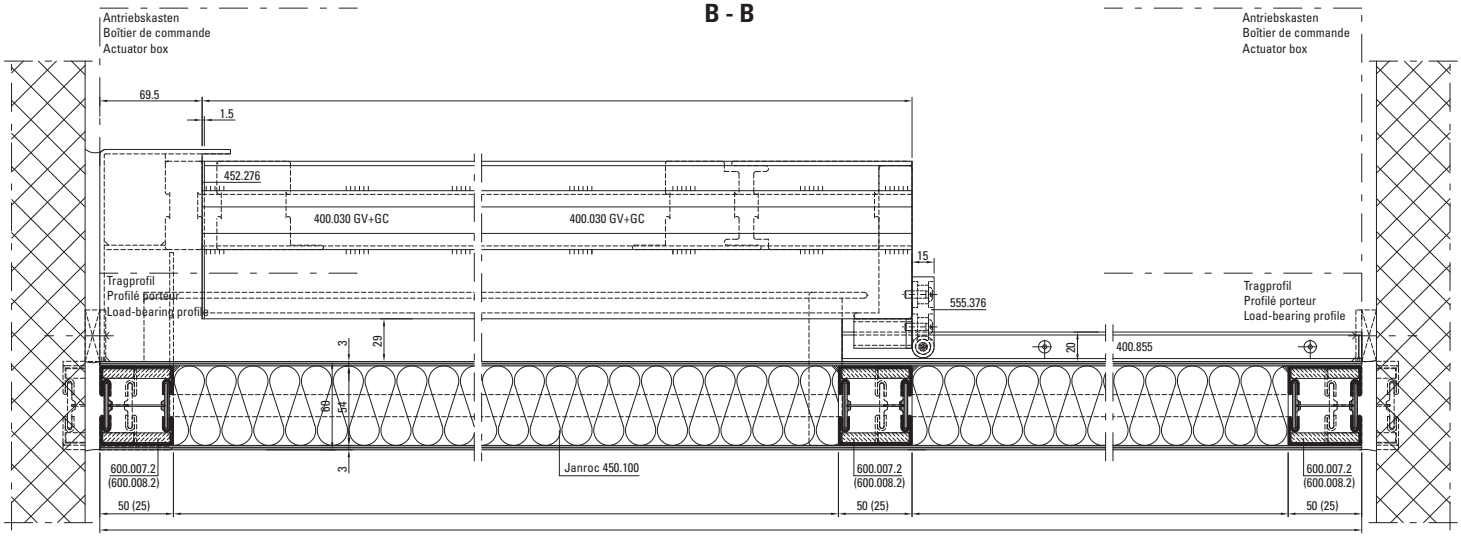

0 10 20 30 40 50 mm

* 402.220 Z optional

** variabel, entsprechend Antriebs-Lieferant (Dorma, GEZE, Gilgen, Record, Tormax)
** variable, comme prescrit par le fournisseur d'entraînement (Dorma, GEZE, Gilgen, Record, Tormax)
** variable, in accordance with actuator supplier (Dorma, GEZE, Gilgen, Record, Tormax)

1) Zylinder optional (Interventions-Möglichkeit durch Feuerwehr)
1) Cylindre en option (possibilité d'intervention par les pompiers)
1) Cylinder optional (to allow intervention by the fire brigade)

Ansicht von aussen
Vue de l'extérieur
View from outside

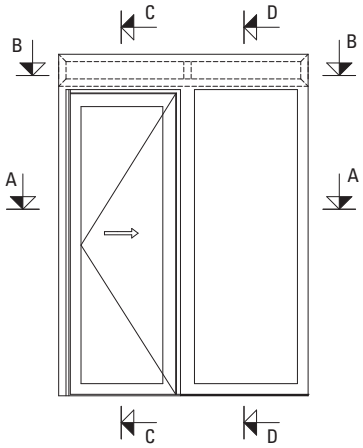

Typ K5
Schiebetüre 1-flügelig mit Seitenteilen, Break-Out Fluchttürfunktion

Type K5
Porte coulissante à 1 vantail avec parties latérales, fonction porte de secours Break-Out

Typ K5
Single-leaf sliding door with side lights, Break-Out emergency exit function

C - C

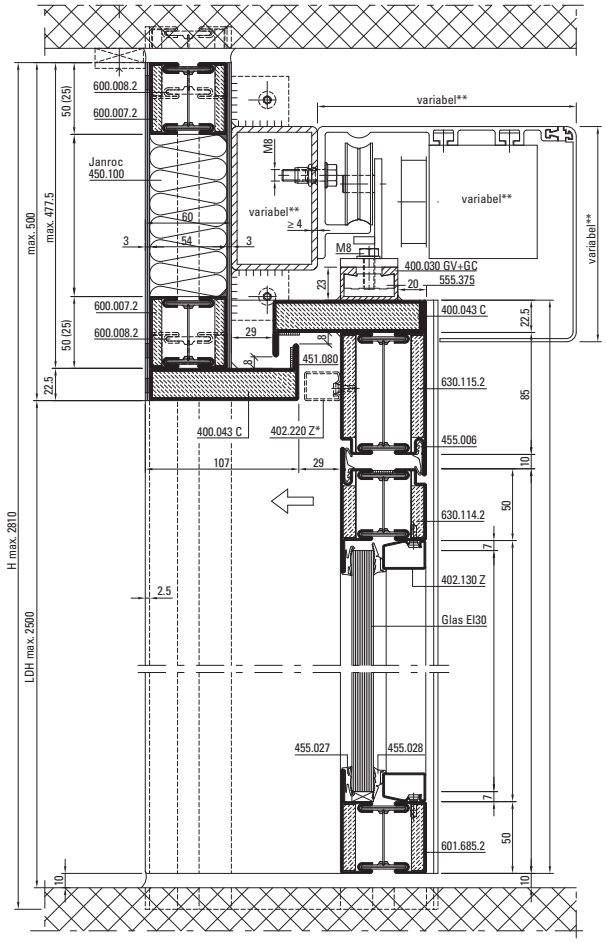

D - D

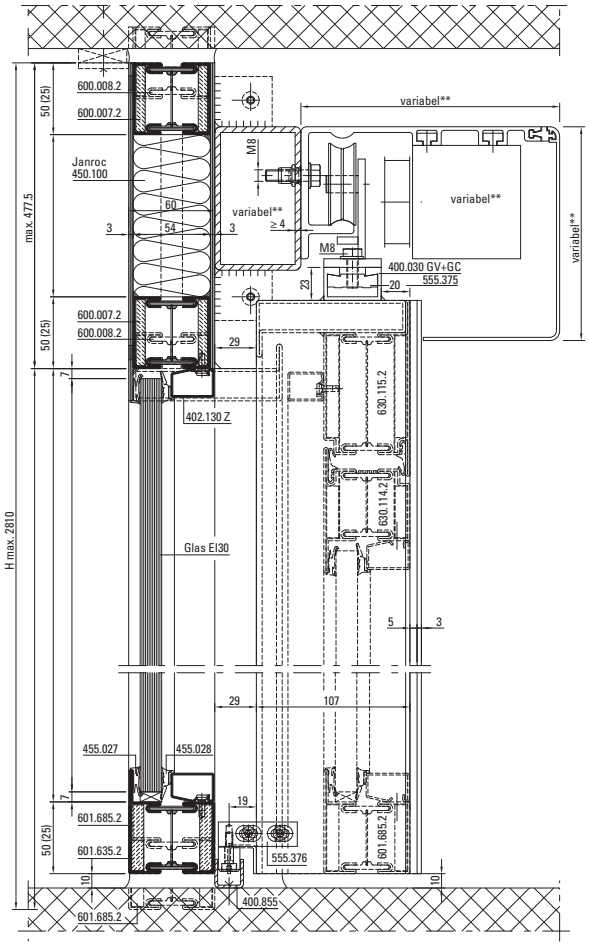

Stossausbildung Abkantbleche im Sturzbereich

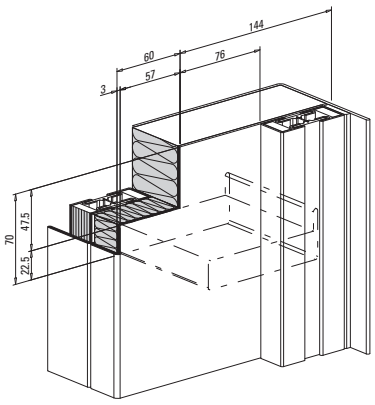

Jonction tôles pliées dans la zone du linteau

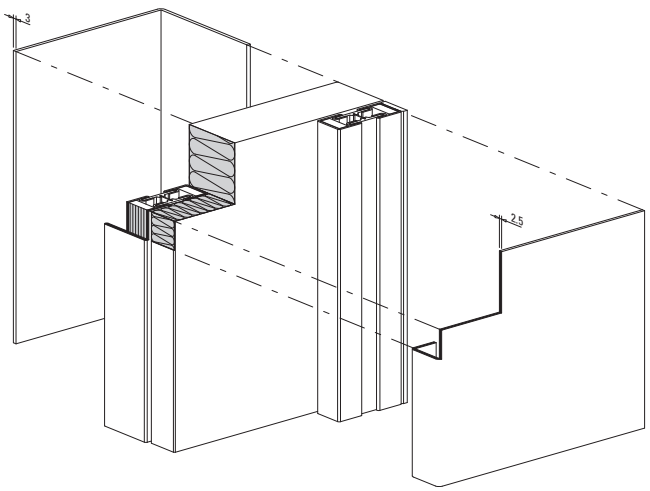

Joint construction, formed sheets in lintel area

A - A

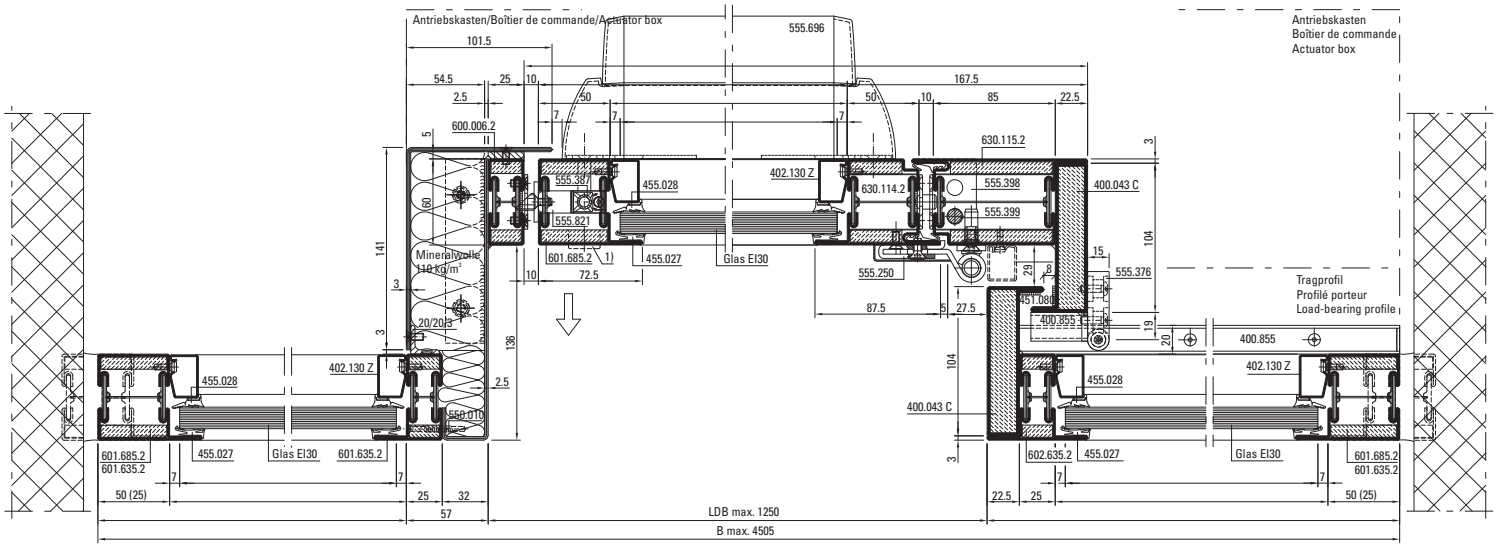

B - B

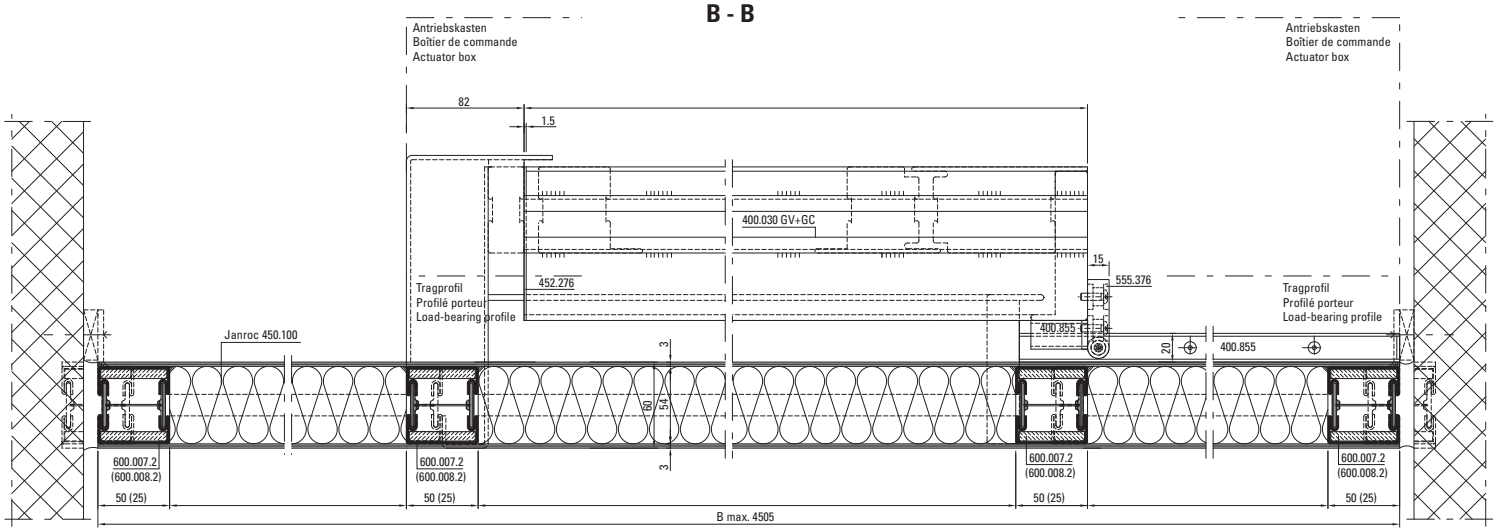

0 10 20 30 40 50 mm

* 402.220 Z optional

** variabel, entsprechend Antriebs-Lieferant (Dorma, GEZE, Gilgen, Record, Tormax)
** variable, comme prescrit par le fournisseur d'entraînement (Dorma, GEZE, Gilgen, Record, Tormax)
** variable, in accordance with actuator supplier (Dorma, GEZE, Gilgen, Record, Tormax)

1) Zylinder optional (Interventions-Möglichkeit durch Feuerwehr)
1) Cylindre en option (possibilité d'intervention par les pompiers)
1) Cylinder optional (to allow intervention by the fire brigade)

Ansicht von aussen
Vue de l'extérieur
View from outside

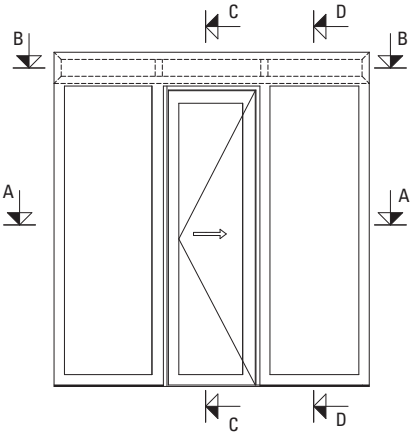

Typ K4
Schiebetüre 1-flügelig mit Oberlicht, Break-Out Fluchttürfunktion

Type K4
Porte coulissante à 1 vantail avec imposte, fonction porte de secours Break-Out

Typ K4
Single-leaf sliding door with top light, Break-Out emergency exit function

D - D

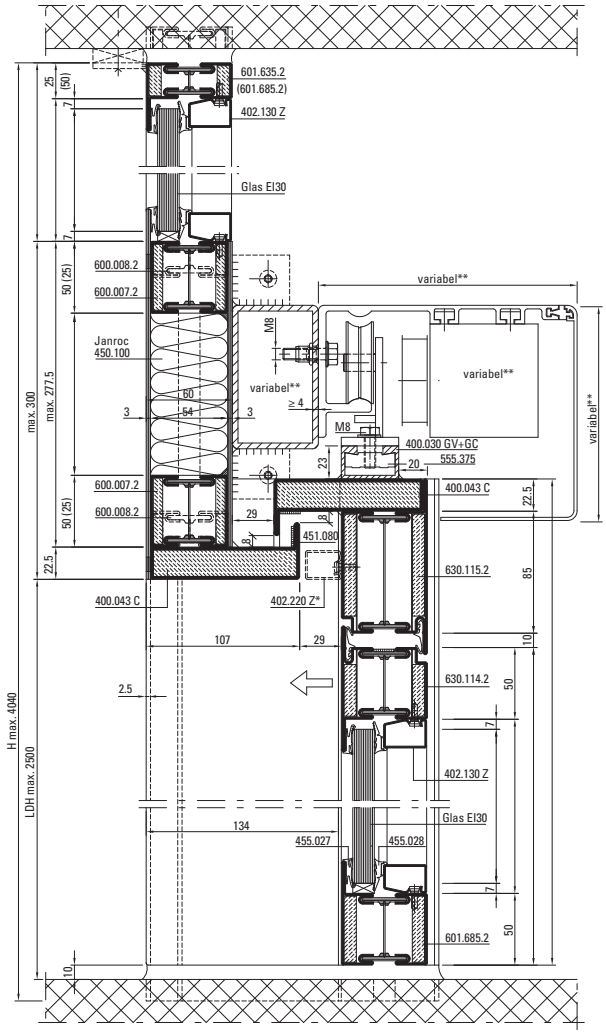

E - E

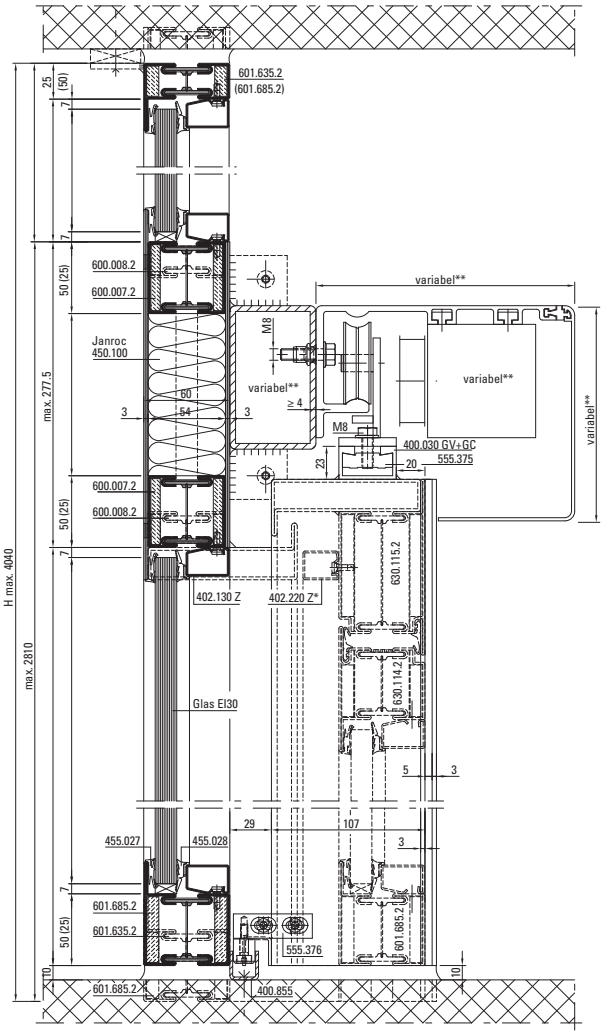

Stossausbildung Abkantbleche im Sturzbereich

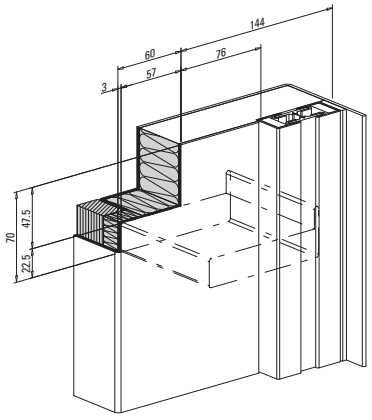

Jonction tôles pliées dans la zone du linteau

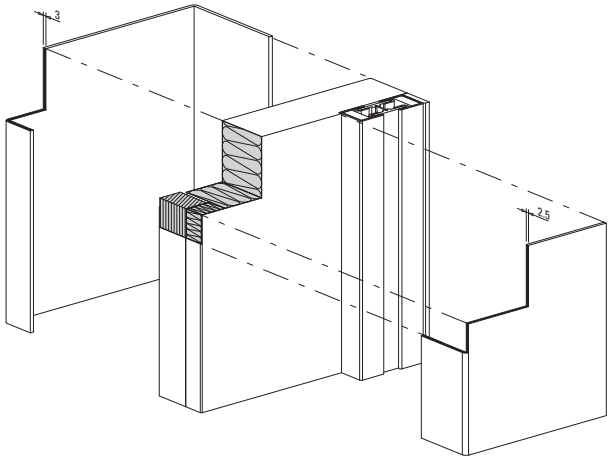

A - A

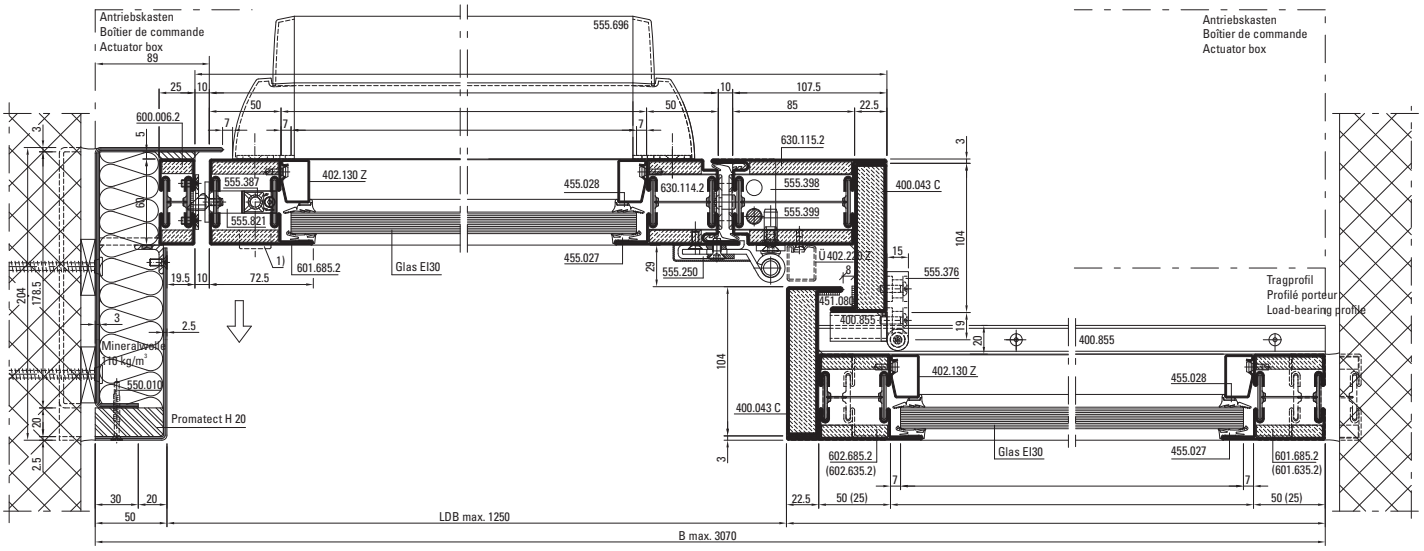

B - B

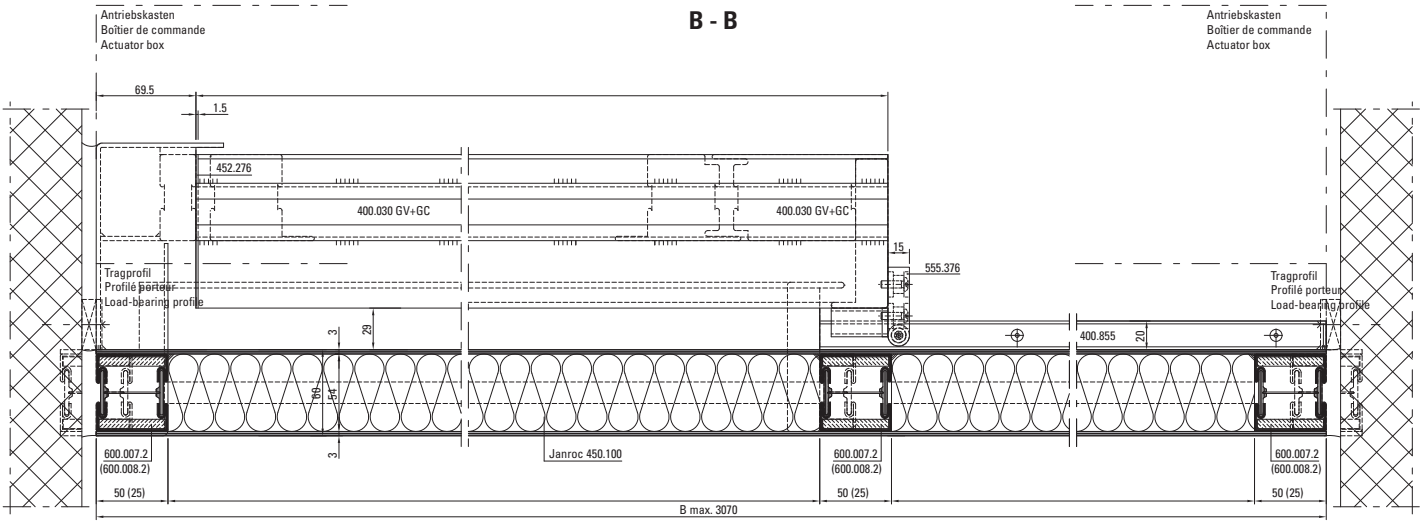

Schnitt C-C siehe CAD-Zeichnung D-114-S-006
Coupe C-C voir dessin DAO D-114-S-006
For section detail C-C, see CAD drawing D-114-S-006

0 10 20 30 40 50 mm

Ansicht von aussen
Vue de l'extérieur
View from outside

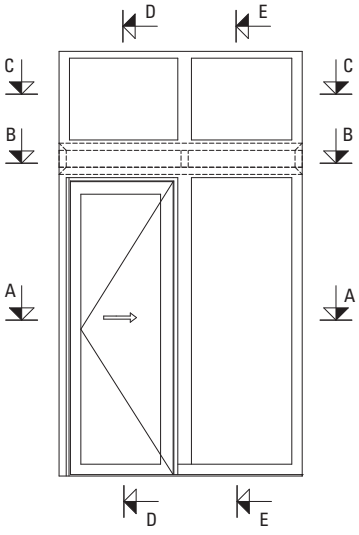

* 402.220 Z optional

** variabel, entsprechend Antriebs-Lieferant (Dorma, GEZE, Gilgen, Record, Tormax)
** variable, comme prescrit par le fournisseur d'entraînement (Dorma, GEZE, Gilgen, Record, Tormax)
** variable, in accordance with actuator supplier (Dorma, GEZE, Gilgen, Record, Tormax)

1) Zylinder optional (Interventions-Möglichkeit durch Feuerwehr)
1) Cylindre en option (possibilité d'intervention par les pompiers)
1) Cylinder optional (to allow intervention by the fire brigade)

Typ K6
Schiebetüre 1-flügelig mit Seitenteilen und Oberlicht, Break-Out Fluchttürfunktion

Type K6
Porte coulissante à 1 vantail avec parties latérales et imposte, fonction porte de secours Break-Out

Typ K6
Single-leaf sliding door with side lights and top lights, Break-Out emergency exit function

D - D

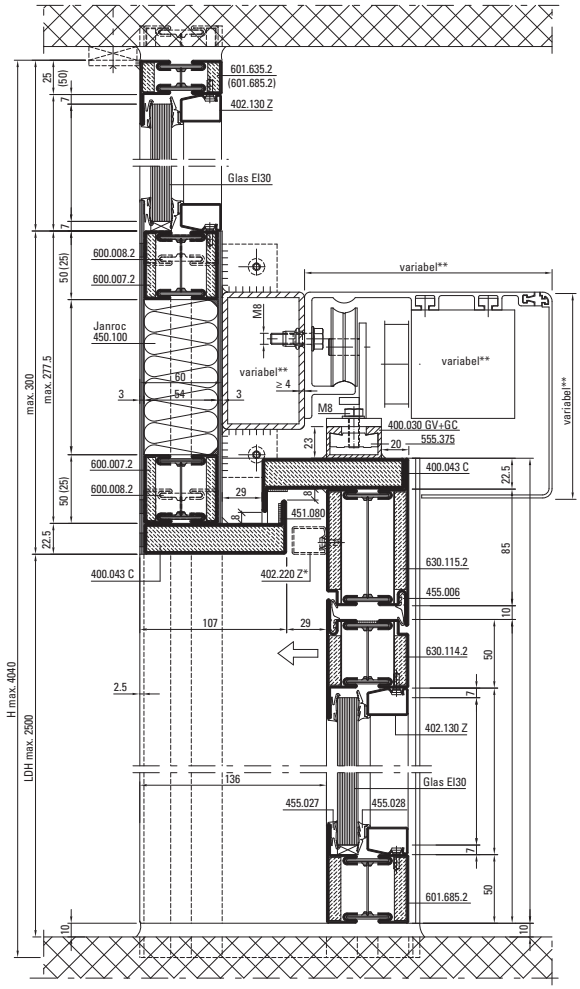

E - E

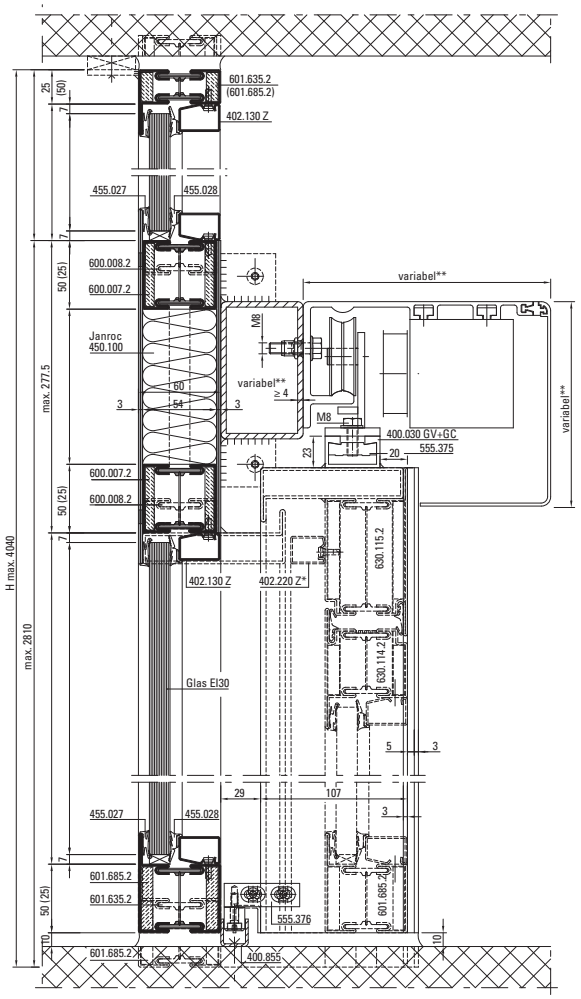

Stossausbildung Abkantbleche im Sturzbereich

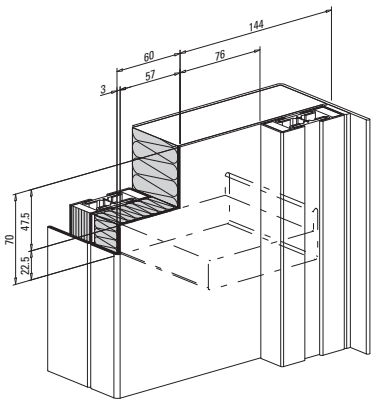

Jonction tôles pliées dans la zone du linteau

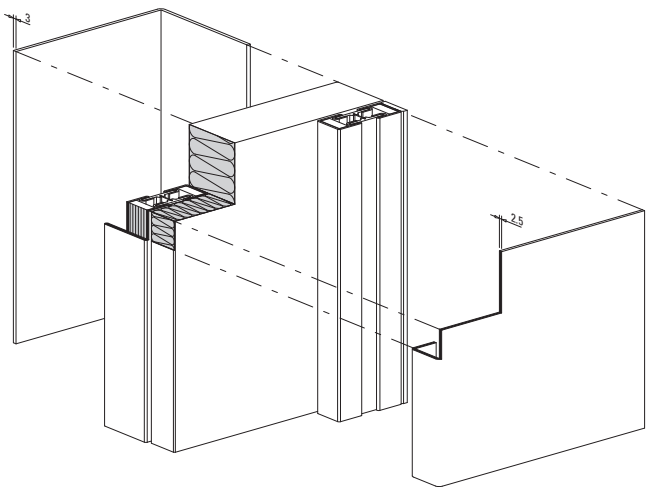

Joint construction, formed sheets in lintel area

A - A

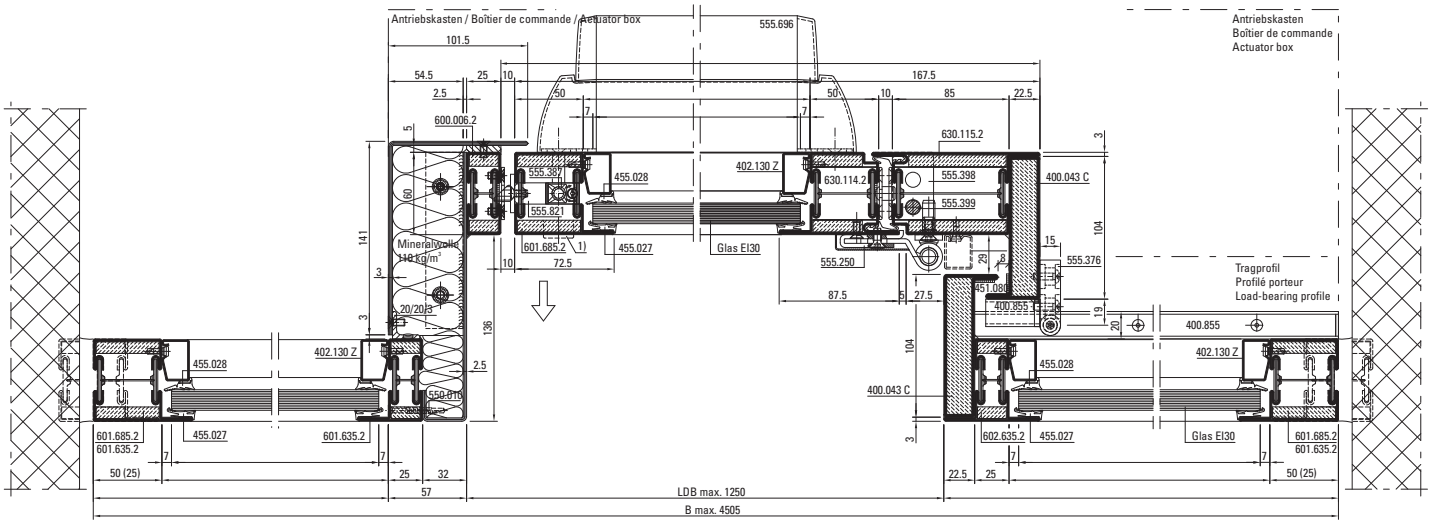

B - B

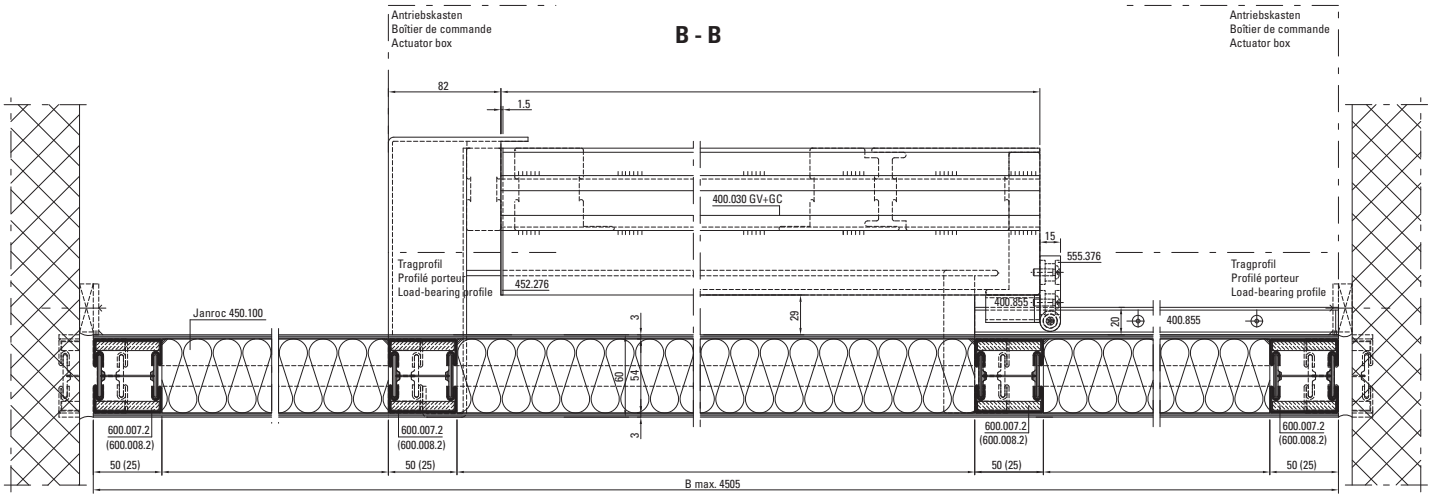

Schnitt C-C siehe CAD-Zeichnung D-114-S-004
Coupe C-C voir dessin DAO D-114-S-004
For section detail C-C, see CAD drawing D-114-S-004

0 10 20 30 40 50 mm

Ansicht von aussen
Vue de l'extérieur
View from outside

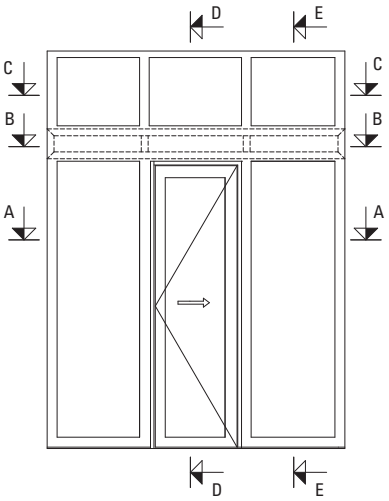

* 402.220 Z optional

** variabel, entsprechend Antriebs-Lieferant (Dorma, GEZE, Gilgen, Record, Tormax)
** variable, comme prescrit par le fournisseur d'entraînement (Dorma, GEZE, Gilgen, Record, Tormax)
** variable, in accordance with actuator supplier (Dorma, GEZE, Gilgen, Record, Tormax)

1) Zylinder optional (Interventions-Möglichkeit durch Feuerwehr)
1) Cylindre en option (possibilité d'intervention par les pompiers)
1) Cylinder optional (to allow intervention by the fire brigade)

Typ K8
Schiebetüre 2-flügelig,
hinter Mauerwerk,
Break-Out Fluchttürfunktion

Type K8
Porte coulissante à 2 vantaux,
derrière la maçonnerie,
fonction porte de secours Break-Out

Typ K8
Double-leaf sliding door,
behind masonry,
Break-Out emergency exit function

C - C

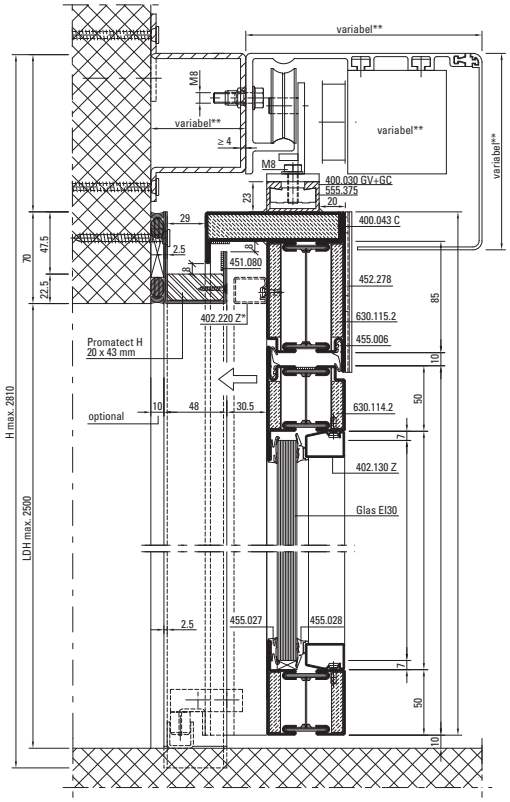

D - D

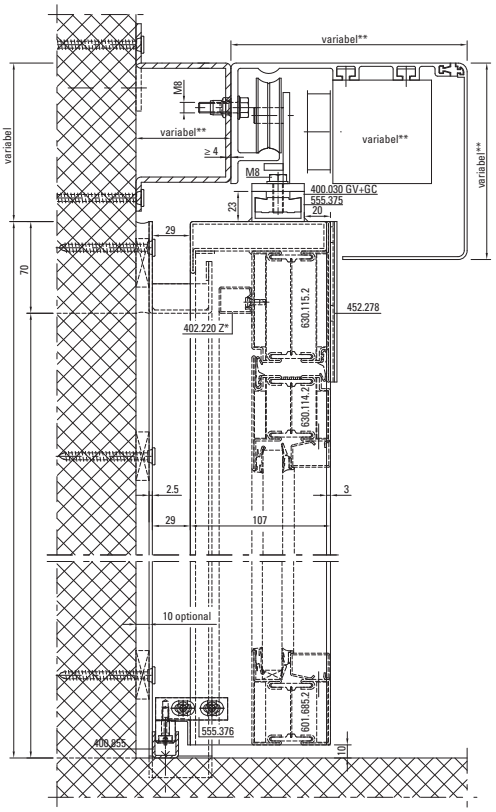

Variante Anschweissband
Variante: paumelle à souder
Option: weld-on hinge

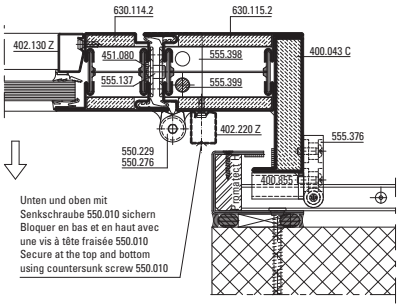

Variante Anschraubband
Variante: paumelle à visser
Option: screw-on hinge

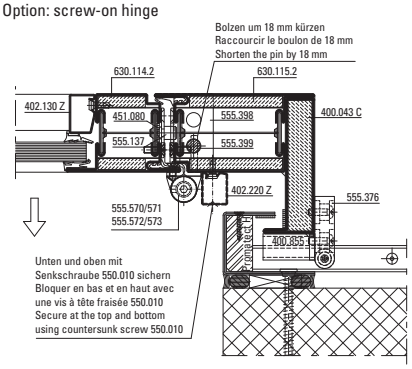

Alternative: Mittelpartie mit Drücker (EN 179)
Alternative: partie médiane avec poignée (EN 179)
Alternative: middle section with handle (EN 179)

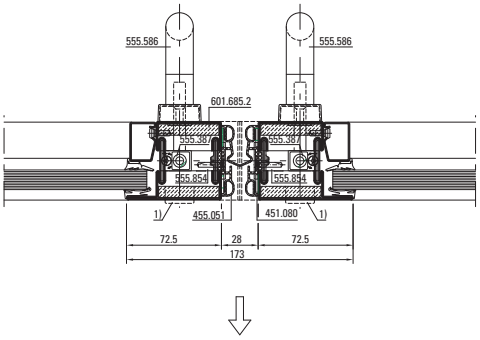

A - A

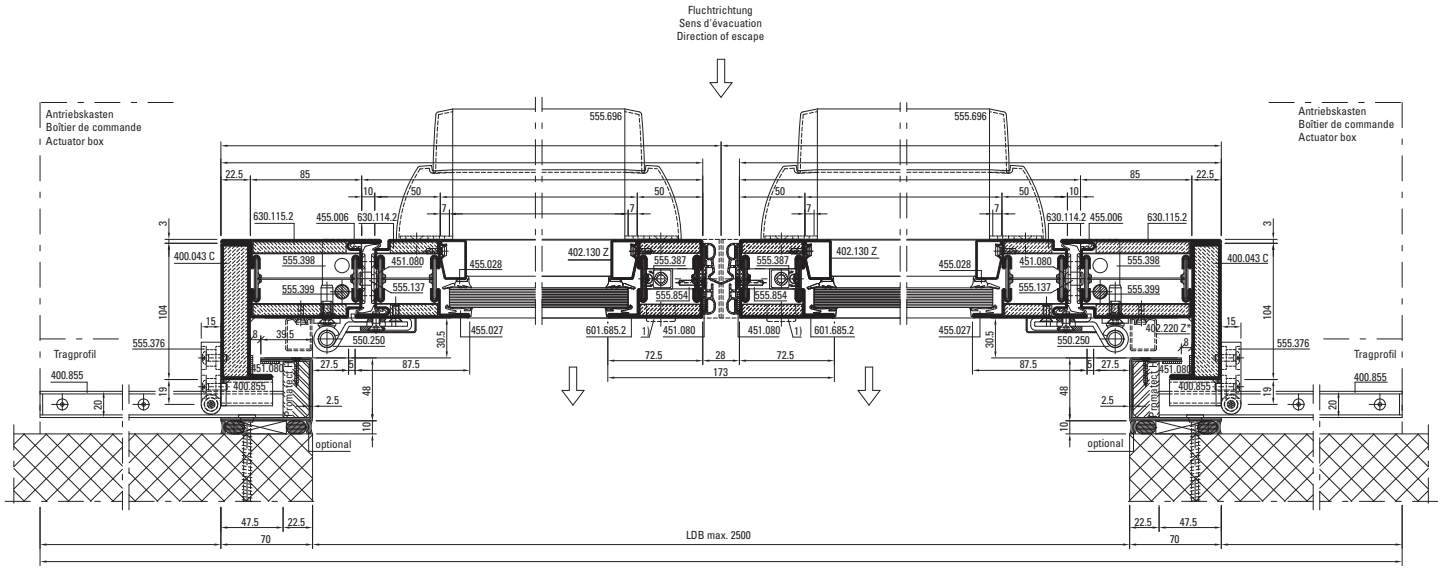

B - B

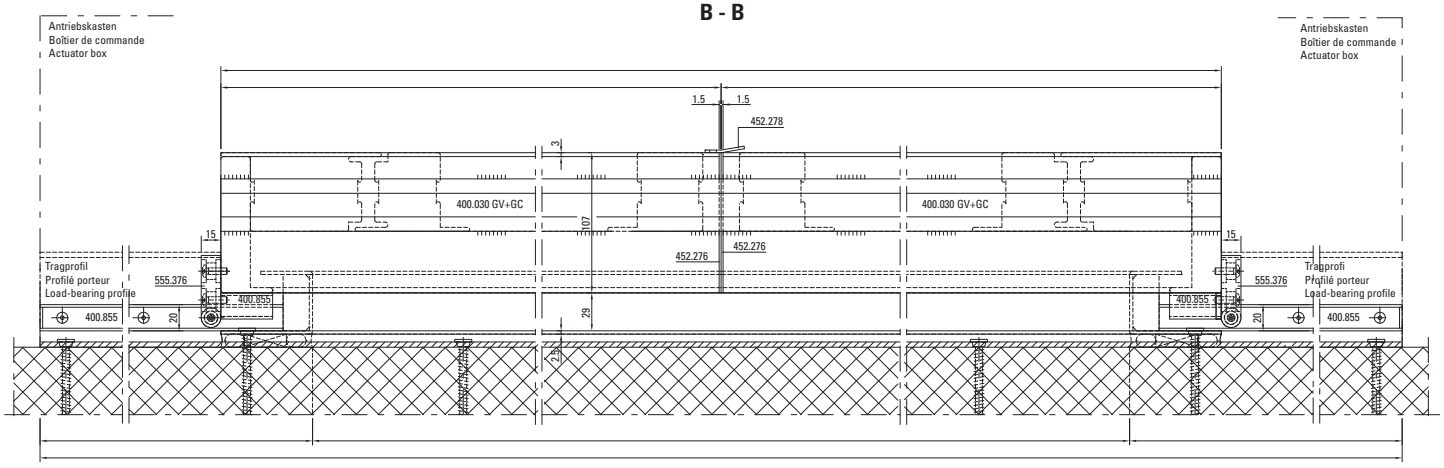



Ansicht von aussen
Vue de l'extérieur
View from outside

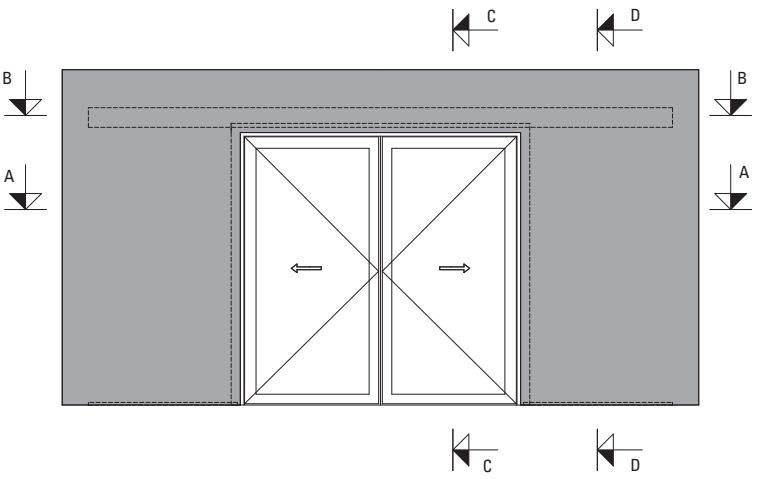

* 402.220 Z optional

** variabel, entsprechend Antriebs-Lieferant (Dorma, GEZE, Gilgen, Record, Tormax)
** variable, comme prescrit par le fournisseur d'entraînement (Dorma, GEZE, Gilgen, Record, Tormax)
** variable, in accordance with actuator supplier (Dorma, GEZE, Gilgen, Record, Tormax)

1) Zylinder optional (Interventions-Möglichkeit durch Feuerwehr)
1) Cylindre en option (possibilité d'intervention par les pompiers)
1) Cylinder optional (to allow intervention by the fire brigade)

Typ K9
Schiebetüre 2-flügelig mit Oberlicht, hinter Mauerwerk, Break-Out Fluchttürfunktion

Type K9
Porte coulissante à 2 vantaux avec imposte, derrière la maçonnerie, fonction porte de secours Break-Out

Typ K9
Double-leaf sliding door with top light, behind masonry, Break-Out emergency exit function

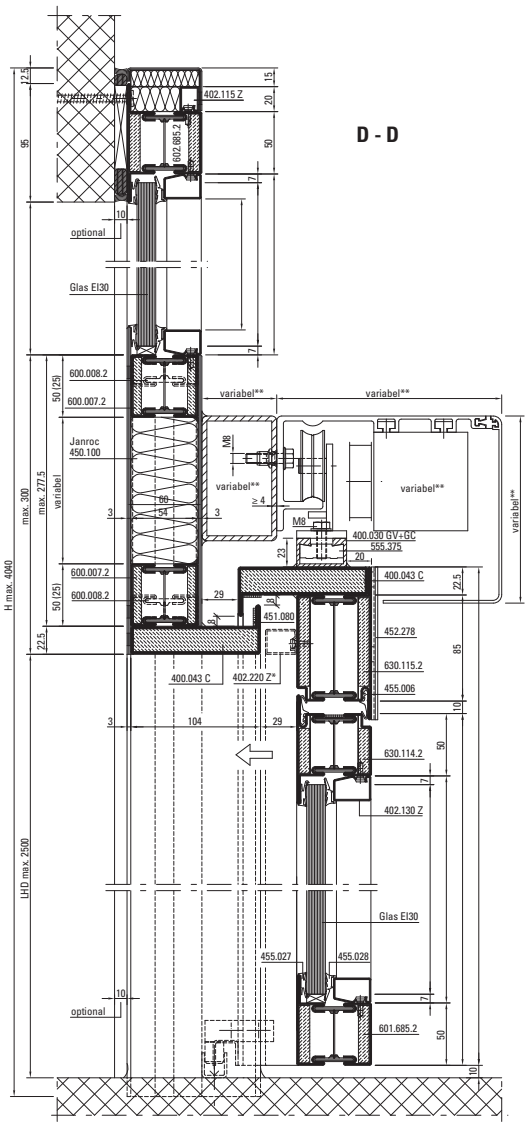

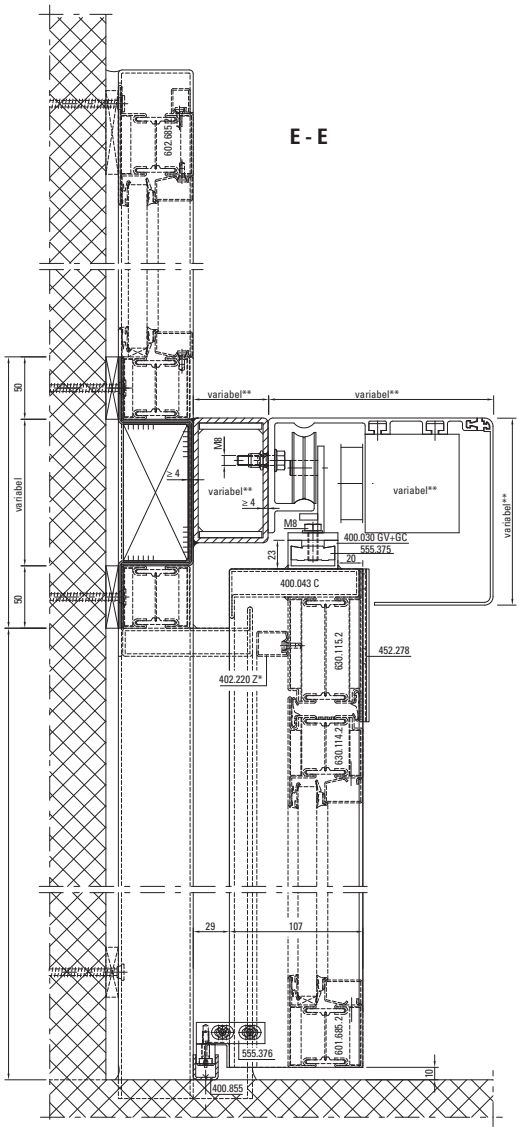

Alternative: Mittelpartie mit Drücker (EN 179)
Alternative: partie médiane avec poignée (EN 179)
Alternative: middle section with handle (EN 179)

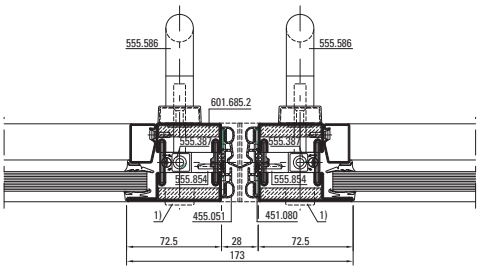

A - A

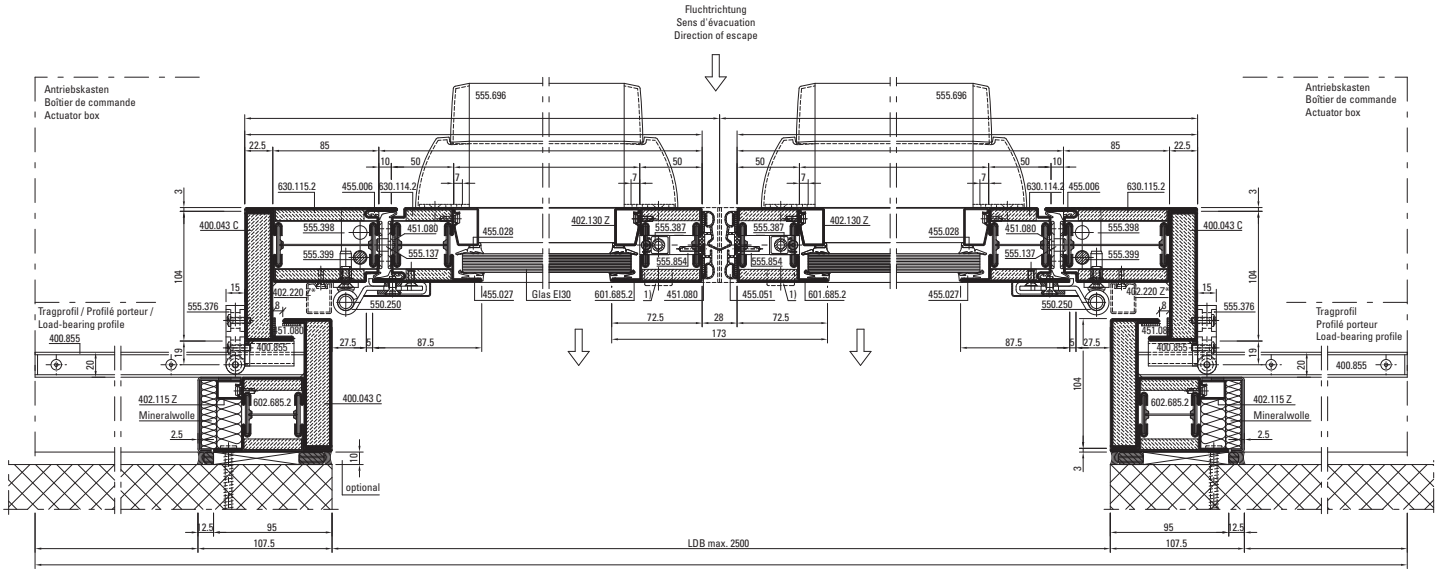

B - B

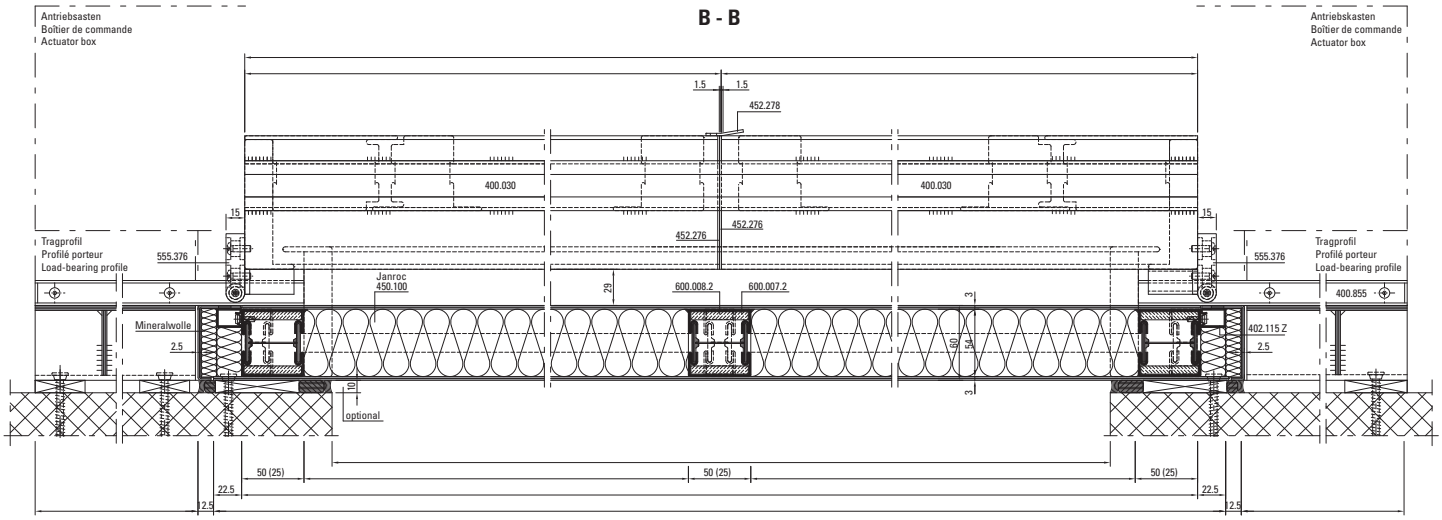

Schnitt C-C siehe CAD-Zeichnung D-114-S-010
Coupe C-C voir dessin DAO D-114-S-010
For section detail C-C, see CAD drawing D-114-S-010

Ansicht von aussen
Vue de l'extérieur
View from outside

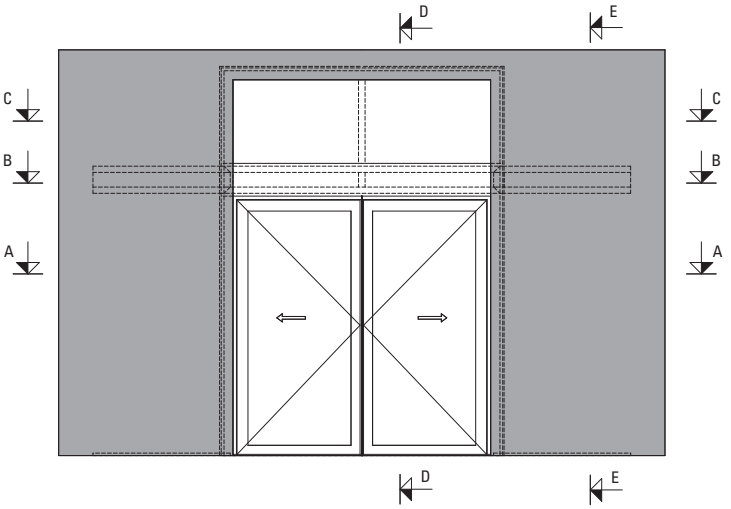

* 402.220 Z optional

** variabel, entsprechend Antriebs-Lieferant (Dorma, GEZE, Gilgen, Record, Tormax)
** variable, comme prescrit par le fournisseur d'entraînement (Dorma, GEZE, Gilgen, Record, Tormax)
** variable, in accordance with actuator supplier (Dorma, GEZE, Gilgen, Record, Tormax)

1) Zylinder optional (Interventions-Möglichkeit durch Feuerwehr)
1) Cylindre en option (possibilité d'intervention par les pompiers)
1) Cylinder optional (to allow intervention by the fire brigade)

Typ K8
Schiebetüre 1-flügelig,
hinter Mauerwerk,
Break-Out Fluchttürfunktion

Type K8
Porte coulissante à 1 vantail,
derrière la maçonnerie,
fonction porte de secours Break-Out

Typ K8
Single-leaf sliding door,
behind masonry,
Break-Out emergency exit function

C - C

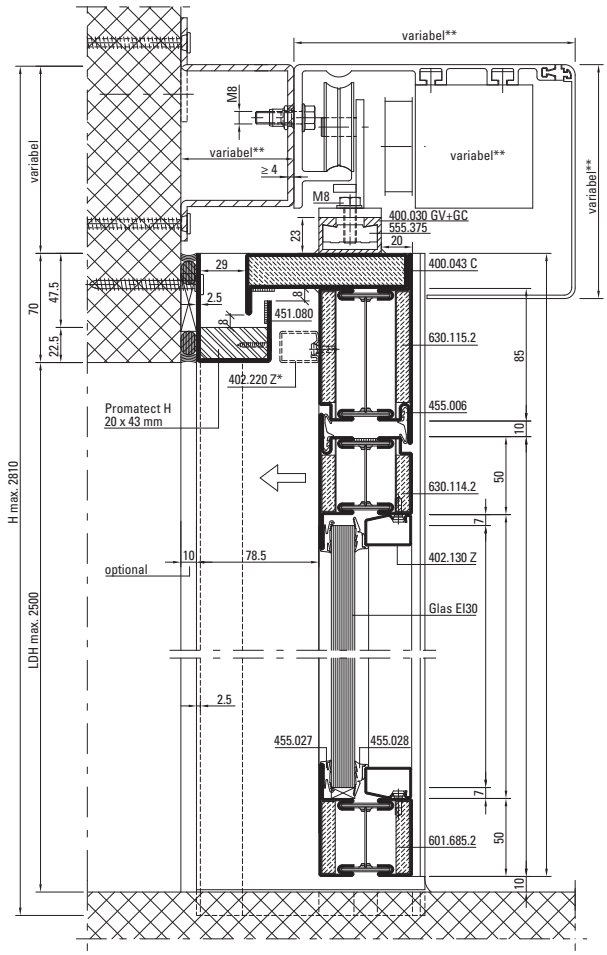

D - D

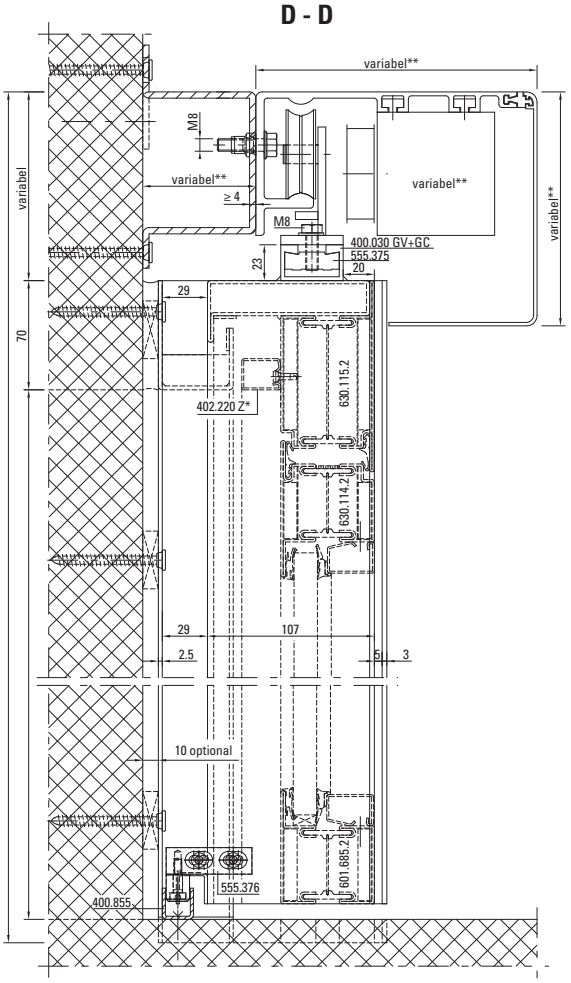

Stossausbildung Abkantbleche
im Sturzbereich

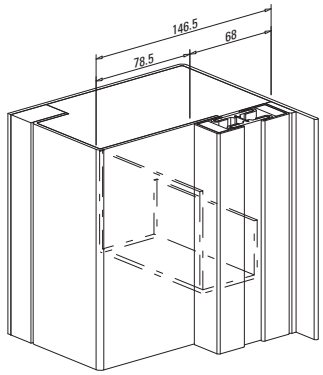

Jonction tôles pliées dans la zone
du linteau

Joint construction,
formed sheets in lintel area

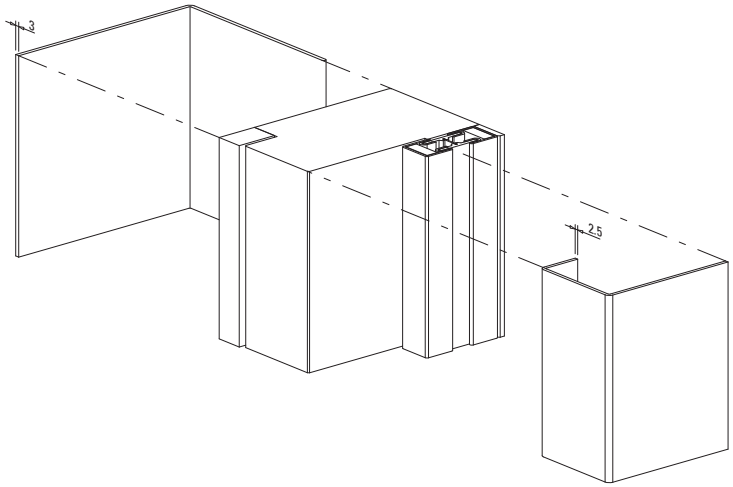

A - A

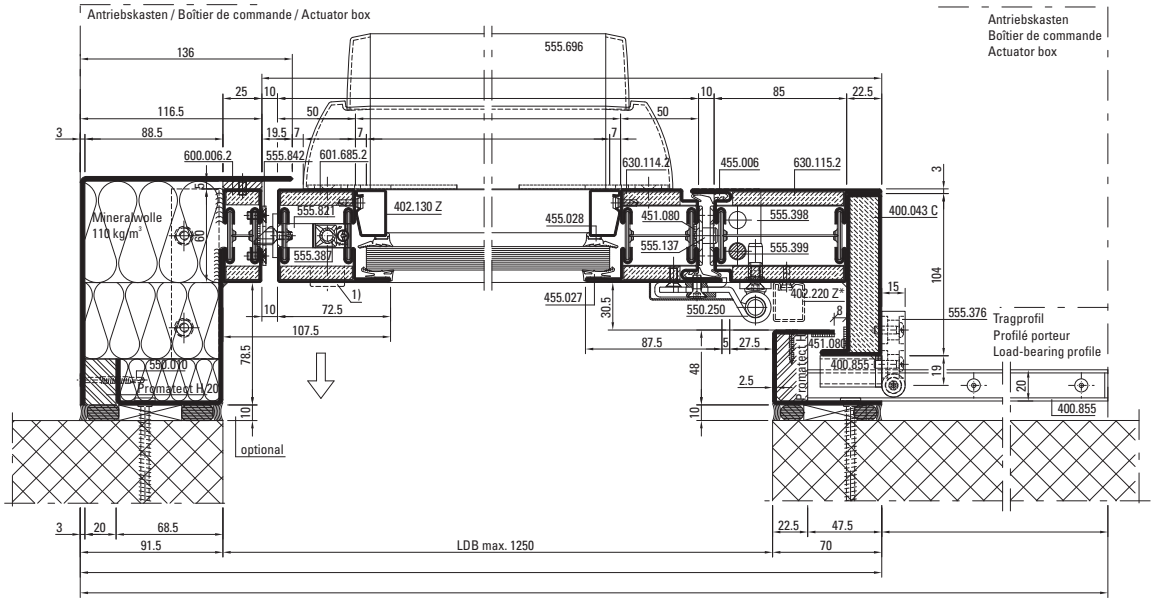

B - B

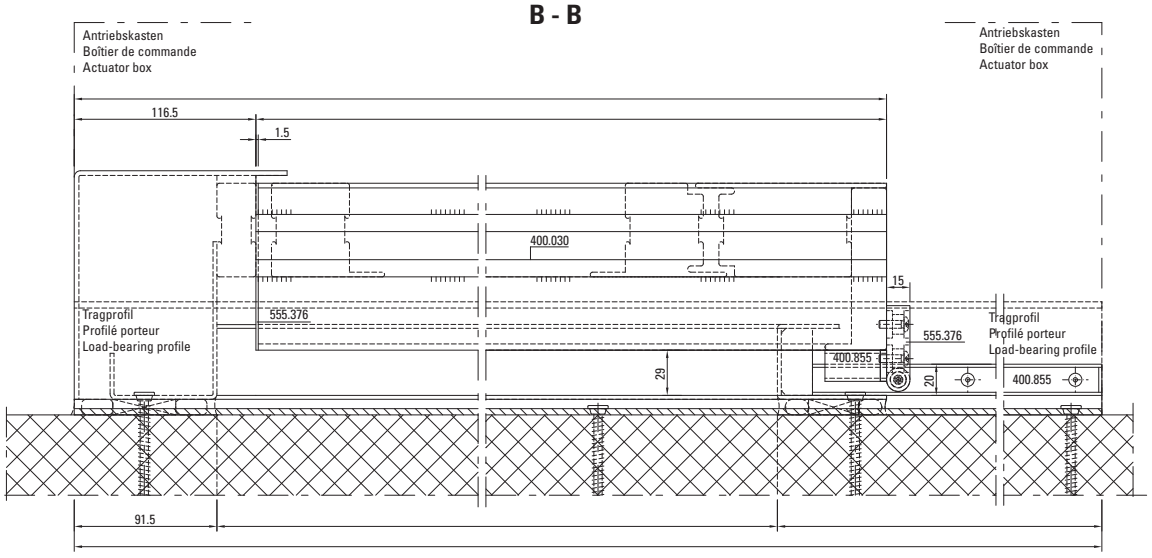

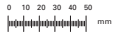

Ansicht von aussen
Vue de l'extérieur
View from outside

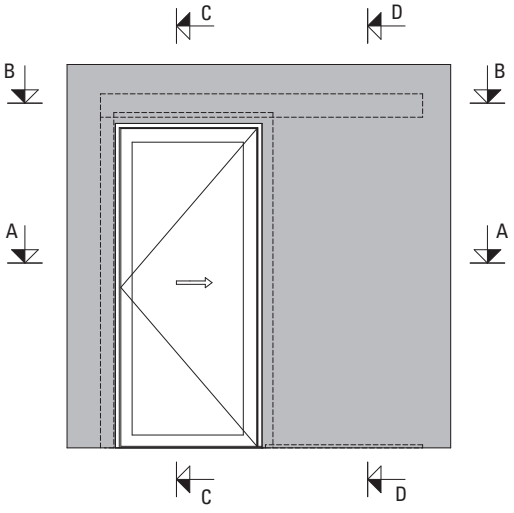

* 402.220 Z optional

** variabel, entsprechend Antriebs-Lieferant (Dorma, GEZE, Gilgen, Record, Tormax)
** variable, comme prescrit par le fournisseur d'entraînement (Dorma, GEZE, Gilgen, Record, Tormax)
** variable, in accordance with actuator supplier (Dorma, GEZE, Gilgen, Record, Tormax)

1) Zylinder optional (Interventions-Möglichkeit durch Feuerwehr)
1) Cylindre en option (possibilité d'intervention par les pompiers)
1) Cylinder optional (to allow intervention by the fire brigade)

Typ K2
Schiebetüre 1-flügelig mit Oberlicht, hinter Mauerwerk, Break-Out Fluchttürfunktion

Type K2
Porte coulissante à 1 vantail avec imposte, derrière la maçonnerie, fonction porte de secours Break-Out

Typ K2
Single-leaf sliding door with top light, behind masonry, Break-Out emergency exit function

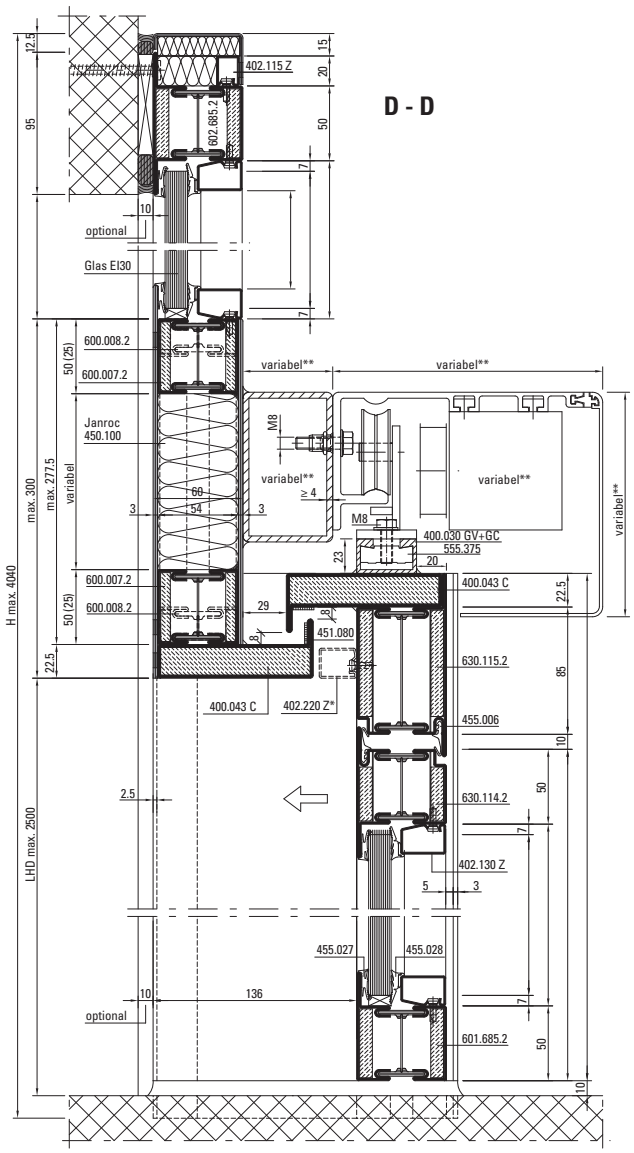

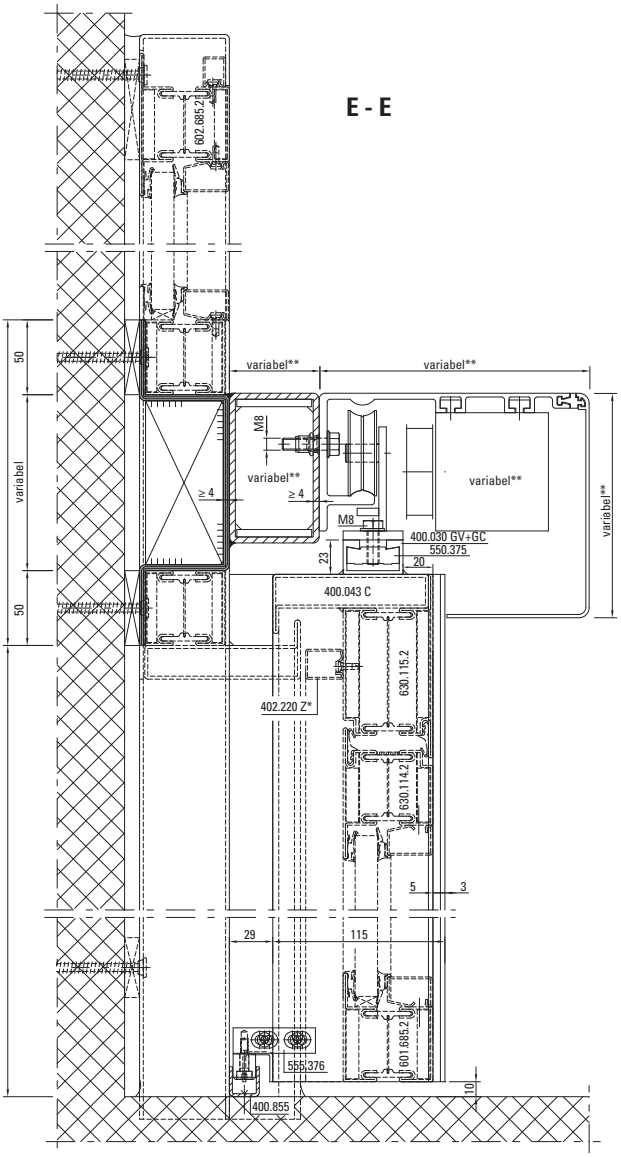

Stossausbildung Abkantbleche im Sturzbereich

Jonction tôles pliées dans la zone du linteau

Joint construction, formed sheets in lintel area

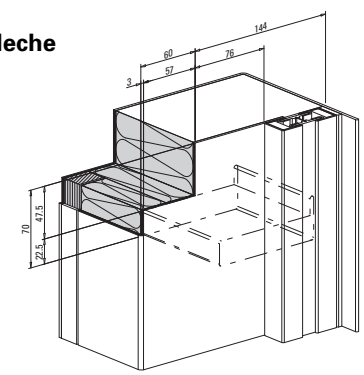

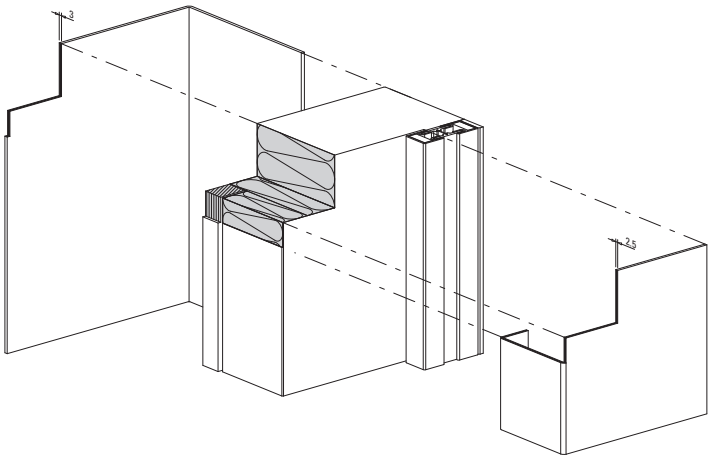

A - A

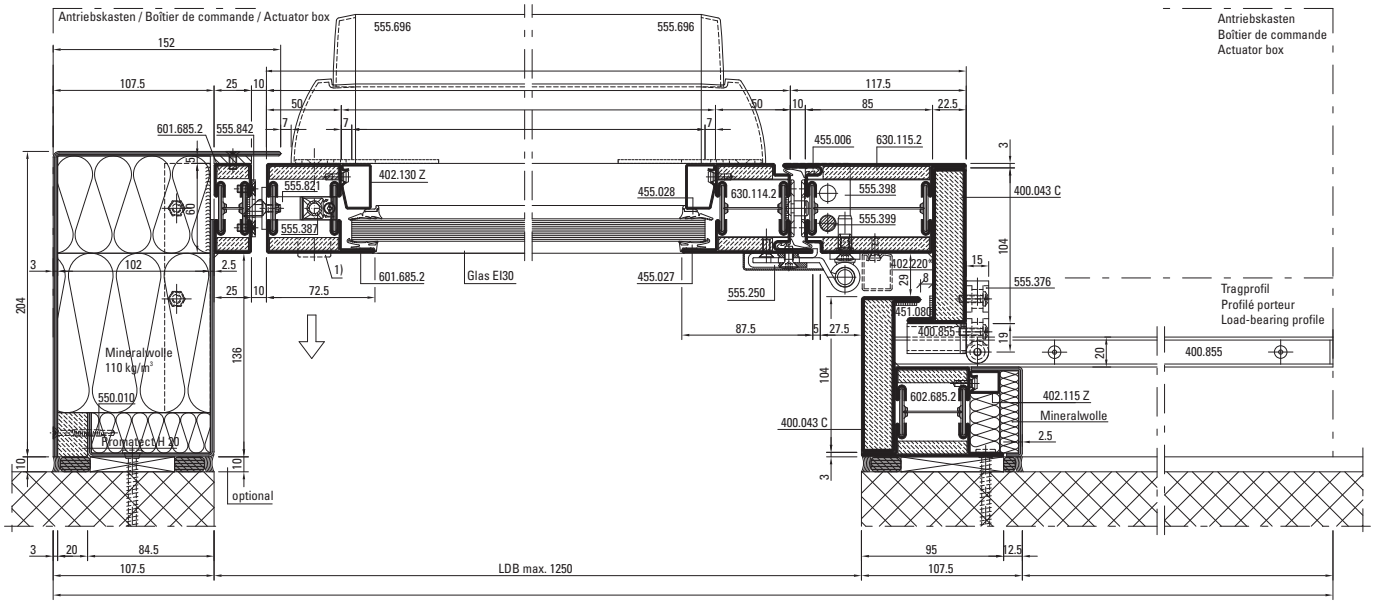

B - B

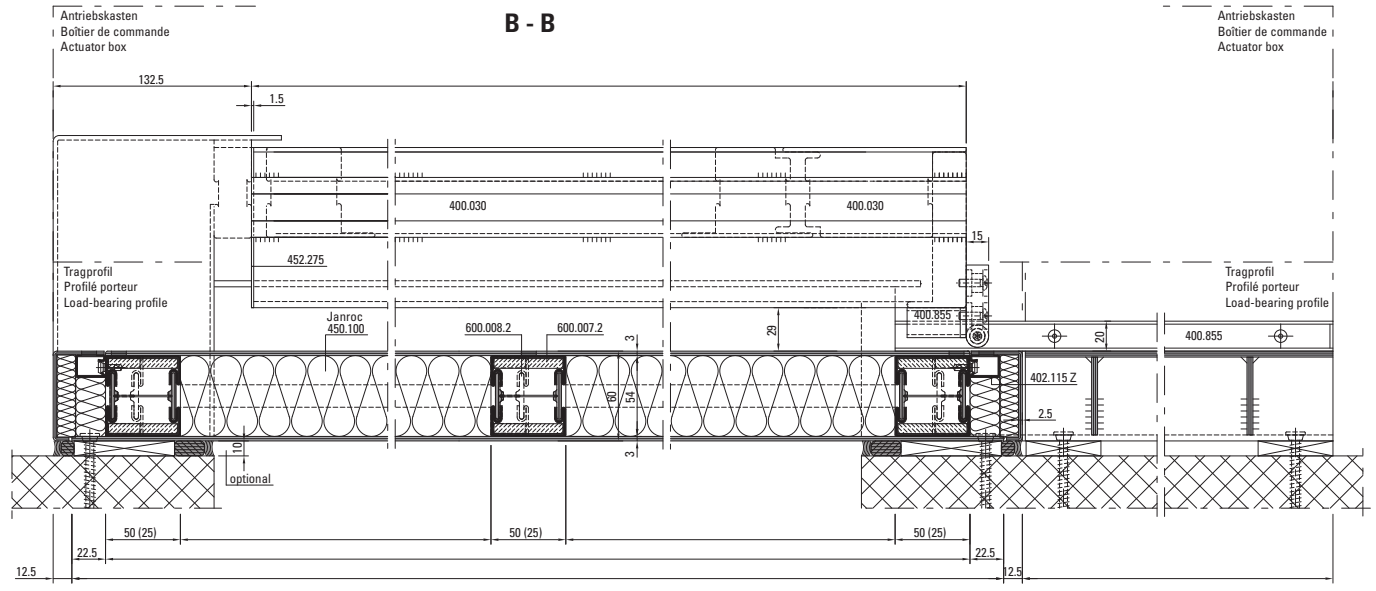

Schnitt C-C siehe CAD-Zeichnung D-114-S-008
Coupe C-C voir dessin DAO D-114-S-008
For section detail C-C, see CAD drawing D-114-S-008

0 10 20 30 40 50 mm

Ansicht von aussen
Vue de l'extérieur
View from outside

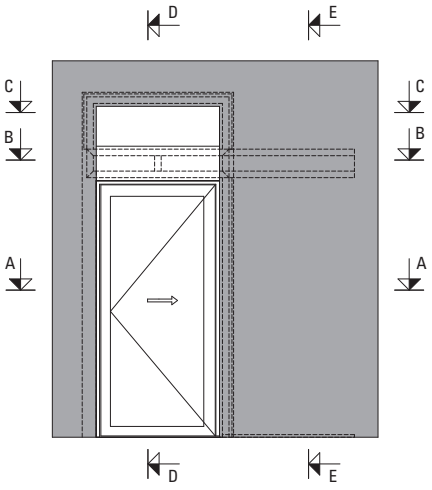

* 402.220 Z optional

** variabel, entsprechend Antriebs-Lieferant (Dorma, GEZE, Gilgen, Record, Tormax)
** variable, comme prescrit par le fournisseur d'entraînement (Dorma, GEZE, Gilgen, Record, Tormax)
** variable, in accordance with actuator supplier (Dorma, GEZE, Gilgen, Record, Tormax)

1) Zylinder optional (Interventions-Möglichkeit durch Feuerwehr)
1) Cylindre en option (possibilité d'intervention par les pompiers)
1) Cylinder optional (to allow intervention by the fire brigade)

Typ K12
Schiebetüre 2-flügelig,
Break-In Fluchttürfunktion

Type K12
Porte coulissante à 2 vantaux,
fonction porte de secours Break-In

Typ K12
Double-leaf sliding door,
Break-In emergency exit function

C - C

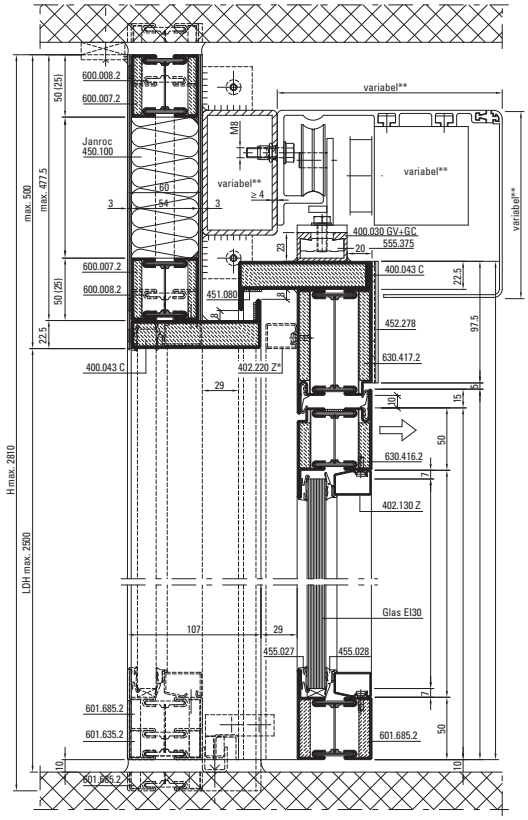

D - D

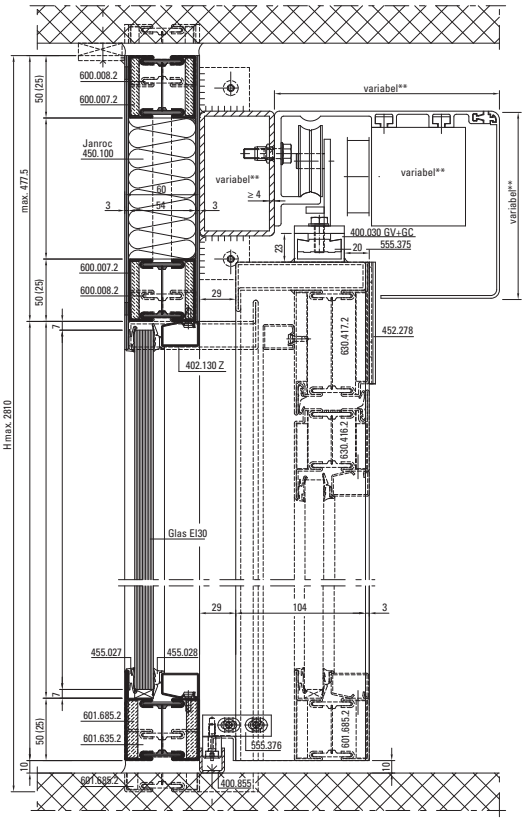

Variante: Anschraubband
Variante: paumelle à visser
Option: screw-on hinge

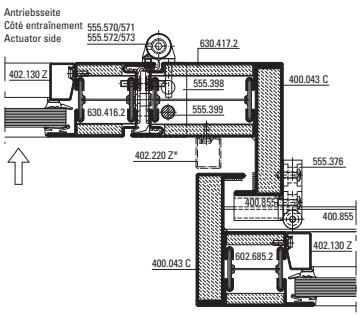

Variante: Anschweissband
Variante: paumelle à souder
Option: weld-on hinge

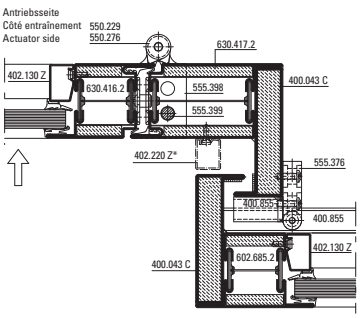

Variante: Flachdrücker 555.857
Variante: poignée plate 555.857
Option: Flat handle 555.857

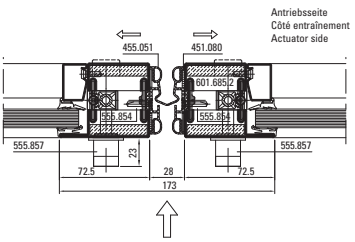

A - A

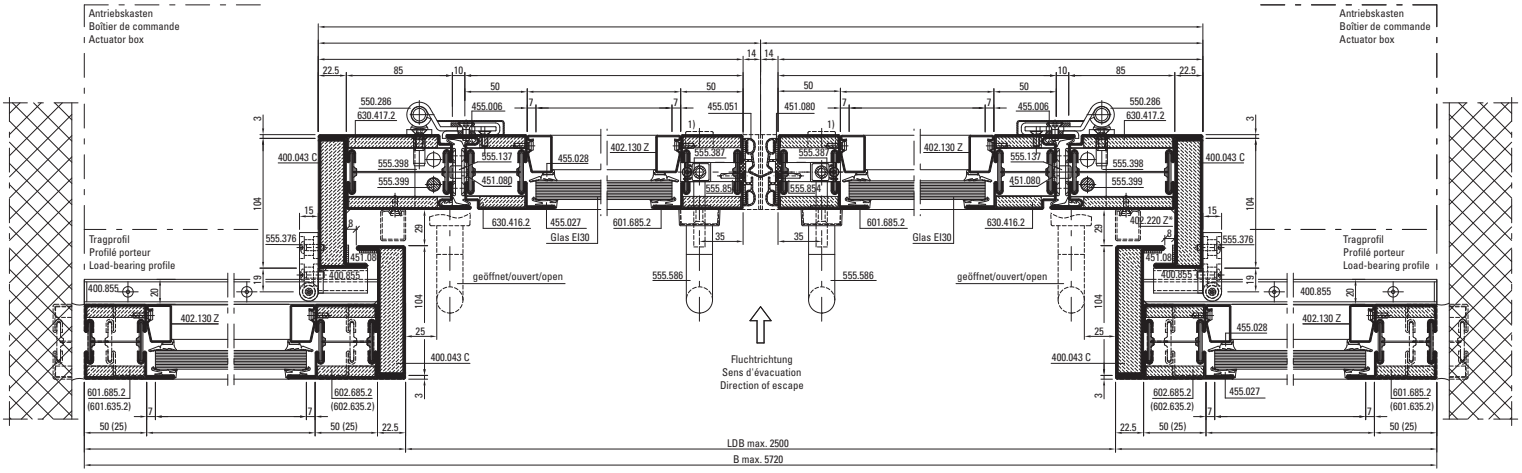

B - B

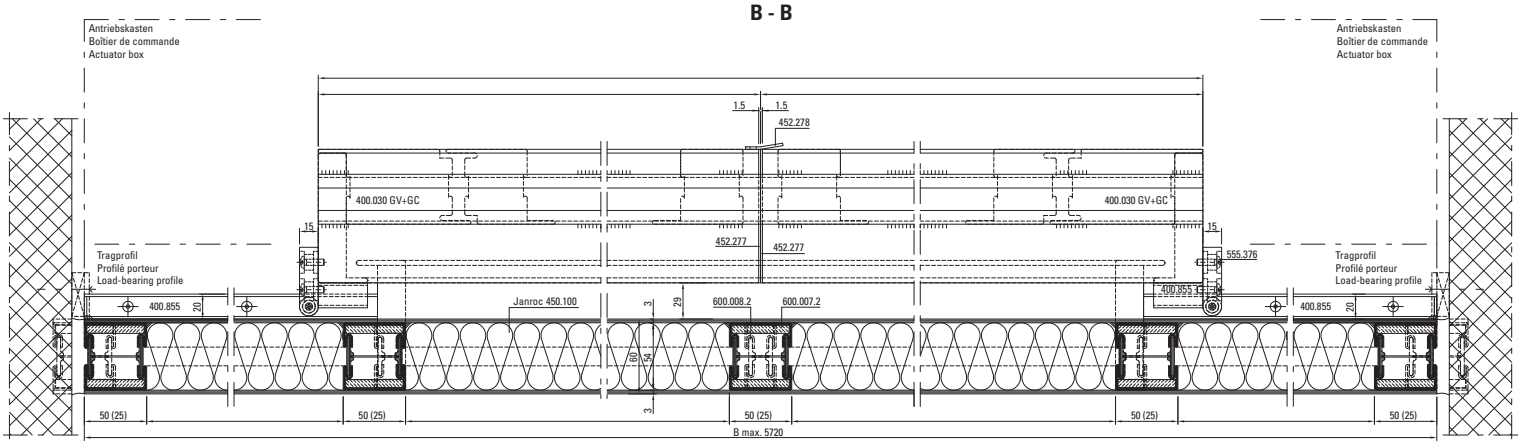



Ansicht von aussen
Vue de l'extérieur
View from outside

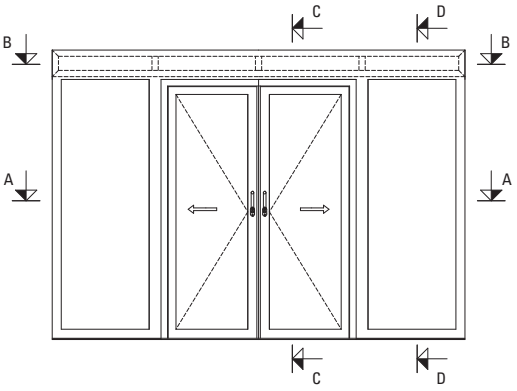

* 402.220 Z optional

** variabel, entsprechend Antriebs-Lieferant (Dorma, GEZE, Gilgen, Record, Tormax)
** variable, comme prescrit par le fournisseur d'entraînement (Dorma, GEZE, Gilgen, Record, Tormax)
** variable, in accordance with actuator supplier (Dorma, GEZE, Gilgen, Record, Tormax)

1) Zylinder optional (Interventions-Möglichkeit durch Feuerwehr)
1) Cylindre en option (possibilité d'intervention par les pompiers)
1) Cylinder optional (to allow intervention by the fire brigade)

Typ K13
Schiebetüre 2-flügelig mit Oberlicht, Break-In Fluchttürfunktion

Type K13
Porte coulissante à 2 vantaux avec imposte, fonction porte de secours Break-In

Typ K13
Double-leaf sliding door with top light, Break-In emergency exit function

D - D

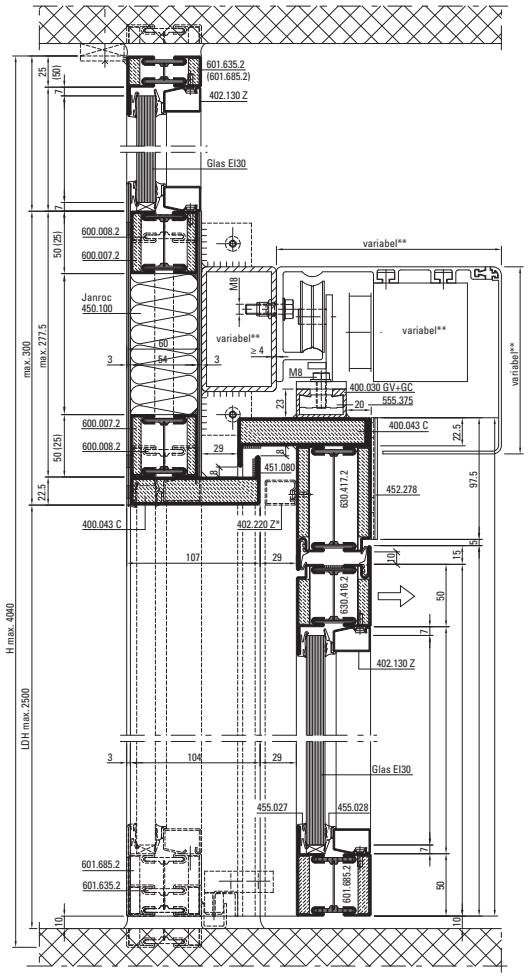

E - E

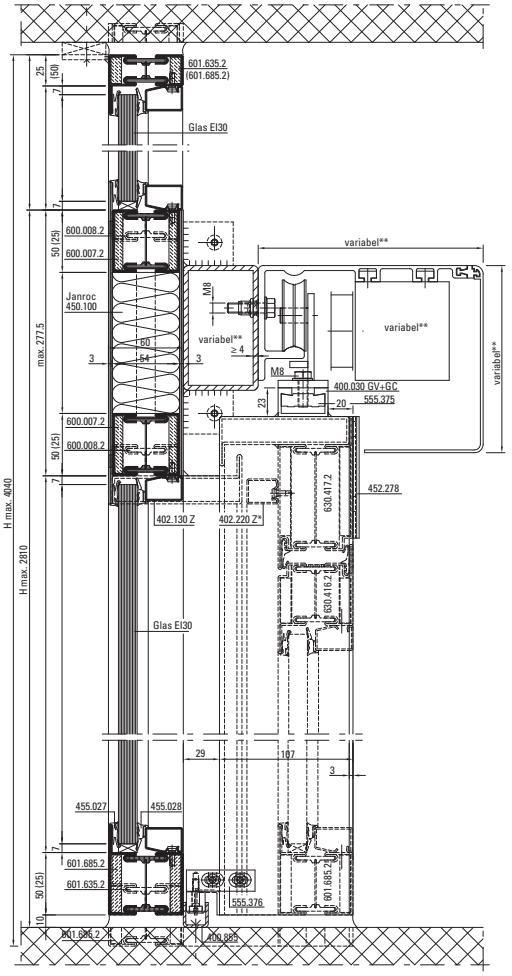

Variante: Anschraubband
Variante: paumelle à visser
Option: screw-on hinge

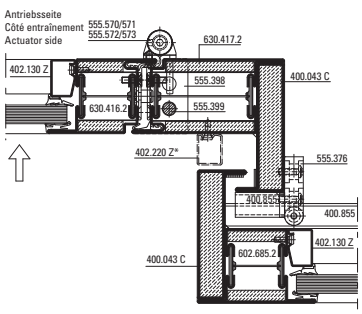

Variante: Anschweissband
Variante: paumelle à souder
Option: weld-on hinge

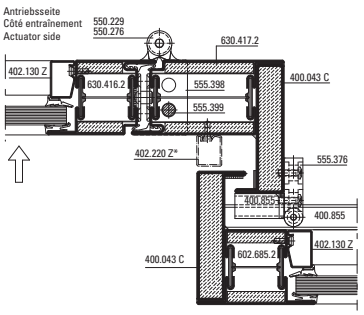

Variante: Flachdrücker 555.857
Variante: poignée plate 555.857
Option: Flat handle 555.857

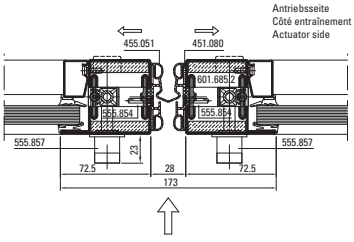

A - A

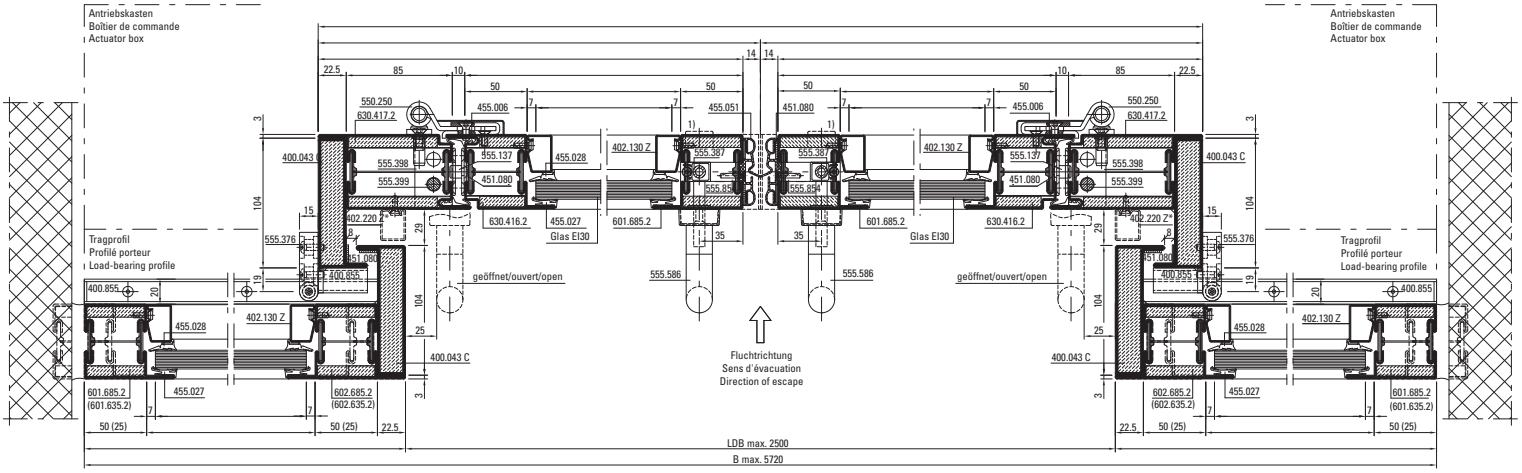

B - B

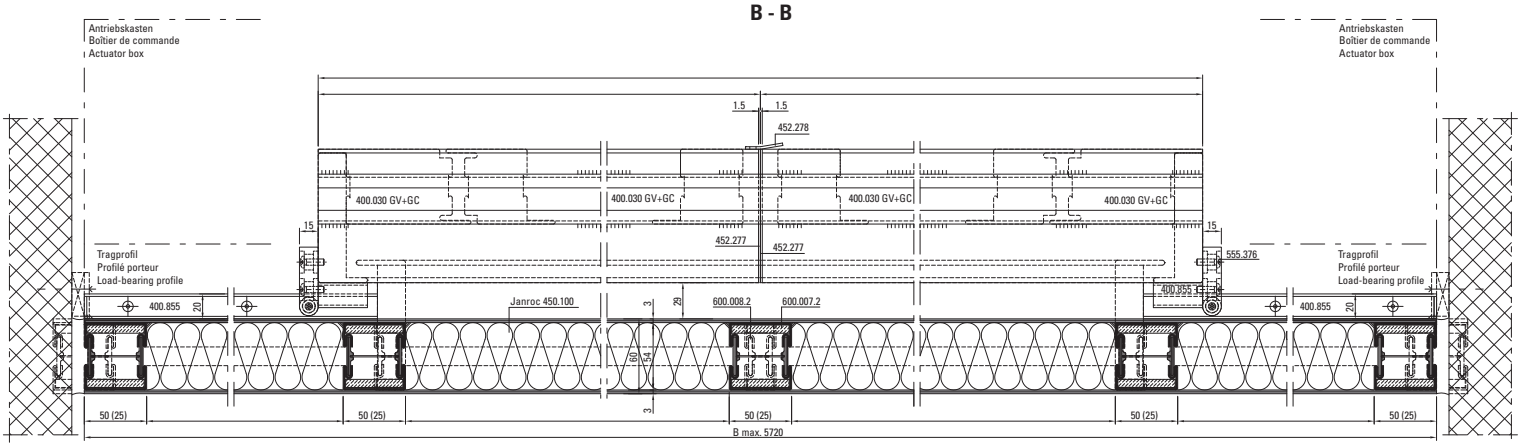

Schnitt C-C siehe CAD-Zeichnung D-115-S-002
Coupe C-C voir dessin DAO D-115-S-002
For section detail C-C, see CAD drawing D-115-S-002

Ansicht von aussen
Vue de l'extérieur
View from outside

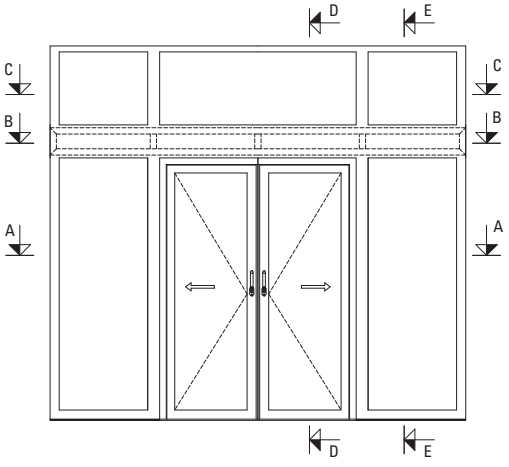

* 402.220 Z optional

** variabel, entsprechend Antriebs-Lieferant (Dorma, GEZE, Gilgen, Record, Tormax)
** variable, comme prescrit par le fournisseur d'entraînement (Dorma, GEZE, Gilgen, Record, Tormax)
** variable, in accordance with actuator supplier (Dorma, GEZE, Gilgen, Record, Tormax)

1) Zylinder optional (Interventions-Möglichkeit durch Feuerwehr)
1) Cylindre en option (possibilité d'intervention par les pompiers)
1) Cylinder optional (to allow intervention by the fire brigade)

Typ K3
Schiebetüre 1-flügelig,
Break-In Fluchttürfunktion

Type K3
Porte coulissante à 1 vantail,
fonction porte de secours Break-In

Typ K3
Single-leaf sliding door,
Break-In emergency exit function

C - C

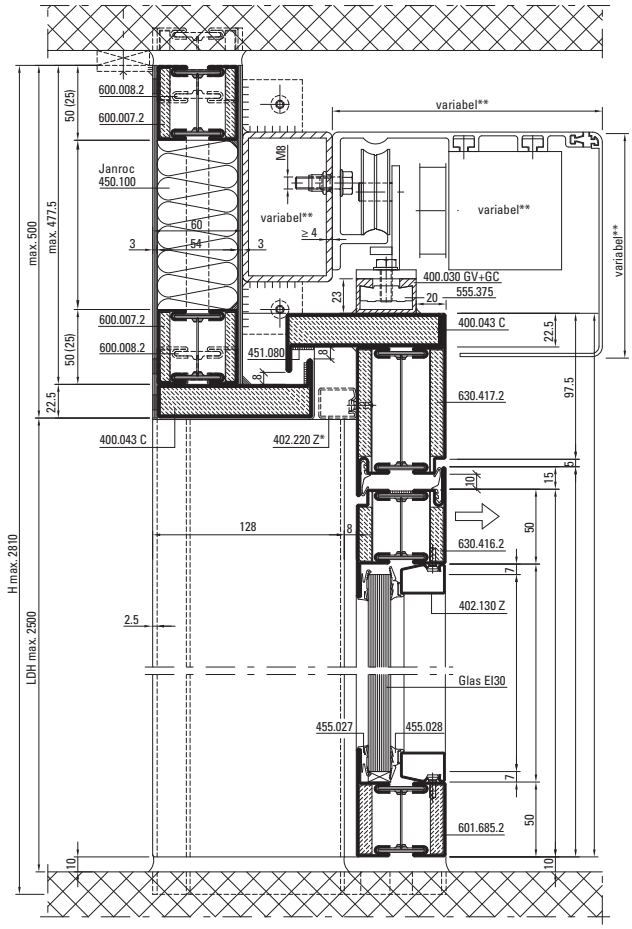

D - D

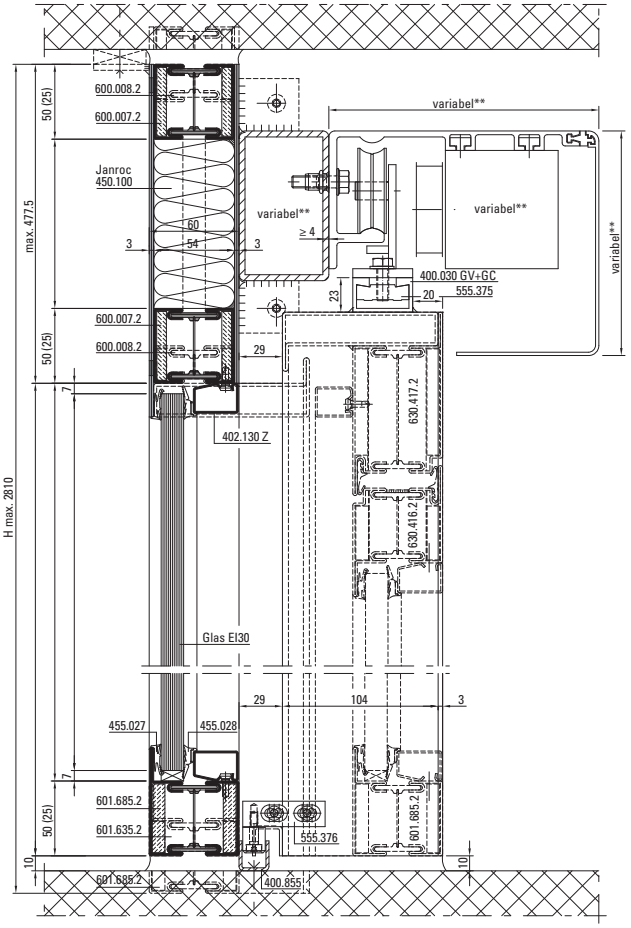

Stossausbildung Abkantbleche im Sturzbereich

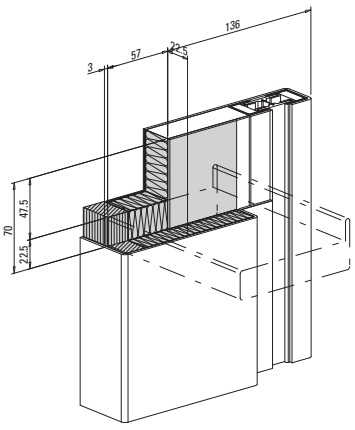

Jonction tôles pliées dans la zone du linteau

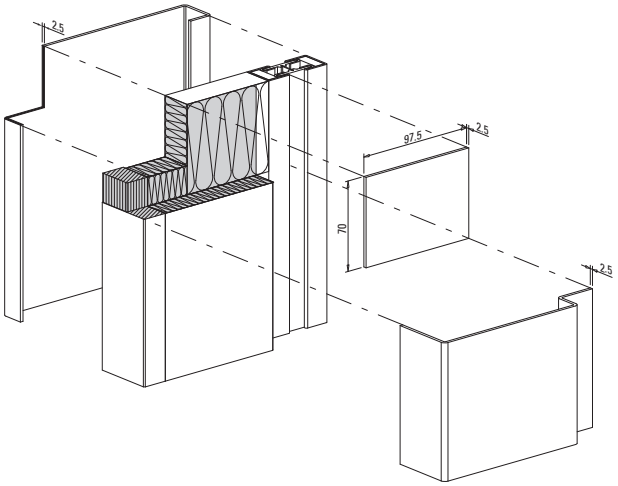

Joint construction, formed sheets in lintel area

Variante: Flachdrücker 555.857
Variante: poignée plate 555.857
Option: flat handle 555.857

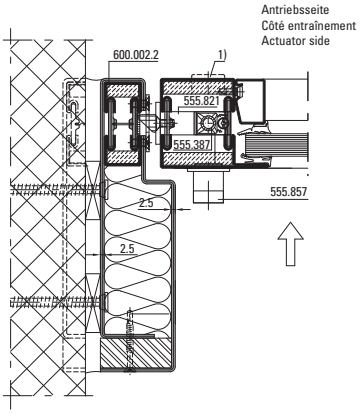

A - A

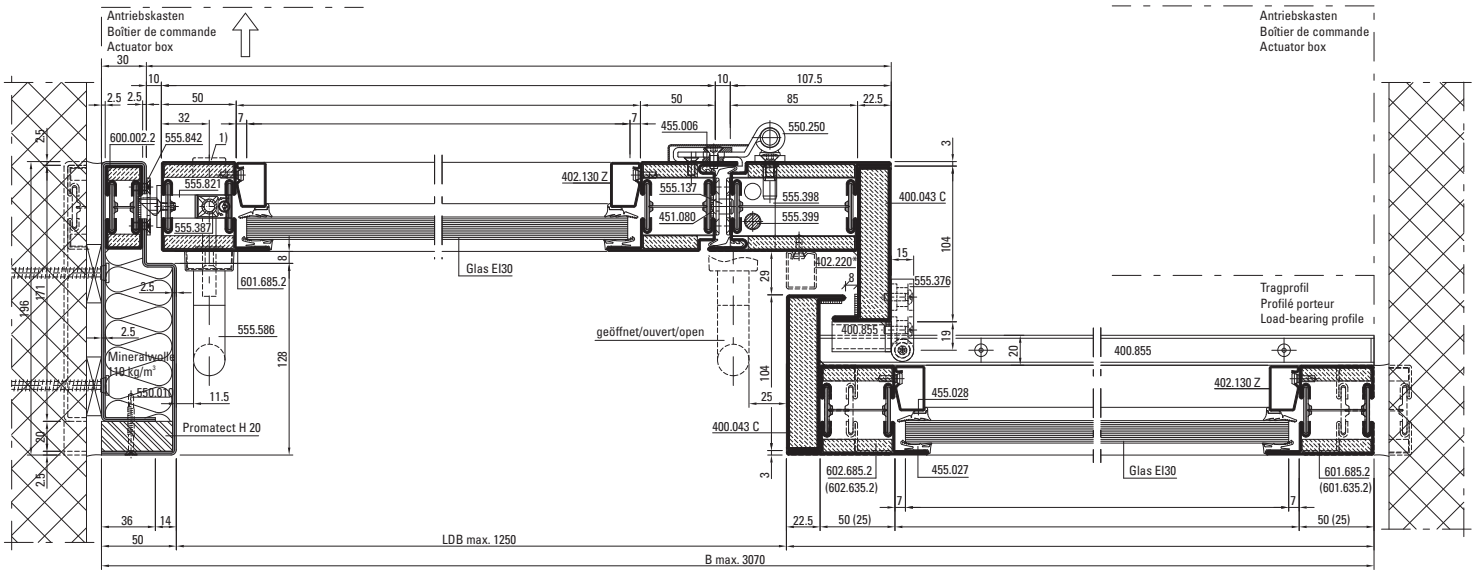

B - B

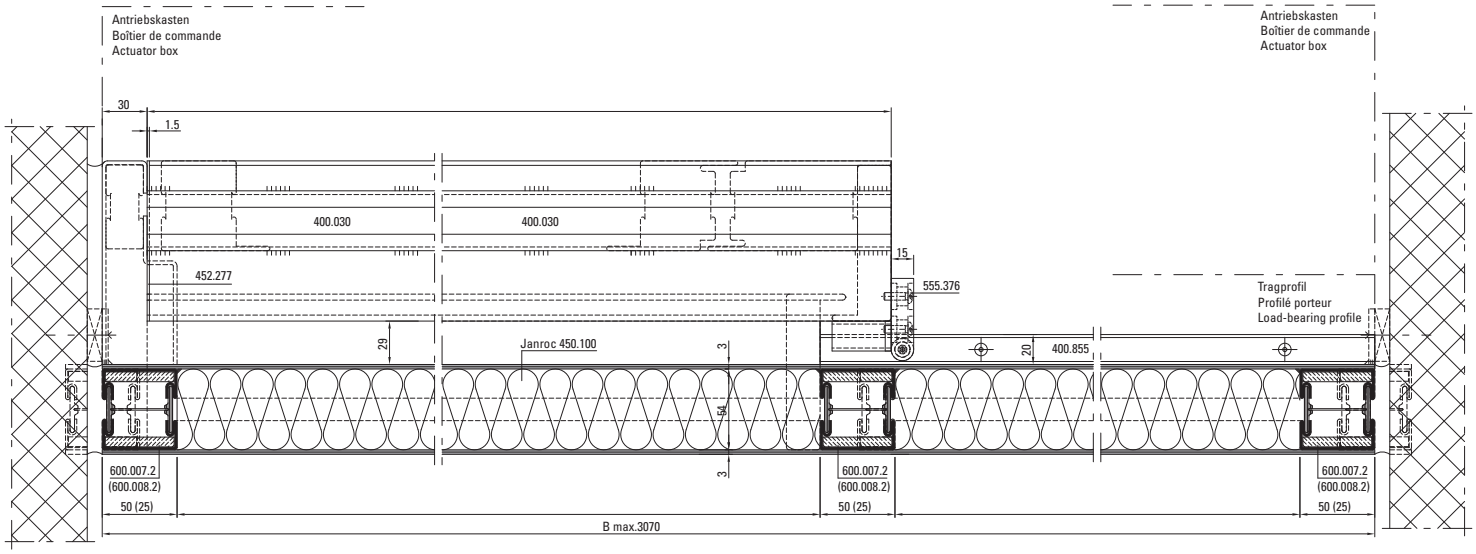

0 10 20 30 40 50 mm

* 402.220 Z optional

** variabel, entsprechend Antriebs-Lieferant (Dorma, GEZE, Gilgen, Record, Tormax)
** variable, comme prescrit par le fournisseur d'entraînement (Dorma, GEZE, Gilgen, Record, Tormax)
** variable, in accordance with actuator supplier (Dorma, GEZE, Gilgen, Record, Tormax)

1) Zylinder optional (Interventions-Möglichkeit durch Feuerwehr)
1) Cylindre en option (possibilité d'intervention par les pompiers)
1) Cylinder optional (to allow intervention by the fire brigade)

Ansicht von aussen
Vue de l'extérieur
View from outside

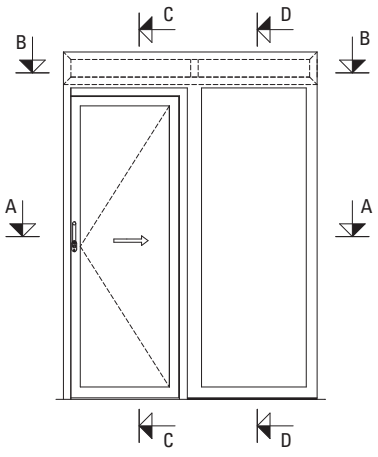

Typ K5
Schiebetüre 1-flügelig mit Seitenteilen, Break-In Fluchttürfunktion

Type K5
Porte coulissante à 1 vantail avec partie latérales, fonction porte de secours Break-In

Typ K5
Single-leaf sliding door with side lights, Break-In emergency exit function

C - C

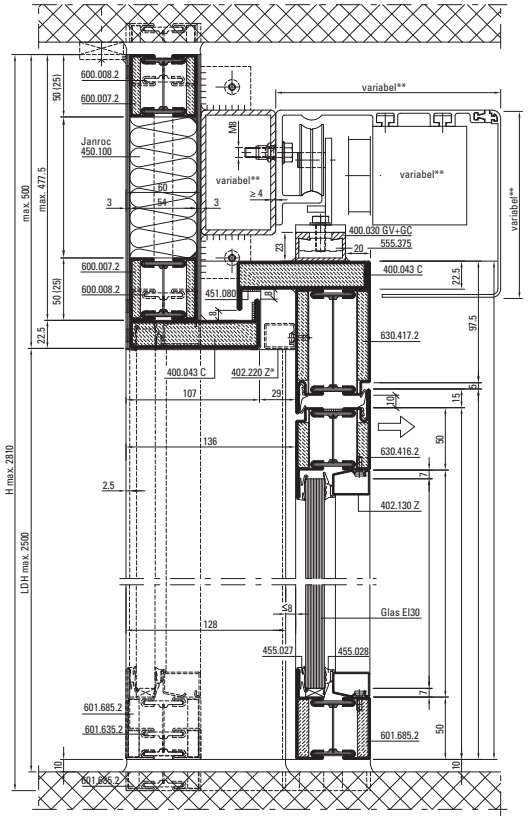

D - D

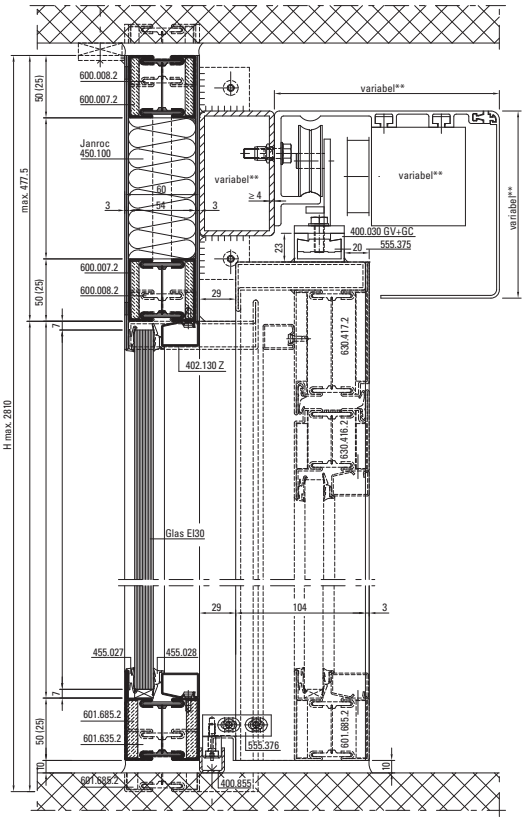

Stossausbildung Abkantbleche im Sturzbereich

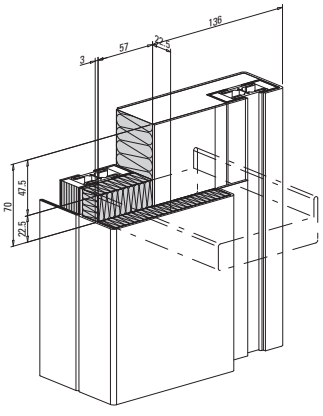

Jonction tôles pliées dans la zone du linteau

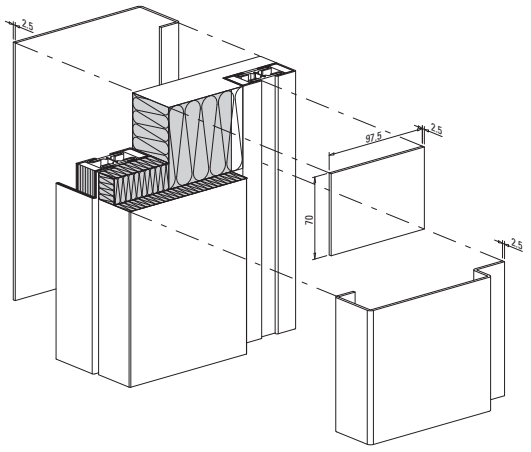

Joint construction, formed sheets in lintel area

Variante: Flachdrücker 555.857
Variante: poignée plate 555.857
Option: flat handle 555.857

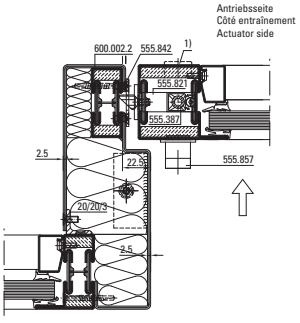

A - A

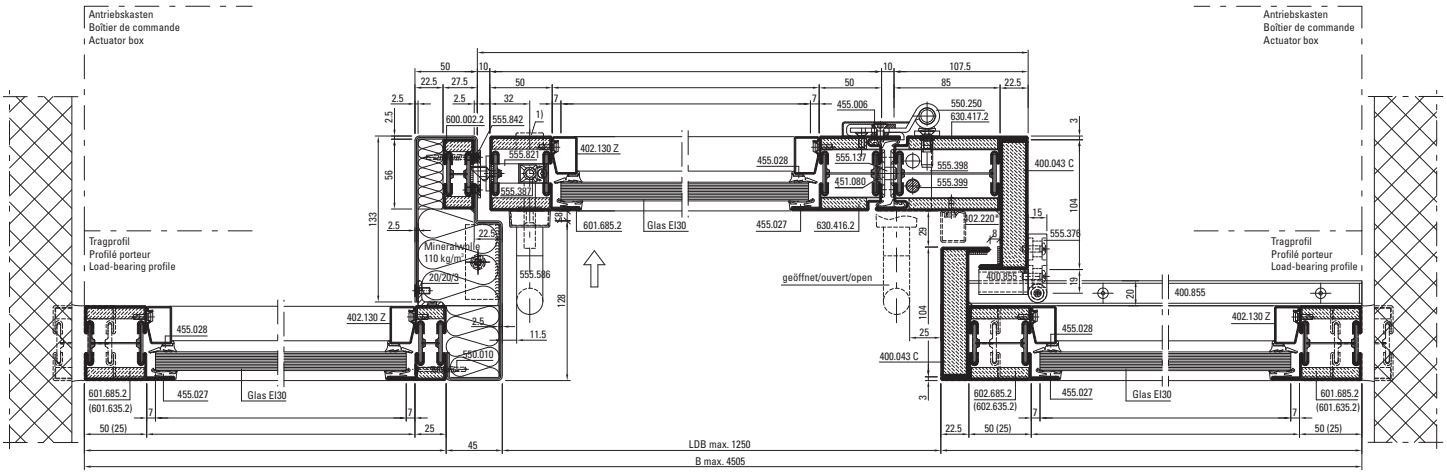

B - B

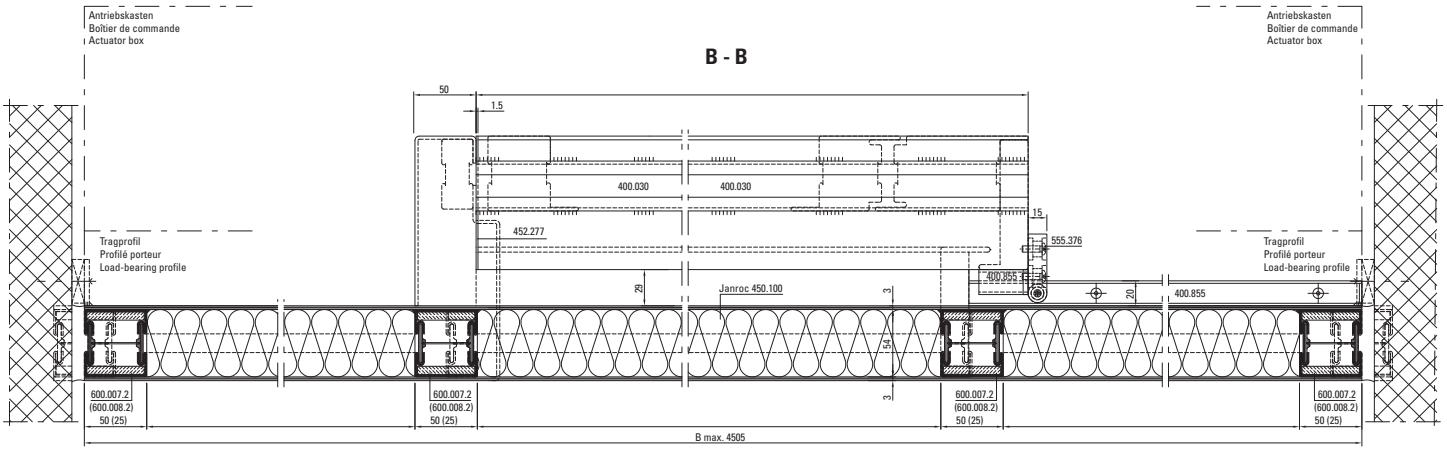



Ansicht von aussen
Vue de l'extérieur
View from outside

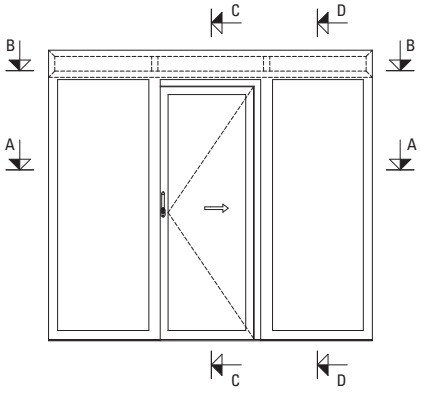

* 402.220 Z optional

** variabel, entsprechend Antriebs-Lieferant (Dorma, GEZE, Gilgen, Record, Tormax)
** variable, comme prescrit par le fournisseur d'entraînement (Dorma, GEZE, Gilgen, Record, Tormax)
** variable, in accordance with actuator supplier (Dorma, GEZE, Gilgen, Record, Tormax)

1) Zylinder optional (Interventions-Möglichkeit durch Feuerwehr)
1) Cylindre en option (possibilité d'intervention par les pompiers)
1) Cylinder optional (to allow intervention by the fire brigade)

Typ K4
Schiebetüre 1-flügelig mit Oberlicht, Break-In Fluchttürfunktion

Type K4
Porte coulissante à 1 vantail avec imposte, fonction porte de secours Break-In

Typ K4
Single-leaf sliding door with top light, Break-In emergency exit function

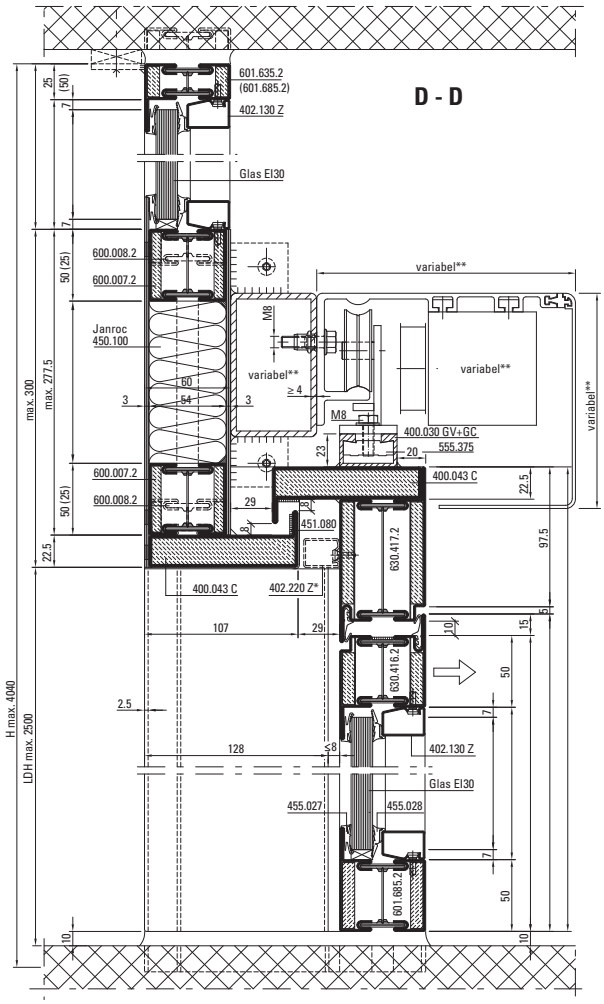

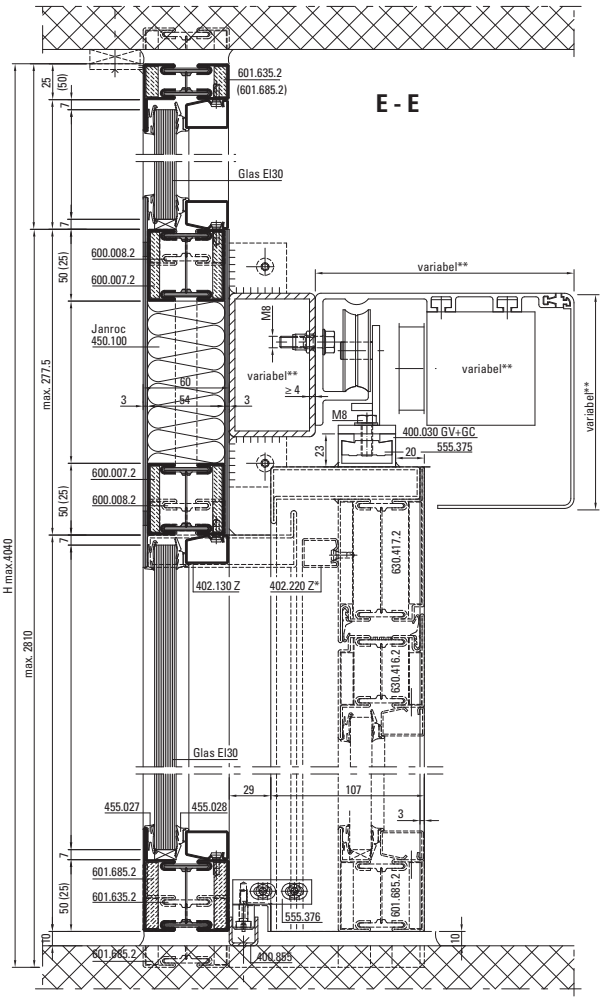

Stossausbildung Abkantbleche im Sturzbereich

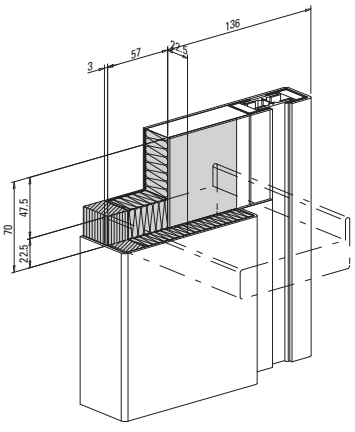

Jonction tôles pliées dans la zone du linteau

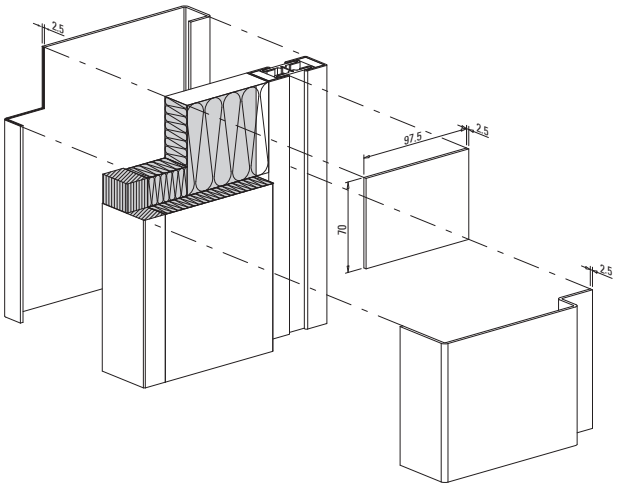

Joint construction, formed sheets in lintel area

Variante: Flachdrücker 555.857
Variante: poignée plate 555.857
Option: flat handle 555.857

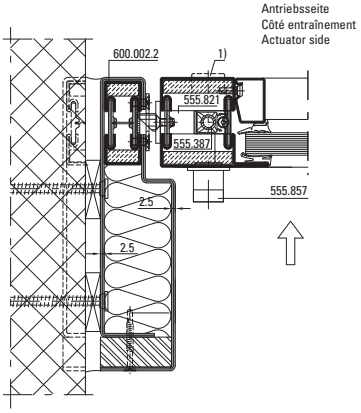

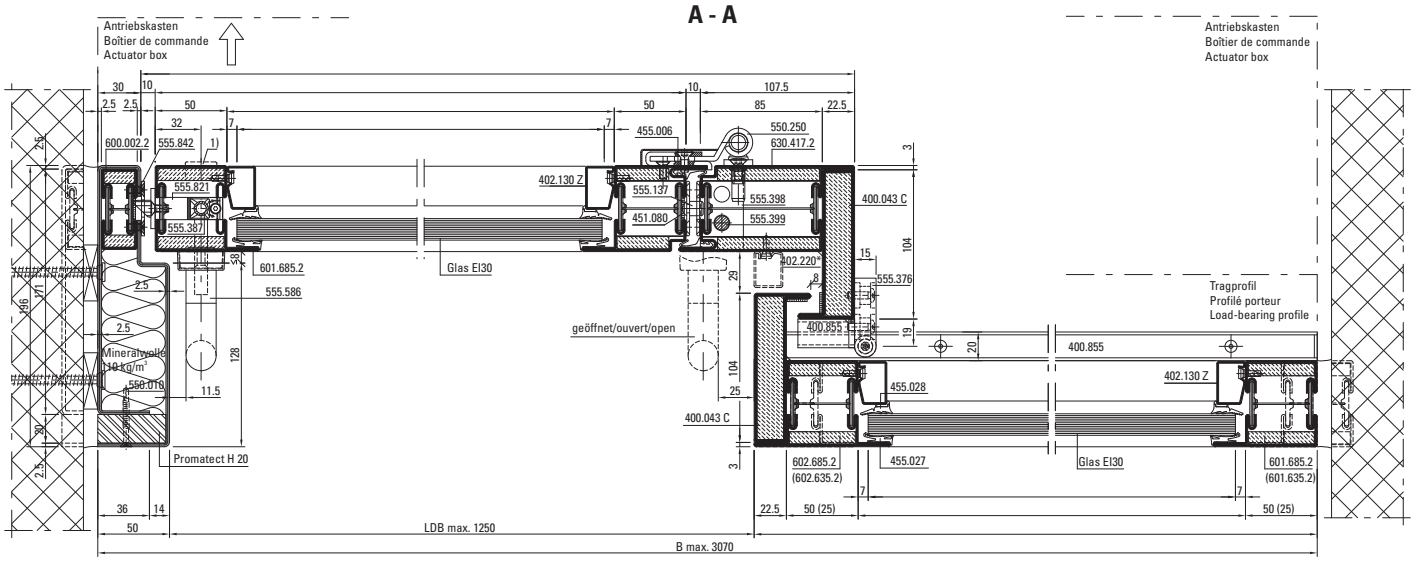

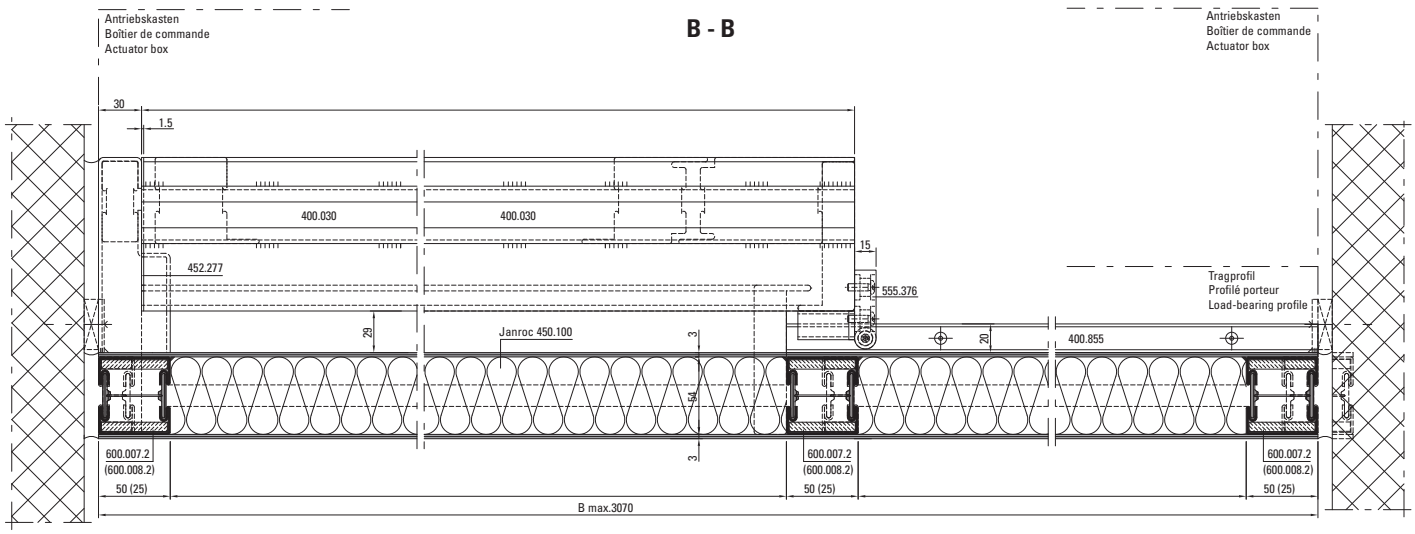

Schnitt C-C siehe CAD-Zeichnung D-115-S-006
Coupe C-C voir dessin DAO D-115-S-006
For section detail C-C, see CAD drawing D-115-S-006

Ansicht von aussen
Vue de l'extérieur
View from outside

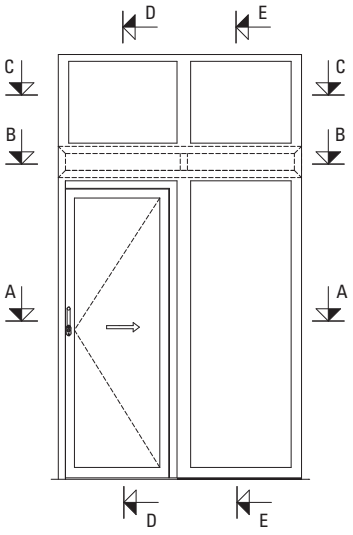

* 402.220 Z optional

** variabel, entsprechend Antriebs-Lieferant (Dorma, GEZE, Gilgen, Record, Tormax)
** variable, comme prescrit par le fournisseur d'entraînement (Dorma, GEZE, Gilgen, Record, Tormax)
** variable, in accordance with actuator supplier (Dorma, GEZE, Gilgen, Record, Tormax)

1) Zylinder optional (Interventions-Möglichkeit durch Feuerwehr)
1) Cylindre en option (possibilité d'intervention par les pompiers)
1) Cylinder optional (to allow intervention by the fire brigade)

Typ K6
Schiebetüre 1-flügelig mit Seitenteilen und Oberlicht, Break-In Fluchttürfunktion

Type K6
Porte coulissante à 1 vantail avec parties latérales et imposte, fonction porte de secours Break-In

Typ K6
Single-leaf sliding door with side lights and top light, Break-In emergency exit function

D - D

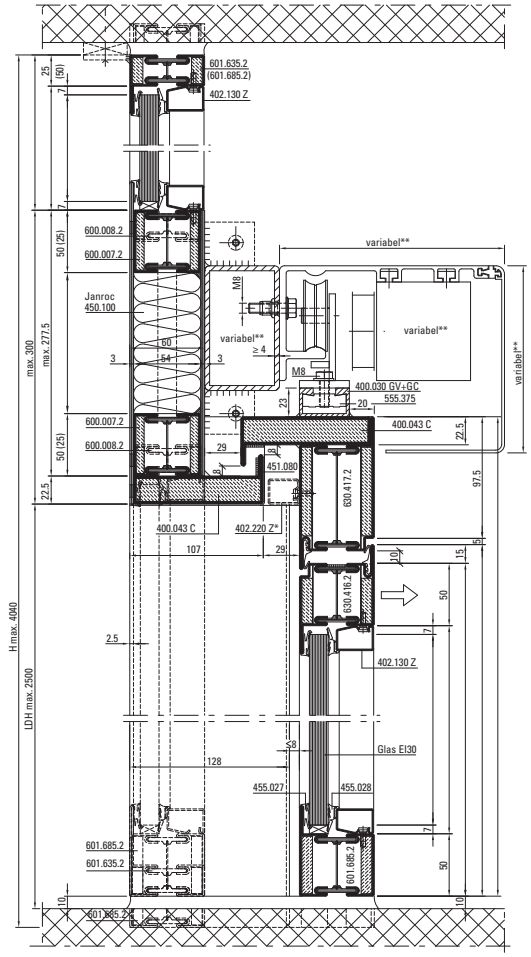

E - E

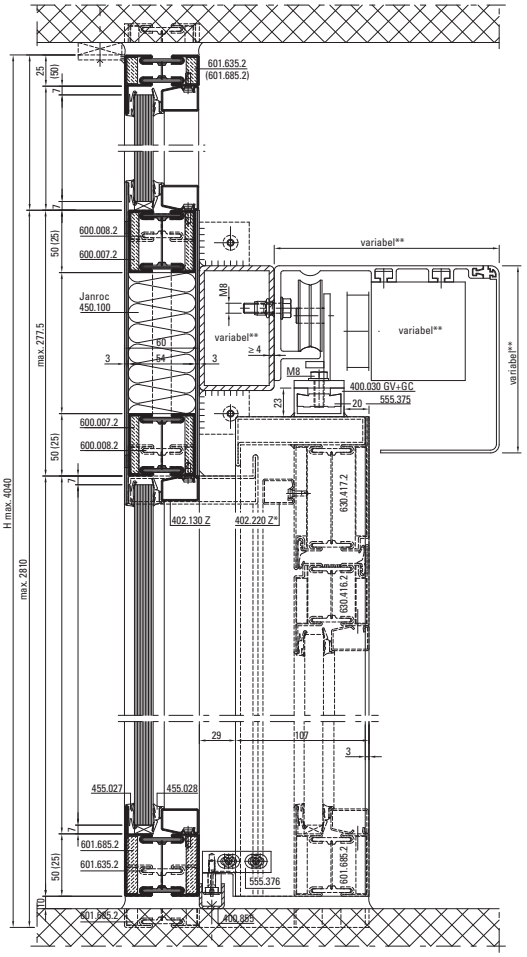

Stossausbildung Abkantbleche im Sturzbereich

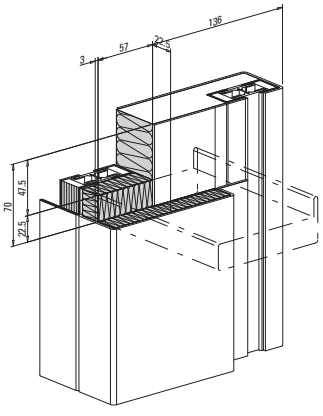

Jonction tôles pliées dans la zone du linteau

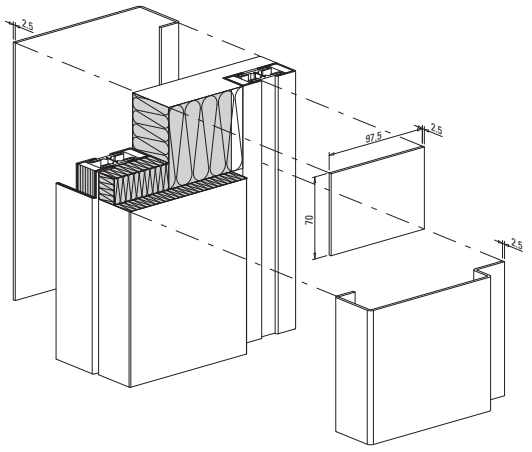

Joint construction, formed sheets in lintel area

Variante: Flachdrücker 555.857
Variante: poignée plate 555.857
Option: flat handle 555.857

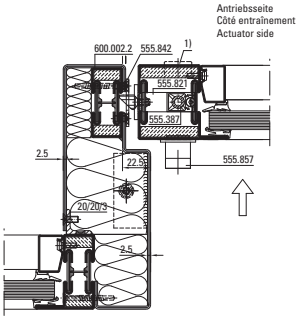

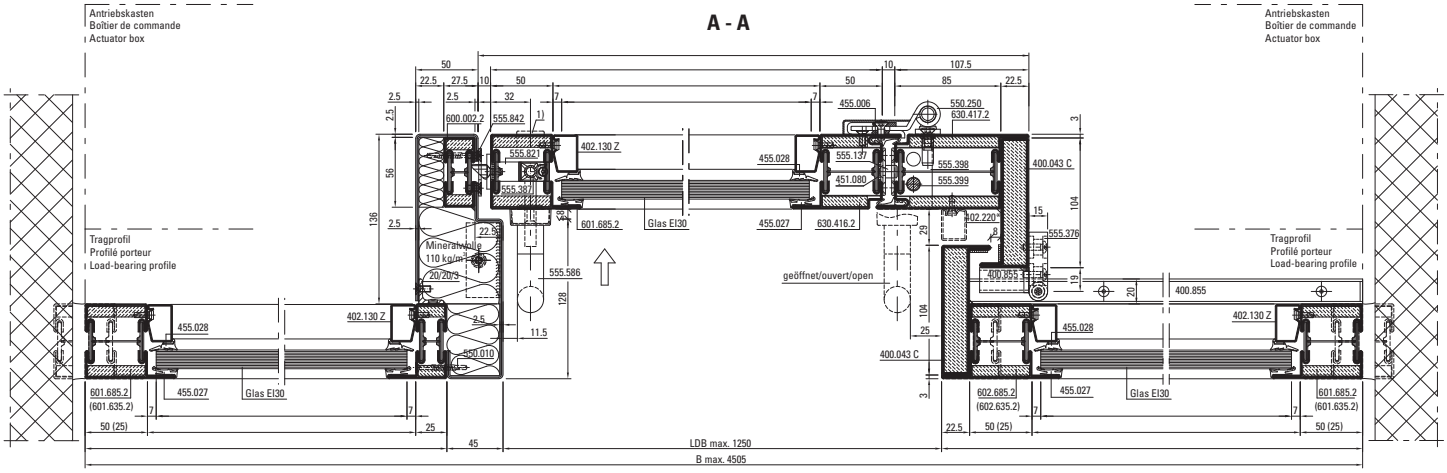

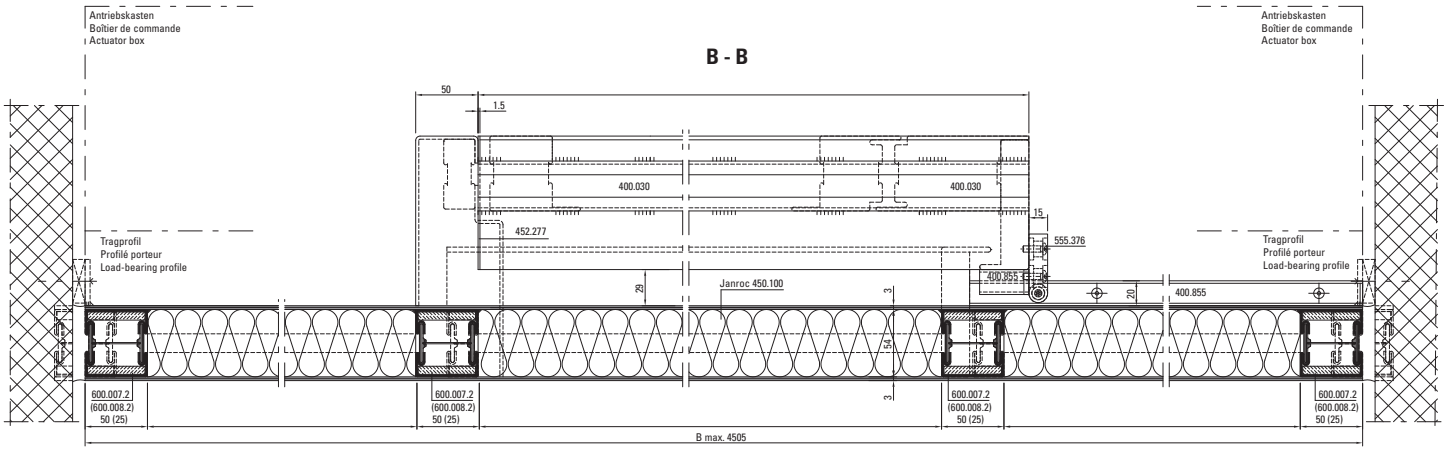

Schnitt C-C siehe CAD-Zeichnung D-115-S-004
Coupe C-C voir dessin DAO D-115-S-004
For section detail C-C, see CAD drawing D-115-S-004

0 10 20 30 40 50 mm

* 402.220 Z optional

** variabel, entsprechend Antriebs-Lieferant (Dorma, GEZE, Gilgen, Record, Tormax)
** variable, comme prescrit par le fournisseur d'entraînement (Dorma, GEZE, Gilgen, Record, Tormax)
** variable, in accordance with actuator supplier (Dorma, GEZE, Gilgen, Record, Tormax)

1) Zylinder optional (Interventions-Möglichkeit durch Feuerwehr)
1) Cylindre en option (possibilité d'intervention par les pompiers)
1) Cylinder optional (to allow intervention by the fire brigade)

Ansicht von aussen
Vue de l'extérieur
View from outside

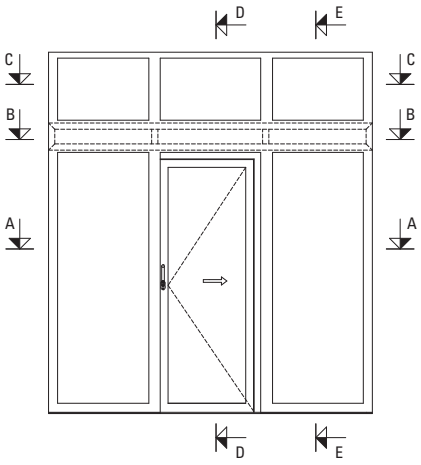

Typ K8
Schiebetüre 2-flügelig,
hinter Mauerwerk,
Break-In Fluchttürfunktion

Type K8
Porte coulissante à 2 vantaux,
derrière la maçonnerie,
fonction porte de secours Break-In

Typ K8
Double-leaf sliding door,
behind masonry,
Break-In emergency exit function

C - C

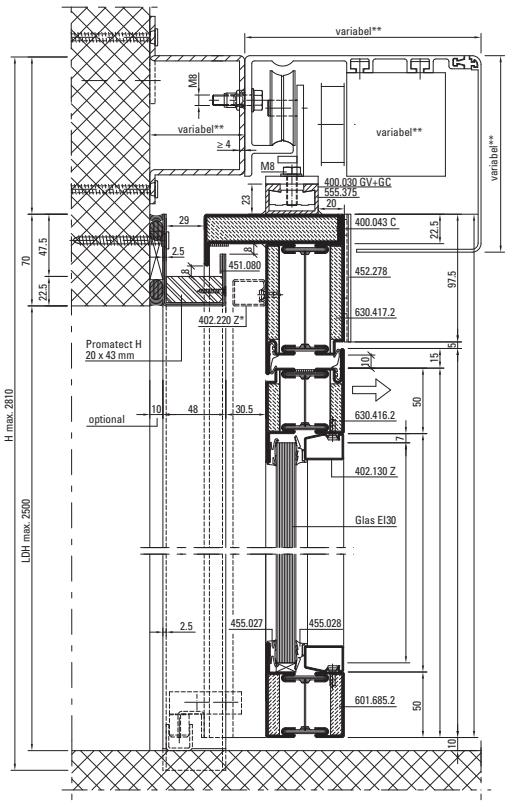

D - D

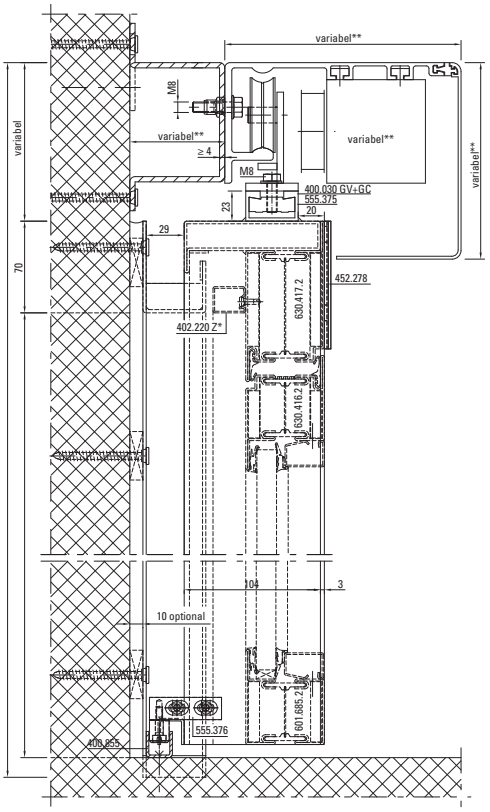

Alternative: 3D Anschraubband
Variante: paumelle à visser 3D
Option: 3D screw-on hinge

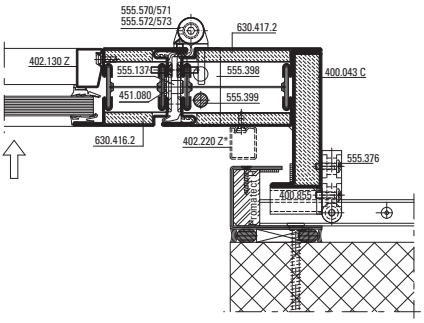

Alternative: Anschweissband
Variante: paumelle à souder
Option: weld-on hinge

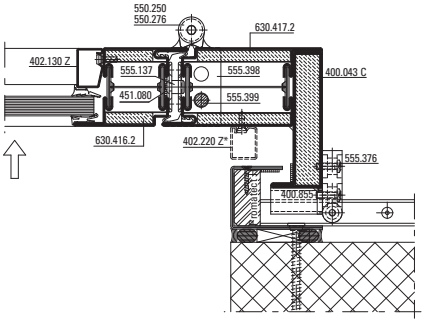

Variante: Flachdrücker 555.857
Variante: poignée plate 555.857
Option: Flat handle 555.857

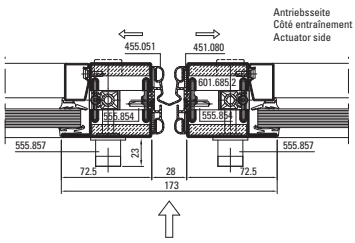

A - A

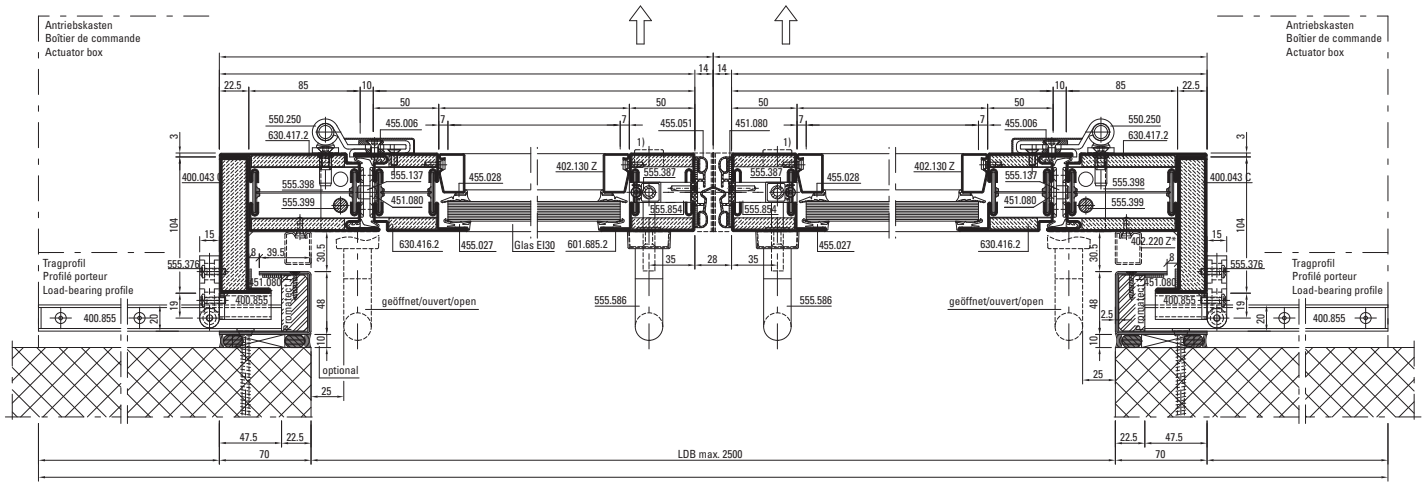

B - B

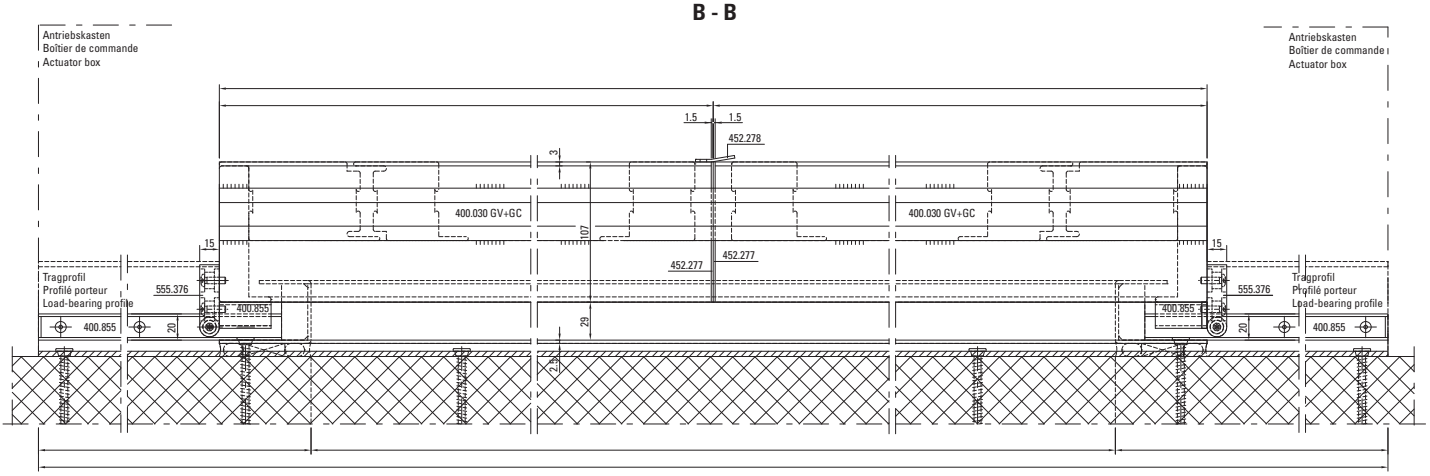

Ansicht von aussen
Vue de l'extérieur
View from outside

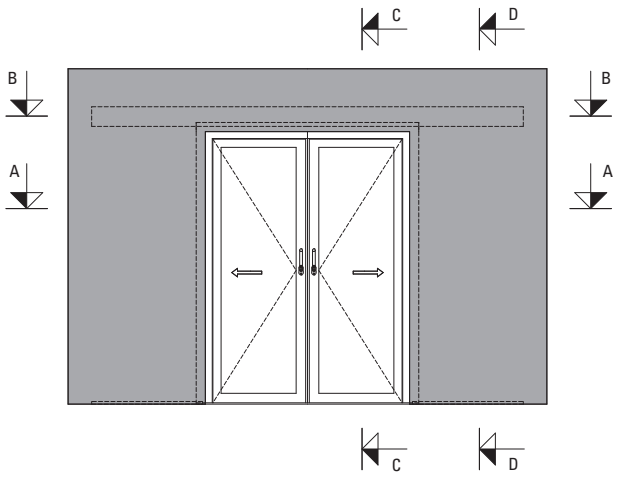

* 402.220 Z optional

** variabel, entsprechend Antriebs-Lieferant (Dorma, GEZE, Gilgen, Record, Tormax)
** variable, comme prescrit par le fournisseur d'entraînement (Dorma, GEZE, Gilgen, Record, Tormax)
** variable, in accordance with actuator supplier (Dorma, GEZ E, Gilgen, Record, Tormax)

1) Zylinder optional (Interventions-Möglichkeit durch Feuerwehr)
1) Cylindre en option (possibilité d'intervention par les pompiers)
1) Cylinder optional (to allow intervention by the fire brigade)

Typ K9
Schiebetüre 2-flügelig mit Oberlicht, hinter Mauerwerk,
Break-In Fluchttürfunktion

Type K9
Porte coulissante à 2 vantaux avec imposte, derrière la maçonnerie,
fonction porte de secours Break-In

Typ K9
Double-leaf sliding door with top light, behind masonry,
Break-In emergency exit function

D - D

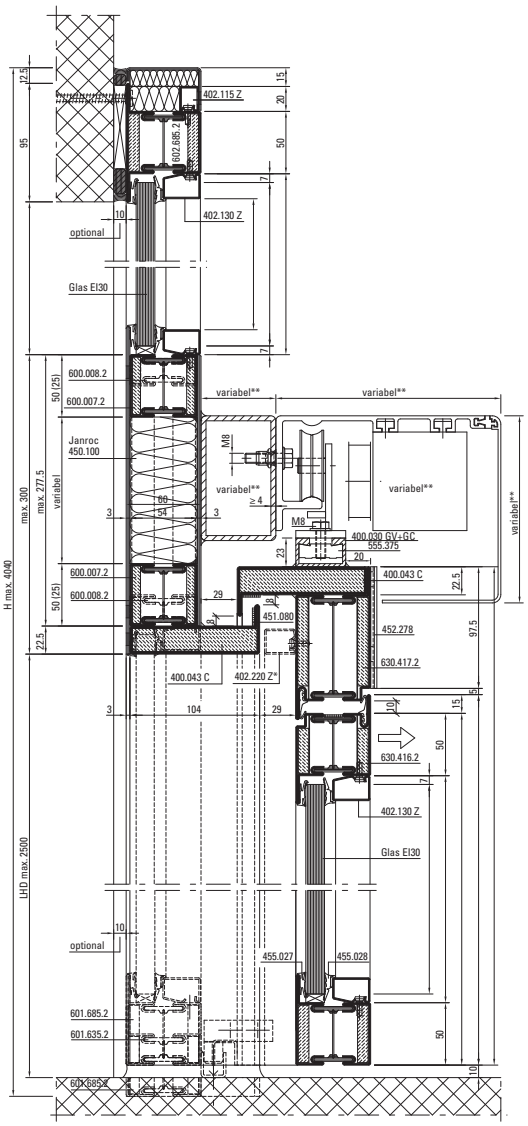

E - E

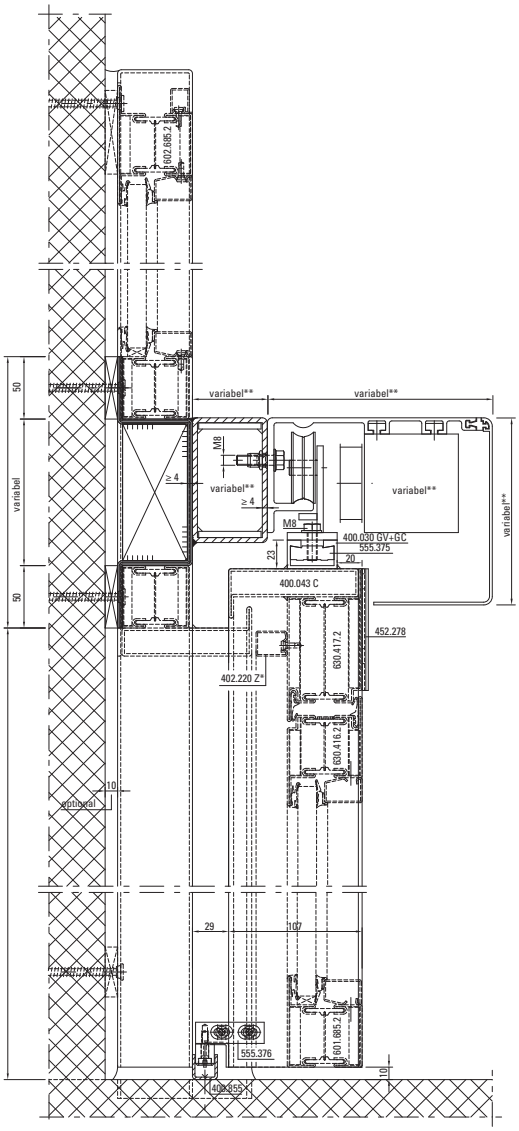

Variante: Flachdrücker 555.857
Variante: poignée plate 555.857
Option: Flat handle 555.857

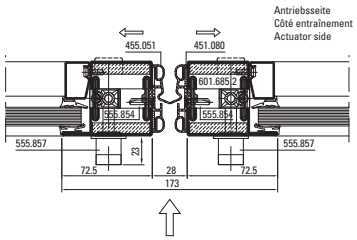

A - A

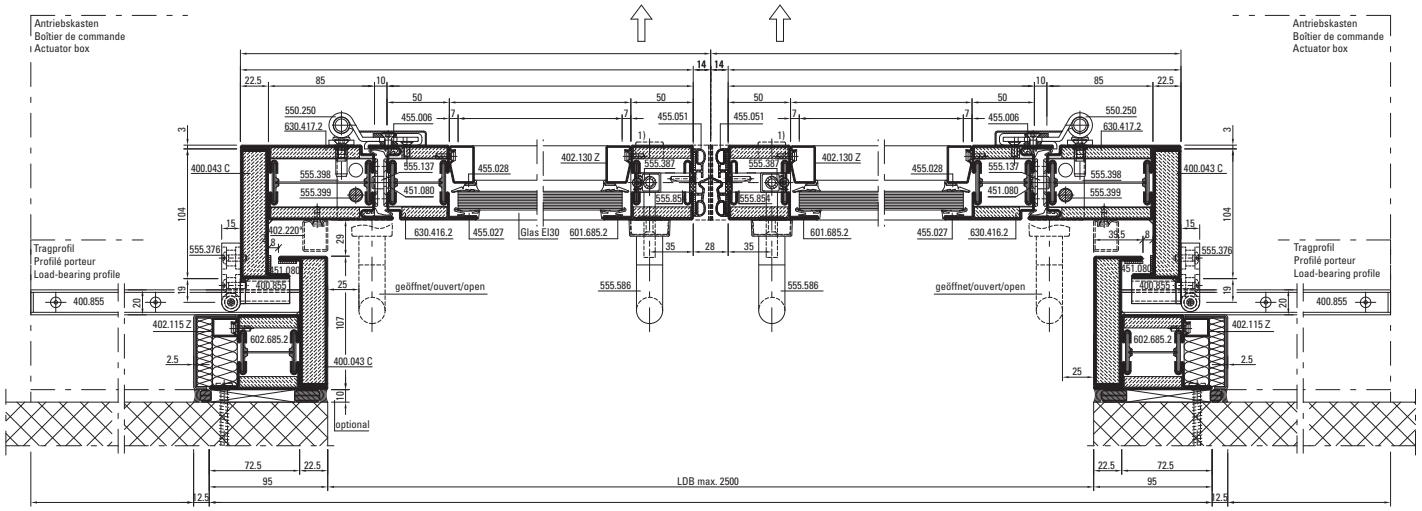

B - B

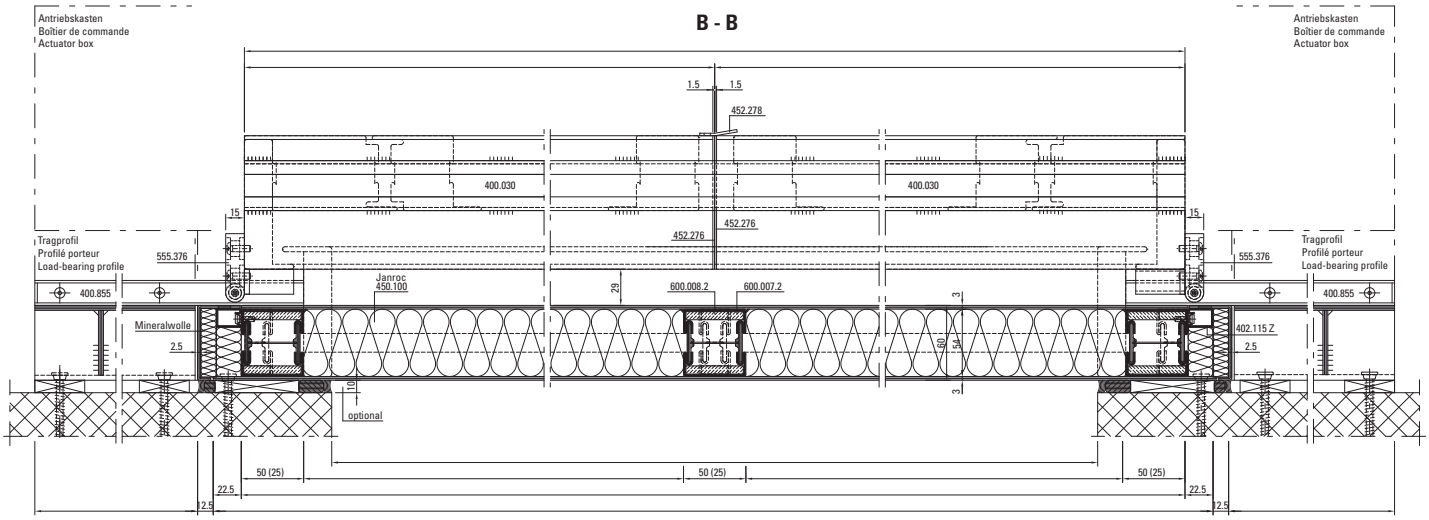

Schnitt C-C siehe CAD-Zeichnung D-115-S-010
Coupe C-C voir dessin DAO D-115-S-010
For section detail C-C, see CAD drawing D-115-S-010

Ansicht von aussen
Vue de l'extérieur
View from outside

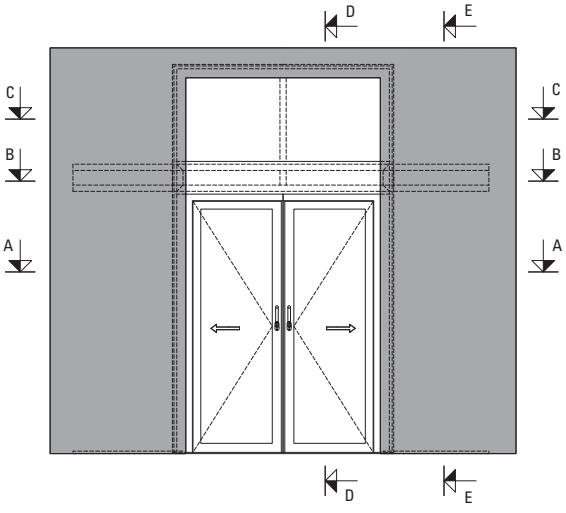

* 402.220 Z optional

** variabel, entsprechend Antriebs-Lieferant (Dorma, GEZE, Gilgen, Record, Tormax)
** variable, comme prescrit par le fournisseur d'entraînement (Dorma, GEZE, Gilgen, Record, Tormax)
** variable, in accordance with actuator supplier (Dorma, GEZE, Gilgen, Record, Tormax)

1) Zylinder optional (Interventions-Möglichkeit durch Feuerwehr)
1) Cylindre en option (possibilité d'intervention par les pompiers)
1) Cylinder optional (to allow intervention by the fire brigade)

Typ K1
Schiebetüre 1-flügelig,
hinter Mauerwerk,
Break-In Fluchttürfunktion

Type K1
Porte coulissante à 1 vantail,
derrière la maçonnerie,
fonction porte de secours Break-In

Typ K1
Single-leaf sliding door,
behind masonry,
Break-In emergency exit function

C - C

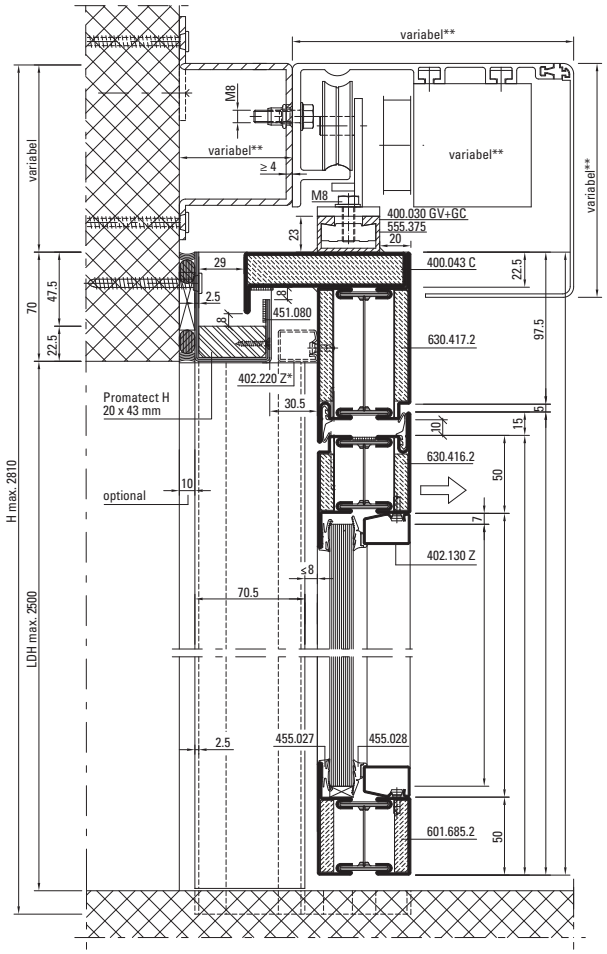

D - D

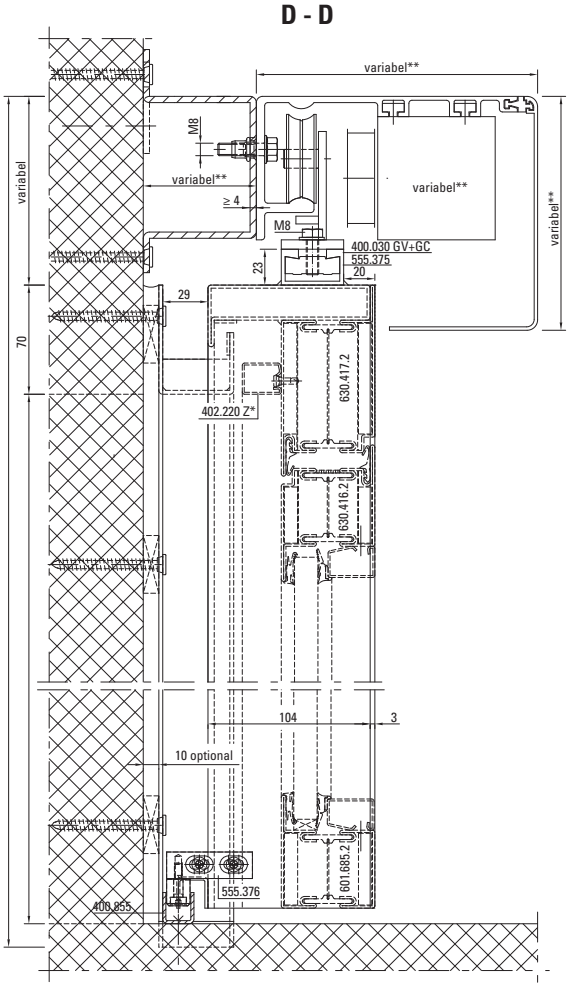

Stossausbildung Abkantbleche
im Sturzbereich

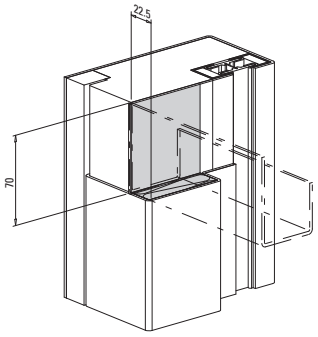

Jonction tôles pliées dans la zone
du linteau

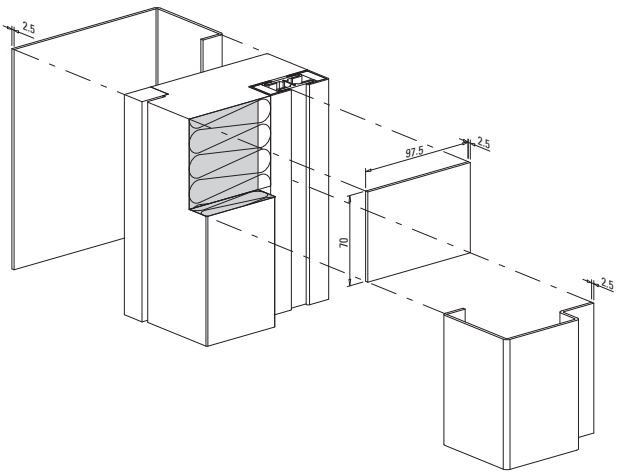

Joint construction,
formed sheets in lintel area

Variante: Flachdrücker 555.857
Variante: poignée plate 555.857
Option: flat handle 555.857

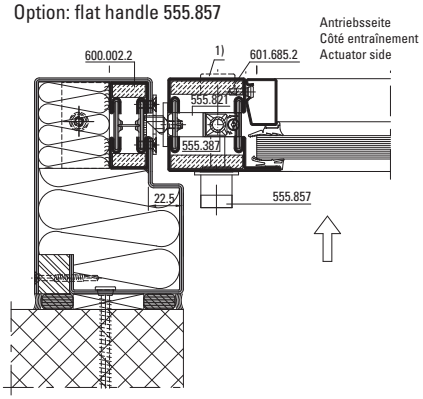

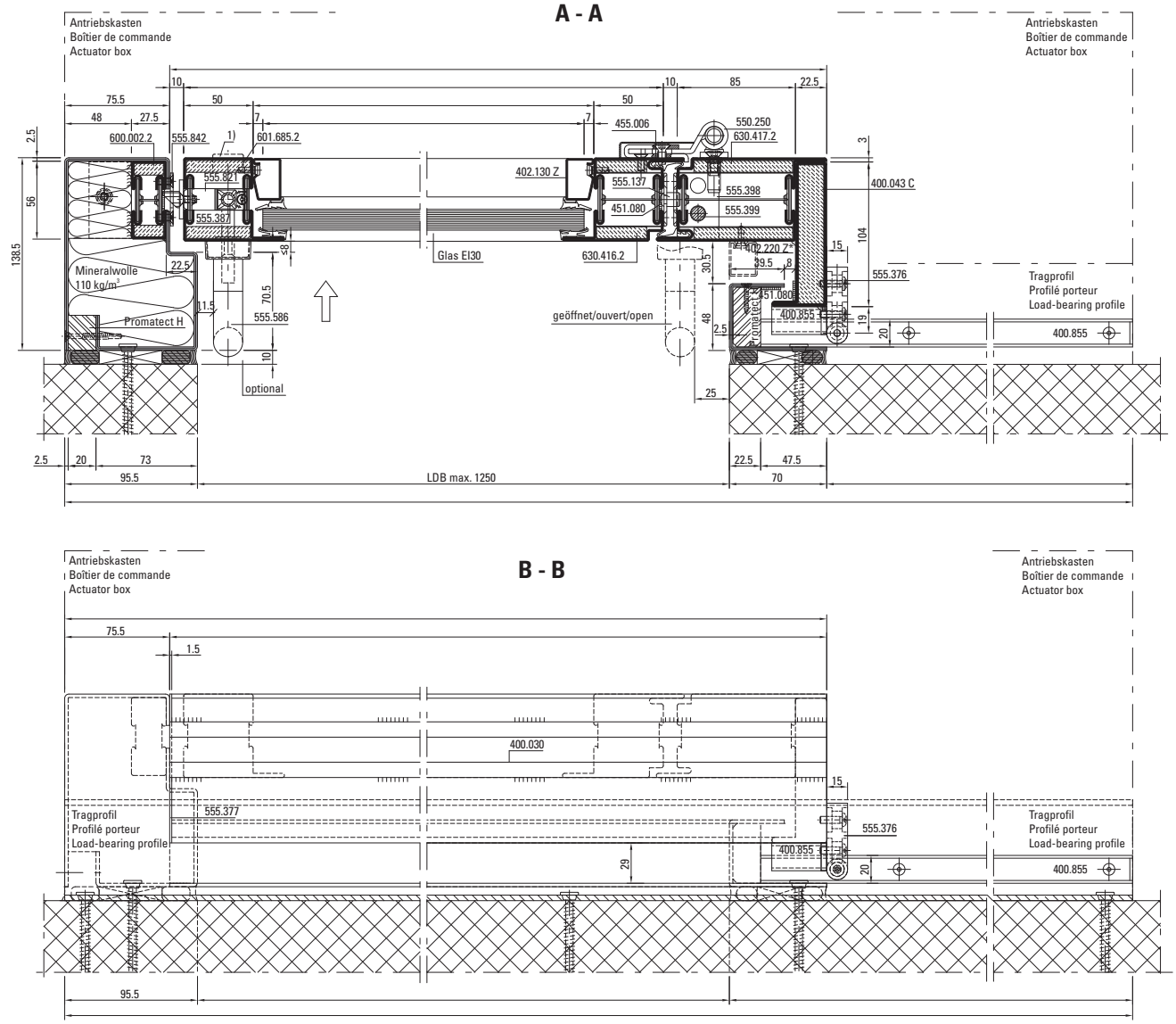

Ansicht von aussen
Vue de l'extérieur
View from outside

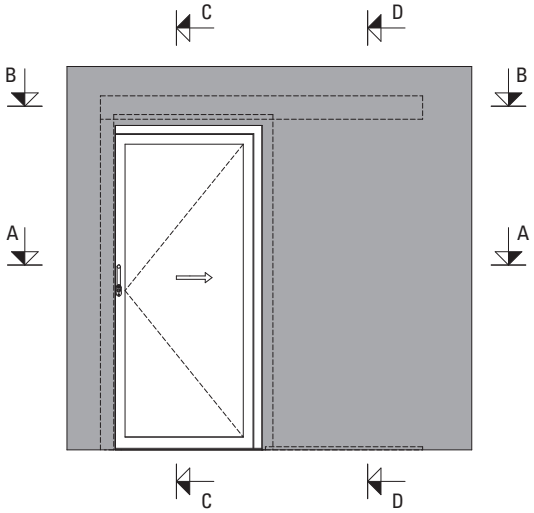

* 402.220 Z optional

** variabel, entsprechend Antriebs-Lieferant (Dorma, GEZE, Gilgen, Record, Tormax)
** variable, comme prescrit par le fournisseur d'entraînement (Dorma, GEZE, Gilgen, Record, Tormax)
** variable, in accordance with actuator supplier (Dorma, GEZE, Gilgen, Record, Tormax)

1) Zylinder optional (Interventions-Möglichkeit durch Feuerwehr)
1) Cylindre en option (possibilité d'intervention par les pompiers)
1) Cylinder optional (to allow intervention by the fire brigade)

Typ K2
Schiebetüre 1-flügelig mit Oberlicht, hinter Mauerwerk, Break-In Fluchttürfunktion

Type K2
Porte coulissante à 1 vantail avec imposte, derrière la maçonnerie, fonction porte de secours Break-In

Typ K2
Single-leaf sliding door with top light, behind masonry, Break-In emergency exit function

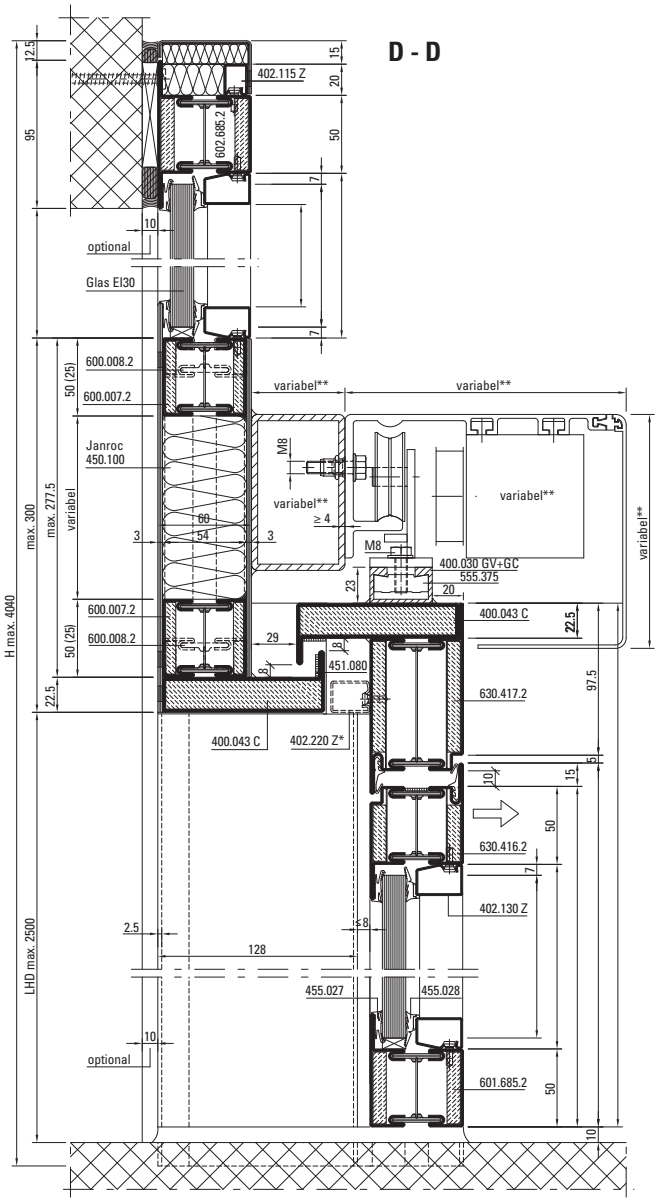

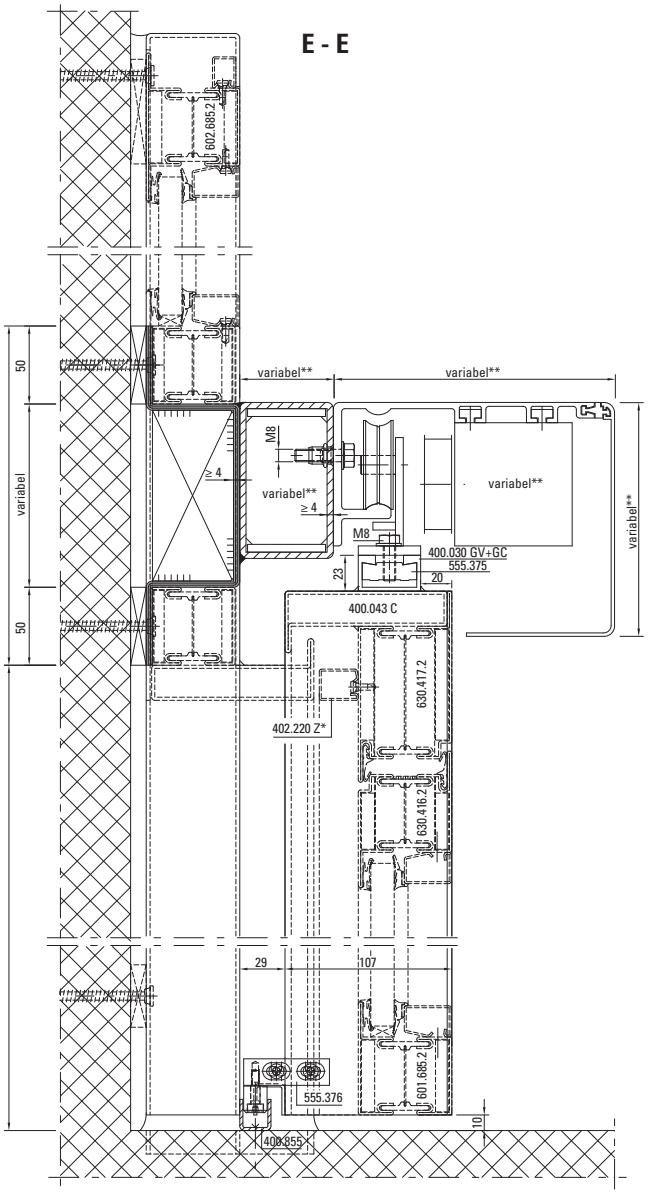

Stossausbildung Abkantbleche im Sturzbereich

Jonction tôles pliées dans la zone du linteau

Joint construction, formed sheets in lintel area

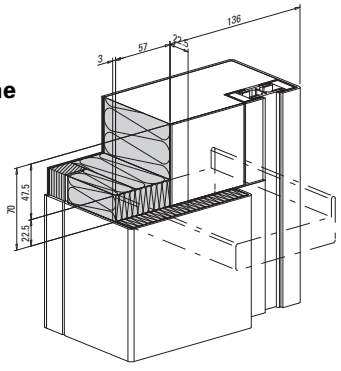

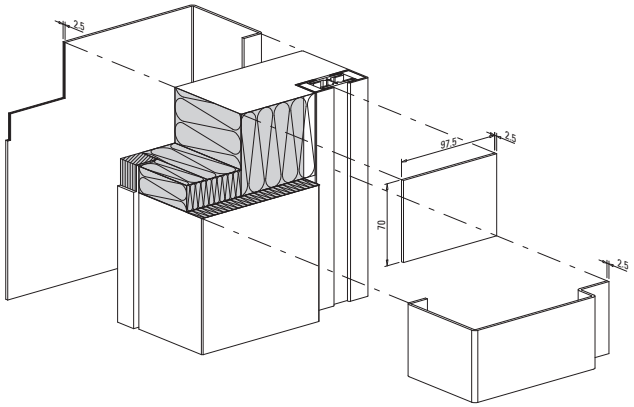

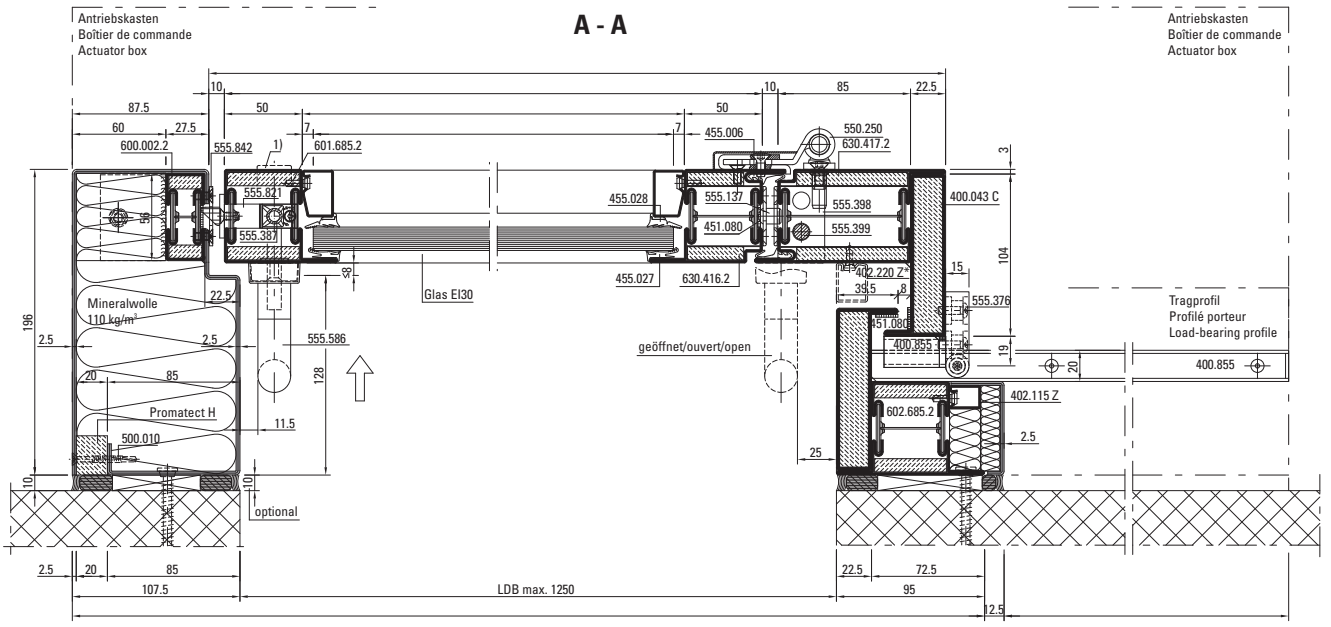

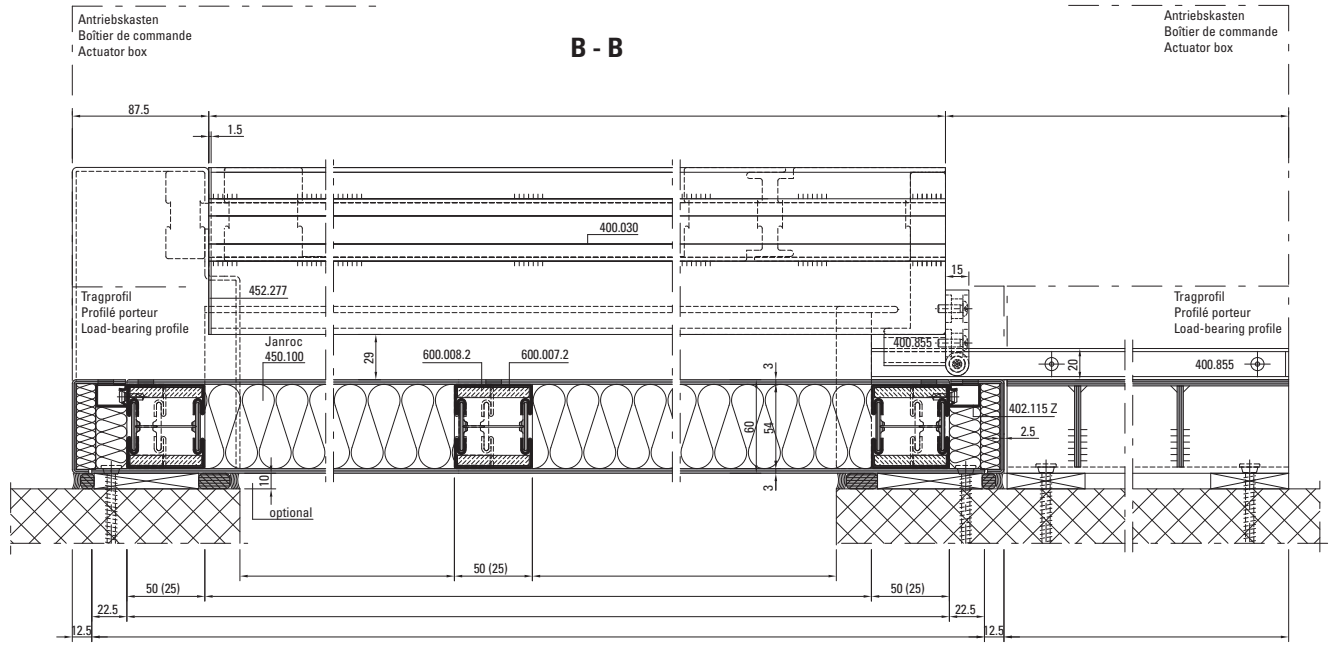

Schnitt C-C siehe CAD-Zeichnung D-115-S-008
Coupe C-C voir dessin DAO D-115-S-008
For section detail C-C, see CAD drawing D-115-S-008

Ansicht von aussen
Vue de l'extérieur
View from outside

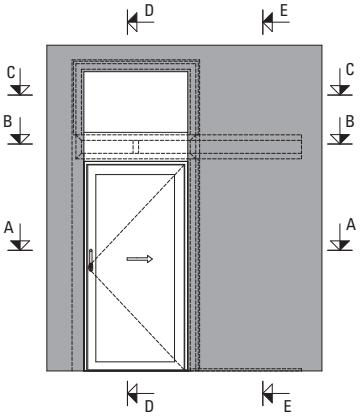

* 402.220 Z optional

** variabel, entsprechend Antriebs-Lieferant (Dorma, GEZE, Gilgen, Record, Tormax)
** variable, comme prescrit par le fournisseur d'entraînement (Dorma, GEZE, Gilgen, Record, Tormax)
** variable, in accordance with actuator supplier (Dorma, GEZE, Gilgen, Record, Tormax)

1) Zylinder optional (Interventions-Möglichkeit durch Feuerwehr)
1) Cylindre en option (possibilité d'intervention par les pompiers)
1) Cylinder optional (to allow intervention by the fire brigade)

Statische Verstärkungen **Renforts statiques** **Static reinforcements**

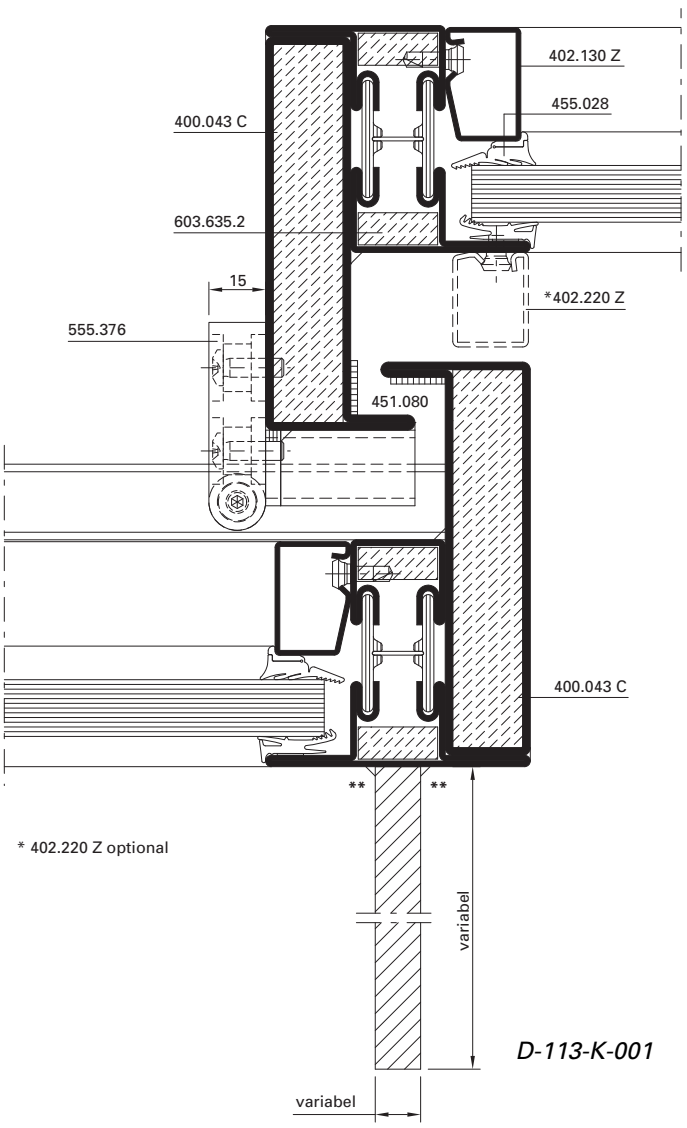

D-113-K-001

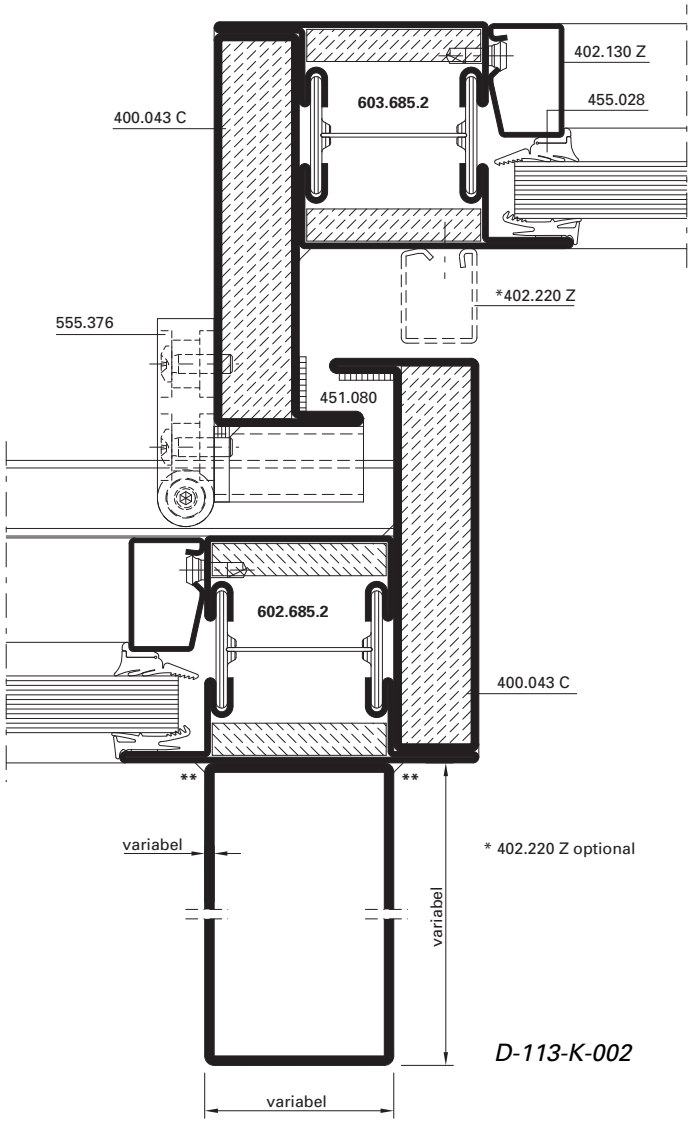

D-113-K-002

** Durchgehende Laserschweissung

** Soudage au laser en continu

** Continuous laser welding

Sturzverbreiterungen

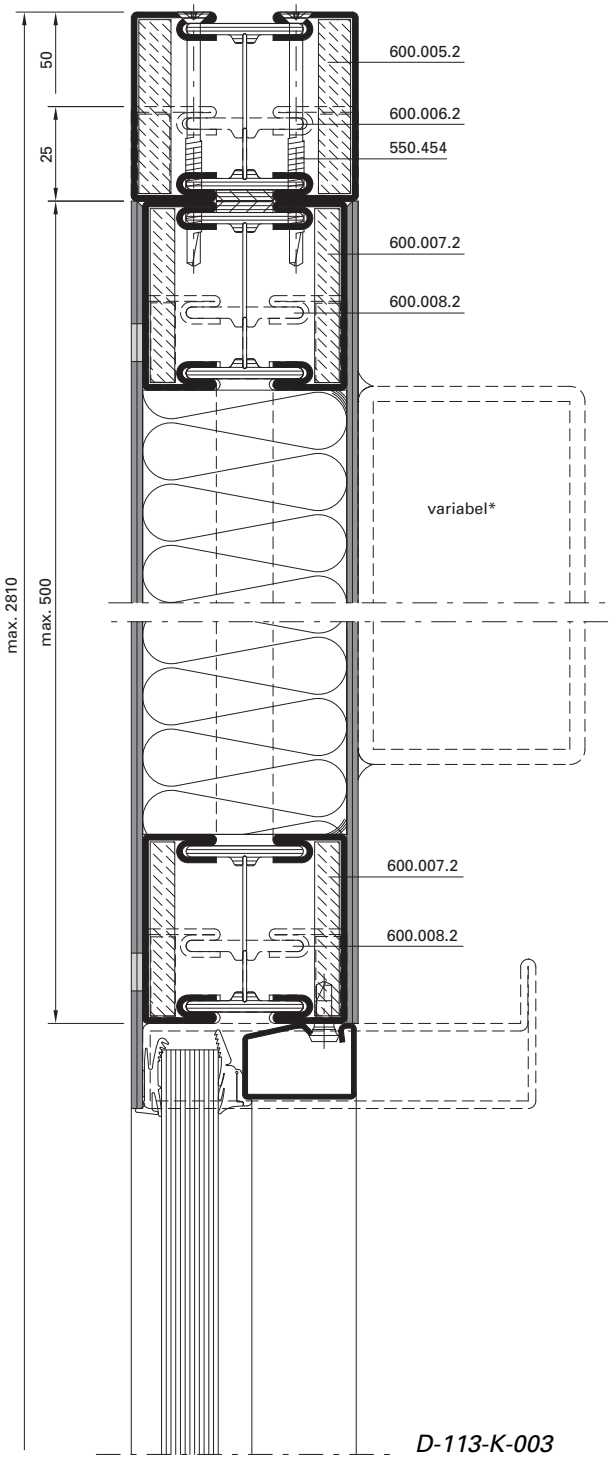

D-113-K-003

* entsprechend Antriebs-Lieferant

Élargissements de linteau

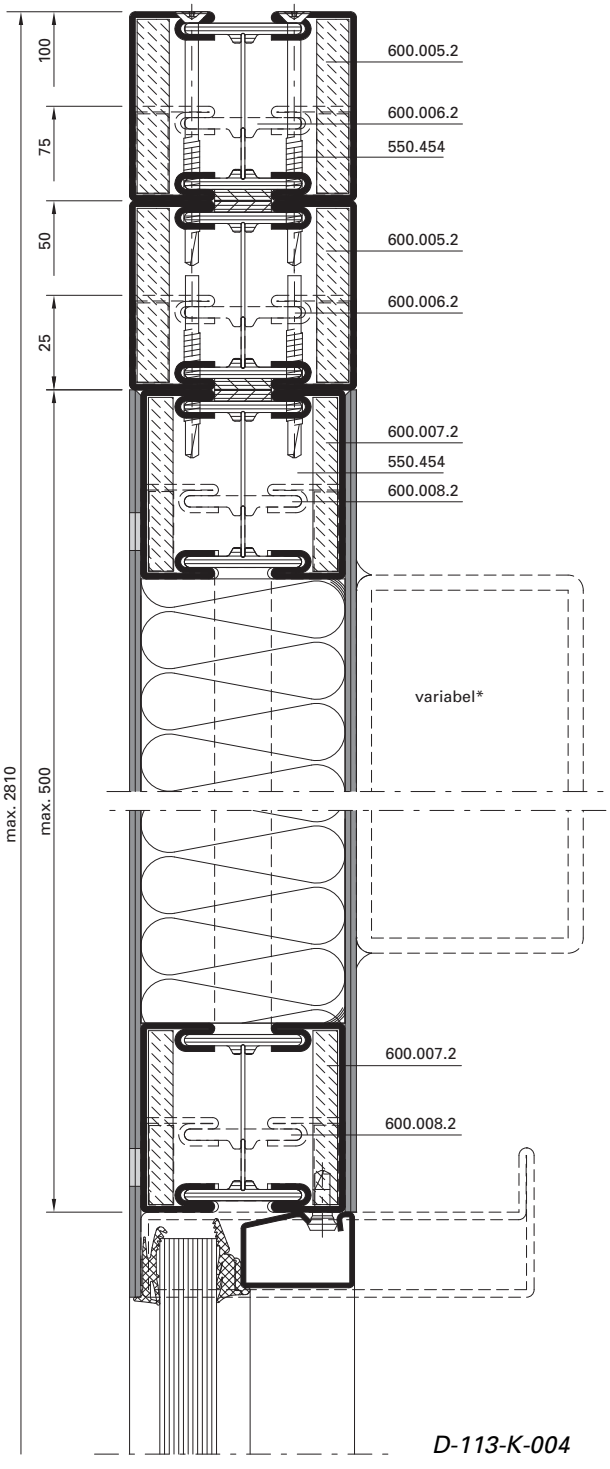

D-113-K-004

* comme prescrit par le fournisseur d'entraînement

Lintel extensions

* In accordance with actuator supplier

Sturzverbreiterungen mit Oberlicht

Élargissements de linteau avec imposte

Lintel extensions with toplight

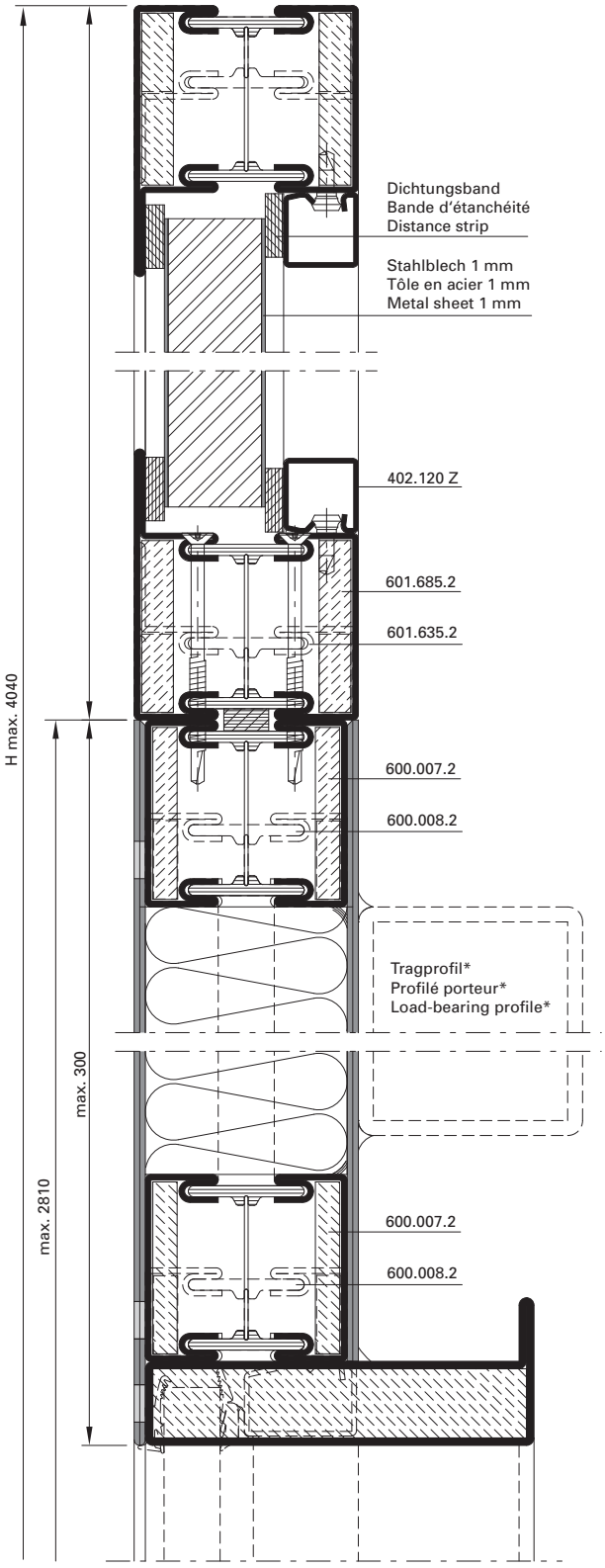

D-113-K-010

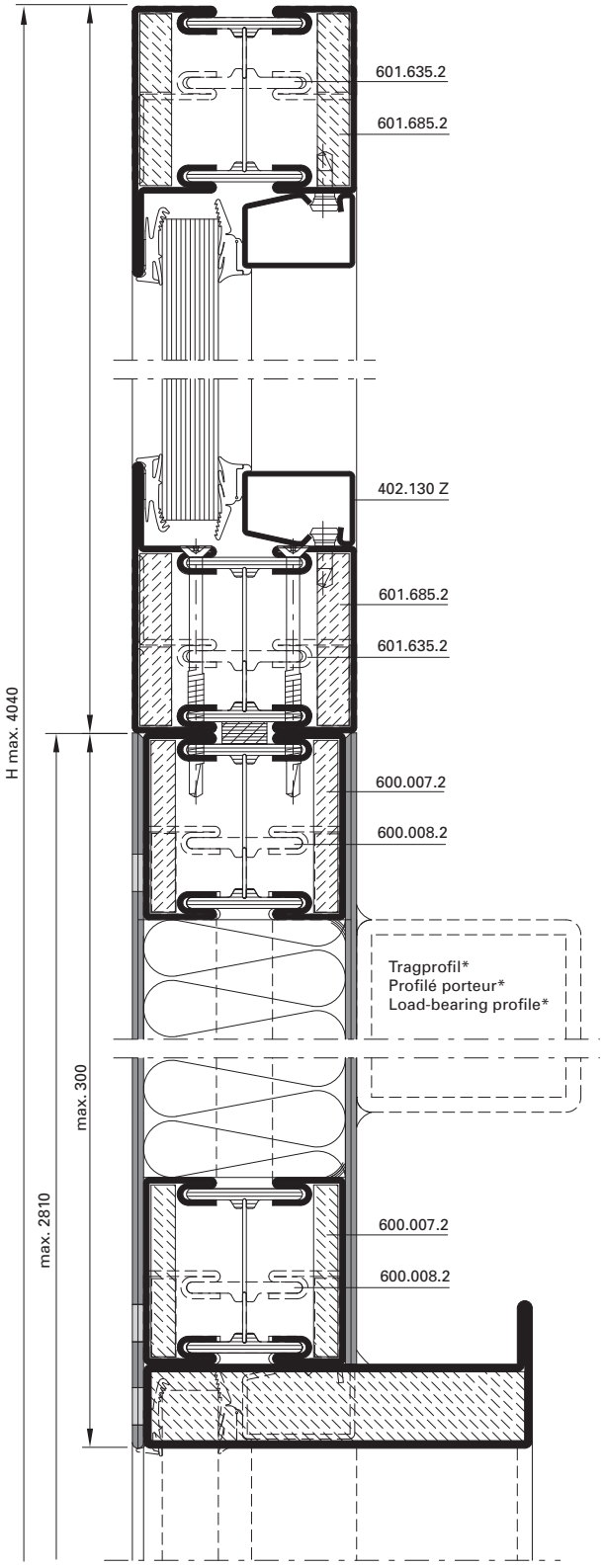

D-113-K-011

* entsprechend Antriebs-Lieferant

* comme prescrit par le fournisseur d'entraînement

* In accordance with actuator supplier

Sturzverbreiterungen mit Oberlicht

Élargissements de linteau avec imposte

Lintel extensions with toplight

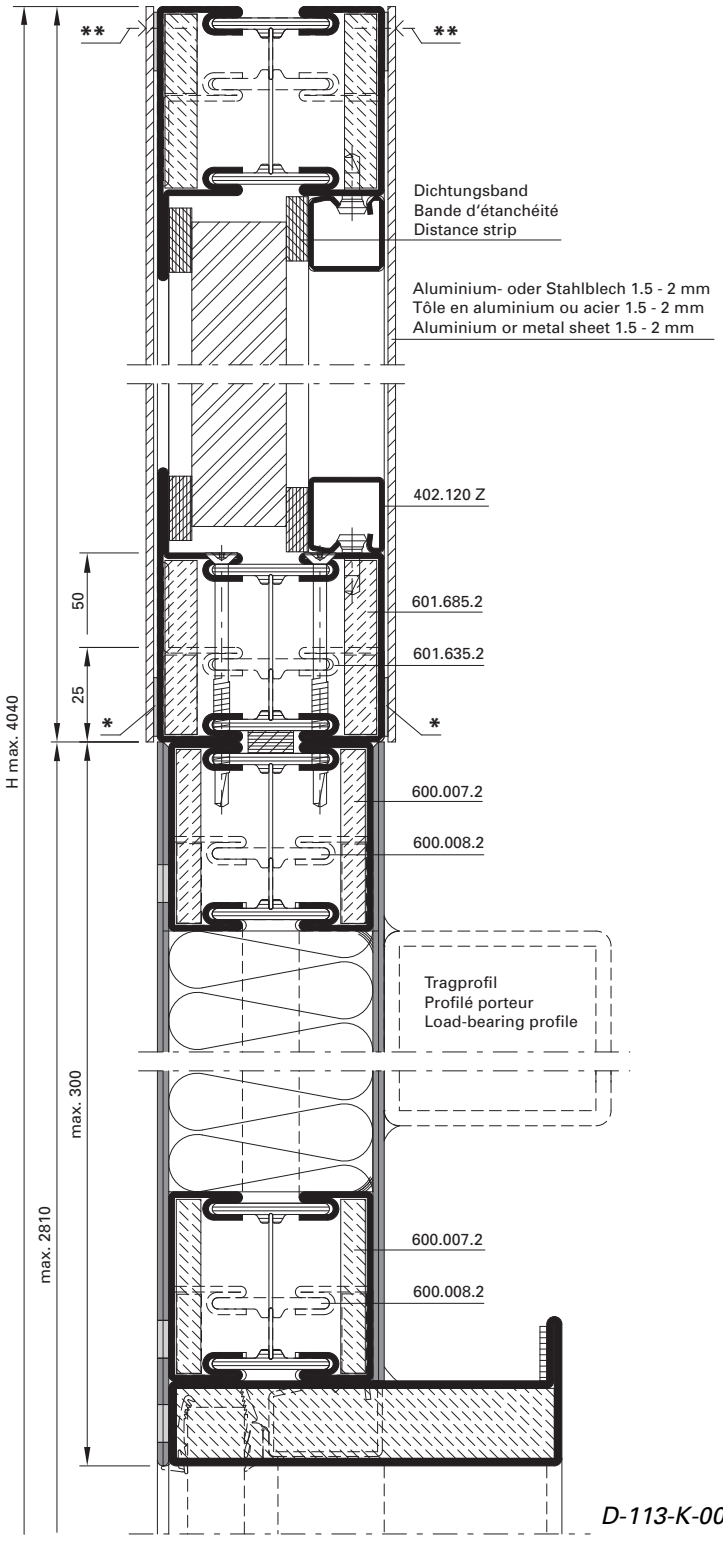

D-113-K-008

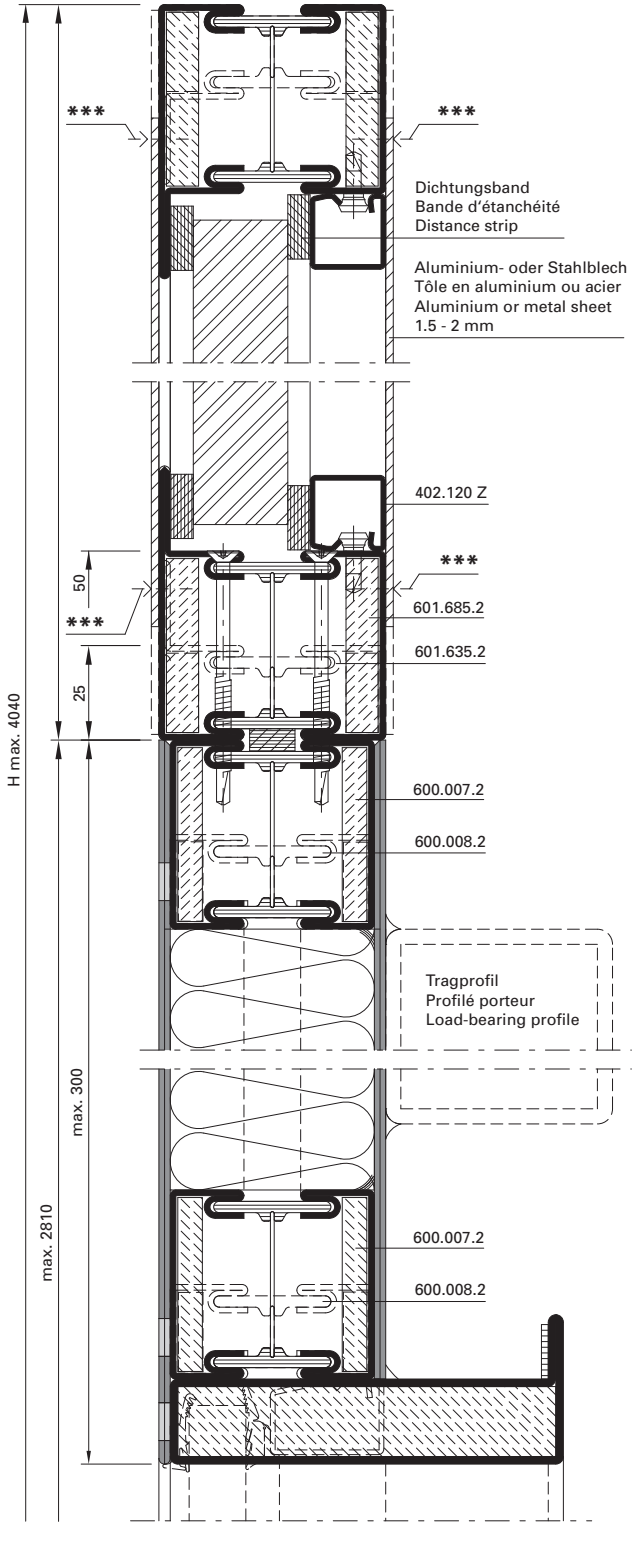

D-113-K-009

* Doppelklebeband z.B. 3M Scotch VHB 4956
** Blech oben mit min. 2 Schrauben ≥ ø 3.9 oder Stahl-Blindniete ≥ ø 4 sichern
*** Schrauben ≥ ø 3.9 oder Stahl-Blindniete ≥ ø 4

* Ruban adhésif double face, p. ex. 3M Scotch VHB 4956
** Bloquer la tôle en haut avec au moins 2 vis ≥ ø 3.9 ou écrou aveugle en acier ≥ ø 4
*** vis ≥ ø 3.9 ou écrou aveugle en acier ≥ ø 4

* Double-sided adhesive tape e.g. 3M Scotch VHB 4956
** Secure the sheet at the top using at least 2 screws ≥ ø 3.9 or blind steel rivets ≥ ø 4
*** Screws ≥ ø 3.9 or blind steel rivets ≥ ø 4

Elementstoss
Brandschutzschiebetüren-Seitenteil

Jonction des éléments partie latérale
des portes coulissantes coupe-feu

Unit joint for side section of
fire-resistant sliding doors

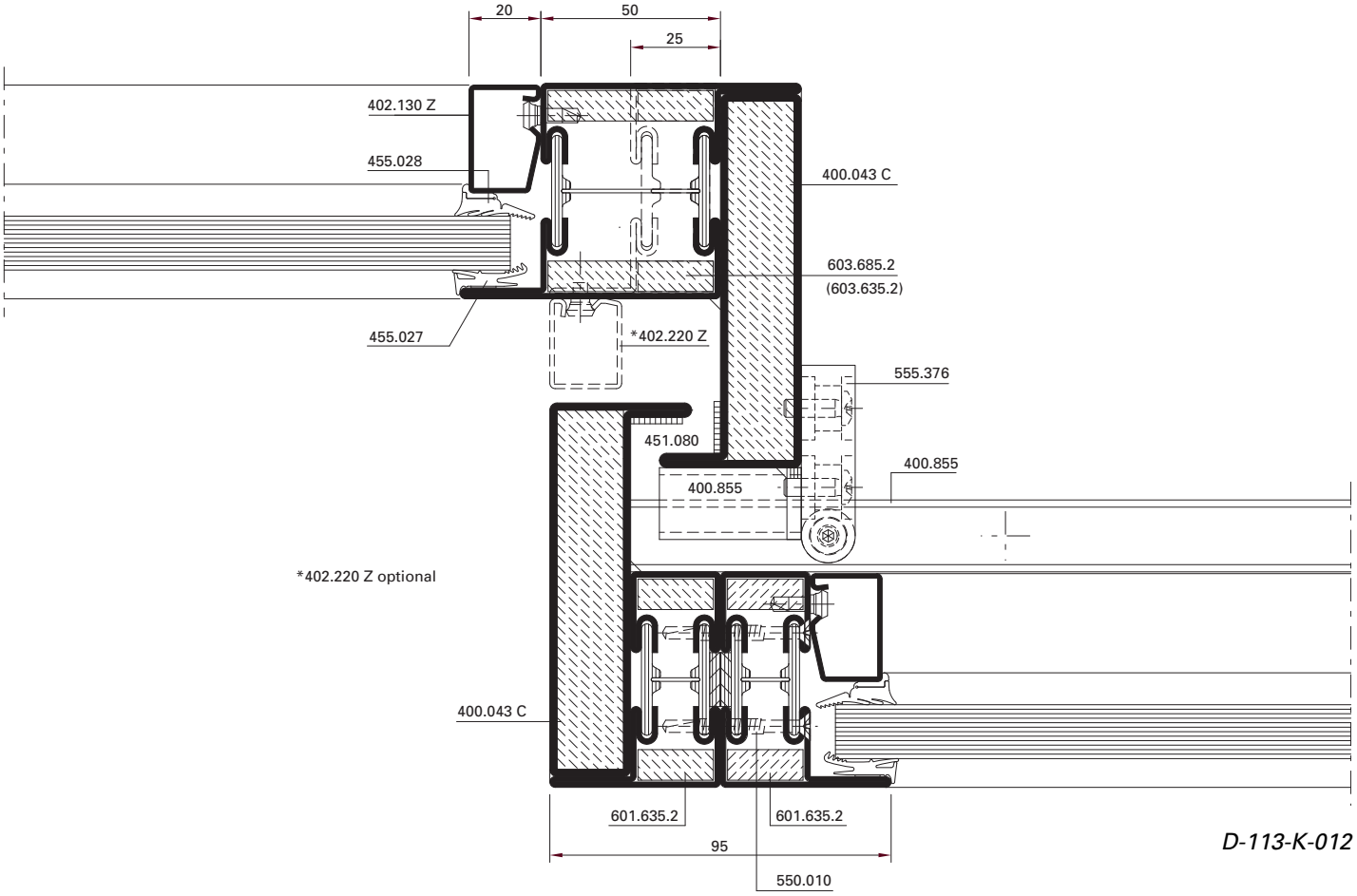

D-113-K-012

Elementstoss
Brandschutzschiebetüren-Seitenteil

Jonction des éléments partie latérale
des portes coulissantes coupe-feu

Unit joint for side section of
fire-resistant sliding doors

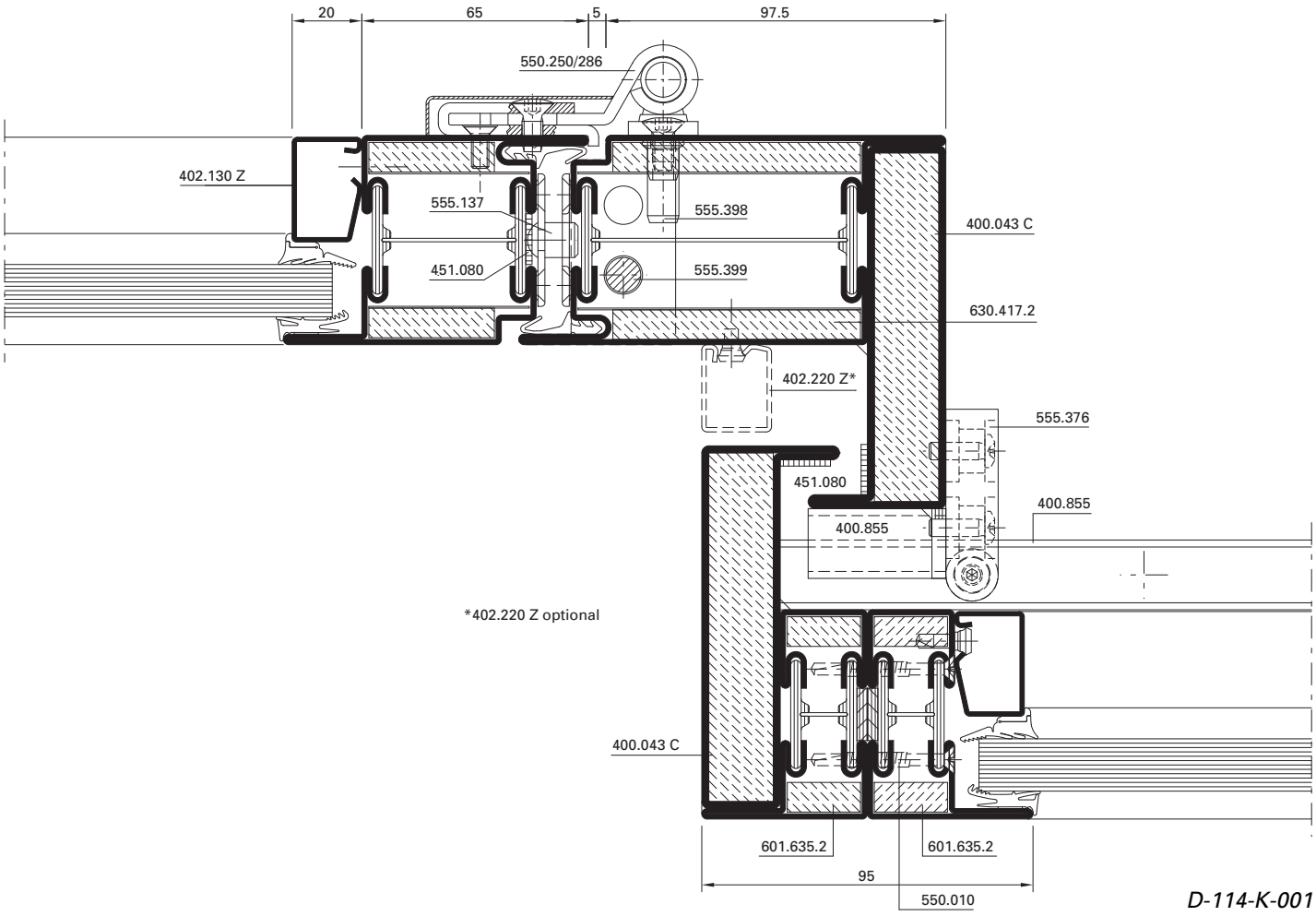

D-114-K-001

Elementstoss-Ausbildung | **Formation de la jonction d'éléments** | **Unit joint construction**

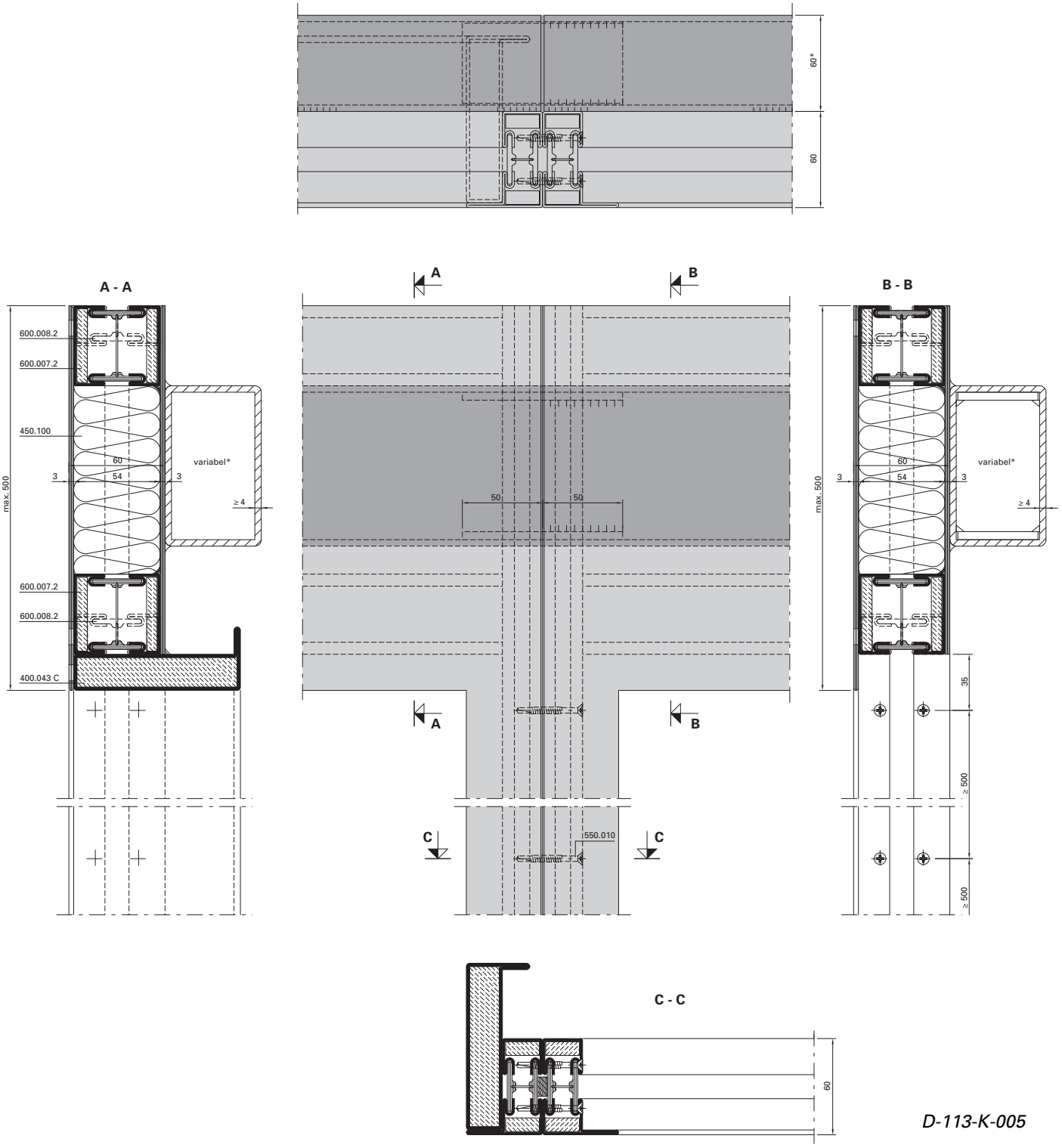

D-113-K-005

* Tragprofil variabel entsprechend Antriebs-Lieferant

* Profilé porteur variable comme prescrit par le fournisseur d'entraînement

* Load-bearing profile is variable in accordance with the actuator supplier

Elementstoss-Ausbildung Oberlicht

Formation de la jonction d'éléments imposte

Unit joint construction for toplight

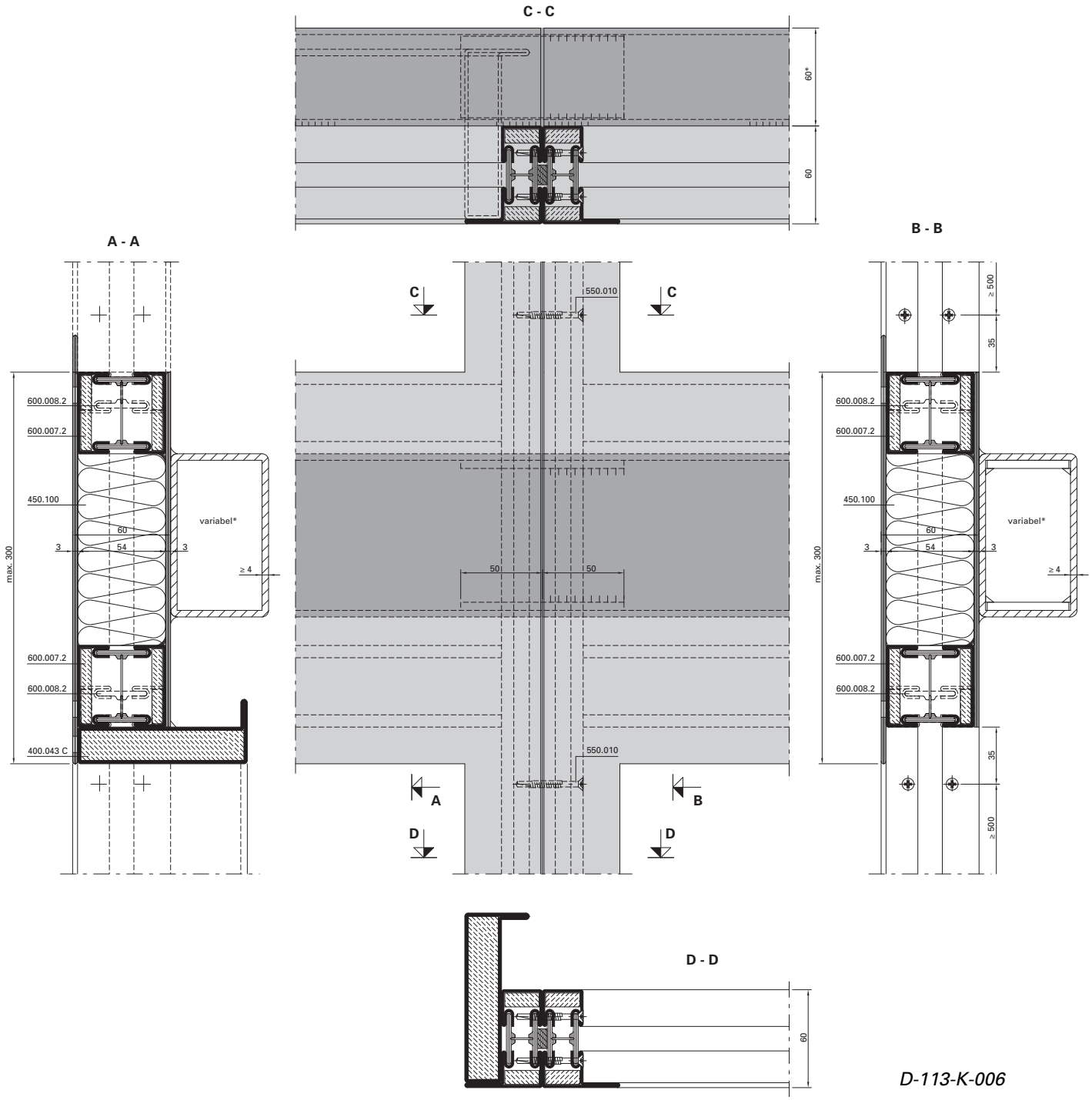

D-113-K-006

* Tragprofil variabel entsprechend Antriebs-Lieferant

* Profilé porteur variable comme prescrit par le fournisseur d'entraînement

* Load-bearing profile is variable in accordance with the actuator supplier

Elementstoss-Ausbildung
Schiebetür-Oberlicht

Formation de la jonction d'éléments
imposte de porte coulissante

Unit joint construction
for sliding door toplight

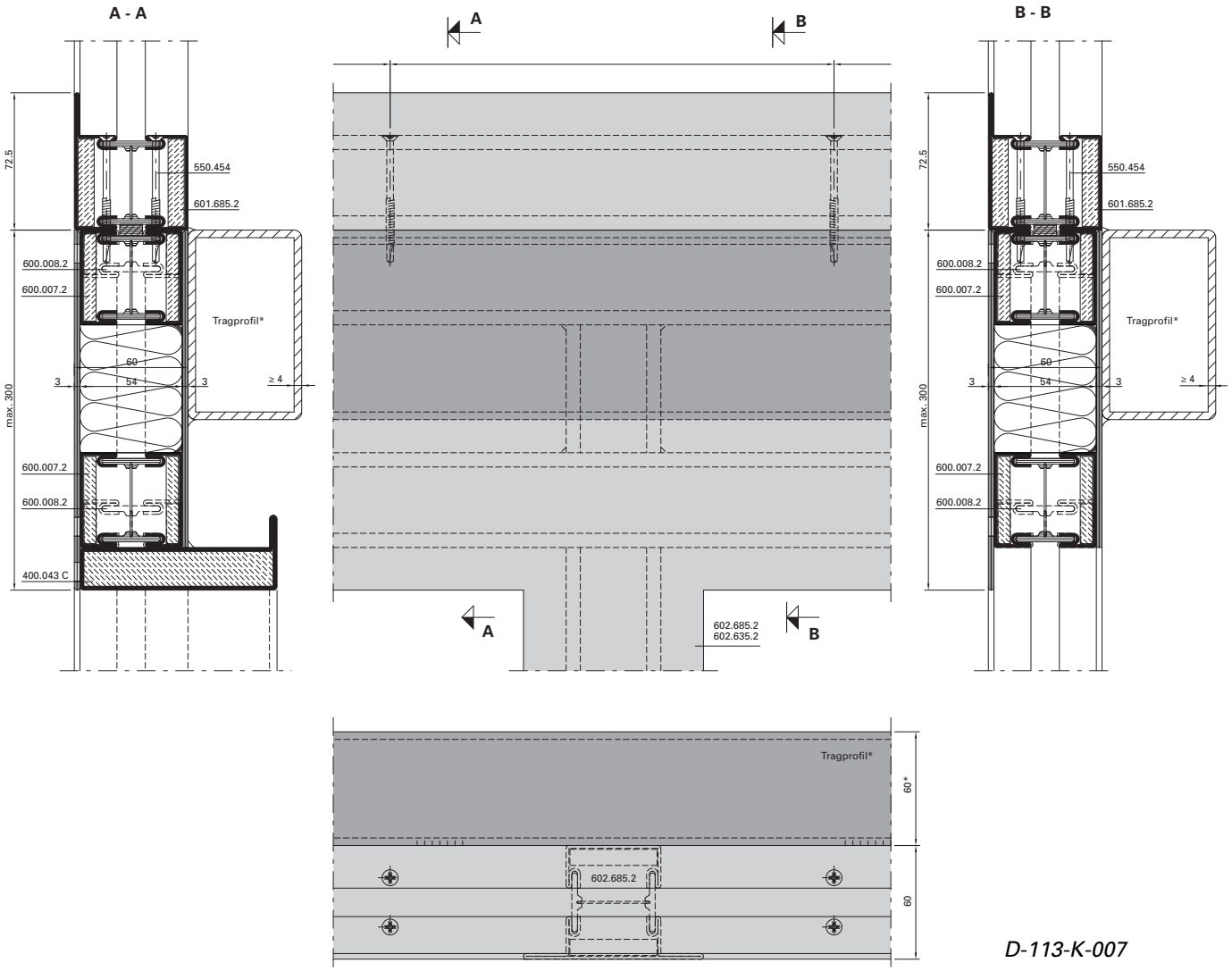

D-113-K-007

* Tragprofil variabel entsprechend Antriebs-Lieferant

* Profilé porteur variable comme prescrit par le fournisseur d'entraînement

* Load-bearing profile is variable in accordance with the actuator supplier

Durchgangsbreiten
Break-Out-Türen in Offenstellung

Largeurs de passage portes
Break-Out ouvertes

Opening widths for Break-Out
doors in the open position

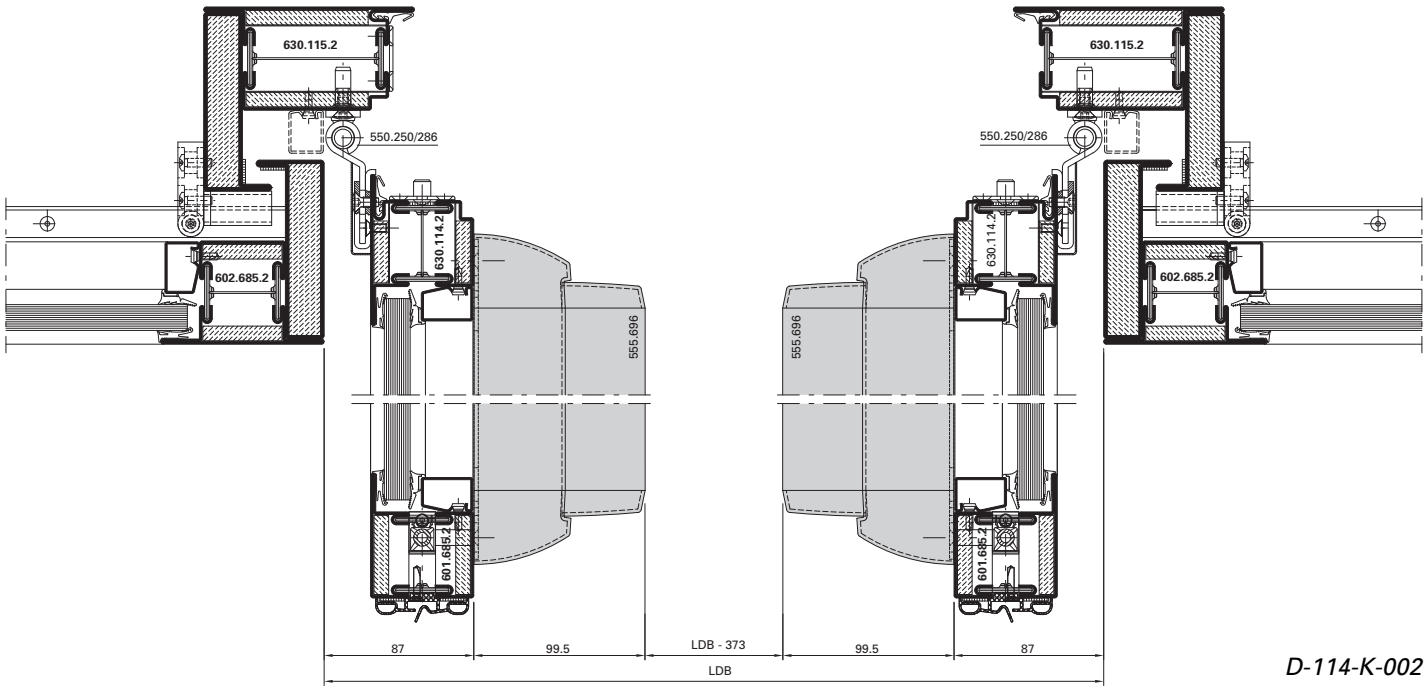

D-114-K-002

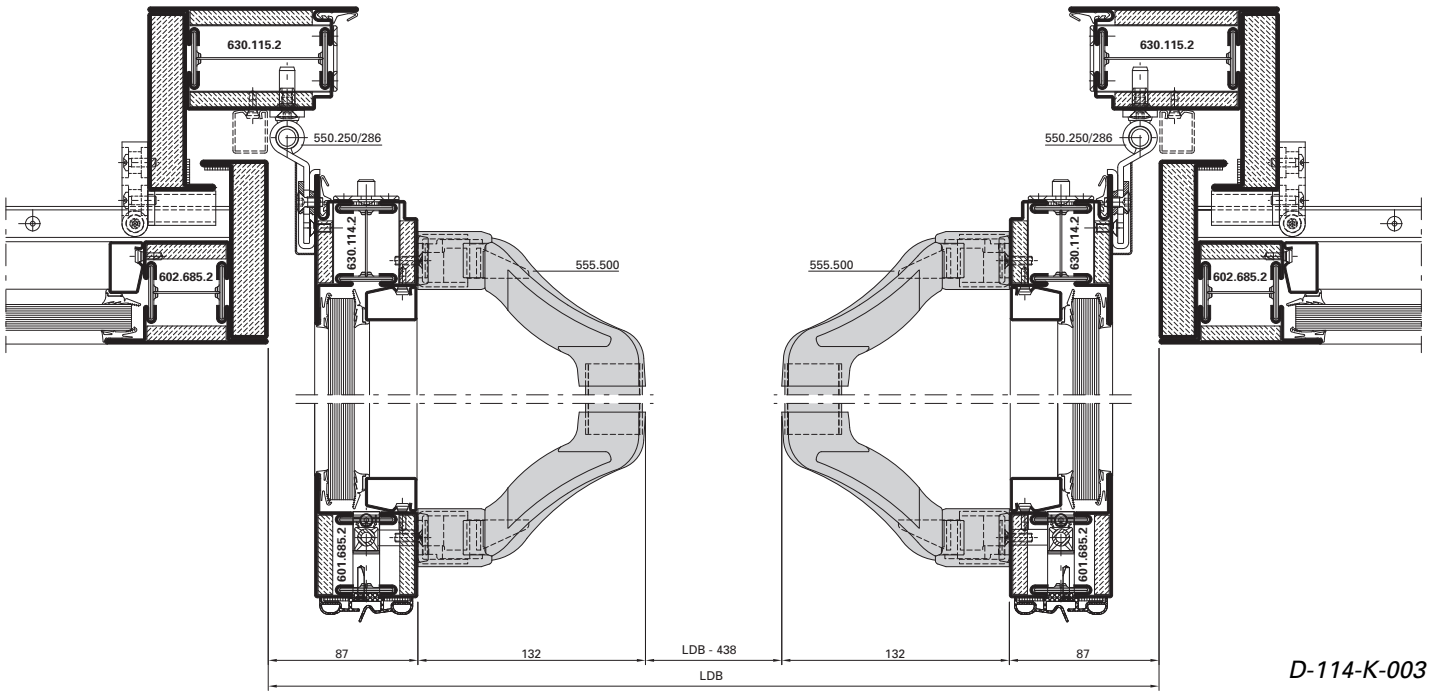

D-114-K-003

Durchgangsbreiten
Break-Out-Türen in Offenstellung

Largeurs de passage portes
Break-Out ouvertes

Opening widths for Break-Out
doors in the open position

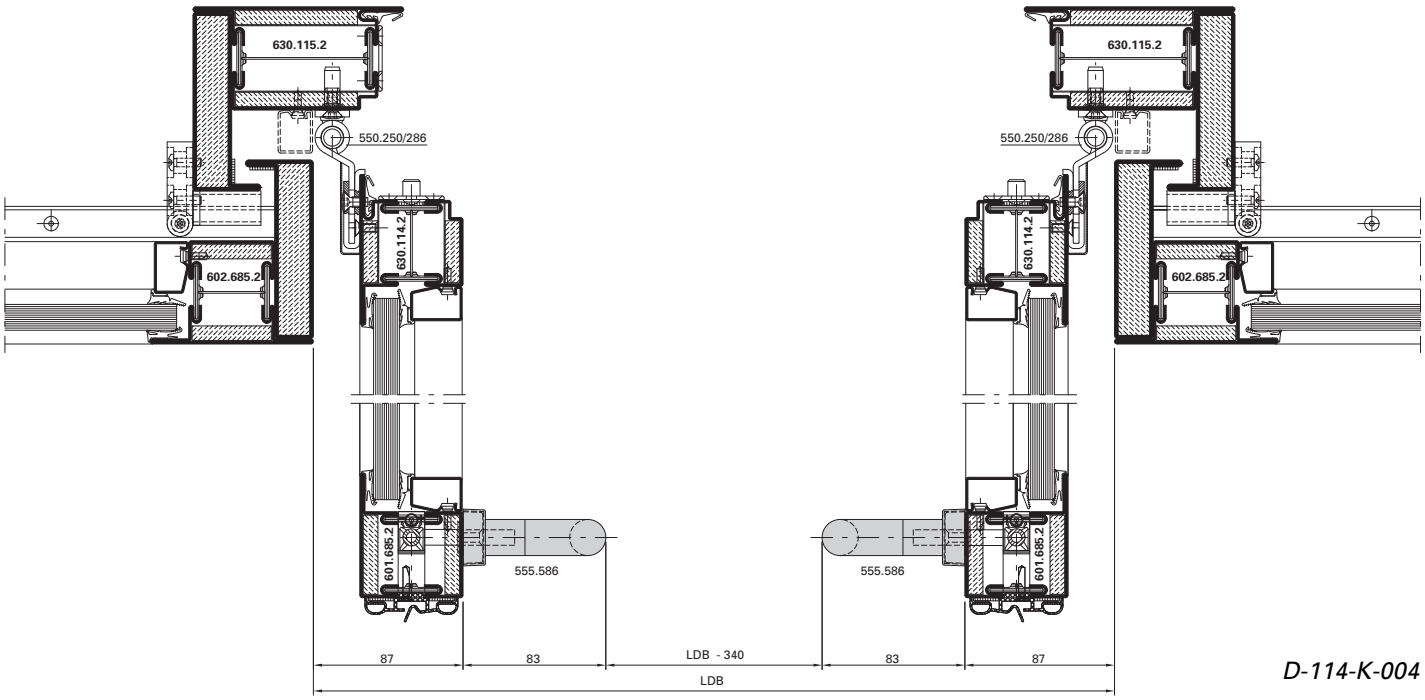

D-114-K-004

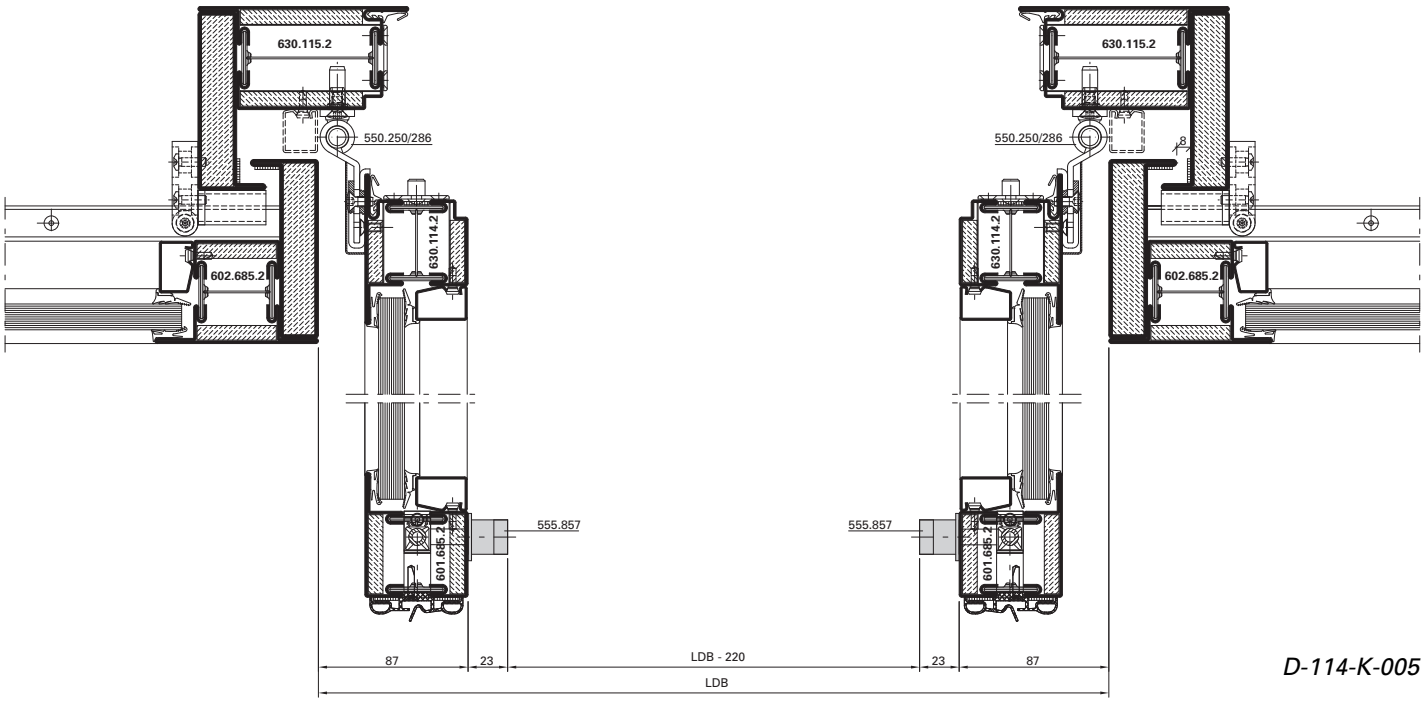

D-114-K-005

Durchgangsbreiten
Break-In-Türen in Offenstellung

Largeurs de passage portes
Break-In ouvertes

Opening widths for Break-In
doors in the open position

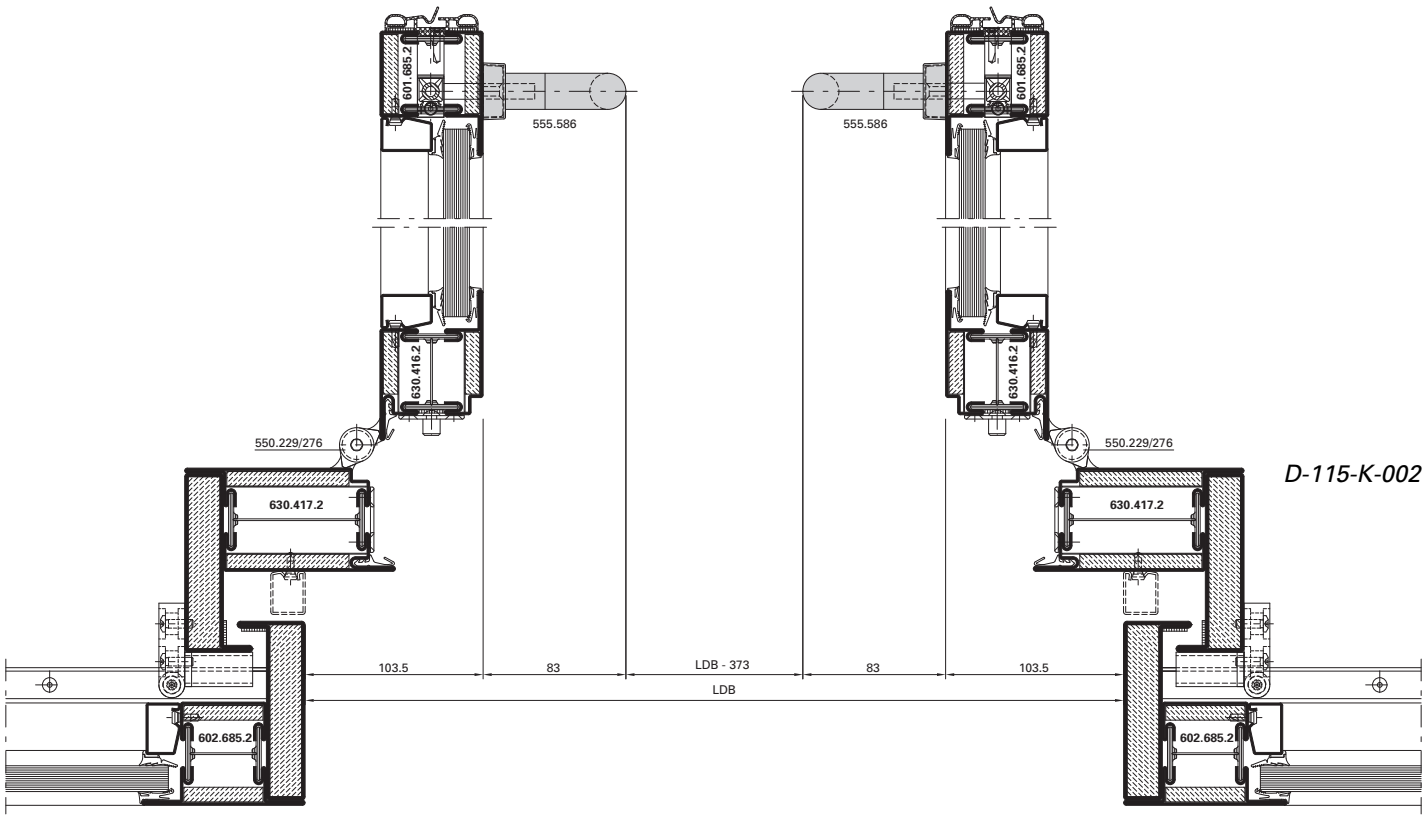

D-115-K-002

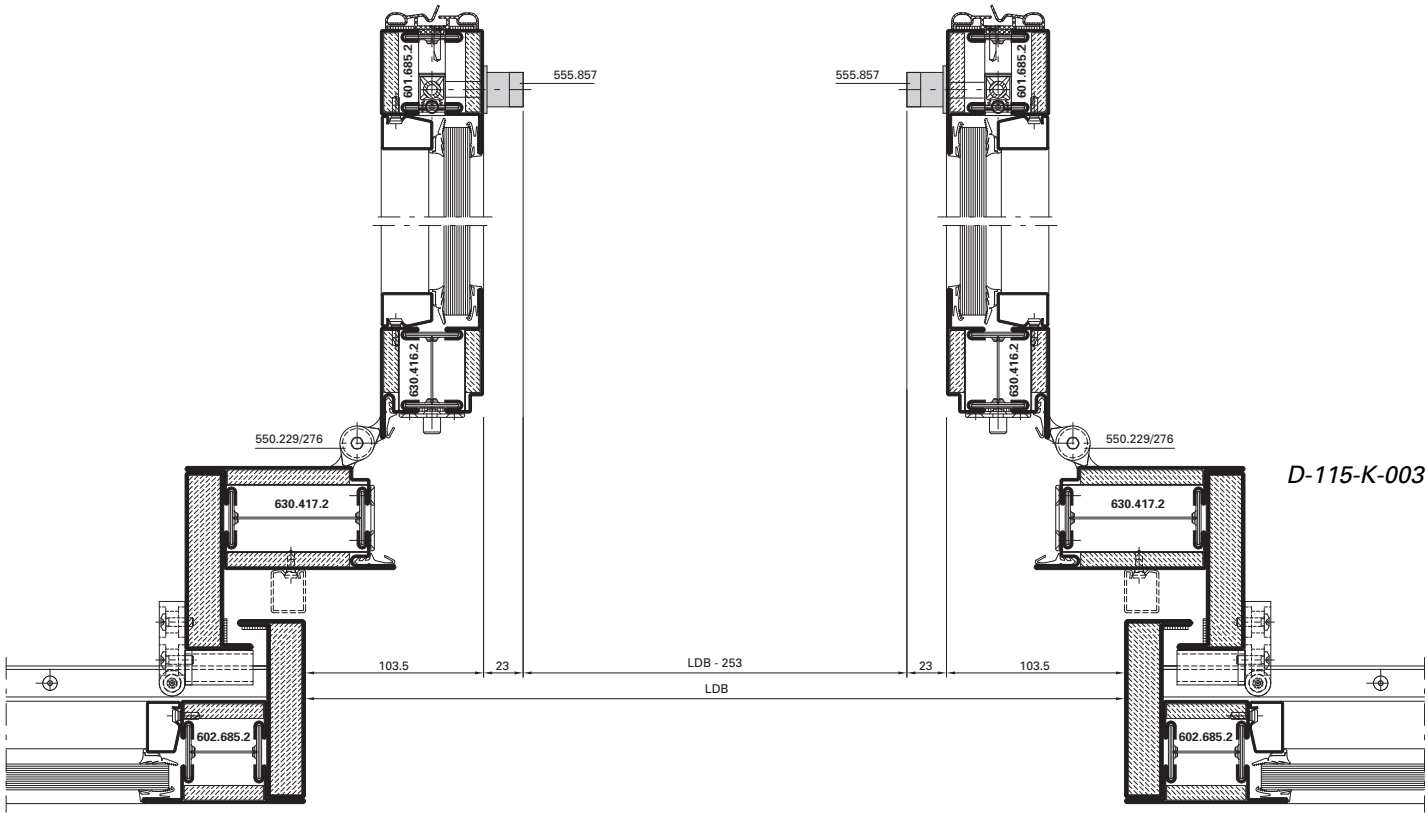

D-115-K-003

Durchgangsbreiten Break-In-Türen in Offenstellung (Variante mit Einlassgriff)

Largeurs de passage portes Break-In ouvertes (Variante avec poignée enchâssée)

Opening widths for Break-In doors in the open position (Option with recessed handle)

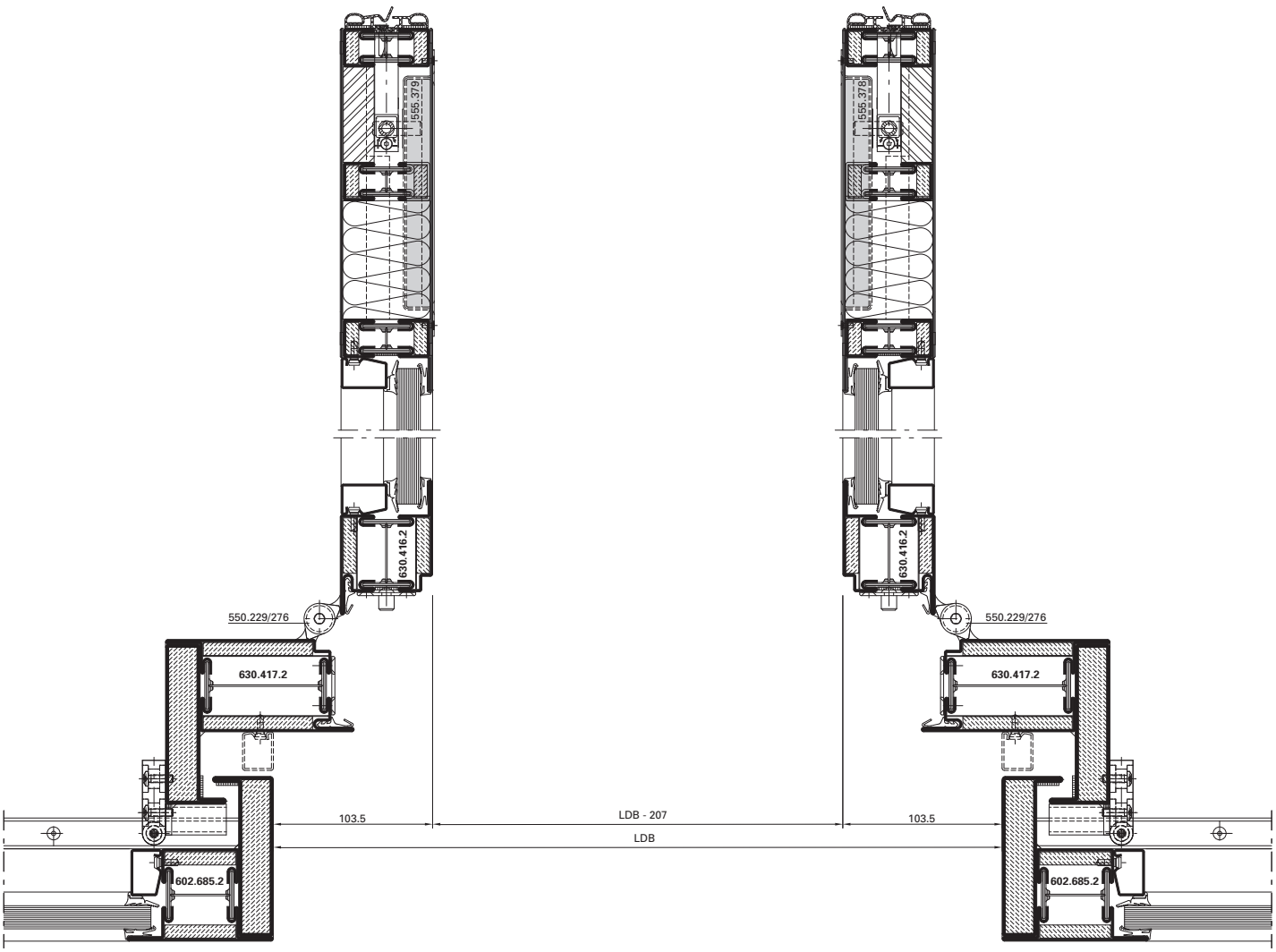

D-115-K-004

Schiebetüre ohne Fluchttürfunktion
Antrieb: Tormax iMotion 2301 + 2401

Porte coulissante sans fonction porte de secours
Entraînement: Tormax iMotion 2301 + 2401

Sliding door without emergency exit function
Actuator: Tormax iMotion 2301 + 2401

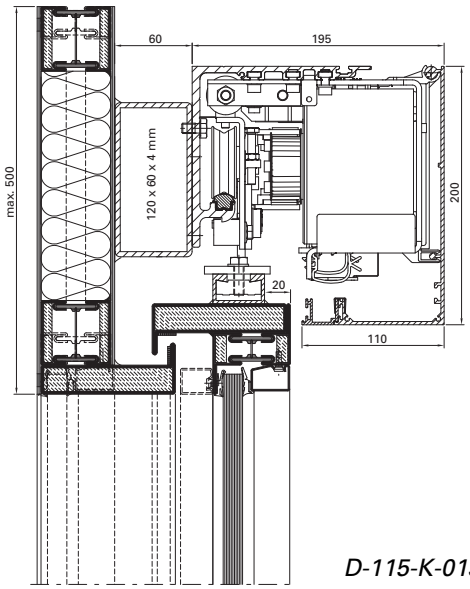

D-115-K-013

Schiebetüre mit Break-Out Fluchttürfunktion
Antrieb: Tormax iMotion 2302 + 2402

Porte coulissante avec fonction porte de secours Break-Out
Entraînement: Tormax iMotion 2302 + 2402

Sliding door with Break-Out emergency exit function
Actuator: Tormax iMotion 2302 + 2402

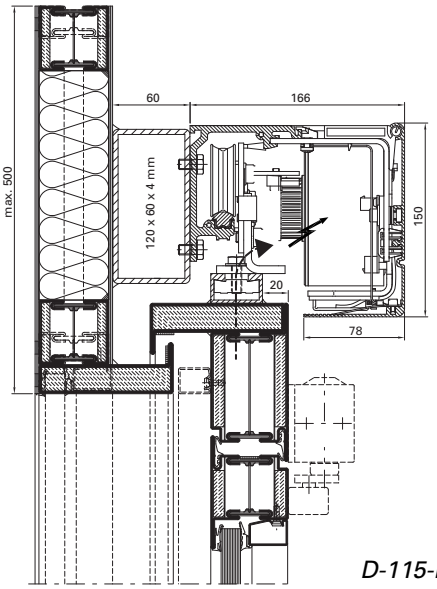

D-115-K-014

Schiebetüre ohne Fluchttürfunktion
Antrieb: Record STA 20

Porte coulissante sans fonction porte de secours
Entraînement: Record STA 20

Sliding door without emergency exit function
Actuator: Record STA 20

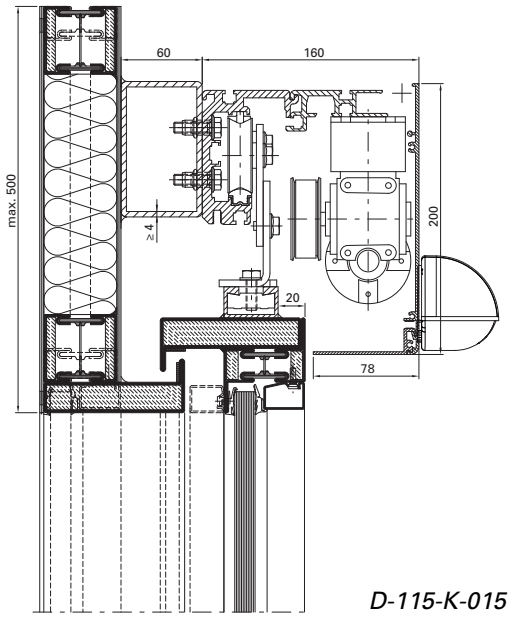

D-115-K-015

Schiebetüre mit Break-Out Fluchttürfunktion
Antrieb: Record STA 20

Porte coulissante avec fonction porte de secours Break-Out
Entraînement: Record STA 20

Sliding door with Break-Out emergency exit function
Actuator: Record STA 20

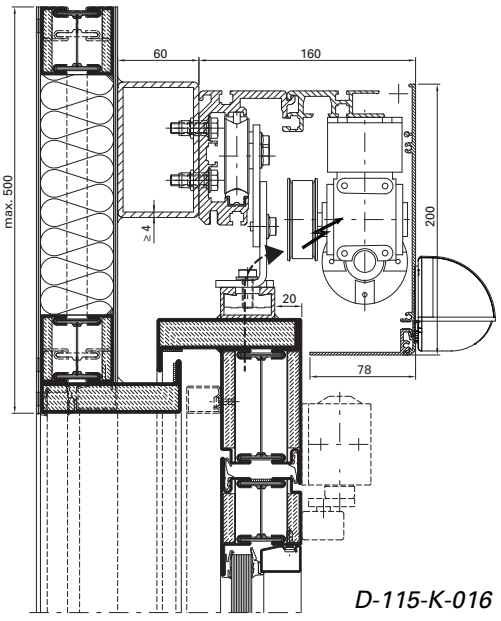

D-115-K-016

Schiebetüre ohne Fluchttürfunktion
Antrieb: GEZE Powerdrive PL

Porte coulissante sans fonction porte de secours
Entraînement: GEZE Powerdrive PL

Sliding door without emergency exit function
Actuator: GEZE Powerdrive PL

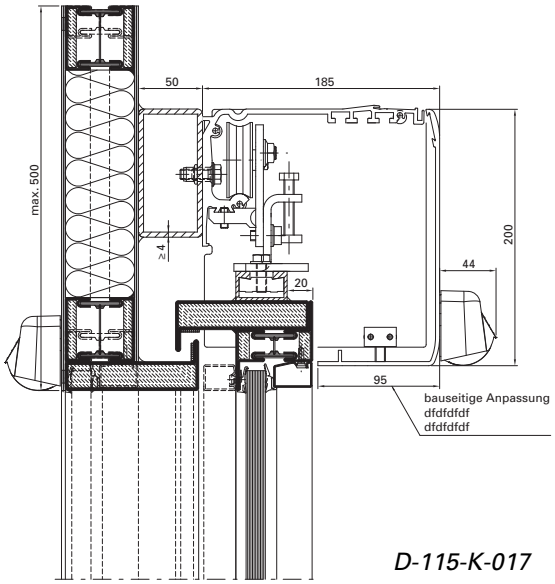

D-115-K-017

Schiebetüre mit Break-Out Fluchttürfunktion
Antrieb: GEZE Powerdrive PL

Porte coulissante avec fonction porte de secours Break-Out
Entraînement: GEZE Powerdrive PL

Sliding doors with Break-Out emergency exit function
Actuator: GEZE Powerdrive PL

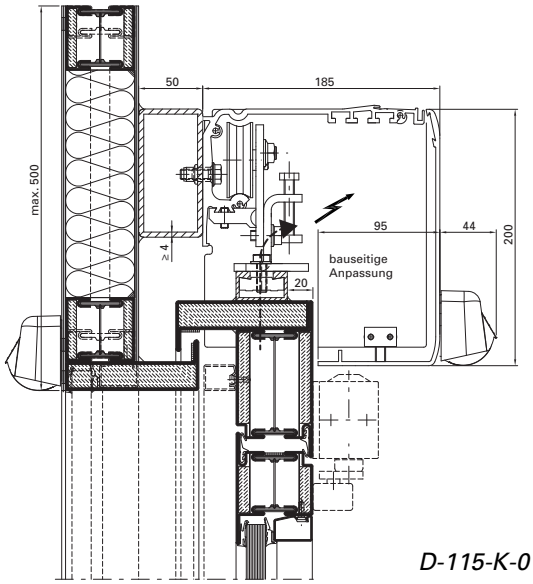

D-115-K-018

Schiebetüre ohne Fluchttürfunktion
Antrieb: Dorma ES-200

Porte coulissante sans fonction porte de secours
Entraînement: Dorma ES-200

Sliding door without emergency exit function
Actuator: Dorma ES-200

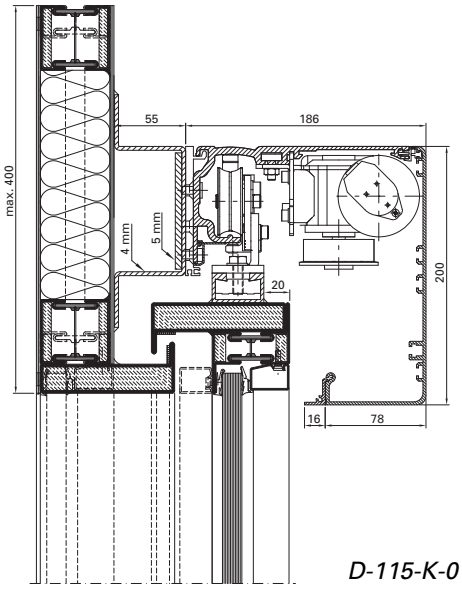

D-115-K-019

Schiebetüre mit Break-Out Fluchttürfunktion
Antrieb: Dorma ES-200

Porte coulissante avec fonction porte de secours Break-Out
Entraînement: Dorma ES-200

Sliding doors with Break-Out emergency exit function
Actuator: Dorma ES-200

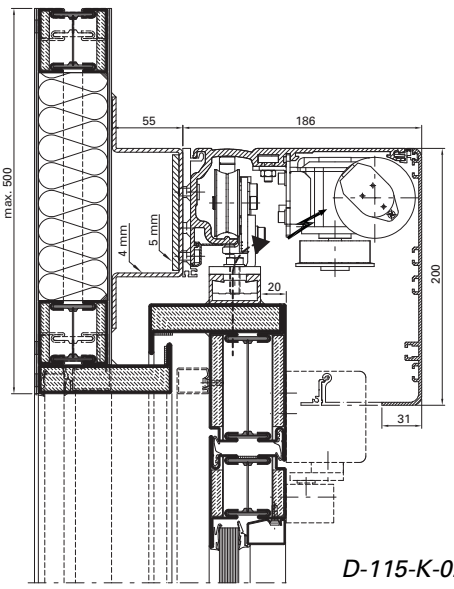

D-115-K-020

Schiebetüre ohne Fluchttürfunktion
Antrieb: Gilgen SLX-M (bis 150 kg)
Gilgen SLX-V (ab 150 kg)

Porte coulissante sans fonction porte de secours
Entraînement: Gilgen SLX-M (jusqu'à 150 kg)
Gilgen SLX-V (dès 150 kg)

Sliding door without emergency exit function
Actuator: Gilgen SLX-M (to 150 kg)
Gilgen SLX-V (from 150 kg)

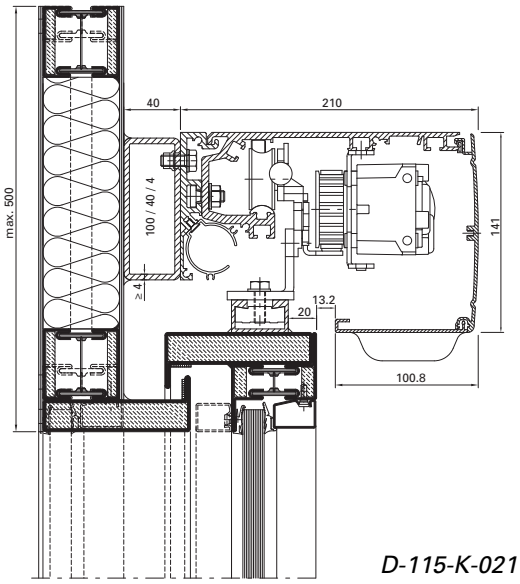

D-115-K-021

Schiebetüre mit Break-Out Fluchttürfunktion
Antrieb: Gilgen SLX-M (bis 150 kg)
Gilgen SLX-V (ab 150 kg)

Porte coulissante avec fonction porte de secours Break-Out
Entraînement: Gilgen SLX-M (jusqu'à 150 kg)
Gilgen SLX-V (dès 150 kg)

Sliding doors with Break-Out emergency exit function
Actuator: Gilgen SLX-M (to 150 kg)
Gilgen SLX-V (from 150 kg)

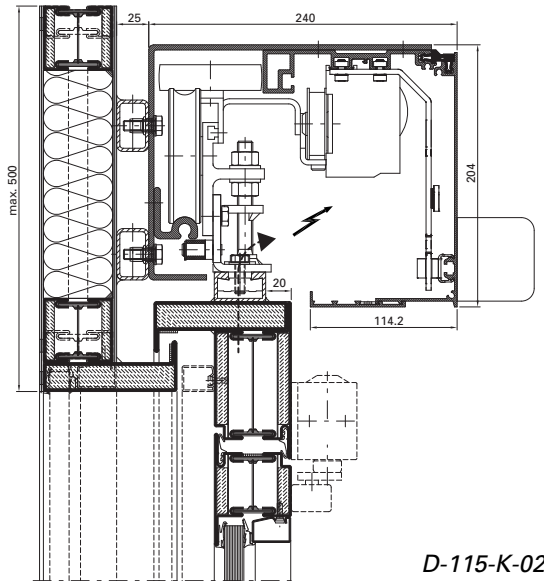

D-115-K-022

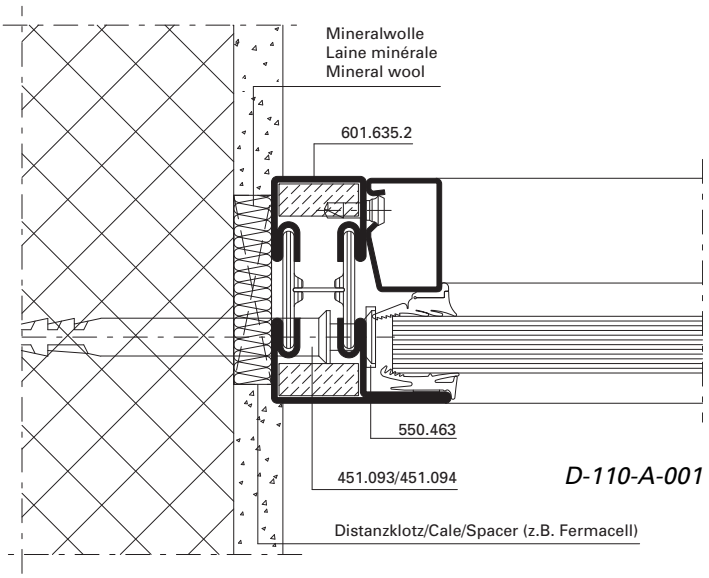

D-110-A-001

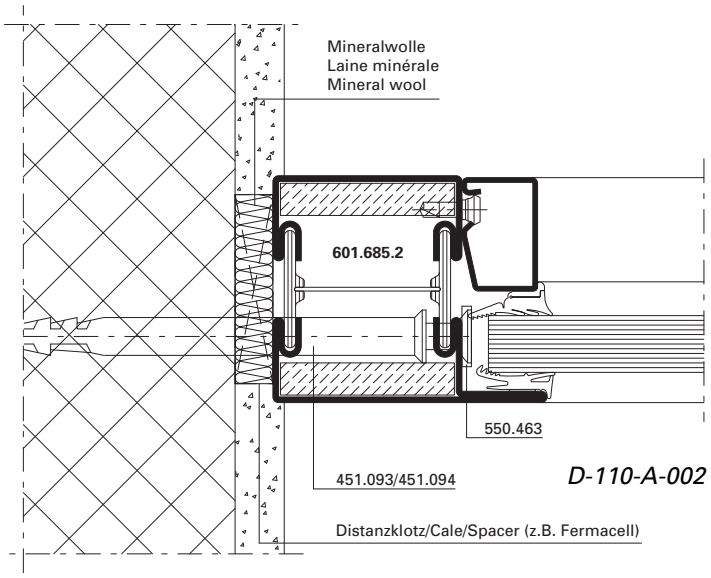

D-110-A-002

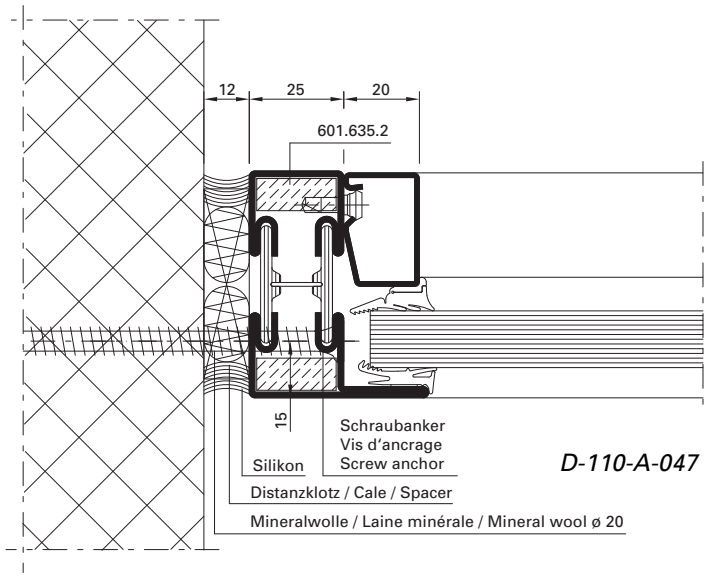

D-110-A-047

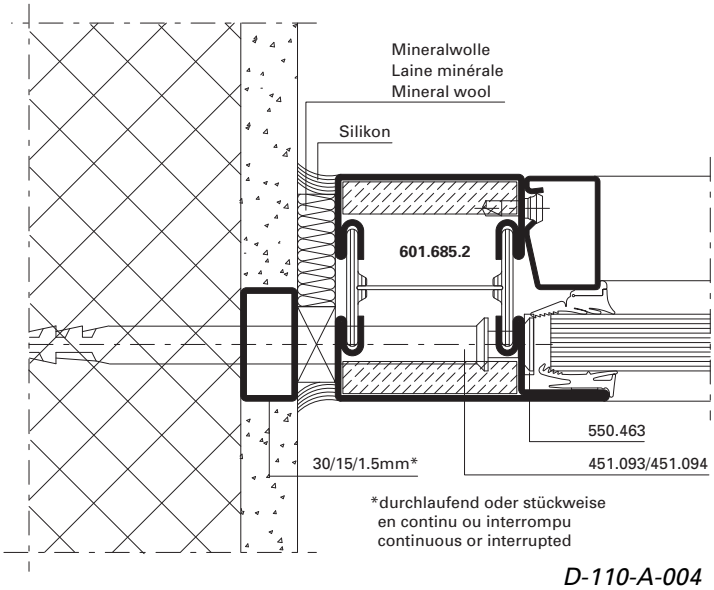

D-110-A-004

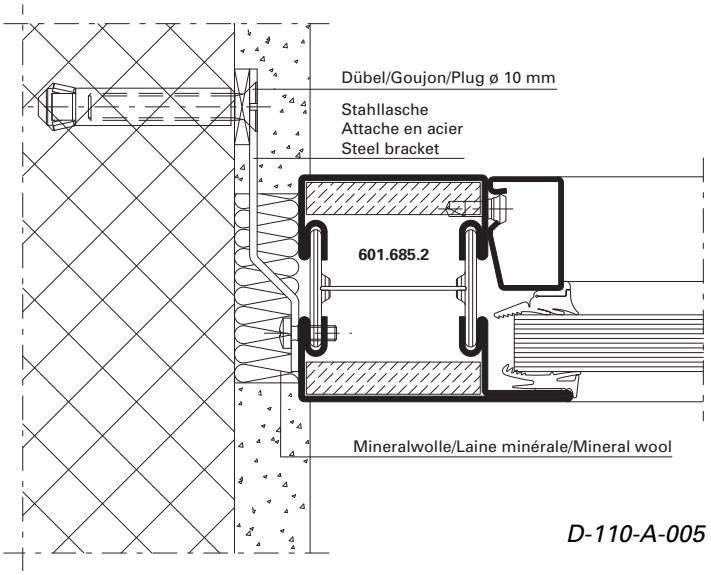

D-110-A-005

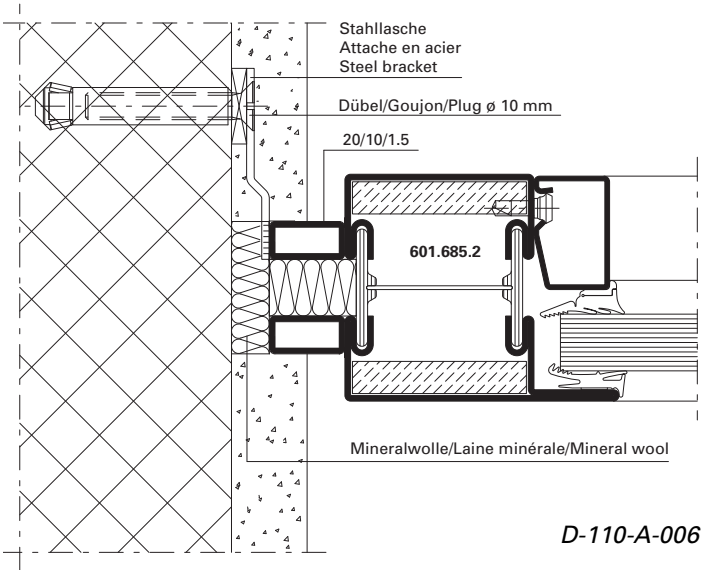

D-110-A-006

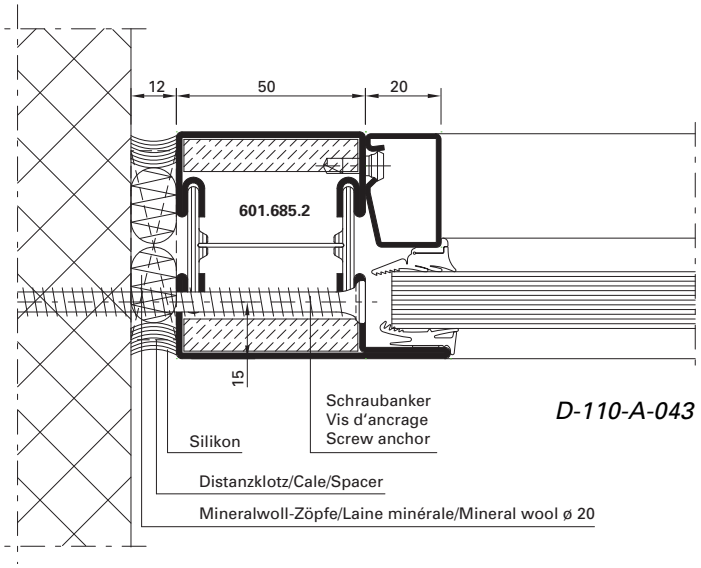

D-110-A-043

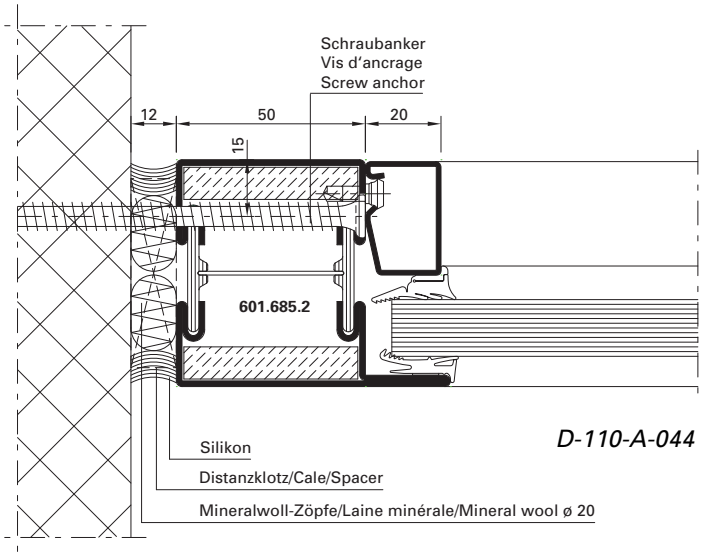

D-110-A-044

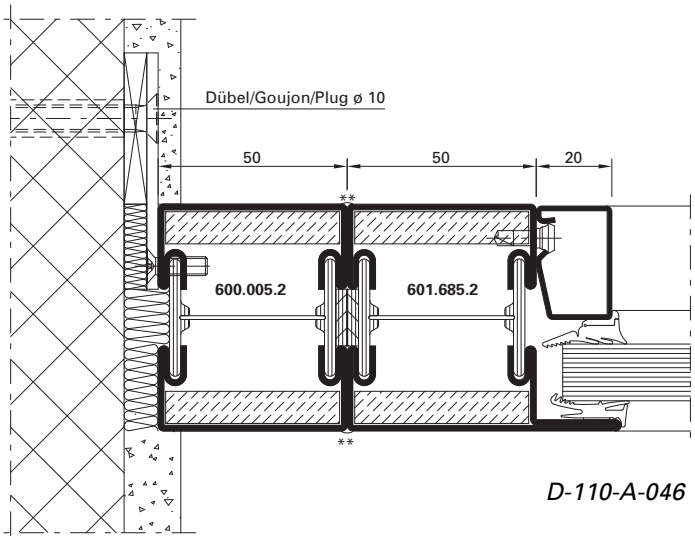

D-110-A-046

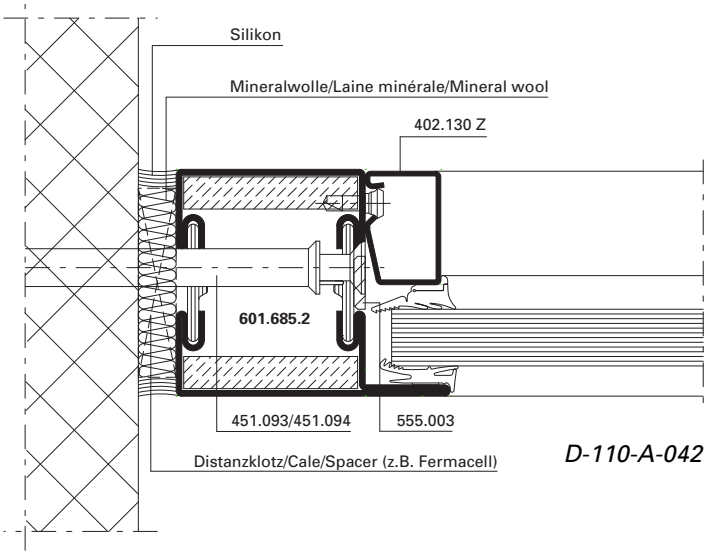

D-110-A-042

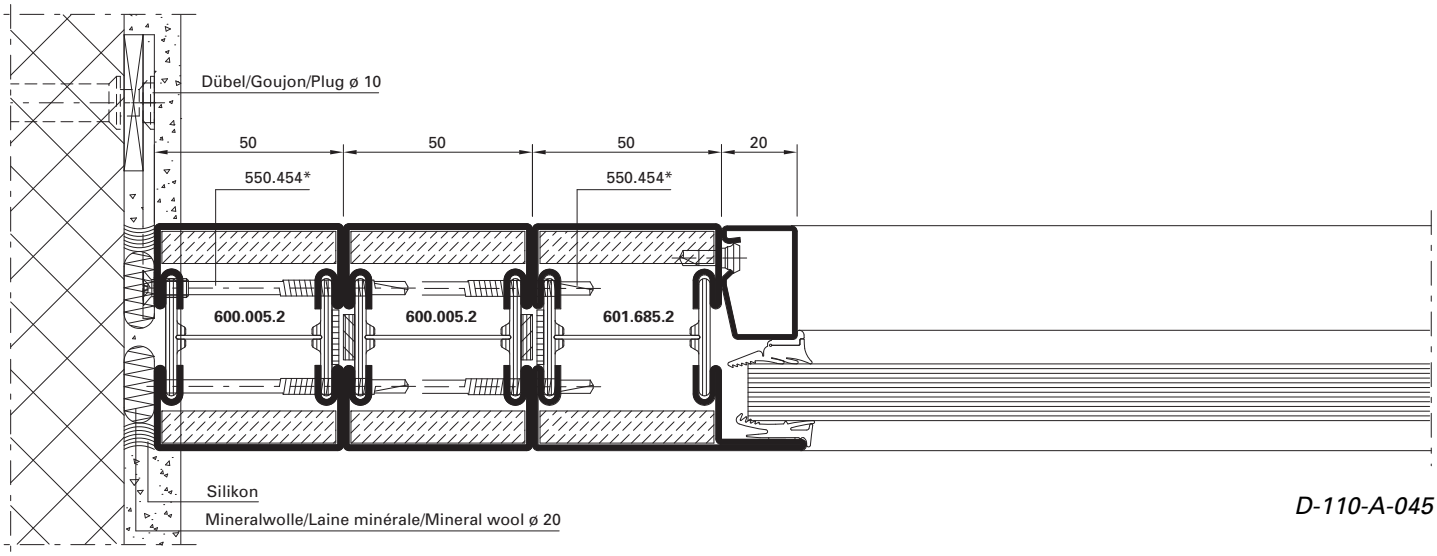

D-110-A-045

* Schrauben-Abstand ≤ 300 mm
** Durchgehende Laserschweissung

* Distance des vis ≤ 300 mm
** Soudage au laser en continu

* Screw distance ≤ 300 mm
** Continuous laser welding

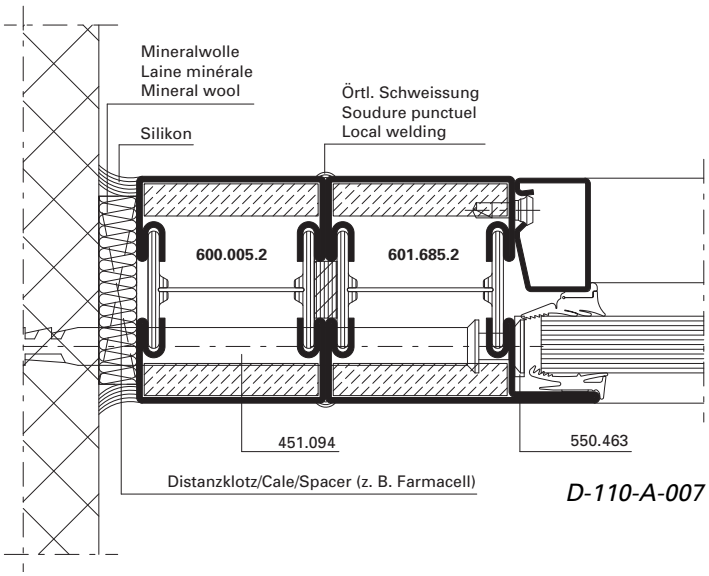

D-110-A-007

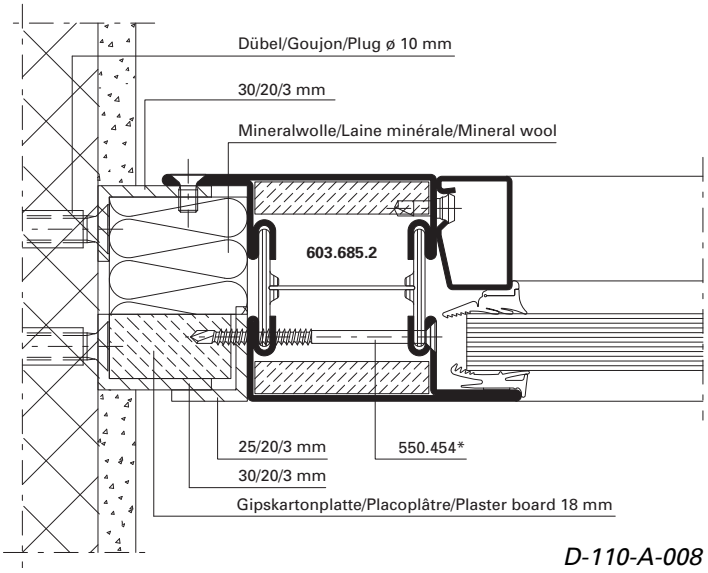

D-110-A-008

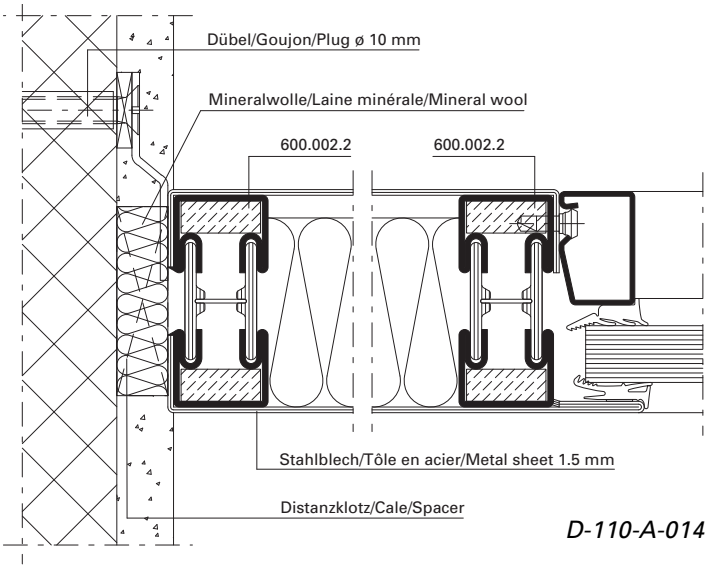

D-110-A-014

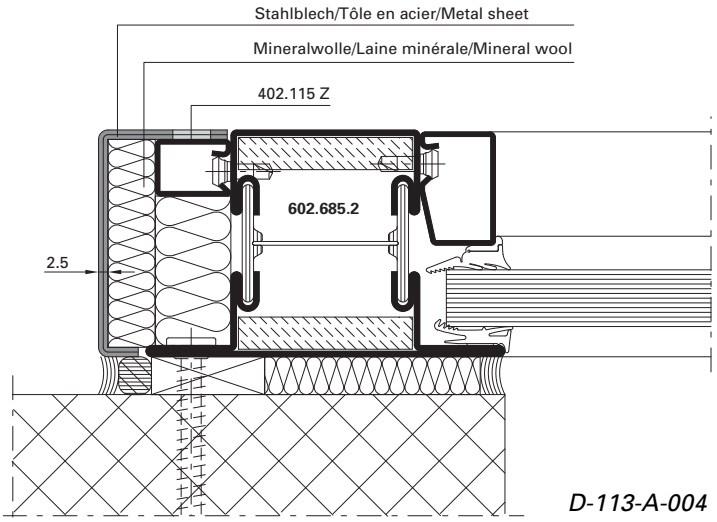

D-113-A-004

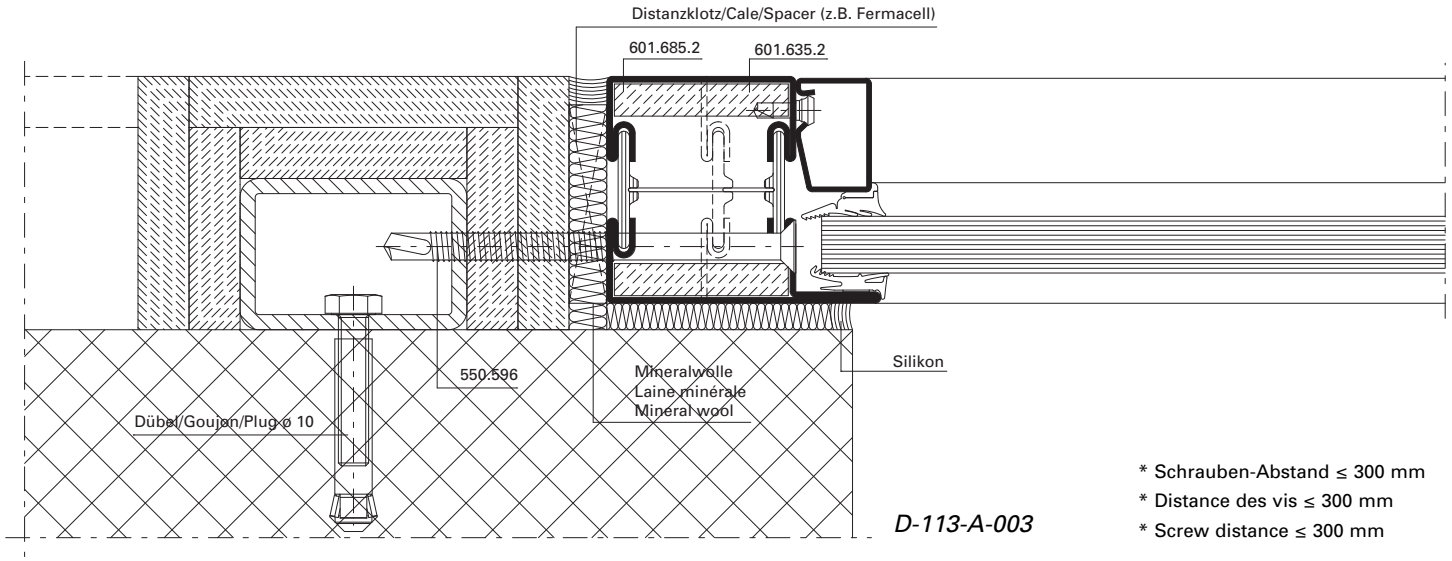

D-113-A-003

* Schrauben-Abstand ≤ 300 mm
* Distance des vis ≤ 300 mm
* Screw distance ≤ 300 mm

Porenbeton
(z.B. Ytong, Siporex, Hebel etc.)

Béton cellulaire
(par ex. Ytong, Siporex, Hebel etc.

Aerated concrete
(e.g. Ytong, Siporex, Hebel etc.)

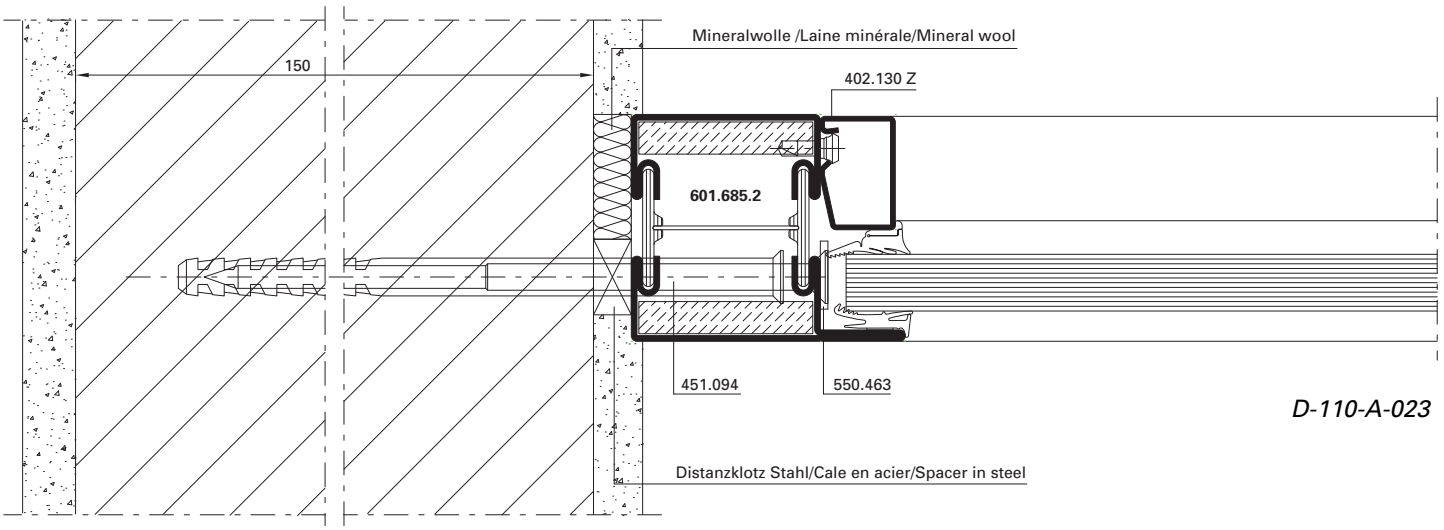

D-110-A-023

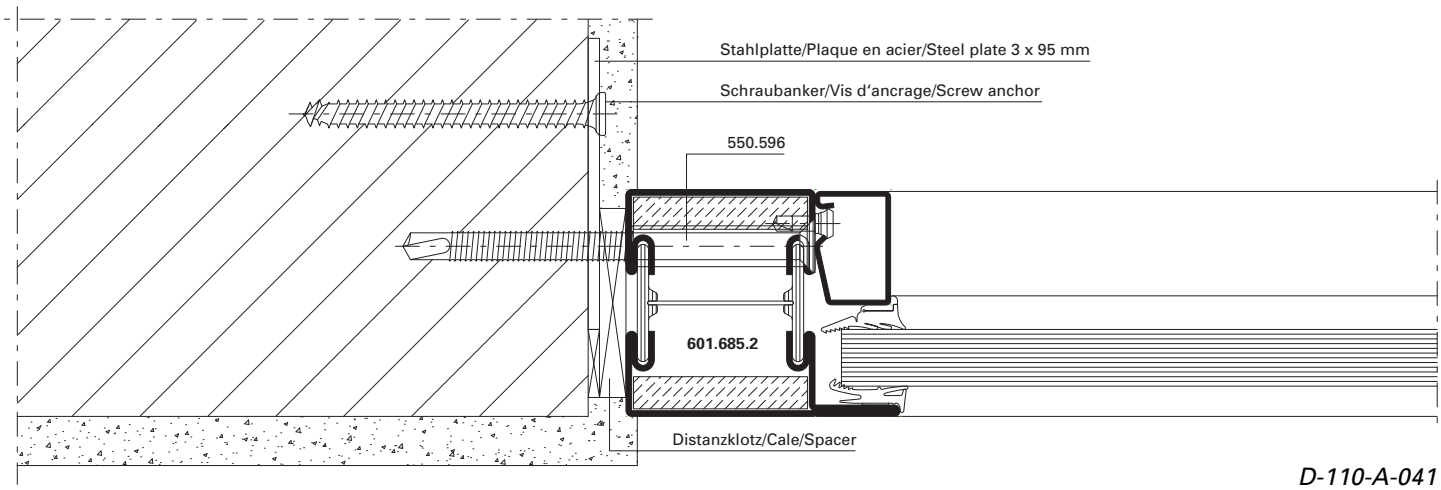

D-110-A-041

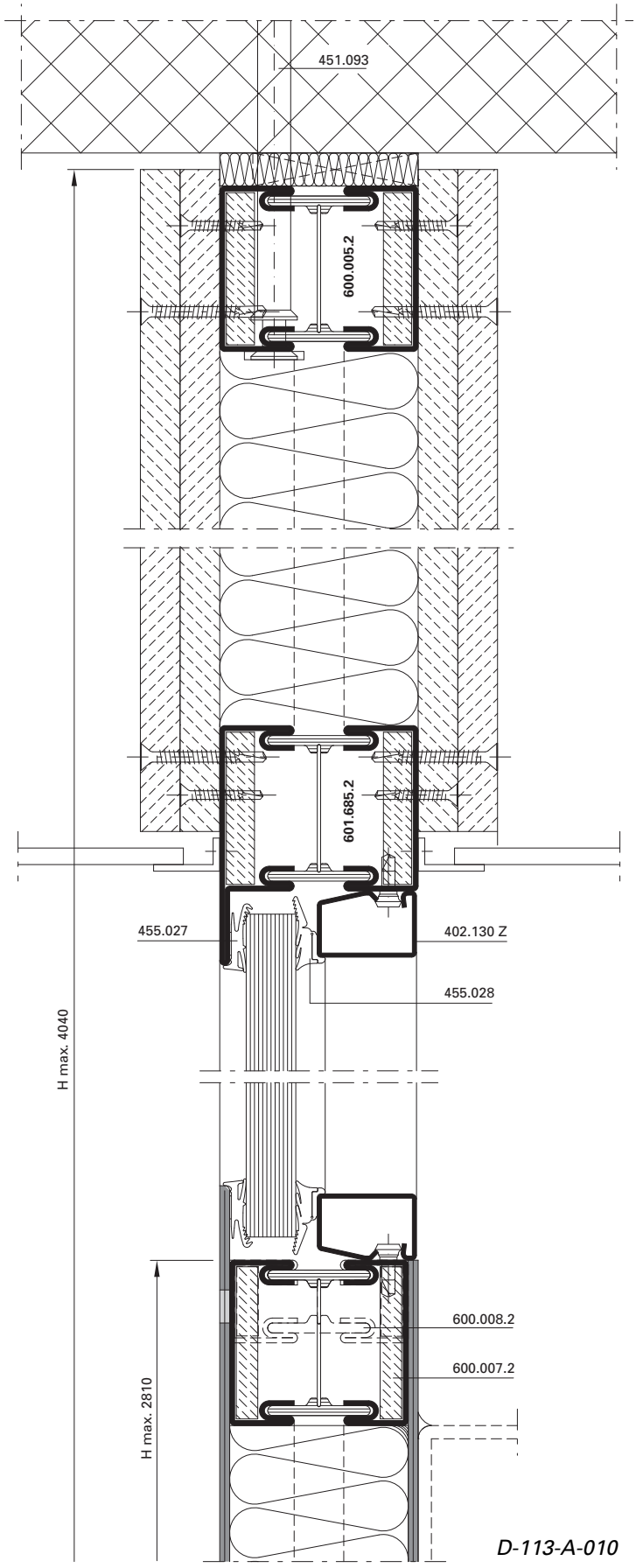

D-113-A-010

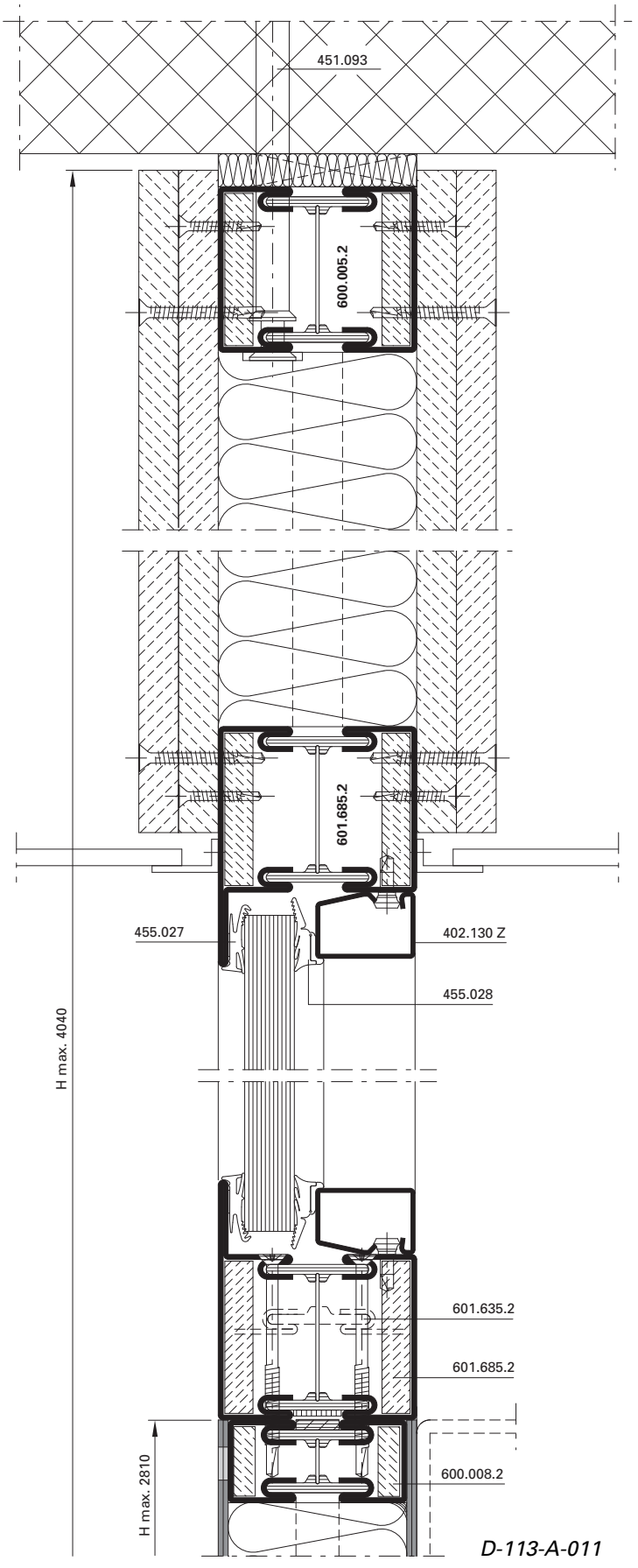

D-113-A-011

Anschluss an Leichtbauwand/Endloswand

Anschluss an Raccordement à une paroi de construction légère/de largeur illimitée

Attachment to lightweight partition wall/continuous wall

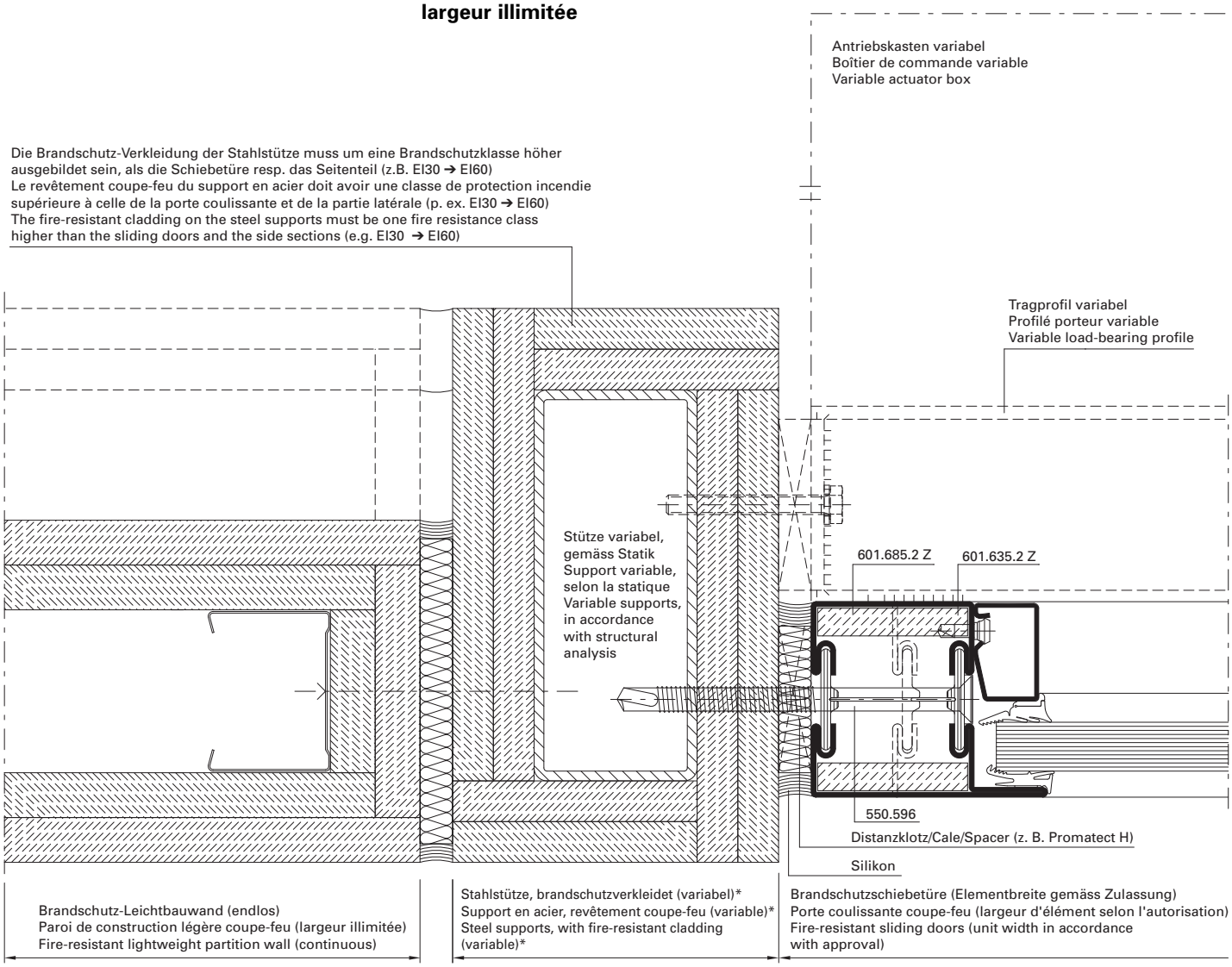

D-113-A-012

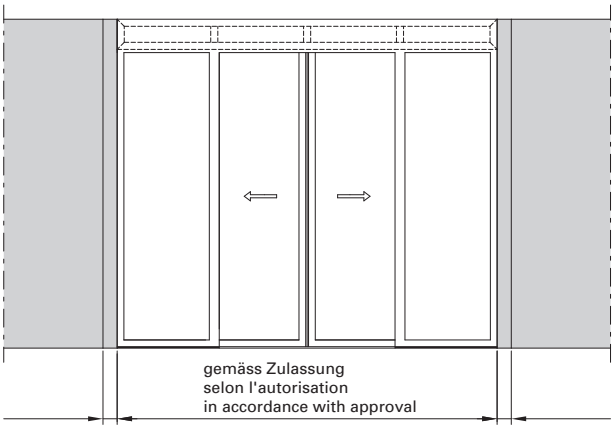

* Brandschutz-Verkleidung entsprechend Vorschrift Feuerpolizei resp. Fabrikat-Zulassung

* Revêtement coupe-feu selon les prescriptions de la police du feu et de l'autorisation du produit

* Fire-resistant cladding in accordance with the regulations of the fire authorities and the manufacturer's approval

Anschluss an verglaste Brandschutz-Seitenteile/Endloswand

Raccordement à des parties latérales coupe-feu vitrées/à la paroi à largeur illimitée

Attachment to glazed fire-resistant side sections/continuous wall

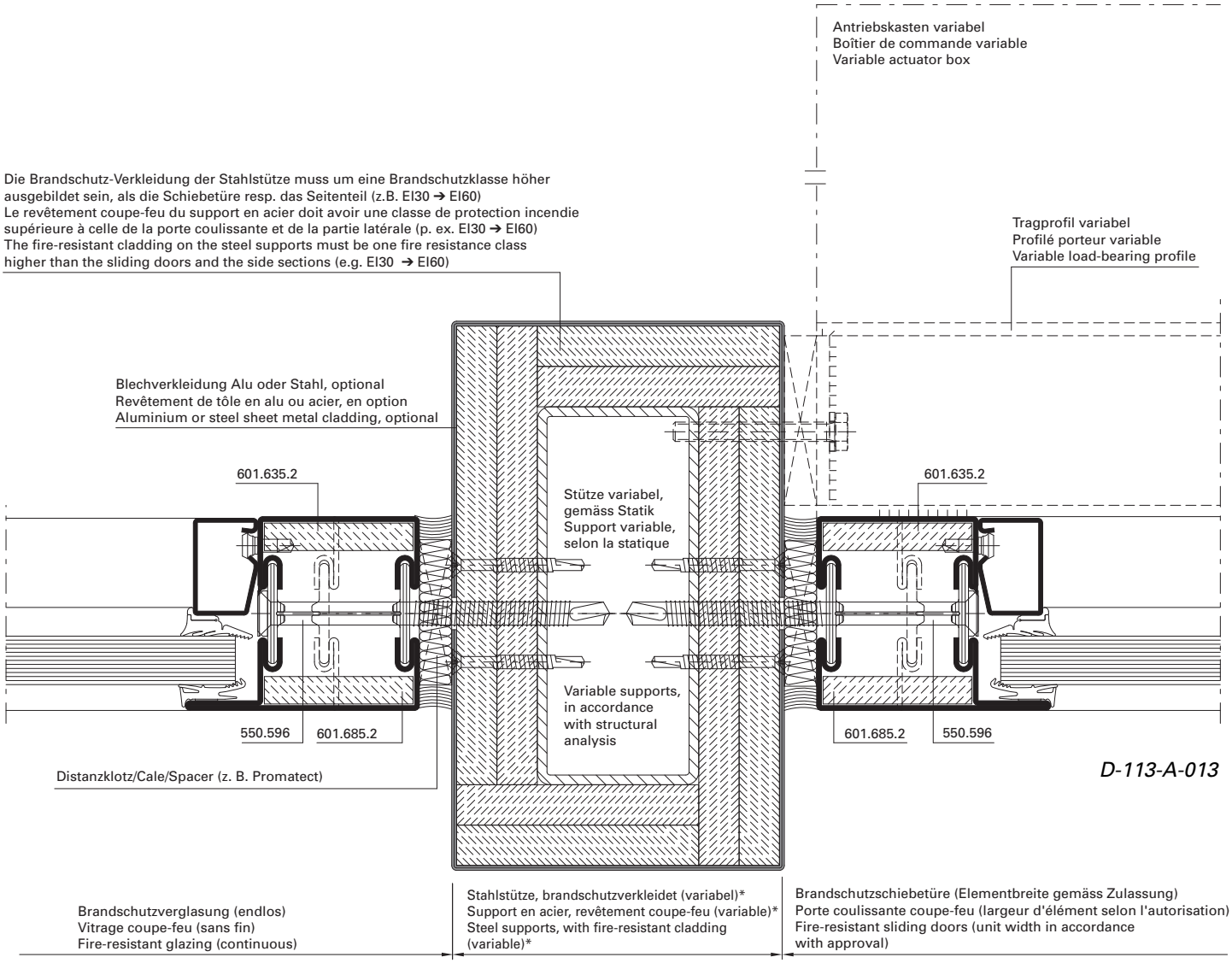

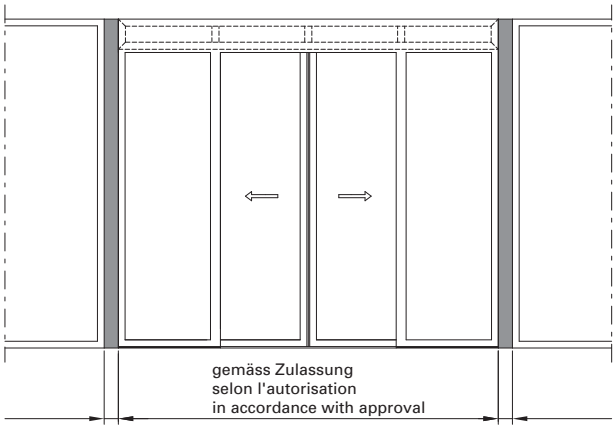

* Brandschutz-Verkleidung entsprechend Vorschrift Feuerpolizei resp. Fabrikat-Zulassung

* Revêtement coupe-feu selon les prescriptions de la police du feu et de l'autorisation du produit

* Fire-resistant cladding in accordance with the regulations of the fire authorities and the manufacturer's approval

Anschluss an verglaste Brandschutz-Seitenteile/Endloswand

Raccordement à des parties latérales coupe-feu vitrées/à la paroi à largeur illimitée

Attachment to glazed fire-resistant side sections/continuous wall

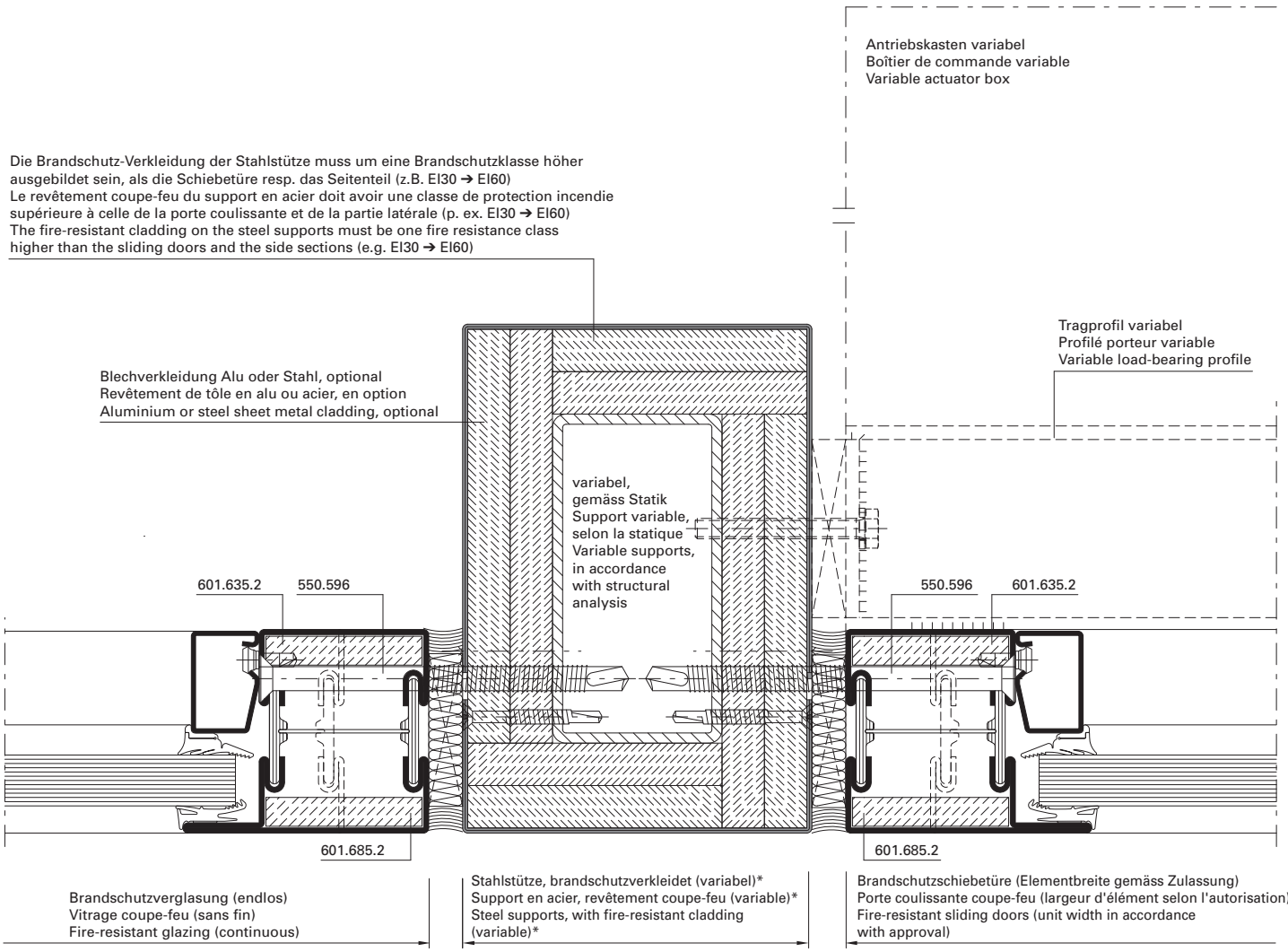

D-113-A-015

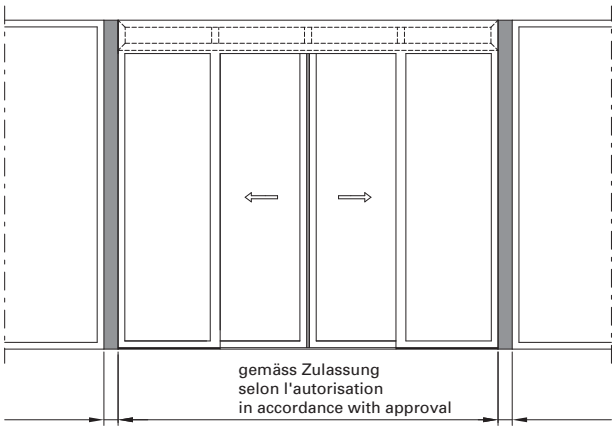

* Brandschutz-Verkleidung entsprechend Vorschrift Feuerpolizei resp. Fabrikat-Zulassung

* Revêtement coupe-feu selon les prescriptions de la police du feu et de l'autorisation du produit

* Fire-resistant cladding in accordance with the regulations of the fire authorities and the manufacturer's approval

Anschluss an verglaste Brandschutz-Seitenteile/Endloswand

Raccordement à des parties latérales coupe-feu vitrées/à la paroi à largeur illimitée

Attachment to glazed fire-resistant side sections/continuous wall

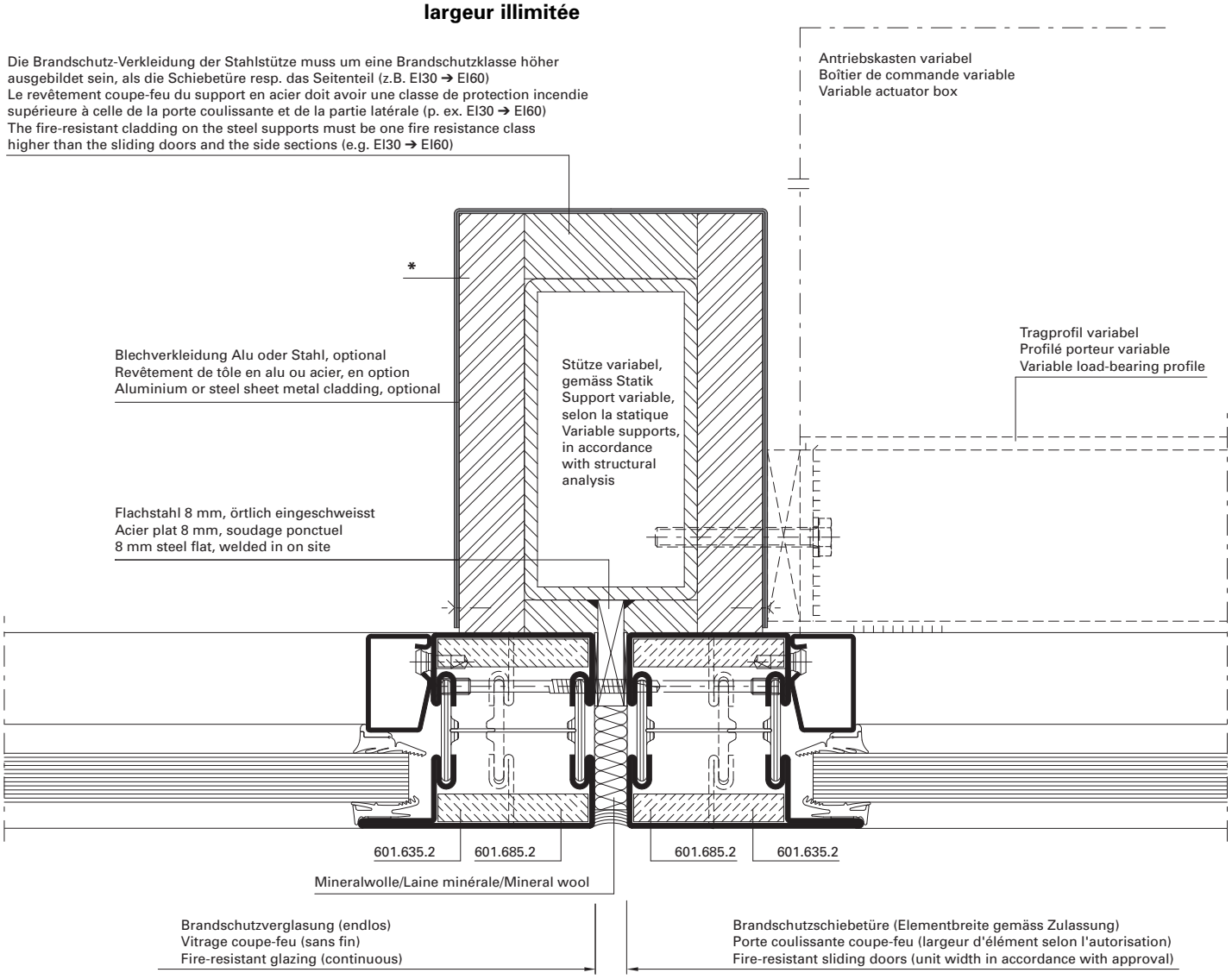

D-113-A-014

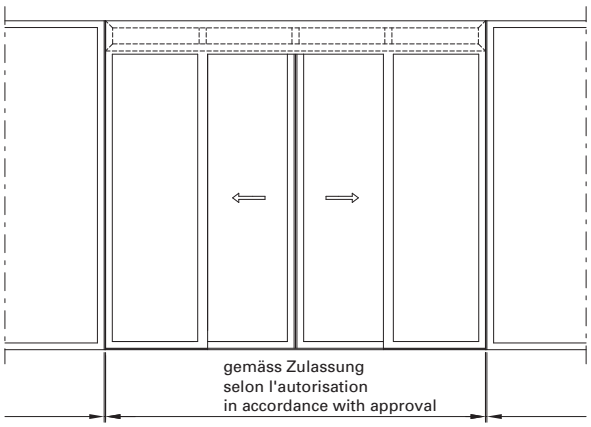

* Brandschutz-Verkleidung entsprechend Vorschrift Feuerpolizei resp. Fabrikat-Zulassung

* Revêtement coupe-feu selon les prescriptions de la police du feu et de l'autorisation du produit

* Fire-resistant cladding in accordance with the regulations of the fire authorities and the manufacturer's approval

VERBLECHTE BRANDSCHUTZTÜREN

JANISOL 2 EI30

SHEET METAL CLAD FIRE DOORS

JANISOL 2 EI30

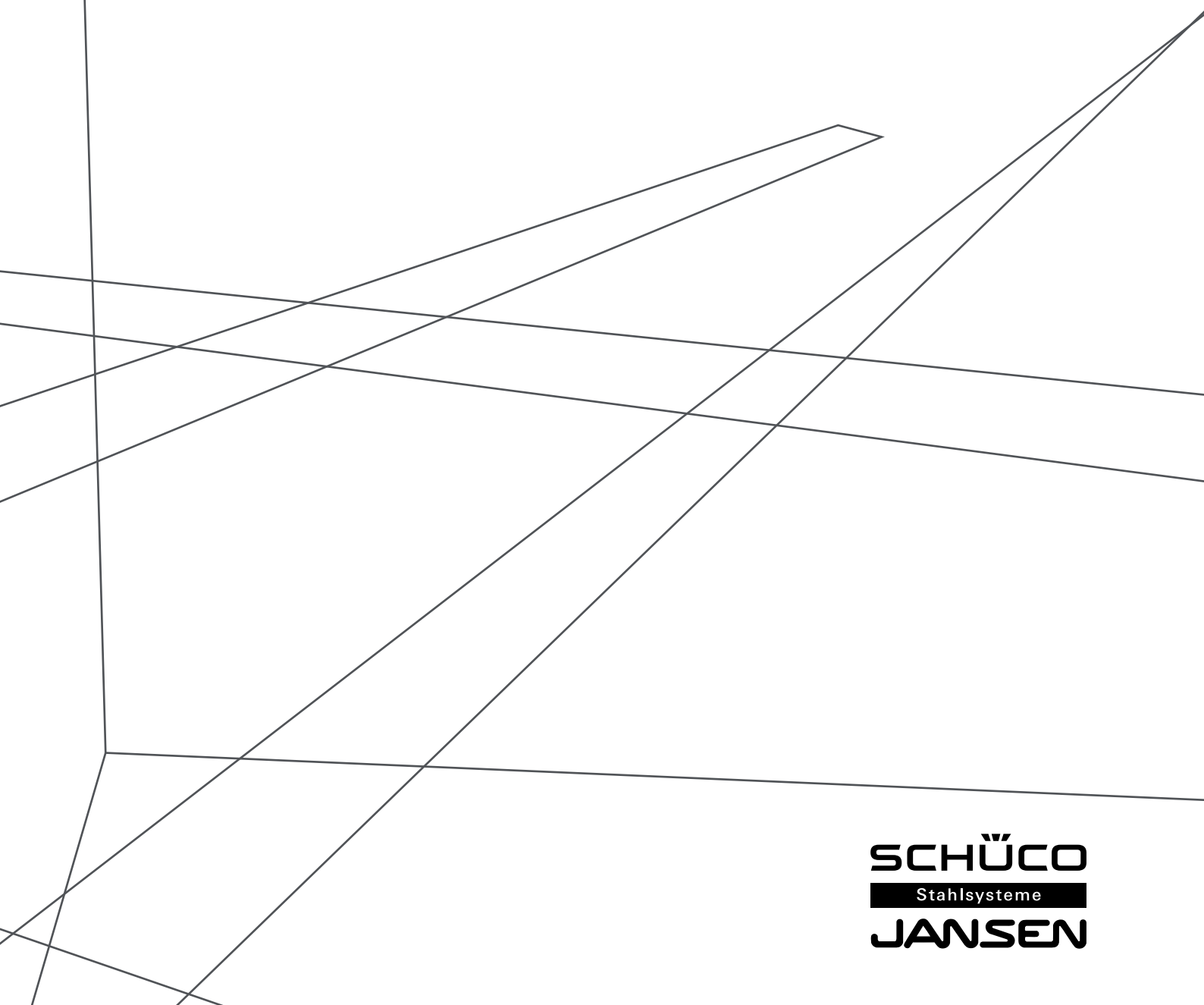

SCHÜCO
Stahlsysteme
JANSEN

Profilübersicht Glasleisten	**Sommaire des profilés Parcloses**	**Summary of profiles Glazing beads**	**2**
Schnittpunkte Bleche geschweisst	**Coupe de détails Tôles soudées**	**Section details Welded sheet metal**	**4**
Anwendungsbeispiele Bleche geschweisst	**Exemples d'application Tôles soudées**	**Examples of applications Welded sheet metal**	**12**
Anwendungsbeispiele Bleche geschweisst/geklebt	**Exemples d'application Tôles soudées/collées**	**Examples of applications Welded/glued sheet metal**	**17**
Anwendungsbeispiele Bleche geklebt	**Exemples d'application Tôles collées**	**Examples of applications Glued sheet metal**	**21**
Anwendungsbeispiele Bleche aufgesetzt	**Exemples d'application Tôles plaquées**	**Examples of applications Fitted sheet metal**	**25**

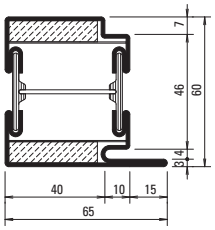

630.013.2
630.013.2 Z

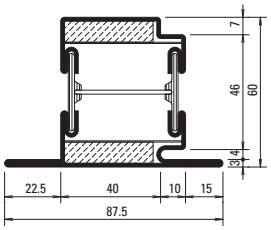

630.114.2
630.114.2 Z

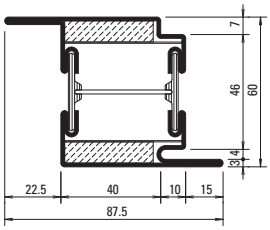

630.416.2
630.416.2 Z

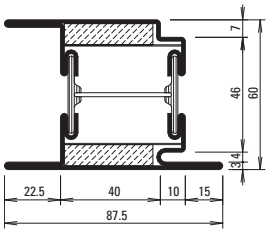

630.428.2
630.428.2 Z

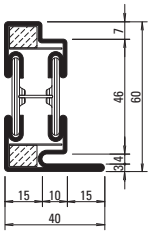

630.010.2 Z

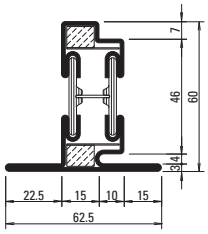

630.110.2 Z

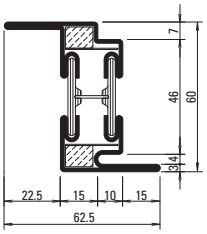

630.411.2 Z

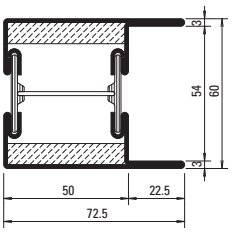

604.685.2
604.685.2 Z

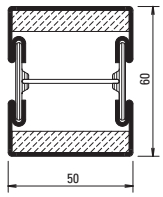

600.005.2
600.005.2 Z

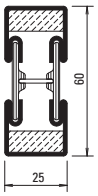

600.006.2
600.006.2 Z

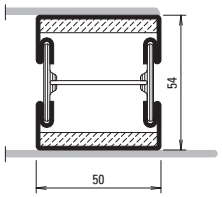

600.007.2 Z

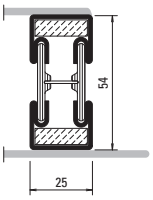

600.008.2 Z

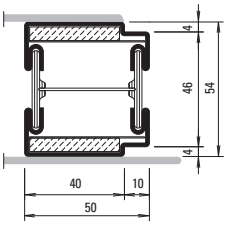

600.010.2 Z

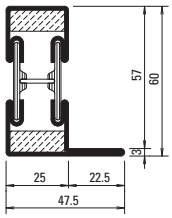

601.635.2
601.635.2 Z

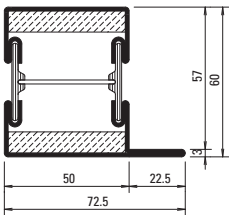

601.685.2
601.685.2 Z

Stabachse
Axe de la barre
Bar axis

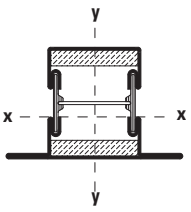

Profil-Nr.	G kg/m	Ix cm⁴	Wx cm³	Iy cm⁴	Wy cm³	U m²/m
630.010.2 Z	3,760	13,3	3,54	4,13	1,63	0,233
630.013.2 Z	5,070	18,6	5,08	18,7	5,14	0,273
630.110.2 Z	4,280	15,7	3,83	7,84	2,34	0,277
630.114.2 Z	5,590	21,4	5,36	27,4	5,93	0,317
630.411.2 Z	4,280	18,4	5,70	7,84	2,34	0,277
630.416.2 Z	5,590	23,7	7,32	27,4	5,93	0,317
630.428.2 Z	6,110	27,2	7,68	34,1	7,64	0,362

Profil-Nr.	G kg/m	Ix cm⁴	Wx cm³	Iy cm⁴	Wy cm³	U m²/m
600.005.2 Z	4,360	15,6	4,87	14,6	5,84	0,221
600.006.2 Z	3,280	10,4	3,26	2,76	2,20	0,171
600.007.2 Z	4,000	12,49	4,34	13,65	5,46	0,220
600.008.2 Z	3,080	10,12	3,75	2,80	2,24	0,170
600.010.2 Z	4,160	11,9	4,16	13,1	5,16	0,223
604.685.2 Z	5,400	24,1	7,53	27,2	7,03	0,321
601.635.2 Z	3,800	14,0	3,78	5,84	1,88	0,215
601.685.2 Z	4,880	19,3	5,31	21,7	5,12	0,265

Stahl-Glasleisten aus feuerverzinktem Bandstahl (Länge 6 m)

Parcloses en acier en bandes d'acier zinguées au feu (longueur 6 m)

Steel glazing beads made of hot-dip galvanised strip (length 6 m)

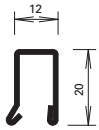

402.112 Z

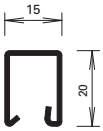

402.115 Z

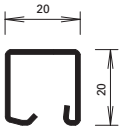

402.120 Z

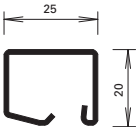

402.125 Z

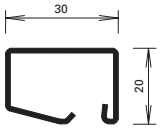

402.130 Z

Winkelkontur-Stahl-Glasleisten (Länge ca. 6 m)

Parcloses en acier à contour angulaire (longueur env. 6 m)

Angle contour steel glazing beads (length approx. 6 m)

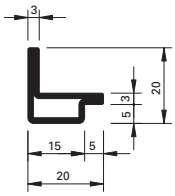

62.507 GV+GC

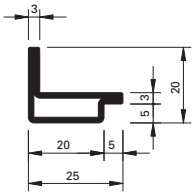

62.508 GV+GC

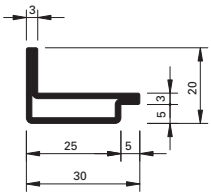

62.509 GV+GC

Artikel-Nr.	G kg/m	B m²/m
402.112 Z	0,550	0,062
402.115 Z	0,600	0,066
402.120 Z	0,670	0,074
402.125 Z	0,740	0,083
402.130 Z	0,844	0,092

Artikel-Nr.	G kg/m	B m²/m
62.507	0,840	0,076
62.508	0,960	0,086
62.509	1,090	0,096

G = Gewicht
B = Beschichtungsfläche

G = Poids
B = Surface à traiter

G = Weight
B = Coated surface

Bleche geschweisst

1. Rahmenprofil (Bauhöhe 60 mm)
2. Türflügelprofil (Bauhöhe 54 mm)
3. Stahlblech 2,5 mm
4. Schweissung alle 350 mm, Länge 20 mm (Bandseite)
5. Mineralwolle 110 kg/m³ (z.B. Janroc 450.100)
6. Lochschweissung ø 8 mm alle 300 mm (Bandgegenseite)

Tôles soudées

1. Cadre dormant (hauteur de construction 60 mm)
2. Cadre ouvrant (hauteur de construction 54 mm)
3. Tôle d'acier 2,5 mm
4. Soudure tous les 350 mm, longueur 20 mm (côté paumelle)
5. Laine minérale 110 kg/m³ (p.ex. Janroc 450.100)
6. Soudage en trou ø 8 mm tous les 300 mm (côté opposé à la paumelle)

Welded sheet metal

1. Outer frame (construction height 60 mm)
2. Leaf frame (construction height 54 mm)
3. Sheet metal 2.5 mm
4. Welded every 350 mm, length 20 mm (hinge side)
5. Mineral wool 110 kg/m³ (e.g. Janroc 450.100)
6. Plug weld ø 8 mm every 300 mm (opposite to hinge side)

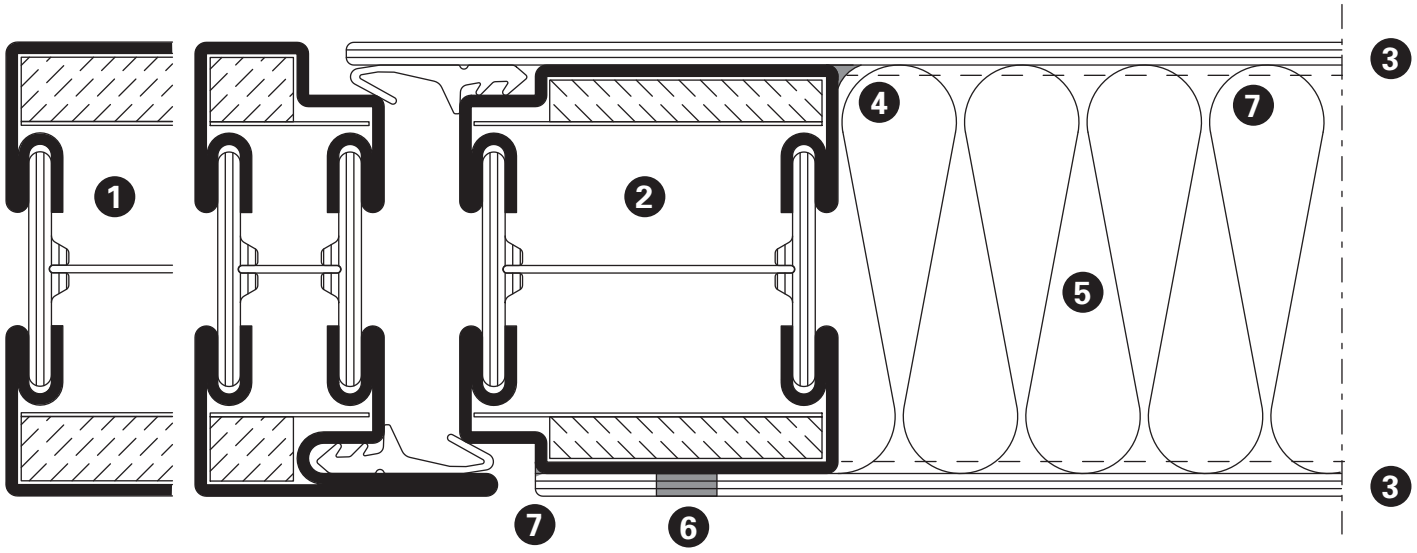

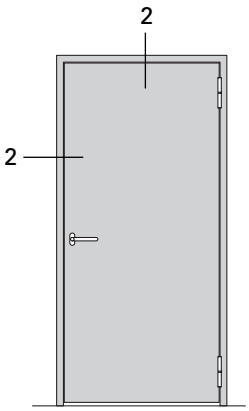

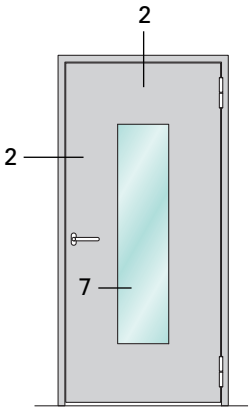

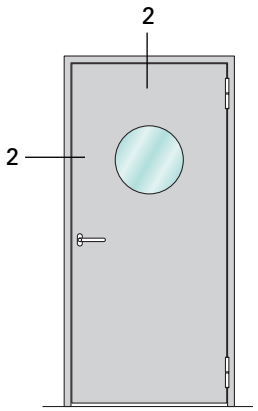

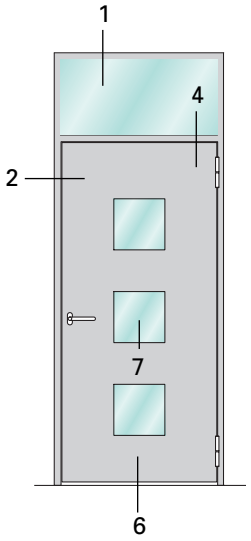

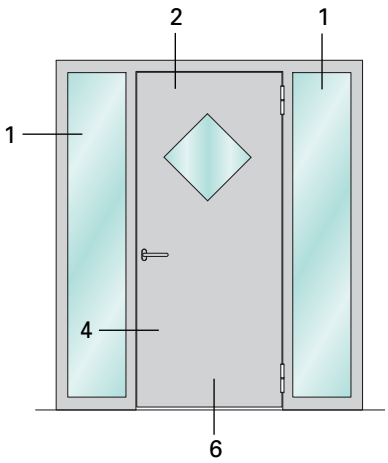

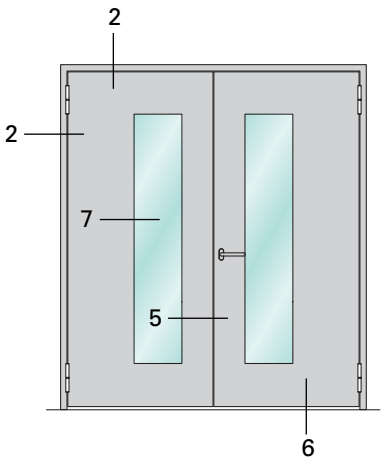

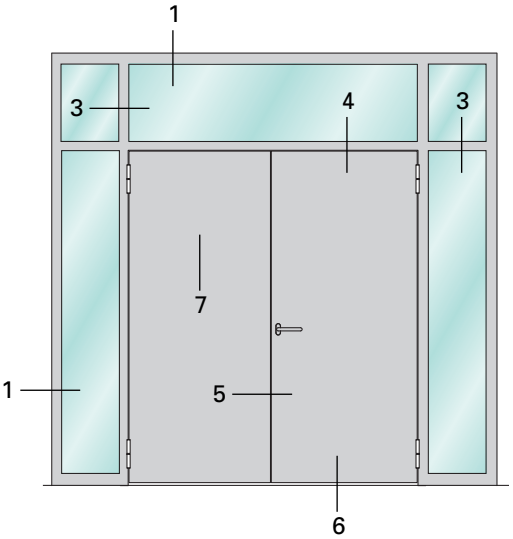

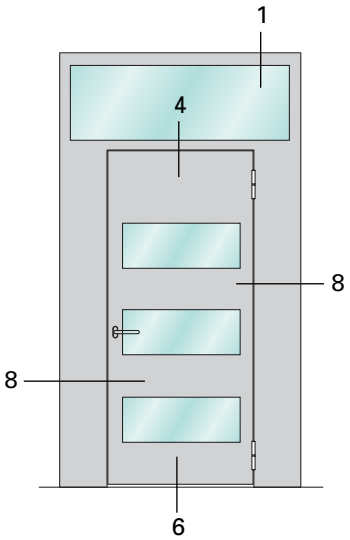

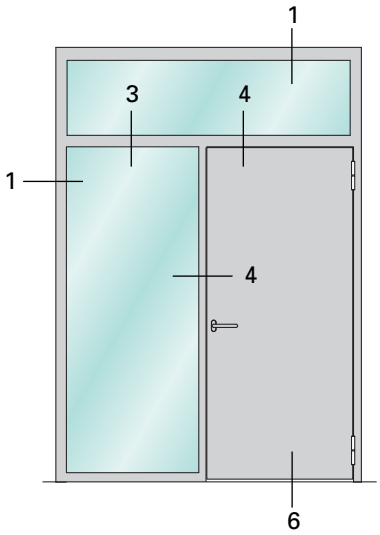

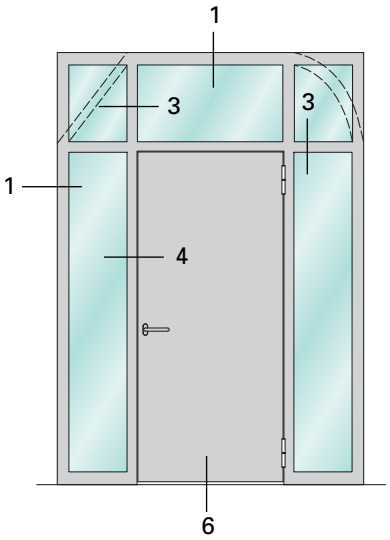

Glasausschnitte:
Anzahl, Form und Grösse frei wählbar

Panneaux en verre:
Nombre, forme et taille libres

Vision panels:
Number, shape and size subject to change

Bleche geschweisst **Tôles soudées** **Welded sheet metal**

2.0

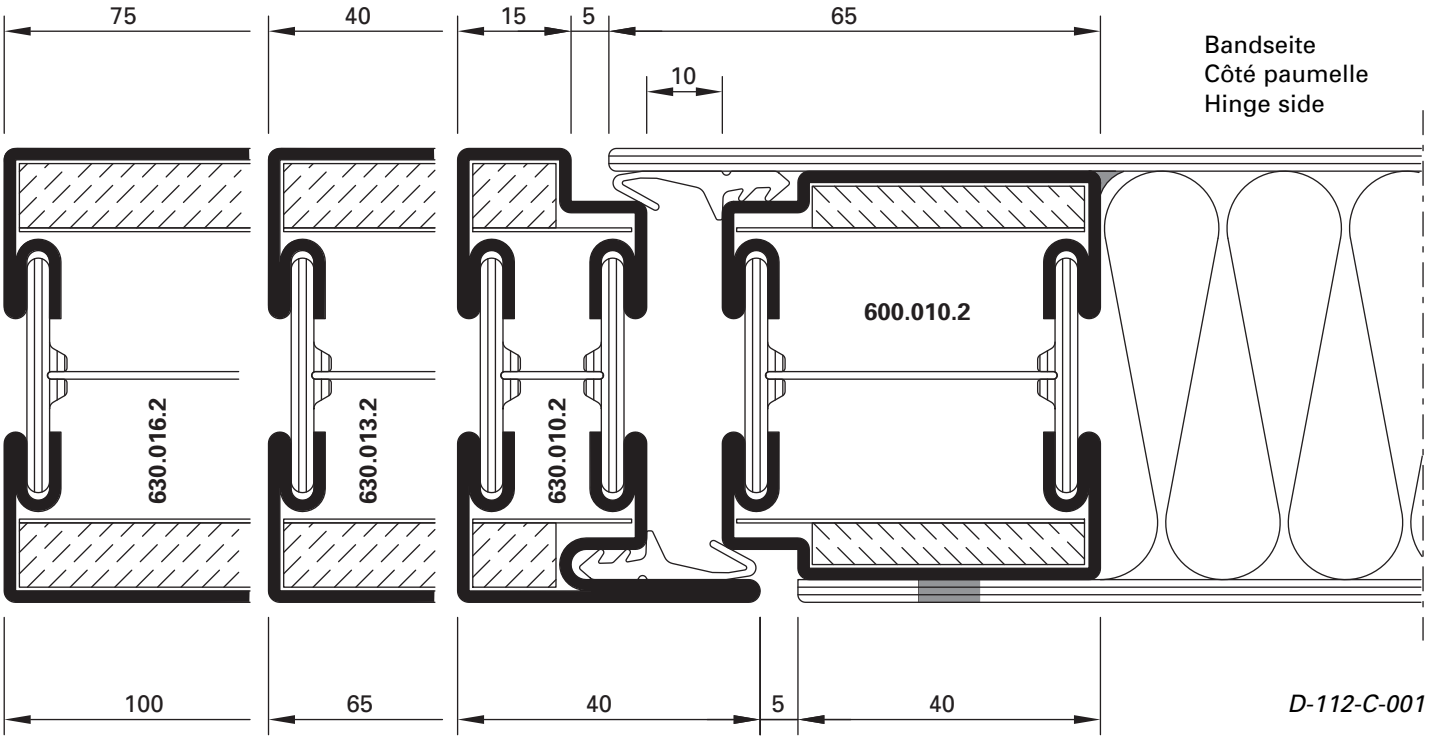

U_f = 2,4 W/m²K U_f = 2,7 W/m²K

5.0

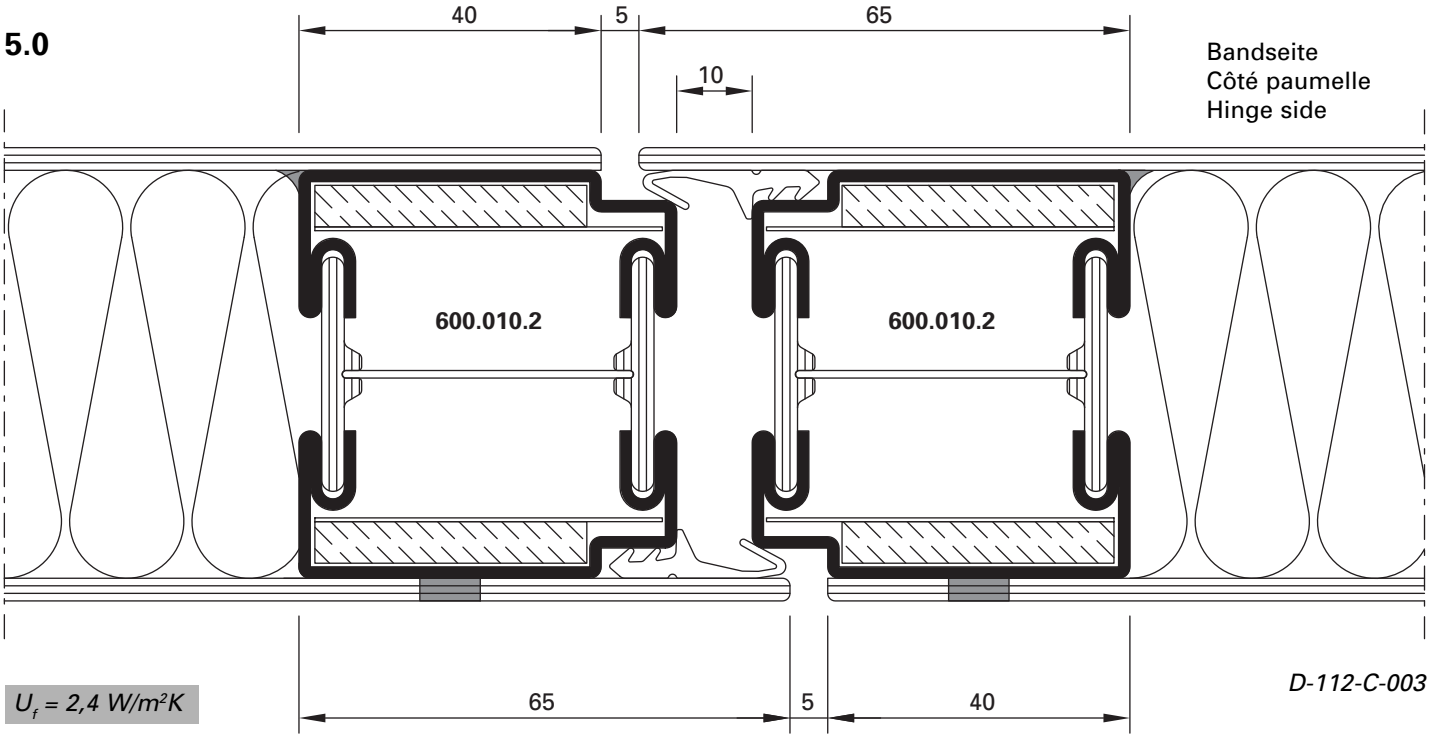

U_f = 2,4 W/m²K

Bleche geschweisst | **Tôles soudées** | **Welded sheet metal**

4.0

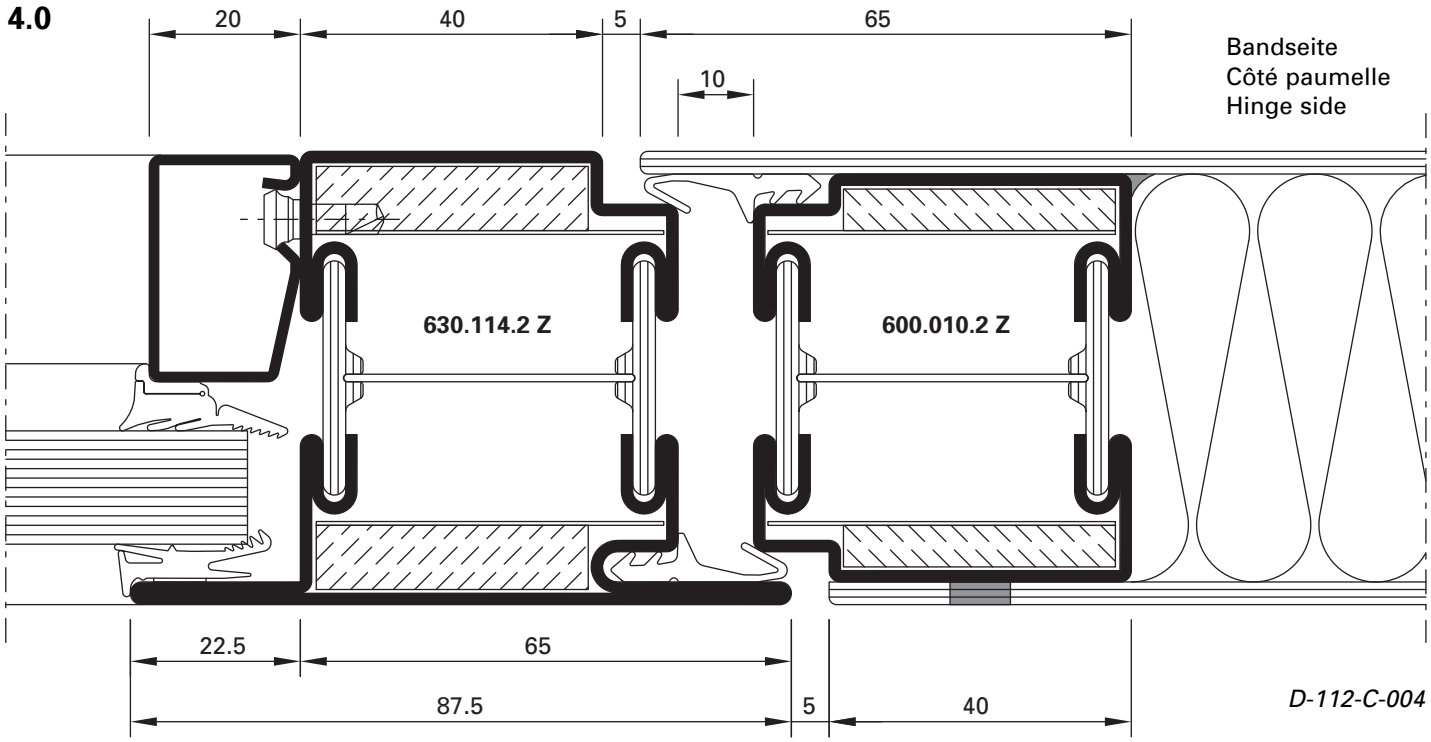

U_f = 2,4 W/m²K

7.0

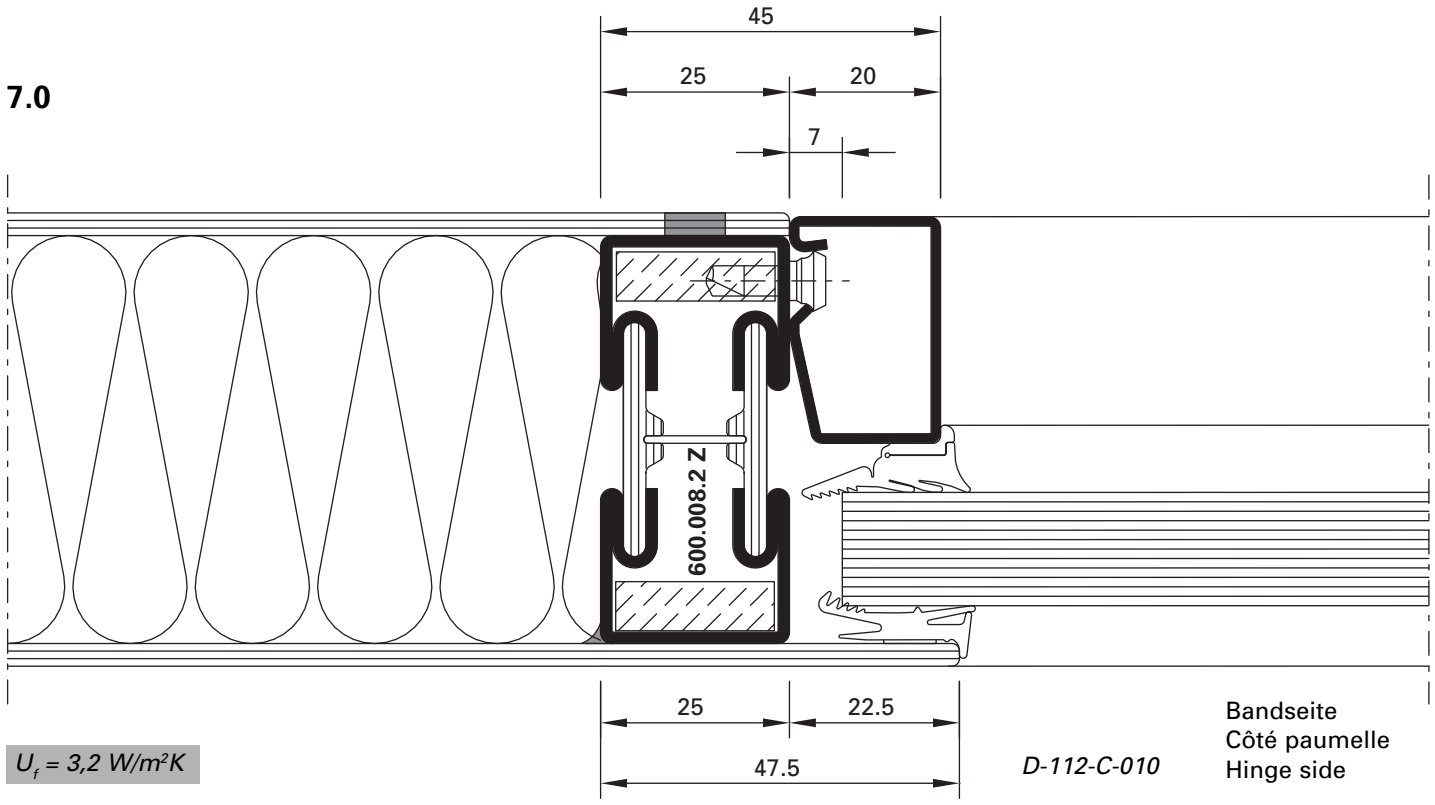

U_f = 3,2 W/m²K

Bleche geschweisst **Tôles soudées** **Welded sheet metal**

6.0

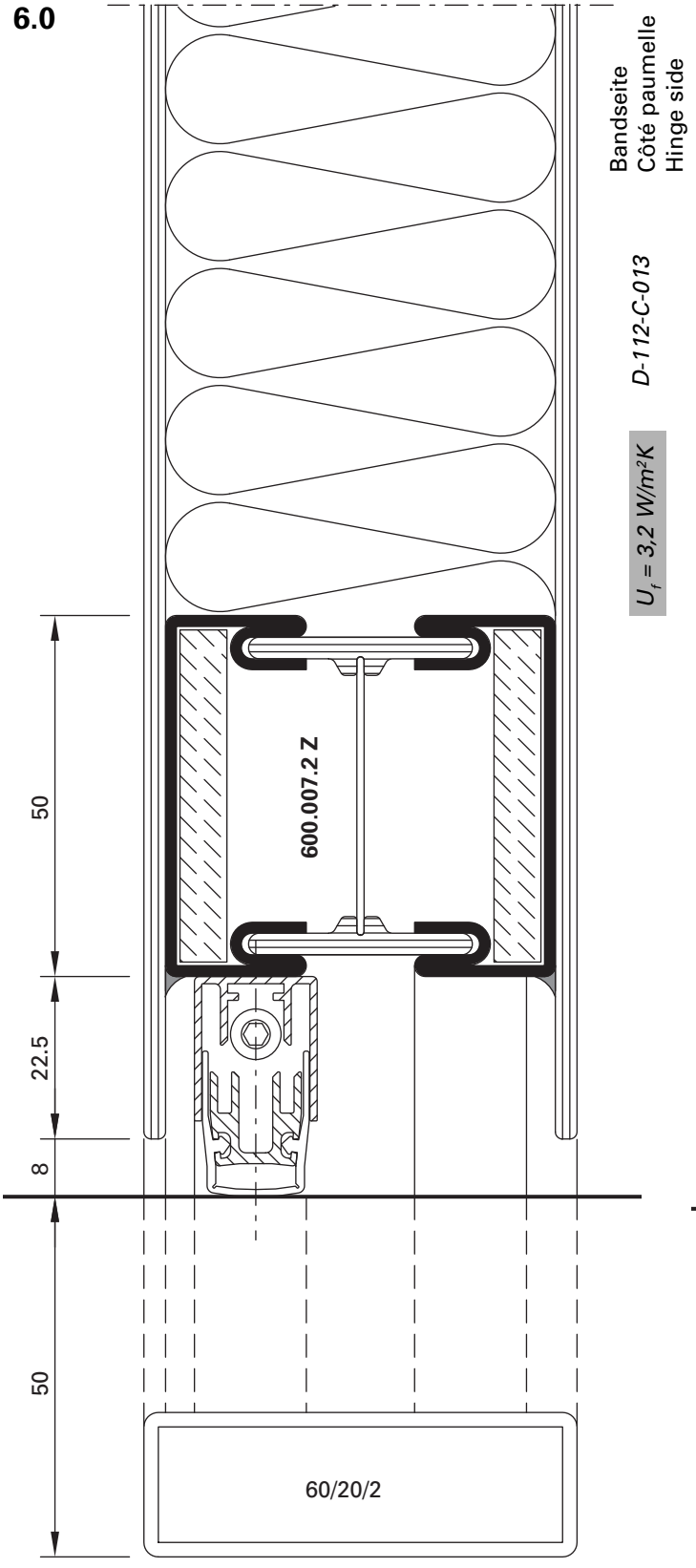

6.1

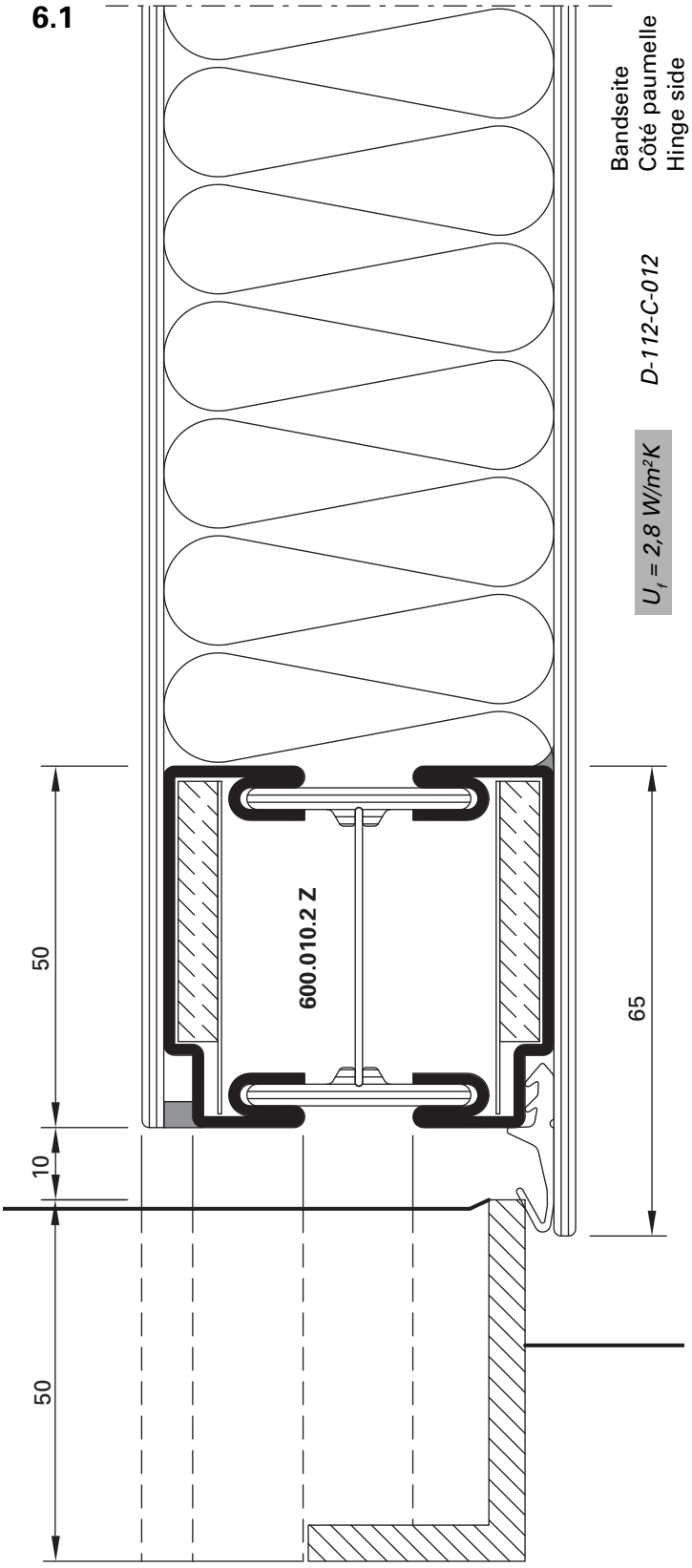

Bleche geschweisst | **Tôles soudées** | **Welded sheet metal**

2.1

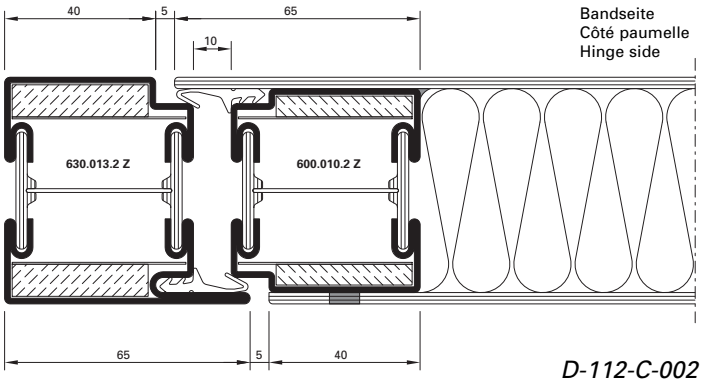

D-112-C-002

U_f = 2,4 W/m²K

2.2

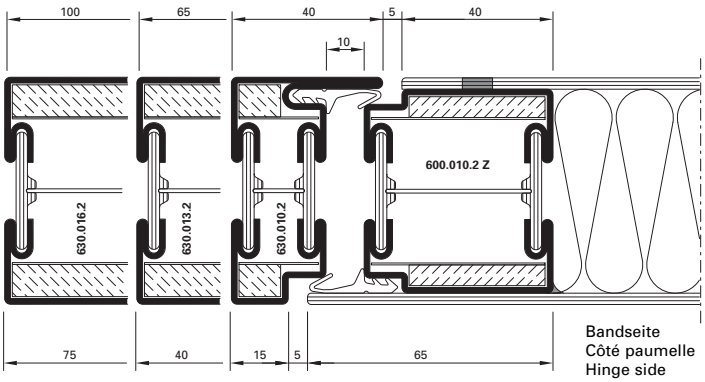

U_f = 2,4 W/m²K

D-112-C-005

5.1

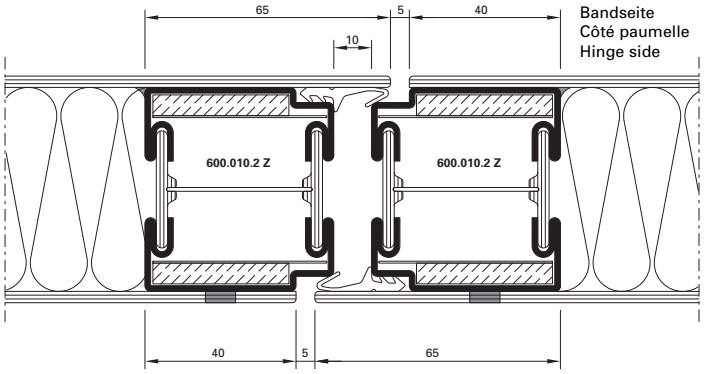

U_f = 2,4 W/m²K

D-112-C-006

4.1

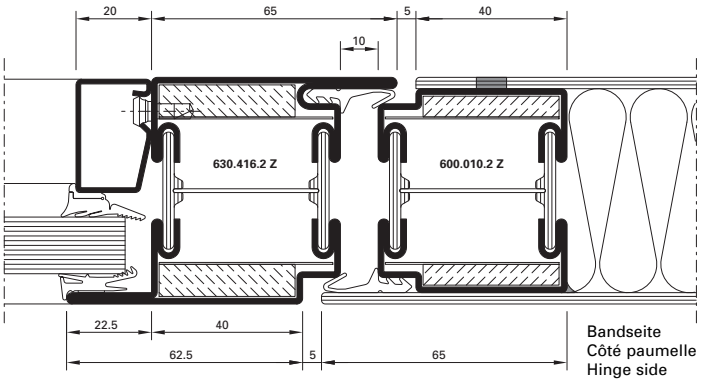

U_f = 2,4 W/m²K

D-112-C-007

2.3

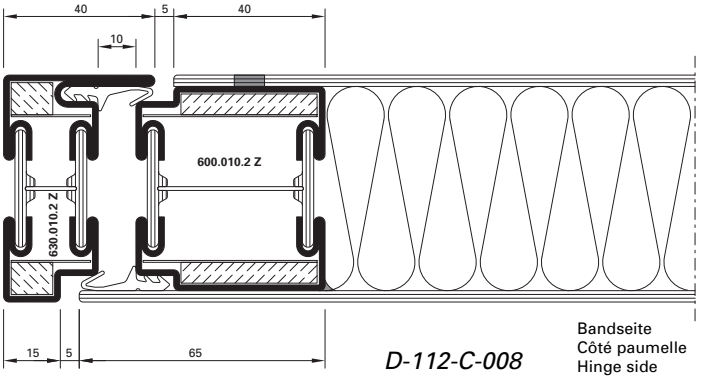

D-112-C-008

U_f = 2,7 W/m²K

7.1

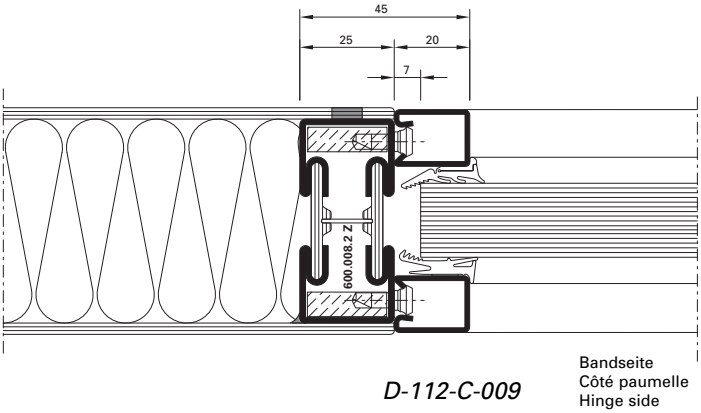

D-112-C-009

U_f = 2,7 W/m²K

Bleche geschweisst **Tôles soudées** **Welded sheet metal**

1.0

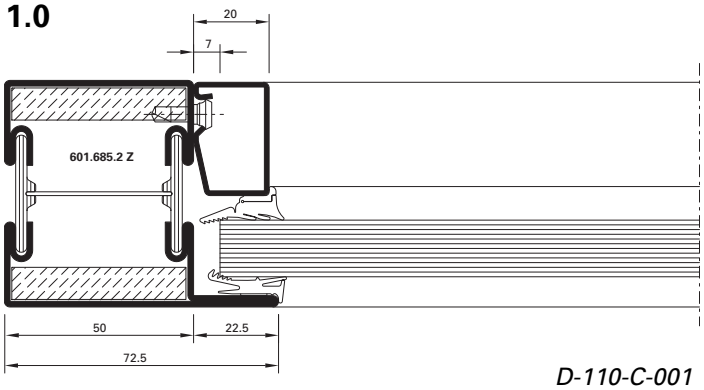

D-110-C-001

U_f = 2,2 W/m²K

1.1

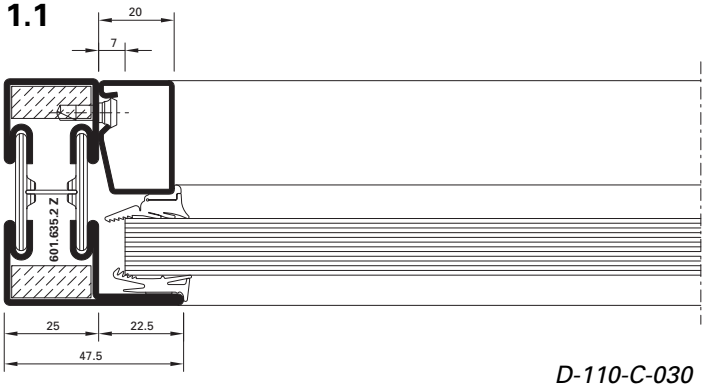

D-110-C-030

U_f = 2,8 W/m²K

3.0

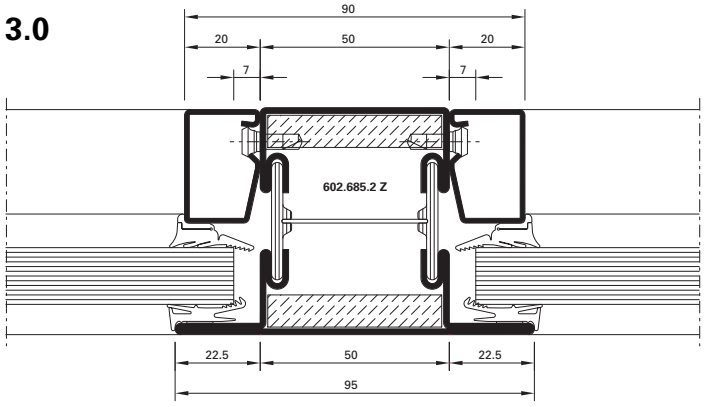

D-110-C-011

U_f = 2,2 W/m²K

3.1

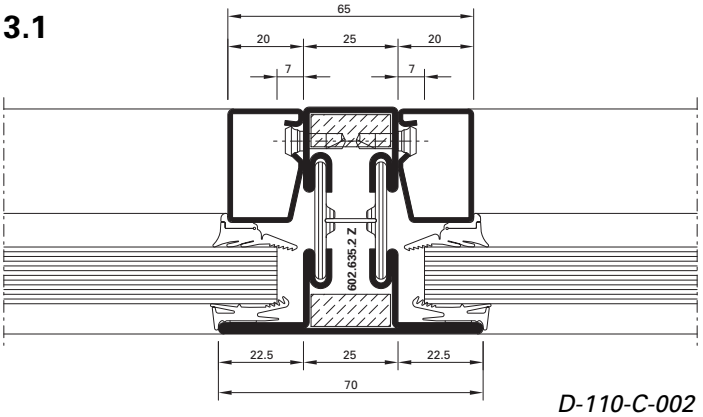

D-110-C-002

U_f = 2,6 W/m²K

8.0

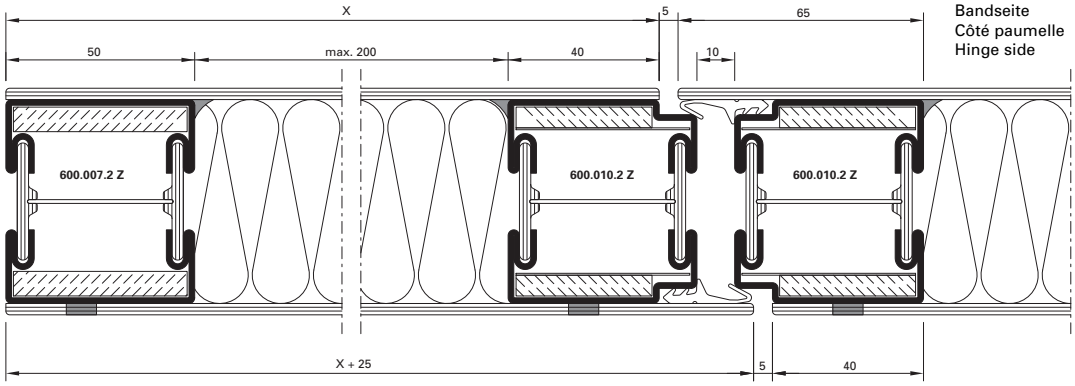

U_f = 2,2 W/m²K

U_f = 2,4 W/m²K

D-112-C-017

Bleche geschweisst | **Tôles soudées** | **Welded sheet metal**

6.2

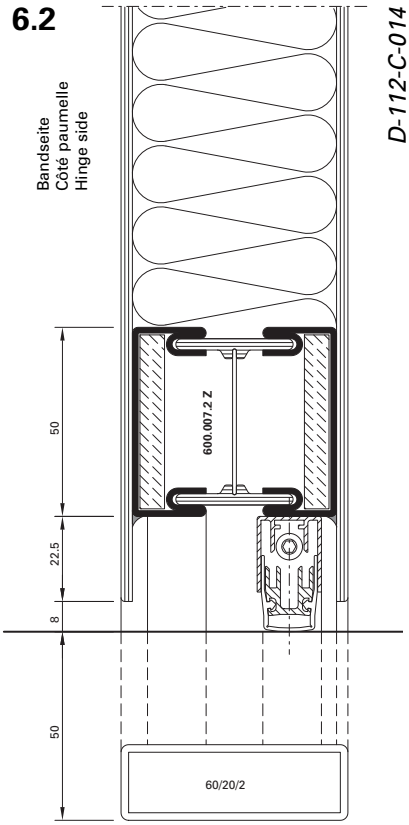

6.3

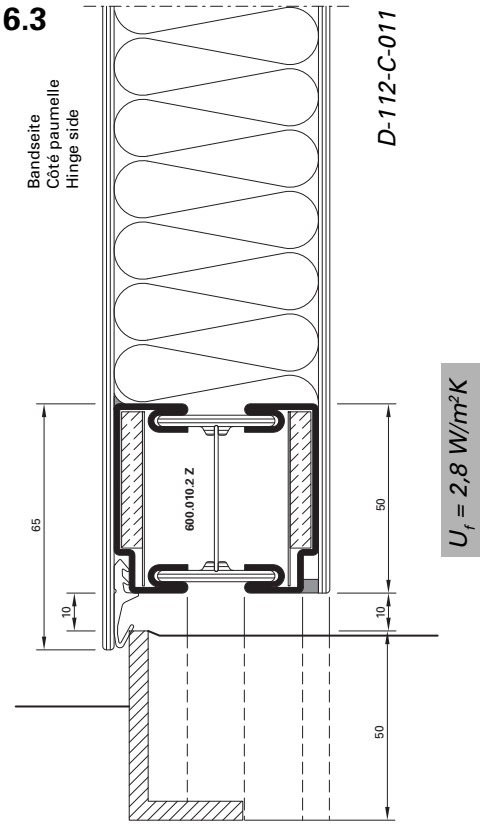

Bei einflügeligen Türen mit umlaufender Anschlagdichtung (ohne Senkdichtung) muss ein 3-Fallenschloss eingesetzt werden.

Une serrure à 3 points doit être utilisée pour les portes à un vantail avec joint de battement périphérique (sans joint seuil).

For single leaf doors with all-round buffer seal (without drop seal), a lock with 3 falling latches must be used.

6.4

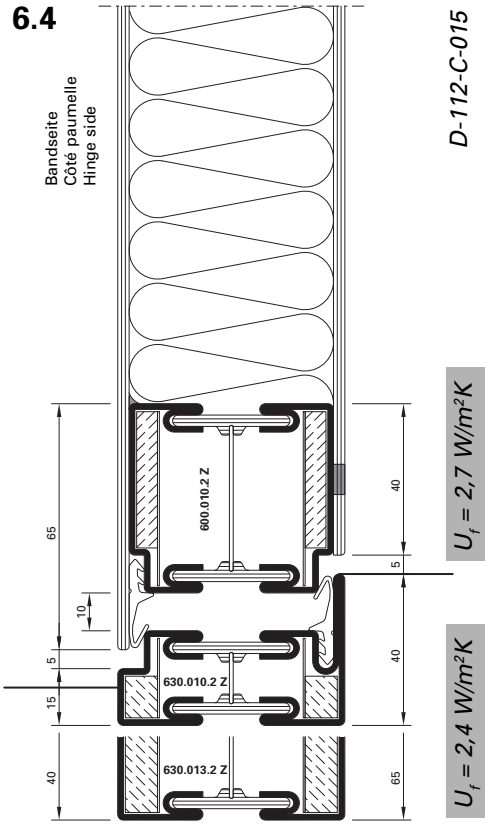

6.5

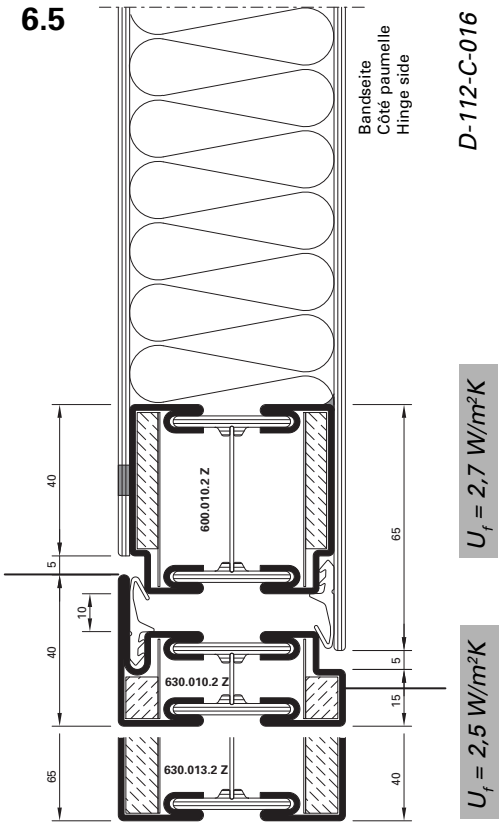

Bleche geschweisst

A-A

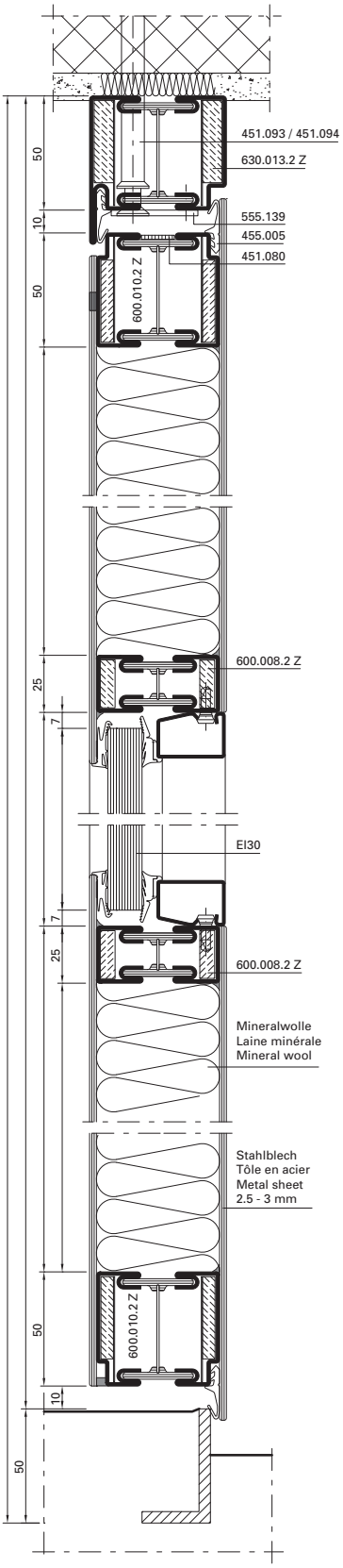

Tôles soudées

B-B

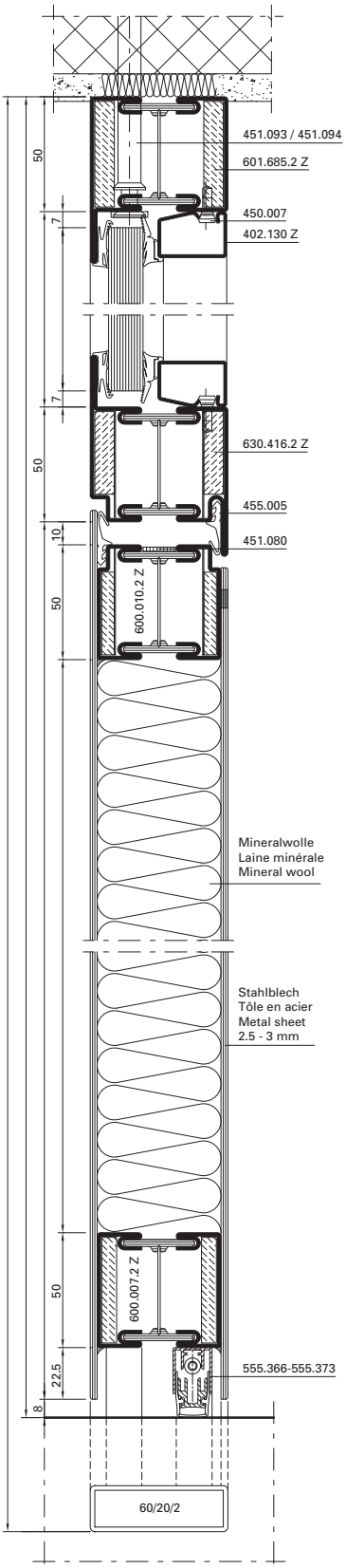

Welded sheet metal

Detail E

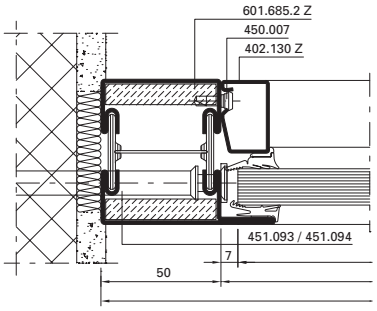

Alternative

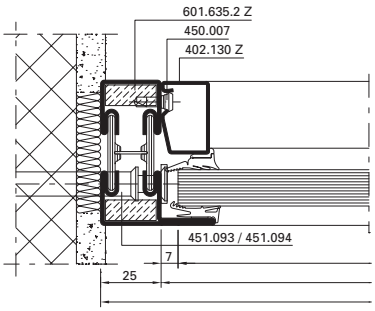

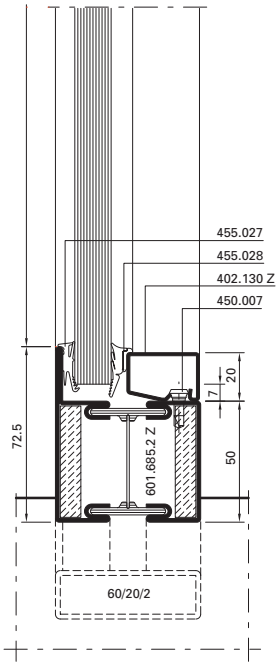

Bleche geschweisst **Tôles soudées** **Welded sheet metal**

C-C

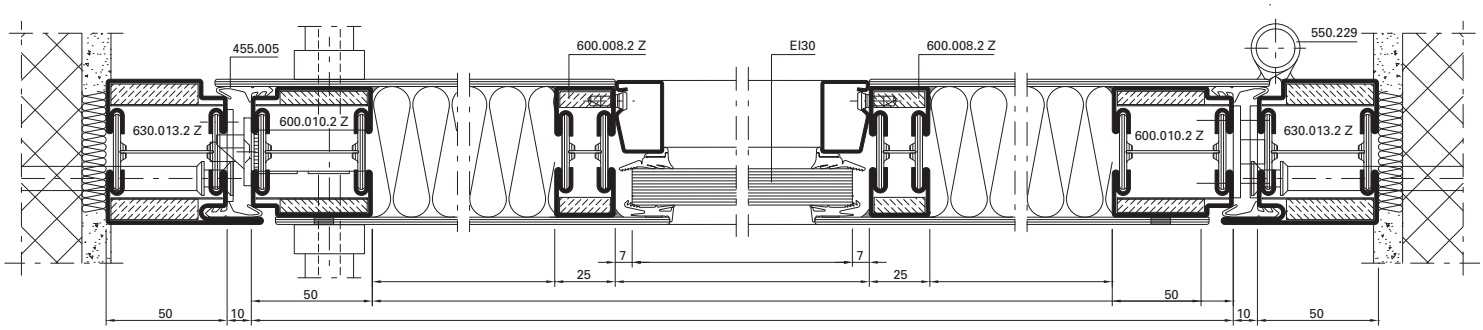

D-D

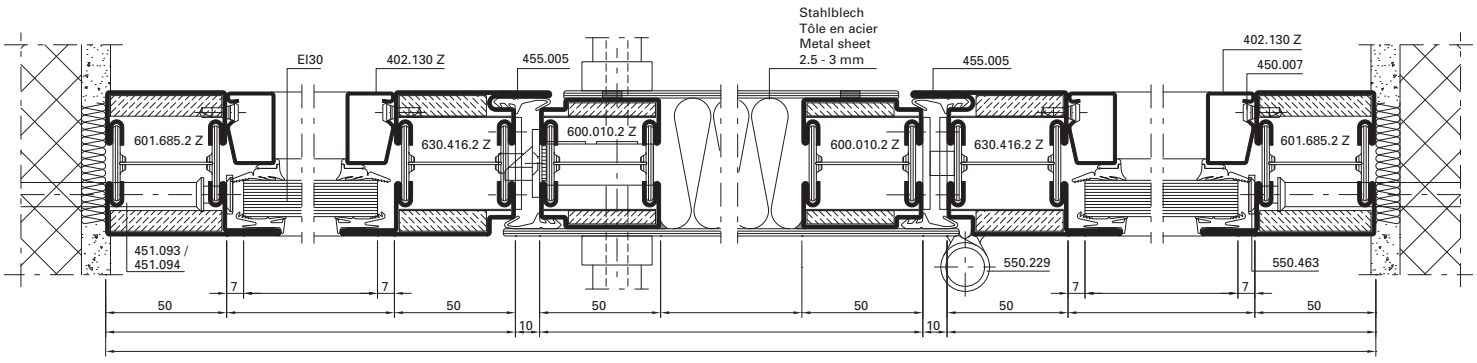

Alternative

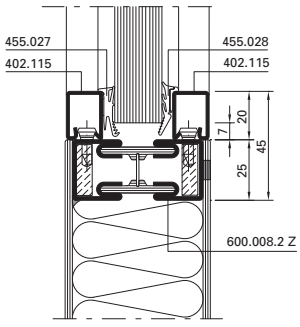

Alternative

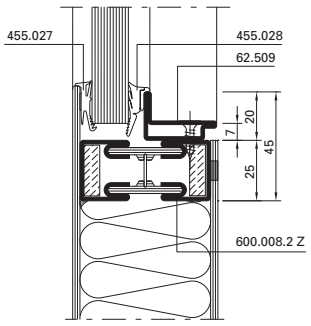

Isolation:
Mineralwolle 110 kg/m³
Dicke 54 mm
(z.B. Janroc/Flumroc)

Isolation:
Laine minérale 110 kg/m³
Épaisseur 54 mm
(p. ex. Janroc/Flumroc)

Insulation:
Mineral wool 110 kg/m³
Thickness 54 mm
(e.g. Janroc/Flumroc)

Glasauswahl/Choix de verre/Choice of glasses:

Fireswiss Foam 30-15
Swissflam 30/1 (16 mm)**
Pyrostop 30-1 (15 mm)
Contraflam 30/15 (25 mm)
Pyrostop 30-2/30-3 (36 mm)
Pyrostop 30-2/30-3 (32 mm)
Promaglas (Pyrobel) 30 Typ 3 (35 mm)
Contraflam 30 N2 (16 mm)**
Pyranova 30-S1 (16 mm)

** Brandschutzlaminat im Glasfalz erforderlich
** Bande de protection-incendie pour feuillure du verre
** Fire-resistant laminate for glazing rebate

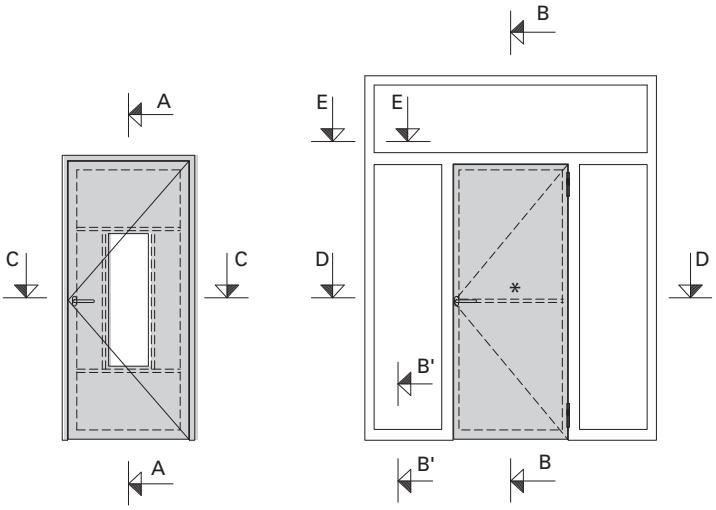

* Riegel wahlweise
* Traverse au choix
* Transom optional

0 10 20 30 40 50 mm

Bleche geschweisst

Tôles soudées

Welded sheet metal

A-A

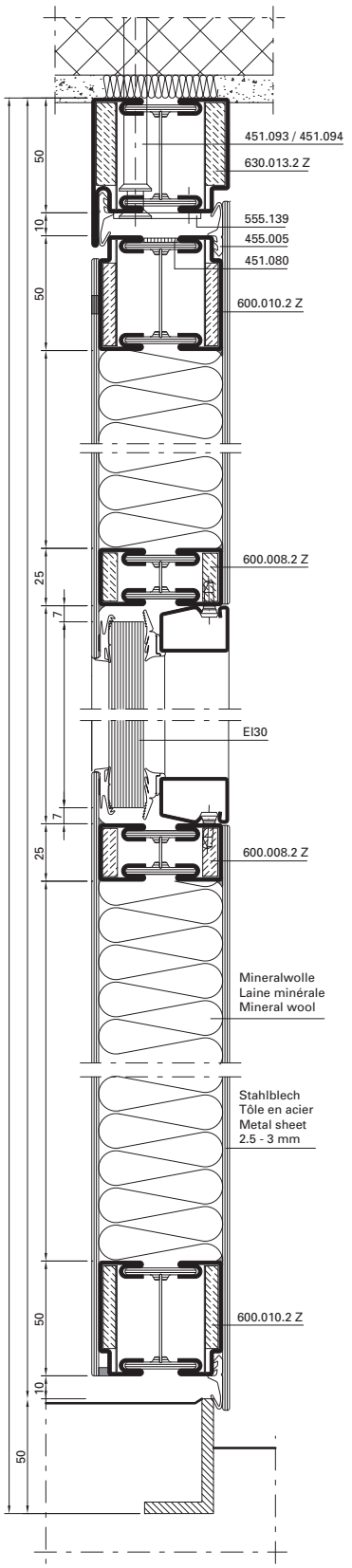

B-B

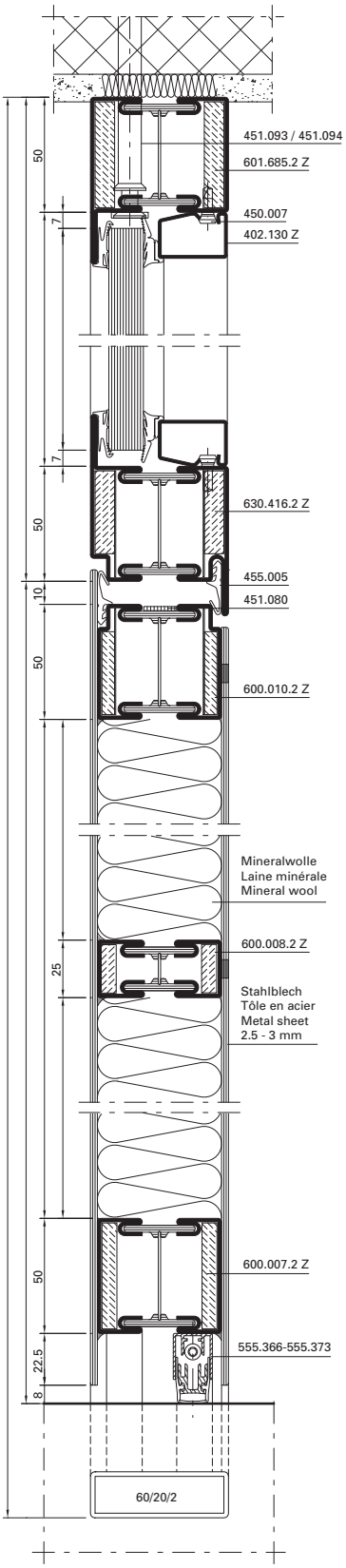

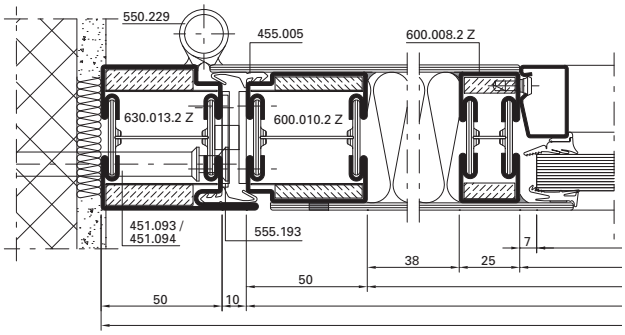

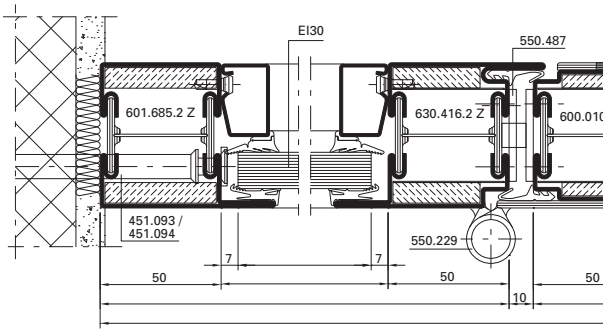

B'-B'

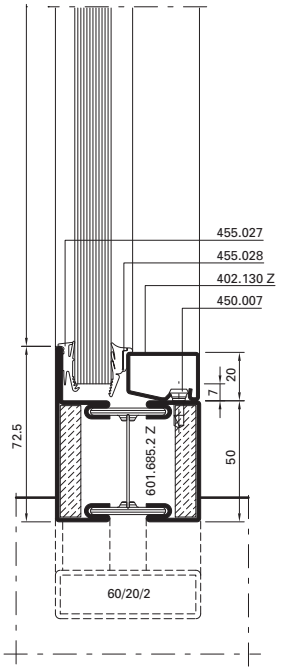

Bleche geschweisst **Tôles soudées** **Welded sheet metal**

C-C

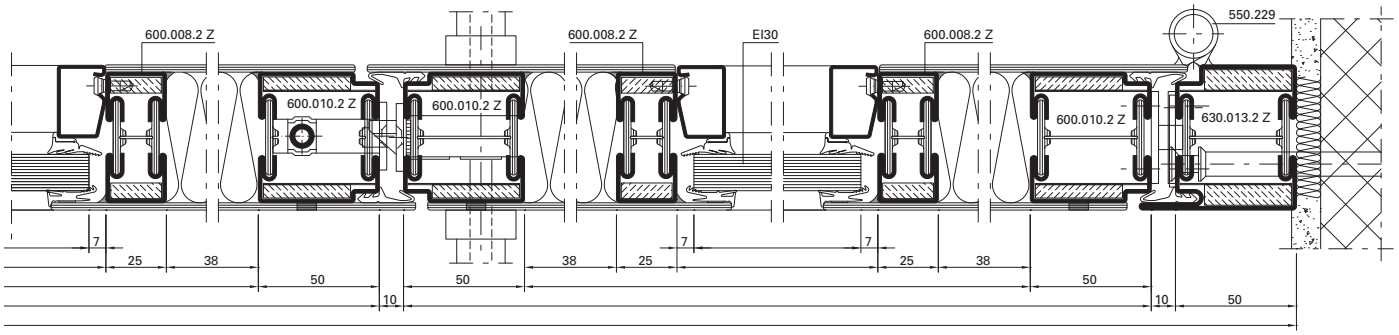

D-D

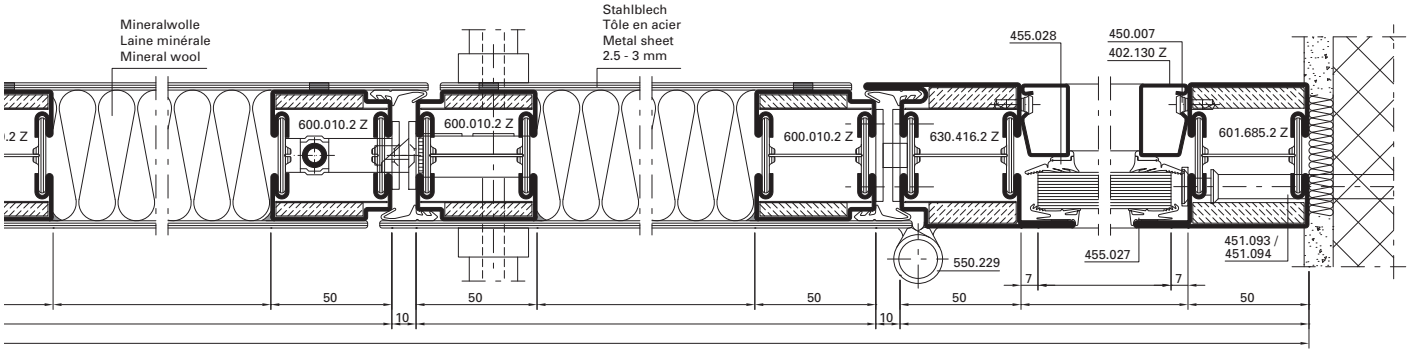

Alternative

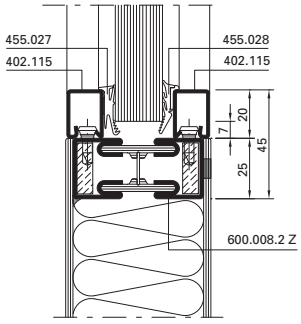

Alternative

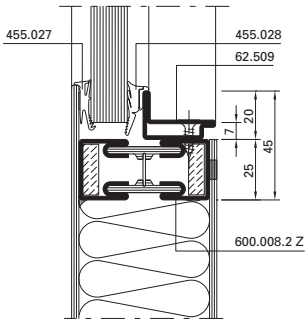

Isolation:
Mineralwolle 110 kg/m³
Dicke 54 mm
(z.B. Janroc/Flumroc)

Isolation:
Laine minérale 110 kg/m³
Épaisseur 54 mm
(p. ex. Janroc/Flumroc)

Insulation:
Mineral wool 110 kg/m³
Thickness 54 mm
(e.g. Janroc/Flumroc)

Glasauswahl/Choix de verre/Choice of glasses:

Fireswiss Foam 30-15
Swissflam 30/1 (16 mm)**
Pyrostop 30-1 (15 mm)
Contraflam 30/15 (25 mm)
Pyrostop 30-2/30-3 (36 mm)
Pyrostop 30-2/30-3 (32 mm)
Promaglas (Pyrobel) 30 Typ 3 (35 mm)
Contraflam 30 N2 (16 mm)**
Pyranova 30-S1 (16 mm)

** Brandschutzlaminat im Glasfalz erforderlich
** Bande de protection-incendie pour feuillure du verre
** Fire-resistant laminate for glazing rebate

* Riegel wahlweise
* Traverse au choix
* Transom optional

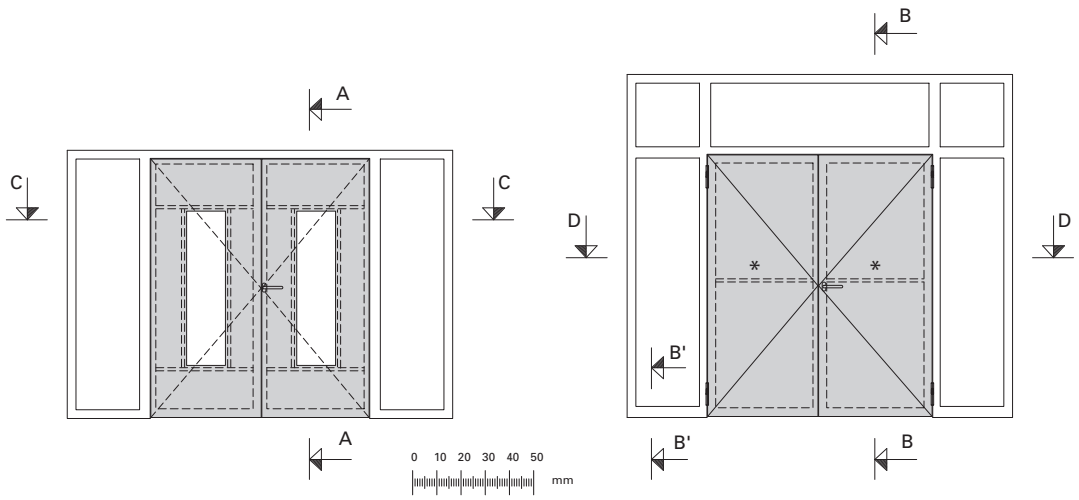

Mozarthaus Musikgymnasium, Weimar-Belvedere/DE



Bleche geschweisst/geklebt

1. Rahmenprofil (Bauhöhe 60 mm)
2. Türflügelprofil (Bauhöhe 54 mm)
3. Stahlblech 2,5 mm (Bandseite)
4. Stahlblech 2 mm (Bandgegenseite)
5. Schweissung alle 350 mm, Länge 20 mm (Bandseite)
6. Mineralwolle 110 kg/m³ (z.B. Janroc 450.100)
7. Doppelklebeband 1,1 x 25 mm (z.B. 3M VHB 4611-F)
8. Blechsicherung örtlich Winkel 20/20/3-40 mm
9. Sicherungsschraube 550.454 oder 550.010

Tôles soudées/collées

1. Cadre dormant (hauteur de construction 60 mm)
2. Cadre ouvrant (hauteur de construction 54 mm)
3. Tôle d'acier 2,5 mm (côté paumelle)
4. Tôle d'acier 2 mm (côté opposé à la paumelle)
5. Soudure tous les 350 mm, longueur 20 mm (côté paumelle)
6. Laine minérale 110 kg/m³ (p.ex. Janroc 450.100)
7. Ruban adhésif double face 1,1 x 25 mm (p.ex. 3M VHB 4611-F)
8. Plaquette locale cornière 20/20/3-40 mm
9. Vis de blocage 550.454 ou 550.010

Welded/glued sheet metal

1. Outer frame (construction height 60 mm)
2. Leaf frame (construction height 54 mm)
3. Steel sheet 2.5 mm (hinge side)
4. Steel sheet 2 mm (opposite to hinge side)
5. Welded every 350 mm, length 20 mm (hinge side)
6. Mineral wool 110 kg/m³ (e.g. Janroc 450.100)
7. Double-sided tape 1.1 x 25 mm (e.g. 3M VHB 4611-F)
8. Sheet metal fixture, local bracket 20/20/3-40 mm
9. Safety screw 550.454 or 550.010

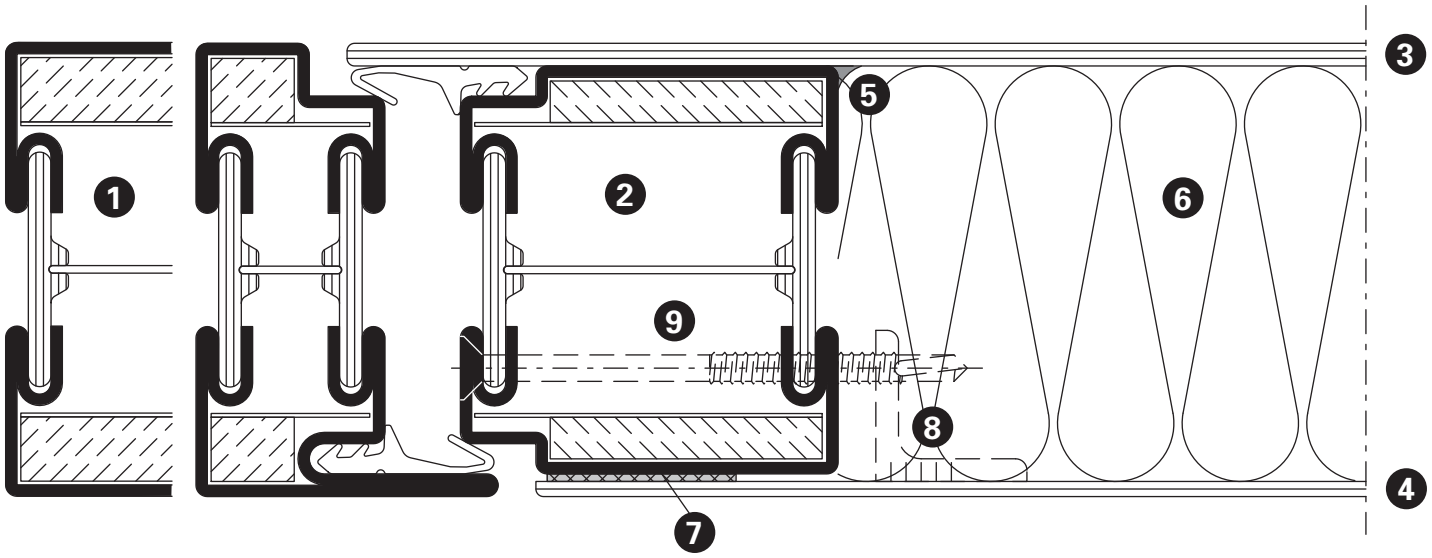

Bleche geschweisst/geklebt

Tôles soudées/collées

Welded/glued sheet metal

A-A

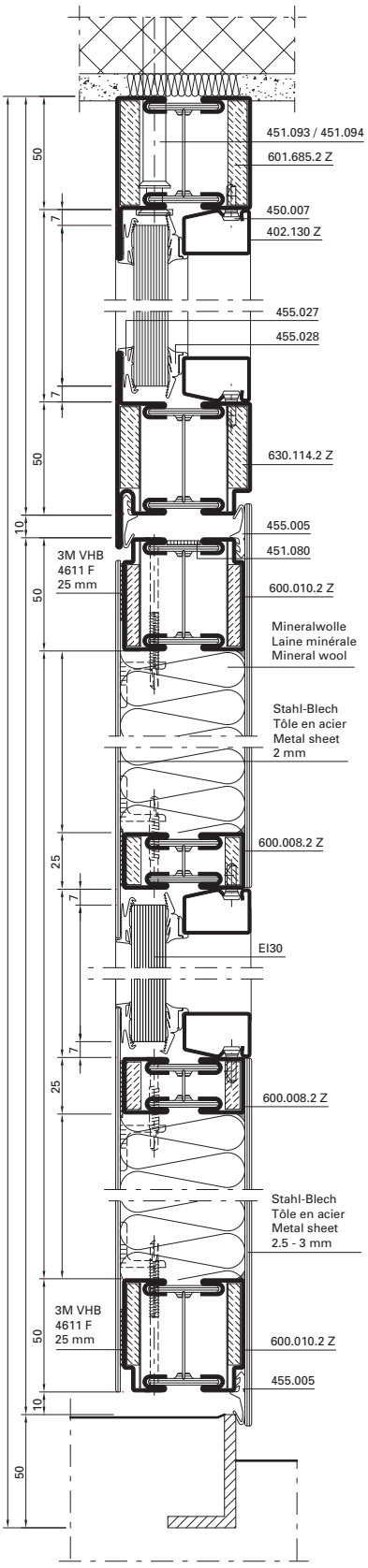

B-B

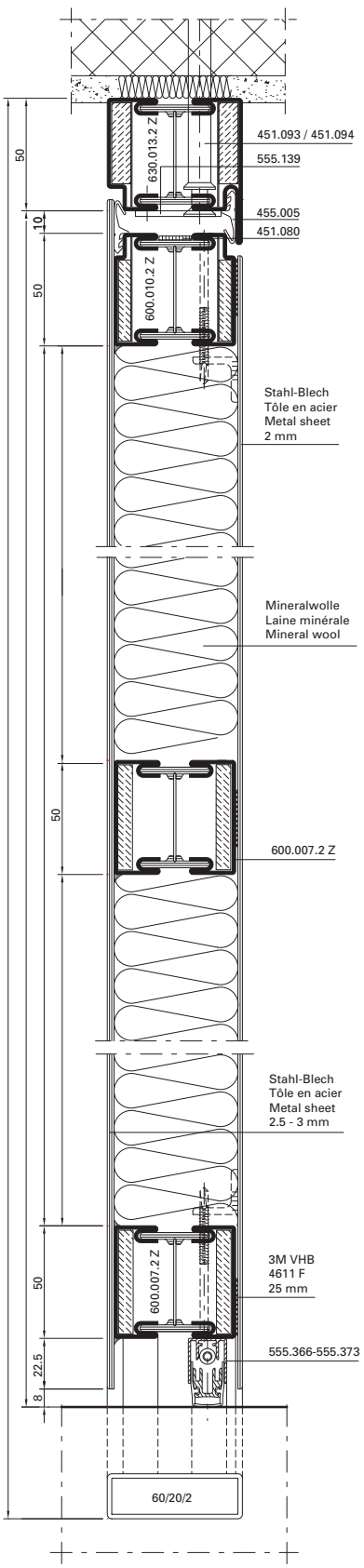

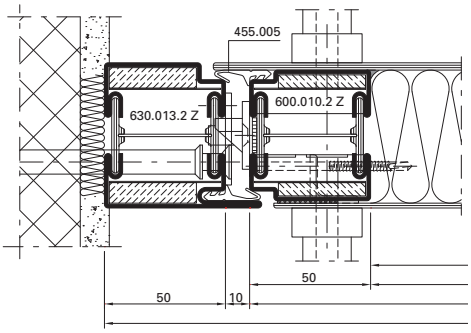

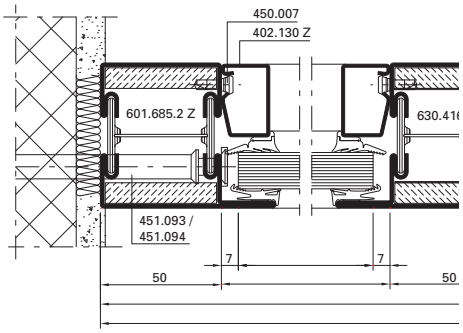

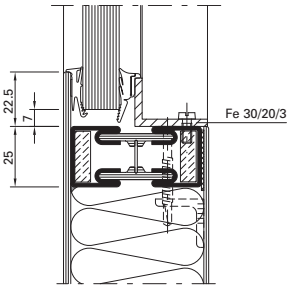

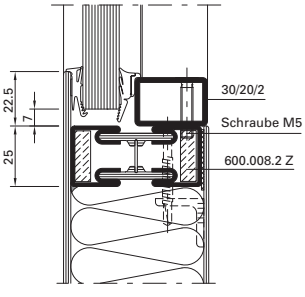

Bleche geschweisst/geklebt **Tôles soudées/collées** **Welded/glued sheet metal**

C-C

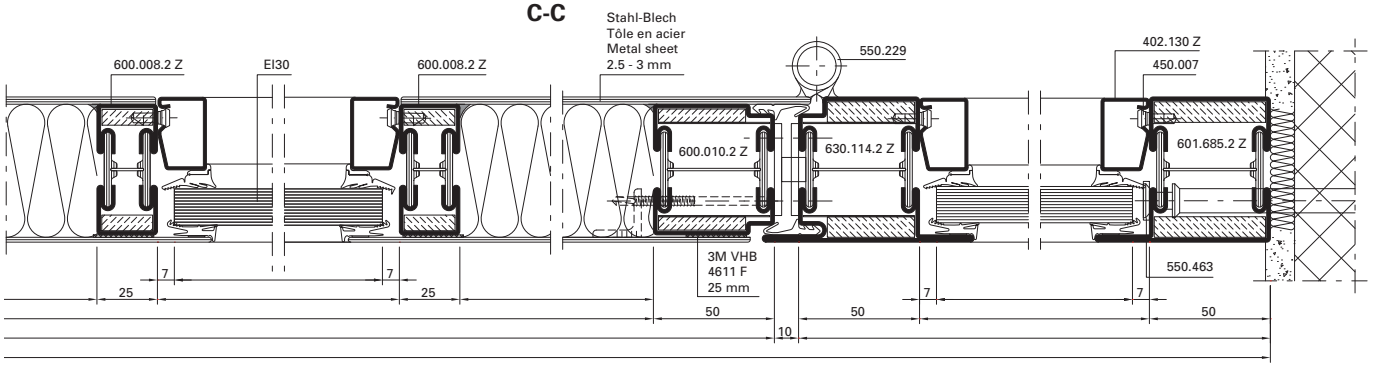

D-D

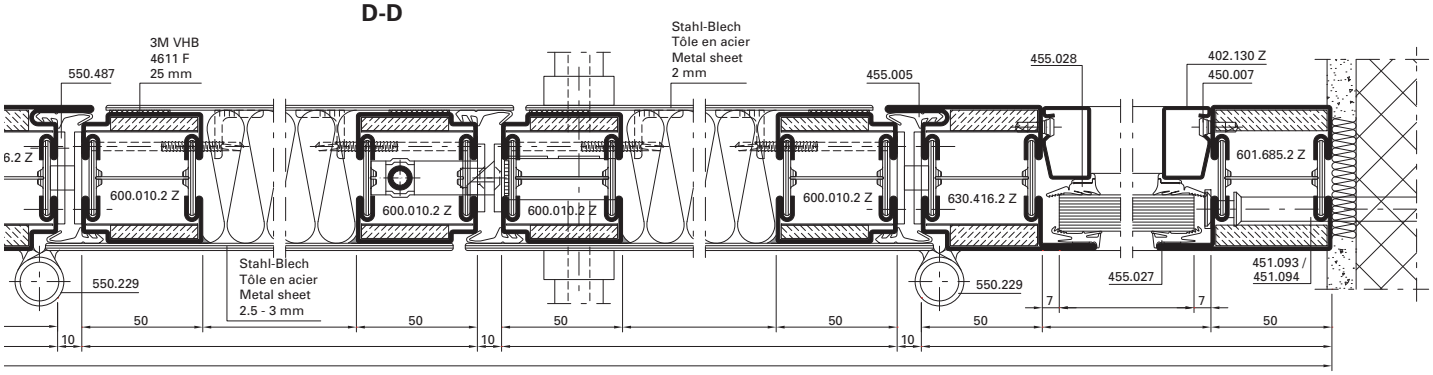

Isolation:
Mineralwolle 110 kg/m³
Dicke 54 mm
(z.B. Janroc/Flumroc)

Isolation:
Laine minérale 110 kg/m³
Épaisseur 54 mm
(p. ex. Janroc/Flumroc)

Insulation:
Mineral wool 110 kg/m³
Thickness 54 mm
(e.g. Janroc/Flumroc)

* Riegel wahlweise
* Traverse au choix
* Transom optional

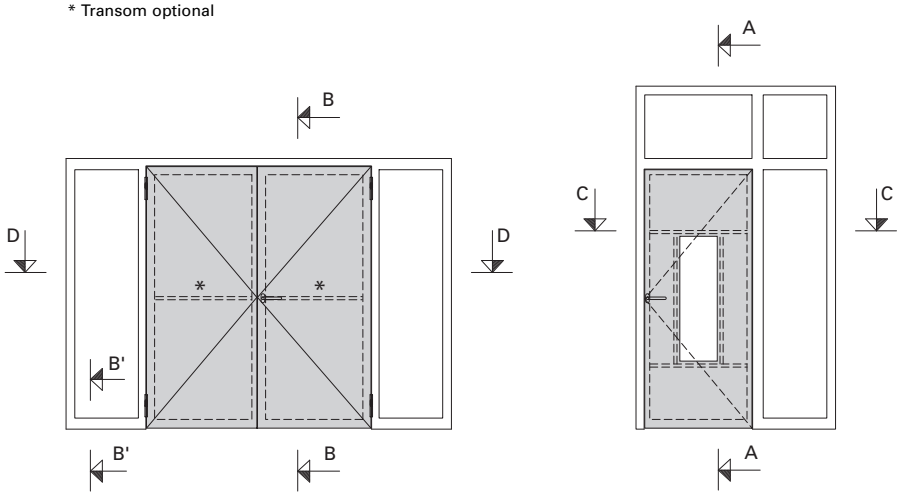

Glasauswahl/Choix de verre/Choice of glasses:
Fireswiss Foam 30-15
Swissflam 30/1 (16 mm)**
Pyrostop 30-1 (15 mm)
Contraflam 30/15 (25 mm)
Pyrostop 30-2/30-3 (36 mm)
Pyrostop 30-2/30-3 (32 mm)
Promaglas (Pyrobel) 30 Typ 3 (35 mm)
Contraflam 30 N2 (16 mm)**
Pyranova 30-S1 (16 mm)

** Brandschutzlaminat im Glasfalz erforderlich
** Bande de protection-incendie pour feuillure du verre
** Fire-resistant laminate for glazing rebate

Architekturbüro Bargetze + Partner, Triesen/FL



Bleche geklebt

1. Rahmenprofil (Bauhöhe 60 mm)
2. Türflügelprofil (Bauhöhe 54 mm)
3. Stahlblech 2 mm
4. Mineralwolle 110 kg/m³ z.B. Janroc 450.100)
5. Doppelklebeband 1,1 x 25 mm (z.B. 3M VHB 4611-F)
6. Blechsicherung örtlich Winkel 20/20/3-40 mm
7. Sicherungsschraube 550.454 oder 550.010

Tôles collées

1. Cadre dormant (hauteur de construction 60 mm)
2. Cadre ouvrant (hauteur de construction 54 mm)
3. Tôle d'acier 2 mm
4. Laine minérale 110 kg/m³ (p.ex. Janroc 450.100)
5. Ruban adhésif double face 1,1 x 25 mm (p. ex. 3M VHB 4611-F)
6. Plaquette locale cornière 20/20/3-40 mm
7. Vis de blocage 550.454 ou 550.010

Glued sheet metal

1. Outer frame (construction height 60 mm)
2. Leaf frame (construction height 54 mm)
3. Sheet metal 2 mm
4. Mineral wool 110 kg/m³ (e.g. Janroc 450.100)
5. Double-sided tape 1.1 x 25 mm (e.g. 3M VHB 4611-F)
6. Sheet metal fixture, local bracket 20/20/3-40 mm
7. Safety screw 550.454 or 550.010

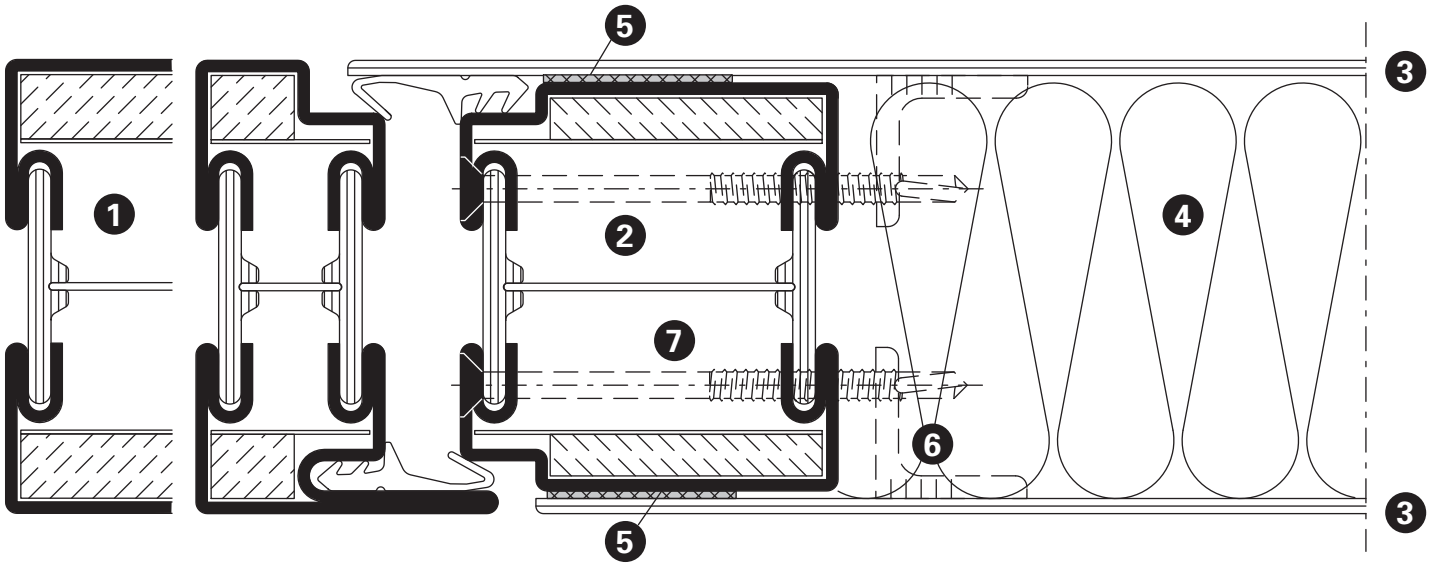

Bleche geklebt

Tôles collées

Glued sheet metal

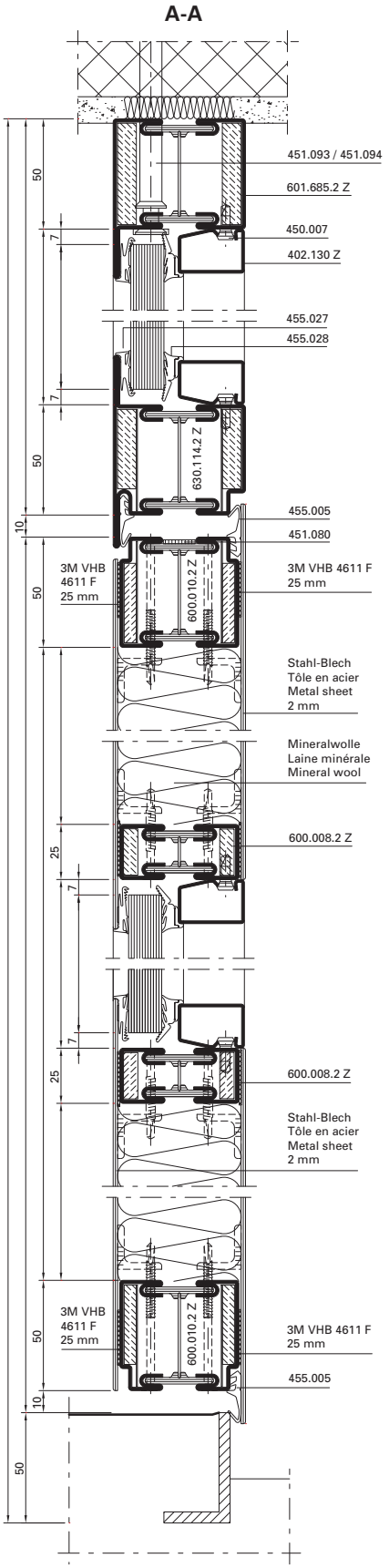

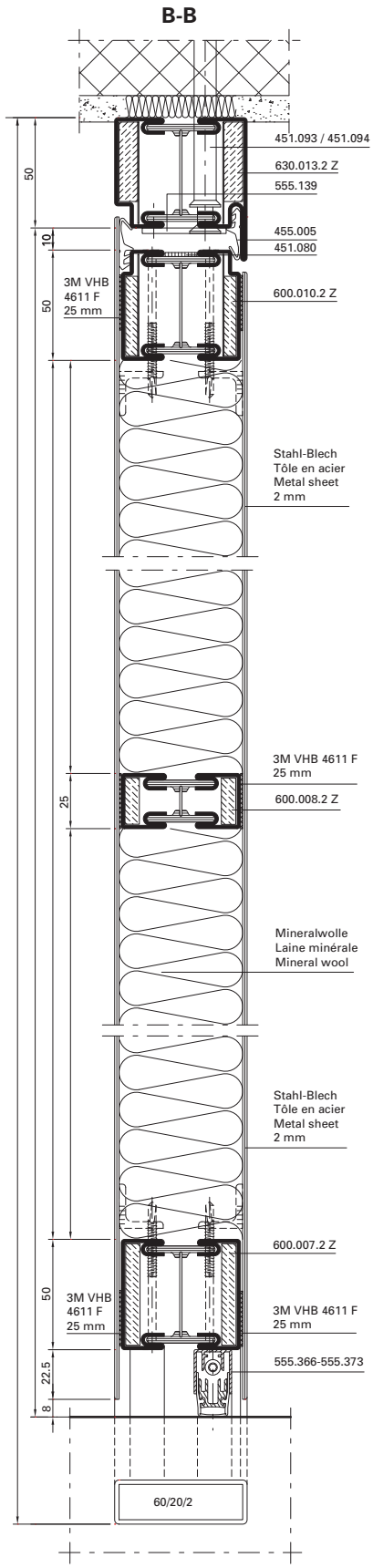

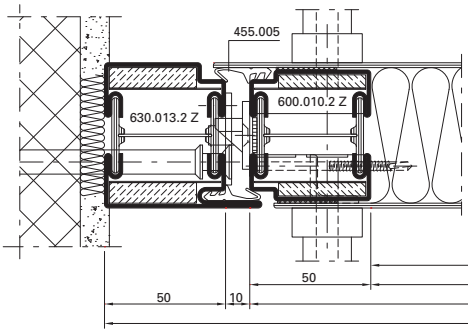

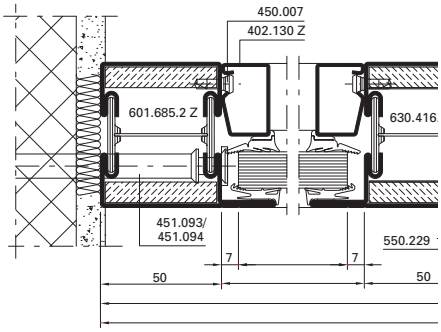

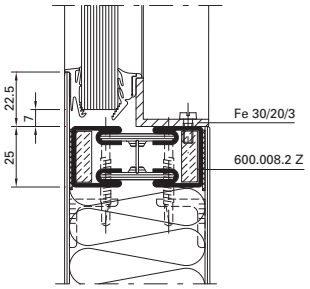

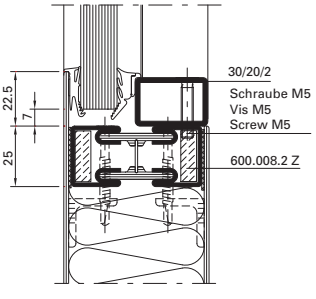

Bleche geklebt **Tôles collées** **Glued sheet metal**

C-C

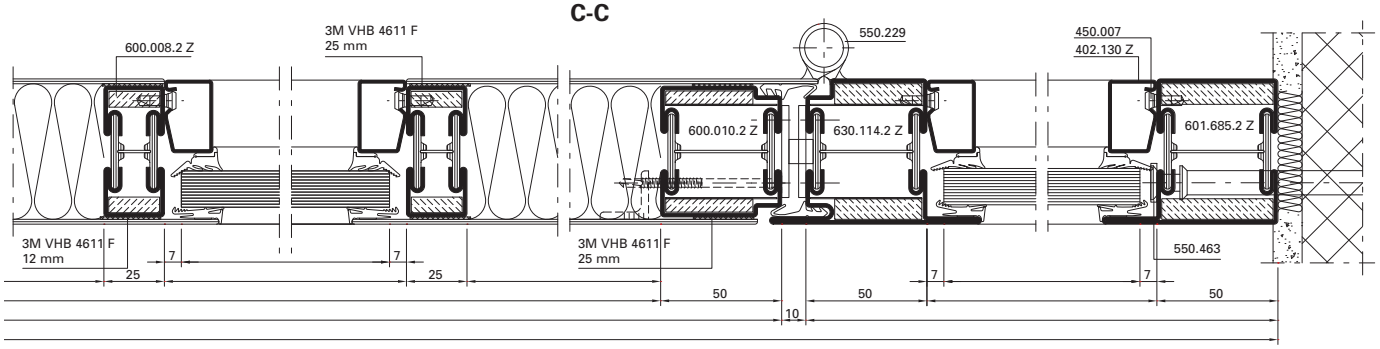

D-D

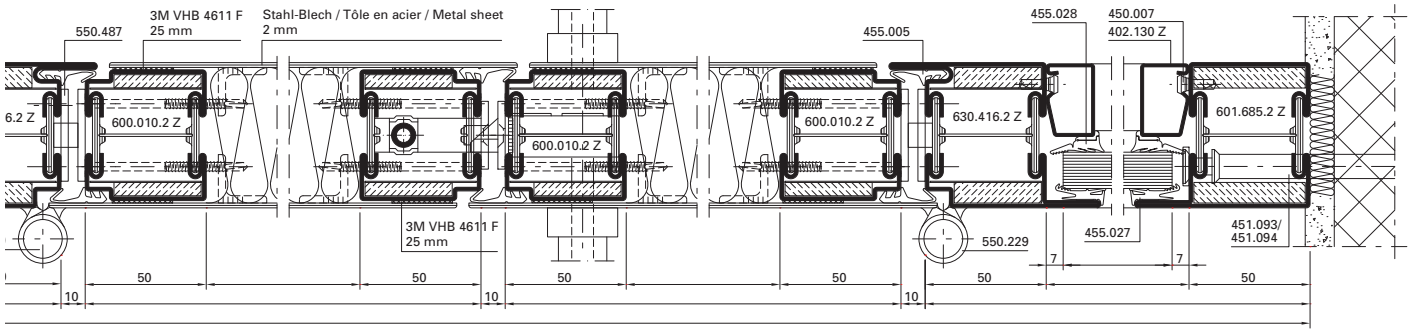

Isolation:
Mineralwolle 110 kg/m³
Dicke 54 mm
(z.B. Janroc/Flumroc)

Isolation:
Laine minérale 110 kg/m³
Épaisseur 54 mm
(p. ex. Janroc/Flumroc)

Insulation:
Mineral wool 110 kg/m³
Thickness 54 mm
(e.g. Janroc/Flumroc)

* Riegel wahlweise
* Traverse au choix
* Transom optional

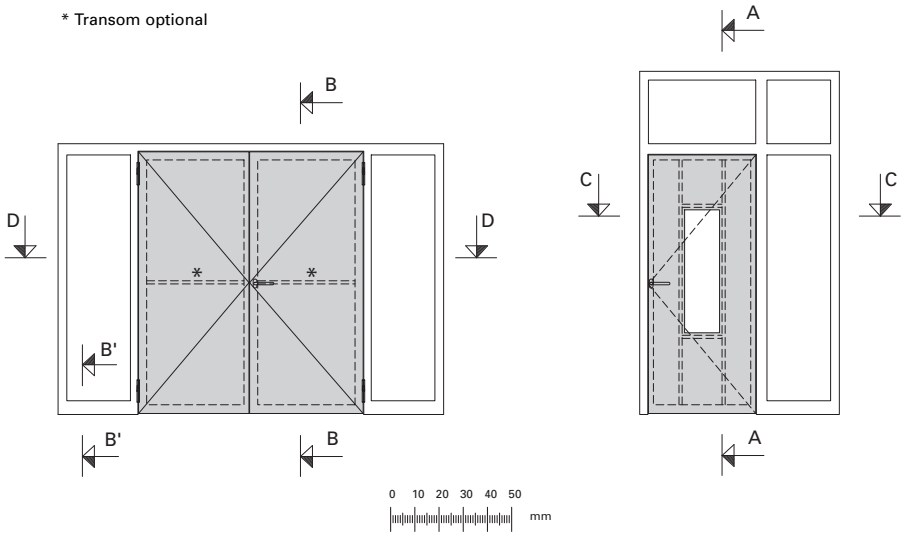

Glasauswahl / Choix de verre /Choice of glasses:

Fireswiss Foam 30-15
Swissflam 30/1 (16 mm)**
Pyrostop 30-1 (15 mm)
Contraflam 30/15 (25 mm)
Pyrostop 30-2/30-3 (36 mm)
Pyrostop 30-2/30-3 (32 mm)
Promaglas (Pyrobel) 30 Typ 3 (35 mm)
Contraflam 30 N2 (16 mm)**
Pyranova 30-S1 (16 mm)

** Brandschutzlaminat im Glasfalz erforderlich
** Bande de protection-incendie pour feuillure du verre
** Fire-resistant laminate for glazing rebate

Gefängnis- und Verwaltungsgebäude Grosshof, Kriens/CH



Bleche aufgesetzt

❶ Rahmenprofil
(Bauhöhe 60 mm)

❷ Türflügelprofil
(Bauhöhe 60 mm)

❸ Stahlblech aufgesetzt
mind. 1,5 mm

❹ Mineralwolle 110 kg/m³
(z.B. Janroc 450.101)

❺ Niete oder Schraube min. ø 4 mm
(Stahl oder Edelstahl)
Abstand max. 260 mm

Tôles plaquées

❶ Cadre dormant
(hauteur de construction 60 mm)

❷ Cadre ouvrant
(hauteur de construction 60 mm)

❸ Tôle d'acier plaquée au moins
1,5 mm

❹ Laine minérale 110 kg/m³
(p.ex. Janroc 450.101)

❺ Rivet ou vis au moins ø 4 mm
(acier ou acier Inox)
écart 260 mm max.

Fitted sheet metal

❶ Outer frame
(construction height 60 mm)

❷ Leaf frame
(construction height 60 mm)

❸ Fitted steel sheet
at least 1.5 mm

❹ Mineral wool 110 kg/m³
(e.g. Janroc 450.101)

❺ Rivet or screw min. ø 4 mm
(steel or stainless steel)
distance max. 260 mm

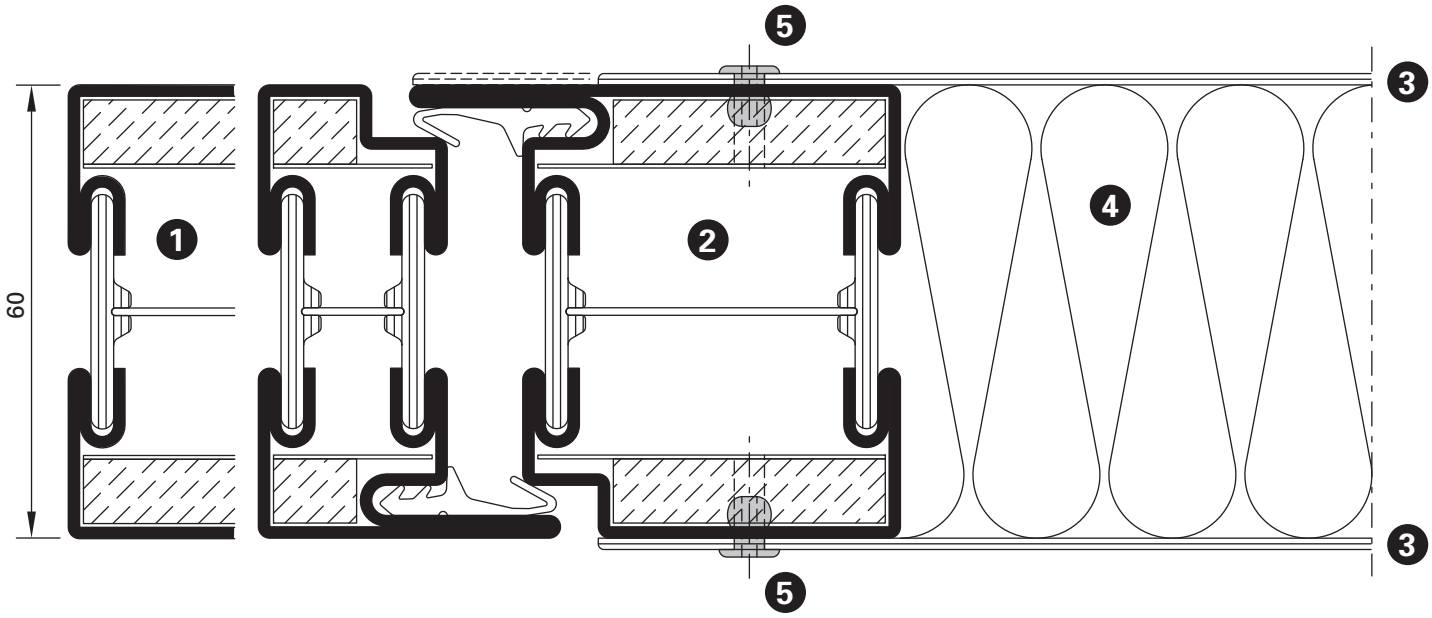

Bleche aufgesetzt

Tôles plaquées

Fitted sheet metal

A-A

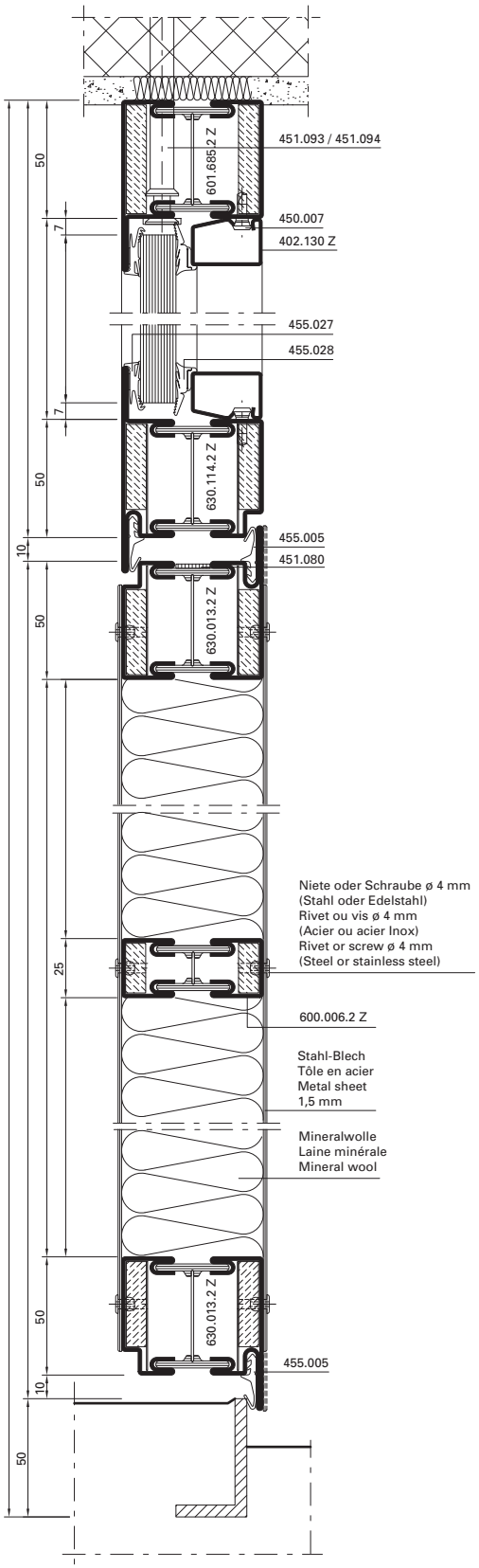

B-B

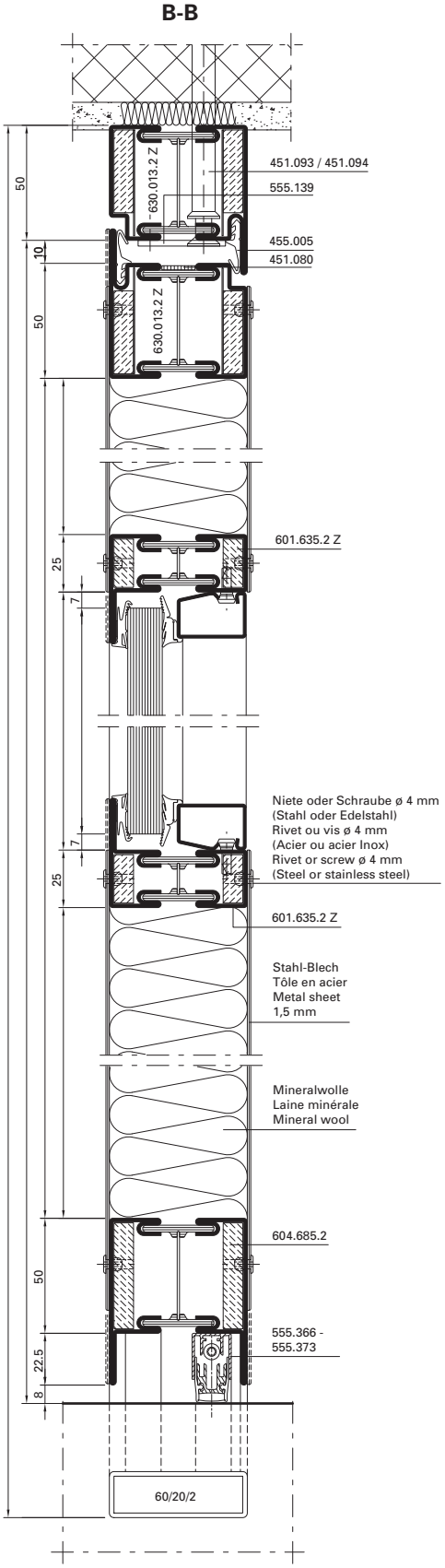

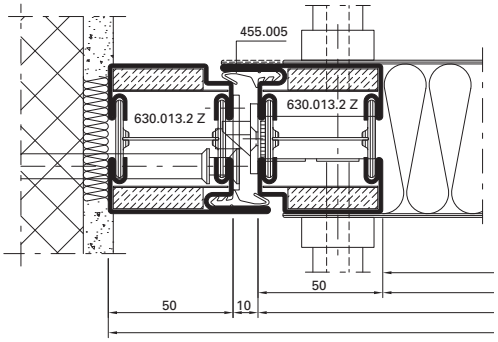

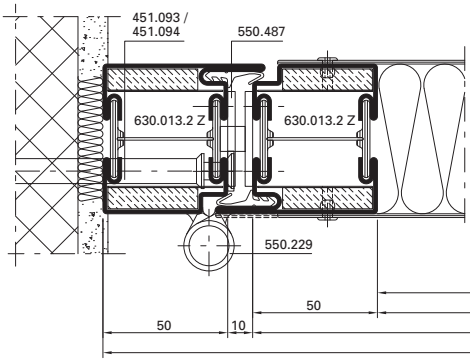

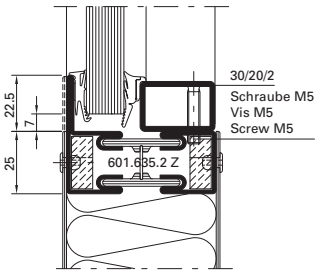

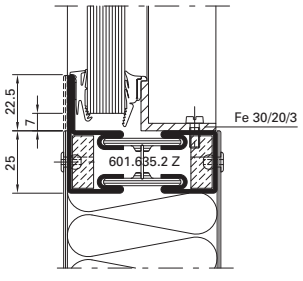

Bleche aufgesetzt **Tôles plaquées** **Fitted sheet metal**

C-C

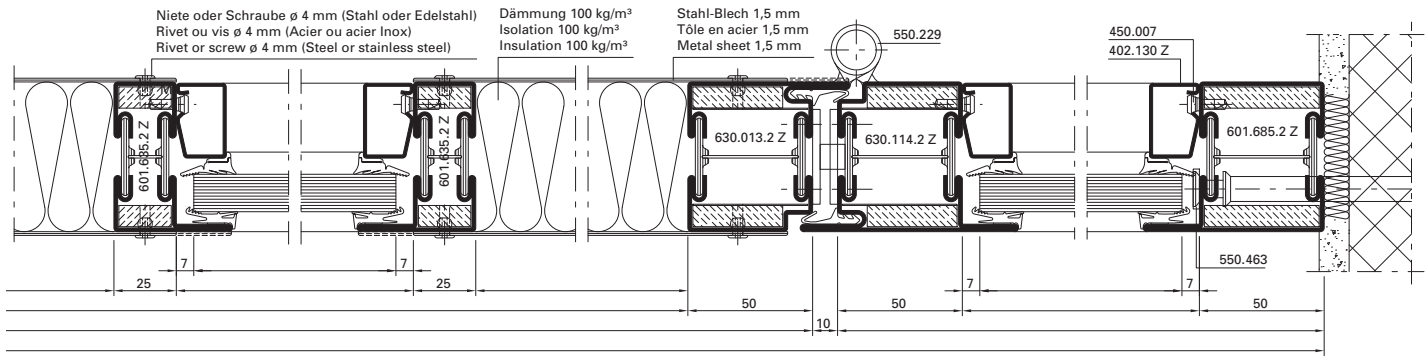

D-D

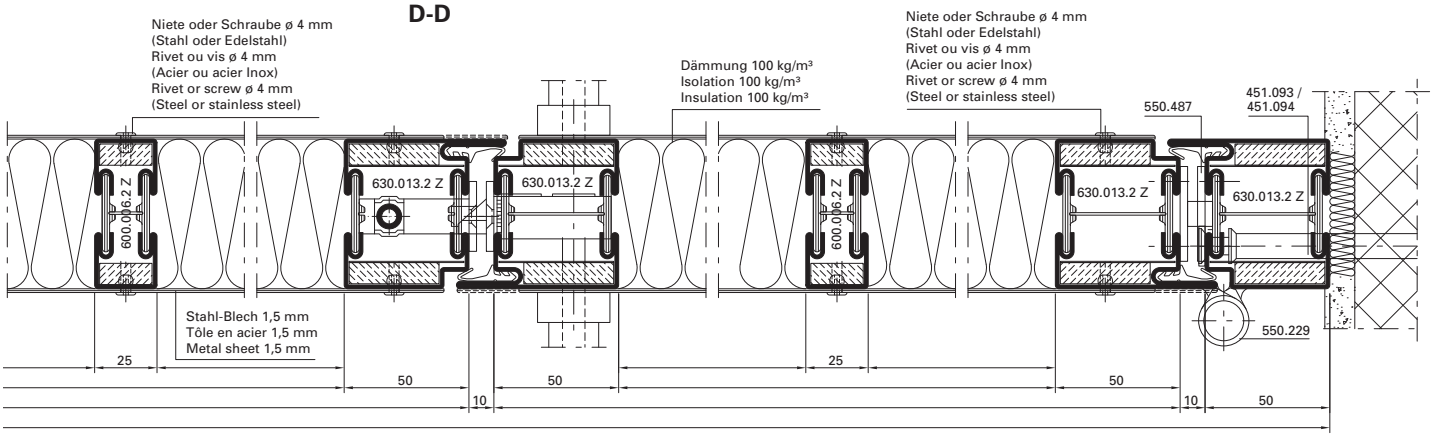

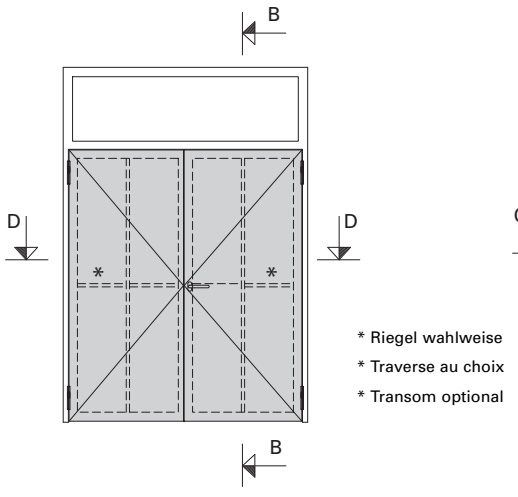

* Riegel wahlweise
* Traverse au choix
* Transom optional

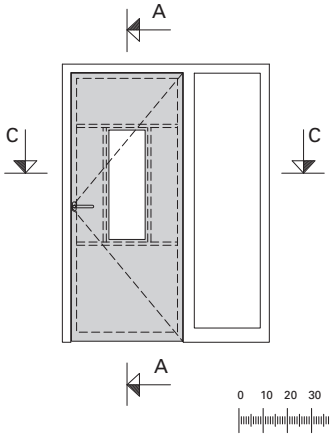

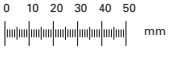

Isolation:
Mineralwolle 110 kg/m³
Dicke 60 mm
(z.B. Janroc/Flumroc)

Isolation:
Laine minérale 110 kg/m³
Épaisseur 60 mm
(p. ex. Janroc/Flumroc)

Insulation:
Mineral wool 110 kg/m³
Thickness 60 mm
(e.g. Janroc/Flumroc)

Glasauswahl/Choex de verre/Choice of glasses:

Fireswiss Foam 30-15
Swissflam 30/1 (16 mm)**
Pyrostop 30-1 (15 mm)
Contraflam 30/15 (25 mm)
Pyrostop 30-2/30-3 (36 mm)
Pyrostop 30-2/30-3 (32 mm)
Promaglas (Pyrobel) 30 Typ 3 (35 mm)
Contraflam 30 N2 (16 mm)**
Pyranova 30-S1 (16 mm)

** Brandschutzlaminat im Glasfalz erforderlich
** Bande de protection-incendie pour feuillure du verre
** Fire-resistant laminate for glazing rebate

AUSGEFÜHRTE OBJEKTE

NICHTISOLIERTE TÜR- UND FENSTERSYSTEME AUS STAHL UND EDELSTAHL

COMPLETED PROJECTS

NON INSULATED DOOR AND WINDOWS SYSTEMS IN STEEL AND STAINLESS STEEL

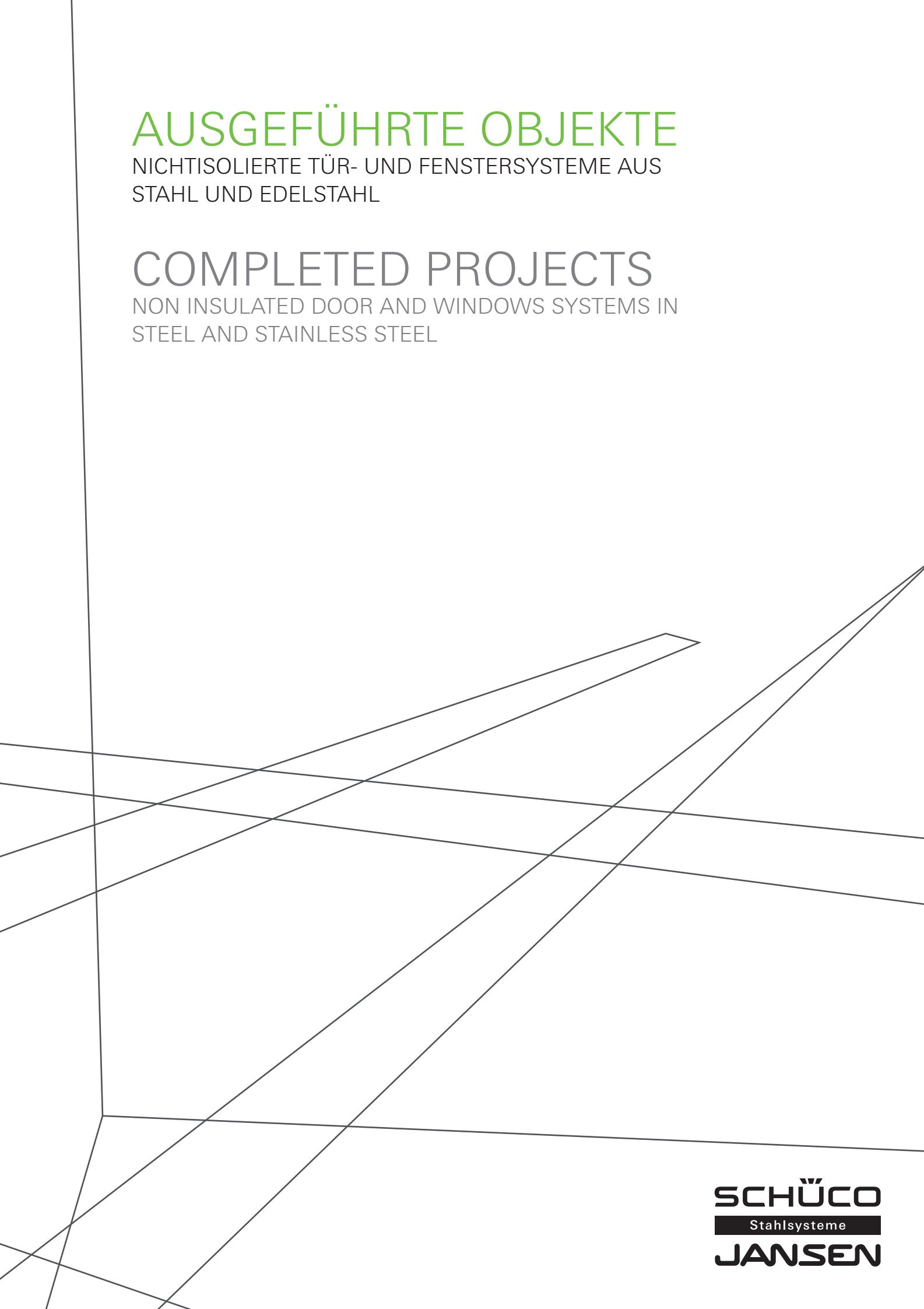

SCHÜCO
Stahlsysteme
JANSEN

Inhaltsverzeichnis
Sommaire
Content



2 Museum São Roque, Lissabon/PT



3 Hauptbahnhof, Köln/DE



4 Sagrada Familia, Barcelona/ES



5 Hauptschule Lima de Freitas, Setubal/PT



6 Landesmesse Stuttgart, Stuttgart/DE



8 Jugendstrafanstalt, Figueres/ES



10 Rue Bergère, Paris/FR



12 Stadtbibliothek, Barcelona/ES



13 Schule Quinta do Marques, Oeiras/PT



14 Cais da Princesa, Lissabon/PT



15 Informationsgebäude der Universität Zaragoza, Zaragoza/ES



16 Höhere Technische Lehranstalt, Traun/AT



18 Ca L'Aranyo Barcelona/ES



19 JC Decaux, Madrid/ES



20 Ingenieurschule, Valencia/ES



21 Historisches Museum, Casa padellás, Barcelona/ES



22 Zahnmedizinisches Zentrum, Lleida/ES

Ausgeführte Objekte
Objets réalisés
Completed projects

Objekt:
Museum São Roque, Lissabon/PT

System:
Jansen-Economy 50 Türen

Architekt:
Carlos Pietra Torres, Lissabon/PT

Objet:
Musée São Roque, Lisbonne/PT

Système:
Portes Jansen-Economy 50

Architecte:
Carlos Pietra Torres, Lisbonne/PT

Project:
São Roque museum, Lisbon/PT

System:
Jansen-Economy 50 doors

Architect:
Carlos Pietra Torres, Lisbon/PT







Objekt:
Hauptbahnhof,
Köln/DE

System:
Jansen-Economy Fingerschutztüre

Architekt:
Kopka und Theil Architekten,
Dortmund/DE

Objet:
Gare centrale,
Cologne/D

Système:
Jansen-Economy
portes anti-pince-doigt

Architecte:
Kopka und Theil Architekten,
Dortmund/DE

Project:
Central station,
Cologne/DE

System:
Jansen-Economy
anti-finger-trap doors

Architect:
Kopka und Theil Architekten,
Dortmund/DE



Fotos: Jochen Helle, Dortmund

Ausgeführte Objekte
Objets réalisés
Completed projects

Objekt:
Sagrada Familia, Barcelona/ES

System:
Jansen-Economy 50 Edelstahl

Architekt:
Ursprünglich Antonio Gaudi (weiterführend Jordi Bonet i Armengol, Barcelona/ES)

Objet:
Sagrada Familia, Barcelone/ES

Système:
Jansen-Economy 50 acier Inox

Architecte:
À l'origine Antonio Gaudi (ensuite Jordi Bonet i Armengol, Barcelone/ES)

Project:
Sagrada Familia, Barcelona/ES

System:
Jansen-Economy 50 stainless steel

Architect:
Originally Antoni Gaudi (now: Jordi Bonet i Armengol, Barcelona/ES)





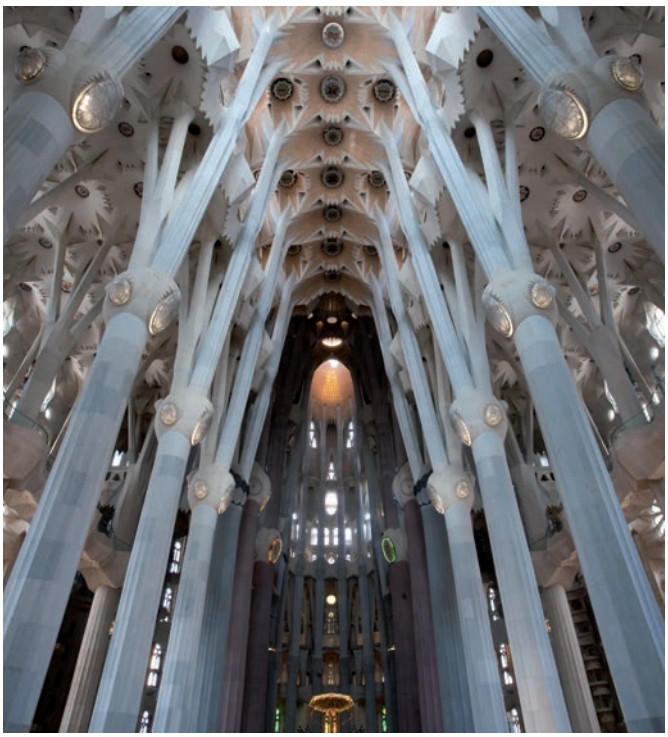

Objekt:
Hauptschule Lima de Freitas,
Setubal/PT

System:
Jansen-Economy 50 Fenster,
Jansen-Economy E30, Janisol 2 EI30

Architekt:
Ricardo Carvalho e Joana Vilhena
Arquitectos, Lissabon/PT

Objet:
École secondaire générale Lima de
Freitas, Setubal/PT

Système:
Fenêtres Jansen-Economy 50,
Jansen-Economy E30, Janisol 2 EI30

Architecte:
Ricardo Carvalho e Joana Vilhena
Arquitectos, Lisbonne/PT

Project:
Lima de Freitas School, Setubal/PT

System:
Jansen-Economy 50 windows,
Jansen-Economy E30, Janisol 2 EI30

Architect:
Ricardo Carvalho e Joana Vilhena
Arquitectos, Lisbon/PT





Ausgeführte Objekte
Objets réalisés
Completed projects



Fotos: Bernhard Lattner, Heilbronn

Objekt:
Landesmesse Stuttgart,
Stuttgart/DE

System:
Jansen-Economy 60

Architekt:
Wulf + Partner, Stuttgart/DE

Objet:
Parc des expositions,
Stuttgart/DE

Système:
Jansen-Economy 60

Architecte:
Wulf + Partner, Stuttgart/DE

Project:
Stuttgart exhibition center,
Stuttgart/DE

System:
Jansen-Economy 60

Architect:
Wulf + Partner, Stuttgart/DE







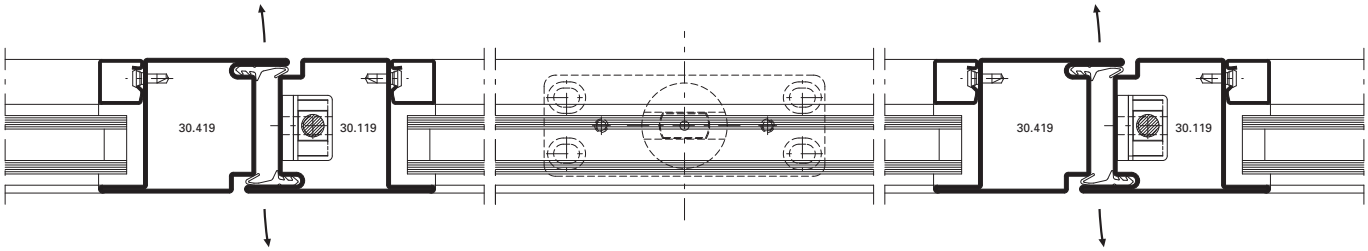
30.419
30.119
30.419
30.119

Ausgeführte Objekte
Objets réalisés
Completed projects

Objekt:
Jugendstrafanstalt, Figueres/ES

System:
Jansen-Economy Türen und Fenster

Architekt:
Fabré & Torras Arquitectes,
Barcelona/ES

Objet:
Centre d'éducation surveillée,
Figueres/ES

Système:
Portes et fenêtres Jansen-Economy

Architecte:
Fabré & Torras Arquitectes,
Barcelone/ES

Project:
Juvenile detention center, Figueres/ES

System:
Jansen-Economy doors and windows

Architect:
Fabré & Torras Arquitectes,
Barcelona/ES









Ausgeführte Objekte
Objets réalisés
Completed projects

Objekt:
Rue Bergère, Paris/FR

System:
Art'System

Architekt:
Anthony Béchu & Associés, Paris/FR

Objet:
Rue Bergère, Paris/FR

Système:
Art'System

Architecte:
Anthony Béchu & Associés, Paris/FR

Project:
Rue Bergère, Paris/FR

System:
Art'System

Architect:
Anthony Béchu & Associés, Paris/FR

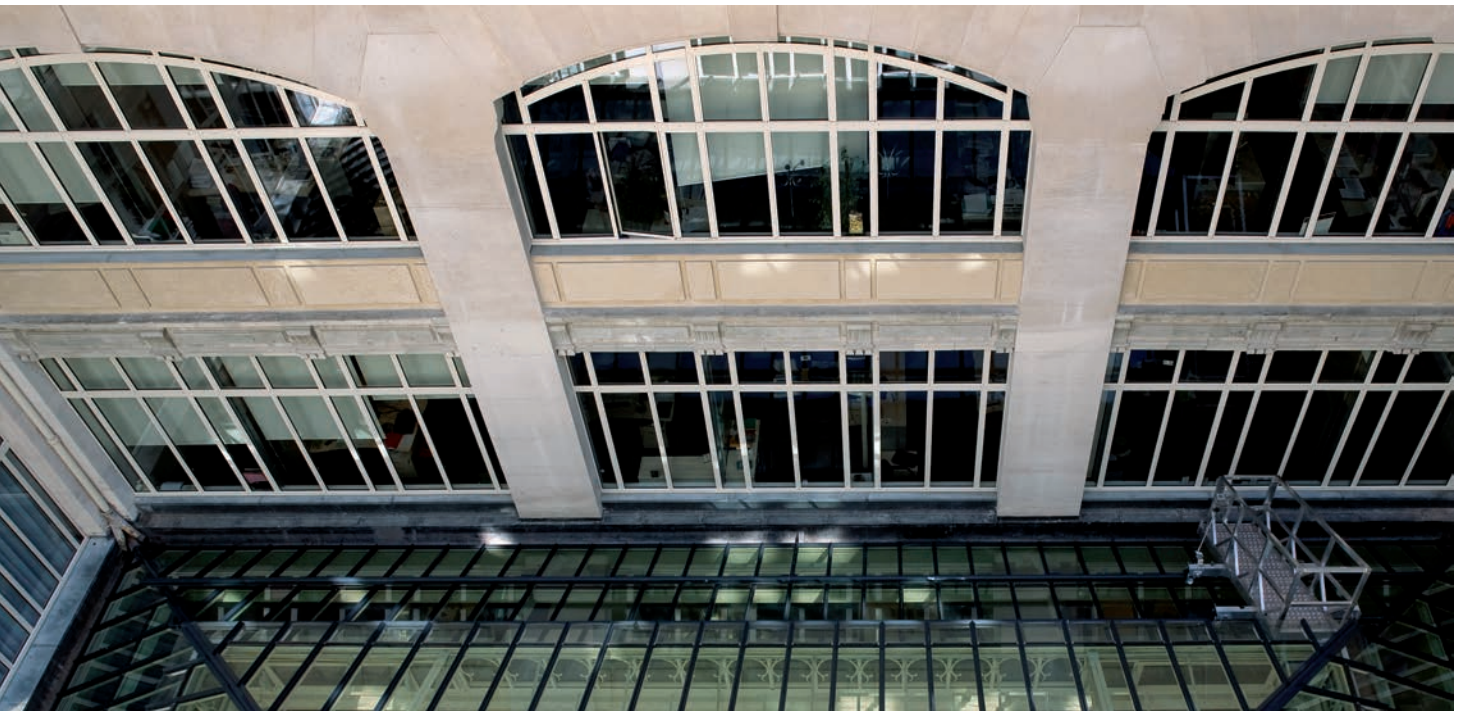

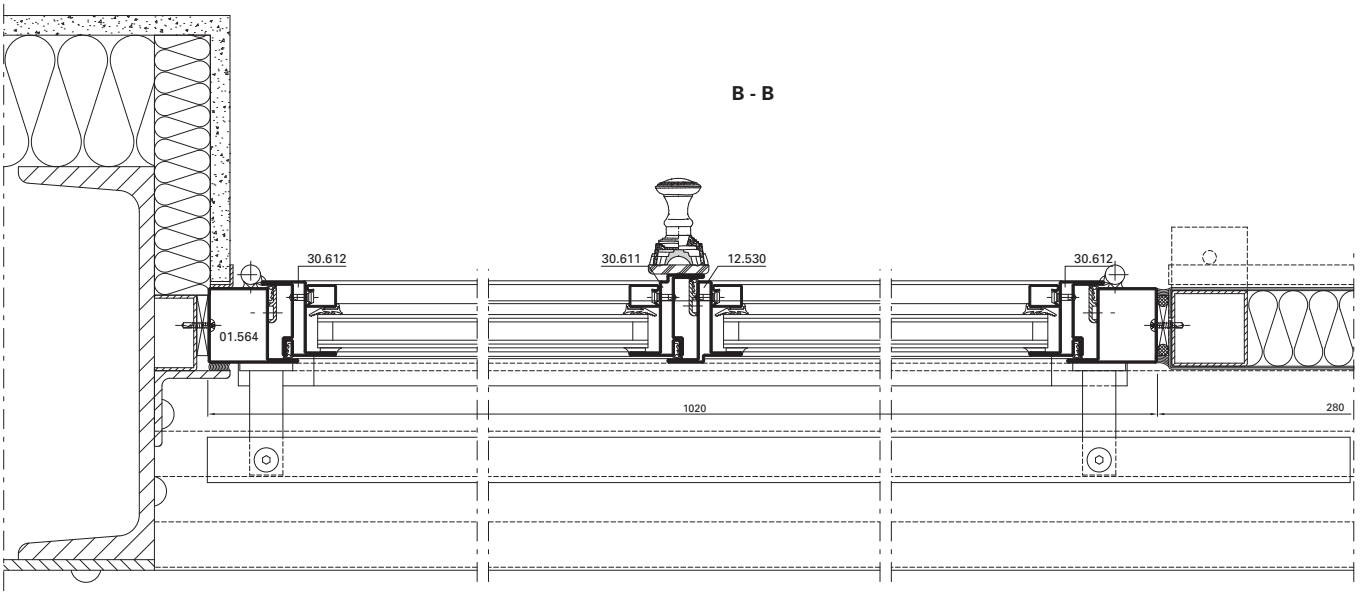

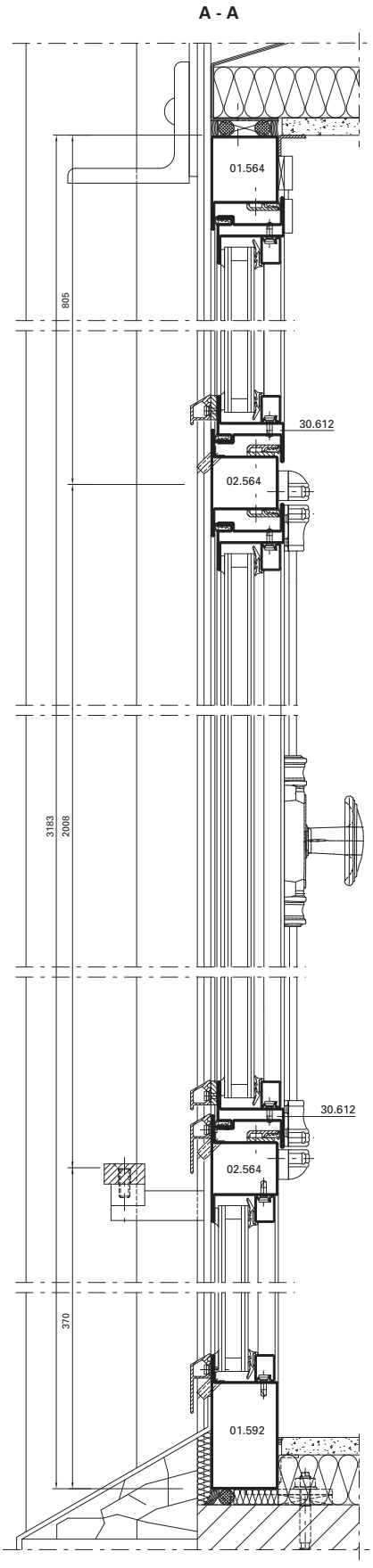
A - A
01.564
805
30.612
02.564
3183
2008
30.612
02.564
370
01.592



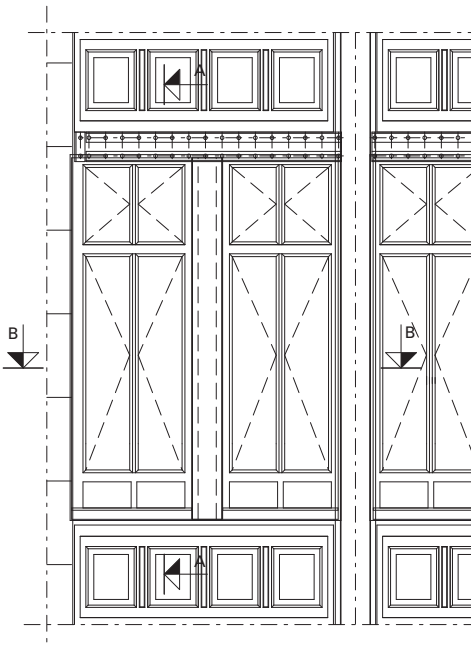
A
B
B
A



Ausgeführte Objekte
Objets réalisés
Completed projects



Objekt:
Stadtbibliothek, Barcelona/ES

System:
Jansen-Economy 60 Türen

Architekt:
son Taller 9S arquitectes S.C.P., Barcelona/ES

Objet:
Bibliothèque municipale, Barcelone/ES

Système:
Portes Jansen-Economy 60

Architecte:
son Taller 9S arquitectes S.C.P., Barcelone/ES

Project:
Public library, Barcelona/ES

System:
Jansen-Economy 60 doors

Architect:
son Taller 9S arquitectes S.C.P., Barcelona/ES



Objekt:
Schule Quinta do Marques, Oeiras/PT

System:
Jansen-Economy Türen und Fenster

Architekt:
VSMA Arquitectos / Sofia Aleixo &
Victor Mestre, Lissabon/PT

Objet:
École Quinta do Marques, Oeiras/PT

Système:
Portes et fenêtres Jansen-Economy

Architecte:
VSMA Arquitectos / Sofia Aleixo &
Victor Mestre, Lisbonne/PT

Project:
Quinta do Marques school, Oeiras/PT

System:
Jansen-Economy doors and windows

Architect:
VSMA Arquitectos / Sofia Aleixo &
Victor Mestre, Lisbon/PT







Ausgeführte Objekte
Objets réalisés
Completed projects

Objekt:
Cais da Princesa, Lissabon/PT

System:
Jansen-Economy 50 Edelstahl

Architekt:
ANX Arquitectos Ana Nascimento, Lissabon/PT

Objet:
Cais da Princesa, Lisbonne/PT

Système:
Jansen-Economy 50 acier Inox

Architecte:
ANX Arquitectos Ana Nascimento, Lisbonne/PT

Project:
Cais da Princesa, Lisbon/PT

System:
Jansen-Economy 50 stainless steel

Architect:
ANX Arquitectos Ana Nascimento, Lisbon/PT







Objekt:
Informationsgebäude der Universität Zaragoza, Zaragoza/ES

System:
Jansen-Economy 50 Fenster

Architekt:
Peman y Franco Arquitectos, Vitoria/ES



Objet:
Bâtiment d'informations de l'université de Zaragosse, Zaragosse/ES

Système:
Fenêtres Jansen-Economy

Architecte:
Peman y Franco Arquitectos, Vitoria/ES

Project:
Information centre at the University of Zaragoza, Zaragoza/ES

System:
Jansen-Economy windows

Architect:
Peman y Franco Arquitectos, Vitoria/ES



Ausgeführte Objekte
Objets réalisés
Completed projects

Objekt:
Höhere Technische Lehranstalt,
Traun/AT

System:
Jansen-Economy 60, Janisol 2 EI30,
VISS Linea TVS, VISS Fire EW30

Architekt:
Bernd Mey BDA Architekt,
Frankfurt/DE

Objet:
École technique supérieure,
Traun/AT

Système:
Jansen-Economy 60, Janisol 2 EI30,
VISS Linea TVS, VISS Fire EW30

Architecte:
Bernd Mey BDA Architekt,
Frankfurt/DE

Project:
Higher technical education institute,
Traun/AT

System:
Jansen-Economy 60, Janisol 2 EI30,
VISS Linea TVS, VISS Fire EW30

Architect:
Bernd Mey BDA Architekt,
Frankfurt/DE



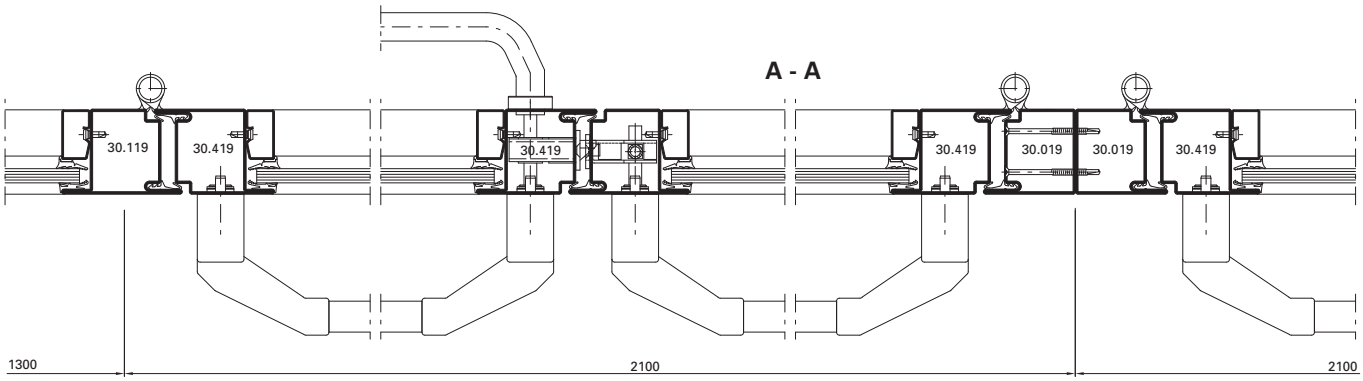

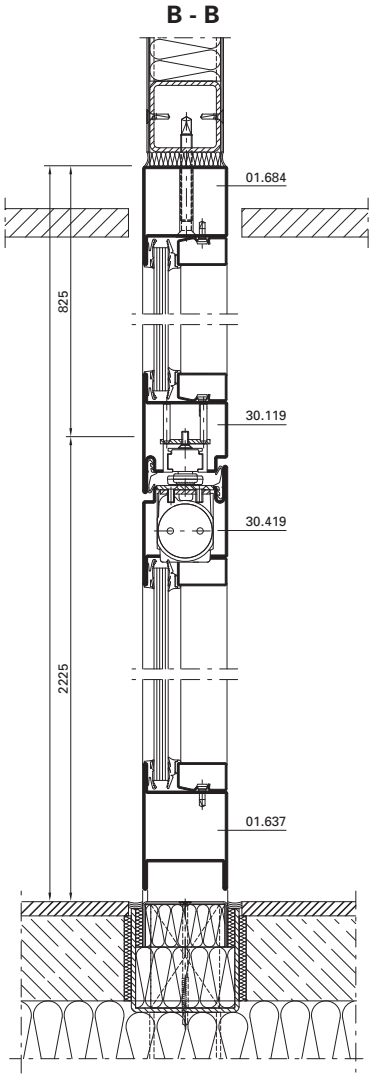
B - B
01.684
825
30.119
30.419
2225
01.637



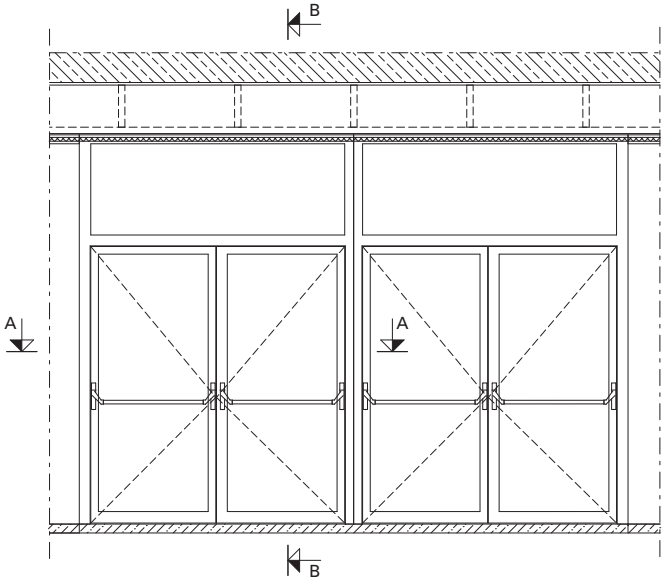
B
A
A
B



Ausgeführte Objekte
Objets réalisés
Completed projects

Objekt:
Ca L'Aranyo (ehem. Textilfabrik mit integrierter Universtität), Barcelona/ES

System:
Jansen-Economy 50 Fenster

Architekt:
Antoni Vilanova, Eduard Simo, Josep Benedito, Ramon Valls, Barcelona/ES

Objet:
Ca L'Aranyo (ancienne fabrique textile avec université intégrée), Barcelone/ES

Système:
Fenêtres Jansen-Economy 50

Architecte:
Antoni Vilanova, Eduard Simo, Josep Benedito, Ramon Valls, Barcelone/ES

Project:
Ca L'Aranyo (former textile factory with an integrated university), Barcelona/ES

System:
Jansen-Economy 50 windows

Architect:
Antoni Vilanova, Eduard Simo, Josep Benedito, Ramon Valls, Barcelona/ES







Objekt:
JC Decaux, Madrid/ES

System:
Jansen-Economy 50 Fenster

Architekt:
Carlos Ferrater, Barcelona/ES

Objet:
JC Decaux, Madrid/ES

Système:
Fenêtres Jansen-Economy 50

Architecte:
Carlos Ferrater, Barcelone/ES

Project:
JC Decaux, Madrid/ES

System:
Jansen-Economy 50 windows

Architect:
Carlos Ferrater, Barcelona/ES







Ausgeführte Objekte
Objets réalisés
Completed projects



Objekt:
Ingenieurschule, Valencia/ES

System:
Jansen-Economy Türen und Fenster

Architekt:
Francisco Candel, Luis Carratalá, Antonio Escario, Vicente Tarazona, Valencia/ES

Objet:
École d'ingénieurs, Valence/ES

Système:
Portes et fenêtres Jansen-Economy

Architecte:
Francisco Candel, Luis Carratalá, Antonio Escario, Vicente Tarazona, Valence/ES

Project:
School of Engineering, Valencia/ES

System:
Jansen-Economy doors and windows

Architect:
Francisco Candel, Luis Carratalá, Antonio Escario, Vicente Tarazona, Valencia/ES



Objekt:
Historisches Museum,
Casa padellás, Barcelona/ES

System:
Jansen-Economy Türen und Fenster

Architekt:
Josep Llinás, Barcelona/ES

Objet:
Musée historique, Casa padellás,
Barcelone/ES

Système:
Portes et fenêtres Jansen-Economy

Architecte:
Josep Llinás, Barcelone/ES

Project:
Historical museum, Casa padellás,
Barcelona/ES

System:
Jansen-Economy doors and windows

Architecte:
Josep Llinás, Barcelona/ES







Ausgeführte Objekte
Objets réalisés
Completed projects



Objekt:
Zahnmedizinisches Zentrum,
Lleida/ES

System:
Jansen-Economy 50 Fenster

Architekt:
Julio Mejón, Mejón Arquitectura,
Lleida/ES

Objet:
Centre médico-dentaire, Lleida/ES

Système:
Fenêtres Jansen-Economy 50

Architecte:
Julio Mejón, Mejón Arquitectura,
Lleida/ES

Project:
Dental center, Lleida/ES

System:
Jansen-Economy 50 windows

Architect:
Julio Mejón, Mejón Arquitectura,
Lleida/ES





JANSEN-ECONOMY 50 TÜREN

TÜREN AUS STAHL UND EDELSTAHL

JANSEN-ECONOMY 50 DOORS

DOORS IN STEEL AND STAINLESS STEEL

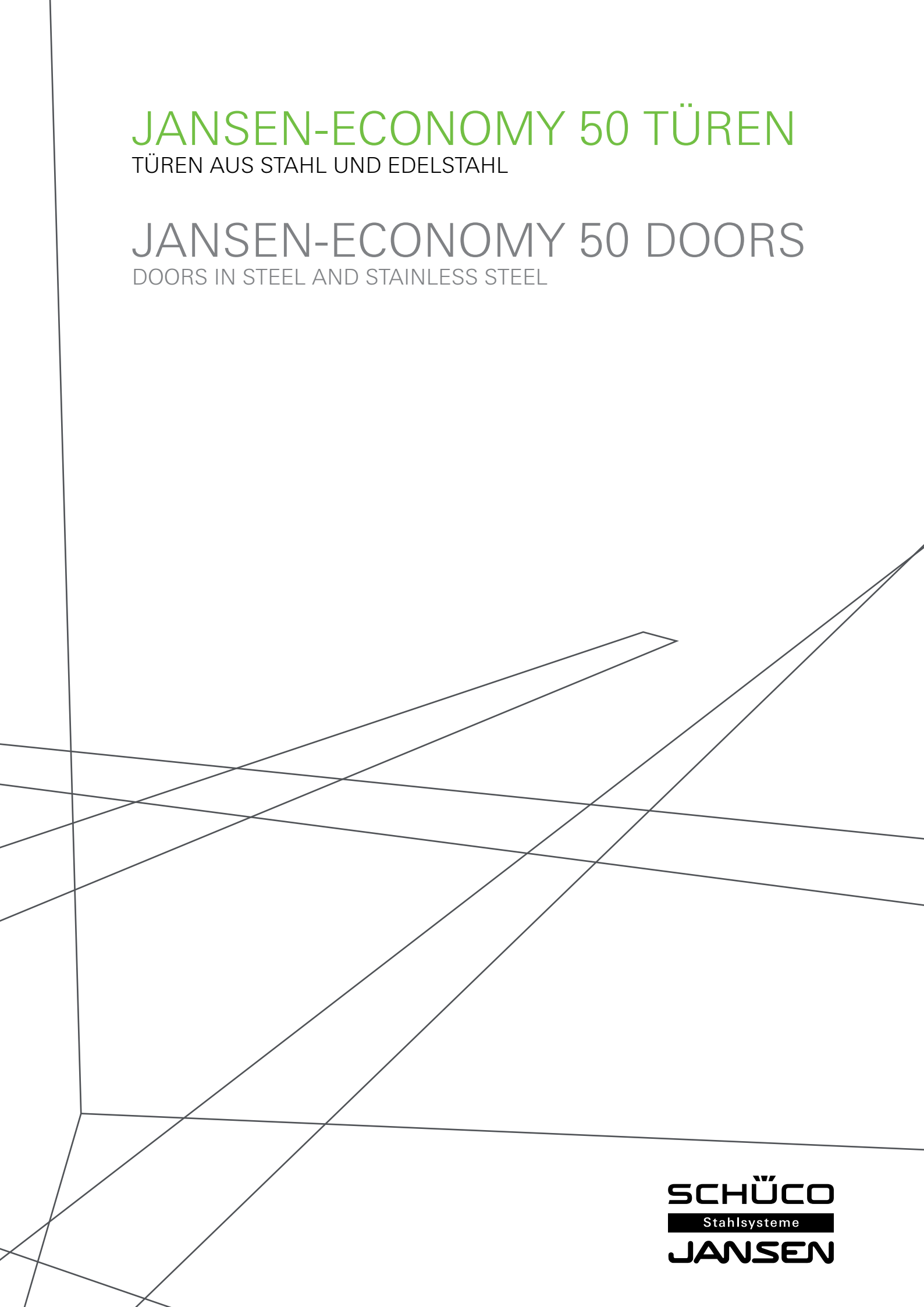

SCHÜCO
Stahlsysteme
JANSEN

Systembeschrieb
Description du système
System description

Jansen-Economy 50 Türen
Jansen-Economy 50 portes
Jansen-Economy 50 doors

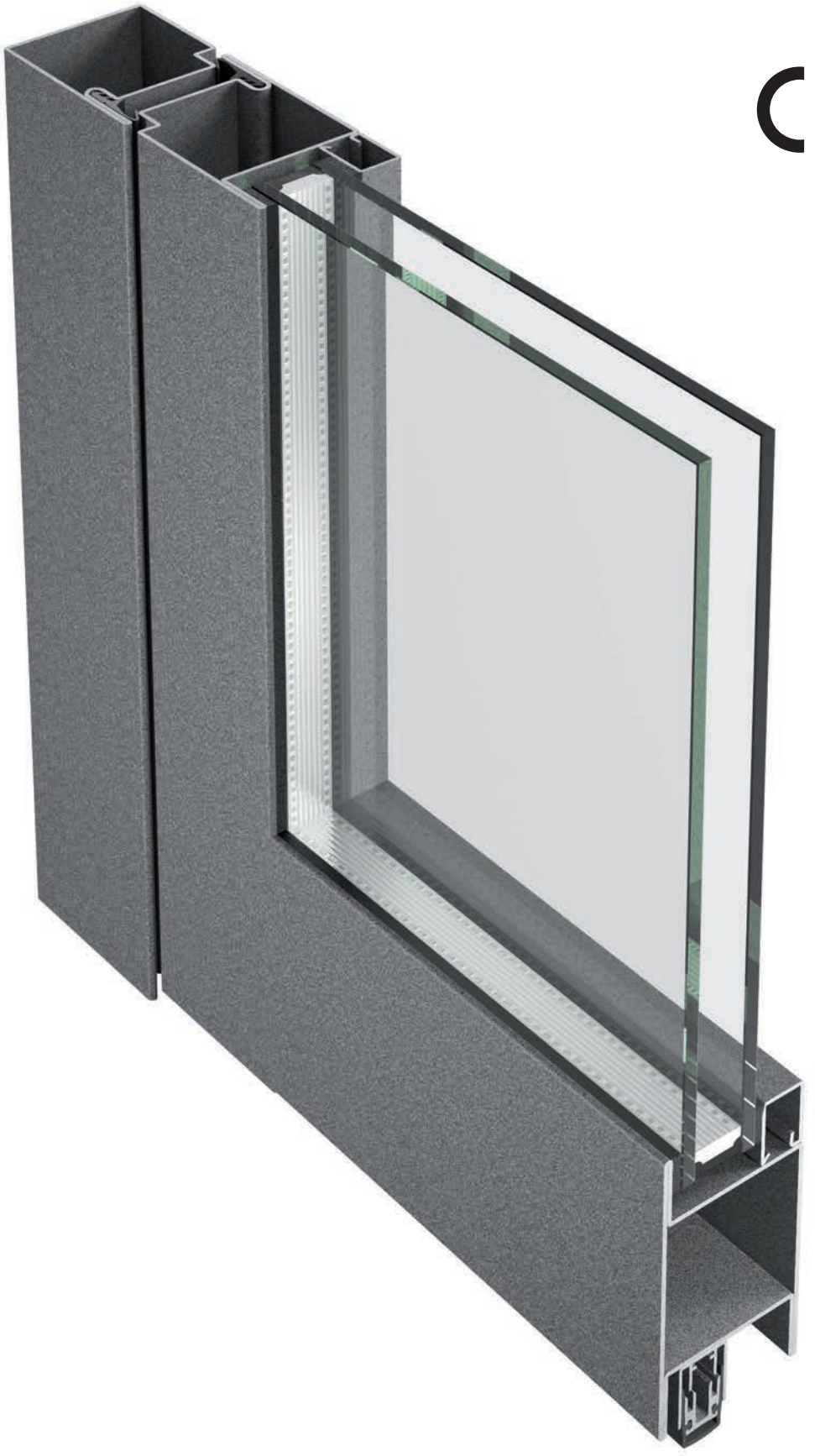

CE

02/2019

JANSEN

Jansen-Economy 50 Türen

- Stahlsystem für Türen und Festverglasungen
- Bautiefe 50 mm, innen und aussen flächenbündig
- Schmale Ansichtsbreiten: Rahmen und Flügel ab 105 mm Stulppartie 150 mm
- Ein- und zweiflüglige Türen, nach innen und aussen öffnend, mit Oberlicht oder Festverglasung kombinierbar
- Türflügel bis 1200 x 2500 mm (BxH), Flügelgewicht bis 230 kg
- Füllelementstärke von 5 bis 27 mm, Glaseinbau mittels Trocken- oder Nassverglasung
- Systemprüfungen nach Produktnorm EN 14351-1
- Stahlprofile blank oder bandverzinkt
- Grosses Sortiment an systemgeprüften Türbeschlägen
- Barrierefreie Schwellenausbildungen
- Geeignet für Pulver- und Nasslackbeschichtungen

Jansen-Economy 50 portes

- Système en acier pour portes et vitrages fixes
- Profondeur de montage 50 mm, montage à fleur à l'intérieur et à l'extérieur
- Fines largeurs de face: Cadre et vantaux à partir de 105 mm Partie têtière 150 mm
- Portes à un et deux vantaux, ouverture vers l'intérieur et vers l'extérieur, combinables avec imposte ou vitrage fixe
- Vantaux de porte jusqu'à 1200 x 2500 mm (LaxH), poids du vantail jusqu'à 230 kg
- Élément de remplissage de 5 à 27 mm d'épaisseur, Montage du vitrage à sec ou à silicone
- Contrôles des systèmes selon la norme produit EN 14351-1
- Profilés en acier brut ou galvanisé en continu
- Grand assortiment de ferrures de porte homologuées
- Formes de seuil sans barrière
- Convient aux revêtements par poudre ou peinture liquide

Jansen-Economy 50 doors

- Steel system for doors and fixed glazing
- 50 mm basic depth, flush-fitted on the inside and outside
- Narrow face widths: Frame and leaf from 105 mm Meeting stile assembly 150 mm
- Single and double-leaf doors, inward and outward-opening, can be combined with toplight or fixed glazing
- Door leaf up to 1200 x 2500 mm (WxH), leaf weight up to 230 kg
- Infill unit thickness of 5 to 27 mm, Glazing installed by means of dry or wet glazing
- System tests in accordance with the product standard EN 14351-1
- Raw finish or pre-galvanised steel profiles
- Large range of system-tested door fittings
- Easy-access thresholds
- Suitable for powder and wet paint coating

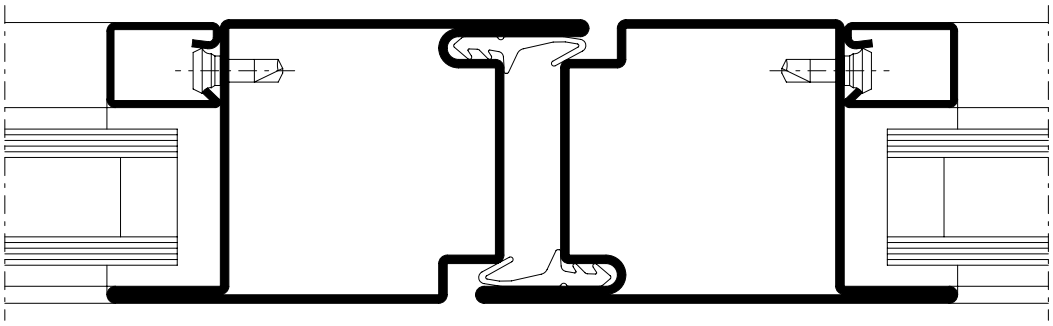

CE

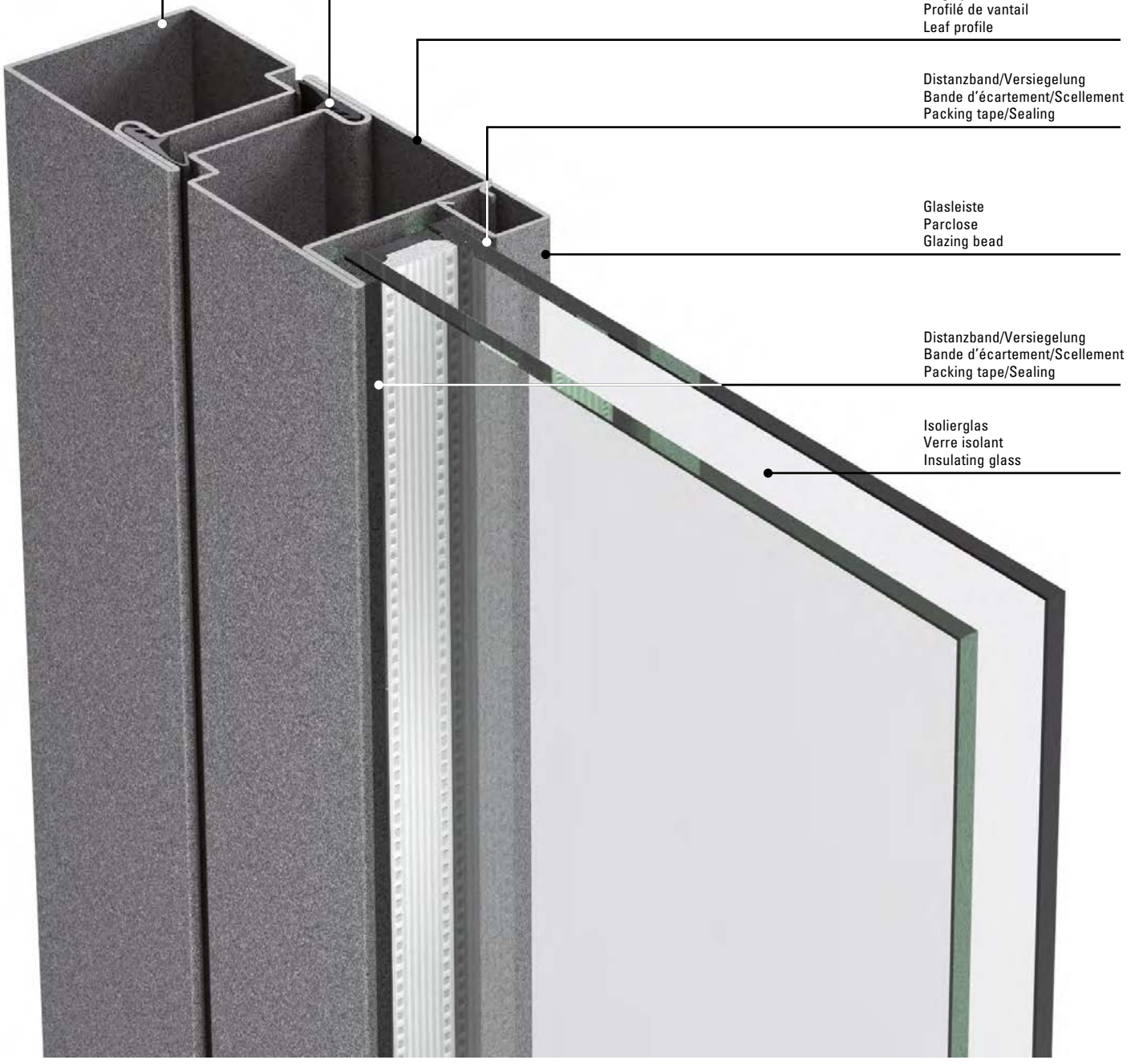
Rahmenprofil
Profilé de cadre
Frame profile
Türdichtung
Joint de porte
Door gasket
Flügelprofil
Profilé de vantail
Leaf profile
Distanzband/Versiegelung
Bande d'écartement/Scellement
Packing tape/Sealing
Glasleiste
Parclose
Glazing bead
Distanzband/Versiegelung
Bande d'écartement/Scellement
Packing tape/Sealing
Isolierglas
Verre isolant
Insulating glass

Jansen-Economy 50 Edelstahl-Türen

- Edelstahlsystem für Türen und Festverglasungen
- Bautiefe 50 mm, innen und aussen flächenbündig
- Schmale Ansichtsbreiten: Rahmen und Flügel ab 105 mm Stulppartie 150 mm
- Ein- und zweiflüglige Türen, nach innen und aussen öffnend, mit Oberlicht oder Festverglasung kombinierbar
- Türflügel bis 1200 x 2500 mm (BxH), Flügelgewicht bis 230 kg
- Füllelementstärke von 5 bis 24 mm, Glaseinbau mittels Trocken- oder Nassverglasung
- Systemprüfungen nach Produktnorm EN 14351-1
- Edelstahlprofile aus den Werkstoffen 1.4404 (AISI 316L) und 1.4307 (AISI 304L) geeignet für Industriegebiete und Küstennähe
- Ausführung walzblank und geschliffen (Korn 220-240 ab Lager)
- Grosses Sortiment an systemgeprüften Türbeschlägen
- Barrierefreie Schwellenausbildungen

Jansen-Economy 50 Portes en acier Inox

- Système en acier Inox pour portes et vitrages fixes
- Profondeur de montage 50 mm, montage à fleur à l'intérieur et à l'extérieur
- Fines largeurs de face: Cadre et vantaux à partir de 105 mm Partir têtière 150 mm
- Portes à un et deux vantaux, ouverture vers l'intérieur et vers l'extérieur, combinables avec imposte ou vitrage fixe
- Vantaux de porte jusqu'à 1200 x 2500 mm (LaxH), poids du vantail jusqu'à 230 kg
- Élément de remplissage de 5 à 24 mm d'épaisseur, Montage du vitrage à sec ou à silicone
- Contrôles des systèmes selon la norme produit EN 14351-1
- Profilés en acier Inox en matériaux 1.4401 (AISI 316) et 1.4307 (AISI 304L), conviennent aux zones industrielles et à proximité des côtes
- Exécution laminée à froid et polie (grain 220 à 240 disponible en magasin)
- Grand assortiment de ferrures de porte homologuées
- Formes de seuil sans barrière

Jansen-Economy 50 Stainless steel doors

- Stainless steel system for doors and fixed glazing
- 50 mm basic depth, flush-fitted on the inside and outside
- Narrow face widths: Frame and leaf from 105 mm Meeting stile assembly 150 mm
- Single and double-leaf doors, inward and outward-opening, can be combined with toplight or fixed glazing
- Door leaf up to 1200 x 2500 mm (WxH), leaf weight up to 230 kg
- Infill unit thickness of 5 to 24 mm Glazing installed by means of dry or wet glazing
- System tests in accordance with product standard EN 14351-1
- Stainless steel profiles made from the materials 1.4401 (AISI 316) and 1.4307 (AISI 304L) suitable for industrial and coastal areas
- Sheet metal and polished finishes (grain 220-240 from the warehouse)
- Large range of system-tested door fittings
- Easy-access thresholds

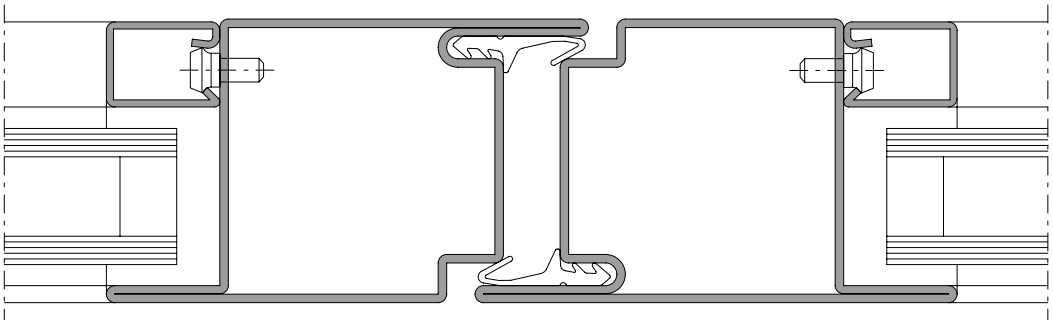

CE


Rahmenprofil
Profilé de cadre
Frame profile
Türdichtung
Joint de porte
Door gasket
Flügelprofil
Profilé de vantail
Leaf profile
Distanzband/Versiegelung
Bande d'écartement/Scellement
Packing tape/Sealing
Edelstahl-Glasleiste
Parclose en acier Inox
Stainless steel glazing bead
Distanzband/Versiegelung
Bande d'écartement/Scellement
Packing tape/Sealing
Isolierglas
Verre isolant
Insulating glass

Chanel Boutique «Crystal Houses», Amsterdam/NL

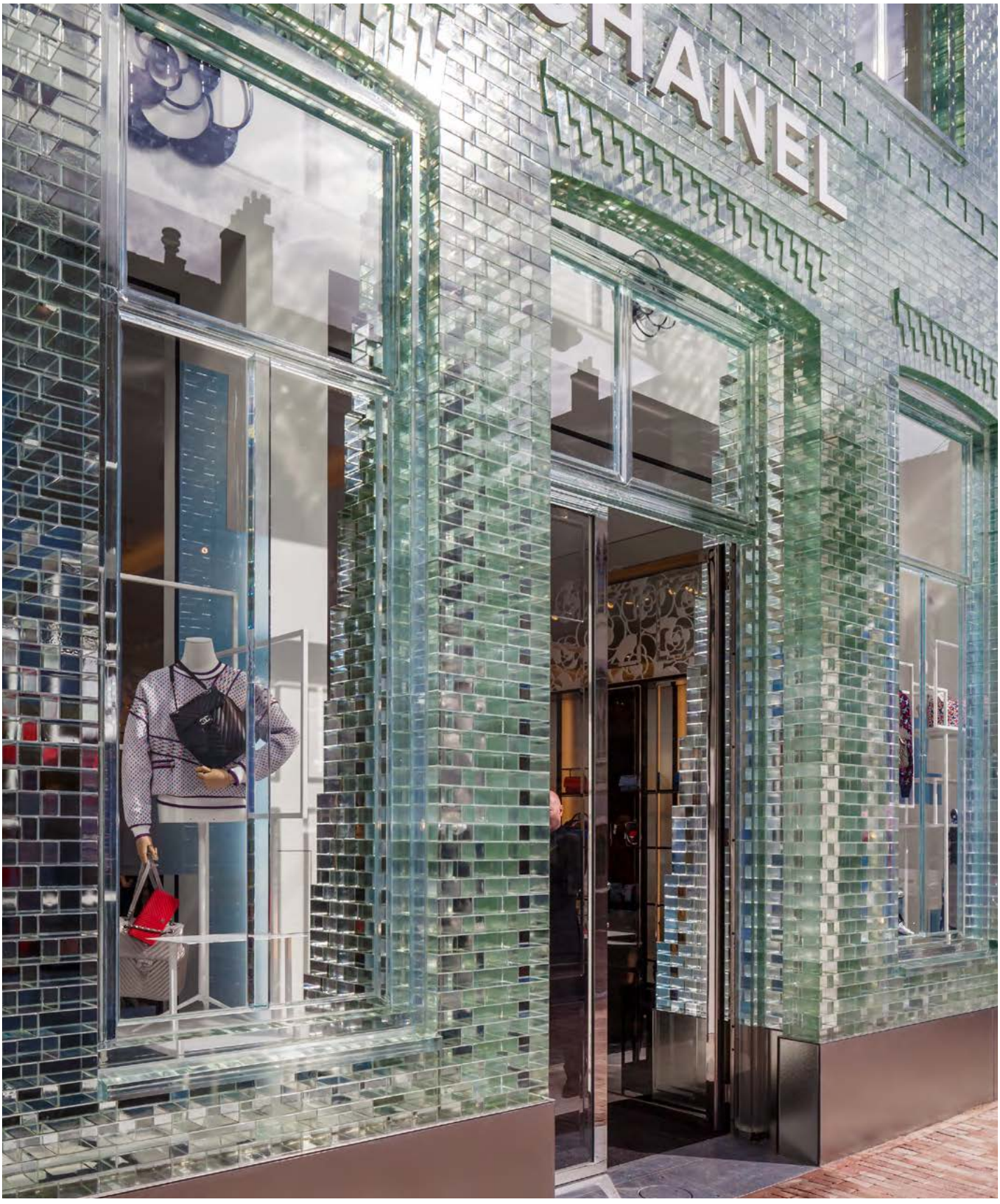

Norm	Eigenschaft Caractéristique Characteristic	Klassifizierung/Wert Classification / Valeur Classification / Value									
 EN 12210	**Widerstandsfähigkeit bei Windlast** **Résistance à la pression du vent** **Resistance to wind load**	npd	1 (400)	2 (800)	3 (1200)	4 (1600)	5 (2000)	Exxx (>2000)			
 EN 12208	**Schlagregendichtheit** **Etanchéité à la pluie battante** **Watertightness**	npd	1A (0)	2A (50)	3A (100)	4A (150)	5A (200)	6A (250)	7A (300)	8A (450	9A (600)	Exxx (>750
 EN ISO 10140	**Schalldämmung** R_w (C, C_{tr}) (dB) **Isolation phonique** R_w (C, C_{tr}) (dB) **Sound insulation** R_w (C, C_{tr}) (dB)	npd	bis R_w 44 dB (-2; -5) jusqu'à R_w 44 dB (-2; -5) up to R_w 44 dB (-2; -5)								
 EN ISO 10077-2	**Wärmedurchgangskoeffizient** U_f (W/(m²·K)) **Transmission thermique** U_f (W/(m²·K)) **Thermal production** U_f (W/(m²·K))	npd	ab 4,3 W/m²·K à partir de 4,3 W/m²·K from 4,3 W/m²·K								
 EN 12207	**Luftdurchlässigkeit** **Perméabilité à l'air** **Air permeability**	npd	1 (150)	2 (300)	3 (600)	4 (600)					
 EN 1522	**Durchschusshemmung** **Résistance aux balles** **Bullet proofing**	npd	FB1	FB2	FB3	FB4	FB5	FB6	FB7	FSG	
 EN 12400	**Dauerfunktionsprüfung** **Durabilité mécanique** **Mechanical durability**		D	1 5'000	2 10'000	3 20'000	4 50'000	5 100'000	6 200'000	7 500'000	8 1'000'000
 EN 14351-1	**Fähigkeit zur Freigabe** **Aptitude au déblocage** **Ability to release**	npd	Anforderung erfüllt Exigence remplie Requirement satisfied								
 EN 1192	**Klassifizierung der Festigkeitsanforderungen** **Classification des exigences de résistance méc.** **Classification of strength requirements**	npd	1	2	3	4					
 DIN 18040	**Barrierefreiheit** **Absence d›entrave au passage** **Barrier-free**		Schwellenlose Ausführung Exécution sans seuil Execution without threshold								

npd = keine Leistung festgestellt (no performance determined)

npd = Aucune performance déterminée (no performance determined)

npd = no performance determined

Zur Erreichung der maximalen Leistungswerte sind die Gutachtlichen Stellungnahmen zu beachten.

Les prescriptions de l'avis d'expertise doivent être respectés pour obtenir les valeurs de performance maximales.

To achieve the maximum performance values, the provisions of appraisal report must be adhered to.

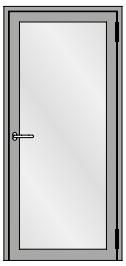

Einflügelige Türe
Porte à un vantail
Single leaf door

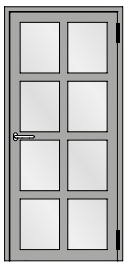

Einflügelige Türe mit Riegel
Porte à un vantail avec traverse
Single leaf door with transom



Einflügelige Türe mit Seitenteil
Porte à un vantail avec partie latérale
Single leaf door with side light

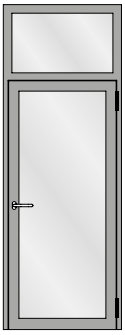

Einflügelige Türe mit Oberlicht
Porte à un vantail avec imposte
Single leaf door with top light

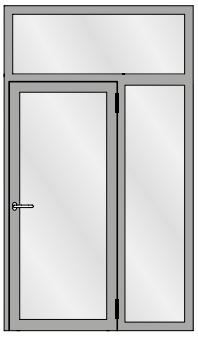

Einflügelige Türe mit Seitenteil und Oberlicht
Porte à un vantail avec partie latérale et imposte
Single leaf door with side light and top light

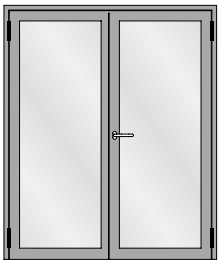

Zweiflügelige Türe
Porte à deux vantaux
Double leaf door

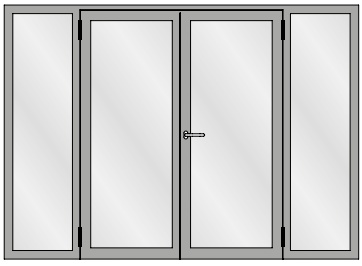

Zweiflügelige Türe mit zwei Seitenteilen
Porte à deux vantaux avec deux parties latérales
Double leaf door with two side lights

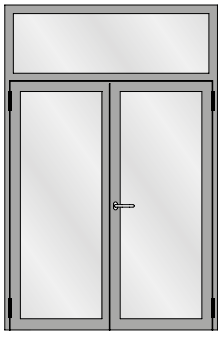

Zweiflügelige Türe mit Oberlicht
Porte à deux vantaux avec imposte
Double leaf door with top light

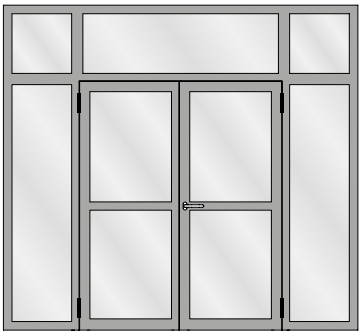

Zweiflügelige Türe mit zwei Seitenteilen und Oberlichtern
Porte à deux vantaux avec deux parties latérales et impostes
Double leaf door with two side lights and top lights

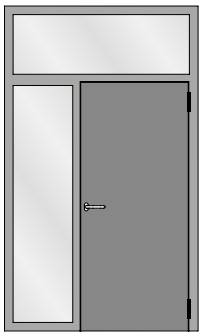

Verblechte Türe mit Seitenteil und Oberlicht
Porte tôlée à un vantail avec avec partie latérale et imposte
Sheet metal single leaf door with side light and top light

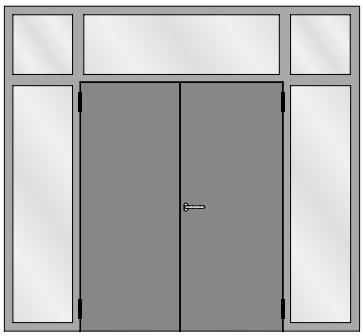

Verblechte zweiflügelige Türe mit zwei Seitenteilen und Oberlichtern
Porte tôlée à deux vantaux avec deux parties latérales et impostes
Sheet metal double leaf door with two side lights and top lights

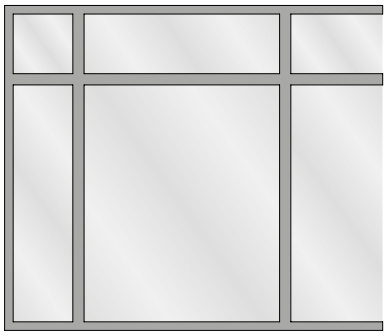

Festverglasung
Vitrage fixe
Fixed glazing

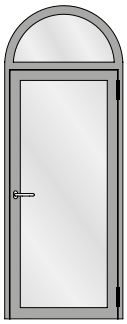

Einflügelige Türe mit Rundbogen-Oberlicht
Porte à un vantail avec imposte demi-ronde
Single leaf door with round arched top light

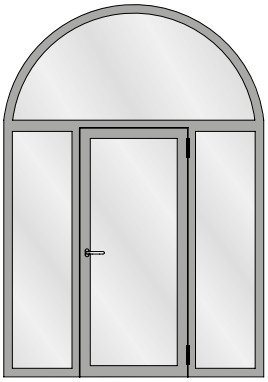

Einflügelige Türe mit zwei Seitenteilen und Rundbogen-Oberlicht
Porte à un vantail avec deux parties latérales et imposte demi-ronde
Single leaf door with two side lights and round arched top light

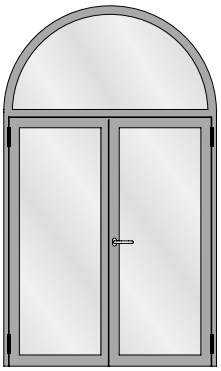

Zweiflügelige Türe mit Rundbogen-Oberlicht
Porte à deux vantaux avec imposte demi-ronde
Double leaf door with round arched top light

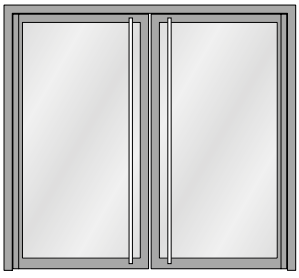

Pendeltüre
Porte va-et-vient
Double action door

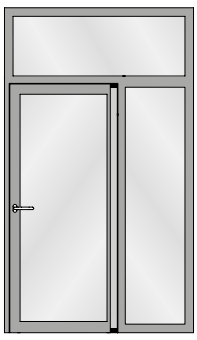

Fingerschutztüre
Porte anti-pince-doigts
Anti-finger-trap door

Elementgrössen (Empfehlung für CE-Kennzeichnung)

Dimensions des éléments (Recommandation pour le label CE)

Size of elements (Recommendation for CE marking)

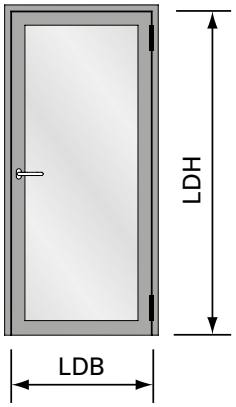

LDB	Lichte Durchgangsbreite max. 1200 mm min. 490 mm	LDB	Largeur vide lumière max. 1200 mm min. 490 mm	LDB	Clear opening width max. 1200 mm min. 490 mm
LDH	Lichte Durchgangshöhe max. 2500 mm min. 1900 mm	LDH	Hauteur vide lumière max. 2500 mm min. 1900 mm	LDH	Clear opening height max. 2500 mm min. 1900 mm
	Flügelgewicht max. 230 kg		Poids de vantail max. 230 kg		Weight of leaf max. 230 kg

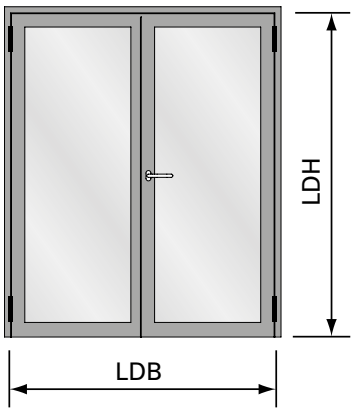

LDB	Lichte Durchgangsbreite max. 2400 mm min. 1000 mm	LDB	Largeur vide lumière max. 2400 mm min. 1000 mm	LDB	Clear opening width max. 2400 mm min. 1000 mm
LDH	Lichte Durchgangshöhe max. 2500 mm min. 1900 mm	LDH	Hauteur vide lumière max. 2500 mm min. 1900 mm	LDH	Clear opening height max. 2500 mm min. 1900 mm
	Flügelgewicht max. 230 kg		Poids de vantail max. 230 kg		Weight of leaf max. 230 kg

Empfehlung Türflügelgewichte für Jansen-Bänder und Tabelle «Zwängungsfreies Öffnen» siehe Kapitel Technische Hinweise.

Recommandation poids du vantail pour les paumelles Jansen et «Tablaux Alignement des portes lors de l'ouverture» voir chapitre Conseils techniques.

Recommendation leaf weight for the Jansen hinges and tables «Door alignment when opening» see chapter Technical data.

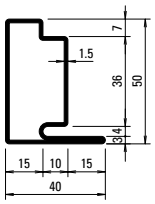

30.006
30.006 Z
30.006.01
30.006.05

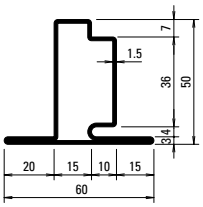

30.106
30.106 Z
30.106.01*
30.106.05*

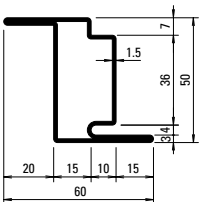

30.406
30.406 Z
30.406.01*
30.406.05*

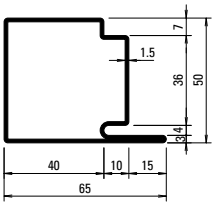

30.007
30.007 Z
30.007.01
30.007.05

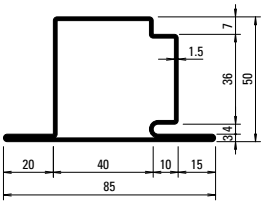

30.107
30.107 Z
30.107.01
30.107.05

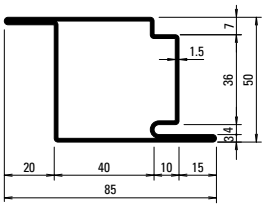

30.407
30.407 Z
30.407.01
30.407.05

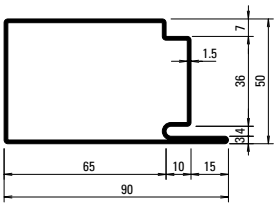

30.008
30.008 Z

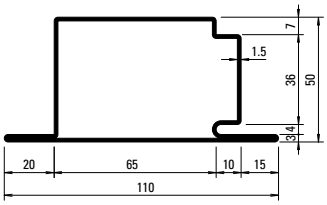

30.108
30.108 Z

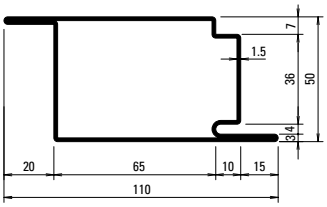

30.408
30.408 Z

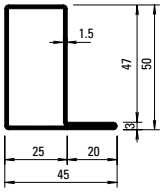

01.534
01.534 Z
01.534.01
01.534.05

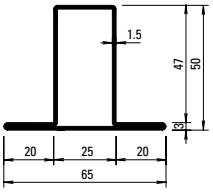

02.534
02.534 Z
02.534.01
02.534.05

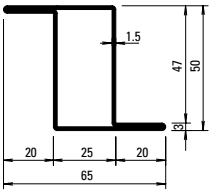

03.534
03.534 Z
03.534.01*
03.534.05*

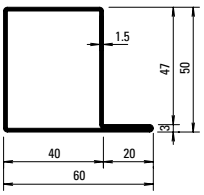

01.564
01.564 Z
01.564.01
01.564.05

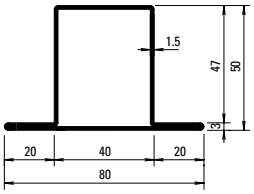

02.564
02.564 Z
02.564.01
02.564.05

* Auslaufende Profile

* Profilés en fin de série

* Discontinued profiles

Gewichte für die Edelstahl-Profile siehe Seite 16

Poids pour profilés en acier Inox voir page 16

Weights for stainless steel profiles see page 16

Profil-Nr.	G kg/m	F cm^2	Ix cm^4	Wx cm^3	Iy cm^4	Wy cm^3	U m^2/m
30.006	2,330	2,97	9,31	3,00	3,96	1,62	0,190
30.106	2,830	3,60	10,87	3,19	7,52	2,41	0,230
30.406	2,830	3,60	13,79	5,31	7,52	2,41	0,230
30.007	2,960	3,77	14,23	4,78	16,30	4,64	0,240
30.107	3,450	4,40	16,09	4,97	24,97	5,64	0,280
30.407	3,450	4,40	18,48	7,16	24,97	5,64	0,280
30.008	3,590	4,57	19,06	6,59	40,34	8,68	0,290

Profil-Nr.	G kg/m	F cm^2	Ix cm^4	Wx cm^3	Iy cm^4	Wy cm^3	U m^2/m
30.108	4,080	5,20	21,15	6,76	56,20	9,84	0,330
30.408	4,080	5,20	23,17	9,02	56,20	9,84	0,330
01.534	2,130	2,71	9,35	3,11	4,78	1,73	0,185
02.534	2,590	3,30	10,99	3,30	8,56	2,63	0,224
03.534	2,590	3,30	10,99	3,30	8,56	2,63	0,224
01.564	2,490	3,17	12,10	4,12	11,20	3,25	0,216
02.564	2,950	3,75	13,90	4,31	17,60	4,40	0,255

Profilübersicht
Sommaire des profilés
Summary of profiles

Jansen-Economy 50 Türen
Jansen-Economy 50 portes
Jansen-Economy 50 doors

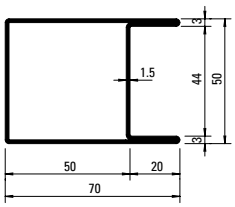

04.568
04.568 Z

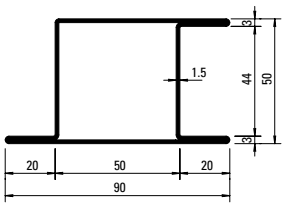

05.568
05.568 Z
05.568.01
05.568.05

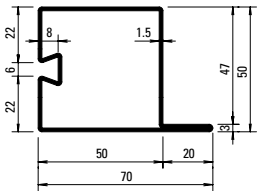

32.388
32.388 Z

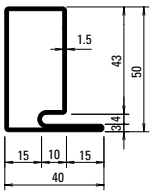

30.021
30.021 GV+GC

Gewichte für die Edelstahl-Profile siehe Seite 16

Poids pour profilés en acier Inox voir page 16

Weights for stainless steel profiles see page 16

Oberfläche/Werkstoff

Artikel-Nr.

ohne Zusatz = blank

mit Z = bandverzinkter Stahl

mit GV+GC = aussen galvanisch verzinkt und gelbchromatiert

Werkstoff 1.4404 (AISI 316L)
mit 01 = blank
mit 03 = geschliffen, Korn 220-240
mit 04 = geschliffen, Korn 320-400

Werkstoff 1.4307 (AISI 304L)
mit 05 = blank
mit 07 = geschliffen, Korn 220-240
mit 08 = geschliffen, Korn 320-400

Edelstahl geschliffen auf Anfrage

Surface/Matériau

No. d'article

sans supplément = brut

avec Z = bande d'acier zinguée

avec GV+GC = zingué galvanique à l'extérieur et chromatisé jaune

Matériau 1.4404 (AISI 316L)
avec 01 = brut
avec 03 = polies, grain 220-240
avec 04 = polies, grain 320-400

Matériau 1.4307 (AISI 304L)
avec 05 = brut
avec 07 = polies, grain 220-240
avec 08 = polies, grain 320-400

Acier Inox polie sur demande

Surface/Material

Part no.

without addition = bright

with Z = strip galvanised steel

with GV+GC = outside galvanised and yellow chromated

Material 1.4404 (AISI 316L)
with 01 = bright
with 03 = polished, grain 220-240
with 04 = polished, grain 320-400

Material 1.4307 (AISI 304L)
with 05 = bright
with 07 = polished, grain 220-240
with 08 = polished, grain 320-400

Stainless steel polished on request

Profil-Nr.	G kg/m	F cm^2	Ix cm^4	Wx cm^3	Iy cm^4	Wy cm^3	U m^2/m
04.568	3,190	4,06	17,76	7,11	21,77	6,20	0,275
05.568	3,620	4,65	20,62	7,37	32,39	6,55	0,315
32.388	2,940	3,74	14,10	4,89	18,50	4,56	0,254
30.021	2,220	2,83	9,48	3,10	3,81	1,59	0,193

Profilübersicht
Sommaire des profilés
Summary of profiles

Jansen-Economy 50 Türen
Jansen-Economy 50 portes
Jansen-Economy 50 doors

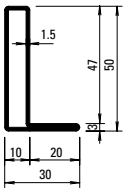

01.531
01.531 Z

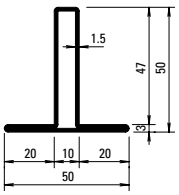

02.531
02.531 Z

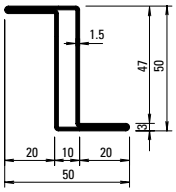

03.531
03.531 GV+GC

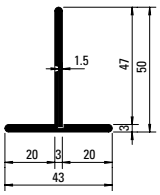

400.023
400.023 Z

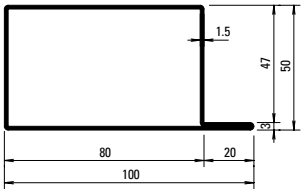

01.592
01.592 Z

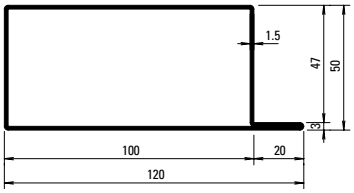

01.596
01.596 Z*

Artikelbibliothek
Bibliothèque des articles
Article library

DXF **DWG**

* Auslaufende Profile

* Profilés en fin de série

* Discontinued profiles

Oberfläche/Werkstoff

Artikel-Nr.

ohne Zusatz = blank

mit Z = bandverzinkter Stahl

mit GV+GC = aussen galvanisch verzinkt und gelbchromatiert

Werkstoff 1.4404 (AISI 316L)
mit 01 = blank
mit 03 = geschliffen, Korn 220-240
mit 04 = geschliffen, Korn 320-400

Werkstoff 1.4307 (AISI 304L)
mit 05 = blank
mit 07 = geschliffen, Korn 220-240
mit 08 = geschliffen, Korn 320-400

Edelstahl geschliffen auf Anfrage

Surface/Matériau

No. d'article

sans supplément = brut

avec Z = bande d'acier zinguée

avec GV+GC = zingué galvanique à l'extérieur et chromatisé jaune

Matériau 1.4404 (AISI 316L)
avec 01 = brut
avec 03 = polies, grain 220-240
avec 04 = polies, grain 320-400

Matériau 1.4307 (AISI 304L)
avec 05 = brut
avec 07 = polies, grain 220-240
avec 08 = polies, grain 320-400

Acier Inox polie sur demande

Surface/Material

Part no.

without addition = bright

with Z = strip galvanised steel

with GV+GC = outside galvanised and yellow chromated

Material 1.4404 (AISI 316L)
with 01 = bright
with 03 = polished, grain 220-240
with 04 = polished, grain 320-400

Material 1.4307 (AISI 304L)
with 05 = bright
with 07 = polished, grain 220-240
with 08 = polished, grain 320-400

Stainless steel polished on request

Profil-Nr.	G kg/m	F cm^2	Ix cm^4	Wx cm^3	Iy cm^4	Wy cm^3	U m^2/m
01.531	1,770	2,26	6,55	2,11	1,42	0,67	0,155
02.531	2,240	2,86	8,00	2,31	3,26	1,30	0,195
03.531	2,240	2,85	10,63	4,25	3,25	1,30	0,194
400.023	2,060	2,62	6,63	1,87	1,91	0,88	0,182

Profil-Nr.	G kg/m	F cm^2	Ix cm^4	Wx cm^3	Iy cm^4	Wy cm^3	U m^2/m
01.592	3,430	4,37	19,3	6,86	46,9	8,8	0,296
01.596	3,900	4,97	22,9	8,25	77,2	12,3	0,336

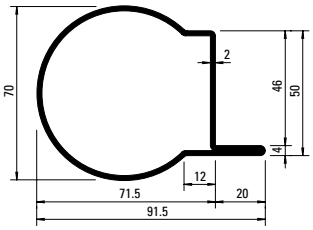

60.153**
60.153 GV+GC**

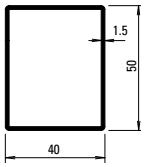

400.048
400.048 GV+GC

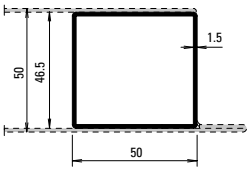

400.049
400.049 GV+GC

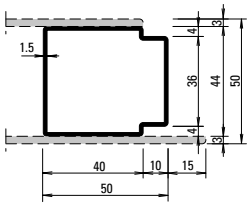

81.009
81.009 GV+GC

Profil-Nr.	G kg/m	F cm²	Ix cm⁴	Wx cm³	Iy cm⁴	Wy cm³	U m²/m
60.153	4,220	5,38	42,81	9,08	30,36	7,91	0,275
81.009	2,090	2,67	7,79	3,54	9,63	3,76	0,182
400.048	2,050	2,58	9,46	3,78	6,70	3,35	0,177
400.049	2,200	2,77	10,61	4,24	9,49	4,08	0,190

Stabachse
Axe de la barre
Bar axis

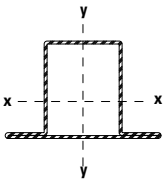

Gewichte für Edelstahl-Profile

.01/.03 = Werkstoff 1.4404 (AISI 316L)
.05/.07 = Werkstoff 1.4307 (AISI 304L)

30.006.01	=	**2,232 kg/m**
30.106.01	=	**2,694 kg/m**
30.406.01	=	**2,694 kg/m**
30.007.01	=	**2,832 kg/m**
30.107.01	=	**3,288 kg/m**
30.407.01	=	**3,288 kg/m**
01.534.01	=	**2,153 kg/m**
02.534.01	=	**2,622 kg/m**
03.534.01	=	**2,622 kg/m**
01.564.01	=	**2,513 kg/m**
02.564.01	=	**2,975 kg/m**
05.568.01	=	**3,672 kg/m**

Poids pour profilés en acier Inox

.01/.03 = matériau 1.4404 (AISI 316L)
.05/.07 = matériau 1.4307 (AISI 304L)

30.006.05	=	**2,204 kg/m**
30.106.05	=	**2,660 kg/m**
30.406.05	=	**2,660 kg/m**
30.007.05	=	**2,797 kg/m**
30.107.05	=	**3,247 kg/m**
30.407.05	=	**3,247 kg/m**
01.534.05	=	**2,126 kg/m**
02.534.05	=	**2,589 kg/m**
03.534.05	=	**2,589 kg/m**
01.564.05	=	**2,481 kg/m**
02.564.05	=	**2,938 kg/m**
05.568.05	=	**3,626 kg/m**

Weights for stainless steel profiles

.01/.03 = material 1.4404 (AISI 316L)
.05/.07 = material 1.4307 (AISI 304L)

** Länge ca. 5 - 5,5 m
** Longueur env. 5 - 5,5 m
** Length approx. 5 - 5.5 m

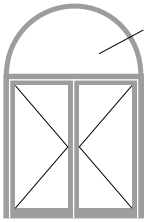

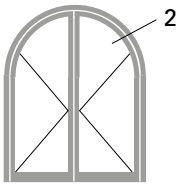

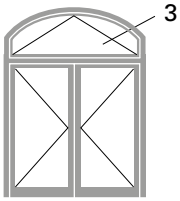

1.0

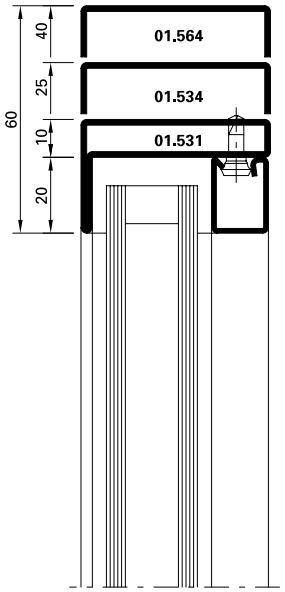

2.0

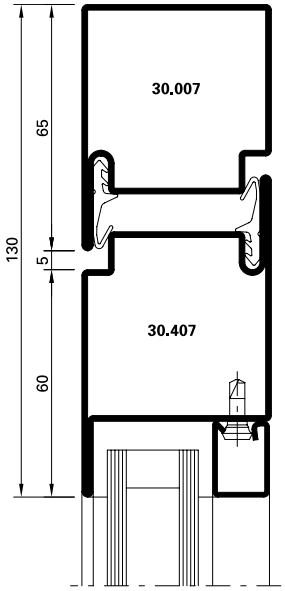

3.0

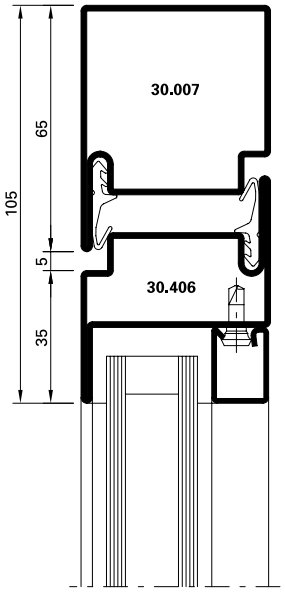



Halbrundbogen
Arc semi-circulaire
Semi-circular arch

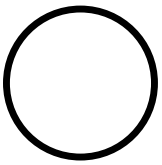

Rundbogen
Arc en plein centre
Round arch

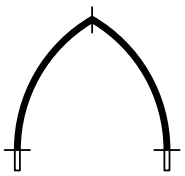

Spitzbogen
Arc en ogive
Gothic arch



Stichbogen
Arc bombé
Segmented arch



Korbbogen
Anse de panier
Oval arch

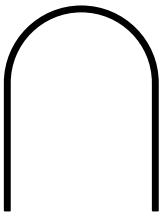

Halbrundbogen mit Schenkel
Arc surhaussé prolongée
Semi-circular arch with side extension

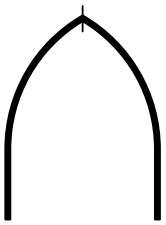

Spitzbogen mit Schenkel
Arc en ogive prolongée
Gothic arch with side extension

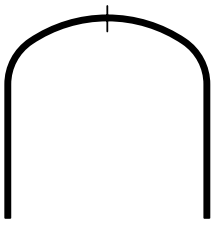

Korbbogen mit Schenkel
Anse de panier prolongée
Oval arch with side extension

Profil Profilé Profile	Min. Radius Rayon min. Min. radius R	
	blank brut bright	verzinkt zinguée galvanised
	mm	mm
01.531	350	
01.534	400	800
01.564	650	1050
01.592	1100	
02.531	350	600
02.534	400	800
02.564	650	1050
400.023		800
03.531	600	
03.534	500	800
04.568	850	
05.568	850	1250
400.048	550	650*
400.049	550	850*
81.009	1050	

* GV+GC

Profil Profilé Profile	Min. Radius Rayon min. Min. radius R	
	blank brut bright	verzinkt zinguée galvanised
	mm	mm
30.006	500	500
30.007	550	550
30.106	700	700
30.107	750	750
30.406	700	700
30.407	750	750

Stahl-Glasleisten Parcloses en acier Steel glazing beads	Min. Radius Rayon min. Min. radius R
62.507 GV+GC	300 mm
62.508 GV+GC	300 mm
62.509 GV+GC	300 mm

Stahl-Glasleisten Parcloses en acier Steel glazing beads	Min. Radius Rayon min. Min. radius R
402.112 Z	500 mm
402.115 Z	500 mm
402.120 Z	600 mm
402.125 Z	750 mm
402.130 Z	1000 mm
402.135 Z	1500 mm

Aluminium-Glasleisten Parcloses en aluminium Aluminium glazing beads	Min. Radius Rayon min. Min. radius R
404.109	400 mm
404.112	400 mm
404.115	400 mm
404.120	400 mm
404.125	450 mm
404.130	500 mm
404.135	600 mm
405.110	500 mm
405.115	500 mm
405.120	500 mm
405.125	800 mm
405.130	1000 mm
405.135	1000 mm
406.903	500 mm
406.905	500 mm
406.907	500 mm
406.909	600 mm

Biegen von Edelstahl-Profilen auf Anfrage!

Die Radien-Angaben beziehen sich auf die langjährige Erfahrung und Fertigung im Hause Jansen.

Profilés acier Inox sur demande!

Les rayons indiqués se fondent sur la longue expérience et la fabrication au sein de la maison Jansen.

Stainless steel profiles on request!

The radii specifications are based on the many years of experience Jansen has in fabrication.

Glasleisten aus bandverzinktem Stahl (Länge 6 m)

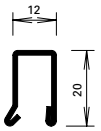

402.112 Z

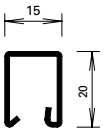

402.115 Z

Parcloses en bande d'acier zinguée (longueur 6 m)

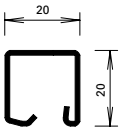

402.120 Z

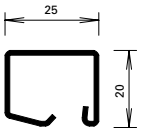

402.125 Z

Glazing beads made of strip galvanised steel (length 6 m)

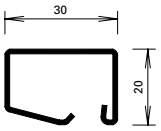

402.130 Z



450.007

Befestigungsknopf
VE = 50 Magazine à 10 Knöpfe

Bouton de fixation
UV = 50 magasins à 10 pièces

Fastening stud
PU = 50 magazines with 10 studs



450.008

Befestigungsknopf
VE = 400 Magazine à 10 Knöpfe

Bouton de fixation
UV = 400 magasins à 10 pièces

Fastening stud
PU = 400 magazines with 10 studs



450.006

Befestigungsknopf (kurz) SR1
Bohrdurchmesser ø 3,5 mm
VE = 100 Stück

Bouton de fixation (court) SR1
Diamètre de perçage ø 3,5 mm
UV = 100 pièces

Fastening stud (short) SR1
Hole diameter ø 3,5 mm
PU = 100 pieces



450.009

Befestigungsknopf
VE = 1000 Stück lose

Bouton de fixation
UV = 1000 pièces

Fastening stud
PU = 1000 pieces

Winkelkontur-Stahl-Glasleisten (Länge ca. 6 m)

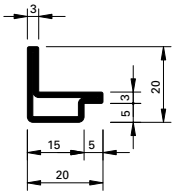

62.507 GV+GC

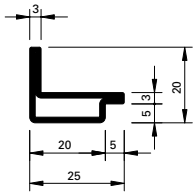

62.508 GV+GC

Parcloses en acier à contour angulaire (longueur env. 6 m)

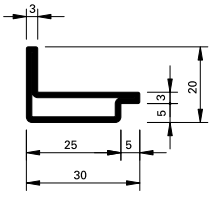

62.509 GV+GC

Angle contour steel glazing beads (length approx. 6 m)

GV+GC = aussen galvanisch verzinkt ca. 15 µm und gelbchromatiert (EN 12329 – Fe//Zn15//C)

GV+GC = zingués galvanique env. 15 µm à l'extérieur et chromatisé jaune (EN 12329 – Fe//Zn15//C)

GV+GC = outside galvanised approx. 15 µm and yellow chromated (EN 12329 – Fe//Zn15//C)

Aluminium-Glasleisten (Länge 6 m)

Parcloses en aluminium (longueur 6 m)

Aluminium glazing beads (length 6 m)

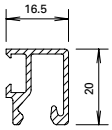

404.116*

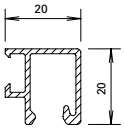

404.119*

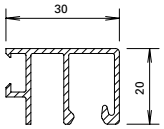

404.129*

* für Einsatz mit Glasdichtung, im Innenbereich (trocken)
* pour utilisation avec joint de vitrage (en zone intérieure)
* for use with glazing seal, indoors (dry)
** nur für Paneele geeignet
** uniquement pour panneaux
** only suitable for panels

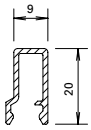

404.109**

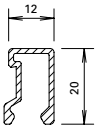

404.112

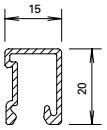

404.115

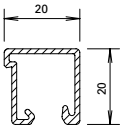

404.120

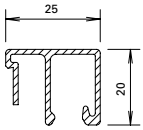

404.125

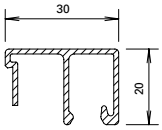

404.130



450.007



450.008



450.009



450.006

Aluminium-Glasleisten (Länge 6 m)

Parcloses en aluminium (longueur 6 m)

Aluminium glazing bead (length 6 m)

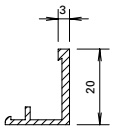

405.103

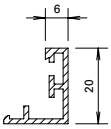

405.106

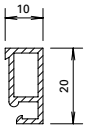

405.110

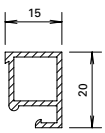

405.115

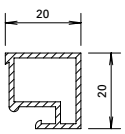

405.120

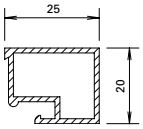

405.125

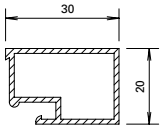

405.130

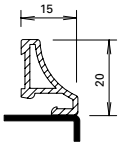

406.905

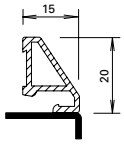

406.907

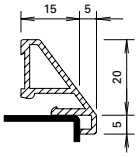

406.901

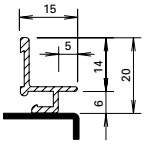

406.903

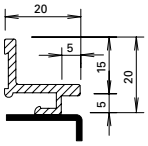

406.909

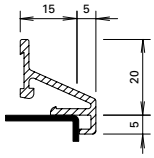

406.996



450.022

Befestigungsfeder
Edelstahl, inkl. Schraube,
Bohrdurchmesser ø 3,5 mm
VE = 100 Stück

Ressort de fixation
acier Inox, vis inclus,
diamètre de perçage ø 3,5 mm
UV = 100 pièces

Fixing spring
stainless steel, incl. screw,
hole diameter ø 3,5 mm
PU = 100 pieces



450.020

Befestigungsknopf
Kunststoff
VE = 100 Stück

Bouton de fixation
matière plastique
UV = 100 pièces

Fastening stud
plastic
PU = 100 pieces



450.021

Schraube M3x12
Stahl verzinkt, Torx T10
Bohrdurchmesser ø 2,8 mm
VE = 100 Stück

Vis M3x12
acier zingué, Torx T10
diamètre de perçage ø 2,8 mm
UV = 100 pièces

Screw M3x12
galvanised steel, Torx T10
hole diameter ø 2,8 mm
PU = 100 pieces

Edelstahl-Glasleisten
(1.4401 / 1.4301)
Länge 6 m

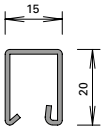

402.515
402.515.03
402.415
402.415.07

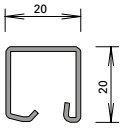

402.520
402.520.03
402.420
402.420.07

Oberfläche:
03/07: geschliffen, Korn 220-240

Parcloses en acier Inox
(AISI 316 / AISI 304)
Longueur 6 m

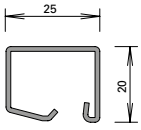

402.525
402.525.03
402.425
402.425.07

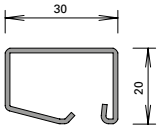

402.530
402.530.03
402.430
402.430.07

Surface:
03/07: polies, grain 220-240

Stainless steel glazing beads
(AISI 316 / AISI 304)
Length 6 m

Surface:
03/07: polished, grain 220-240



450.025

Befestigungsknopf
Edelstahl, gewindeformend, mit SR1-Angriff, Bohrdurchmesser 3,5 mm

VE = 100 Stück

450.025

Bouton de fixation
en acier inox, formant le taraudage, avec empreinte SR1, diamètre de perçage 3,5 mm

UV = 100 pièces

450.025

Fastening stud
stainless steel, self-tapping, with SR1 head, hole diameter 3,5 mm

PU = 100 pieces

Artikel-Nr.	G kg/m	B m²/m
402.112 Z	0,550	0,062
402.115 Z	0,600	0,066
402.120 Z	0,670	0,074
402.125 Z	0,740	0,083
402.130 Z	0,844	0,092

Artikel-Nr.	G kg/m	U m²/m	P m²/m
404.109	0,180	0,102	0,029
404.112	0,202	0,110	0,032
404.115	0,226	0,117	0,035
404.116	0,245	0,131	0,035
404.119	0,270	0,140	0,040
404.120	0,252	0,148	0,040
404.125	0,310	0,178	0,045
404.129	0,346	0,196	0,050
404.130	0,330	0,188	0,050

Artikel-Nr.	G kg/m	U m²/m	P m²/m
405.103	0,197	0,082	0,023
405.106	0,212	0,109	0,026
405.110	0,204	0,074	0,030
405.115	0,240	0,084	0,035
405.120	0,295	0,093	0,040
405.125	0,330	0,103	0,045
405.130	0,365	0,113	0,050
406.901	0,280	0,104	0,040
406.903	0,157	0,082	0,039
406.905	0,211	0,075	0,029
406.907	0,217	0,075	0,029
406.909	0,252	0,094	0,045
406.996	0,246	0,119	0,039

Artikel-Nr.	G kg/m	P m²/m
402.515 / 415	0,590	0,035
402.520 / 420	0,680	0,040
402.525 / 425	0,760	0,045
402.530 / 430	0,850	0,050

Artikel-Nr.	G kg/m	B m²/m
62.507	0,840	0,076
62.508	0,960	0,086
62.509	1,090	0,096

G = Gewicht
B = Beschichtungsfläche
U = Abwicklung umlaufend
P = Polierabwicklung

G = Poids
B = Surface à traiter
U = Périmètre extérieur
P = Périmètre à polir

G = Weight
B = Coated surface
U = Circumferential development
P = Circumferential polishing

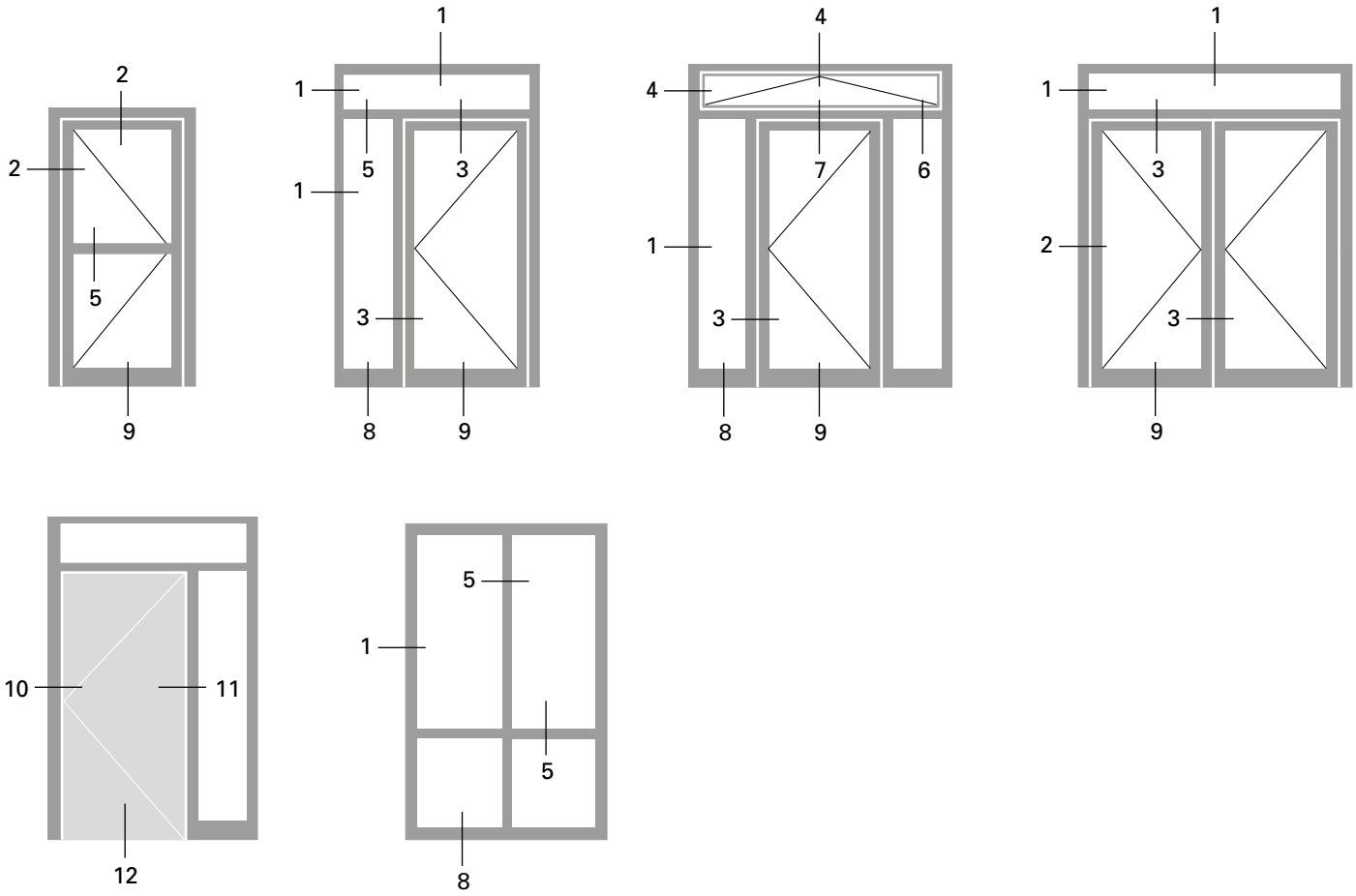

1.0

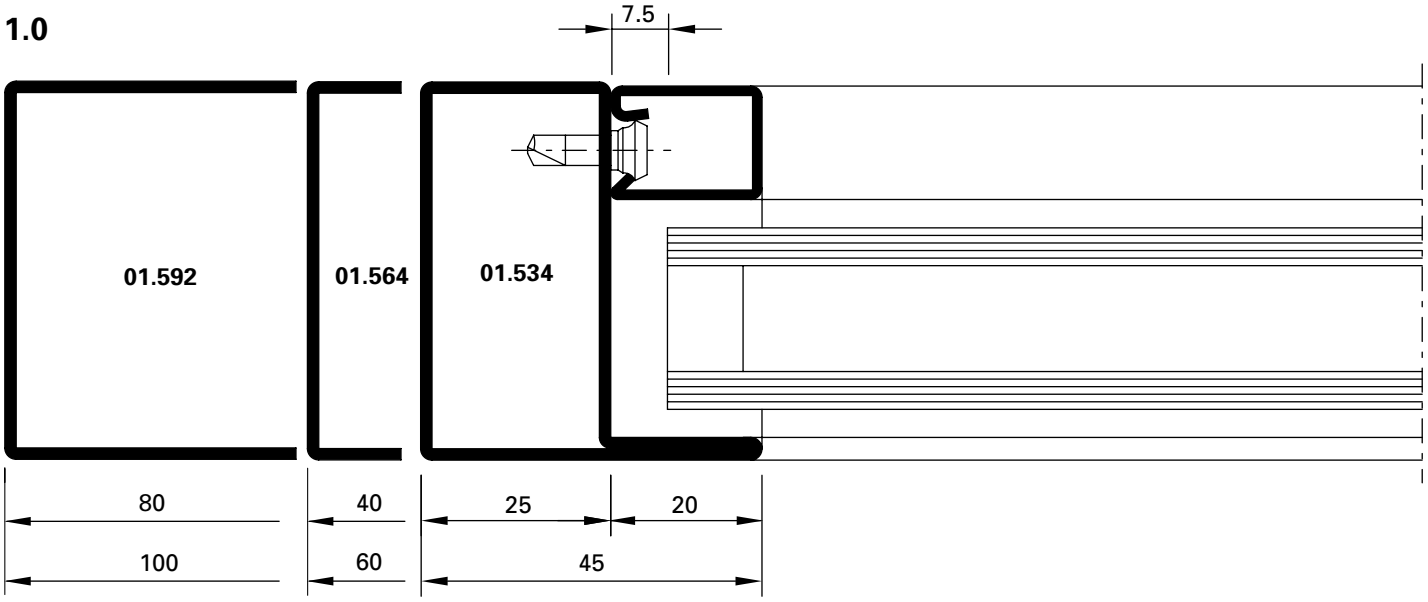

DXF **DWG** *D-200-C-001*

2.0

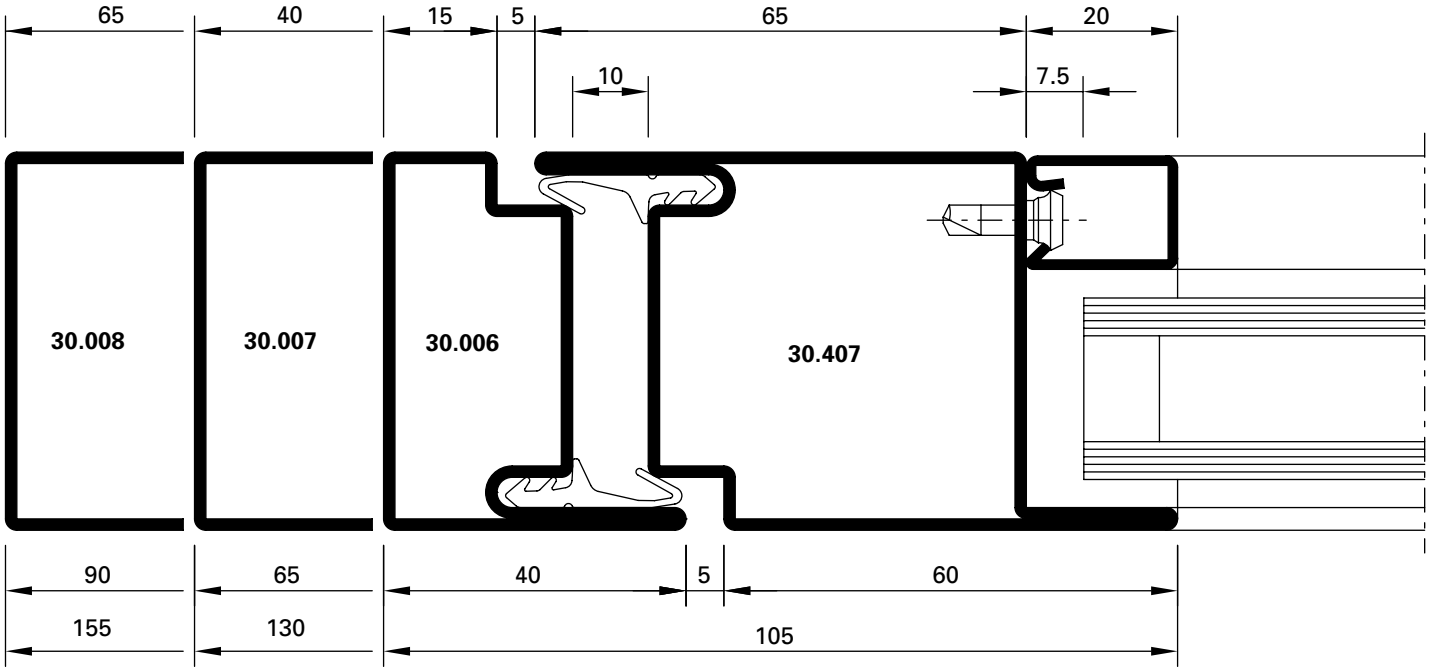

DXF **DWG** *D-200-C-002*

2.2

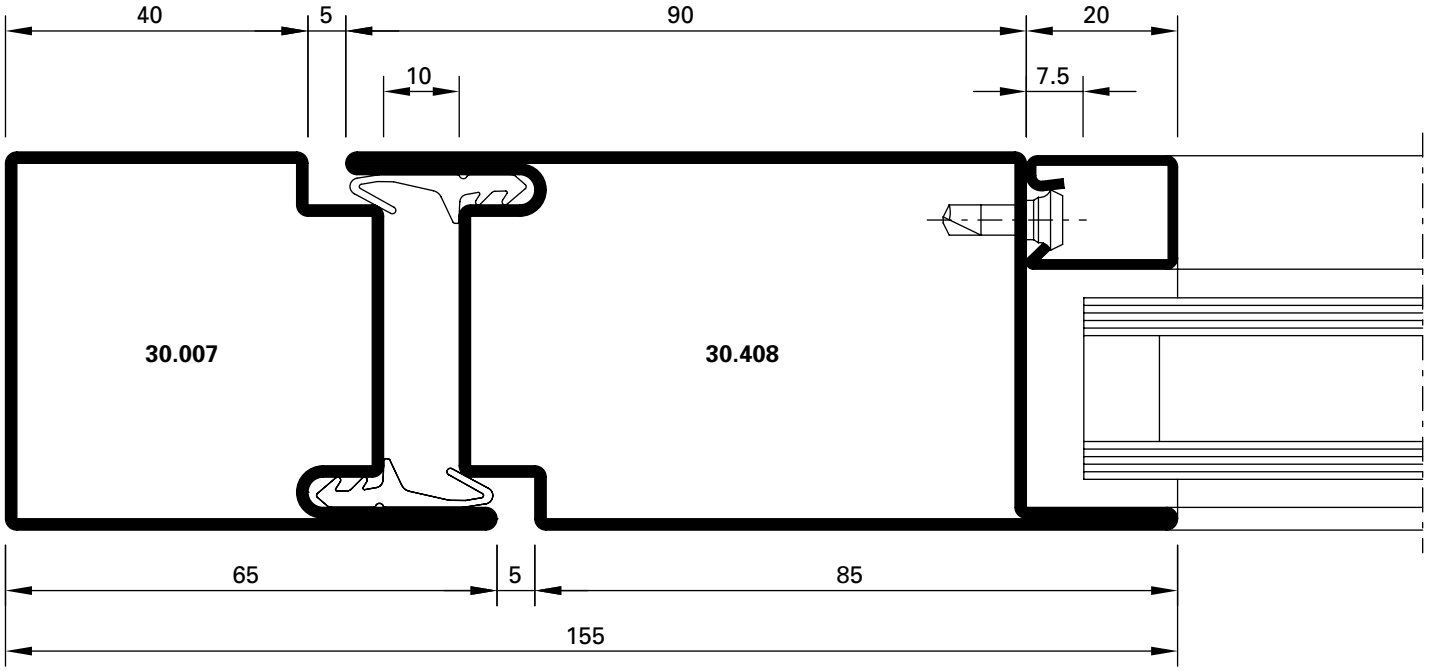

DXF **DWG** *D-200-C-003*

3.0

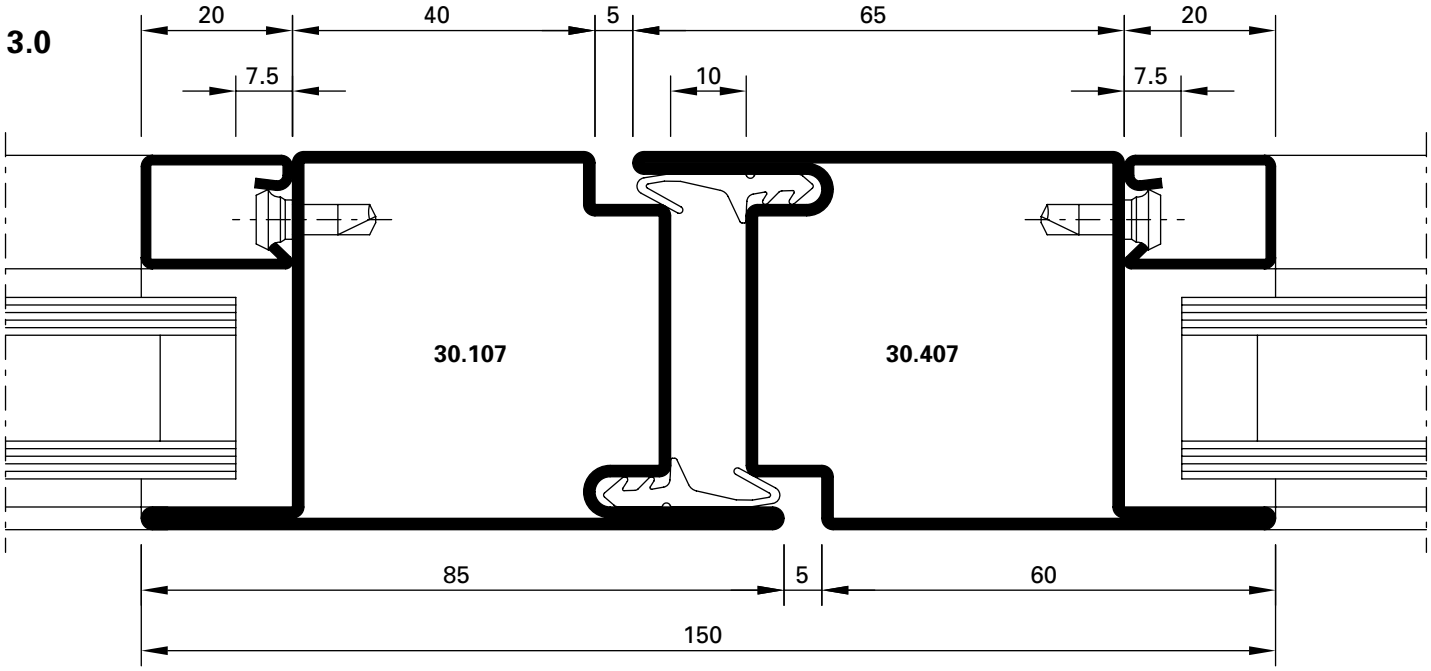

DXF **DWG** *D-200-C-004*

2.4

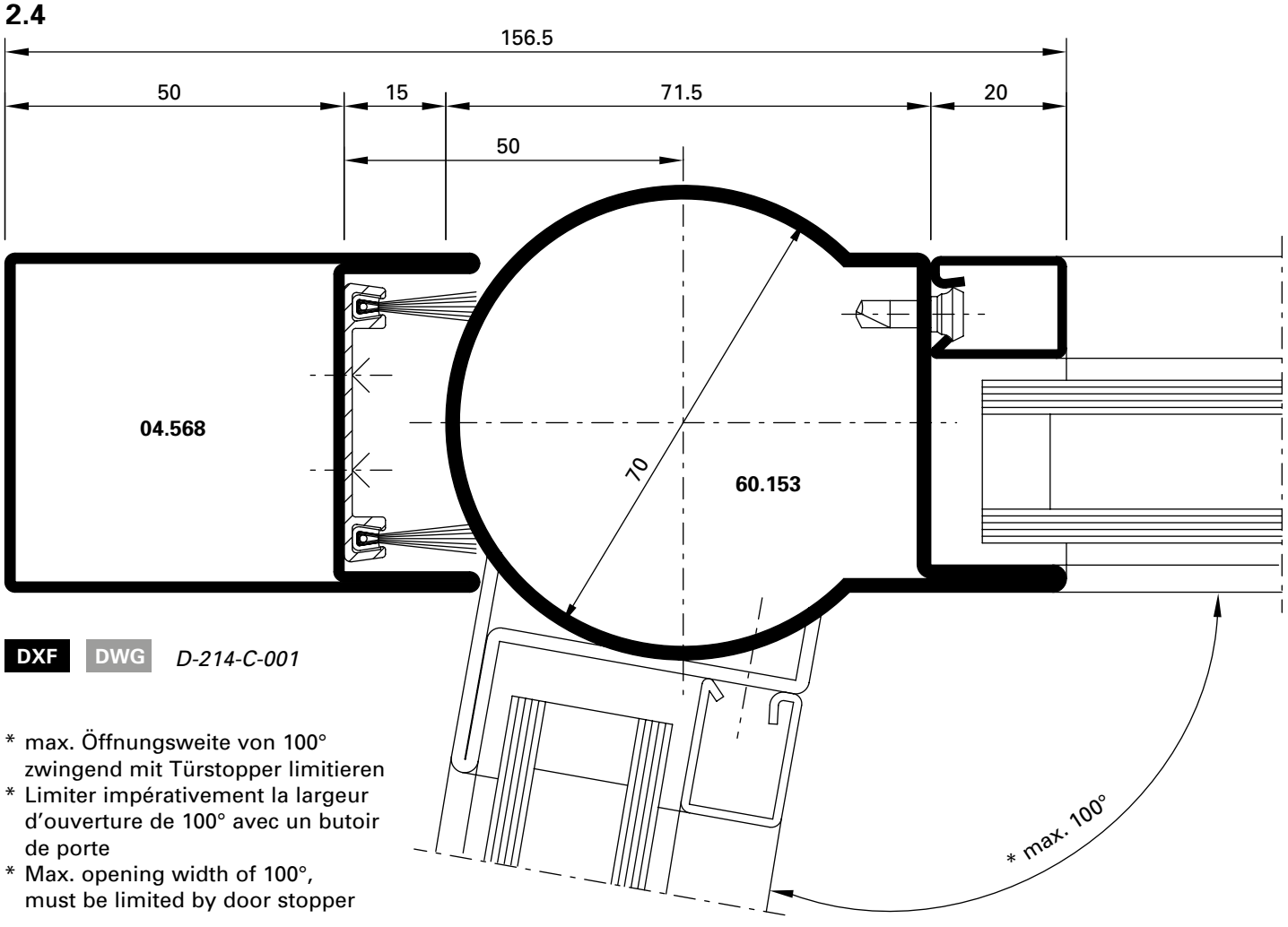

DXF **DWG** *D-214-C-001*

* max. Öffnungsweite von 100° zwingend mit Türstopper limitieren
* Limiter impérativement la largeur d'ouverture de 100° avec un butoir de porte
* Max. opening width of 100°, must be limited by door stopper

10.0

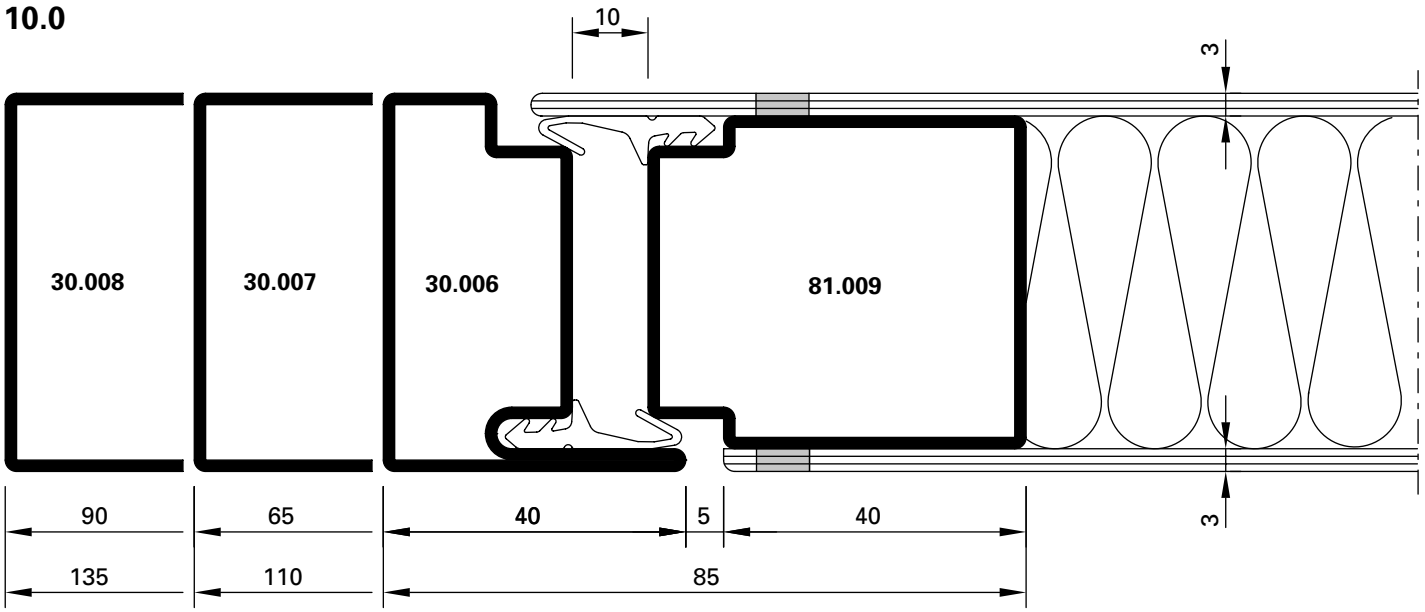

DXF DWG *D-200-C-010*

1.4

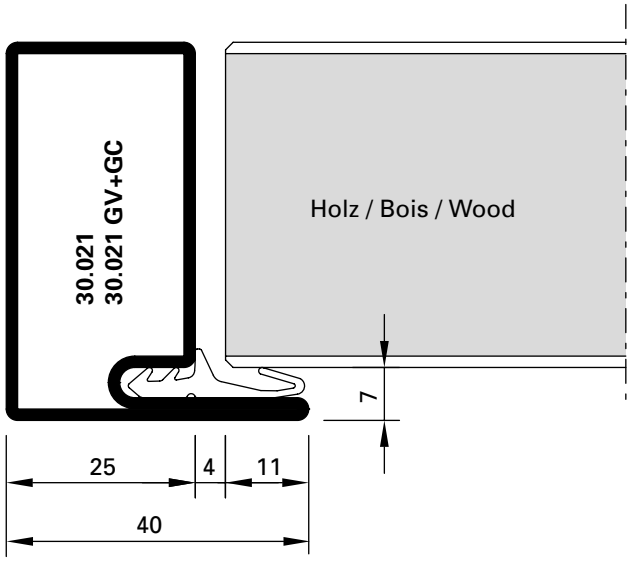

DXF DWG *D-200-C-050*

5.1

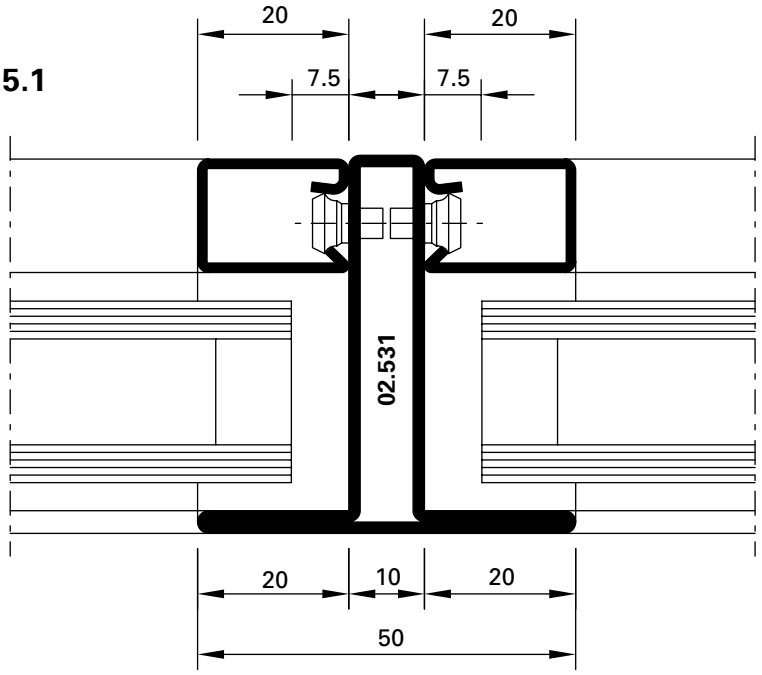

DXF DWG *D-200-C-018*

9.0

DWG DXF

D-200-C-027

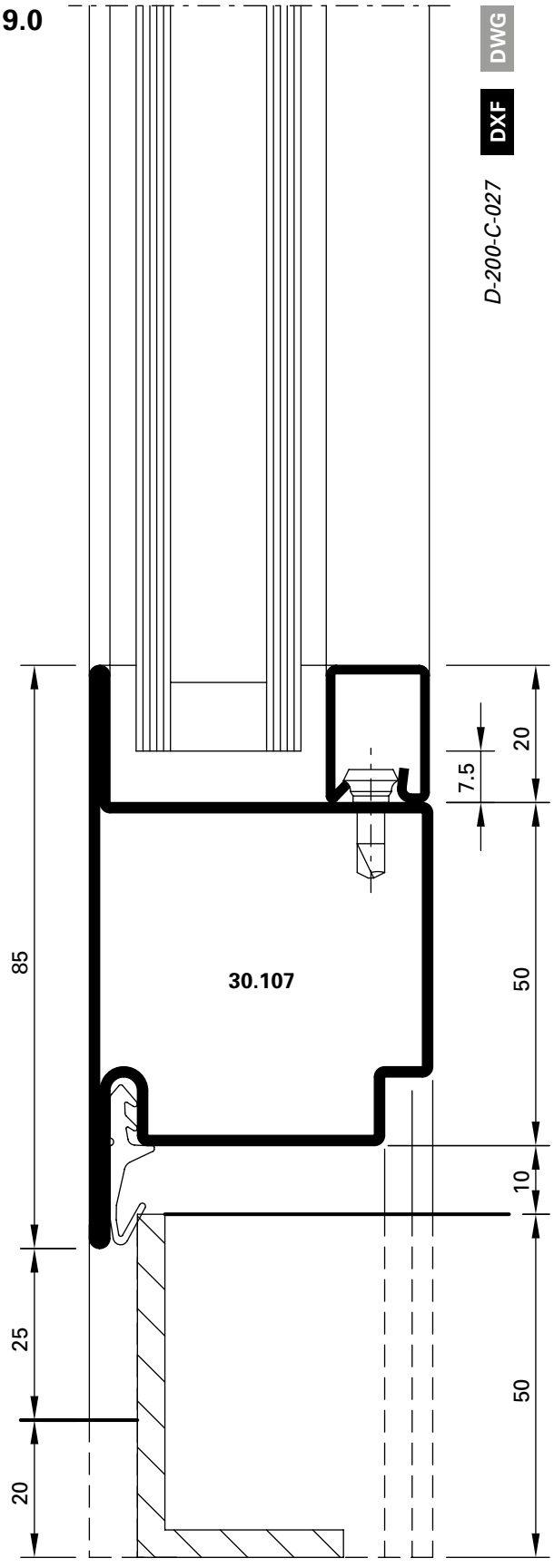

9.1

DWG DXF

D-200-C-052

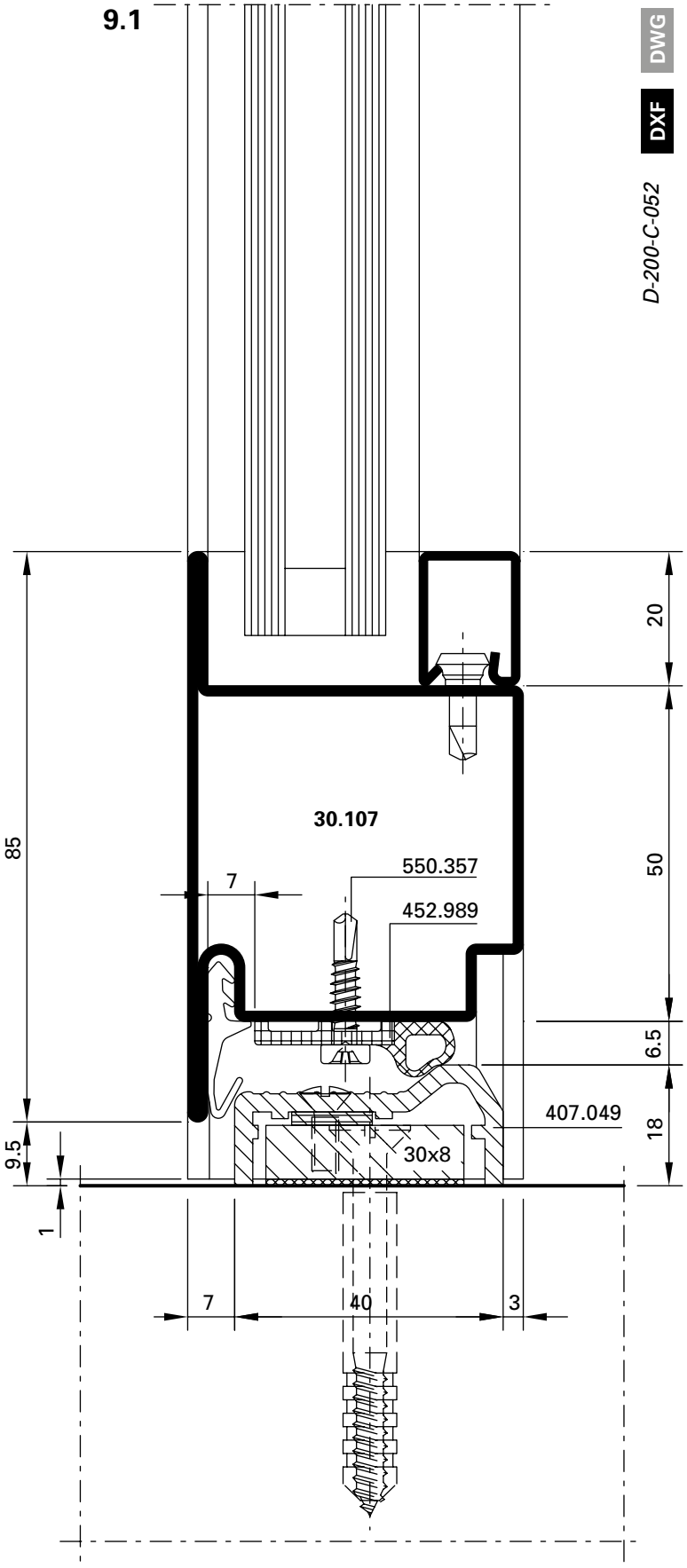

9.2

DWG DXF

D-200-C-030

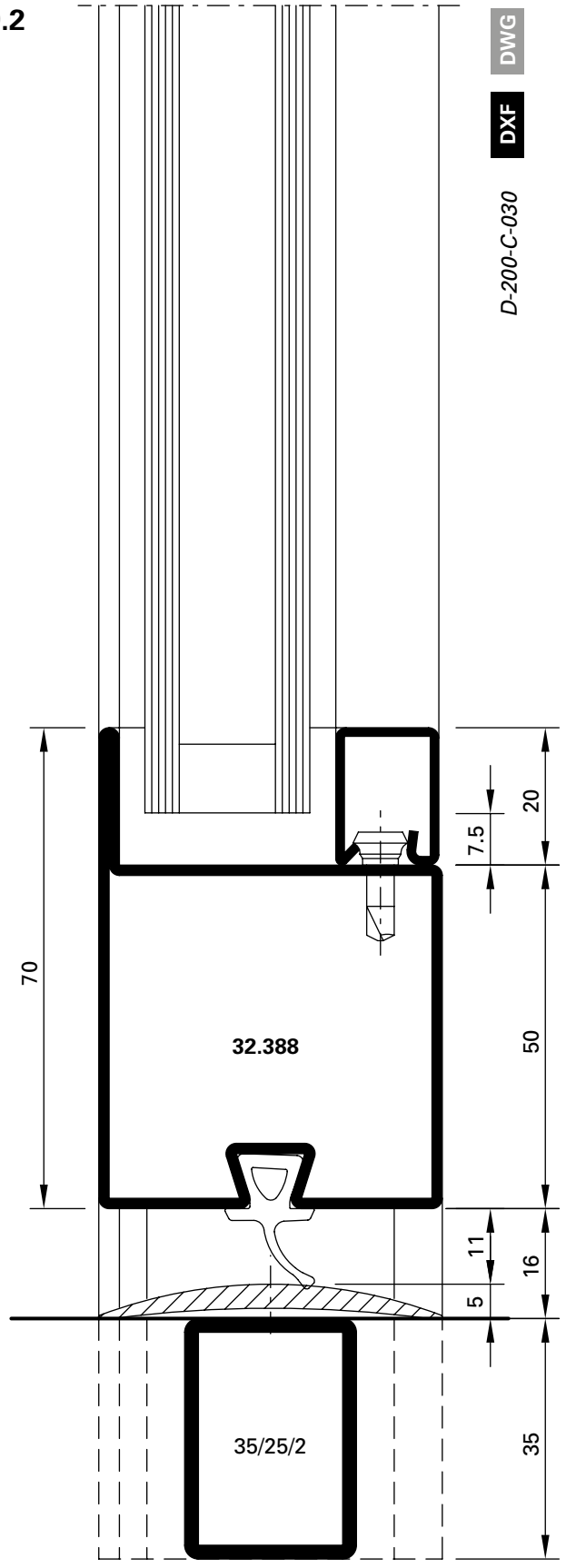

9.3

DWG DXF

D-200-C-032

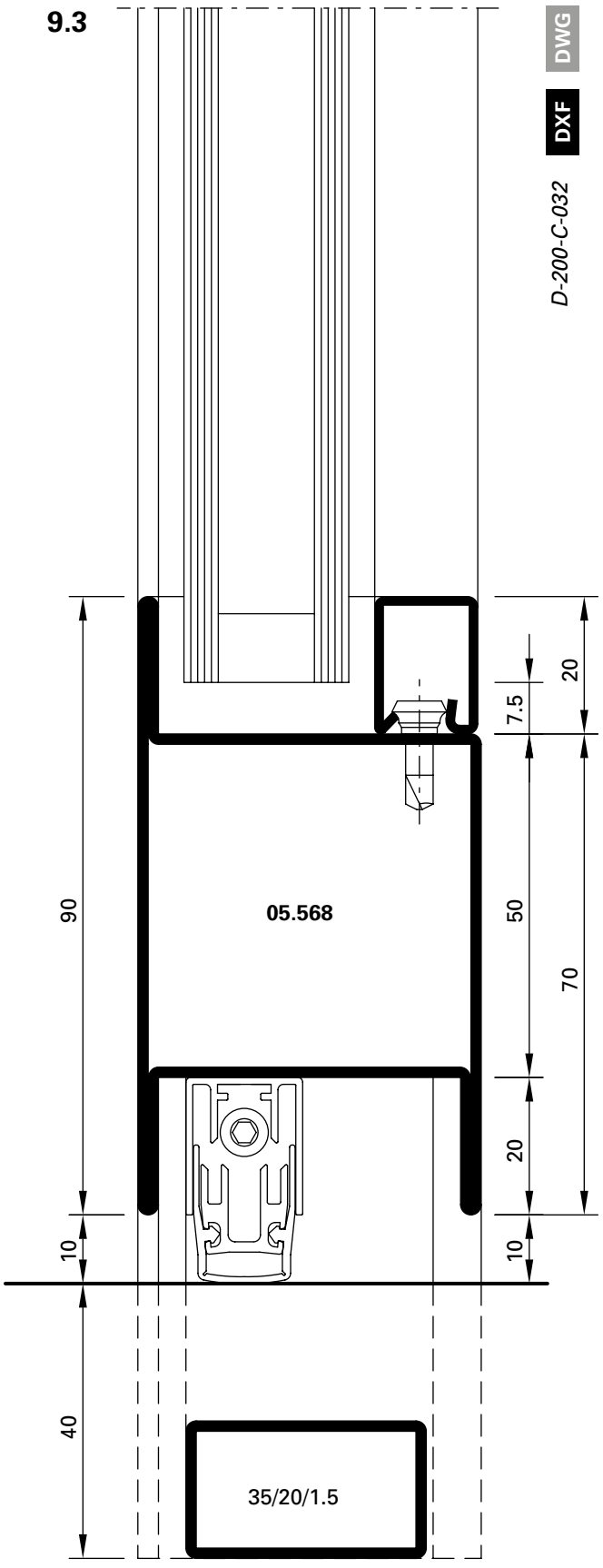

2.1

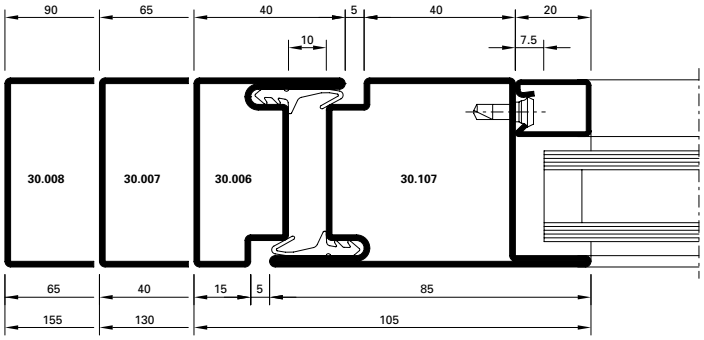

DXF **DWG** *D-200-C-006*

2.3

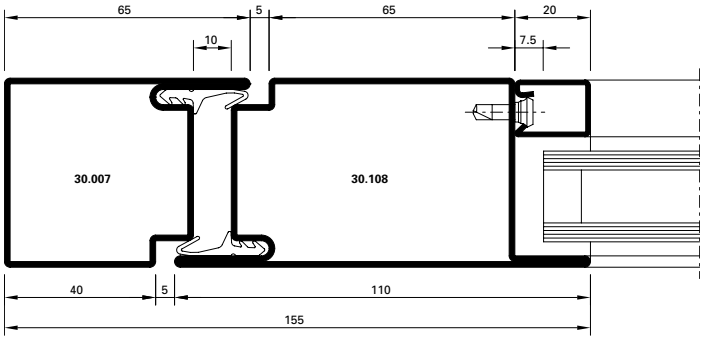

DXF **DWG** *D-200-C-007*

3.1

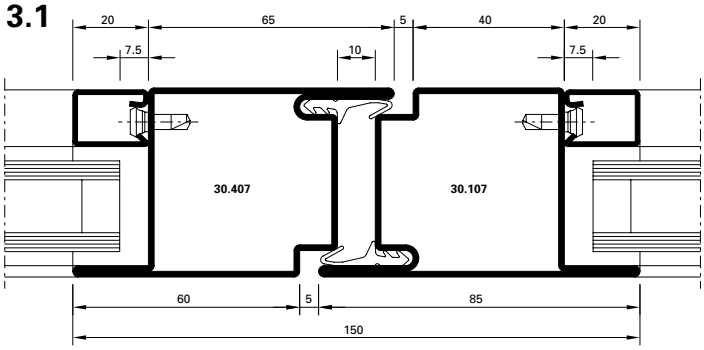

DXF **DWG** *D-200-C-008*

3.2

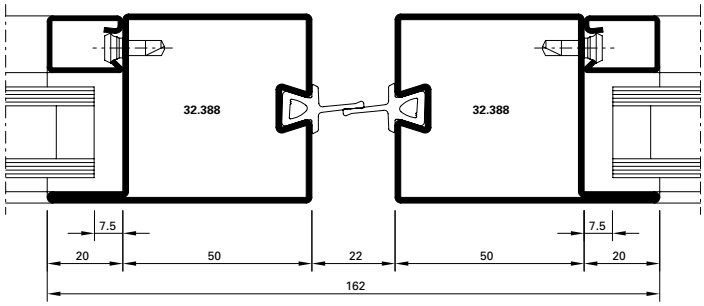

DXF **DWG** *D-200-C-009*

11.0

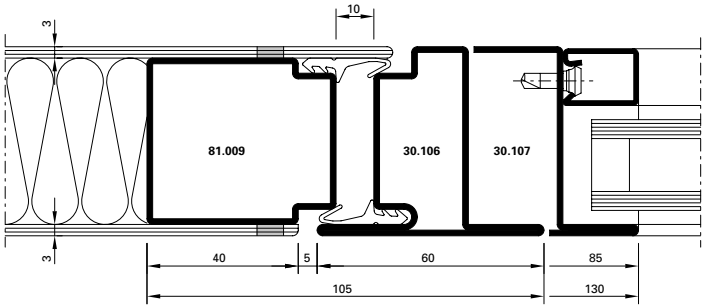

DXF **DWG** *D-200-C-012*

10.1

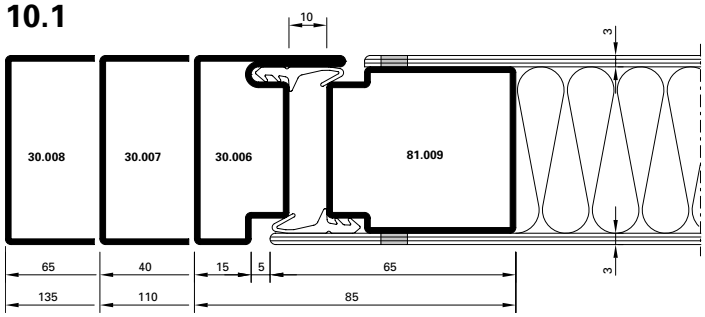

DXF **DWG** *D-200-C-011*

1.1

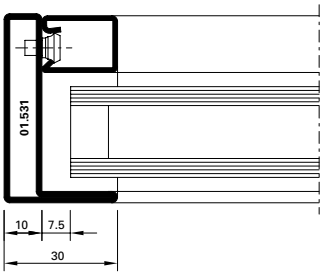

DXF **DWG** *D-200-C-013*

1.2

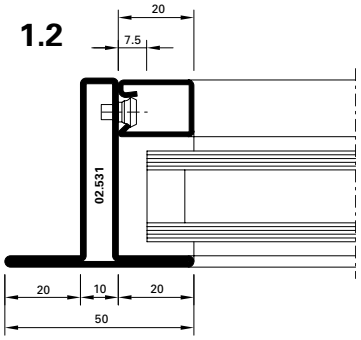

DXF **DWG** *D-200-C-051*

1.3

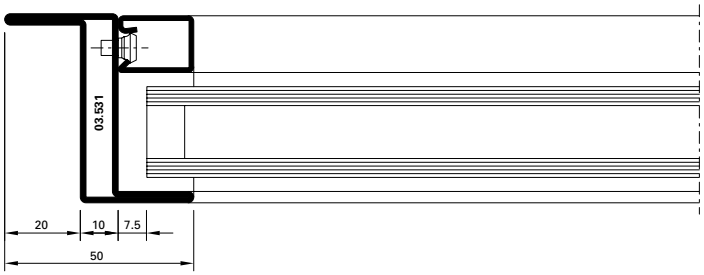

DXF **DWG** *D-200-C-014*

4.0

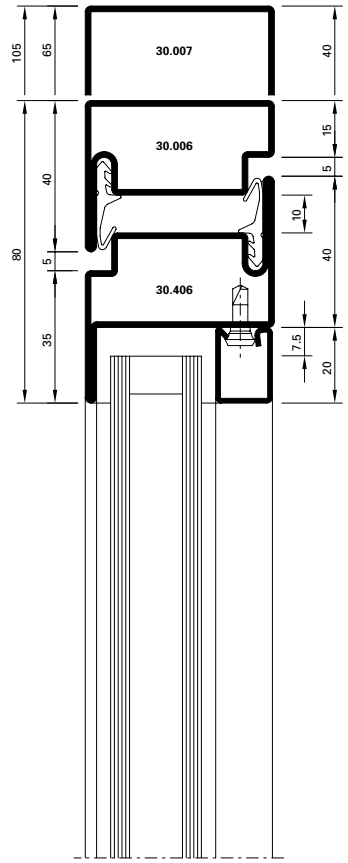

DWG DXF

D-200-C-015

5.0

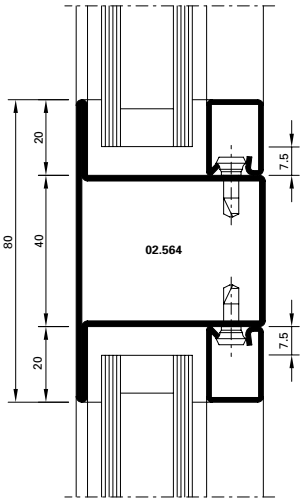

DWG DXF

D-200-C-016

5.2

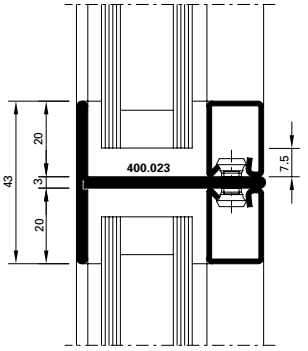

DWG DXF

D-200-C-019

6.0

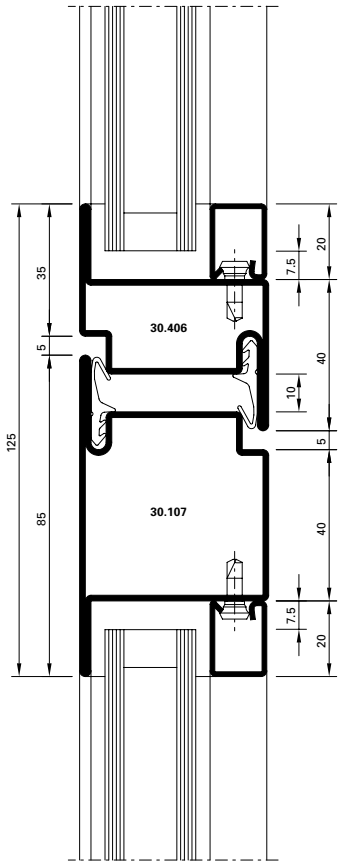

DWG DXF

D-200-C-017

7.0

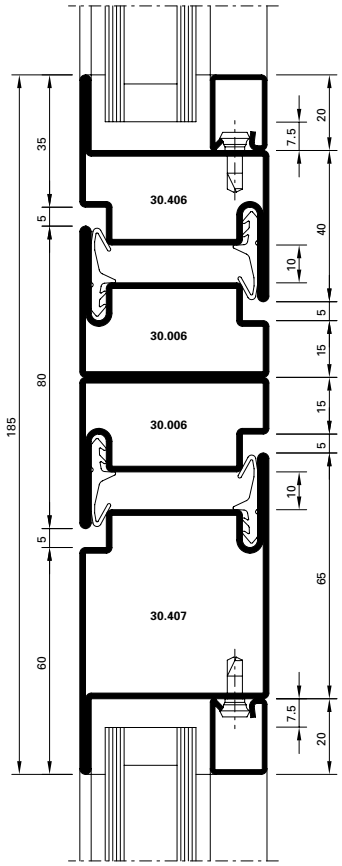

DWG DXF

D-200-C-020

7.1

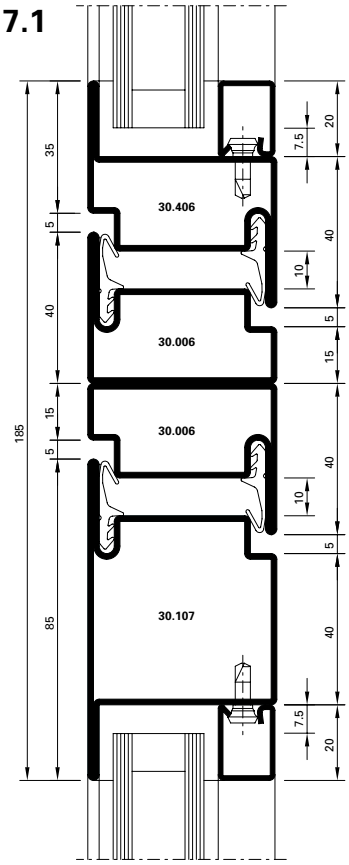

DWG DXF

D-200-C-021

7.2

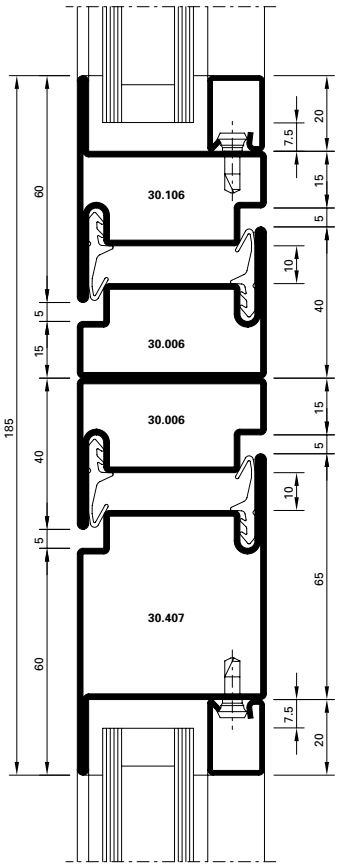

DWG DXF

D-200-C-022

8.0

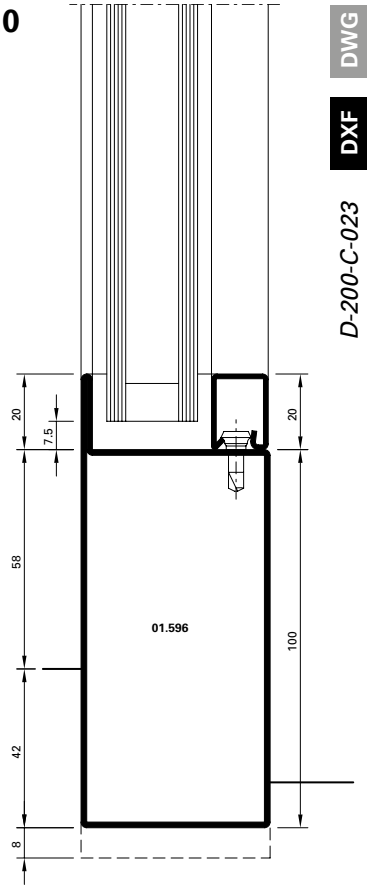

DWG DXF

D-200-C-023

9.4

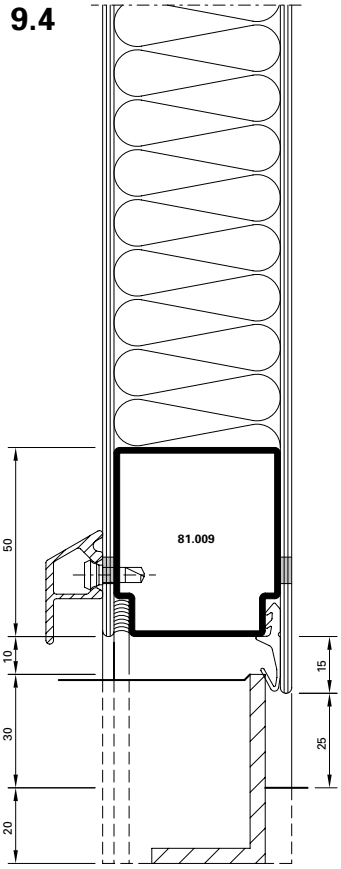

DWG DXF

D-200-C-025

8.1

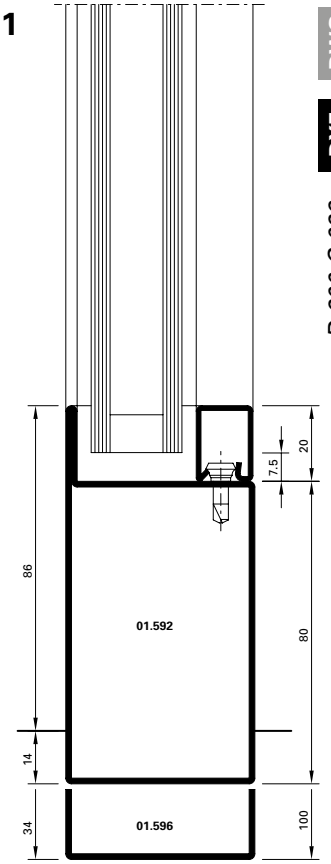

DWG DXF

D-200-C-029

9.5

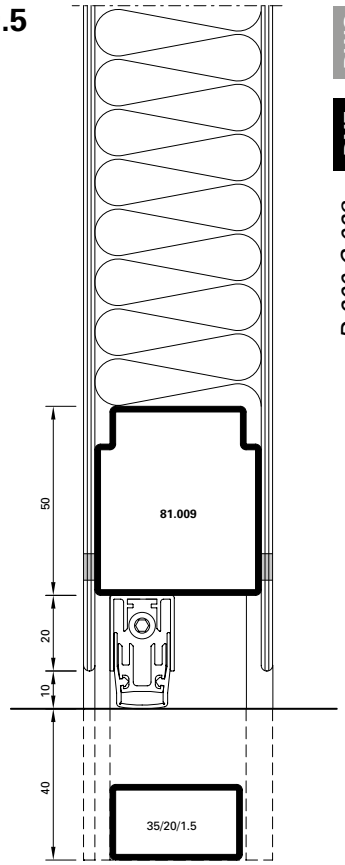

DWG DXF

D-200-C-028

1.1 5.3

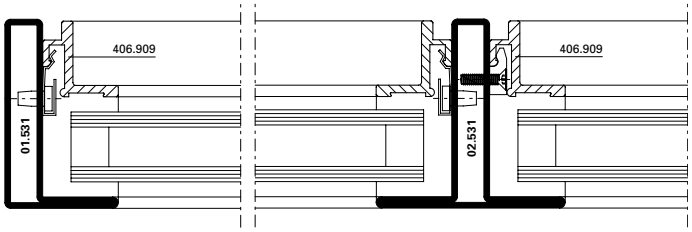

DXF DWG *D-200-C-033* DXF DWG *D-200-C-034*

1.2 5.4

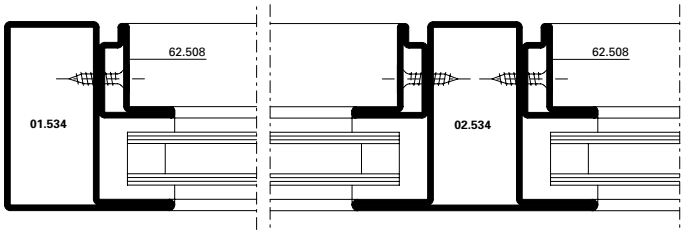

DXF DWG *D-200-C-035* DXF DWG *D-200-C-036*

1.3 5.5

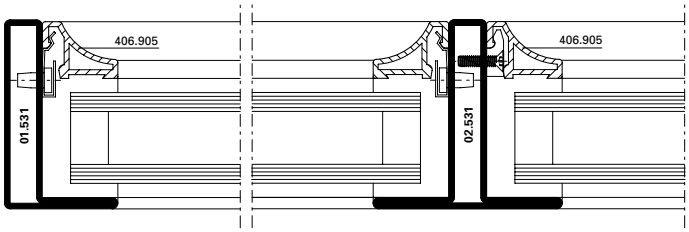

DXF DWG *D-200-C-037* DXF DWG *D-200-C-038*

1.4 5.6

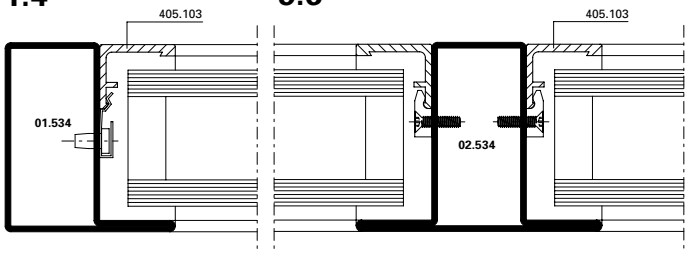

DXF DWG *D-200-C-039* DXF DWG *D-200-C-040*

5.7

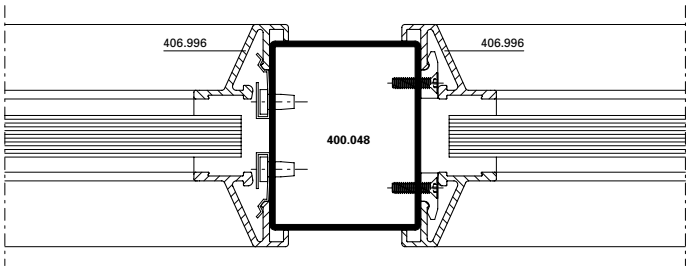

DXF DWG *D-200-C-041*

5.8

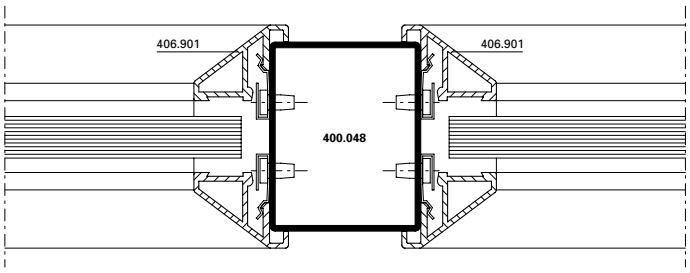

DXF DWG *D-200-C-042*

5.9

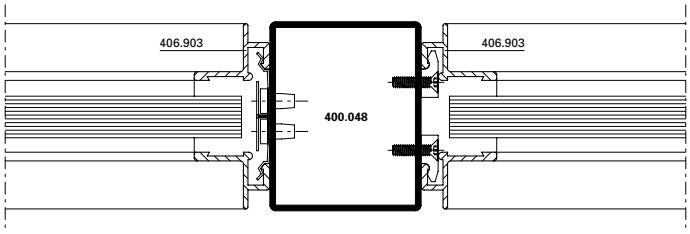

DXF DWG *D-200-C-043*

5.10

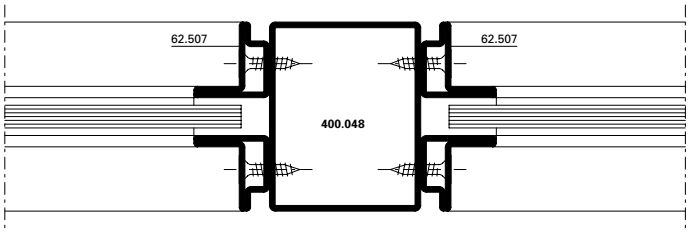

DXF DWG *D-200-C-044*

B-B

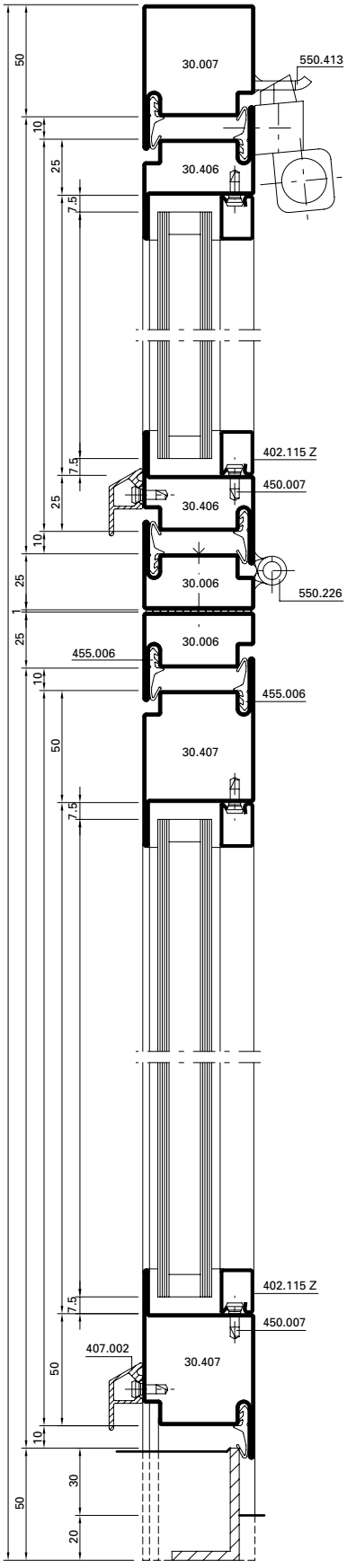

D-D

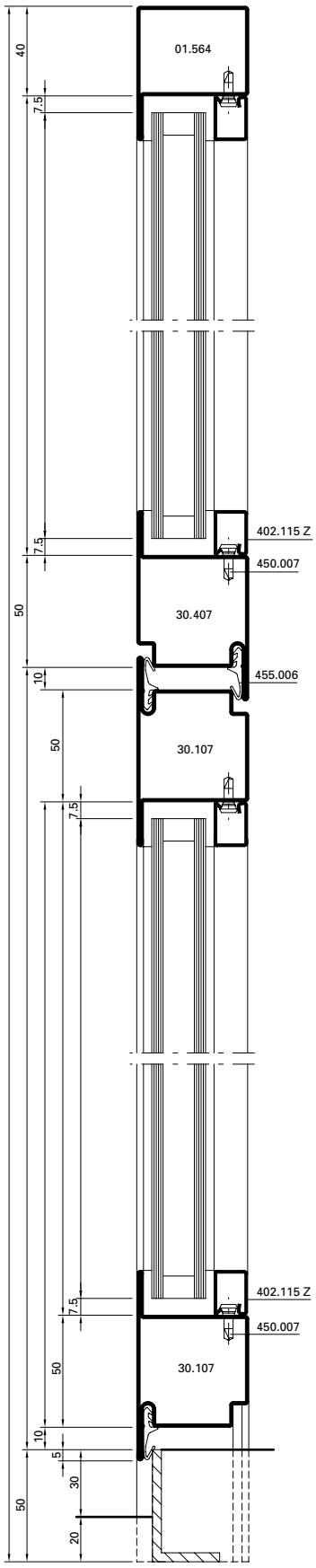

Detail A'

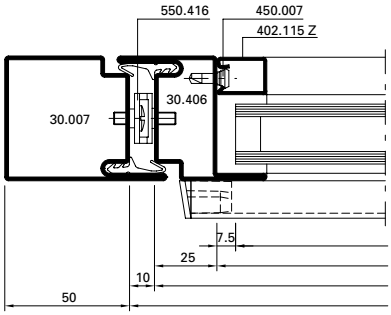

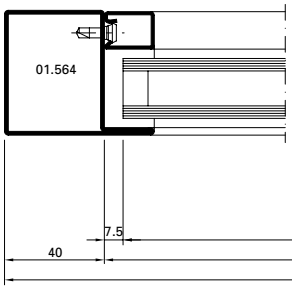

Alternative

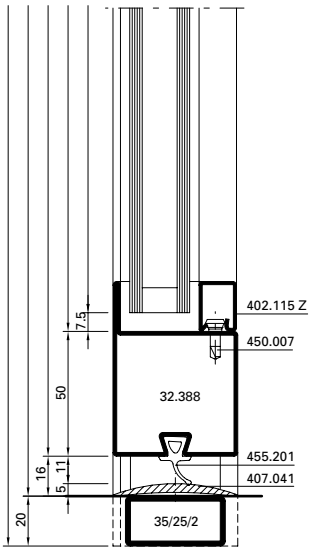

A-A

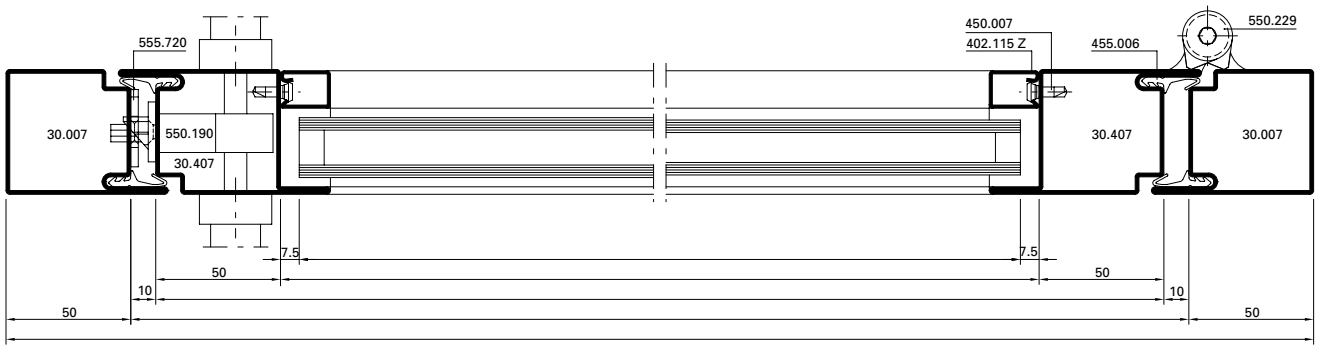

C-C

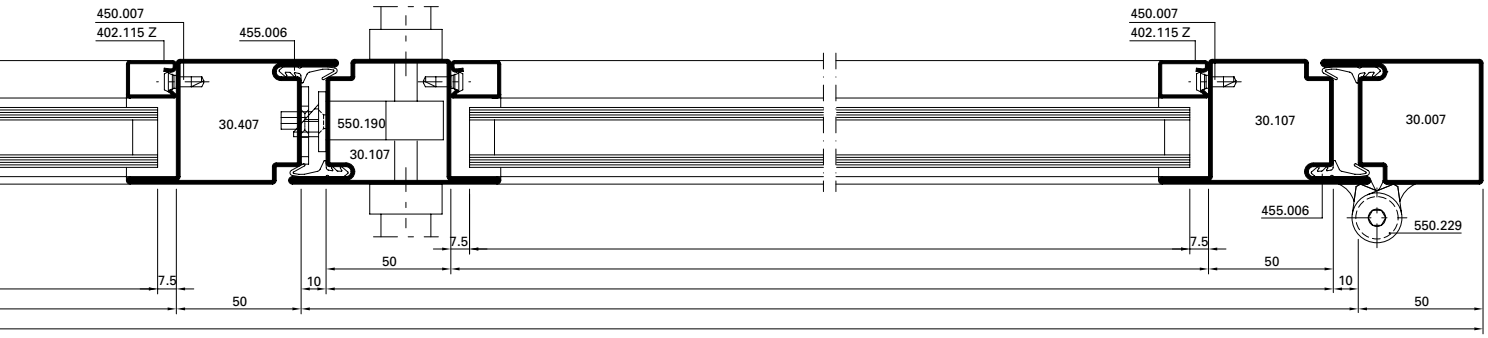

Alternative

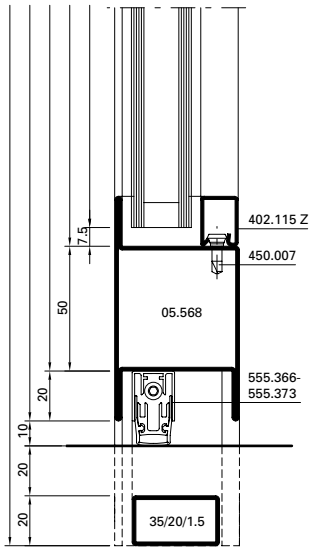

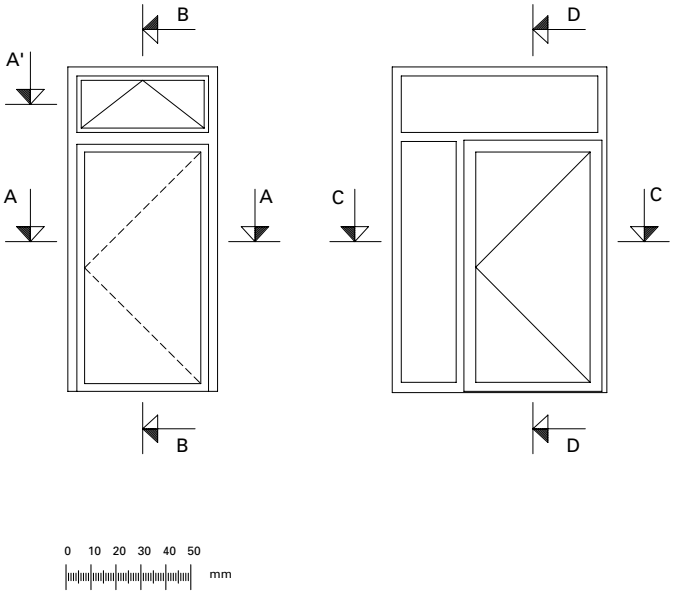

Anwendungsbeispiele (D-200-S-002)
Exemples d'application (D-200-S-002)
Examples of applications (D-200-S-002)

DXF DWG

Jansen-Economy 50 Türen
Jansen-Economy 50 portes
Jansen-Economy 50 doors

B-B

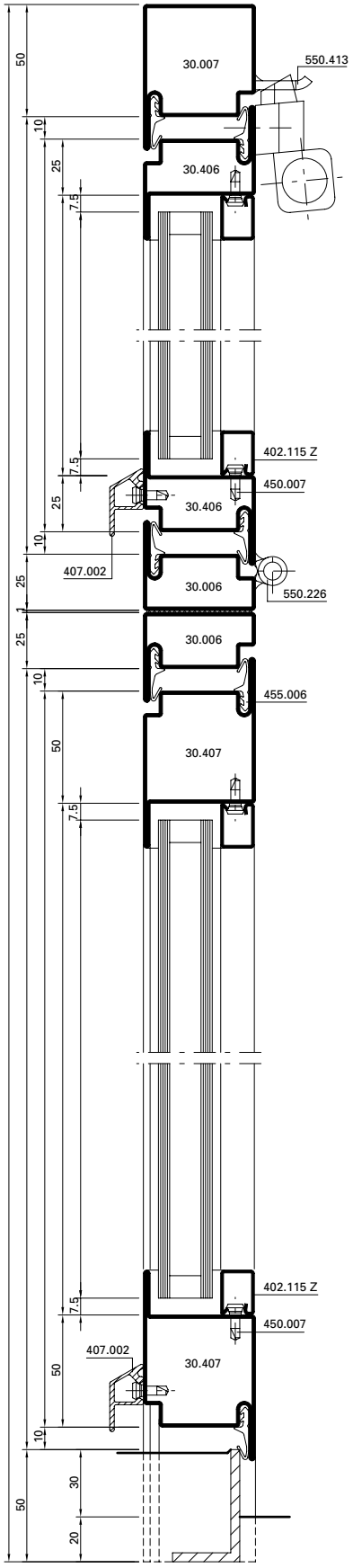

D-D

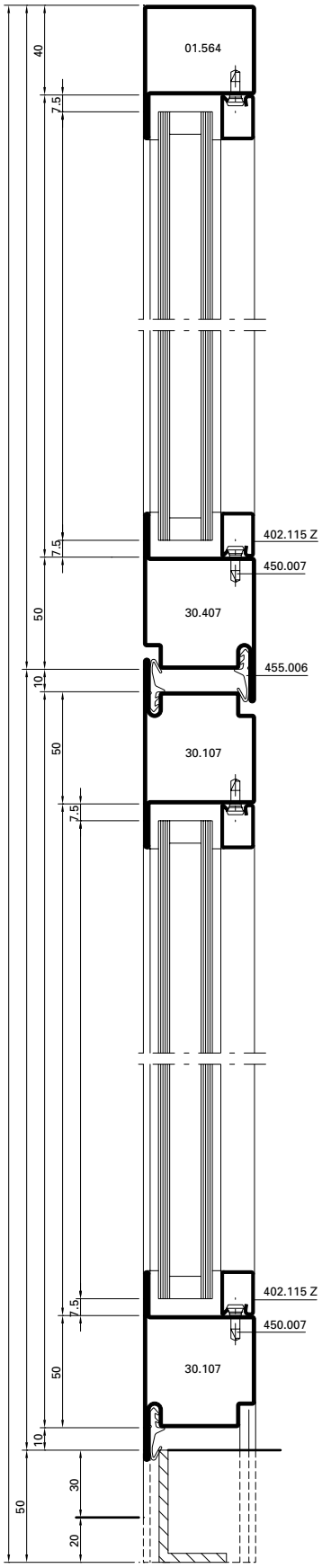

Detail A'

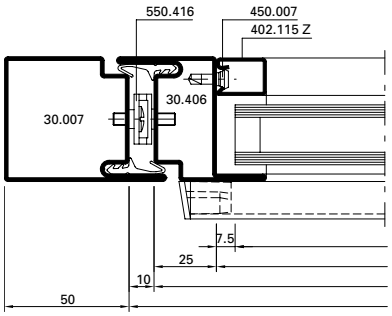

Detail C'

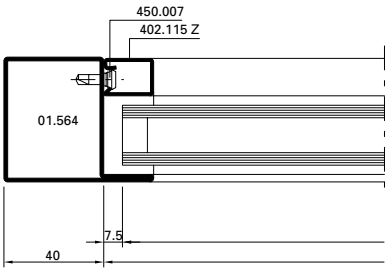

Alternative

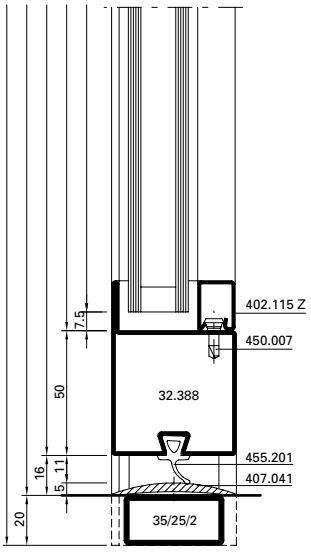

A-A

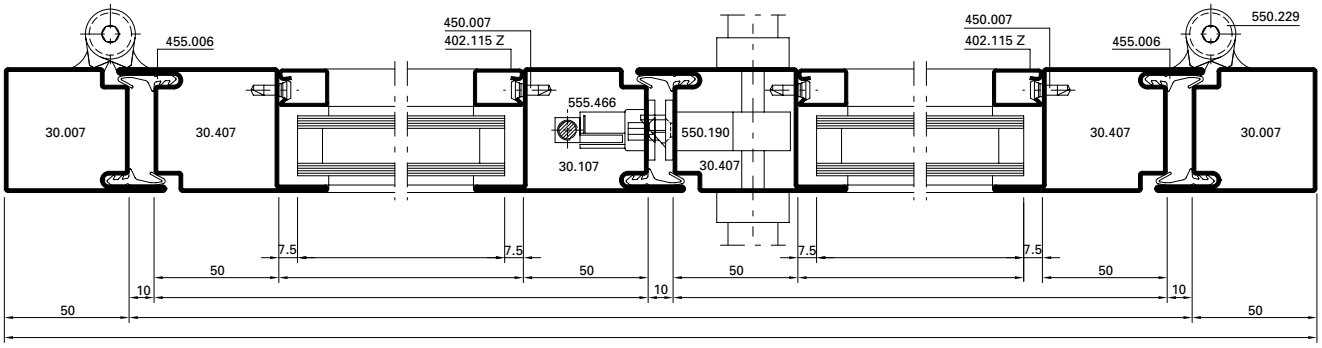

C - C

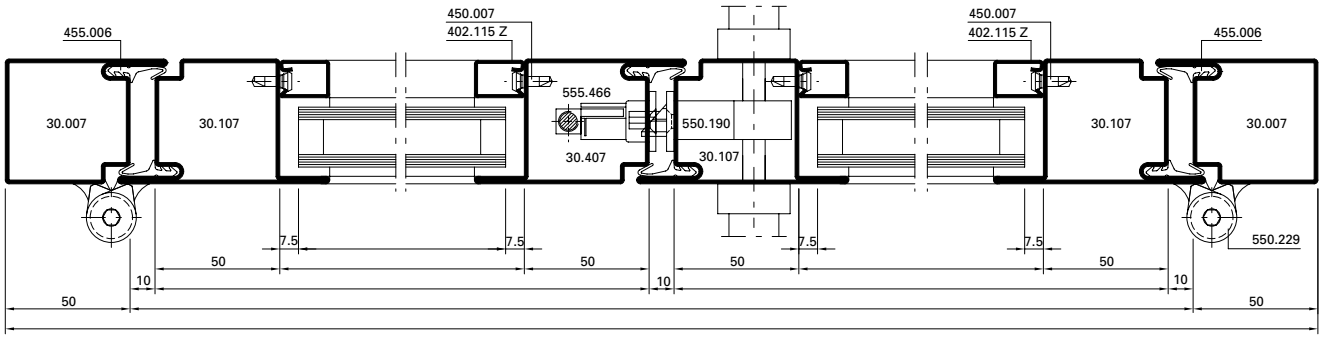

Alternative

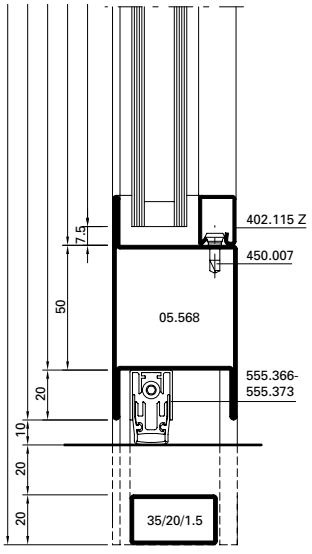

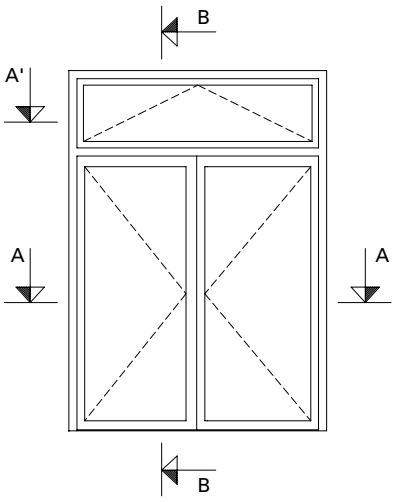

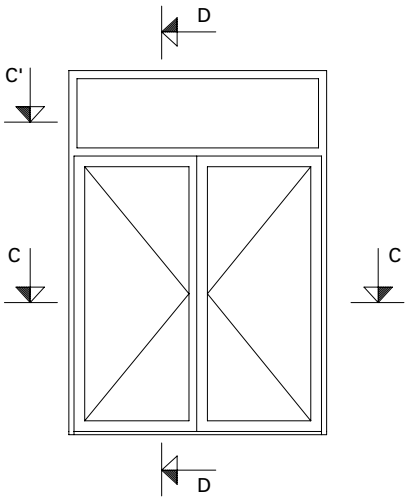

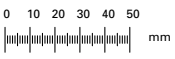

B-B

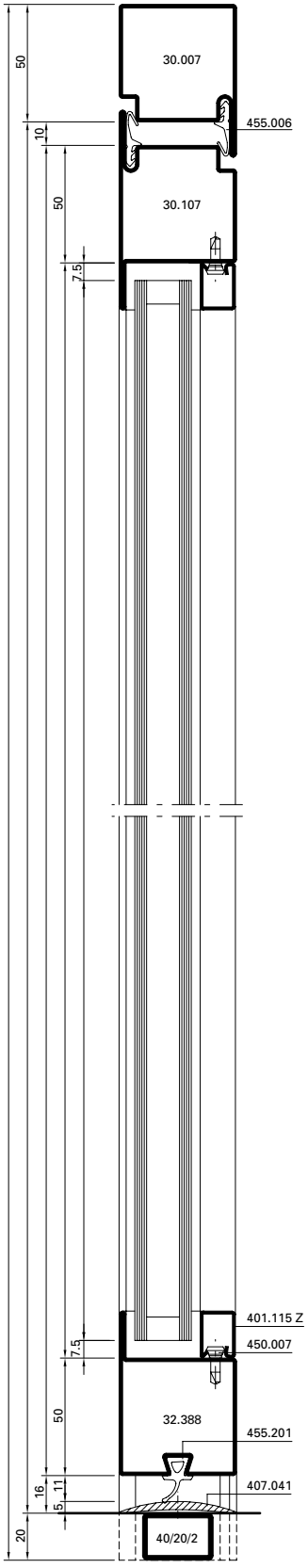

C-C

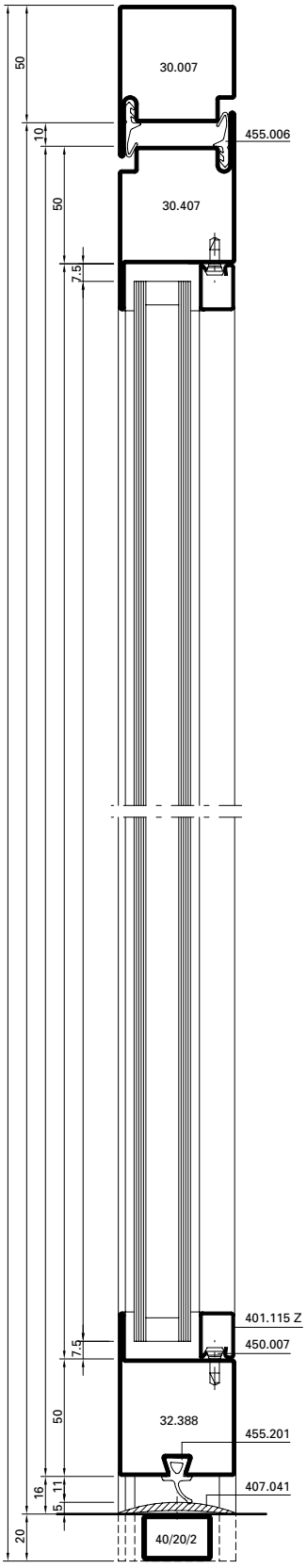

Variante

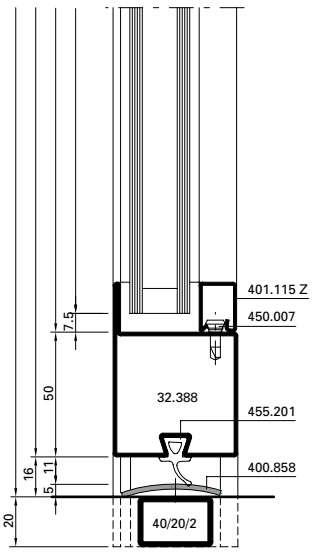

A-A

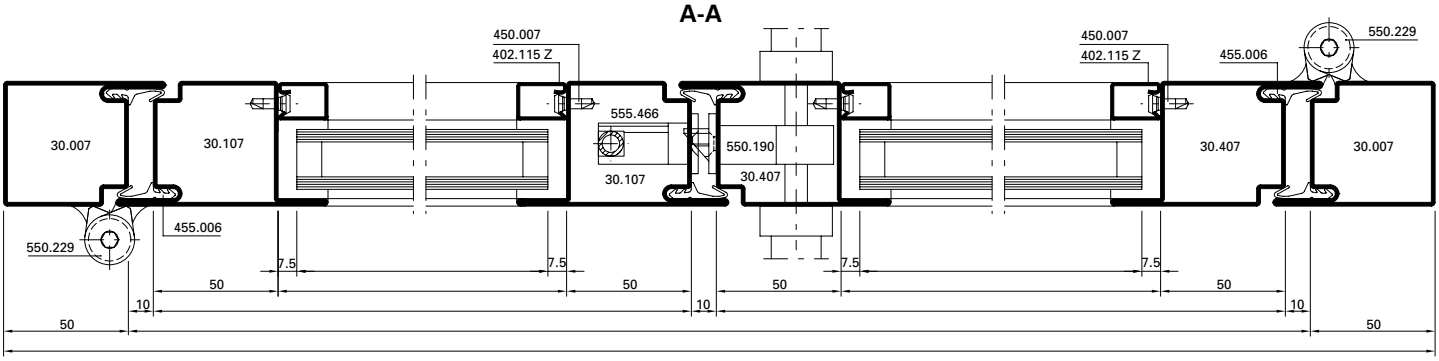
450.007
402.115 Z
555.466
550.190
30.107
30.407
450.007
402.115 Z
455.006
550.229
30.007
30.107
30.107
30.407
30.007
455.006
550.229
7.5
7.5
7.5
7.5
50
50
50
50
10
10
10
50
50

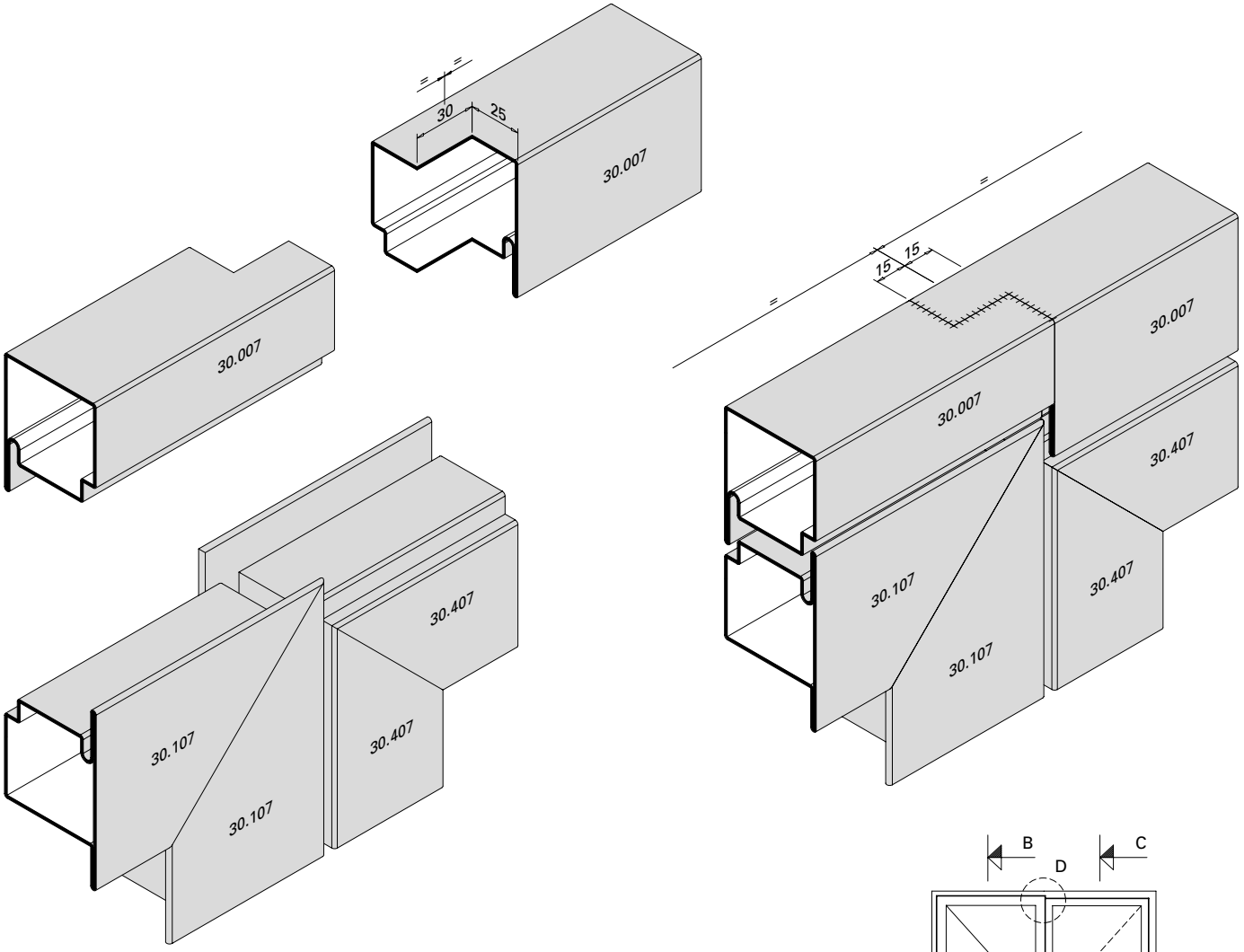
30
25
30.007
30.007
15
15
30.007
30.007
30.407
30.107
30.107
30.407
30.107
30.107
30.407

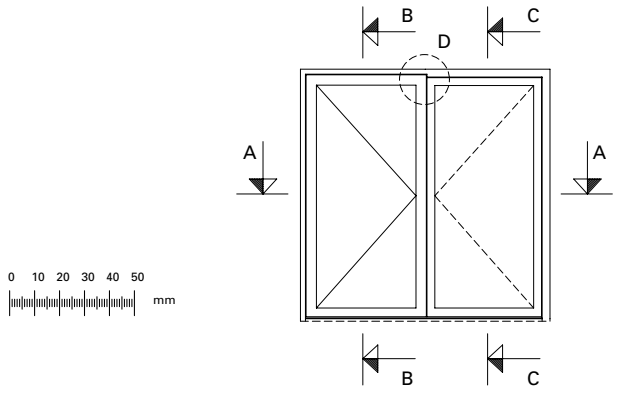
B
C
D
A
A
B
C

0 10 20 30 40 50
mm

Fingerschutztüre **Porte anti-pince doigts** **Anti-finger-trap door**

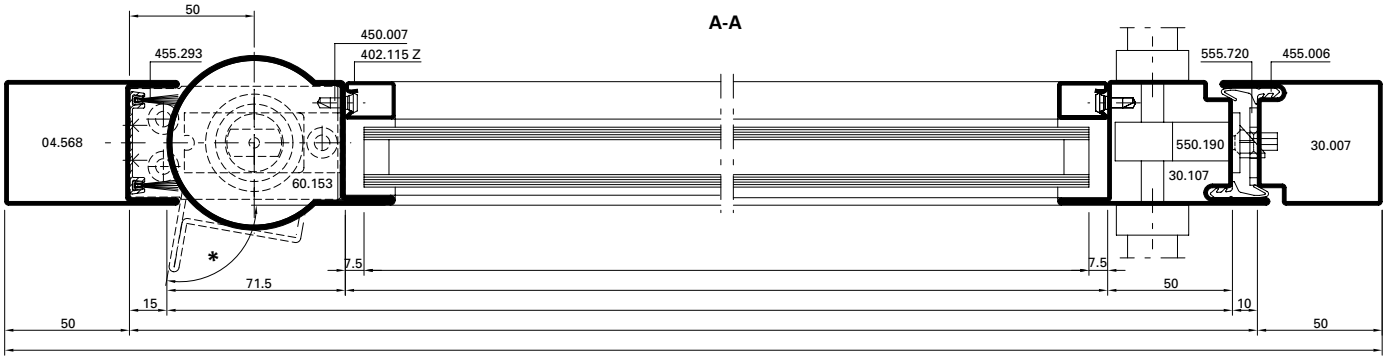

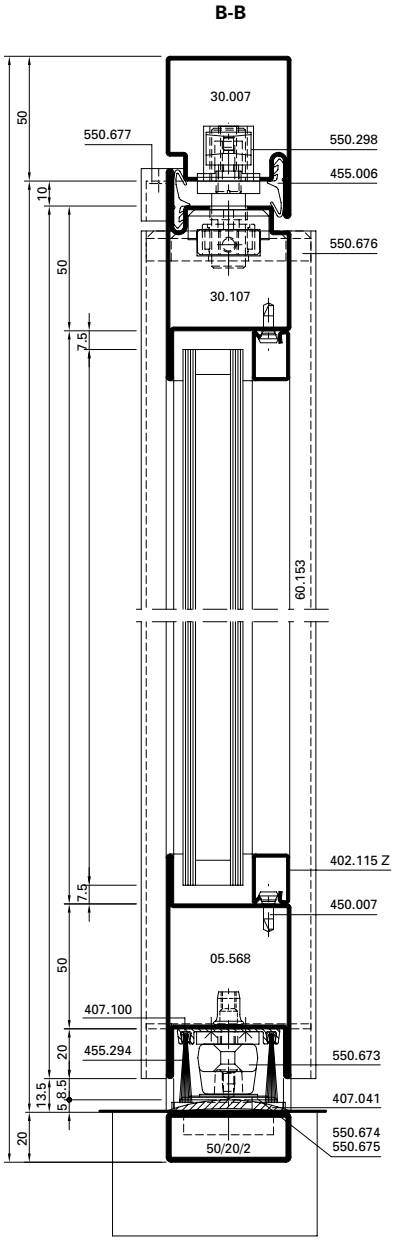

* max. Öffnungsweite von 100° zwingend mit Türstopper limitieren
* Limiter impérativement la largeur d'ouverture de 100° avec un butoir de porte
* Max. opening width of 100°, must be limited by door stopper

** Beschlageinbau siehe Plan W-2877 (wird bei Bedarf zugestellt)
** Montage des ferrures voir le plan W-2877 (est remis si nécessaire)
** For fittings installation, see plan W-2877 (supplied on request)

Variante**

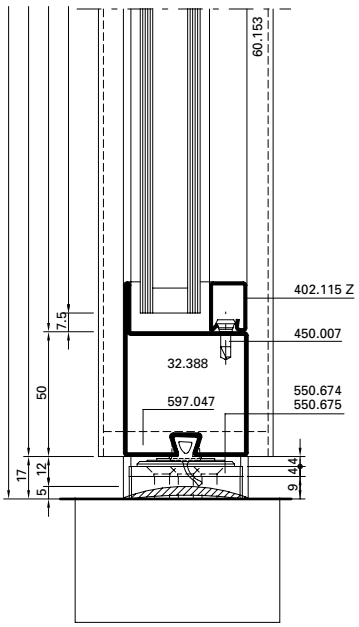

Variante

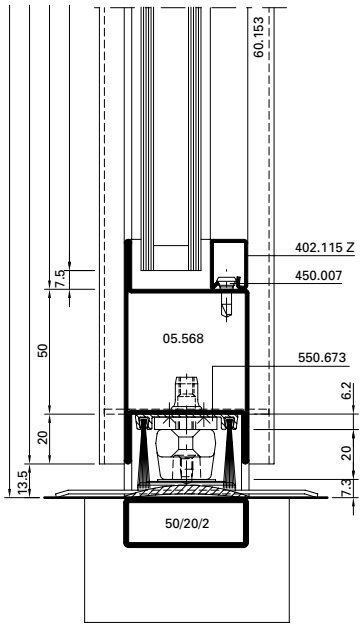

Fingerschutztüre **Porte anti-pince doigts** **Anti-finger-trap door**

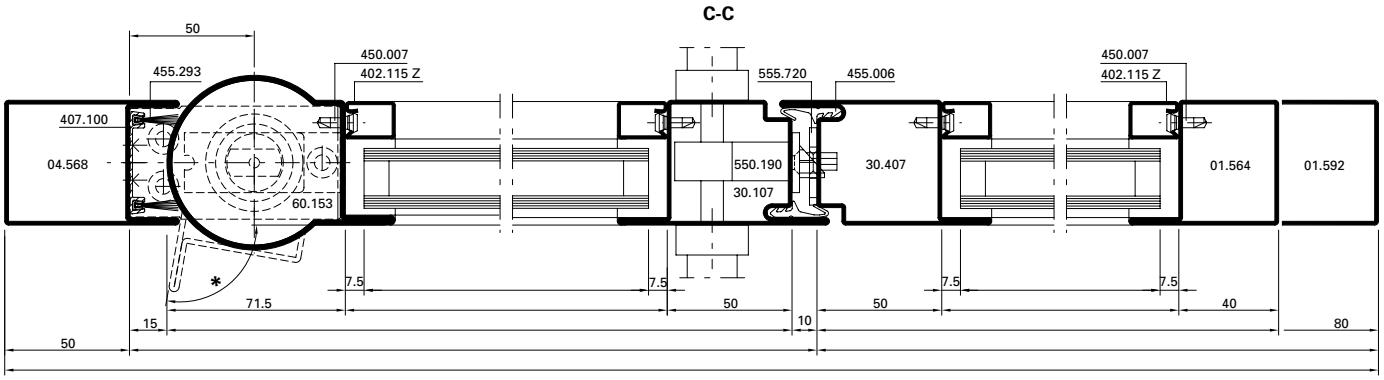

Aussenansicht / Vue de l'extérieur / Outside view

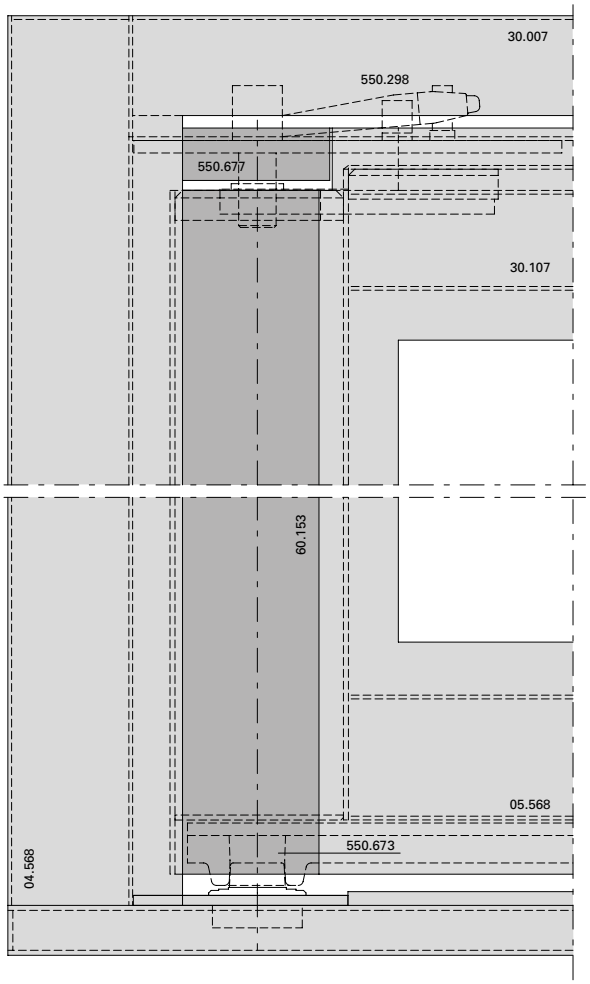

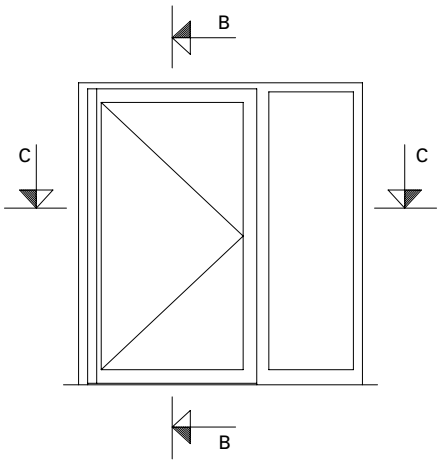

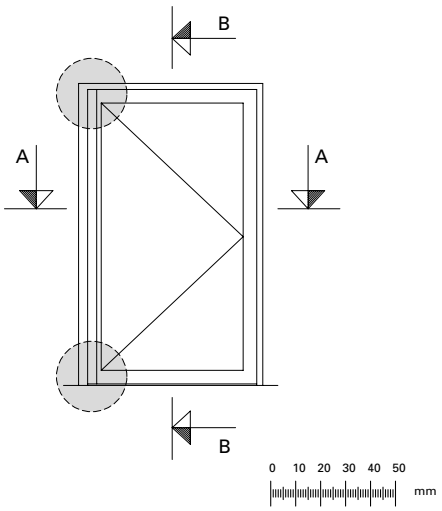

Pendeltüre

Porte va-et-vient

Double action door

A-A

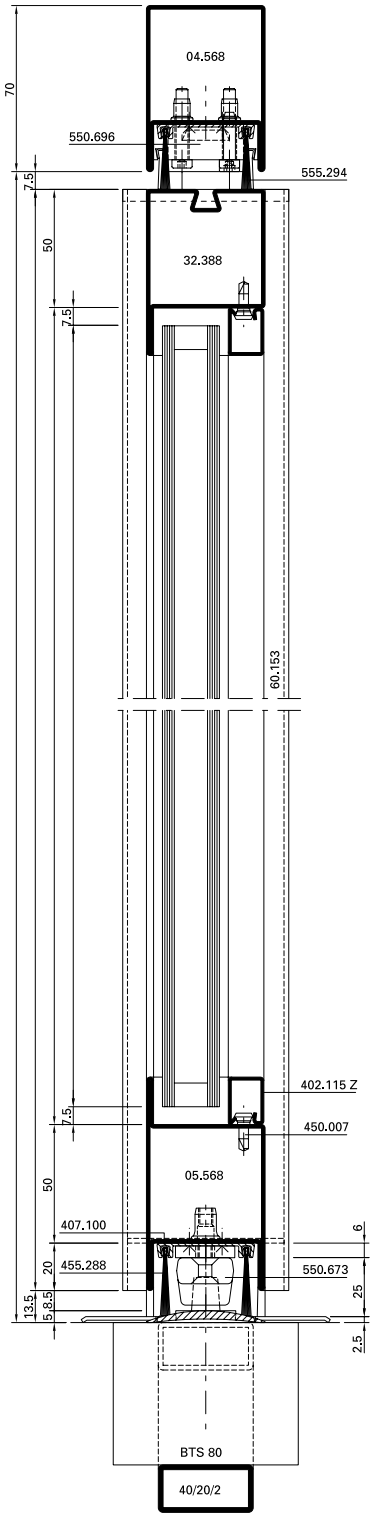

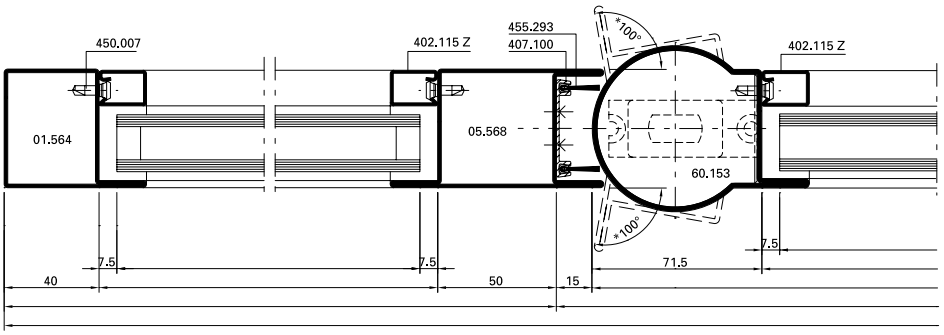

D-D

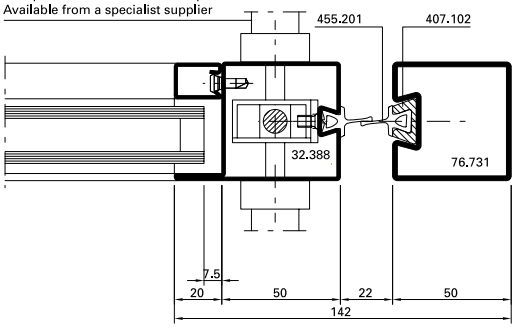

Pendeltüre **Porte va-et-vient** **Double action door**

B-B

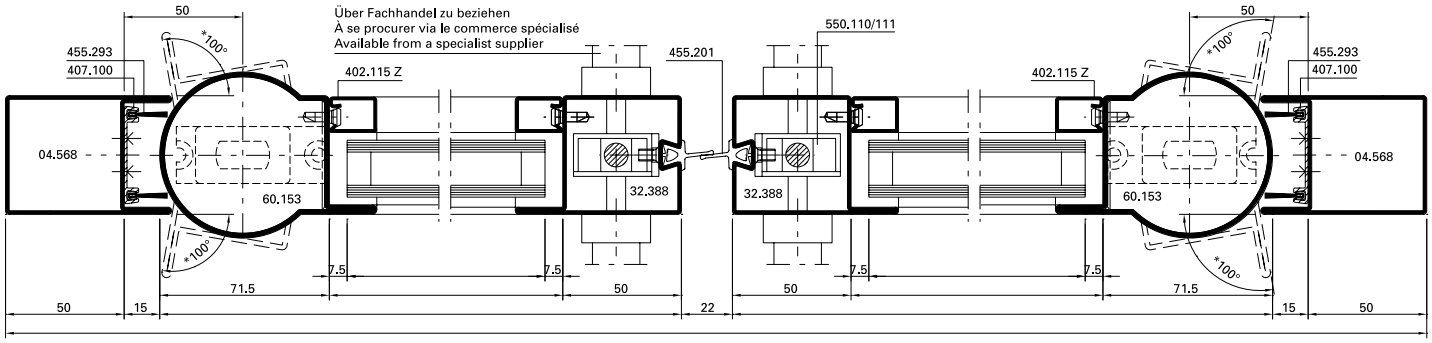

C-C

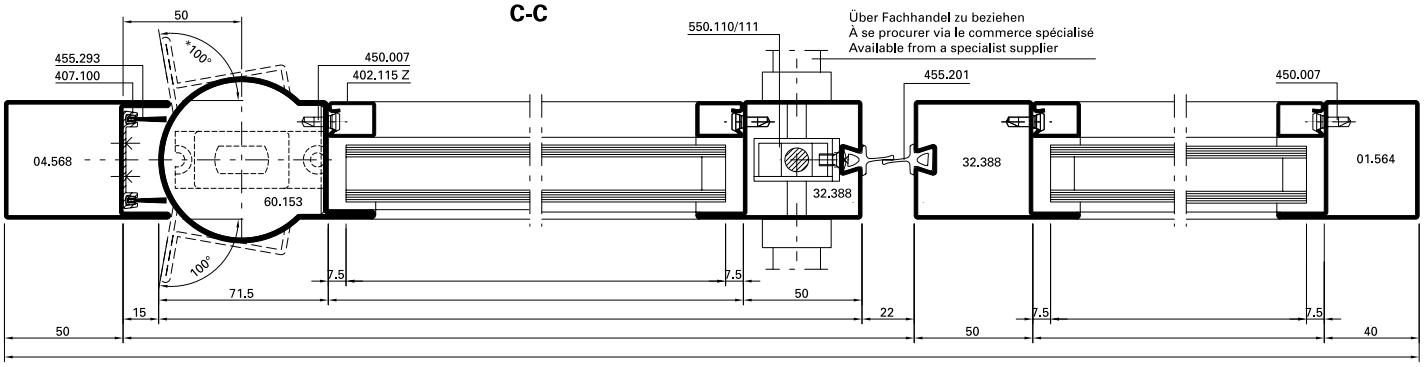

* Max. Öffnungsweite von 100° zwingend mit Türstopper limitieren
* Limiter impérativement la largeur d'ouverture de 100° avec un butoir de porte
* Max. opening width of 100°, must be limited by door stopper

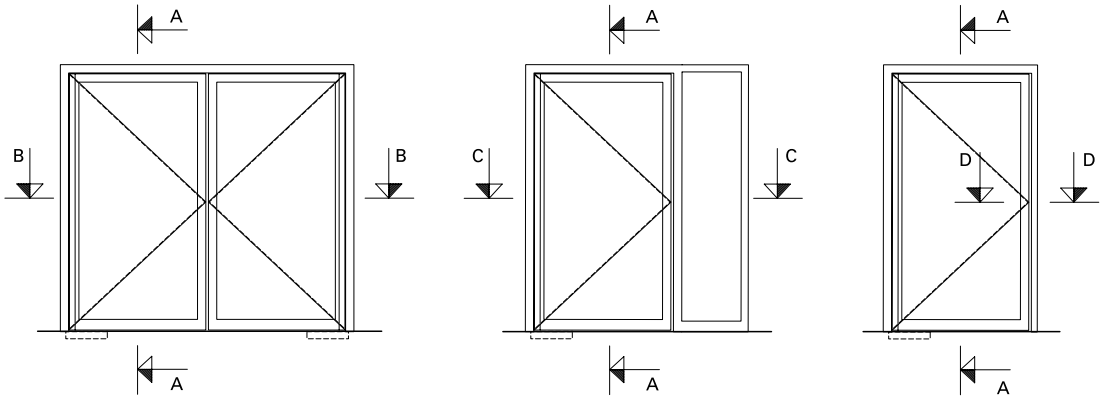

B-B

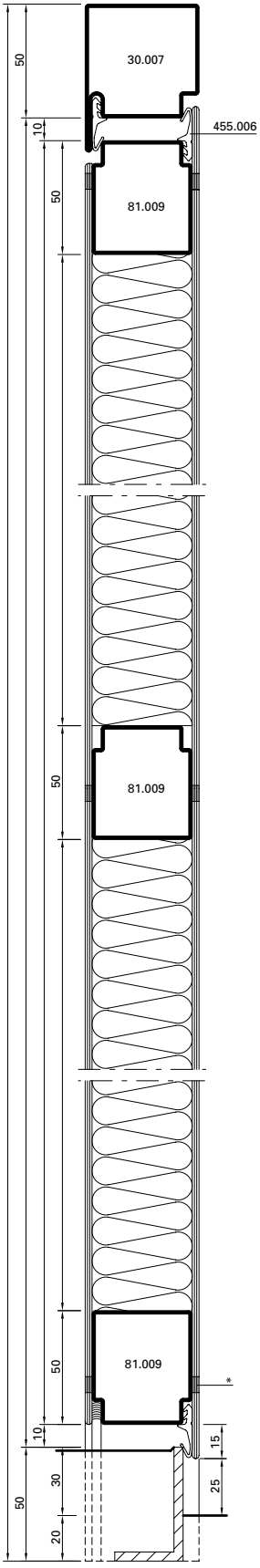

D-D

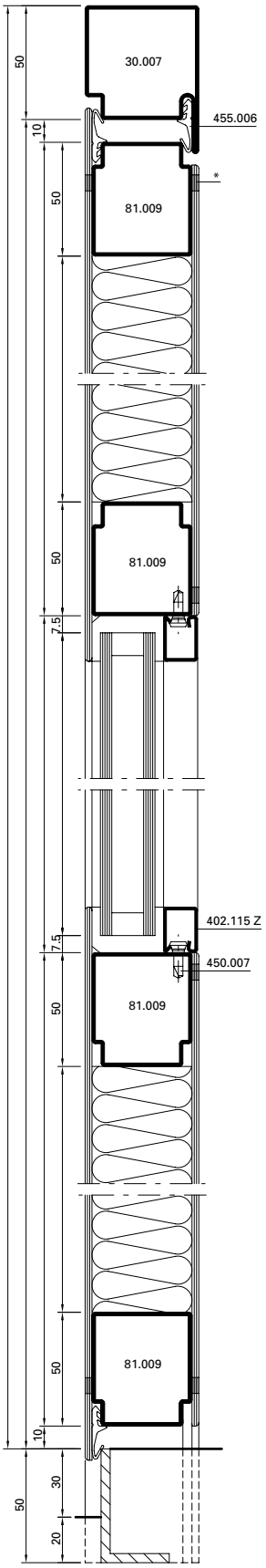

*** Hinweis Oberflächenbehandlung:**
Wegen der Lochschweissungen empfehlen wir eine Nasslackierung mit vorgängigem Spachteln.

*** Indications sur le traitement de surface:**
En raison des soudages en trou, nous recommandons un laquage avec vernis liquide précédé d'un rebouchage.

*** Surface treatment note:**
We recommend wet lacquering preceded by priming, due to the plug welds.

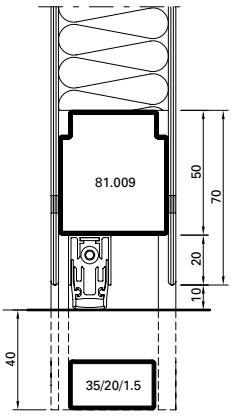

A-A

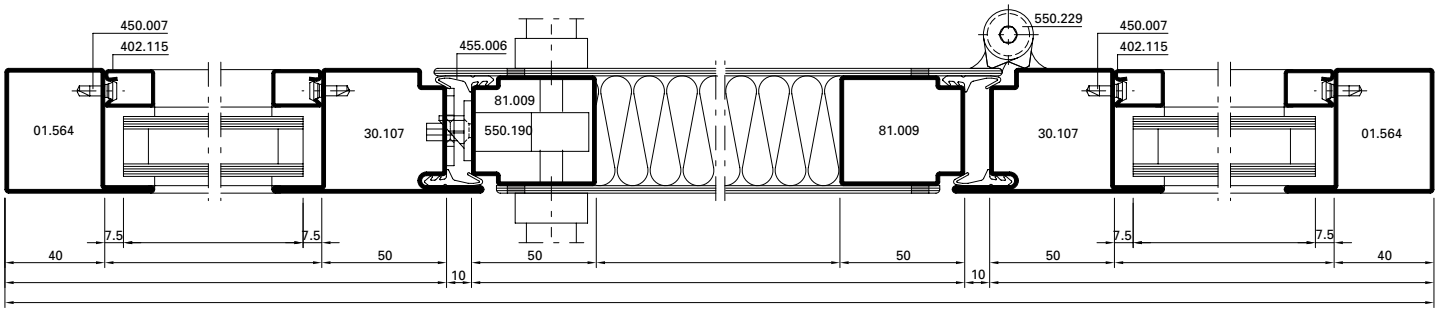
450.007
402.115
455.006
550.229
450.007
402.115
01.564
30.107
81.009
550.190
81.009
30.107
01.564
7.5
7.5
7.5
7.5
40
50
50
50
50
50
40
10
10

C-C

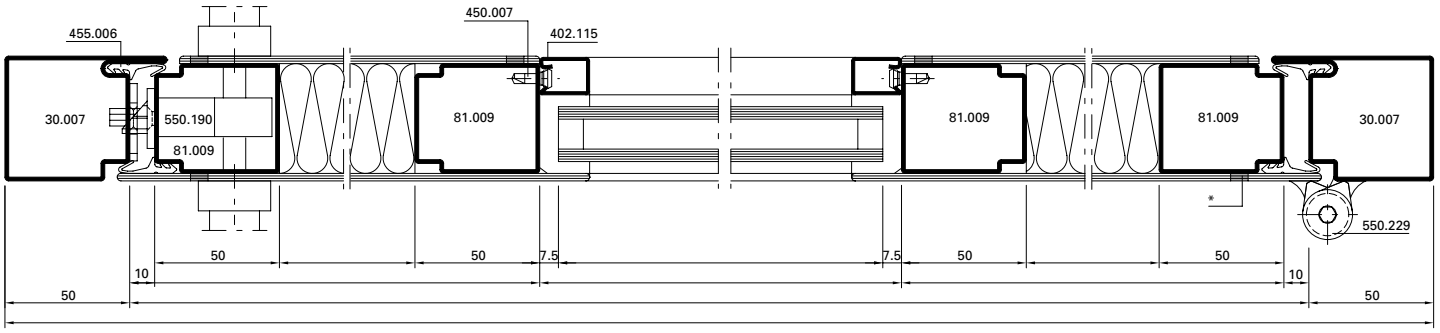
455.006
450.007
402.115
30.007
550.190
81.009
81.009
81.009
81.009
30.007
550.229
*
50
50
7.5
7.5
50
50
10
10
50
50

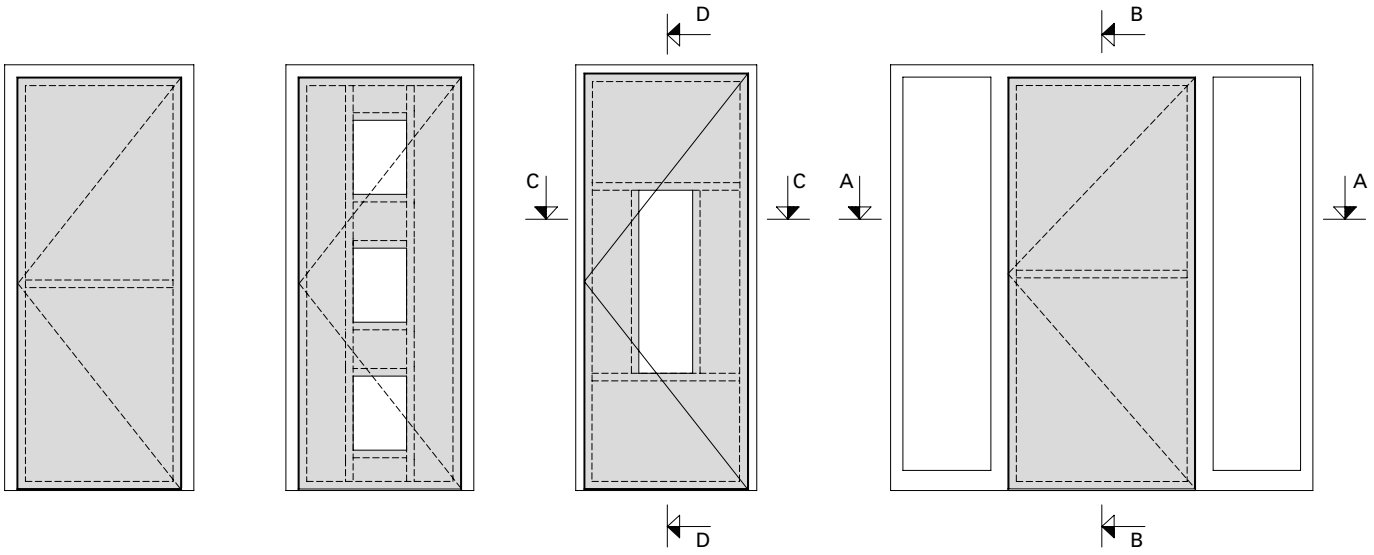
D
B
C
C
A
A
D
B


0 10 20 30 40 50
mm

Türe durchschusshemmend FB4 S/NS

Porte résistance aux balles FB4 S/NS

Door bullet proofing FB4 S/NS

B-B

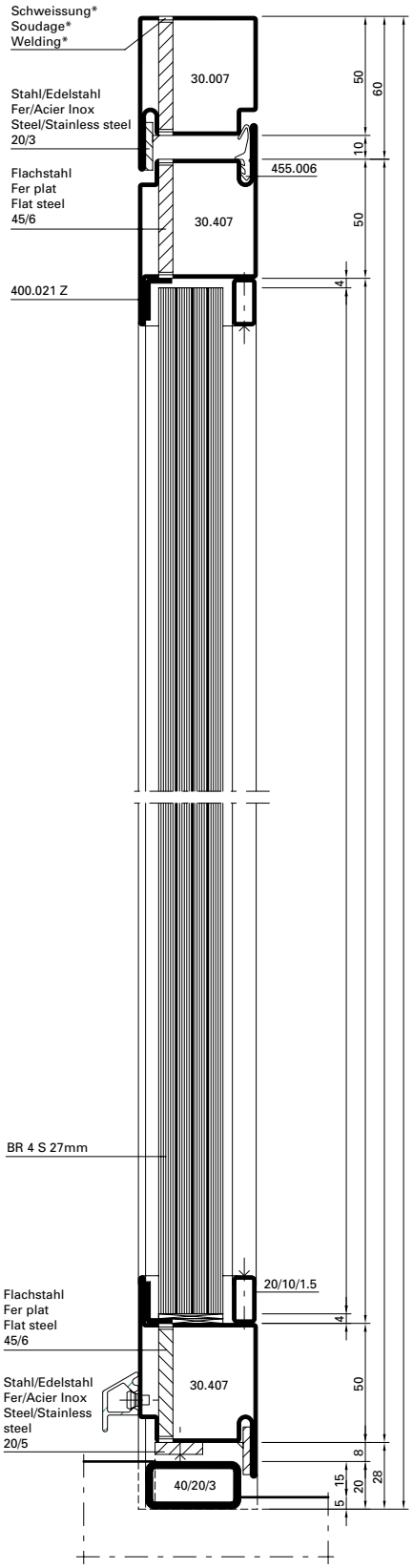

D-D

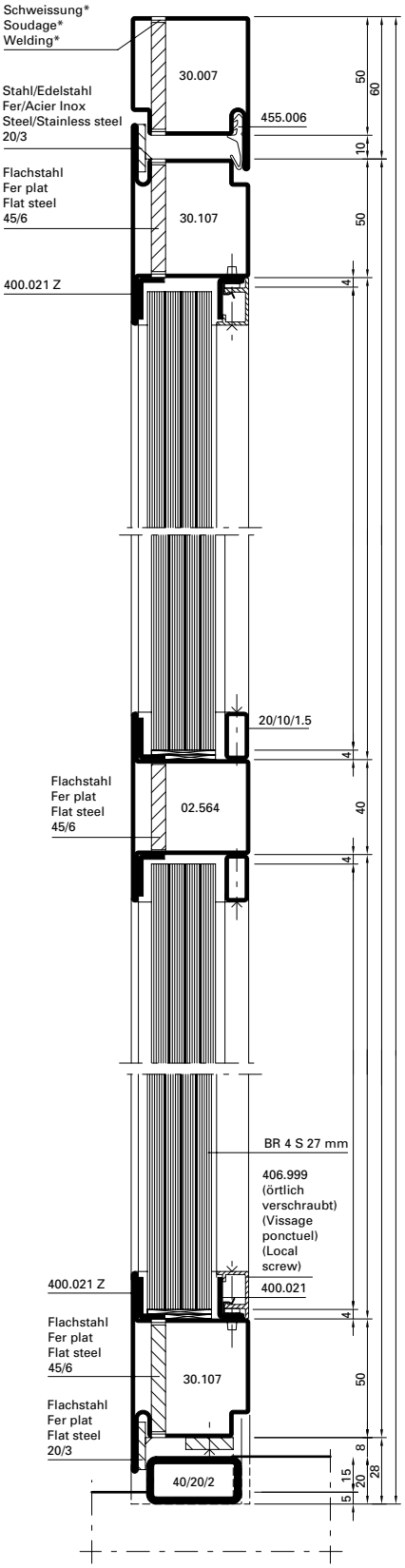

Detail E
Türe nach aussen öffnend
Porte ouvrant vers l'extérieur
Door outward opening

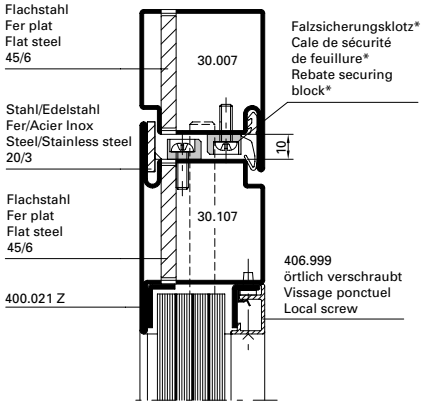

Detail E
Türe nach innen öffnend
Porte ouvrant vers l'intérieur
Door inward opening

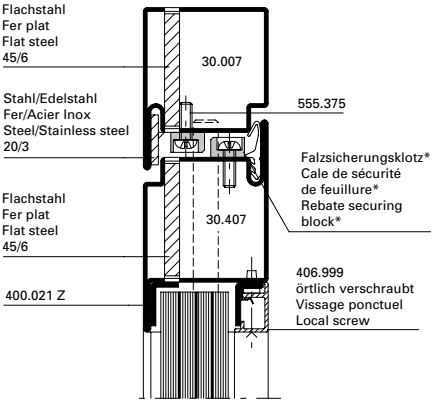

* durch Metallbauer zu fertigen
* fabriquer par le métallier
* to be made by fabricator

A-A

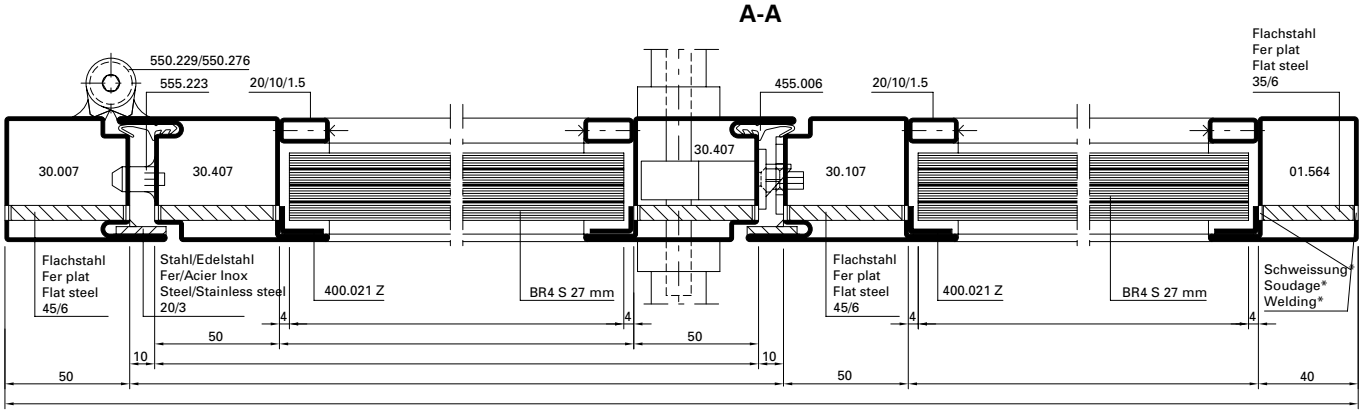

C-C

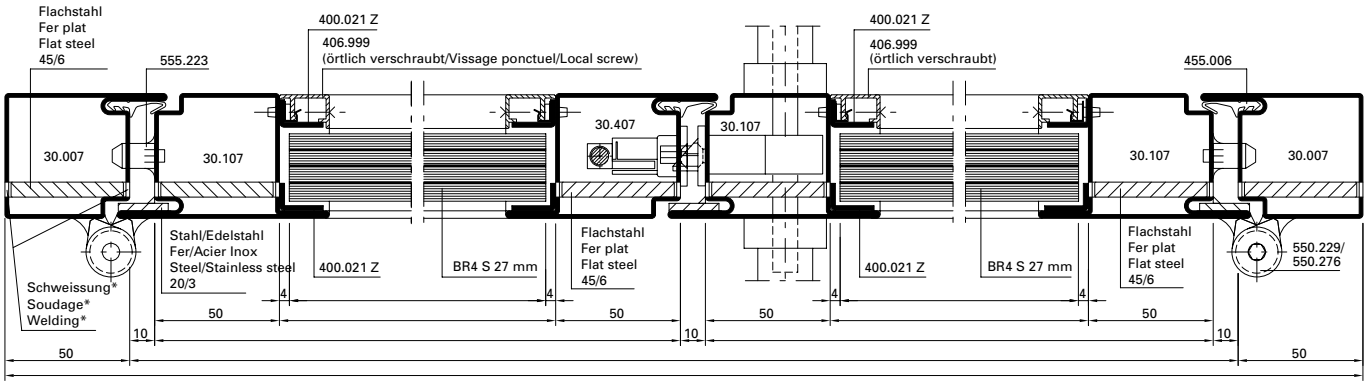

Variante

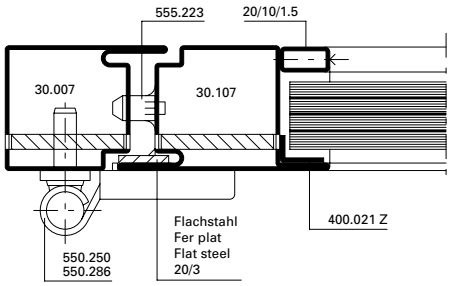

* Abstand Schweisspunkte ca. 300 mm
* Intervalle entre points de soudage env. 300 mm
* Distance of welding points approx. 300 mm

Hinweis: Hier keine Durchschusshemmung
Remarque: Ici pas de protection à l'effraction
Note: Here no slug stoppage

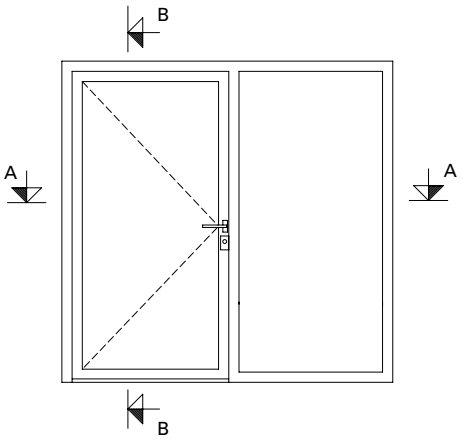

Variante

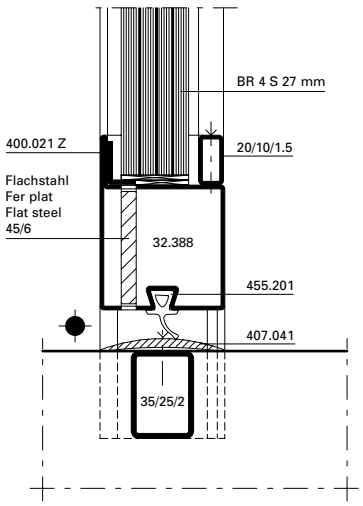

Variante

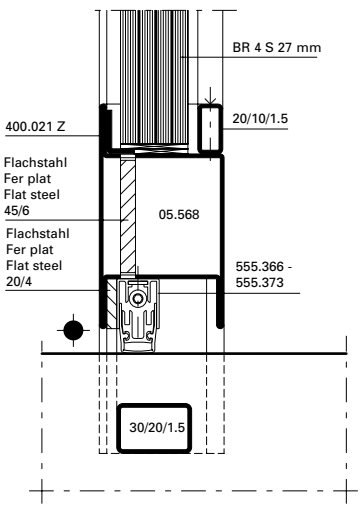

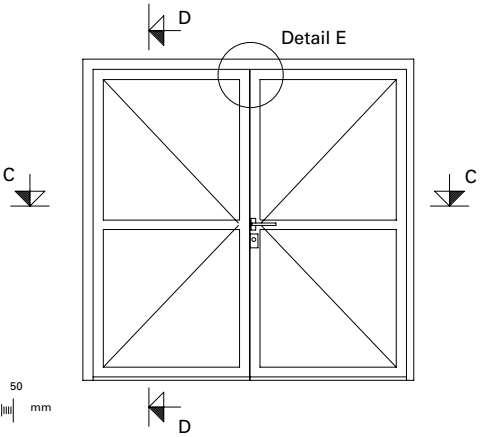

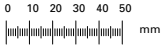

B-B

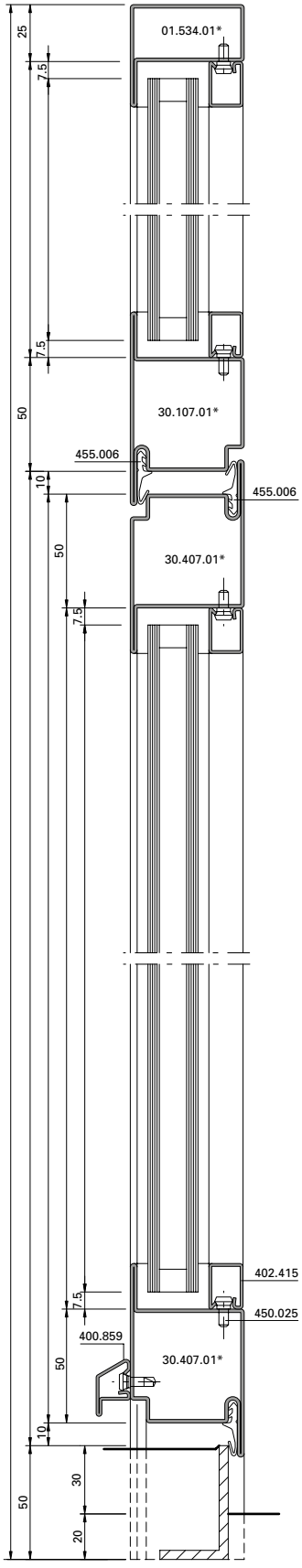

D-D

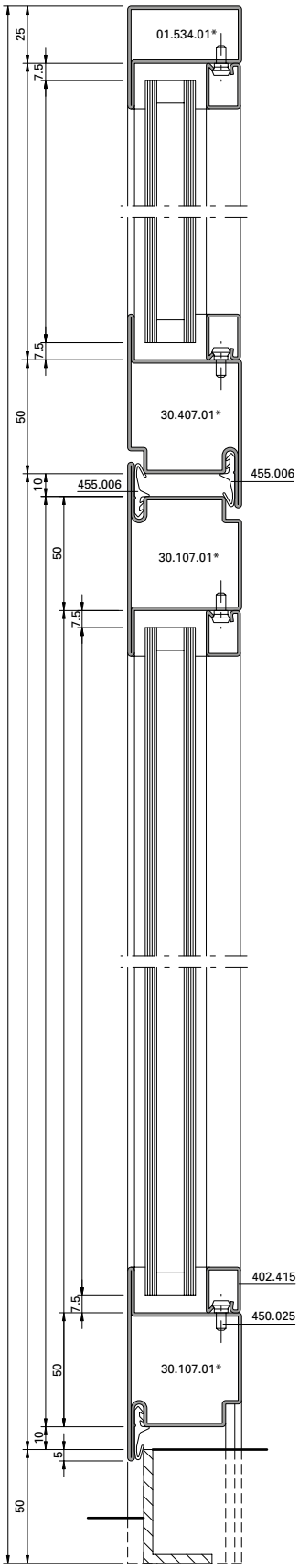

Alternative

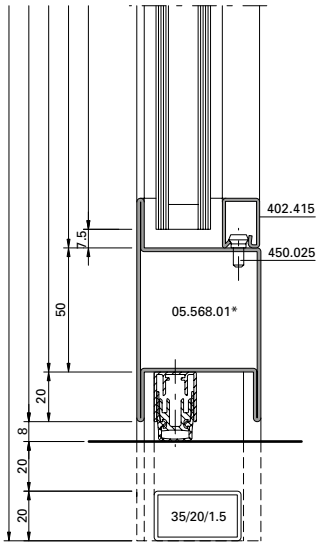

A-A

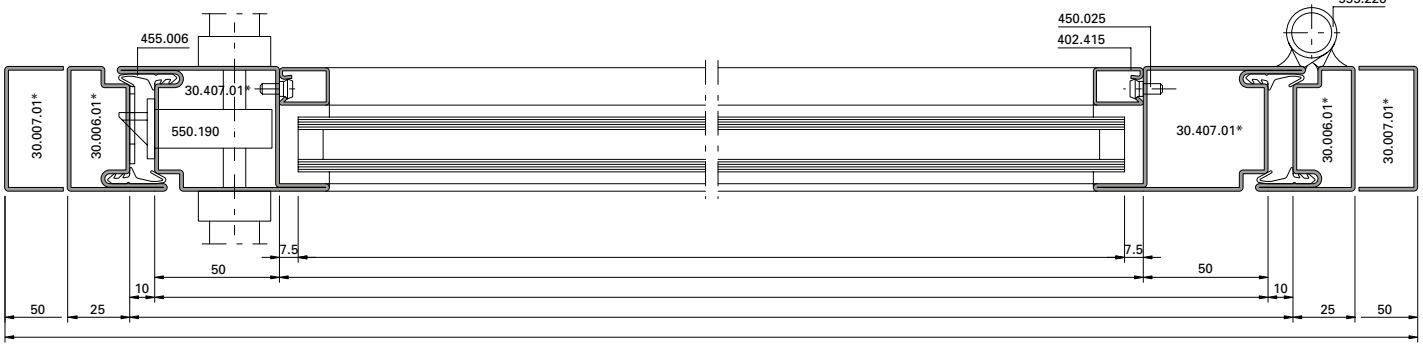

C-C

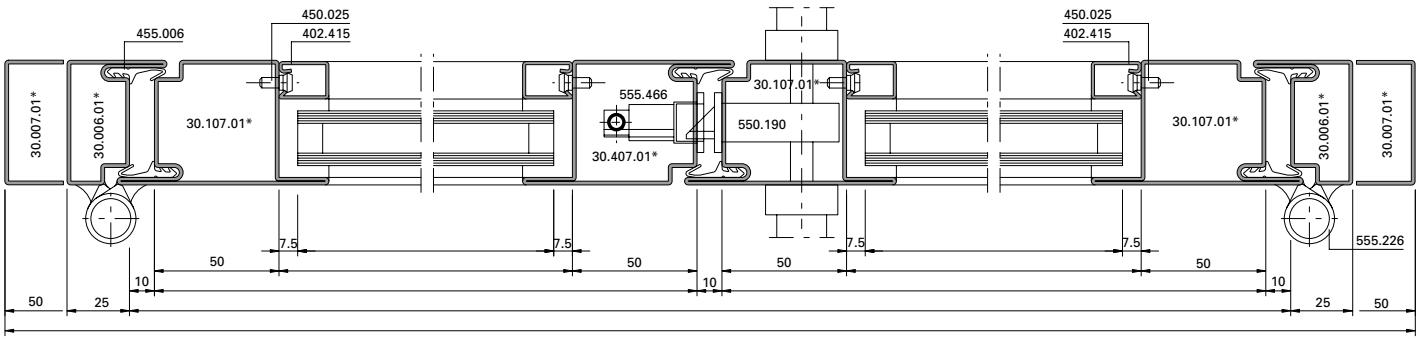

* Edelstahl-Ausführungen
siehe Seite 15

* Versions en acier inox,
voir la page 15

* For the stainless steel designs,
see pages 15

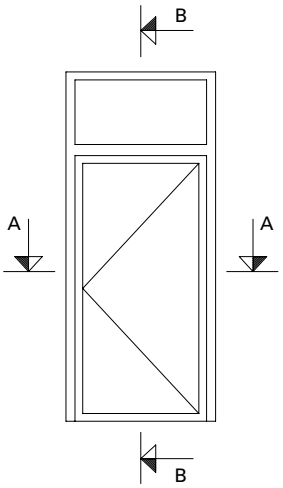

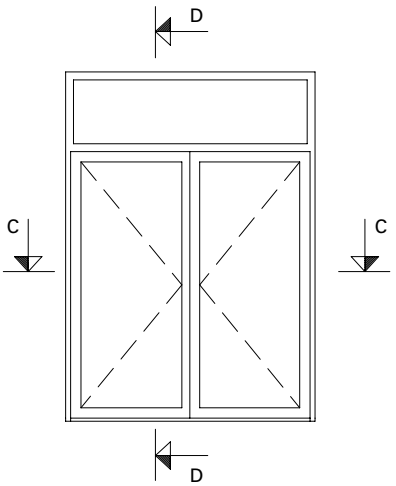



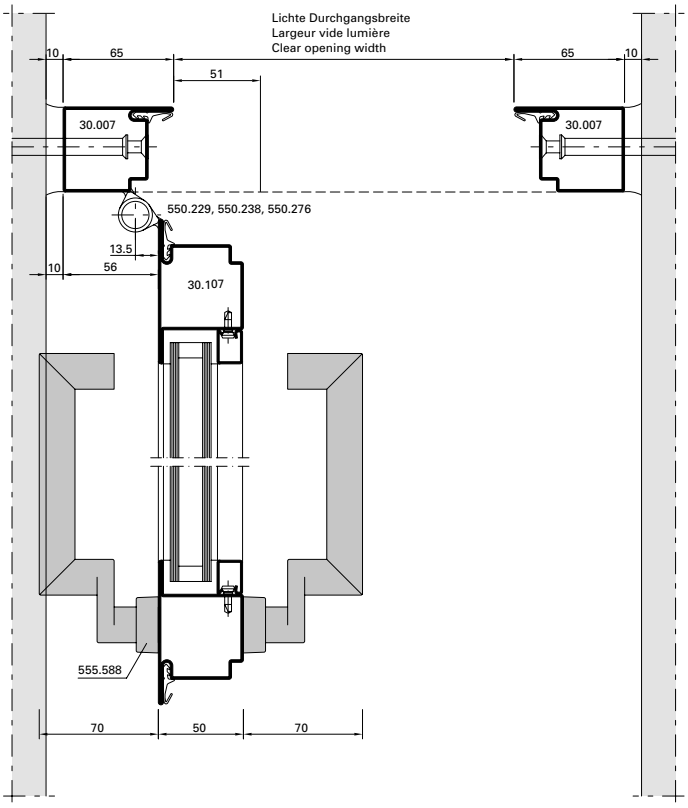

DXF **DWG** *D-200-E-001*

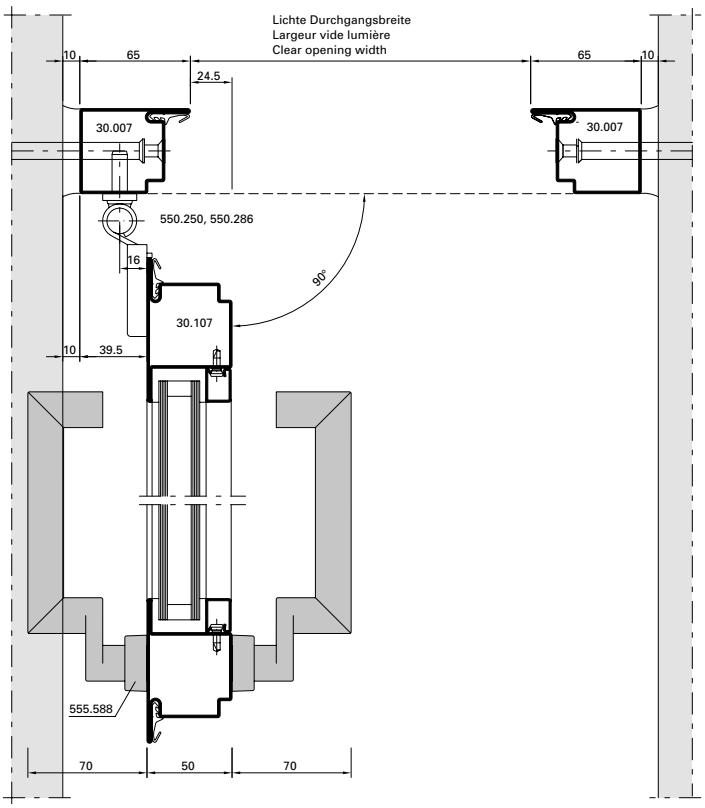

DXF **DWG** *D-200-E-003*

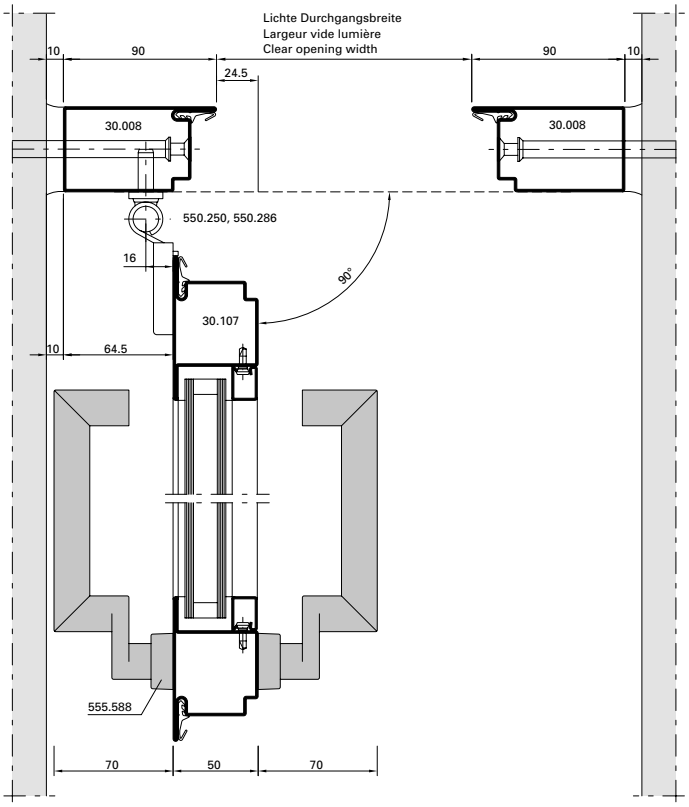

DXF **DWG** *D-200-E-004*

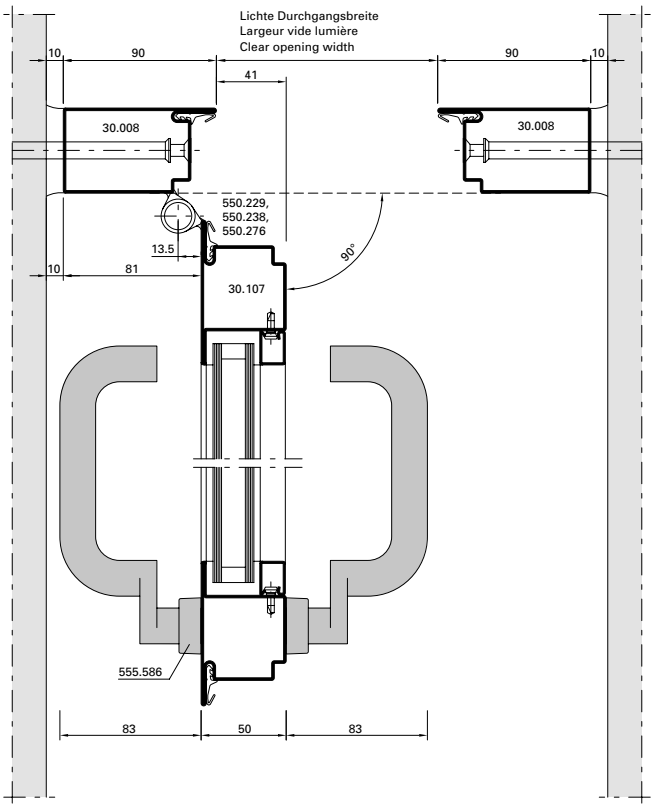

DXF **DWG** *D-200-E-002*

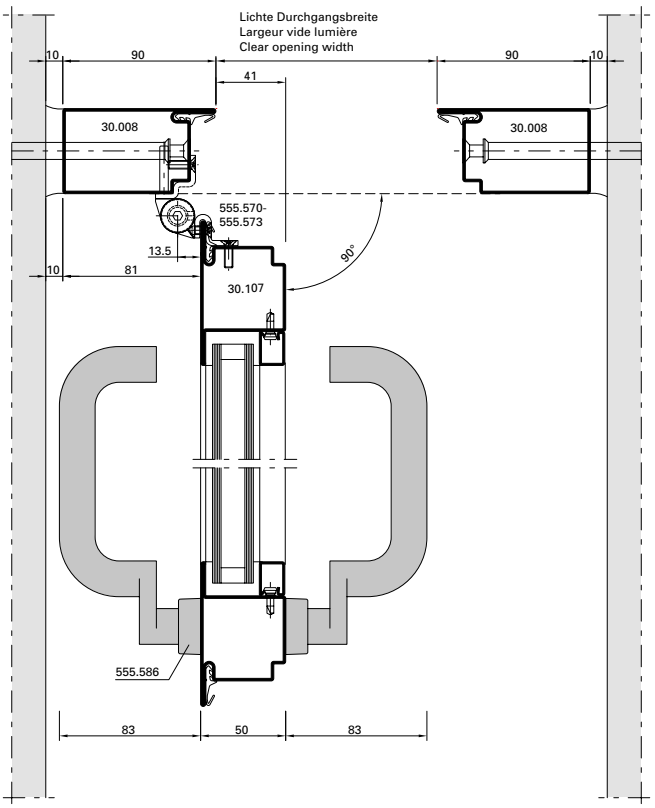

DXF **DWG** *D-200-E-018*

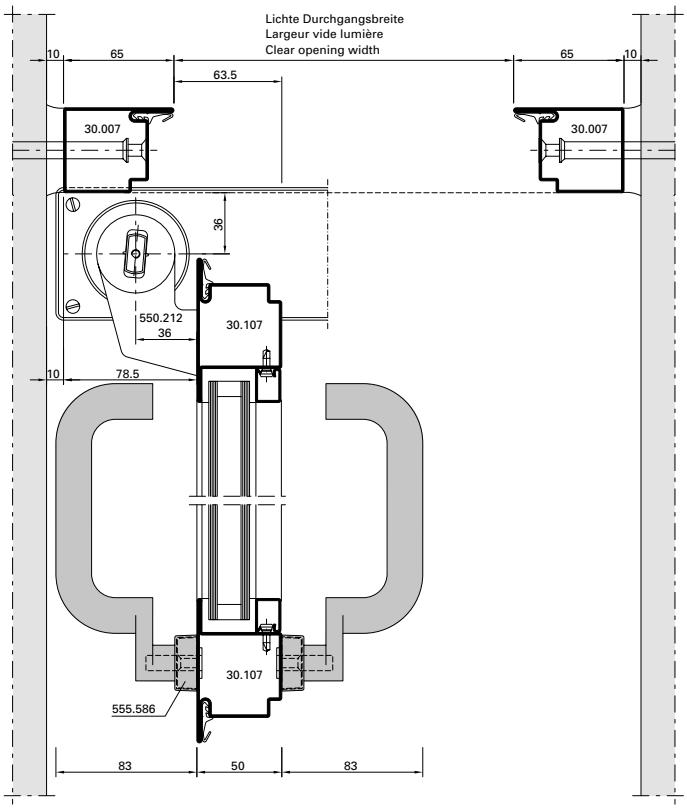

DXF **DWG** *D-200-E-005*

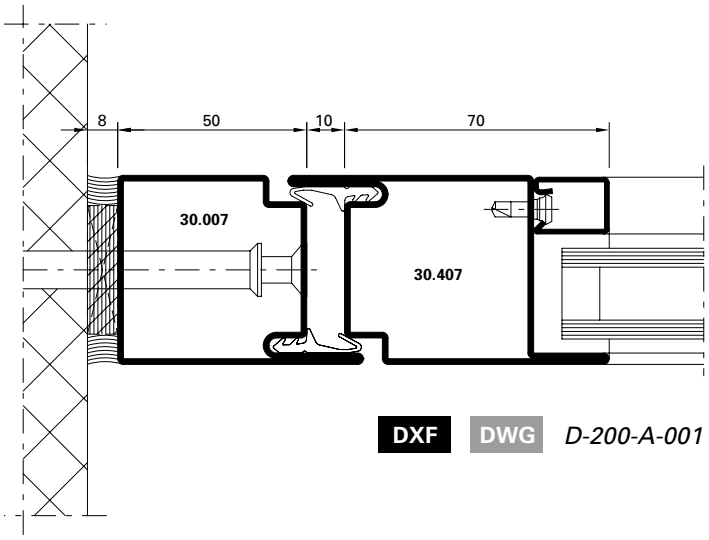

DXF **DWG** *D-200-A-001*

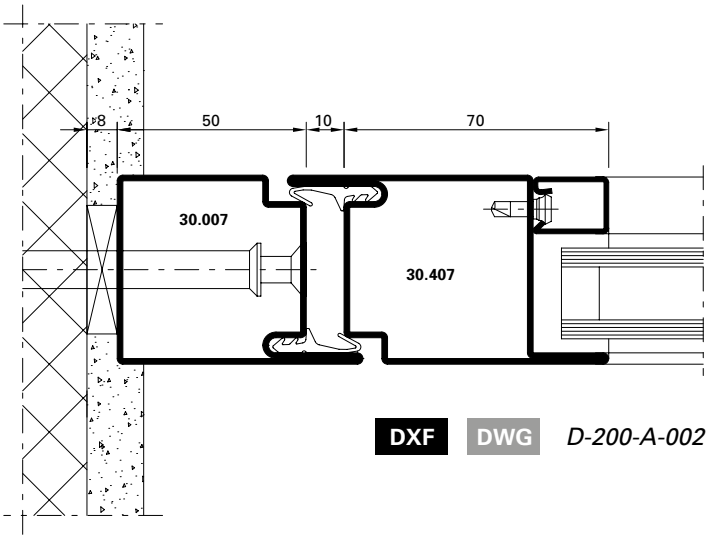

DXF **DWG** *D-200-A-002*

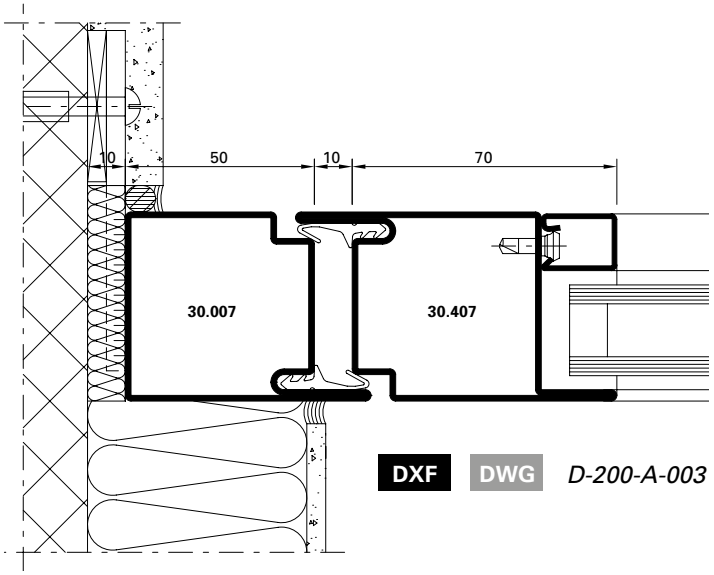

DXF **DWG** *D-200-A-003*

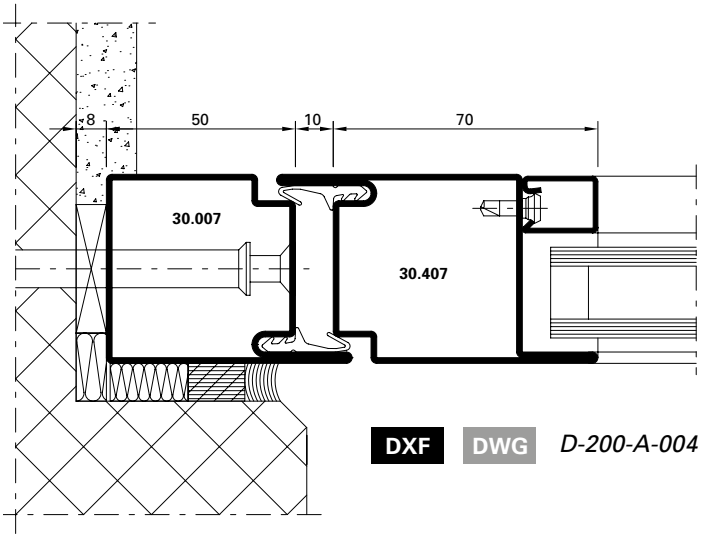

DXF **DWG** *D-200-A-004*

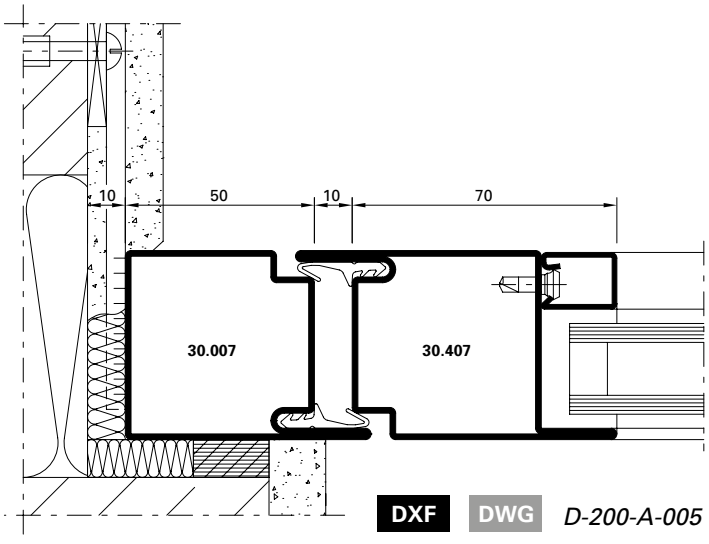

DXF **DWG** *D-200-A-005*

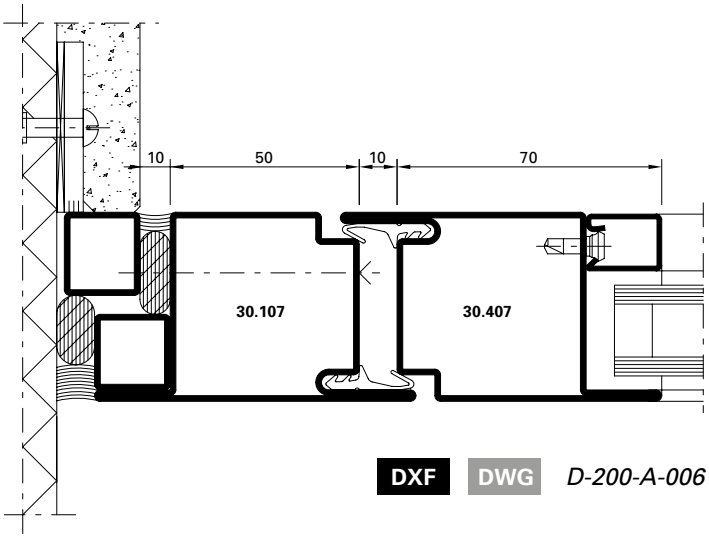

DXF **DWG** *D-200-A-006*

DXF DWG

D-200-A-007

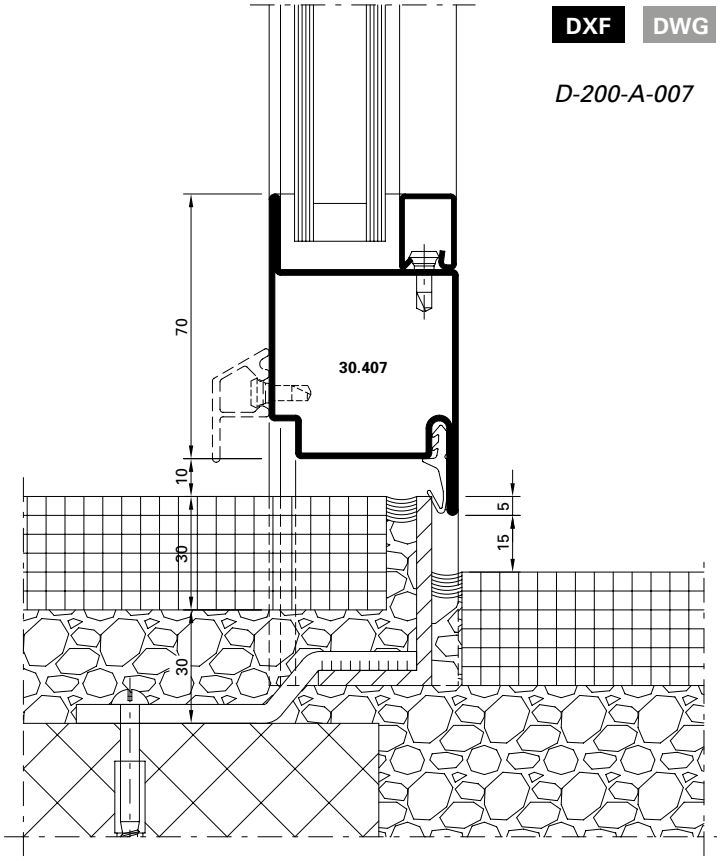

DXF DWG

D-200-A-008

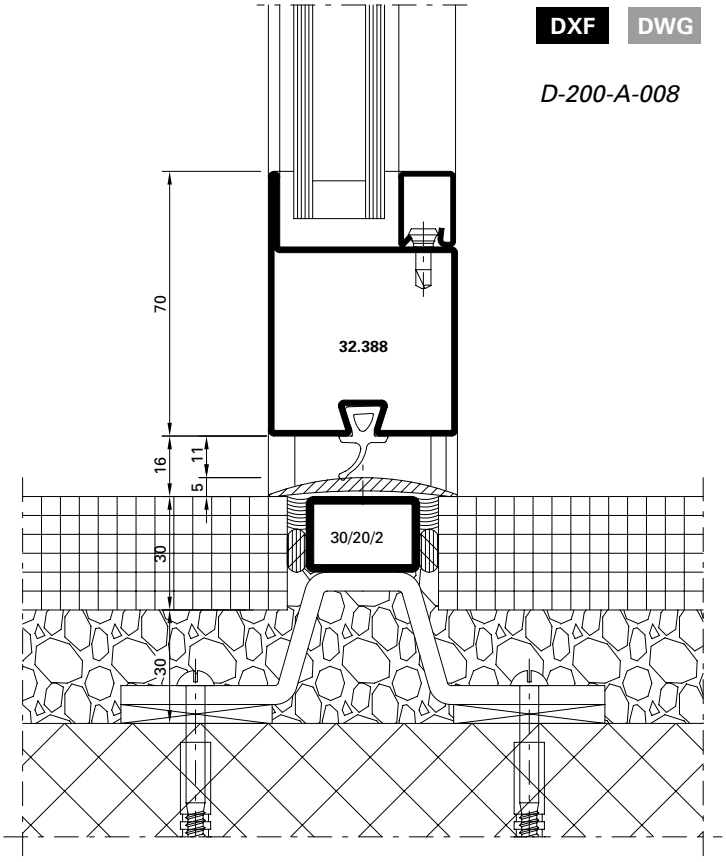

DXF DWG

D-200-A-009

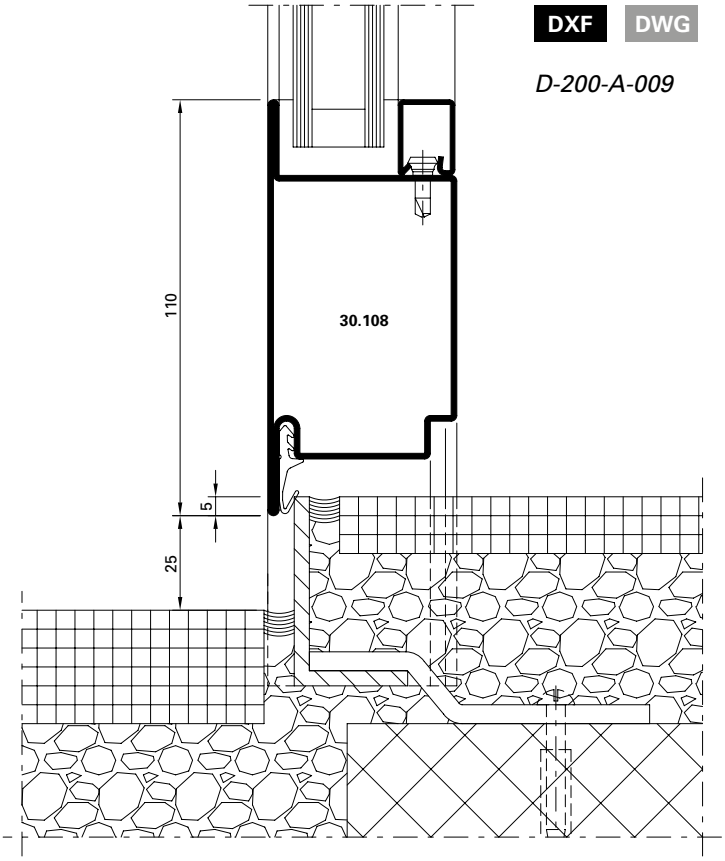

DXF DWG

D-200-A-010

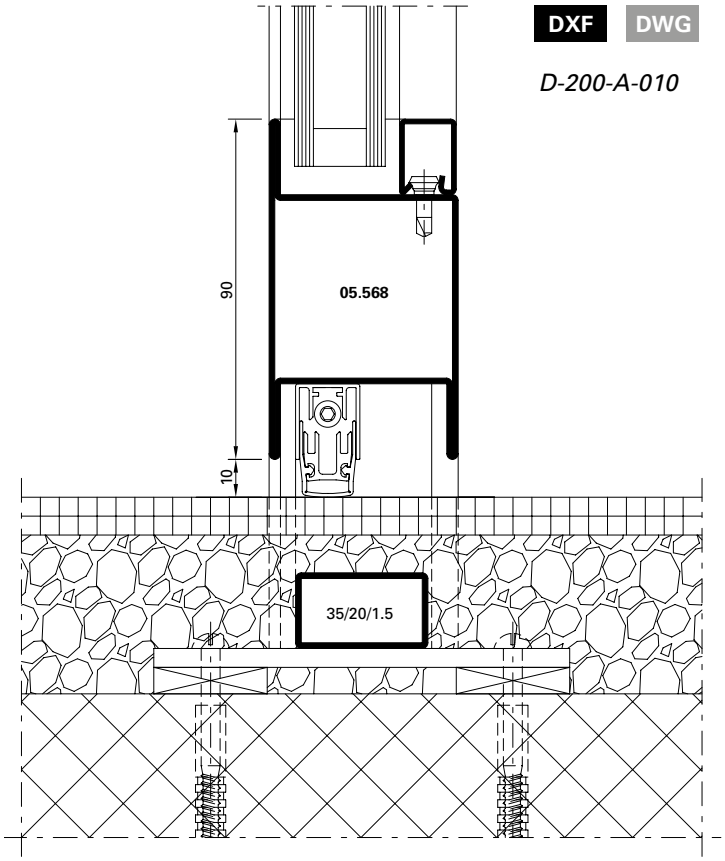

Inhaltsverzeichnis	**Sommaire**	**Content**	
Massbezeichnungen	Dimensions cotées	Measurement descriptions	**144**
Schlossabmessungen	Dimensions des serrures	Lock dimensions	**146**
Terminologie Türbeschlag	Terminologie ferrures de porte	Door fitting terminology	**148**
Verdeckt liegender Mitnehmerhaken Mindestflügelbreiten bei den integrierte Türschliessern	Crochet d'entraîneur non apparent Largeurs minimales de vantail pour les ferme-portes intégrés	Concealed carry bar Minimum leaf widths for integrated closers	**149**
Öffnungsrichtung Terminologie nach EN 12519	Porte ouvrant Terminologie selon EN 12519	Direction of opening Terminology in accordance with EN 12519	**154**
Funktionsbeschreibungen Panikschlösser	Description des fonctions pour serrures panique	Description of operation for locks with emergency functions	**156**
Zwängungsfreies Öffnen (Türen in Panik-Ausführung)	Ouvertures sans collision des vantaux (Portes en version panique)	Door alignment when opening (Doors with emergency function)	**164**
Empfehlung Türflügelgewichte	Recommandation des poids du vantail	Recommandation leaf weight	**168**
Leistungseigenschaften	Caractéristiques de performance	Performance characteristics	**179**
U_f-Werte	Valeurs U_f	U_f values	**187**
Schallschutz	Isolation phonique	Sound insulation	**194**

Massbezeichnungen — Dimensions cotées — Measurement descriptions

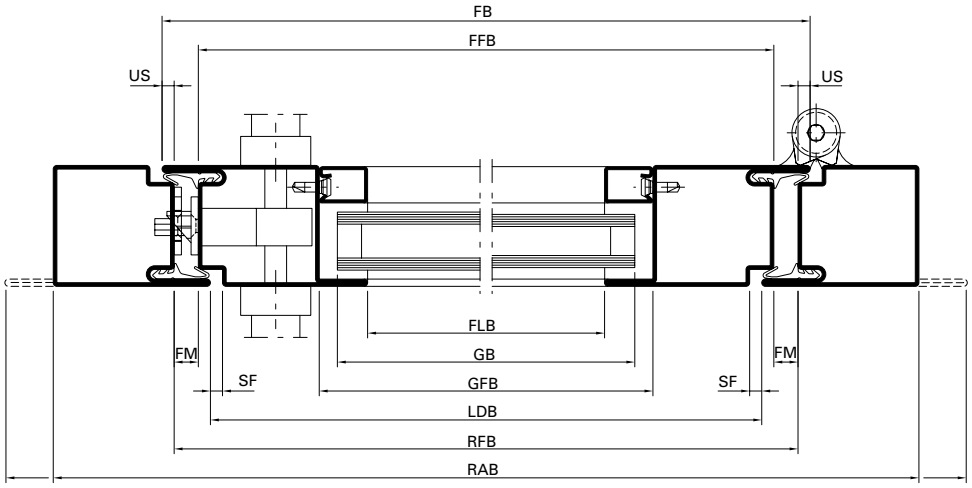

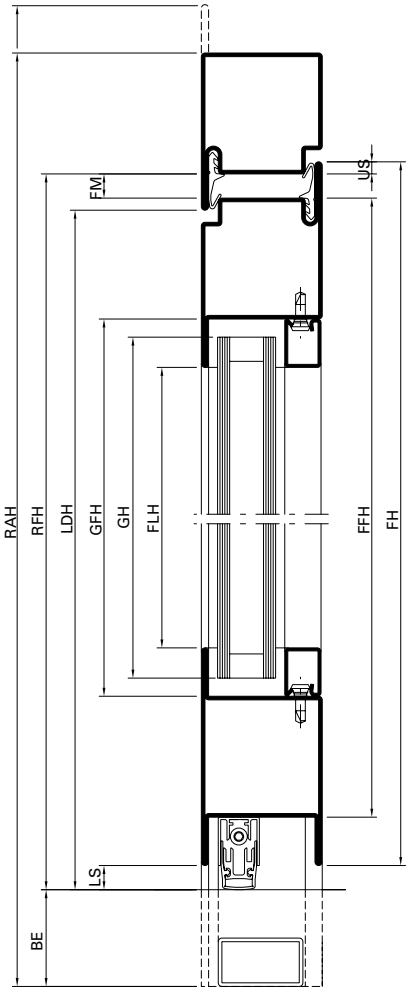

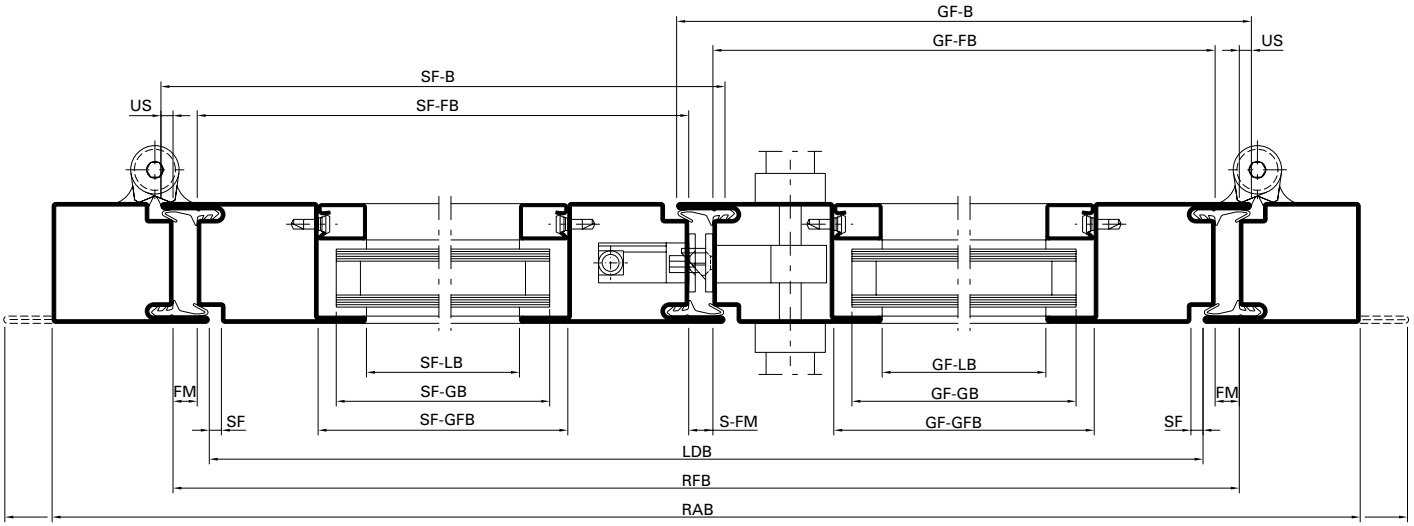

Massbezeichnungen

US	Überschlag
FM	Falzmass
SF	Schattenfuge
LS	Luftspalt
BE	Bodeneinstand
FH	Flügelhöhe
FFH	Flügelfalzhöhe
FLH	Flügel-Lichtmasshöhe
FB	Flügelbreite
FFB	Flügelfalzbreite
FLB	Flügel-Lichtmassbreite
GH	Glashöhe
GFH	Glasfalzhöhe
GB	Glasbreite
GFB	Glasfalzbreite
LDH	Lichte Durchgangshöhe
RFH	Rahmenfalzhöhe
RAH	Rahmenaussenhöhe
LDB	Lichte Durchgangsbreite
RFB	Rahmenfalzbreite
RAB	Rahmenaussenbreite
GF-B	Gangflügel-Breite
GF-FB	Gangflügel-Falzbreite
GF-LB	Gangflügel-Lichtmassbreite
GF-GB	Gangflügel-Glasbreite
GF-GFB	Gangflügel-Glasfalzbreite
SF-B	Standflügel-Breite
SF-FB	Standflügel-Falzbreite
SF-LB	Standflügel-Lichtmassbreite
SF-GB	Standflügel-Glasbreite
SF-GFB	Standflügel-Glasfalzbreite
S-FM	Stulpflügel-Falzmass

Dimensions cotées

US	Recouvrement
FM	Dimension de la feuillure
SF	Joint négatif
LS	Vide d'air au sol du vantail
BE	Encastrement au sol
FH	Hauteur du vantail
FFH	Hauteur de feuillure du vantail
FLH	Hauteur vide lumière du vantail
FB	Largeur du vantail
FFB	Largeur de feuillure du vantail
FLB	Largeur vide lumière du vantail
GH	Hauteur du verre
GFH	Hauteur de feuillure du verre
GB	Largeur du verre
GFB	Largeur de feuillure du verre
LDH	Hauteur vide lumière
RFH	Hauteur de feuillure du dormant
RAH	Hauteur extérieur du dormant
LDB	Largeur vide lumière
RFB	Largeur de feuillure du dormant
RAB	Largeur extérieur du dormant
GF-FB	Largeur du vantail de service
GF-FB	Largeur de feuillure du vantail de service
GF-LB	Vide lumière du vantail de service
GF-GB	Largeur du verre du vantail de service
GF-GFB	Largeur de feuillure du verre du vantail de service
SF-B	Largeur du vantail semi-fixe
SF-FB	Largeur de feuillure du vantail semi-fixe
SF-LB	Vide lumière du vantail semi-fixe
SF-GB	Largeur du verre du vantail semi-fixe
SF-GFB	Largeur de feuillure du verre du vantail semi-fixe
S-FM	Dimension de la feuillure fenêtre à deux vantaux

Measurement descriptions

US	Overlap
FM	Rebate
SF	Shadow gap
LS	Air gap
BE	Floor recess
FH	Leaf height
FFH	Leaf rebate height
FLH	Clear height dimension of leaf
FB	Leaf width
FFB	Leaf rebate width
FLB	Clear width dimension of leaf
GH	Glass height
GFH	Glazing rebate height
GB	Glass width
GFB	Glazing rebate width
LDH	Clear opening height
RFH	Frame rebate height
RAH	External frame height
LDB	Clear opening width
RFB	Frame rebate width
RAB	External frame width
GF-B	Access leaf width
GF-FB	Access leaf rebate width
GF-LB	Clear width dimension of access leaf
GF-GB	Glass width of access leaf
GF-GFB	Glazing rebate width of access leaf
SF-B	Secondary leaf width
SF-FB	Rebate width of secondary leaf
SF-LB	Clear width dimension of secondary leaf
SF-GB	Glass width of secondary leaf
SF-GFB	Glazing rebate width of secondary leaf
S-FM	Double leaf rebate

Öffnungsrichtung Terminologie nach EN 12519

Porte ouvrant Terminologie selon EN 12519

Direction of opening Terminology in accordance with EN 12519

Öffnungsfläche

Die gesamte Fläche, die vom Flügel im Grundriss bei der Benutzung überfahren wird. Sie wird auch Schwenkbereich genannt.

Face d'ouverture

Surface totale sur laquelle passe le vantail à l'horizontale lors de l'ouverture. Est également appelée zone de pivotement.

Opening area

The total area of the floor plan which is covered by the vent when used. This is also called the swivel range.

Öffnungsrichtung links

Man spricht von Öffnungsrichtung links, wenn von der Öffnungsfläche aus betrachtet die Anschlagseite links ist.

Porte ouvrant à gauche

On parle de porte ouvrant à gauche quand le côté butée est à gauche vu de la face d'ouverture.

Opening direction: left

The opening direction: left is referred to if the closing side is on the left when viewed from the opening area.

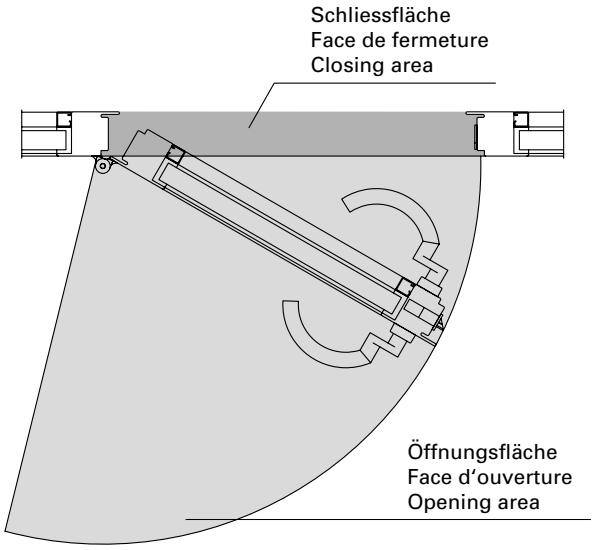

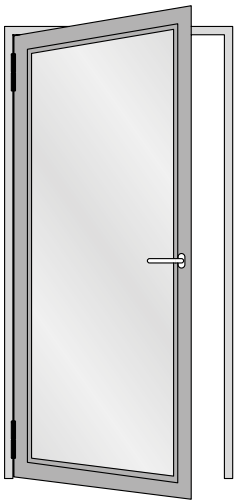

Öffnungsrichtung rechts

Man spricht von Öffnungsrichtung rechts, wenn von der Öffnungsfläche aus betrachtet die Anschlagseite rechts ist.

Porte ouvrant à droite

On parle de porte ouvrant à droite quand le côté butée est à droite vu de la face d'ouverture.

Opening direction: right

The opening direction: right is referred to if the closing side is on the right when viewed from the opening area.

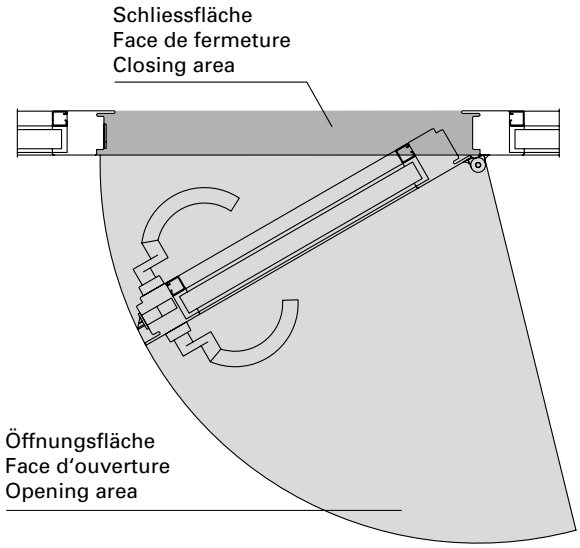

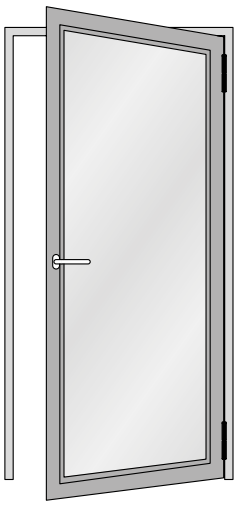

Einflügelige Türen, einwärts öffnend, Flügelhöhe ≤ 2200 mm

Porte à un vantail, ouvrant vers l'intérieur, hauteur du vantail ≤ 2200 mm

Single leaf door, inward opening, leaf height ≤ 2200 mm

Variante	Beschlag Ferrure Fitting	EN 12207	EN 12208	EN 12210
Anschlagdichtung Joint de butée Rebate gasket 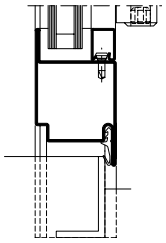	❶	2	0	C4 / C3*
	❷	3	0	C4
Senkdichtung Joint seuil Drop seal 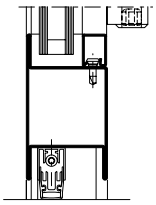	❶	2	0	C4 / C3*
	❷	3	1A	C4
Auflaufdichtung Joint de contact Ramp seal 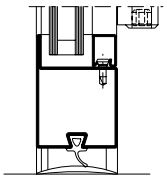	❶	2	0	C4 / C3*
	❷	2	0	C4
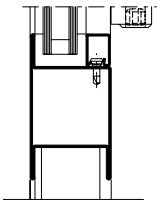	❶	npd	npd	C1
	❷	npd	npd	C1

Die Werte gelten für Trocken- und Nassverglasung

Les valeurs sont valable pour vitrage à sec et vitrage à mastic

The values are valid for dry glazing and glazing with sealing

❶ Fallenriegel-Schloss
Serrure à mortaiser
Latch and bolt lock

❷ Mehrfachverriegelung-Schloss
Serrrure à verrouillage multiple
Multipoint lock

* Edelstahl
* Acier Inox
* Stainless steel

Einflügelige Türen, auswärts öffnend, Flügelhöhe ≤ 2500 mm

Porte à un vantail, ouvrant vers l'extérieur, hauteur du vantail ≤ 2500 mm

Single leaf door, outward opening, leaf height ≤ 2500 mm

Variante	Beschlag Ferrure Fitting	EN 12207	EN 12208	EN 12210
Anschlagdichtung Joint de butée Rebate gasket 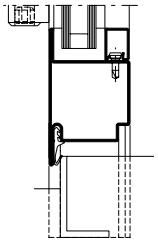	❶	2	0	C2
	❷	2	1A	C3
Senkdichtung Joint seuil Drop seal 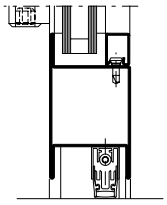	❶	2	0	C2
	❷	2	1A	C3
Auflaufdichtung Joint de contact Ramp seal 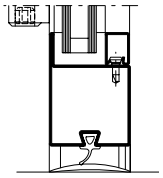	❶	1	0	C2
	❷	2	0	C3
Doppel-Anschlagdichtung Joint de butée double Double rebate gasket 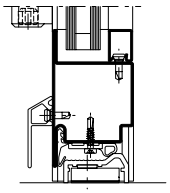	❶	2	2A	C2
	❷	3	3A	C3
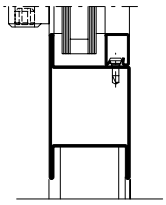	❶	npd	npd	C1
	❷	npd	npd	C1

Die Werte gelten für Trocken- und Nassverglasung

Les valeurs sont valable pour vitrage à sec et vitrage à mastic

The values are valid for dry glazing and glazing with sealing

❶ Fallenriegel-Schloss
Serrure à mortaiser
Latch and bolt lock

❷ Mehrfachverriegelung-Schloss
Serrrure à verrouillage multiple
Multipoint lock

Einflügelige Türen, einwärts öffnend, Flügelhöhe ≤ 2500 mm

Porte à un vantail, ouvrant vers l'intérieur, hauteur du vantail ≤ 2500 mm

Single leaf door, inward opening, leaf height ≤ 2500 mm

Variante	Beschlag Ferrure Fitting	EN 12207	EN 12208	EN 12210
Anschlagdichtung Joint de butée Rebate gasket 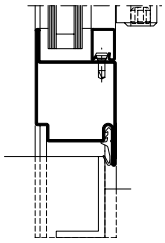	1	2	0	C2
	2	2	0	C3
Senkdichtung Joint seuil Drop seal 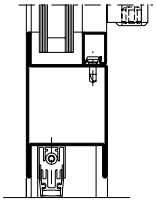	1	2	0	C2
	2	2	0	C3
Auflaufdichtung Joint de contact Ramp seal 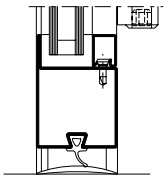	1	1	0	C2
	2	2	0	C3
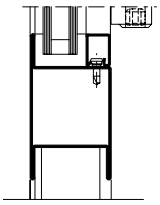	1	npd	npd	C1
	2	npd	npd	C1

Die Werte gelten für Trocken- und Nassverglasung

Les valeurs sont valable pour vitrage à sec et vitrage à mastic

The values are valid for dry glazing and glazing with sealing

1 Fallenriegel-Schloss
Serrure à mortaiser
Latch and bolt lock

2 Mehrfachverriegelung-Schloss
Serrrure à verrouillage multiple
Multipoint lock

Zweiflügelige Türen, auswärts öffnend, Flügelhöhe ≤ 2200 mm

Porte à deux vantaux, ouvrant vers l'extérieur, hauteur du vantail ≤ 2200 mm

Double leaf door, outward opening, leaf height ≤ 2200 mm

Variante 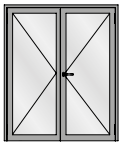	Beschlag Ferrure Fitting	EN 12207	EN 12208	EN 12210
Anschlagdichtung Joint de butée Rebate gasket 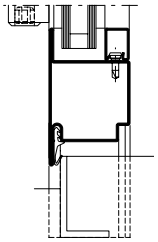	❶	2	1A	C2
	❷	2	2A	C3
Senkdichtung Joint seuil Drop seal 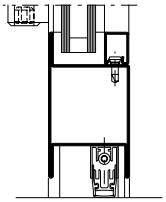	❶	2	1A	C2
	❷	2	2A	C3
Auflaufdichtung Joint de contact Ramp seal 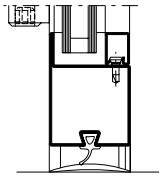	❶	2	0	C2
	❷	2	0	C3
Doppel-Anschlagdichtung Joint de butée double Double rebate gasket 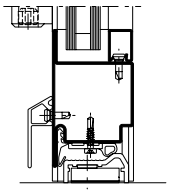	❶	2	2A	C2
	❷	3	3A	C3
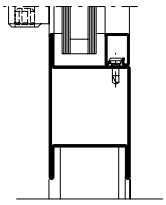	❶	npd	npd	C1
	❷	npd	npd	C1

Die Werte gelten für Trocken- und Nassverglasung

Les valeurs sont valable pour vitrage à sec et vitrage à mastic

The values are valid for dry glazing and glazing with sealing

❶ Fallenriegel-Schloss
Serrure à mortaiser
Latch and bolt lock

❷ Mehrfachverriegelung-Schloss
Serrrure à verrouillage multiple
Multipoint lock

Zweiflügelige Türen, einwärts öffnend, Flügelhöhe ≤ 2200 mm

Porte à deux vantaux, ouvrant vers l'intérieur, hauteur du vantail ≤ 2200 mm

Double leaf door, inward opening, leaf height ≤ 2200 mm

Variante 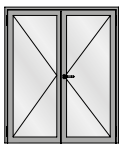	Beschlag Ferrure Fitting	 **EN 12207**	 **EN 12208**	 **EN 12210**
Anschlagdichtung Joint de butée Rebate gasket 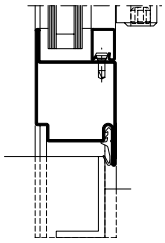	❶	2	0	C2
	❷	2	0	C3
Senkdichtung Joint seuil Drop seal 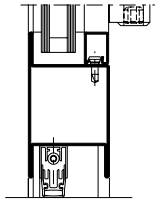	❶	2	0	C2
	❷	2	0	C3
Auflaufdichtung Joint de contact Ramp seal 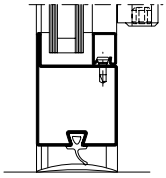	❶	2	0	C2
	❷	2	0	C3
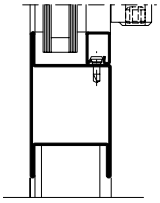	❶	npd	npd	C1
	❷	npd	npd	C1

Die Werte gelten für Trocken- und Nassverglasung

Les valeurs sont valable pour vitrage à sec et vitrage à mastic

The values are valid for dry glazing and glazing with sealing

❶ Fallenriegel-Schloss
Serrure à mortaiser
Latch and bolt lock

❷ Mehrfachverriegelung-Schloss
Serrrure à verrouillage multiple
Multipoint lock

Zweiflügelige Türen, auswärts öffnend, Flügelhöhe ≤ 2500 mm

Porte à deux vantaux, ouvrant vers l'extérieur, hauteur du vantail ≤ 2500 mm

Double leaf door, outward opening, leaf height ≤ 2500 mm

Variante 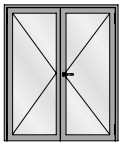	Beschlag Ferrure Fitting	EN 12207	EN 12208	EN 12210
Anschlagdichtung Joint de butée Rebate gasket 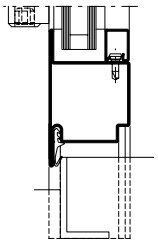	❶	1	0	C2
	❷	2	1A	C3
Senkdichtung Joint seuil Drop seal 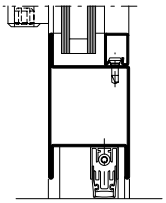	❶	1	0	C2
	❷	2	1A	C3
Auflaufdichtung Joint de contact Ramp seal 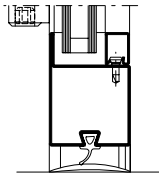	❶	1	0	C2
	❷	1	0	C3
Doppel-Anschlagdichtung Joint de butée double Double rebate gasket 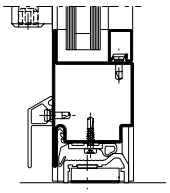	❶	1	1A	C2
	❷	3	2A	C3
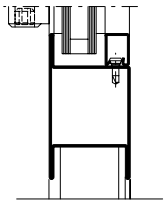	❶	npd	npd	C1
	❷	npd	npd	C1

Die Werte gelten für Trocken- und Nassverglasung

Les valeurs sont valable pour vitrage à sec et vitrage à mastic

The values are valid for dry glazing and glazing with sealing

❶ Fallenriegel-Schloss
Serrure à mortaiser
Latch and bolt lock

❷ Mehrfachverriegelung-Schloss
Serrrure à verrouillage multiple
Multipoint lock

Zweiflügelige Türen, einwärts öffnend, Flügelhöhe ≤ 2500 mm

Porte à deux vantaux, ouvrant vers l'intérieur, hauteur du vantail ≤ 2500 mm

Double leaf door, inward opening, leaf height ≤ 2500 mm

Variante 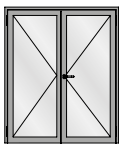	Beschlag Ferrure Fitting	EN 12207	EN 12208	EN 12210
Anschlagdichtung Joint de butée Rebate gasket 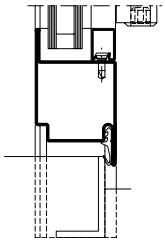	❶	1	0	C2
	❷	2	0	C2
Senkdichtung Joint seuil Drop seal 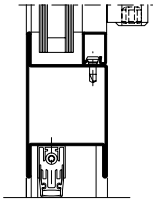	❶	1	0	C2
	❷	2	0	C2
Auflaufdichtung Joint de contact Ramp seal 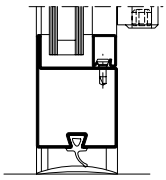	❶	1	0	C2
	❷	1	0	C2
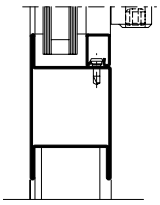	❶	npd	npd	C1
	❷	npd	npd	C1

Die Werte gelten für Trocken- und Nassverglasung

Les valeurs sont valable pour vitrage à sec et vitrage à mastic

The values are valid for dry glazing and glazing with sealing

❶ Fallenriegel-Schloss
Serrure à mortaiser
Latch and bolt lock

❷ Mehrfachverriegelung-Schloss
Serrrure à verrouillage multiple
Multipoint lock

U_f-Werte
(nach EN ISO 10077-2:2018-01)

Auf den folgenden Seiten finden Sie die U_f-Werte für die verschiedenen Anwendungen von Jansen-Economy 50.

Sie basieren auf folgenden Grundlagen:

Stahl
- Profile bandverzinkter Stahl, unbeschichtet
- Stahl-Glasleisten
- Trockenverglasung
- Nassverglasung

Edelstahl
- Profile Edelstahl, blank
- Edelstahl-Glasleisten
- Trockenverglasung
- Nassverglasung

Valeurs U_f
(selon EN ISO 10077-2:2018-01)

Vous trouverez les valeurs U_f pour les différentes applications Jansen-Economy 50 dans les pages qui suivent.

Elles se basent sur les principes suivants:

Acier
- Profilés en bande d'acier zingué, sans revêtement
- Parcloses en acier
- Vitrage à sec
- Vitrage à mastic

Acier Inox
- Profilés en bacier Inox, brut
- Parcloses en acier Inox
- Vitrage à sec
- Vitrage à mastic

U_f values
(according to EN ISO 10077-2:2018-01)

On the following pages you will find the U_f values for the various applications for Jansen-Economy 50.

They are based on the following:

Steel
- Strip galvanised steel profiles, uncoated
- Steel glazing beads
- Glazing with dry glazing
- Glazing with sealing

Stainless steel
- Stainless steel profiles, bright
- Stainless steel glazing beads
- Glazing with dry glazing
- Glazing with sealing

Jansen-Economy 50 E30 Stahl	Jansen-Economy 50 E30 acier	Jansen-Economy 50 E30 steel	**188**
Jansen-Economy 50 E30 Edelstahl	Jansen-Economy 50 E30 acier Inox	Jansen-Economy 50 E30 stainless steel	**192**

U_f-Werte
(nach EN ISO 10077-2:2018-01)

Valeurs U_f
(selon EN ISO 10077-2:2018-01)

U_f values
(according to EN ISO 10077-2:2018-01)

	Füllelementstärken Elements de remplissages Infill elements **≥ 24 mm**
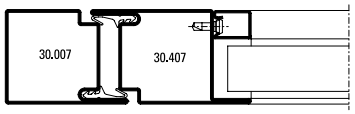	**5,4 W/m²K**
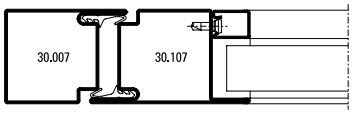	**5,4 W/m²K**
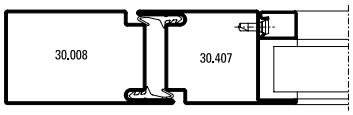	**5,2 W/m²K**
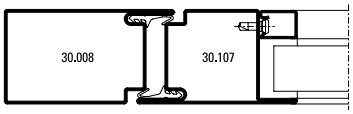	**5,2 W/m²K**
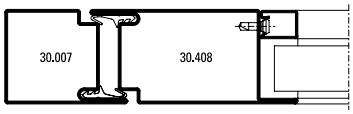	**5,1 W/m²K**
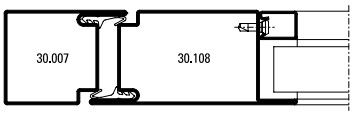	**5,2 W/m²K**
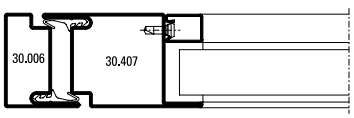	**5,5 W/m²K**
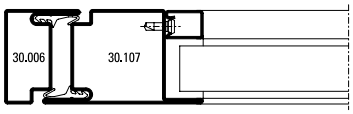	**5,5 W/m²K**

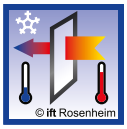	Füllelementstärken Elements de remplissages Infill elements **≥ 24 mm**
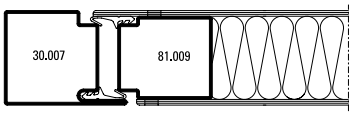	**5,3 W/m²K**
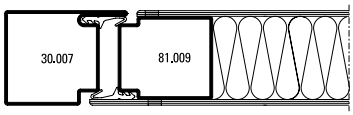	**5,3 W/m²K**
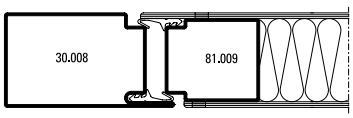	**5,1 W/m²K**
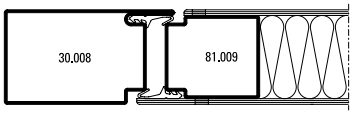	**5,1 W/m²K**
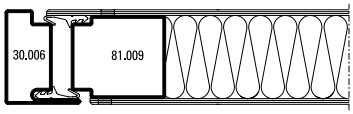	**5,4 W/m²K**
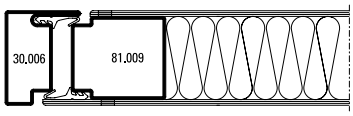	**5,4 W/m²K**
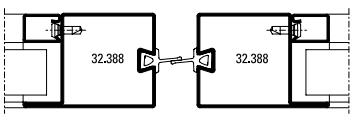	**6,6 W/m²K**

U_f-Werte
(nach EN ISO 10077-2:2018-01)

Valeurs U_f
(selon EN ISO 10077-2:2018-01)

U_f values
(according to EN ISO 10077-2:2018-01)

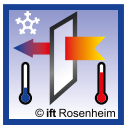	Füllelementstärken Elements de remplissages Infill elements **≥ 24 mm**
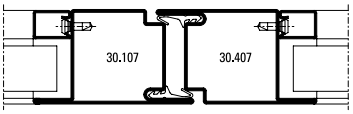	**5,5 W/m²K**
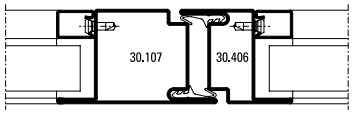	**5,8 W/m²K**

	Füllelementstärken Elements de remplissages Infill elements **≥ 24 mm**
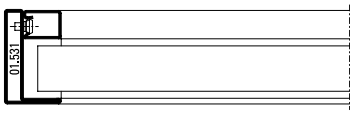	**7,3 W/m²K**
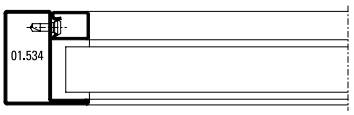	**6,5 W/m²K**
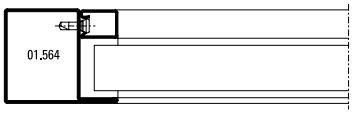	**6,0 W/m²K**
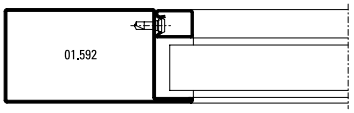	**5,2 W/m²K**
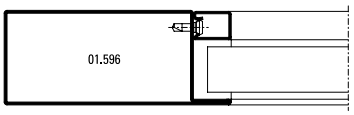	**4,9 W/m²K**

U_f-Werte
(nach EN ISO 10077-2:2018-01)

Valeurs U_f
(selon EN ISO 10077-2:2018-01)

U_f values
(according to EN ISO 10077-2:2018-01)

	Füllelementstärken Elements de remplissages Infill elements **≥ 24 mm**
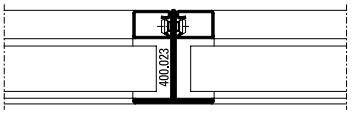	**7,5 W/m²K**
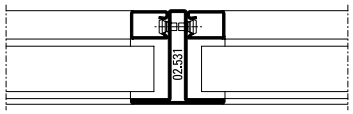	**7,2 W/m²K**
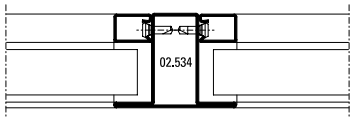	**6,6 W/m²K**
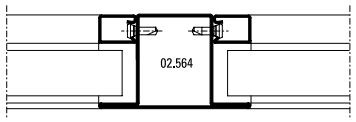	**6,1 W/m²K**

U_f-Werte
(nach EN ISO 10077-2:2018-01)

	Füllelementstärken Elements de remplissages Infill elements ≥ **24 mm**
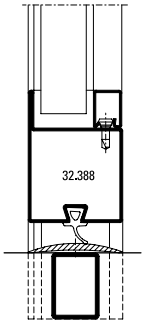	**5,4 W/m²K**
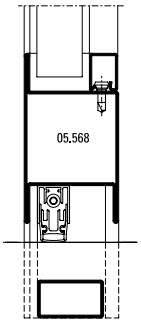	**5,4 W/m²K**
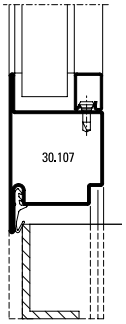	**5,4 W/m²K**

Valeurs U_f
(selon EN ISO 10077-2:2018-01)

	Füllelementstärken Elements de remplissages Infill elements ≥ **24 mm**
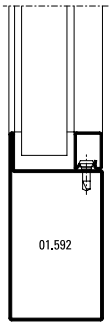	**5,2 W/m²K**
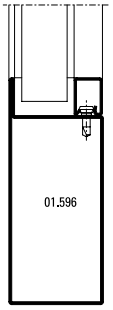	**4,9 W/m²K**

U_f values
(according to EN ISO 10077-2:2018-01)

U_f-Werte
(nach EN ISO 10077-2:2018-01)

Valeurs U_f
(selon EN ISO 10077-2:2018-010)

U_f values
(according to EN ISO 10077-2:2018-01)

EDELSTAHL Rostfrei INOX STAINLESS STEEL

	Füllelementstärken Elements de remplissages Infill elements **≥ 24 mm**
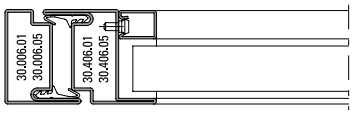	**5,0 W/m²K**
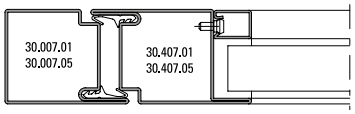	**4,4 W/m²K**
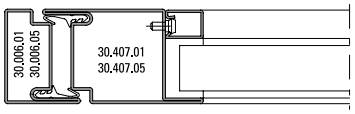	**4,6 W/m²K**
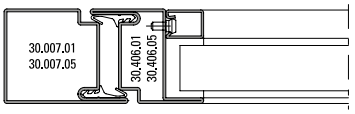	**4,7 W/m²K**
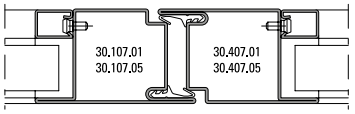	**4,6 W/m²K**

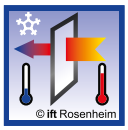	Füllelementstärken Elements de remplissages Infill elements **≥ 24 mm**
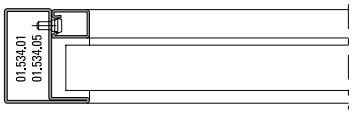	**5,6 W/m²K**
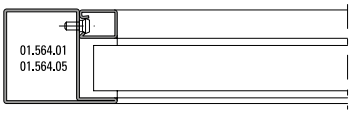	**5,0 W/m²K**
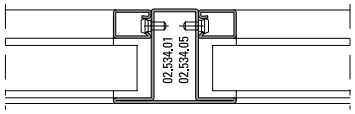	**5,5 W/m²K**
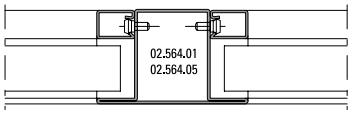	**5,0 W/m²K**

U_f-Werte
(nach EN ISO 10077-2:2018-01)

Valeurs U_f
(selon EN ISO 10077-2:2018-01)

U_f values
(according to EN ISO 10077-2:2018-01)

EDELSTAHL Rostfrei INOX STAINLESS STEEL

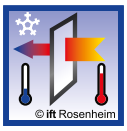	Füllelementstärken Elements de remplissages Infill elements **≥ 24 mm**
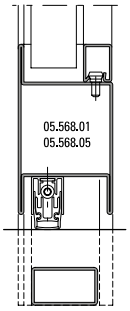	**4,6 W/m²K**



Schallschutz

Ausführungsvarianten
Die nachfolgende Typenübersicht ergibt einen Überblick über die beurteilten Varianten.

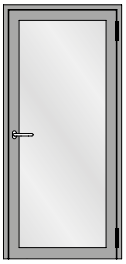

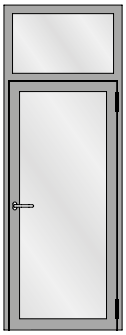

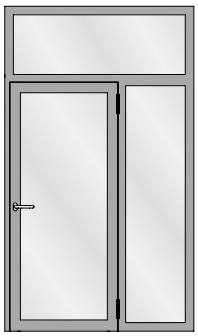

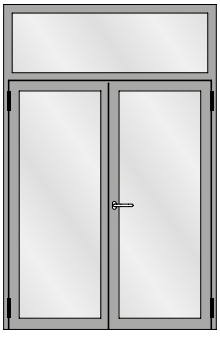



Isolation phonique

Modèles
L'aperçu des types suivant fournit une vue d'ensemble des variantes examinées.

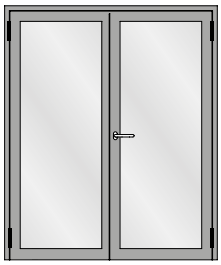

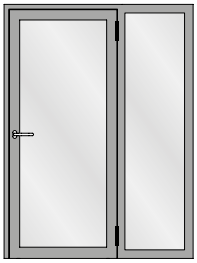

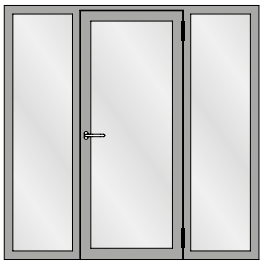

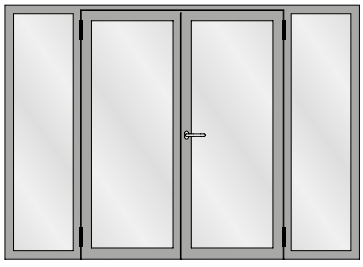



Sound insulation

Design range
The following overview of types provides an overview of the evaluated designs.

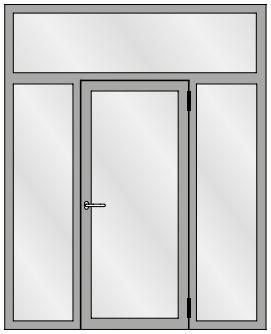

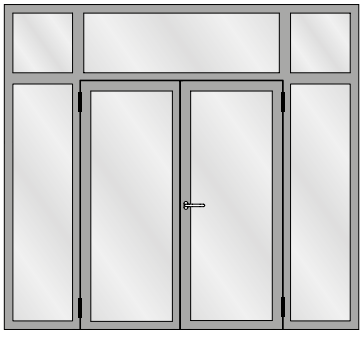

Schallschutz

Tabelle A1
Korrekturtabelle für Jansen-Economy-Türen mit Glasfüllungen

Isolation phonique

Tableau A1
Tableau de correction pour les portes Jansen-Economy avec vitrage

Sound insulation

Table A1
Correction table for Jansen-Economy doors with glass

	1	2	3	4	5	6	7	8	9	10	11
	Türe mit zwei absenkbaren Bodendichtungen **Porte** avec deux joint seuil automatique **Door** with two threshold gaskets that can be lowered	**Glas** **Verre** **Glass**	**Korrekturen** **Corrections** **Corrections**								
	$R_{w\ (C,\ Ctr)}$ **dB**	**$R_{w,\ P,\ Glas}$** **dB**	**K_S** **dB**	**K_{FV}** **dB**	**K_{Nass}** **dB**	**K_{1aB}** **dB**	**$K_{W/S}$** **dB**	**$K_{G\ 0,4}$** **dB**	**$K_{G\ 1,8}$** **dB**	**$K_{G\ 2,6}$** **dB**	**$K_{G\ 3,2}$** **dB**
1	**32 (-1; -5)**	31	0	-1	0	0	0	0	-1	-2	-3
2	**33 (-1; -5)**	32	0	-1	0	0	0	0	-1	-2	-3
3	**35 (-1; -5)**	34	0	-1	0	0	0	0	-1	-2	-3
4	**36 (-2; -5)**	35	0	-1	-1	0	0	0	-1	-2	-3
5	**37 (-2; -5)**	37	0	0	-1	0	-1	0	-1	-2	-3
6	**38 (-2; -5)**	39	0	0	-1	-1	-1	0	-1	-2	-3
7	**39 (-2; -5)**	40	0	0	-1	-1	-1	0	-1	-2	-3
8	**40 (-2; -5)**	41	0	0	-1	-1	-2	-1	-1	-2	-3
9	**41 (-2; -5)**	42	0	0	-1	-1	-2	-2	-1	-2	-3
10	**42 (-2; -5)**	43	-1	0	-1	-1	-2	-2	-1	-2	-3
11	**42 (-2; -5)**	44	-1	0	-1	-1	-2	-2	-1	-2	-3
12	**43 (-2; -5)**	45	-1	+1	-1	-1	-3	-3	-1	-2	-3
13	**44 (-2; -5)**	49	-1	+1	-1	-2	-3	-3	-1	-2	-3

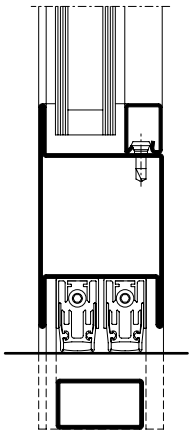

K_{1aB}

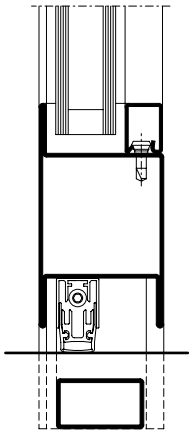

$K_{W/S}$

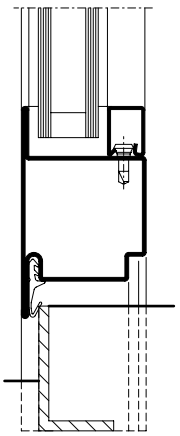

Schallschutz

Der aus der Tabelle A1 abzulesende Wert für die Schalldämmung $R_{w, Tür}$ beträgt:

Isolation phonique

La valeur à relever sur le tableau A1 concernant l'isolement contre les sons aériens $R_{w, Porte}$ est la suivante:

Sound insulation

The value taken from table A1 for the sound insulation $R_{w, Door}$ is:

$$R_{w, Tür} = R_w + K_S + K_{FV} + K_{Nass} + K_{1aB} + K_{W/S} + K_{Band} + K_{G\ 0,4} + K_{G\ 1,8} + K_{G\ 2,6} + K_{G\ 3,2}\ dB$$

R_w bewertetes Schalldämm-Mass der Türe in Abhängigkeit von der Schalldämmung $R_{w,P,\ Glas}$

$R_{w,P,\ Glas}$ bewertetes Schalldämm-Mass der Verglasung (Prüfwert nach ISO 140-3, mit Prüfnachweis einer PÜZ-Stelle). Alternativ können Tabellenwerte nach DIN EN 12758, Abschnitt 6 verwendet werden

K_S Korrekturwert für zweiflügelige Türen

K_{FV} Korrekturwert für Festverglasungen mit erhöhtem Scheibenanteil

K_{Nass} Korrekturwert für Nassverglasung

K_{1aB} Korrekturwert für Türen mit einer absenkbaren Bodendichtung

K_{Band} Korrekturwert bei Verwendung von Anschlagbändern, die eine Dichtungsebene unterbrechen (K_{Band} = - 0,5 dB pro Band)

$K_{W/S}$ Korrekturwert für Türen mit einer Anschlagschwelle

$K_{G\ 0,4}$ Korrekturwert für Einzelscheiben mit einer Glasfläche ≤ 0,4 m². Die Korrektur gilt auch für Konstruktionen mit glasteilenden Sprossen.

$K_{G\ 1,8}$ Korrekturwert für Einzelscheiben mit einer Glasfläche ≥ 1,8 m²

$K_{G\ 2,6}$ Korrekturwert für Einzelscheiben mit einer Glasfläche ≥ 2,6 m²

$K_{G\ 3,2}$ Korrekturwert für Einzelscheiben mit einer Glasfläche ≥ 3,2 m²

R_w Mesure d'isolement contre les sons aériens des portes évaluée suivant l'isolement phonique $R_{w,P,\ Glas}$

$R_{w,P,\ Glas}$ Cote d'isolation acoustique du vitrage évalué (valeur contgrôlée selon ISO 140-3 avec certificat d'un bureau de contrôle, de surveillance ou de certification). Il est également possible d'utiliser les valeurs selon le tableau DIN EN 12758, section 6

K_S Valeur de correction pour portes à deux vantaux

K_{FV} Valeur de correction pour vitrages fixes à fort pourcentage de vitre

K_{Nass} Valeur de correction pour vitrage avec mastic

K_{1aB} Valeur de correction pour portes avec un joint seuil automatique

K_{Band} Valeur corrective en cas d'utilisation de paumelles qui interrompent un plan d'étanchéité (K_{Band} = - 0,5 dB par paumelle)

$K_{W/S}$ Valeur de correction pour portes avec un seuil de butée

$K_{G\ 0,4}$ Valeur de correction pour vitres individuelles avec une surface vitrée ≤ 0,4 m². La correction s'applique aussi aux constructions à meneaux séparant les vitres.

$K_{G\ 1,8}$ Valeur de correction pour vitres individuelles avec surface vitrée ≥ 1,8 m²

$K_{G\ 2,6}$ Valeur de correction pour vitres individuelles avec surface vitrée ≥ 2,6 m²

$K_{G\ 3,2}$ Valeur de correction pour vitres individuelles avec surface vitrée ≥ 3,2 m²

R_w Airborne sound reduction index of doors depending on the sound insulation $R_{w,P,\ Glas}$

$R_{w,P,\ Glas}$ Airborne sound reduction index (test value in accordance with ISO 140-3, with a test certificate from a recognised testing, inspection or certification body). Alternatively, the tabulated values in DIN EN 12758, Section 6 may be used

K_S Correction value for double-leaf doors

K_{FV} Correction value for fixed glazing with increased proportion of pane

K_{Nass} Correction value for glazing with sealing

K_{1aB} Correction value for doors with a threshold gasket that can be lowered

K_{Band} Correction value when using hinges that interrupt a sealing plane (K_{Band} = - 0.5 dB per hinge)

$K_{W/S}$ Correction value for doors with a rebate threshold

$K_{G\ 0,4}$ Correction value for single panes with a glass area ≤ 0,4 m². The correction also applies to buildings with glazing bars

$K_{G\ 1,8}$ Correction value for single panes with a glass area ≥ 1,8 m²

$K_{G\ 2,6}$ Correction value for single panes with a glass area ≥ 2,6 m²

$K_{G\ 3,2}$ Correction value for single panes with a glass area ≥ 3,2 m²

JANSEN-ECONOMY 60 TÜREN

TÜREN AUS STAHL

JANSEN-ECONOMY 60 DOORS

DOORS IN STEEL

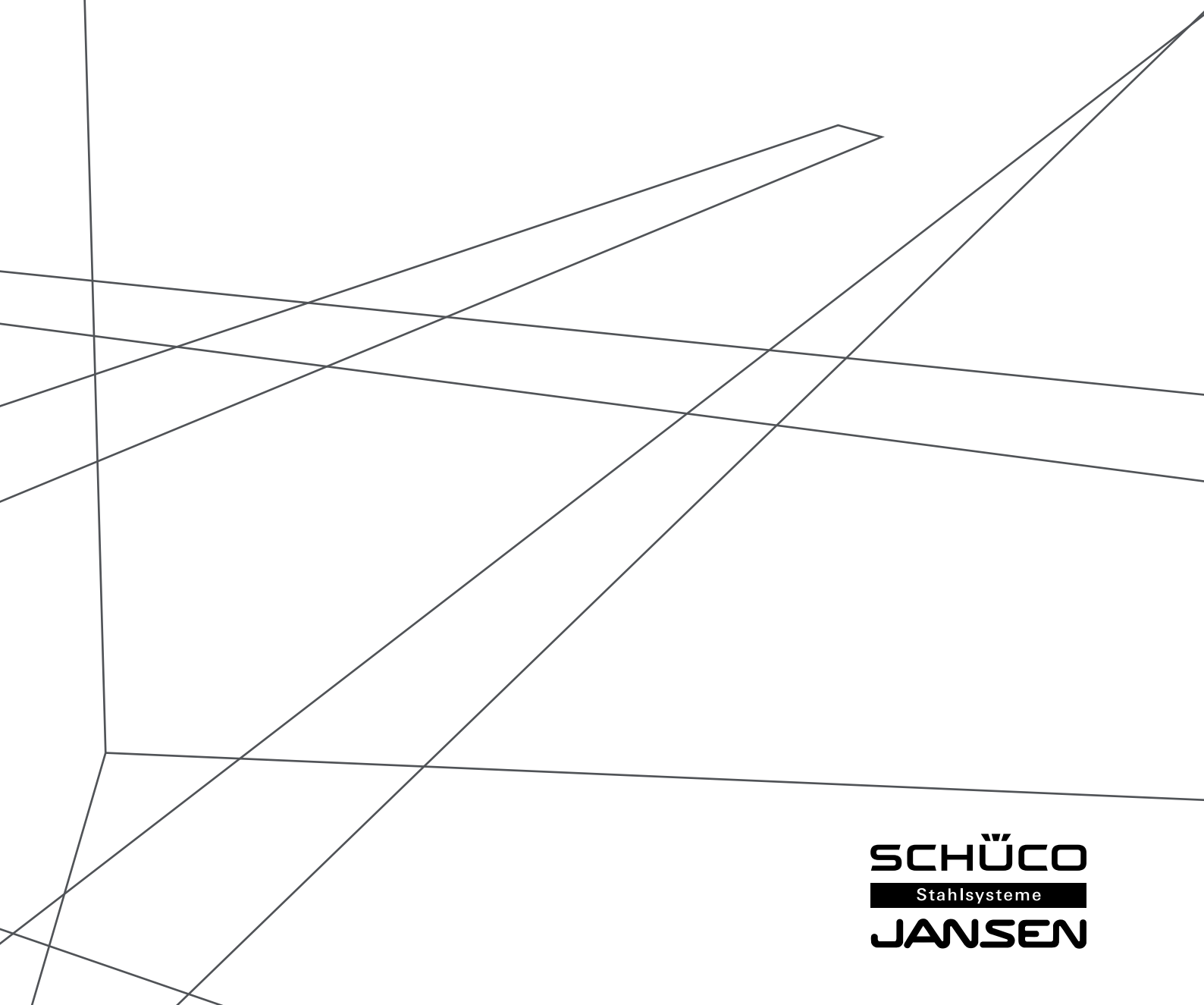

SCHÜCO
Stahlsysteme
JANSEN

Systembeschrieb
Description du système
System description

Jansen-Economy 60 Türen
Jansen-Economy 60 portes
Jansen-Economy 60 doors



CE

02/2019

JANSEN

- Stahlsystem für Türen und Festverglasungen
- Bautiefe 60 mm, innen und aussen flächenbündig
- Schmale Ansichtsbreiten: Rahmen und Flügel ab 105 mm Stulppartie 150 mm
- Ein- und zweiflüglige Türen, nach innen und aussen öffnend, mit Oberlicht oder Festverglasung kombinierbar
- Türflügel bis 1400 x 3000 mm (BxH), Flügelgewicht bis 230 kg
- Füllelementstärke von 5 bis 36 mm, Glaseinbau mittels Trocken- oder Nassverglasung
- Systemprüfungen nach Produktnorm EN 14351-1
- Stahlprofile blank oder bandverzinkt
- Grosses Sortiment an systemgeprüften Türbeschlägen
- Barrierefreie Schwellenausbildungen
- Geeignet für Pulver- und Nasslackbeschichtungen

- Système en acier pour portes et vitrages fixes
- Profondeur de montage 60 mm, montage à fleur à l'intérieur et à l'extérieur
- Fines largeurs de face: Cadre et vantaux à partir de 105 mm Partie têtière 150 mm
- Portes à un et deux vantaux, ouverture vers l'intérieur et vers l'extérieur, combinables avec imposte ou vitrage fixe
- Vantaux de porte jusqu'à 1400 x 3000 mm (LaxH), poids du vantail jusqu'à 230 kg
- Élément de remplissage de 5 à 36 mm d'épaisseur, Montage du vitrage à sec ou à silicone
- Contrôles des systèmes selon la norme produit EN 14351-1
- Profilés en acier brut ou galvanisé en continu
- Grand assortiment de ferrures de porte homologuées
- Formes de seuil sans barrière
- Convient aux revêtements par poudre ou peinture liquide

- Steel system for doors and fixed glazing
- 60 mm basic depth, flush-fitted on the inside and outside
- Narrow face widths: Frame and leaf from 105 mm Meeting stile assembly 150 mm
- Single and double-leaf doors, inward and outward-opening, can be combined with toplight or fixed glazing
- Door leaf up to 1400 x 3000 mm (WxH), leaf weight up to 230 kg
- Infill unit thickness of 5 to 36 mm, Glazing installed by means of dry or wet glazing
- System tests in accordance with the product standard EN 14351-1
- Raw finish or pre-galvanised steel profiles
- Large range of system-tested door fittings
- Easy-access thresholds
- Suitable for powder and wet paint coating

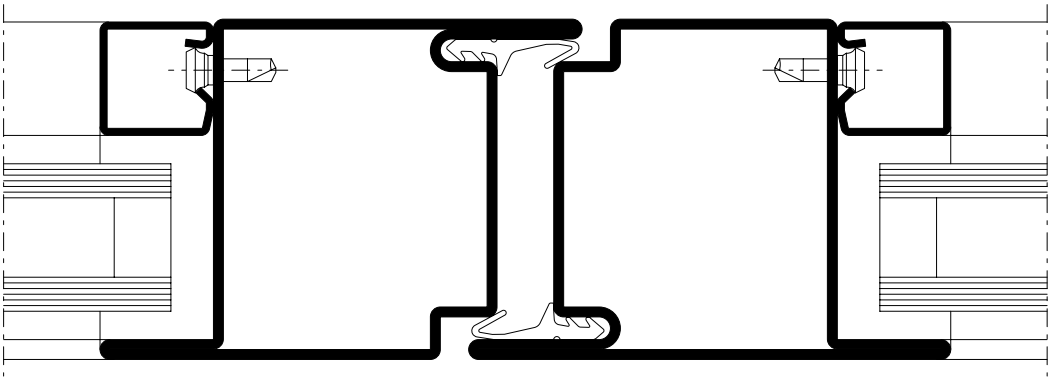

CE

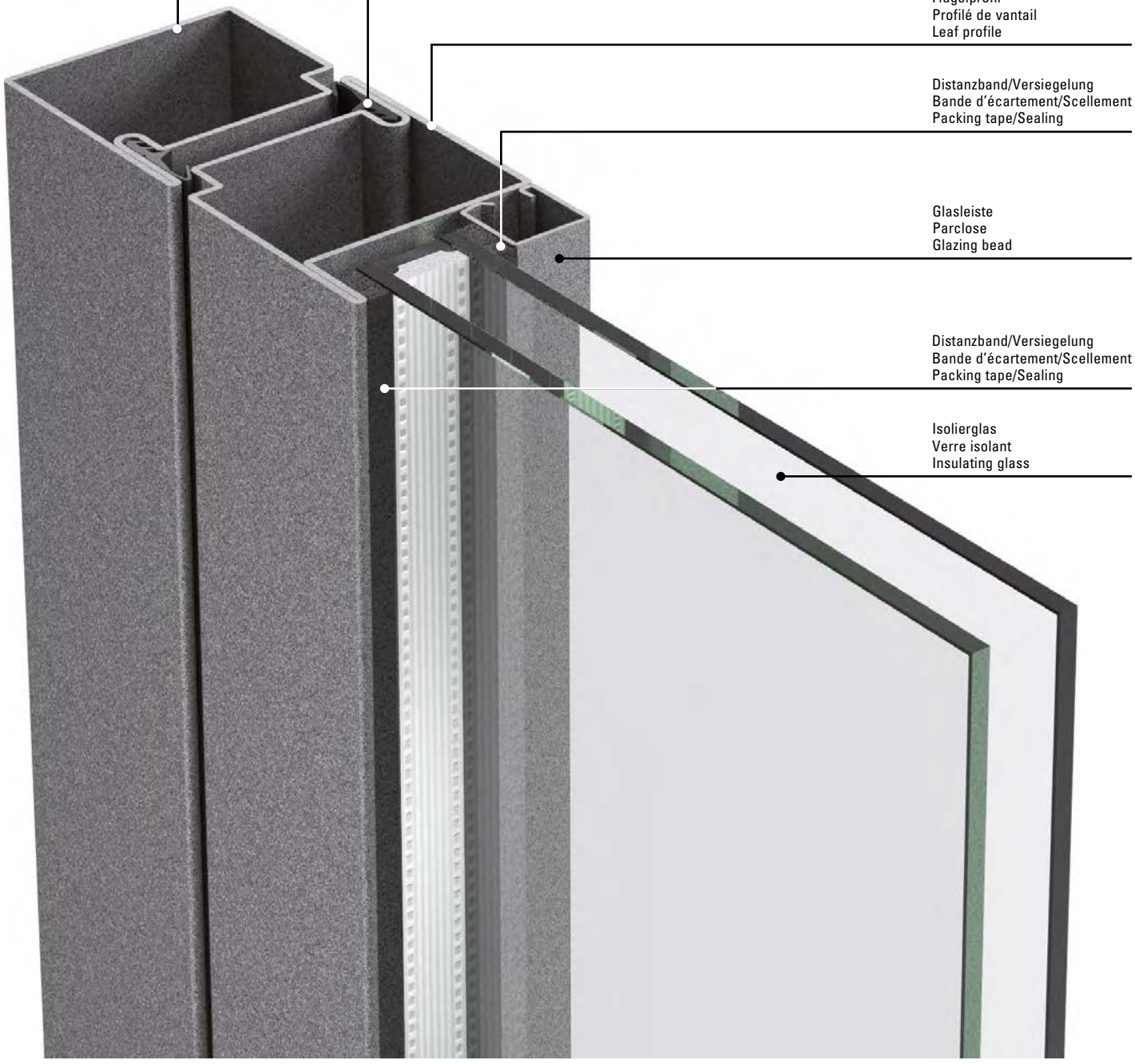
Rahmenprofil
Profilé de cadre
Frame profile
Türdichtung
Joint de porte
Door gasket
Flügelprofil
Profilé de vantail
Leaf profile
Distanzband/Versiegelung
Bande d'écartement/Scellement
Packing tape/Sealing
Glasleiste
Parclose
Glazing bead
Distanzband/Versiegelung
Bande d'écartement/Scellement
Packing tape/Sealing
Isolierglas
Verre isolant
Insulating glass

Norm	Eigenschaft Caractéristique Characteristic	Klassifizierung/Wert Classification / Valeur Classification / Value									
 EN 12210	**Widerstandsfähigkeit bei Windlast** **Résistance à la pression du vent** **Resistance to wind load**	npd	1 (400)	2 (800)	3 (1200)	4 (1600)	5 (2000)	Exxx (>2000)			
 EN 12208	**Schlagregendichtheit** **Etanchéité à la pluie battante** **Watertightness**	npd	1A (0)	2A (50)	3A (100)	4A (150)	5A (200)	6A (250)	7A (300)	8A (450	9A (600)	Exxx (>750
 EN ISO 10140	**Schalldämmung** R_w (C, C_{tr}) (dB) **Isolation phonique** R_w (C, C_{tr}) (dB) **Sound insulation** R_w (C, C_{tr}) (dB)	npd	bis R_w 44 dB (-2; -5) jusqu'à R_w 44 dB (-2; -5) up to R_w 44 dB (-2; -5)								
 EN ISO 10077-2	**Wärmedurchgangskoeffizient** U_f (W/(m²·K)) **Transmission thermique** U_f (W/(m²·K)) **Thermal production** U_f (W/(m²·K))	npd	ab 5.65 W/m²K à partir de 5.65 W/m²K from 5.65 W/m²K								
 EN 12207	**Luftdurchlässigkeit** **Perméabilité à l'air** **Air permeability**	npd	1 (150)	2 (300)	3 (600)	4 (600)					
 EN 1192	**Klassifizierung der Festigkeitsanforderungen** **Classification des exigences de résistance méc.** **Classification of strength requirements**	npd	1	2	3	4					
 EN 1627	**Einbruchhemmung** **Anti-effraction** **Burglar resistance**	npd	1	2	3	4	5	6			
 EN 1522	**Durchschusshemmung** **Résistance aux balles** **Bullet proofing**	npd	FB1	FB2	FB3	FB4	FB5	FB6	FB7	FSG	
 EN 1191 EN 1603	**Dauerfunktionsprüfung** **Durabilité mécanique** **Mechanical durability**		D	1 5'000	2 10'000	3 20'000	4 50'000	5 100'000	6 200'000	7 500'000	8 1'000'000
 EN 179 EN 1125	**Fähigkeit zur Freigabe** **Capacité au déclenchement** **Ability to release**		Anforderung erfüllt Exigence remplie Requirement fulfilled								
 DIN 18040	**Barrierefreiheit** **Absence d›entrave au passage** **Barrier-free**		Schwellenlose Ausführung Exécution sans seuil Execution without threshold								

Norm	Eigenschaft Caractéristique Characteristic	Klassifizierung/Wert Classification / Valeur Classification / Value			
 EN 12217	**Bedienkräfte** **Forces de manœuvre** **Operating forces**	npd	0	1	2
 EN 1634-3 DIN 18095	**Rauchschutz** **Etanchéité à la fumée** **Smoke control**		S_a / S_{200} / RS		
 EN 16034 EN 13501-2	**Selbstschliessung** **Fermeture automatique** **Self-closing**		C		
 EN 16034	**Dauerhaftigkeit der Selbstschliessung gegenüber Alterung (Korrosion)** **Endurance de la fermeture automatique contre le vieillissement (corrosion)** **Durability of self-closing against ageing (corrosion)**		erzielt atteinte achieved		

Download CAD Daten

DXF DWG

Sie können die Zeichnungen in den Formaten DXF und/oder DWG herunterladen. Klicken Sie auf das entsprechende Icon und der Download erfolgt.

Die Hinweise «Artikelbibliothek/ Türbeschläge/Fensterbeschläge» bedeuten, dass Sie mit einem Klick die gesamte Artikelbibliothek des entsprechenden Systems herunterladen (Profile, Beschläge, Glasleisten, Zubehör etc.).

Télécharger fichiers DAO

DXF DWG

Vous pouvez télécharger les dessins aux formats DXF et/ou DWG. Cliquez sur l'icône correspondante et le téléchargement s'effectuera.

Les indications «Bibliothèque des articles/Ferures de porte/Ferrures de fenêtres» signifie que vous téléchargez la totalité de la bibliothèque des articles du système donné (profilés, ferrures, parcloses, accessoires etc.).

Download CAD files

DXF DWG

You can download the drawings in DXF and/or DWG format. Click on the relevant icon to begin the download.

The items «Article library/Door fittings/ Window fittings» means that you download the entire article library for the corresponding system with one click (profiles, fittings, glazing beads, accessories etc.).

Elementgrössen (Empfehlung für CE-Kennzeichnung)

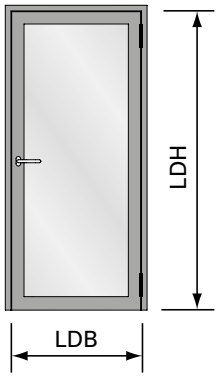

LDB	Lichte Durchgangsbreite max. 1400 mm min. 490 mm
LDH	Lichte Durchgangshöhe max. 3000 mm min. 1900 mm
	Flügelgewicht max. 230 kg

Dimensions des éléments (Recommandation pour le label CE)

LDB	Largeur vide lumière max. 1400 mm min. 490 mm
LDH	Hauteur vide lumière max. 3000 mm min. 1900 mm
	Poids de vantail max. 230 kg

Size of elements (Recommendation for CE marking)

LDB	Clear opening width max. 1400 mm min. 490 mm
LDH	Clear opening height max. 3000 mm min. 1900 mm
	Weight of leaf max. 230 kg

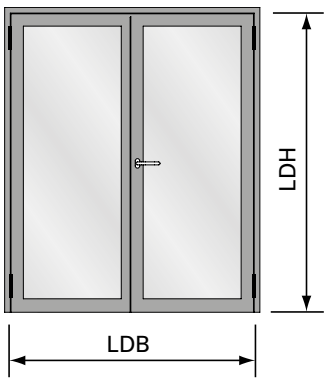

LDB	Lichte Durchgangsbreite max. 2800 mm min. 1000 mm
LDH	Lichte Durchgangshöhe max. 3000 mm min. 1900 mm
	Flügelgewicht max. 230 kg

LDB	Largeur vide lumière max. 2800 mm min. 12000 mm
LDH	Hauteur vide lumière max. 3000 mm min. 1900 mm
	Poids de vantail max. 230 kg

LDB	Clear opening width max. 2800 mm min. 1000 mm
LDH	Clear opening height max. 3000 mm min. 1900 mm
	Weight of leaf max. 230 kg

Empfehlung Türflügelgewichte für Jansen-Bänder und Tabelle «Zwängungsfreies Öffnen» siehe Kapitel Technische Hinweise

Recommandation poids du vantail pour les paumelles Jansen et «Tablaux Alignement des portes lors de l'ouverture» voir chapitre Conseils techniques

Recommendation leaf weight for the Jansen hinges and tables «Door alignment when opening» see chapter Technical data

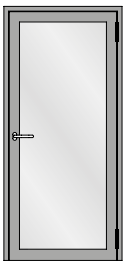

Einflügelige Türe
Porte à un vantail
Single leaf door

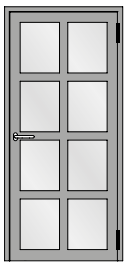

Einflügelige Türe mit Riegel
Porte à un vantail avec traverse
Single leaf door with transom



Einflügelige Türe mit Seitenteil
Porte à un vantail avec partie latérale
Single leaf door with side light

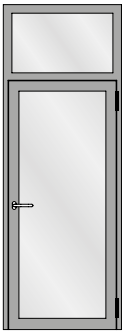

Einflügelige Türe mit Oberlicht
Porte à un vantail avec imposte
Single leaf door with top light

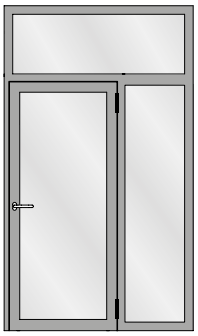

Einflügelige Türe mit Seitenteil und Oberlicht
Porte à un vantail avec avec partie latérale et imposte
Single leaf door with side light and top light

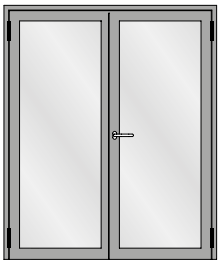

Zweiflügelige Türe
Porte à deux vantaux
Double leaf door

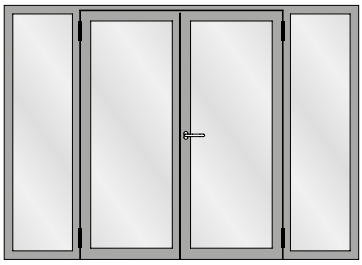

Zweiflügelige Türe mit zwei Seitenteilen
Porte à deux vantaux avec deux parties latérales
Double leaf door with two side lights

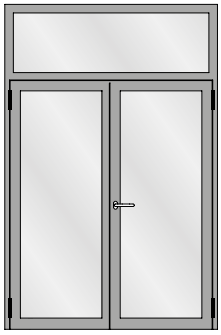

Zweiflügelige Türe mit Oberlicht
Porte à deux vantaux avec imposte
Double leaf door with top light

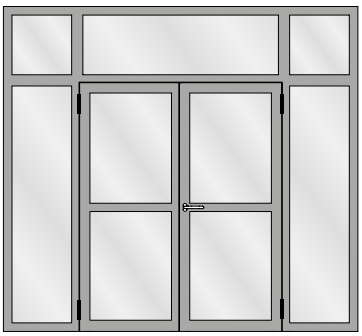

Zweiflügelige Türe mit zwei Seitenteilen und Oberlichtern
Porte à deux vantaux avec deux parties latérales et impostes
Double leaf door with two side lights and top lights

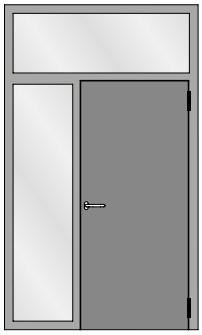

Verblechte Türe mit Seitenteil und Oberlicht
Porte tôlée à un vantail avec avec partie latérale et imposte
Sheet metal single leaf door with side light and top light

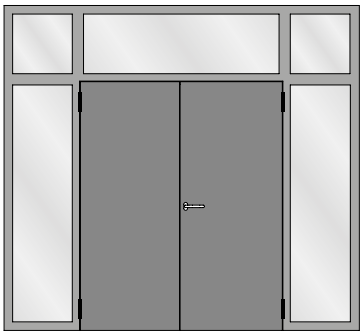

Verblechte zweiflügelige Türe mit zwei Seitenteilen und Oberlichtern
Porte tôlée à deux vantaux avec deux parties latérales et impostes
Sheet metal double leaf door with two side lights and top lights

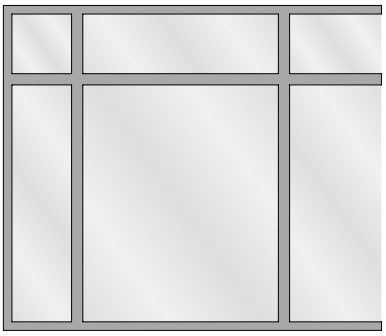

Festverglasung
Vitrage fixe
Fixed glazing

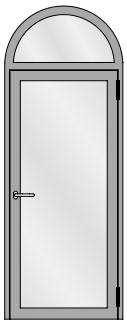

Einflügelige Türe mit Rundbogen-Oberlicht
Porte à un vantail avec imposte demi-ronde
Single leaf door with round arched top light

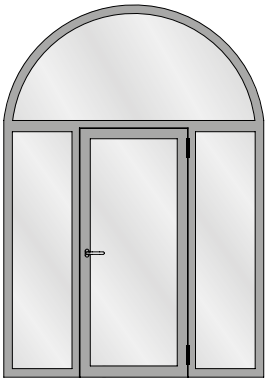

Einflügelige Türe mit zwei Seitenteilen und Rundbogen-Oberlicht
Porte à un vantail avec deux parties latérales et imposte demi-ronde
Single leaf door with two side lights and round arched top light

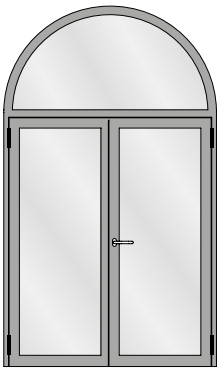

Zweiflügelige Türe mit Rundbogen-Oberlicht
Porte à deux vantaux avec imposte demi-ronde
Double leaf door with round arched top light

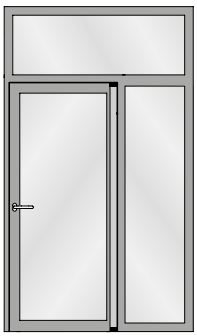

Fingerschutztüre
Porte anti-pince-doigts
Anti-finger-trap door

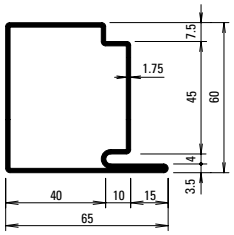

30.019
30.019 Z

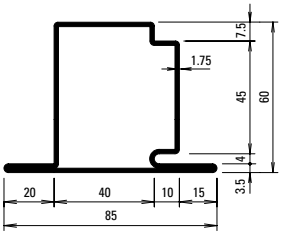

30.119
30.119 Z

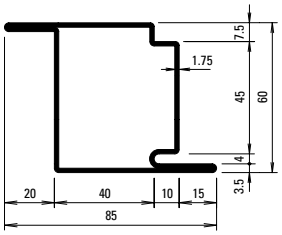

30.419
30.419 Z

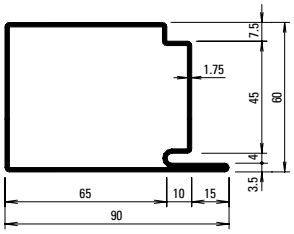

30.017
30.017 Z

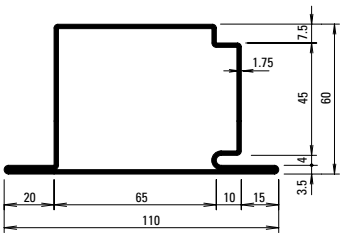

30.117
30.117 GV+GC

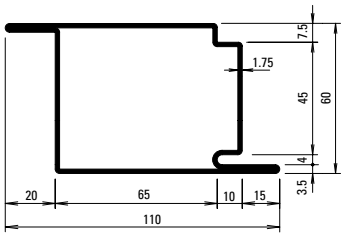

30.415
30.415 GV+GC

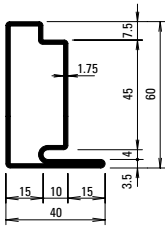

30.018
30.018 Z

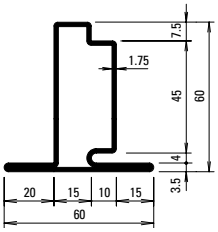

30.118
30.118 Z

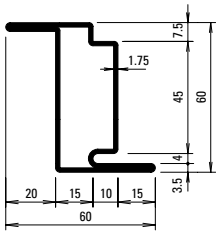

30.418
30.418 Z

Oberfläche/Werkstoff

Artikel-Nr.

ohne Zusatz = blank

mit Z = bandverzinkter Stahl

mit GV+GC = aussen galvanisch verzinkt und gelbchromatiert

Surface/Matériau

No. d'article

sans supplément = brut

avec Z = bande d'acier zinguée

avec GV+GC = zingué galvanique à l'extérieur et chromatisé jaune

Surface/Material

Part no.

without addition = bright

with Z = strip galvanised steel

with GV+GC = outside galvanised and yellow chromated

Profil-Nr.	G kg/m	F cm²	Ix cm⁴	Wx cm³	Iy cm⁴	Wy cm³	U m²/m
30.017	4,200	5,36	31,32	9,09	48,57	10,35	0,312
30.018	2,830	3,61	15,95	4,35	4,77	1,93	0,212
30.019	3,520	4,48	23,69	6,70	19,75	5,55	0,262
30.117	4,750	6,04	34,75	9,35	65,74	11,51	0,350
30.118	3,370	4,29	18,64	4,65	8,26	2,75	0,250
30.119	4,050	5,16	26,80	6,99	29,12	6,58	0,300

Profil-Nr.	G kg/m	F cm²	Ix cm⁴	Wx cm³	Iy cm⁴	Wy cm³	U m²/m
30.415	4,750	6,04	37,79	12,28	65,74	11,51	0,350
30.418	3,370	4,29	22,92	7,37	8,62	2,75	0,250
30.419	4,050	5,16	30,36	9,82	29,12	6,58	0,300

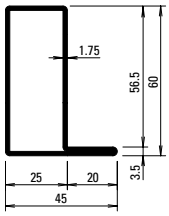

01.634
01.634 Z

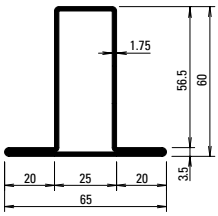

02.634
02.634 Z

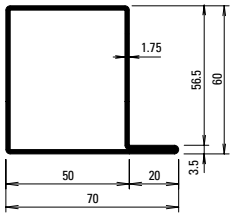

01.684
01.684 Z

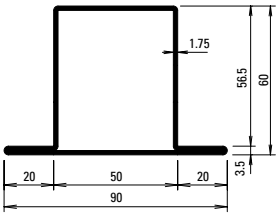

02.684
02.684 Z

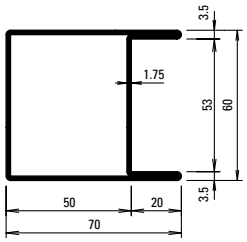

04.637
04.637 Z

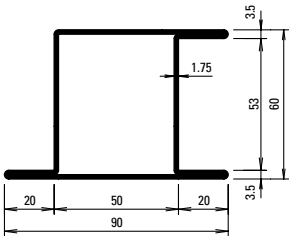

05.637
05.637 Z

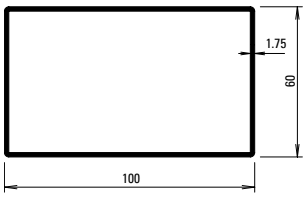

400.051
400.051 GV+GC

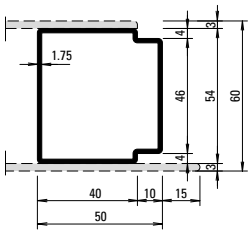

81.010
81.010 GV+GC

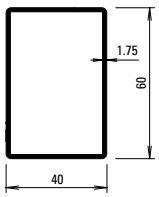

400.052
400.052 GV+GC

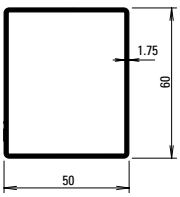

400.054
400.054 GV+GC

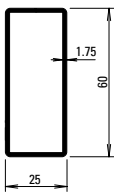

400.055
400.055 GV+GC

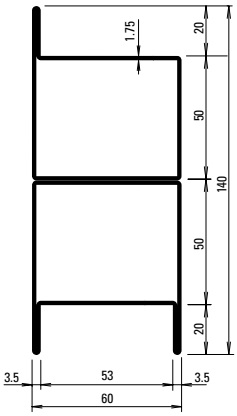

05.001

Profil-Nr.	G kg/m	F cm²	Ix cm⁴	Wx cm³	Iy cm⁴	Wy cm³	U m²/m
01.634	2,730	3,48	16,71	4,71	6,04	2,15	0,204
02.634	3,270	4,17	19,66	5,01	10,34	3,18	0,243
01.684	3,430	4,37	24,34	7,07	22,12	5,59	0,255
02.684	3,960	5,05	27,70	7,36	31,93	7,09	0,294
04.637	3,960	5,05	30,62	10,2	27,45	7,71	0,294
05.637	4,500	5,72	35,42	10,6	39,45	8,02	0,333
81.010	2,700	3,43	14,53	5,38	13,05	5,10	0,202
400.051	4,300	5,44	76,01	15,2	34,64	11,55	0,316
400.052	2,630	3,34	8,98	4,49	16,86	5,62	0,197
400.054	2,900	3,69	14,97	5,98	19,83	6,61	0,217
400.055	2,210	2,82	3,08	2,47	12,41	4,13	0,167

Stabachse
Axe de la barre
Bar axis

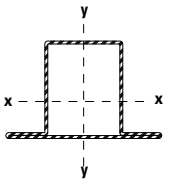

Artikelbibliothek
Bibliothèque des articles
Article library

DXF DWG

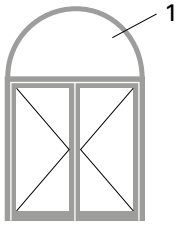

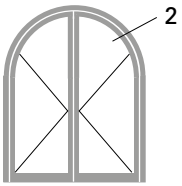

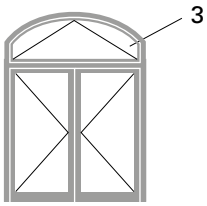

1.0

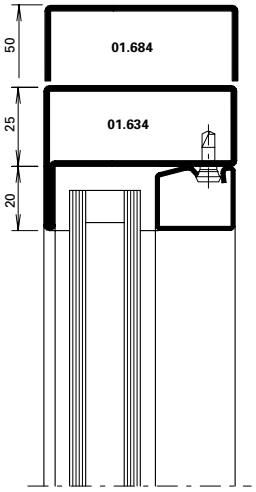

2.0

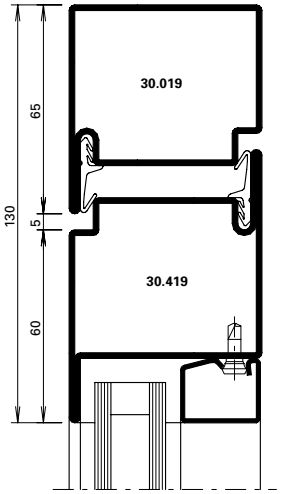

3.0

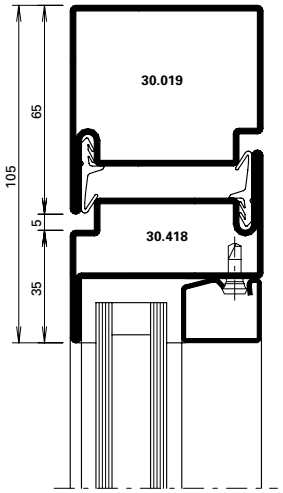



Halbrundbogen
Arc semi-circulaire
Semi-circular arch

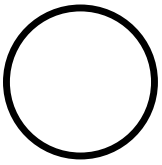

Rundbogen
Arc en plein centre
Round arch

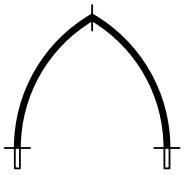

Spitzbogen
Ogive
Gothic arch



Stichbogen
Arc bombé
Segmented arch



Korbbogen
Anse de panier
Oval arch

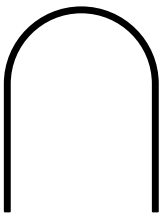

Halbrundbogen mit Schenkel
Arc surhaussé
Semi-circular arch with side extension

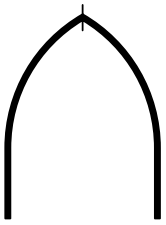

Spitzbogen mit Schenkel
Arc en ogive
Gothic arch with side extension

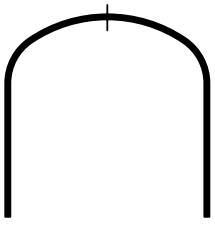

Korbbogen mit Schenkel
Anse de panier prolongée
Oval arch with side extension

Profil Profilé Profile	Min. Radius Rayon min. Min. radius R	
	blank brut bright	verzinkt zinguée galvanised
	mm	mm
01.634	350	
01.684	450	900
02.634	350	600
02.684		1050
04.637		1550
05.637		1550
400.052	800	1100*
400.054		1000*
400.055		700*
81.010	1100	1100

* GV+GC

Profil Profilé Profile	Min. Radius Rayon min. Min. radius R	
	blank brut bright	verzinkt zinguée galvanised
	mm	mm
30.018		500
30.019		650
30.118		800
30.119		900
30.418		800
30.419		1100

Stahl-Glasleisten Parcloses en acier Steel glazing beads	Min. Radius Rayon min. Min. radius R
62.507 GV+GC	300 mm
62.508 GV+GC	300 mm
62.509 GV+GC	300 mm

Stahl-Glasleisten Parcloses en acier Steel glazing beads	Min. Radius Rayon min. Min. radius R
402.112 Z	500 mm
402.115 Z	500 mm
402.120 Z	600 mm
402.125 Z	750 mm
402.130 Z	1000 mm
402.135 Z	1500 mm

Aluminium-Glasleisten Parcloses en aluminium Aluminium glazing beads	Min. Radius Rayon min. Min. radius R
404.109	400 mm
404.112	400 mm
404.115	400 mm
404.120	400 mm
404.125	450 mm
404.130	500 mm
404.135	600 mm
405.110	500 mm
405.115	500 mm
405.120	500 mm
405.125	800 mm
405.130	1000 mm
405.135	1000 mm
406.903	500 mm
406.905	500 mm
406.907	500 mm
406.909	600 mm

Die Radien-Angaben beziehen sich auf die langjährige Erfahrung und Fertigung im Hause Jansen.

Les rayons indiqués se fondent sur la longue expérience et la fabrication au sein de la maison Jansen.

The radii specifications are based on the many years of experience Jansen has in fabrication.

Glasleisten aus bandverzinktem Stahl (Länge 6 m)

Parcloses en bande d'acier zinguée (longueur 6 m)

Glazing beads made of strip galvanised steel (length 6 m)

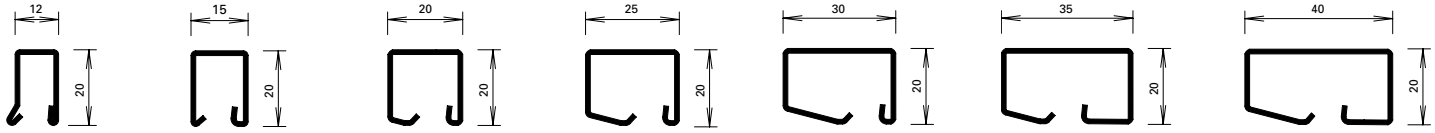

402.112 Z **402.115 Z** **402.120 Z** **402.125 Z** **402.130 Z** **402.135 Z** **402.140 Z**



450.007

Befestigungsknopf
VE = 50 Magazine à 10 Knöpfe

Bouton de fixation
UV = 50 magasins à 10 pièces

Fastening stud
PU = 50 magazines with 10 studs



450.008

Befestigungsknopf
VE = 400 Magazine à 10 Knöpfe

Bouton de fixation
UV = 400 magasins à 10 pièces

Fastening stud
PU = 400 magazines with 10 studs



450.006

Befestigungsknopf (kurz) SR1
Bohrdurchmesser ø 3,5 mm
VE = 100 Stück

Bouton de fixation (court) SR1
Diamètre de perçage ø 3,5 mm
UV = 100 pièces

Fastening stud (short) SR1
Hole diameter ø 3,5 mm
PU = 100 pieces



450.009

Befestigungsknopf
VE = 1000 Stück lose

Bouton de fixation
UV = 1000 pièces

Fastening stud
PU = 1000 pieces

Winkelkontur-Stahl-Glasleisten (Länge ca. 6 m)

Parcloses en acier à contour angulaire (longueur env. 6 m)

Angle contour steel glazing beads (length approx. 6 m)

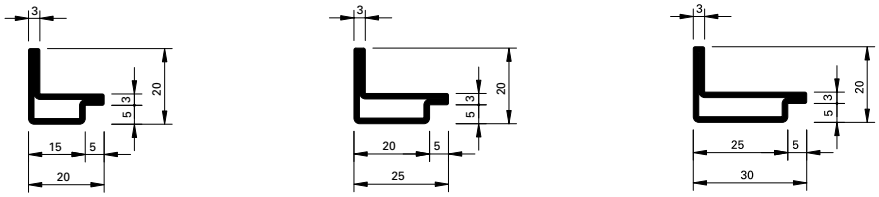

62.507 GV+GC **62.508 GV+GC** **62.509 GV+GC**

Artikelbibliothek
Bibliothèque des articles
Article library

DXF DWG

Aluminium-Glasleisten (Länge 6 m)

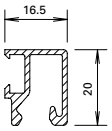

404.116*

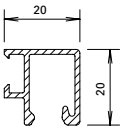

404.119*

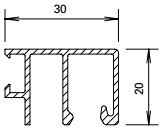

404.129*

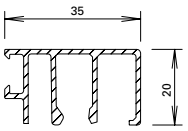

404.136*

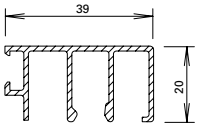

404.139*

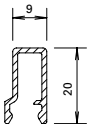

404.109**

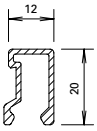

404.112

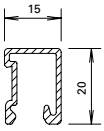

404.115

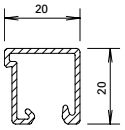

404.120

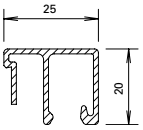

404.125

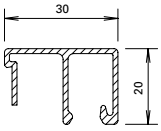

404.130

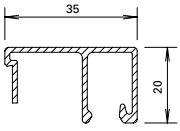

404.135

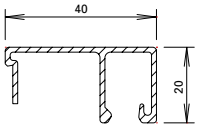

404.140



450.007

Befestigungsknopf
VE = 50 Magazine à 10 Knöpfe

Bouton de fixation
UV = 50 magasins à 10 pièces

Fastening stud
PU = 50 magazines with 10 studs



450.008

Befestigungsknopf
VE = 400 Magazine à 10 Knöpfe

Bouton de fixation
UV = 400 magasins à 10 pièces

Fastening stud
PU = 400 magazines with 10 studs



450.006

Befestigungsknopf (kurz) SR1
Bohrdurchmesser ø 3,5 mm
VE = 100 Stück

Bouton de fixation (court) SR1
Diamètre de perçage ø 3,5 mm
UV = 100 pièces

Fastening stud (short) SR1
Hole diameter ø 3,5 mm
PU = 100 pieces

* für Einsatz mit Glasdichtung, im Innenbereich (trocken)
* pour utilisation avec joint de vitrage (en zone intérieure)
* for use with glazing seal, indoors (dry)

** nur für Paneele geeignet
** uniquement pour panneaux
** only suitable for panels



499.001

Befestigungsset
zum Versetzen der magazinierten Befestigungs-Knöpfe 450.007/008

VE = 1 Set komplett inkl. Koffer
3 Kreuzschlitz-Schraubklingen

499.001

Machine à poser les boutons de parcloses
pour le déplacement des boutons de fixations 450.007/008 emmagasinés

UV = 1 set complet, valise incl.
3 mèches cruciforme

499.001

Fastening set
for placing magazine fixing studs 450.007/008

PU = 1 set complete, incl. case
3 Phillips screwdriver blades

Aluminium-Glasleisten (Länge 6 m)

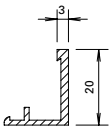

405.103

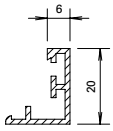

405.106

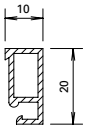

405.110

Parcloses en aluminium (longueur 6 m)

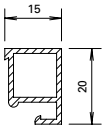

405.115

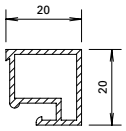

405.120

Aluminium glazing beads (length 6 m)

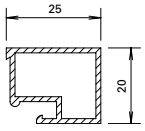

405.125

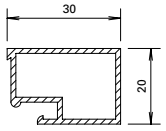

405.130

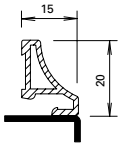

406.905

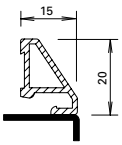

406.907

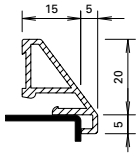

406.901

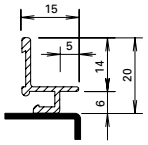

406.903

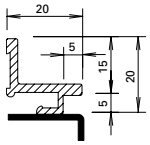

406.909

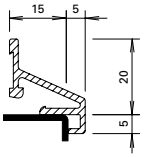

406.996



450.022

Befestigungsfeder
Edelstahl, inkl. Schraube,
Bohrdurchmesser ø 3,5 mm
VE = 100 Stück

Ressort de fixation
acier Inox, vis inclus,
diamètre de perçage ø 3,5 mm
UV = 100 pièces

Fixing spring
stainless steel, incl. screw,
hole diameter ø 3,5 mm
PU = 100 pieces



450.020

Befestigungsknopf
Kunststoff
VE = 100 Stück

Bouton de fixation
matière plastique
UV = 100 pièces

Fastening stud
plastic
PU = 100 pieces



450.021

Schraube M3x12
Stahl verzinkt,
Bohrdurchmesser ø 2,8 mm
VE = 100 Stück

Vis M3x12
acier zingué,
diamètre de perçage ø 2,8 mm
UV = 100 pièces

Screw M3x12
galvanised steel,
hole diameter ø 2,8 mm
PU = 100 pieces

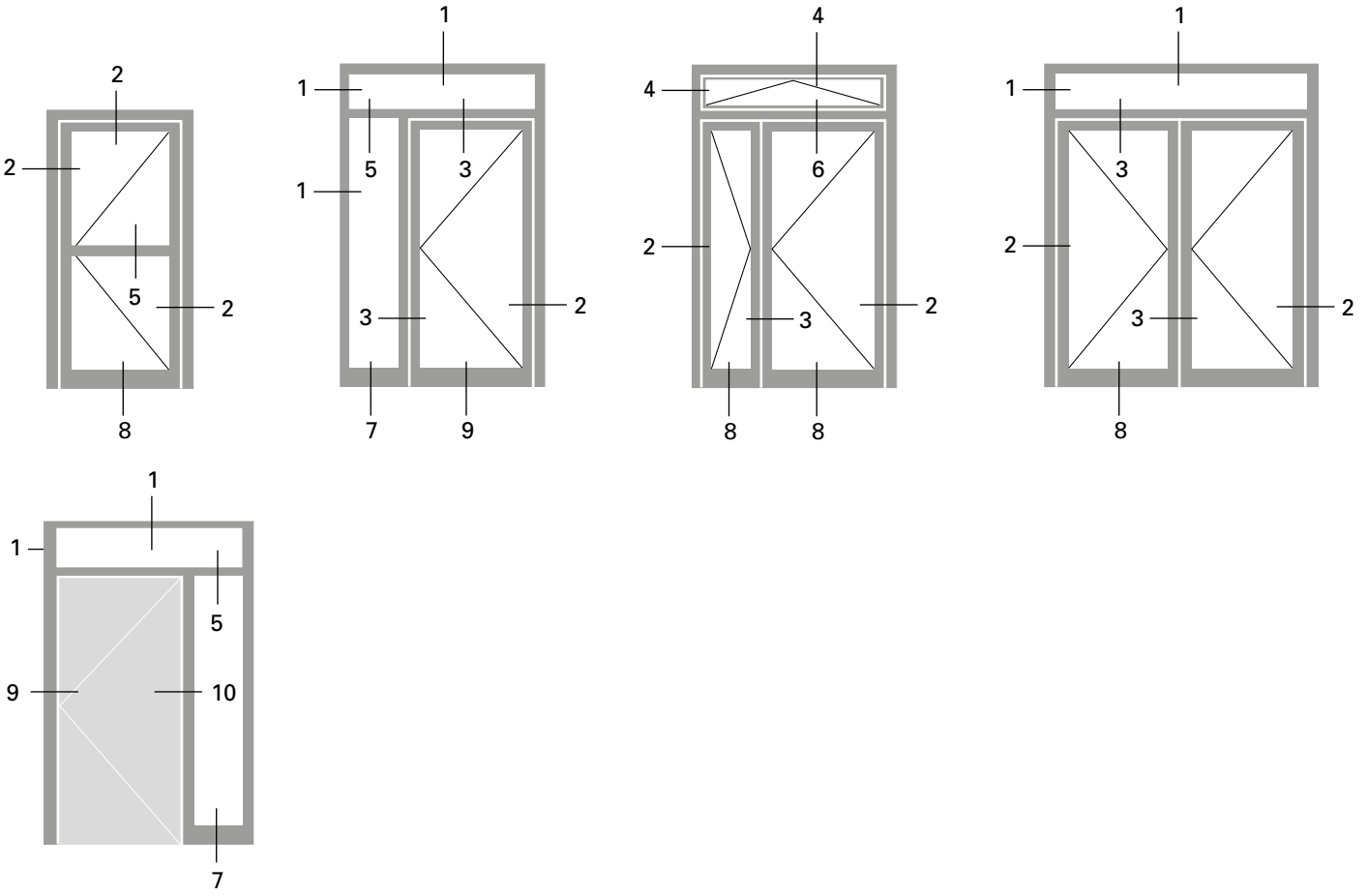

1.0

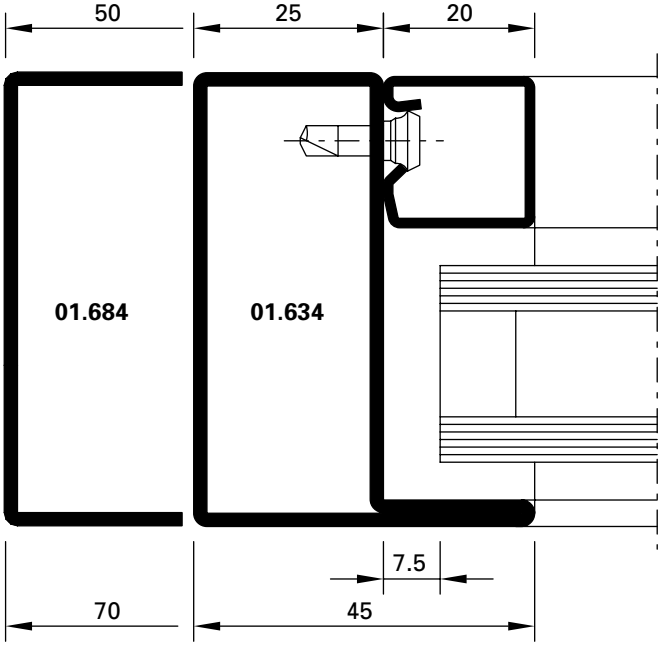

DXF **DWG** *D-250-C-001*

5.1

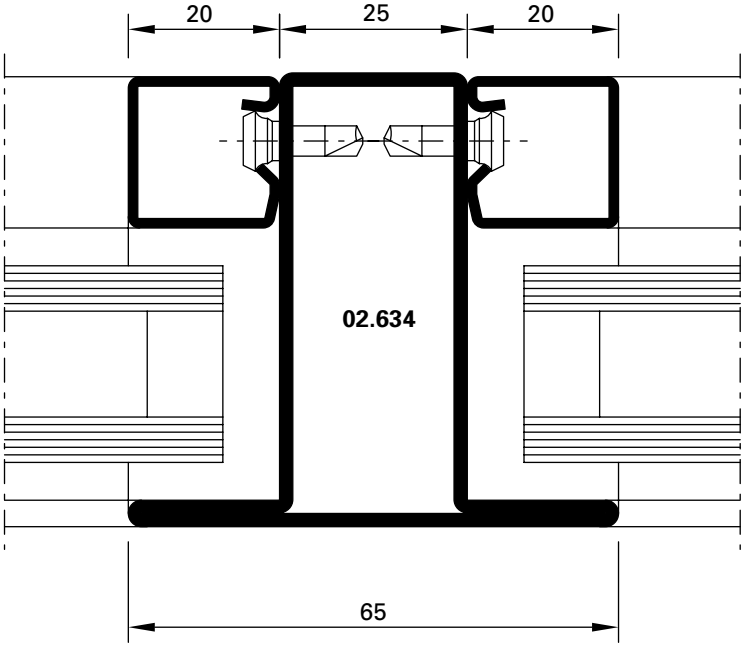

DXF **DWG** *D-250-C-032*

2.0

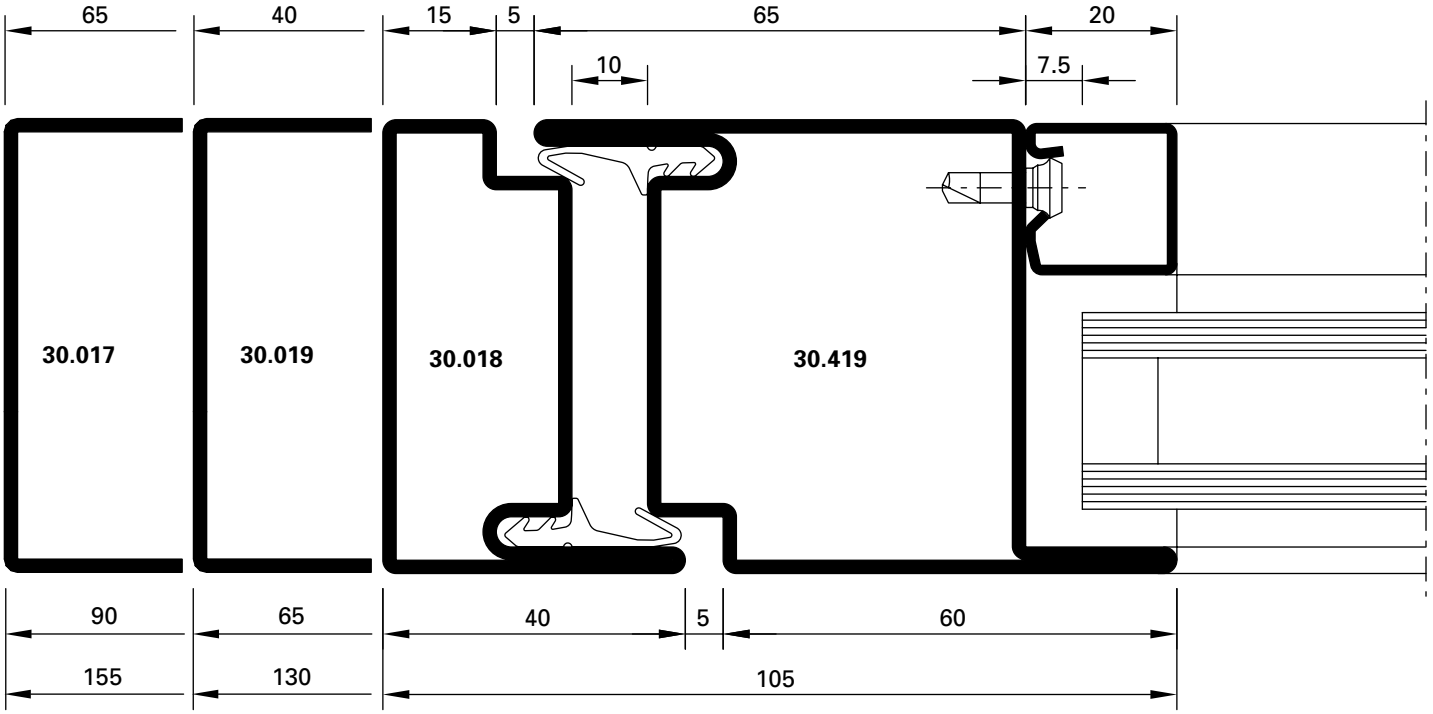

DXF **DWG** *D-250-C-002*

2.2

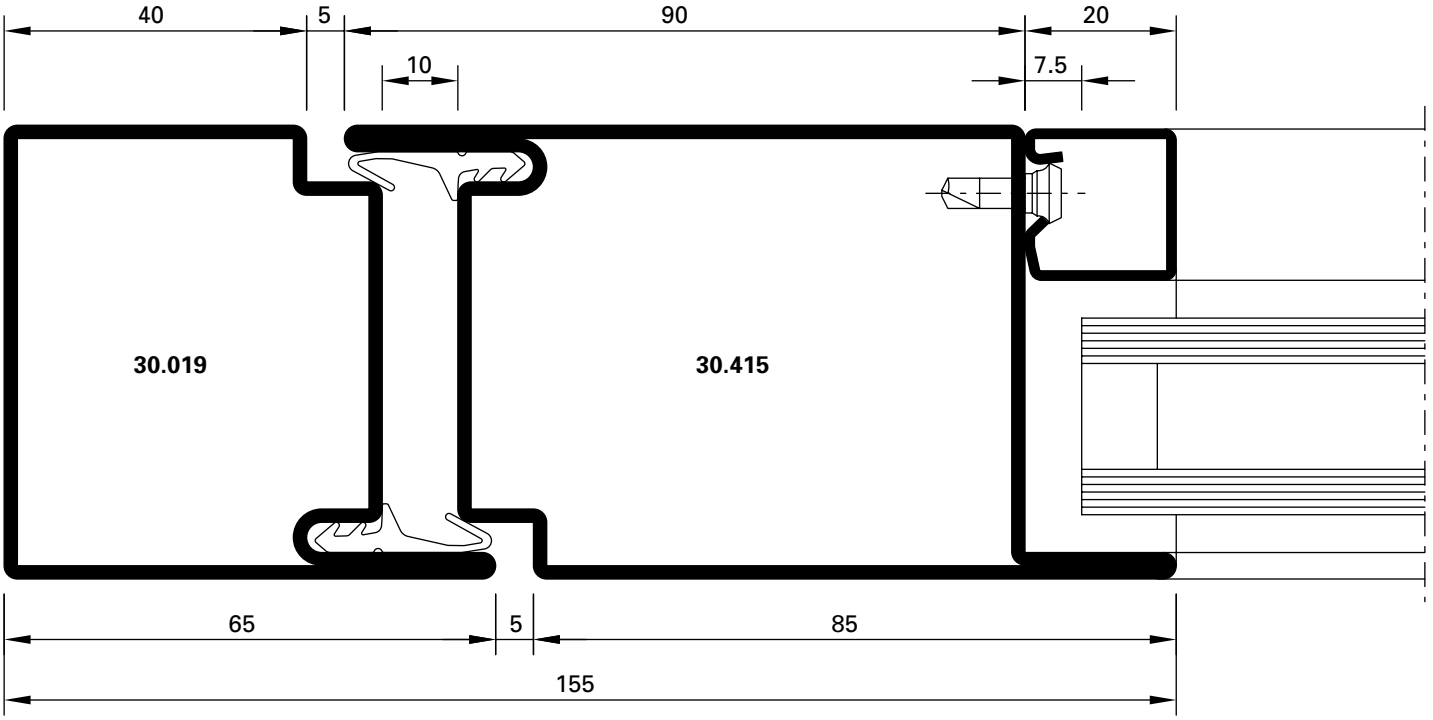

DXF **DWG** *D-250-C-005*

3.0

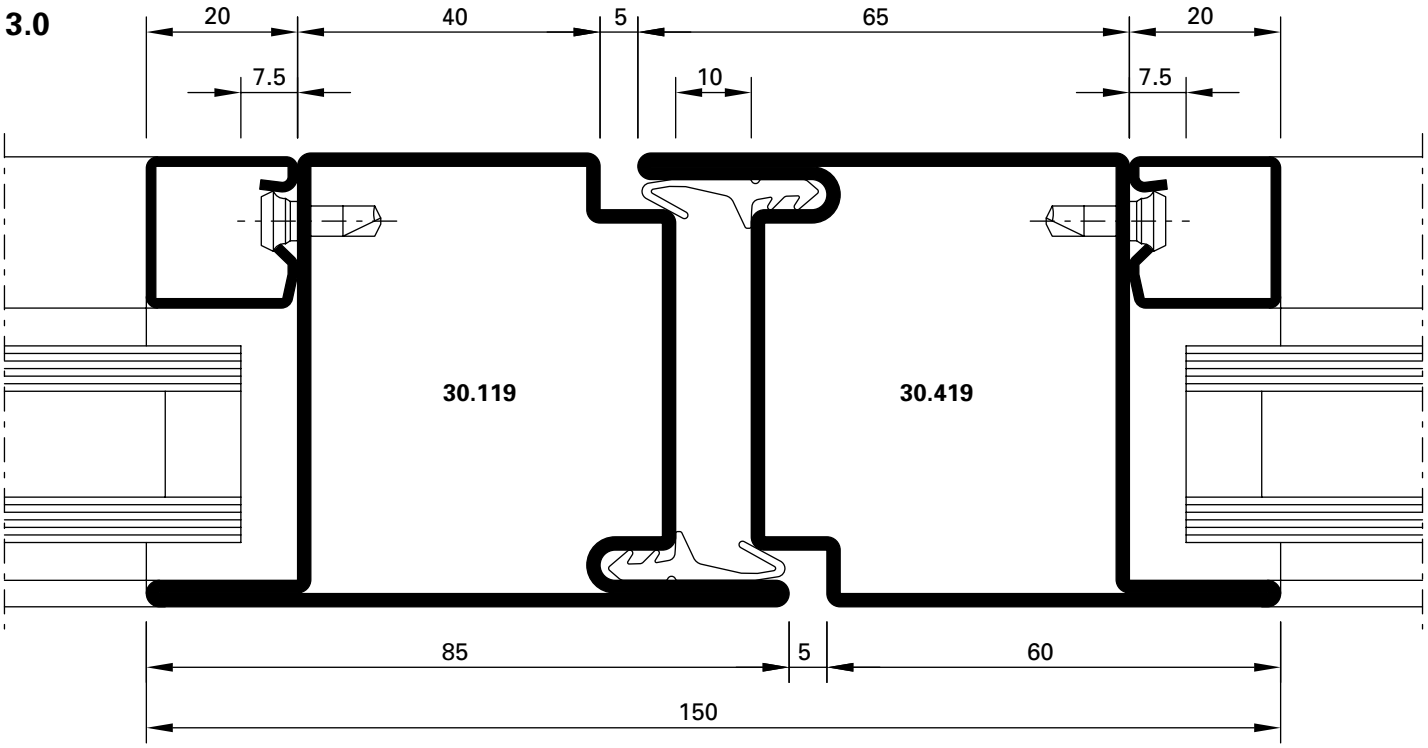

DXF **DWG** *D-250-C-003*

9.0

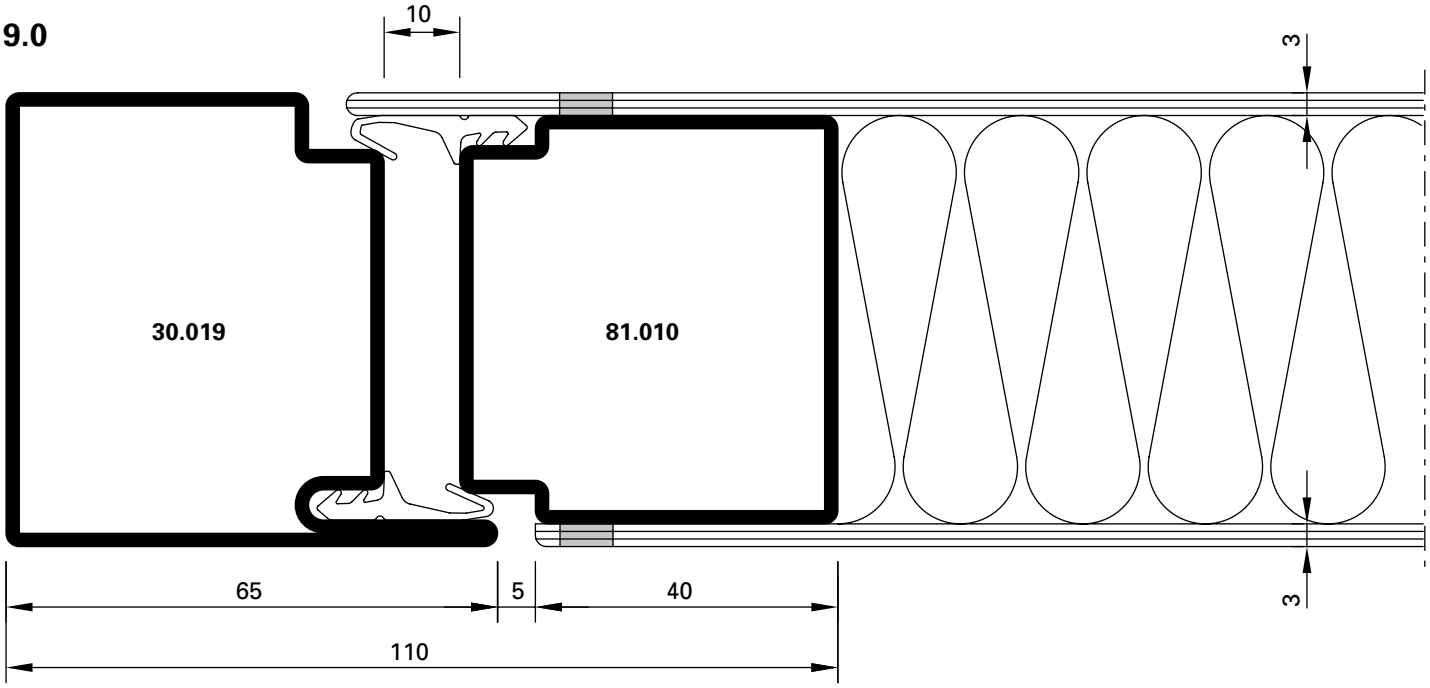

DXF **DWG** *D-250-C-013*

4.0

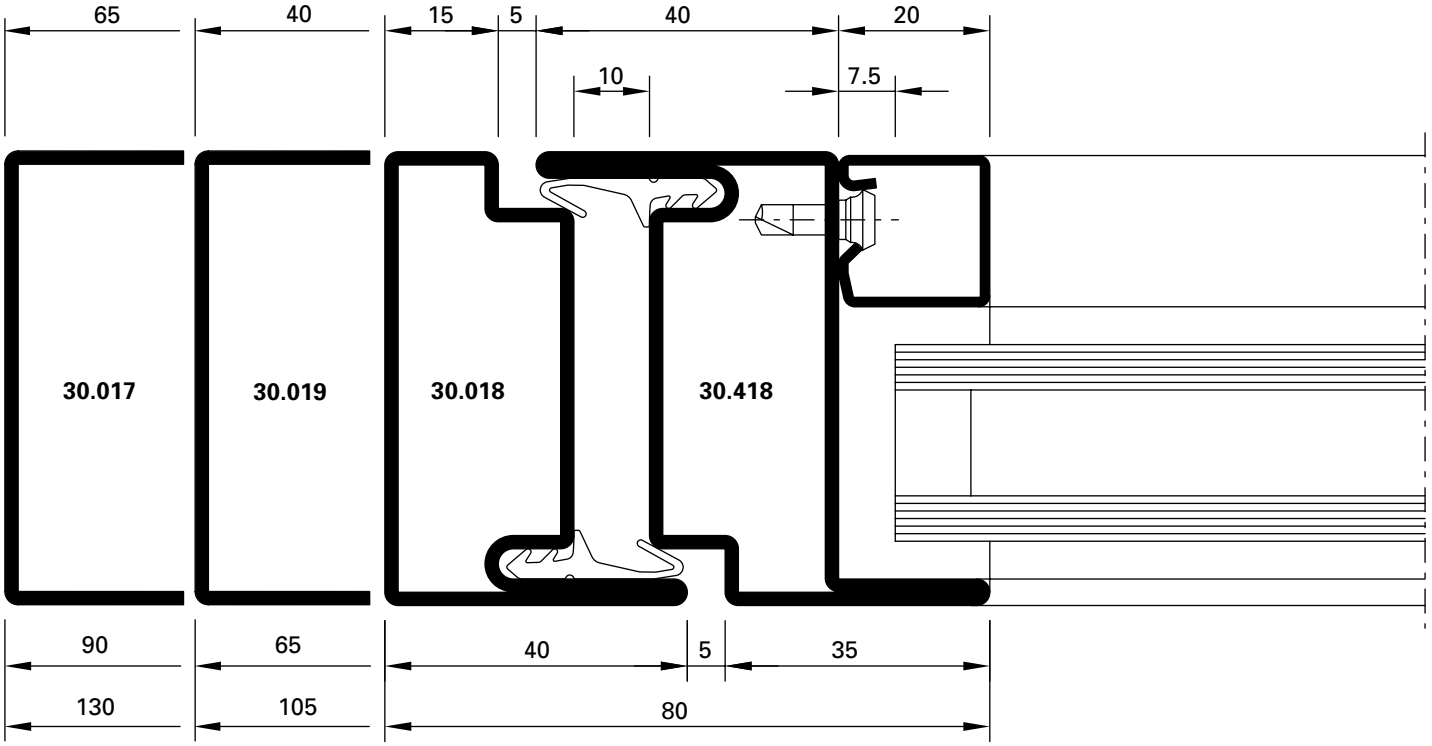

DXF **DWG** *D-250-C-010*

5.0

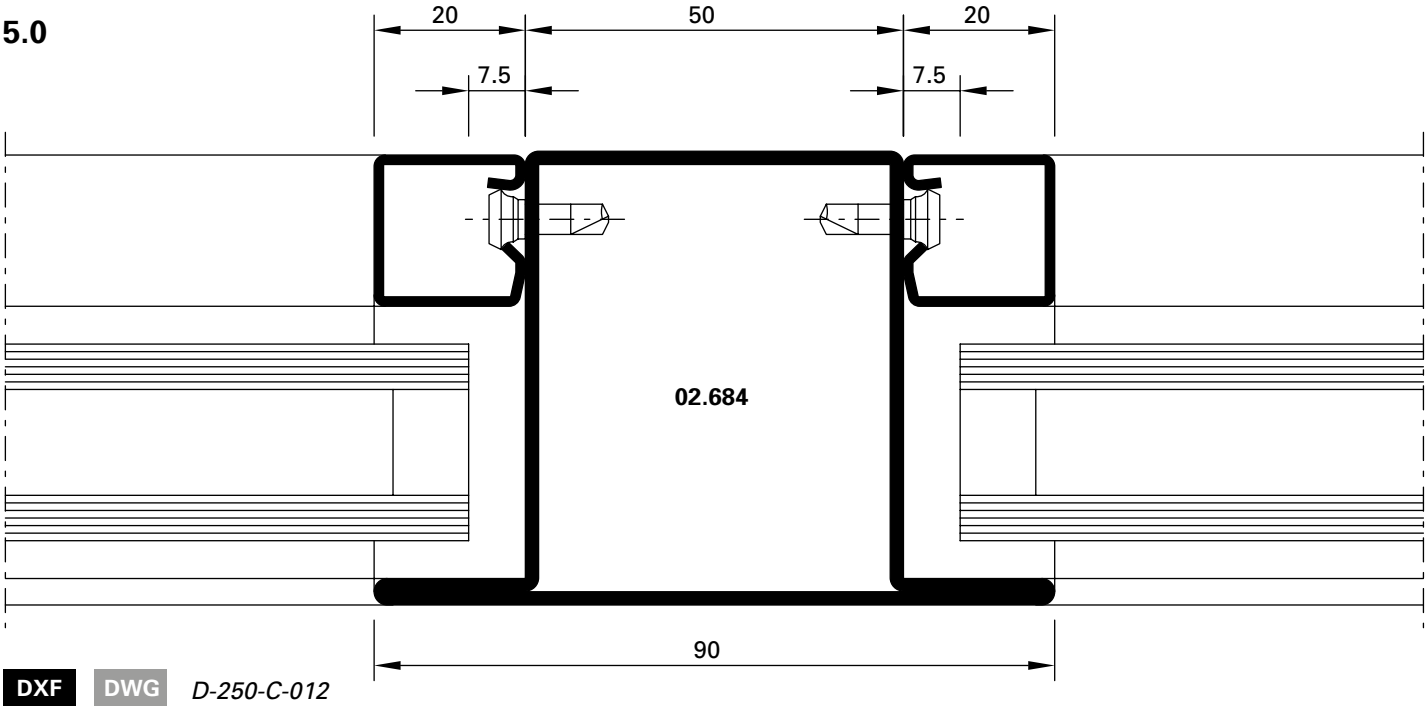

DXF **DWG** *D-250-C-012*

8.0

DWG DXF

D-250-C-019

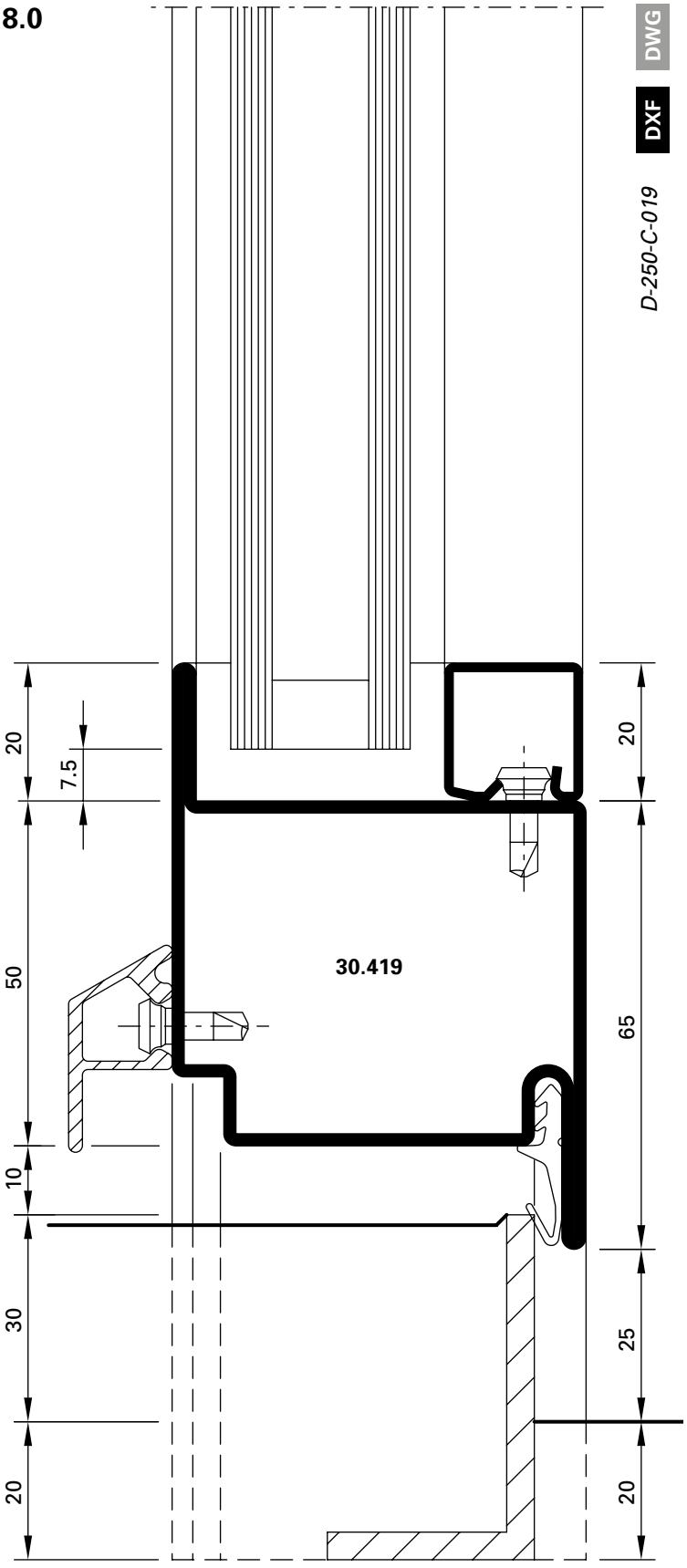

8.1

DWG DXF

D-250-C-020

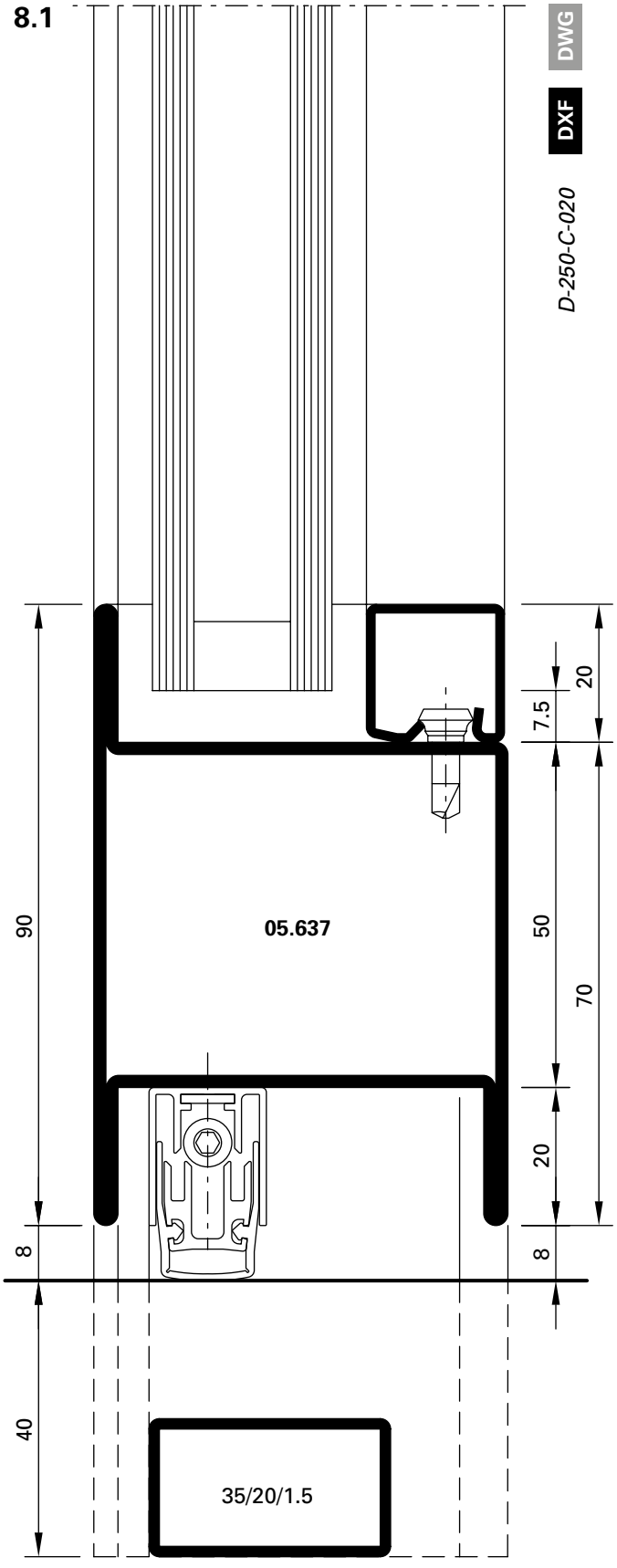

8.3

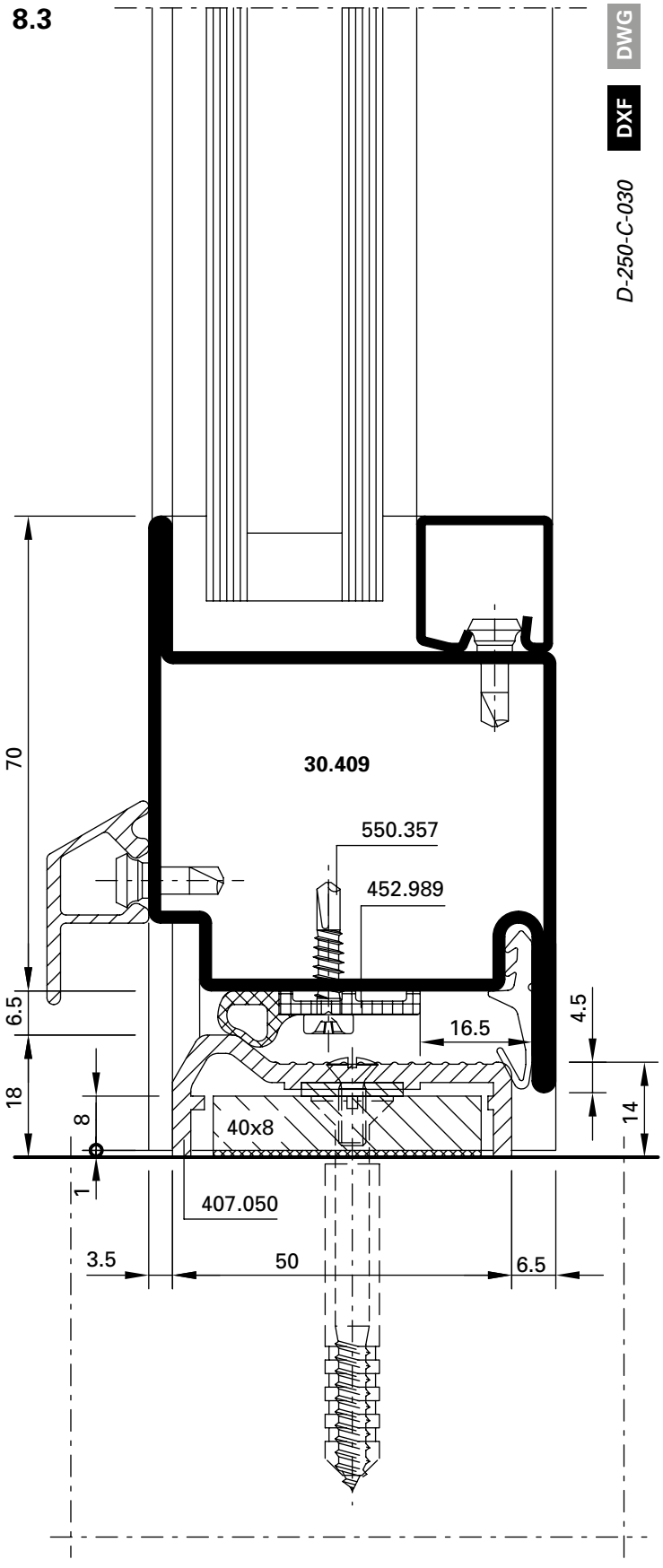
DWG
DXF
D-250-C-030
30.409
550.357
452.989
70
6.5
18
8
1
16.5
4.5
14
40x8
407.050
3.5
50
6.5

8.4

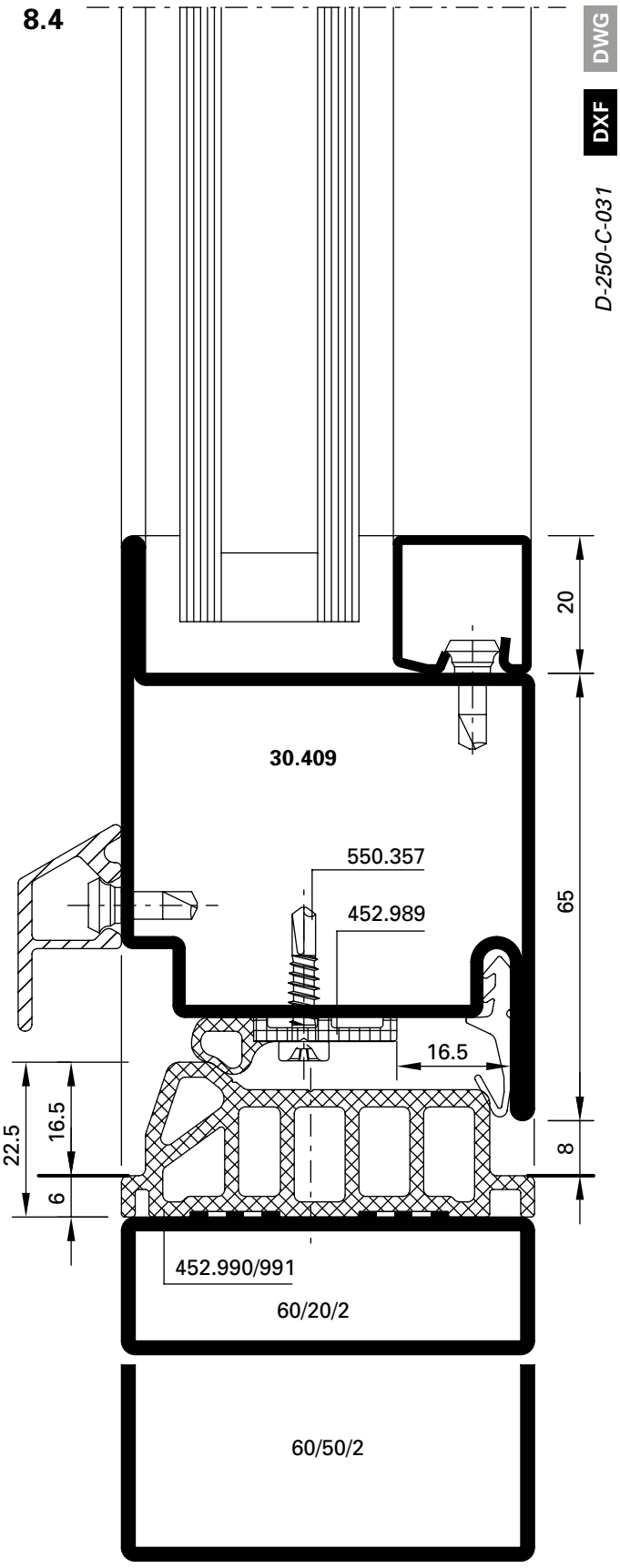
DWG
DXF
D-250-C-031
30.409
550.357
452.989
20
65
8
16.5
22.5
16.5
6
452.990/991
60/20/2
60/50/2

2.1

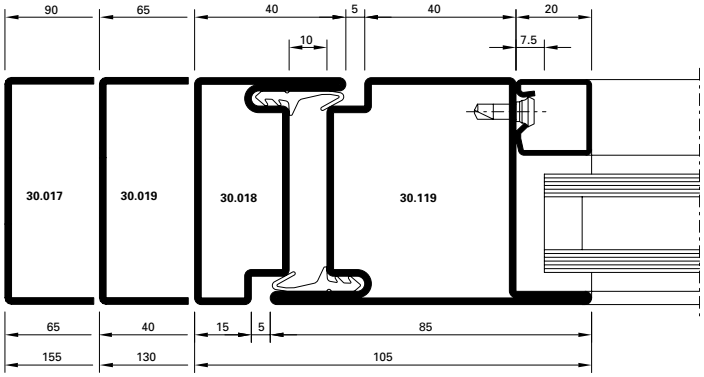

DXF **DWG** *D-250-C-004*

4.1

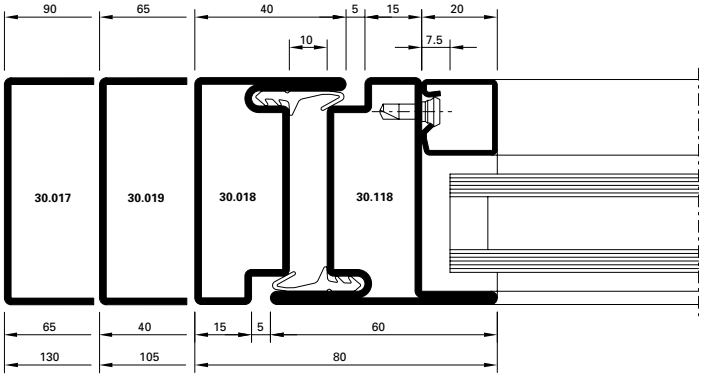

DXF **DWG** *D-250-C-011*

2.3

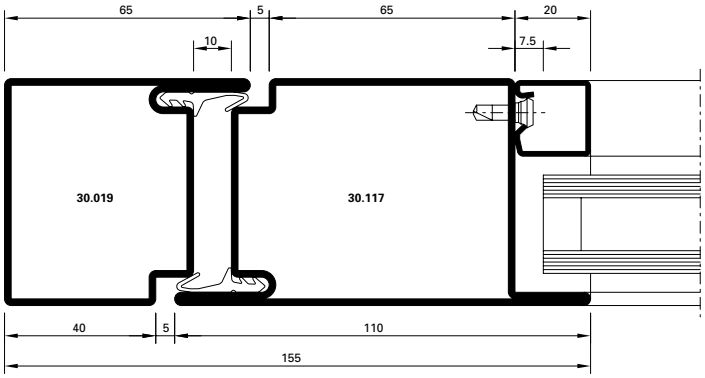

DXF **DWG** *D-250-C-006*

3.1

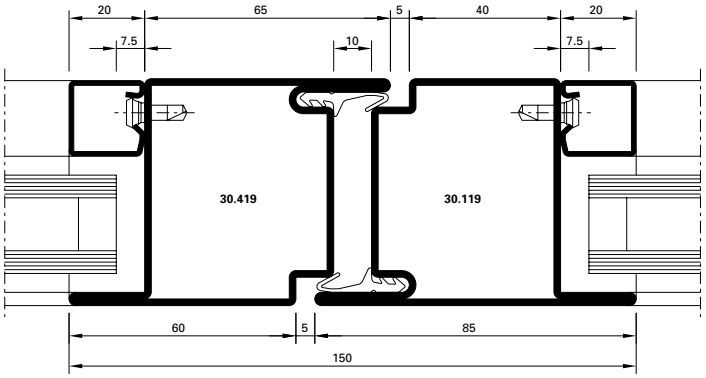

DXF **DWG** *D-250-C-007*

3.2

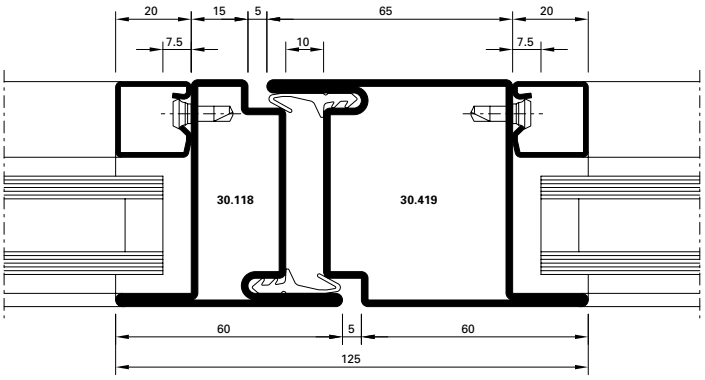

DXF **DWG** *D-250-C-008*

3.3

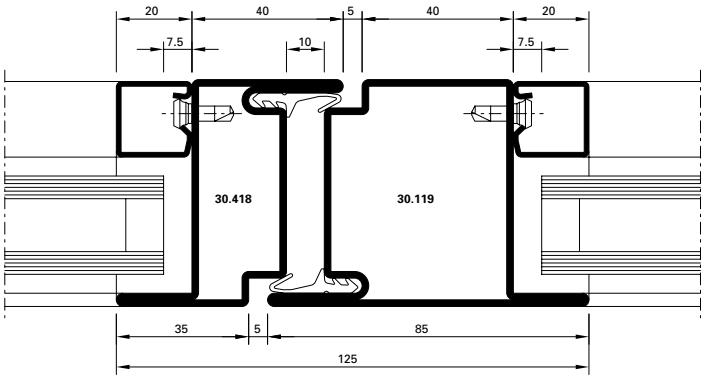

DXF **DWG** *D-250-C-009*

9.1

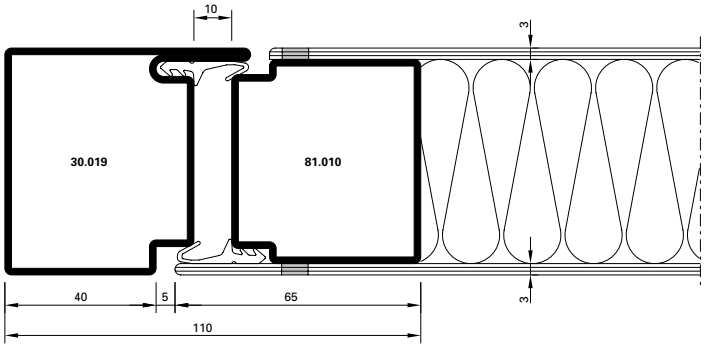

DXF **DWG** *D-250-C-014*

10.0

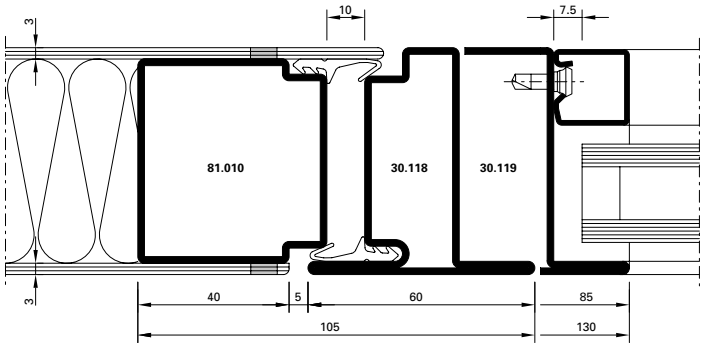

DXF **DWG** *D-250-C-015*

6.0

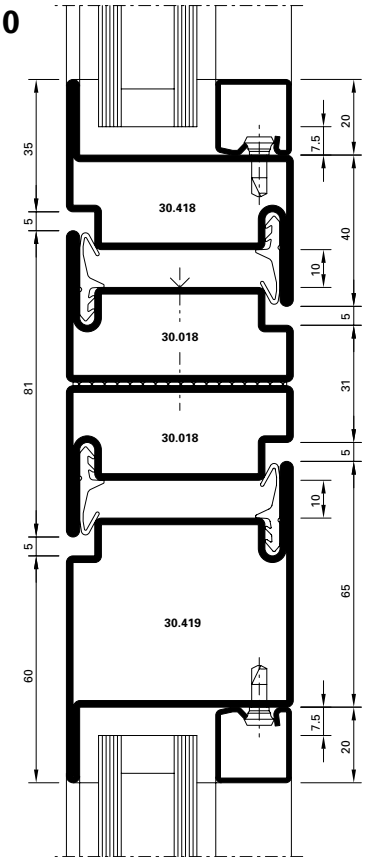

DWG DXF *D-250-C-016*

7.0

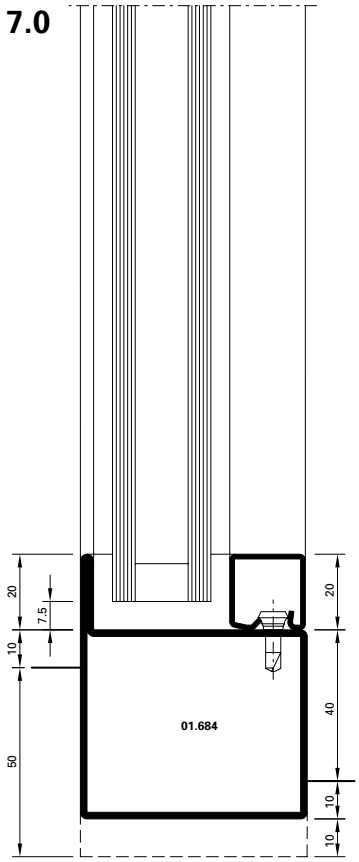

DWG DXF *D-250-C-017*

8.2

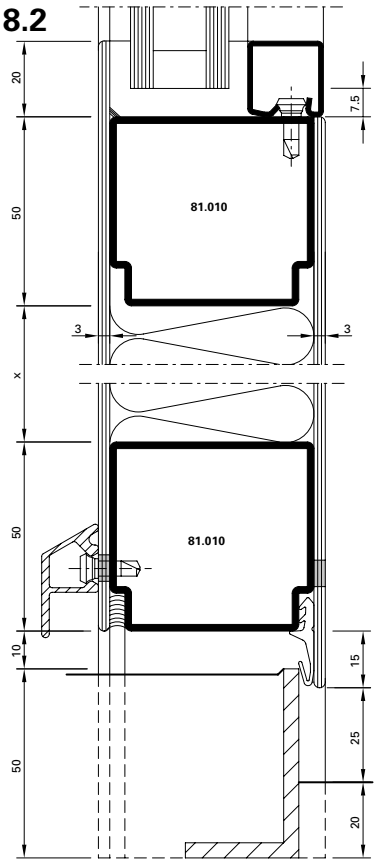

DWG DXF *D-250-C-021*

5.1

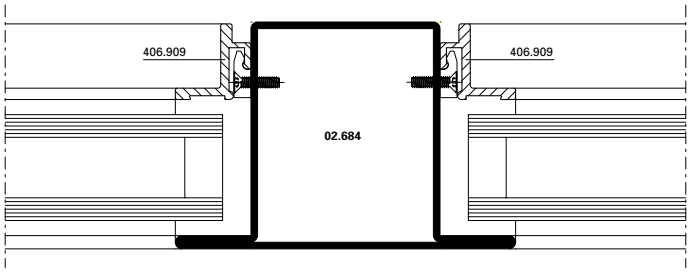

DXF **DWG** *D-250-C-022*

5.2

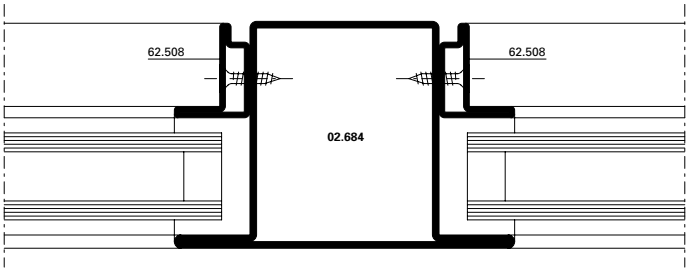

DXF **DWG** *D-250-C-023*

5.3

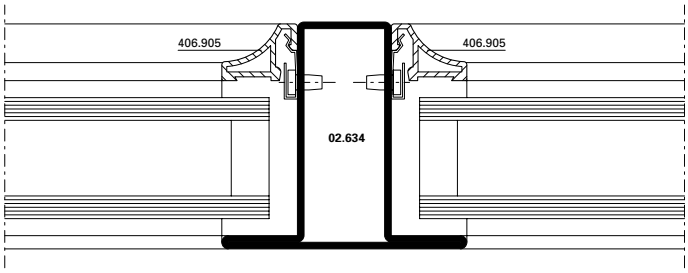

DXF **DWG** *D-250-C-024*

5.4

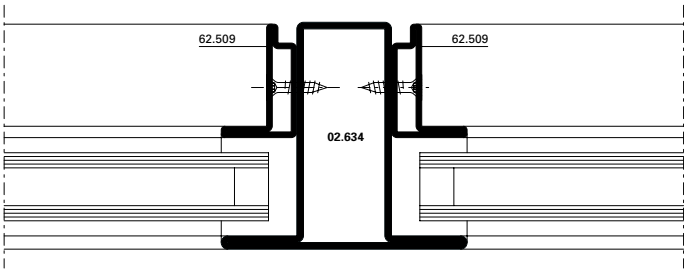

DXF **DWG** *D-250-C-025*

5.5

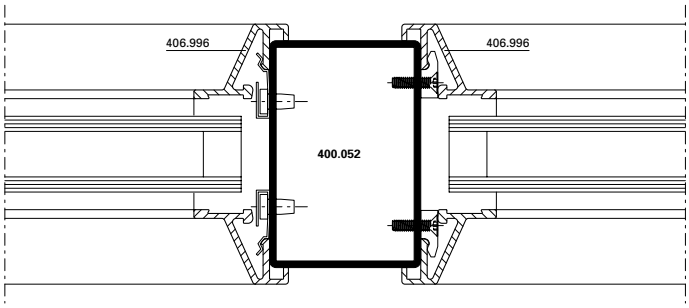

DXF **DWG** *D-250-C-026*

5.6

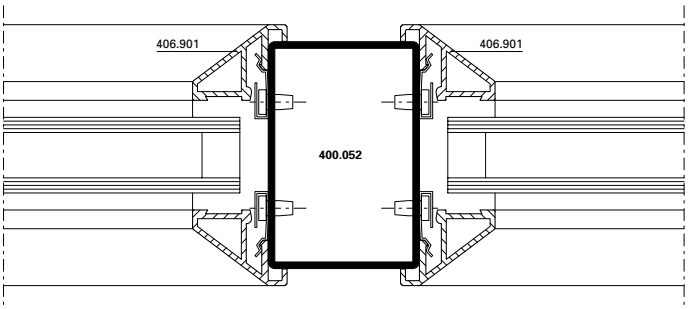

DXF **DWG** *D-250-C-027*

5.6

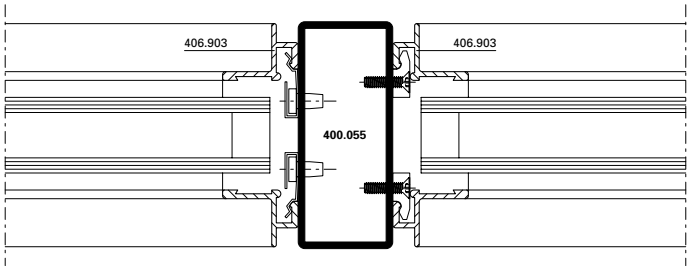

DXF **DWG** *D-250-C-028*

5.8

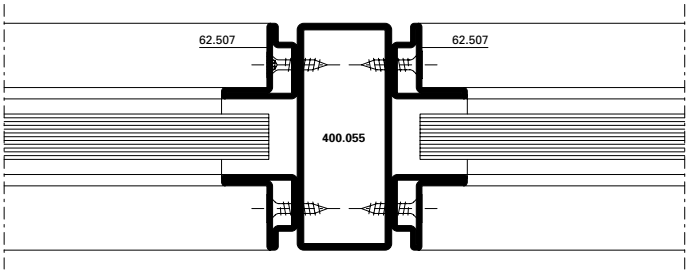

DXF **DWG** *D-250-C-029*

B-B

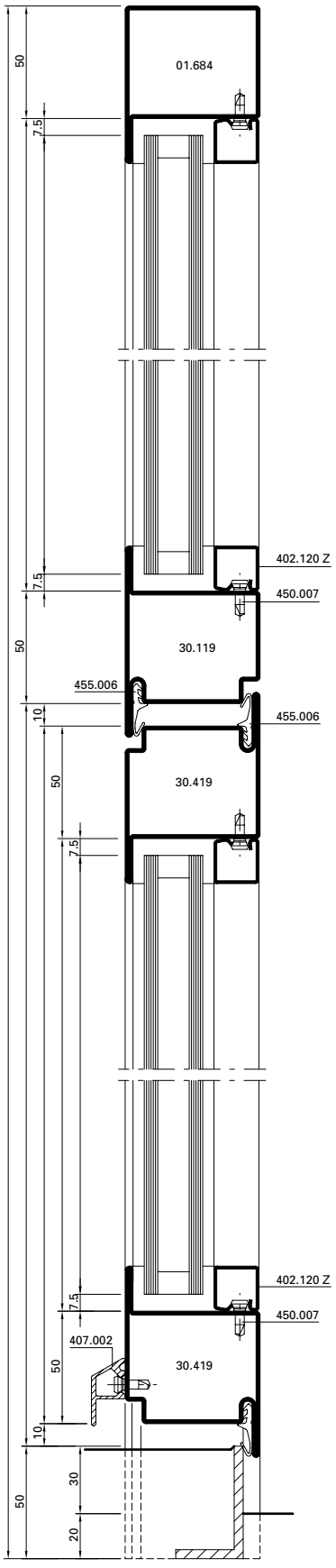
01.684
402.120 Z
450.007
30.119
455.006
455.006
30.419
402.120 Z
450.007
407.002
30.419

D-D

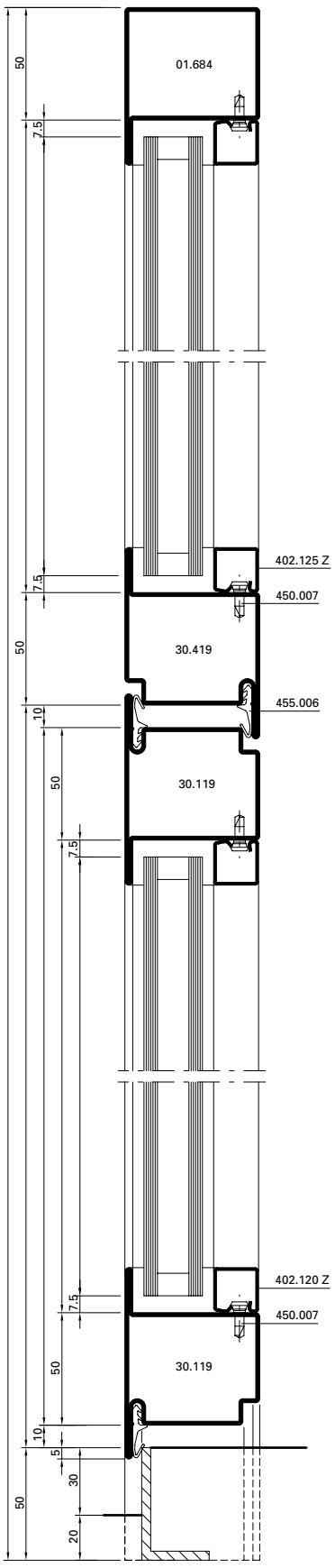
01.684
402.125 Z
450.007
30.419
455.006
30.119
402.120 Z
450.007
30.119

E-E

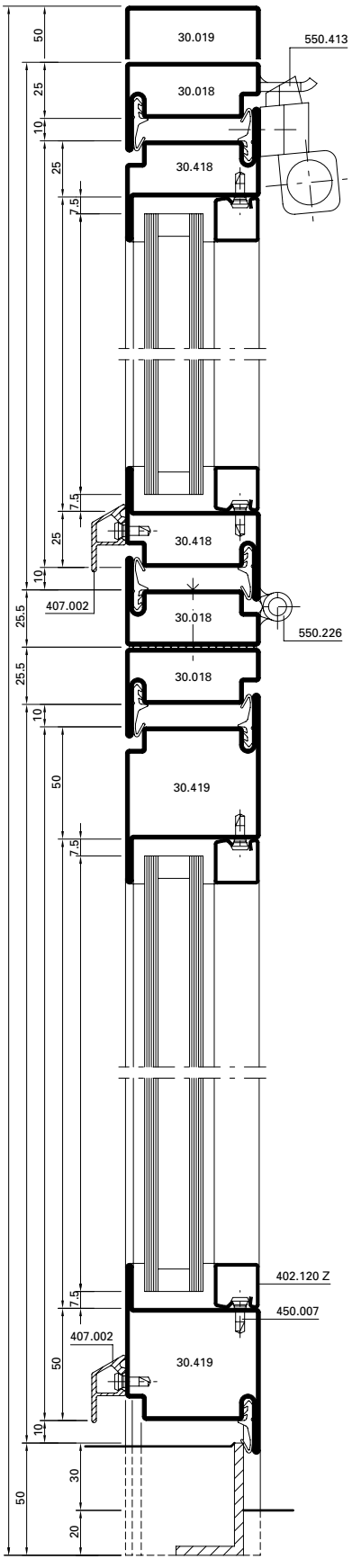
30.019
550.413
30.018
30.418
30.418
407.002
30.018
550.226
30.018
30.419
402.120 Z
450.007
407.002
30.419

A-A

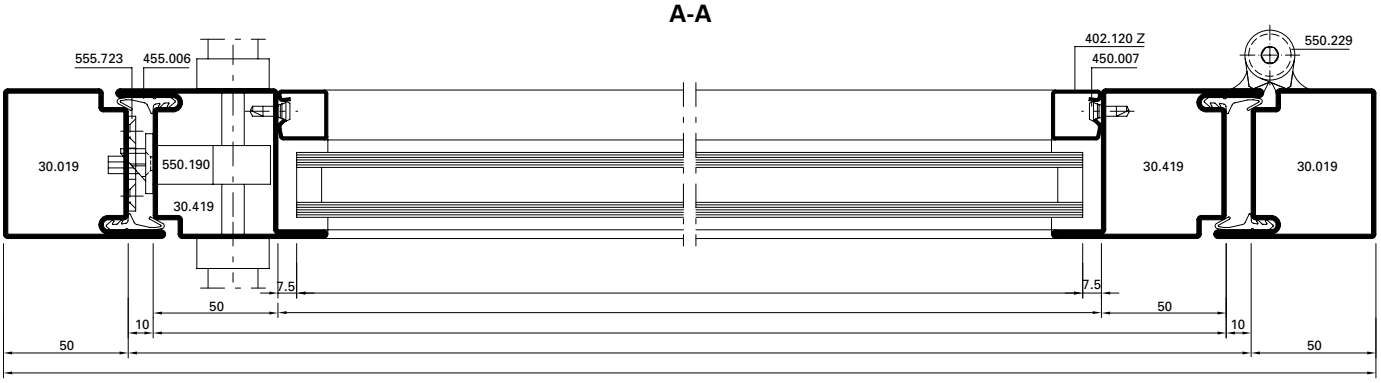

C-C

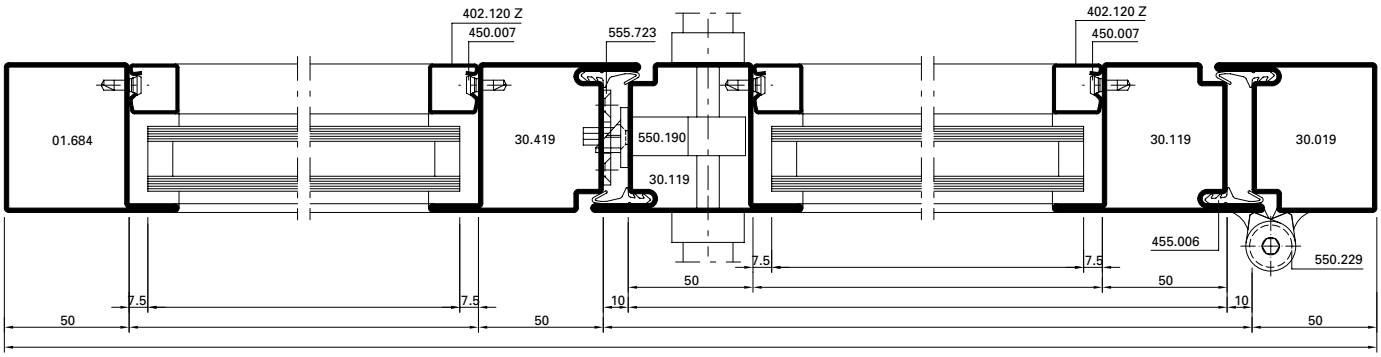

Alternative

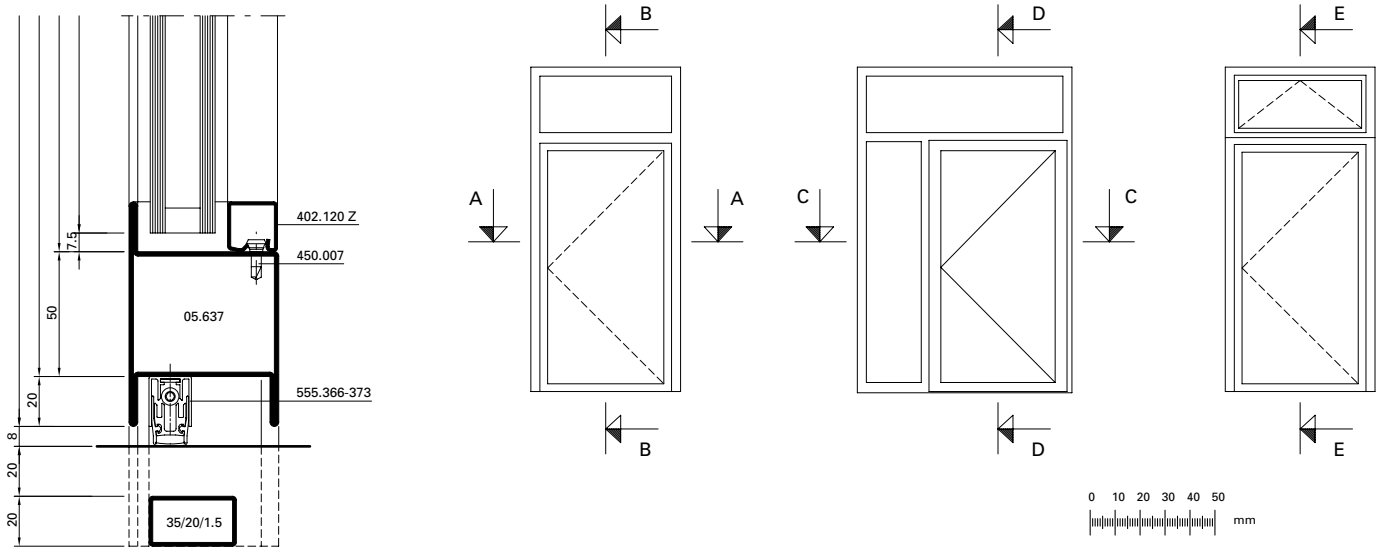

Anwendungsbeispiele (D-250-S-002)
Exemples d'application (D-250-S-002)
Examples of applications (D-250-S-002)

DXF DWG

Jansen-Economy 60 Türen
Jansen-Economy 60 portes
Jansen-Economy 60 doors

B-B

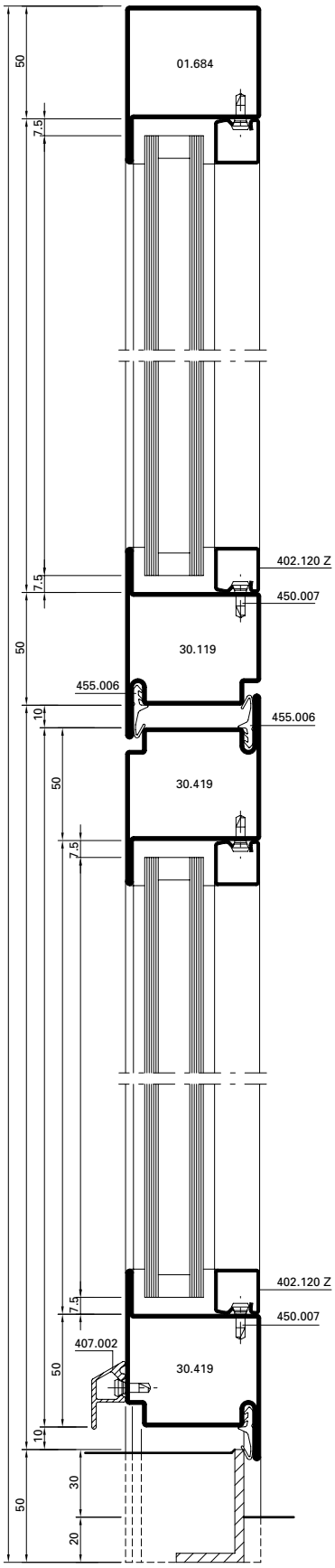

D-D

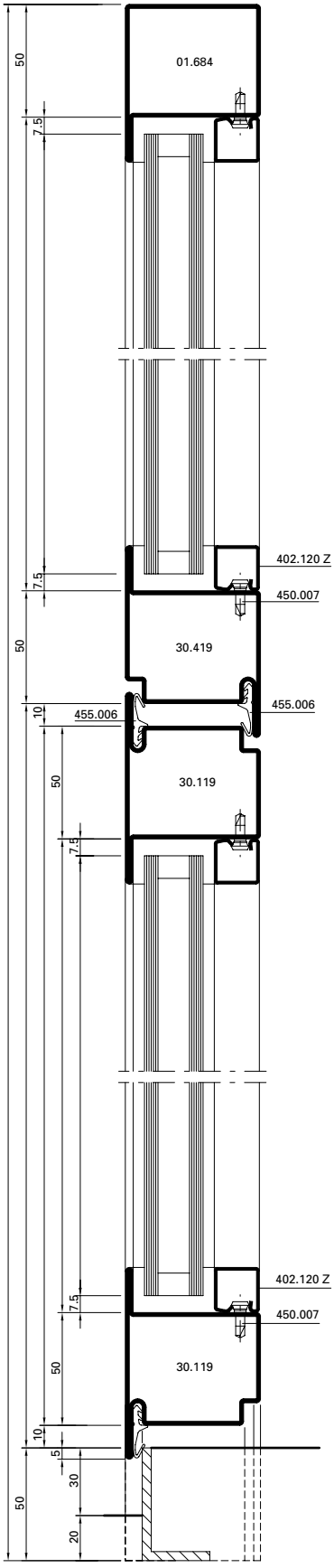

E-E

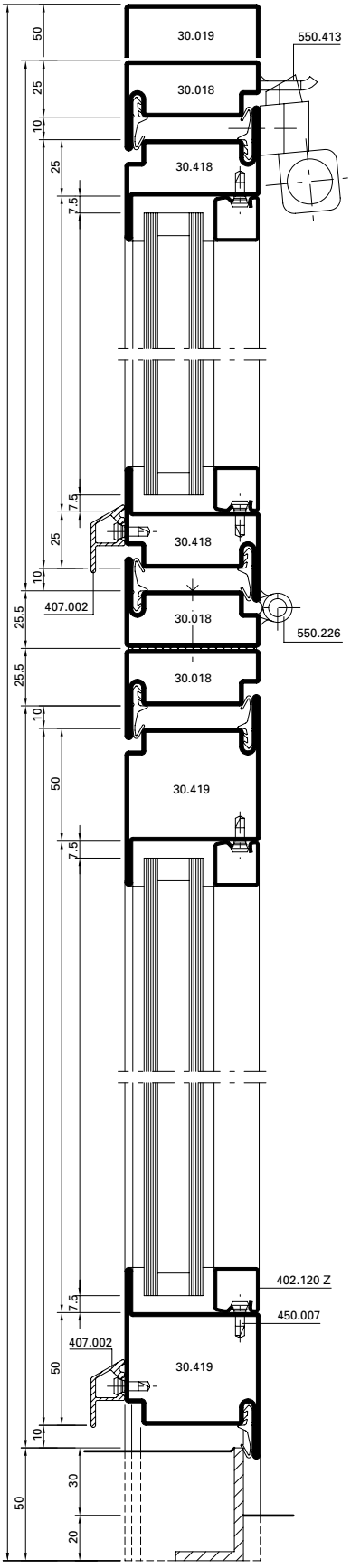

A-A

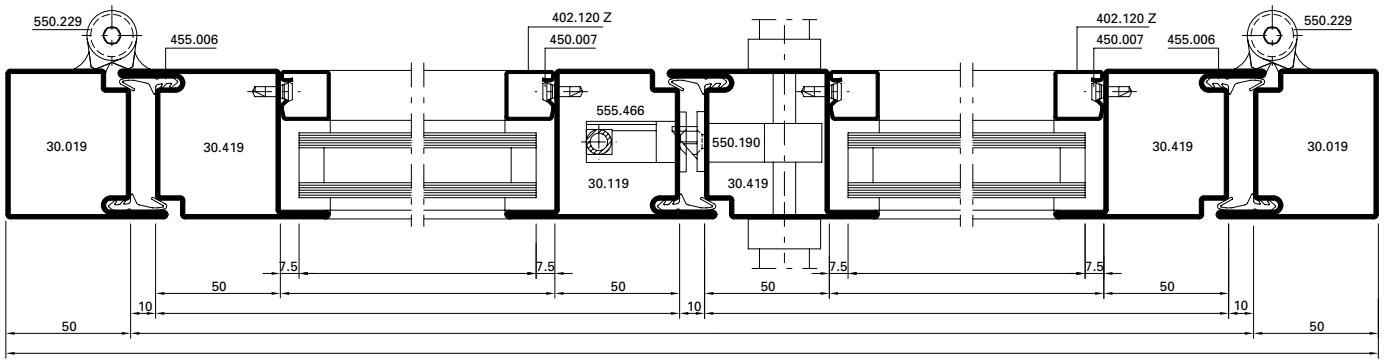

C-C

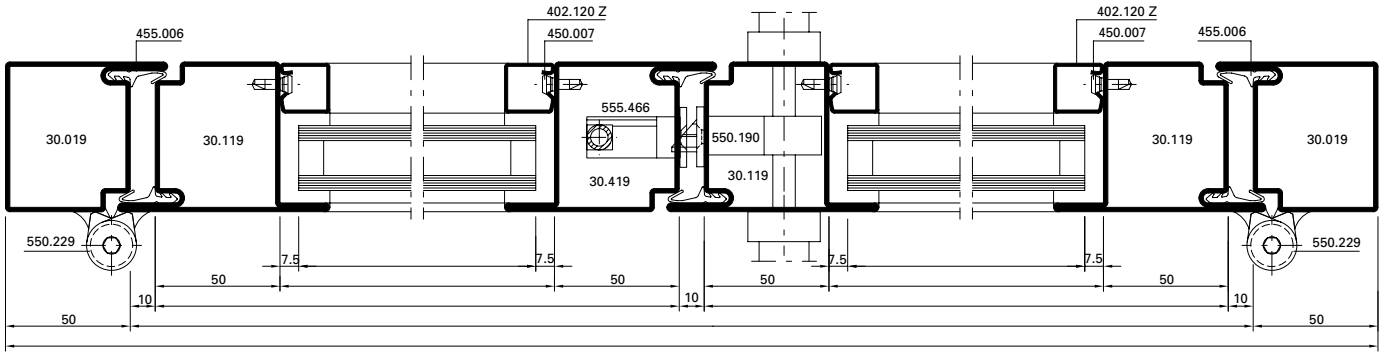

Alternative

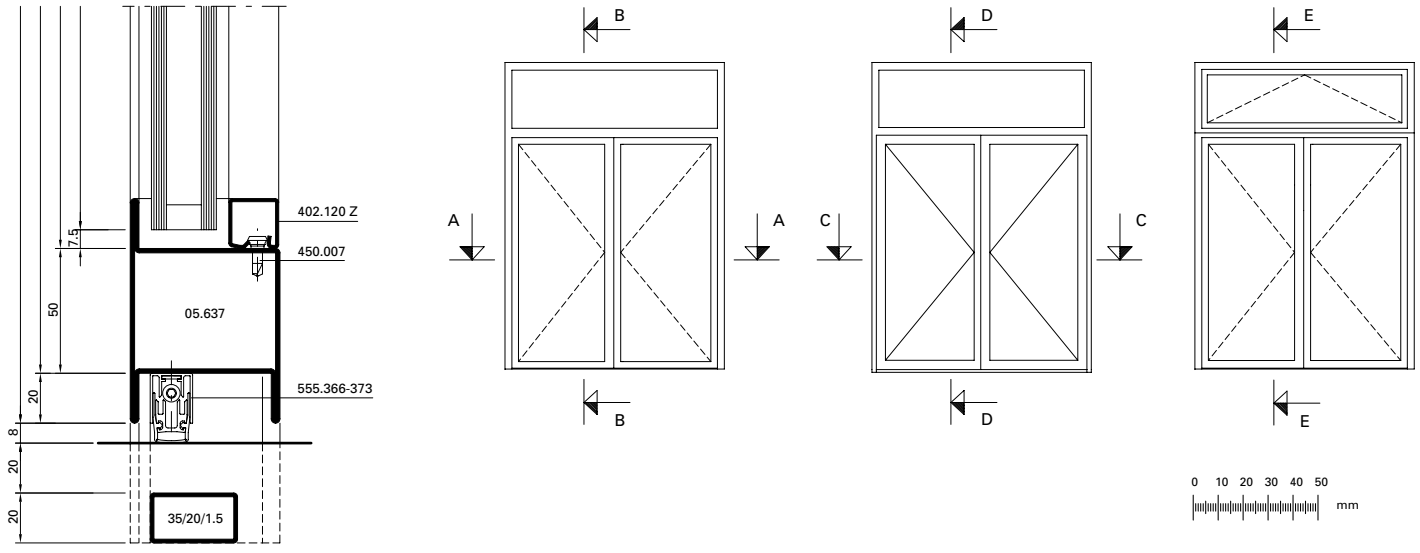

Fingerschutz-Türe

B - B

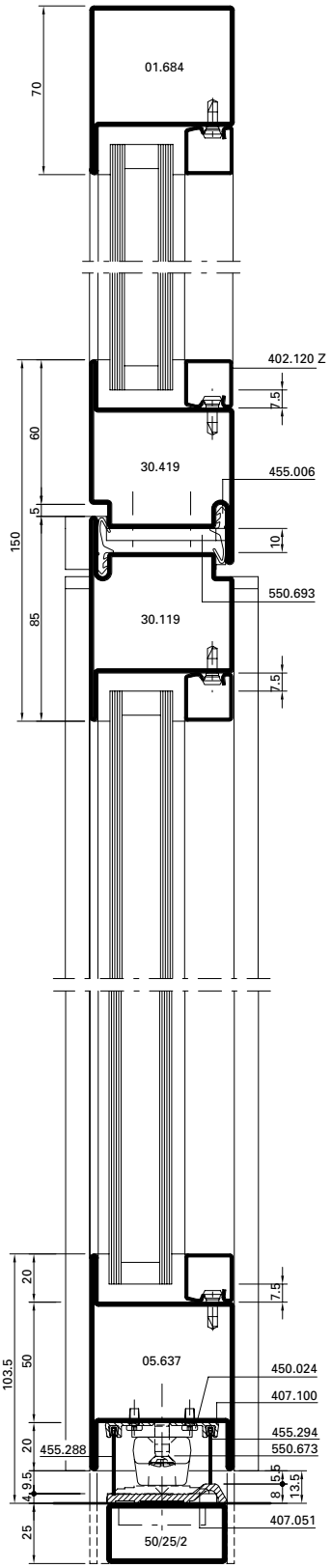

Porte anti-pince doigts

D - D

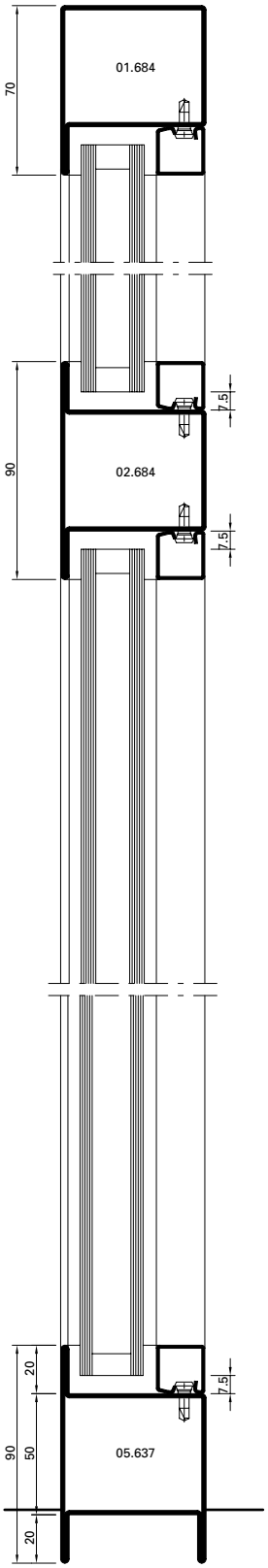

Anti-finger-trap door

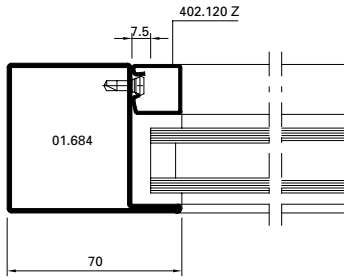

Fingerschutz-Türe **Porte anti-pince doigts** **Anti-finger-trap door**

C - C

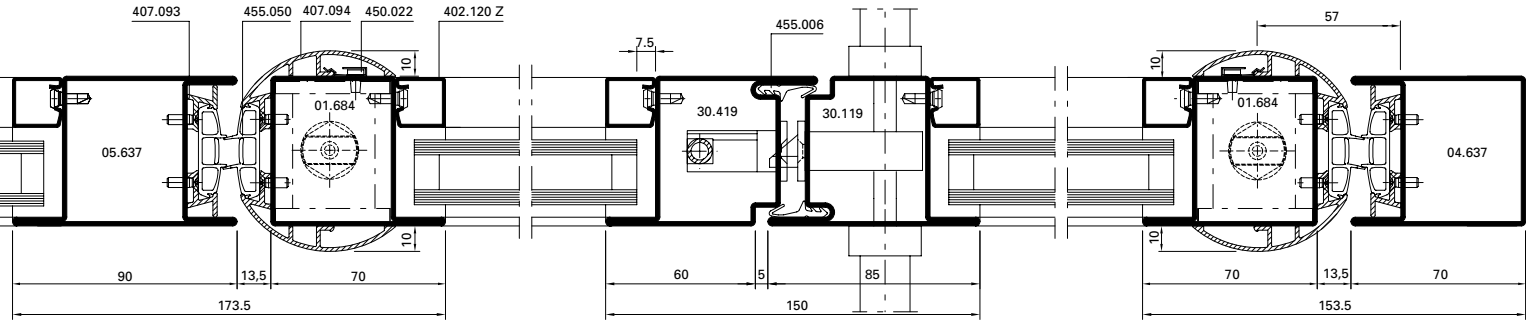

A - A

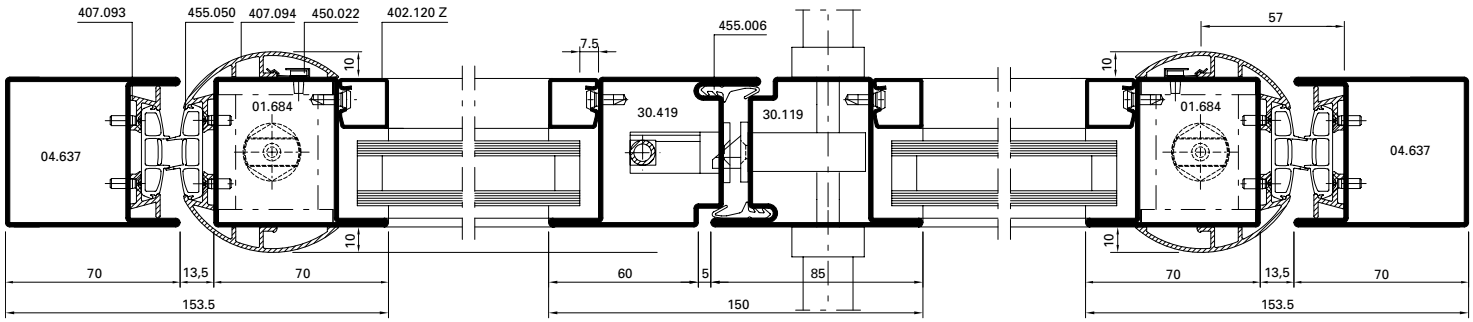

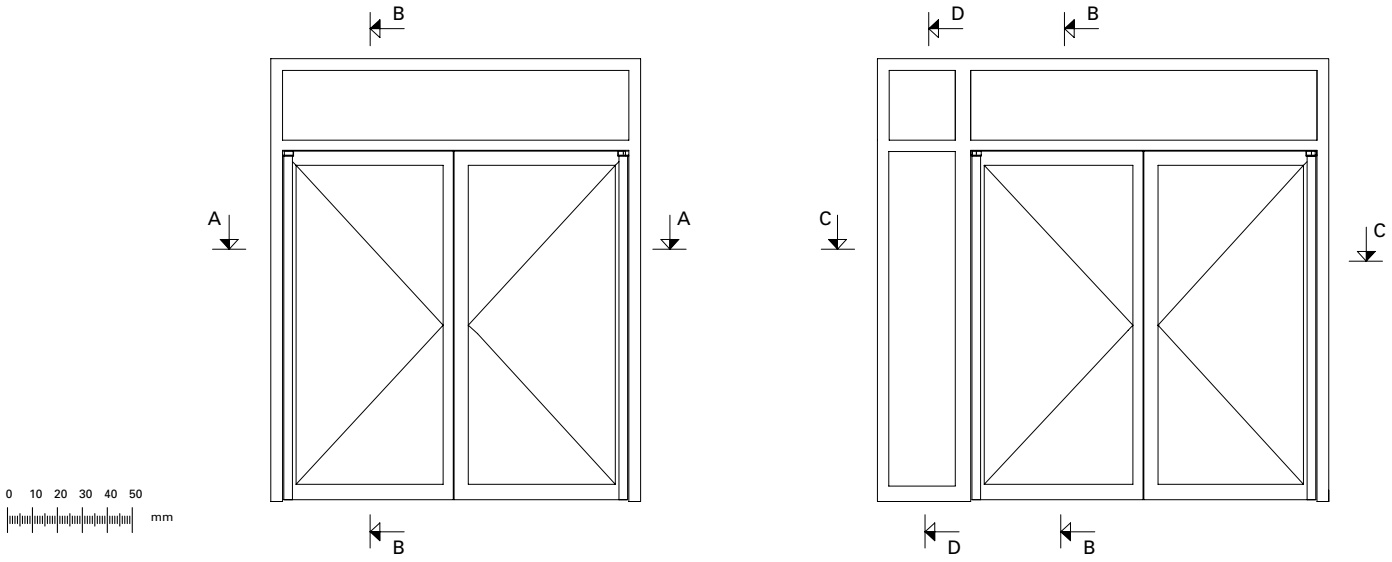

Verlangen Sie bei Bedarf die Dokumentation «Jansen-Economy 60 Fingerschutztüre»

En cas de besoin, faites la demande de la documentation «Porte anti-pince-doigts Jansen-Economy 60»

If required, request the documentation for «Jansen-Economy 60 anti-finger-trap doors»

D-D

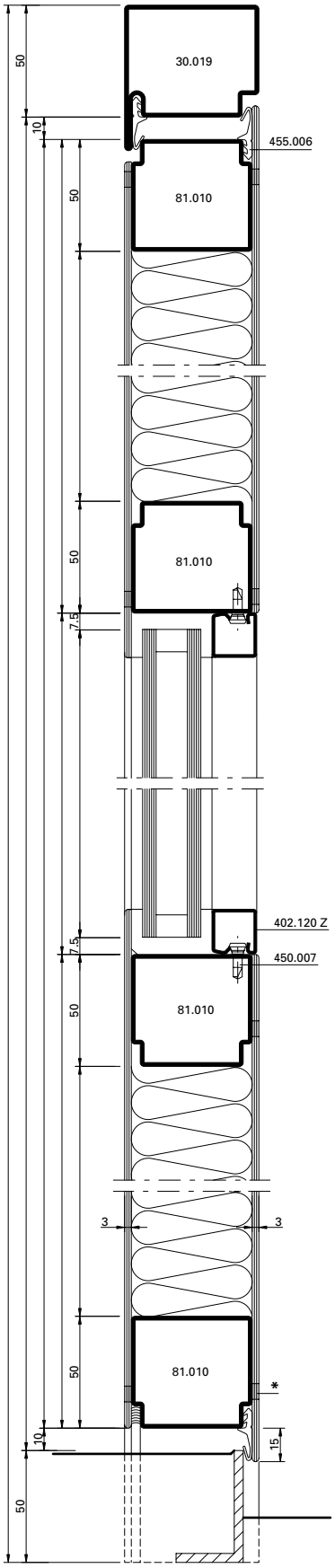

B-B

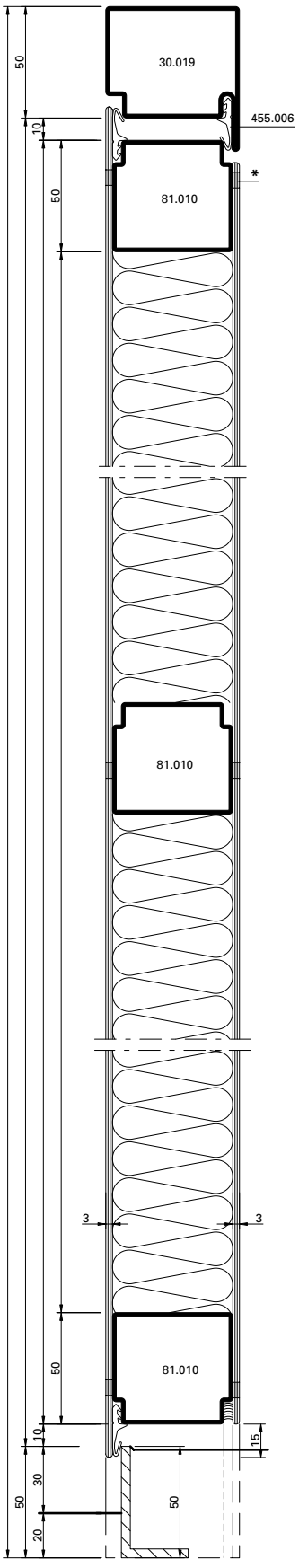

*** Hinweis Oberflächenbehandlung:**
Wegen der Lochschweissungen empfehlen wir eine Nasslackierung mit vorgängigem Spachteln.

*** Indications sur le traitement de surface:**
En raison des soudages en trou, nous recommandons un laquage avec vernis liquide précédé d'un rebouchage.

*** Surface treatment note:**
We recommend wet lacquering preceded by priming, due to the plug welds.

Aufgrund möglicher Deformationen von verblechten Türen in exponierten Lagen mit Sonneneinstrahlung sollte diese Anwendung nicht eingesetzt werden, ansonsten ist eine Beschattung vorzusehen.

Au vu de déformations possibles, ne pas exposer les portes tôles au rayonnement direct du soleil (effet bimétal). Si possible prévoir une protection solaire.

Due to potential deformations of sheet metal clad doors in exposed locations with sunlight this application should not be used otherwise a shading must be provided.

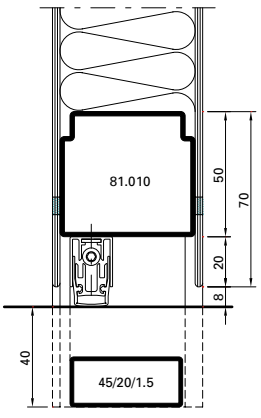

A-A

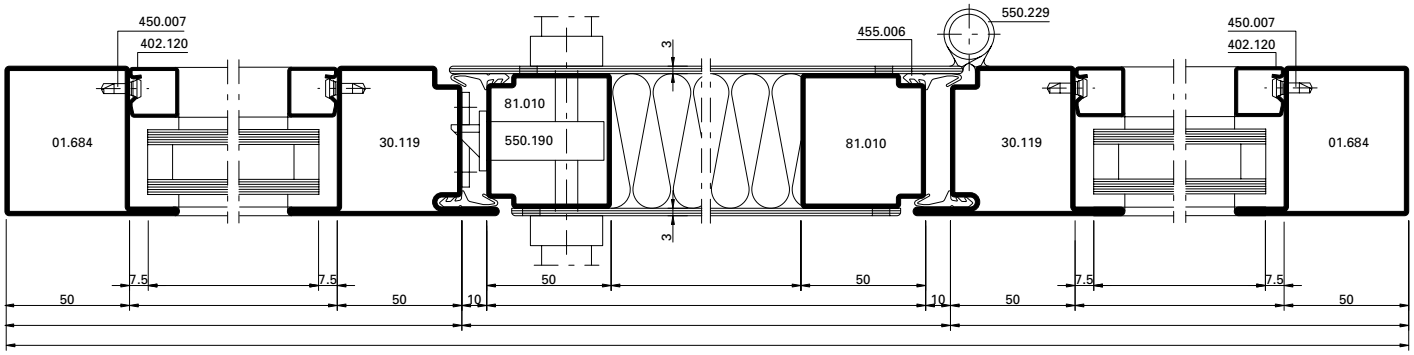
450.007
402.120
550.229
455.006
450.007
402.120
01.684
30.119
81.010
550.190
81.010
30.119
01.684
3
3
7.5
7.5
7.5
7.5
50
50
50
50
10
10
50
50

C-C

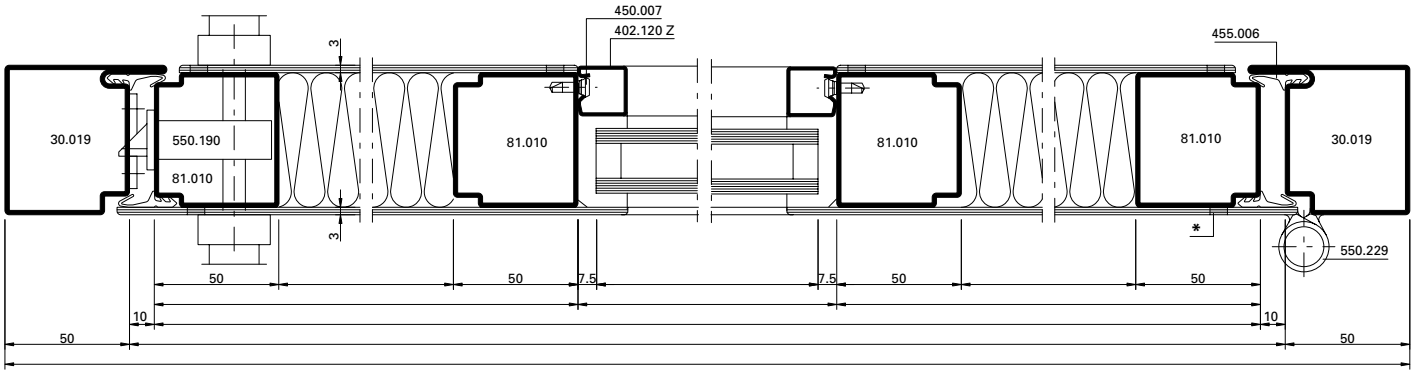
450.007
402.120 Z
455.006
30.019
550.190
81.010
81.010
81.010
81.010
30.019
3
3
*
550.229
50
50
7.5
7.5
50
50
10
10
50
50

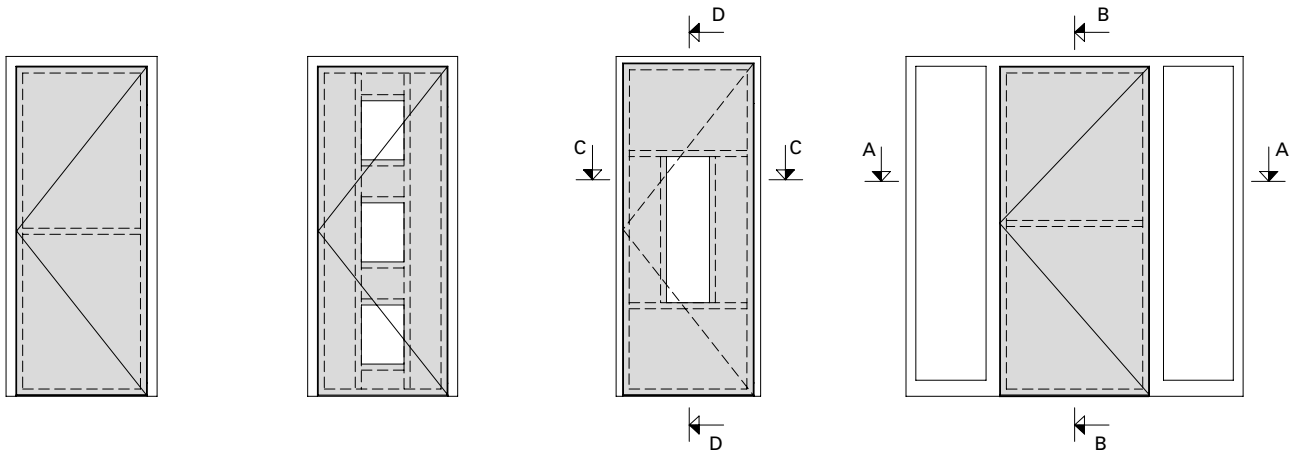
D
C
C
A
A
B
D
B


0 10 20 30 40 50
mm

Türe durchschusshemmend FB 4 S/NS **Porte résistance aux balles FB 4 S/NS** **Door bullet proofing FB 4 S/NS**

B-B

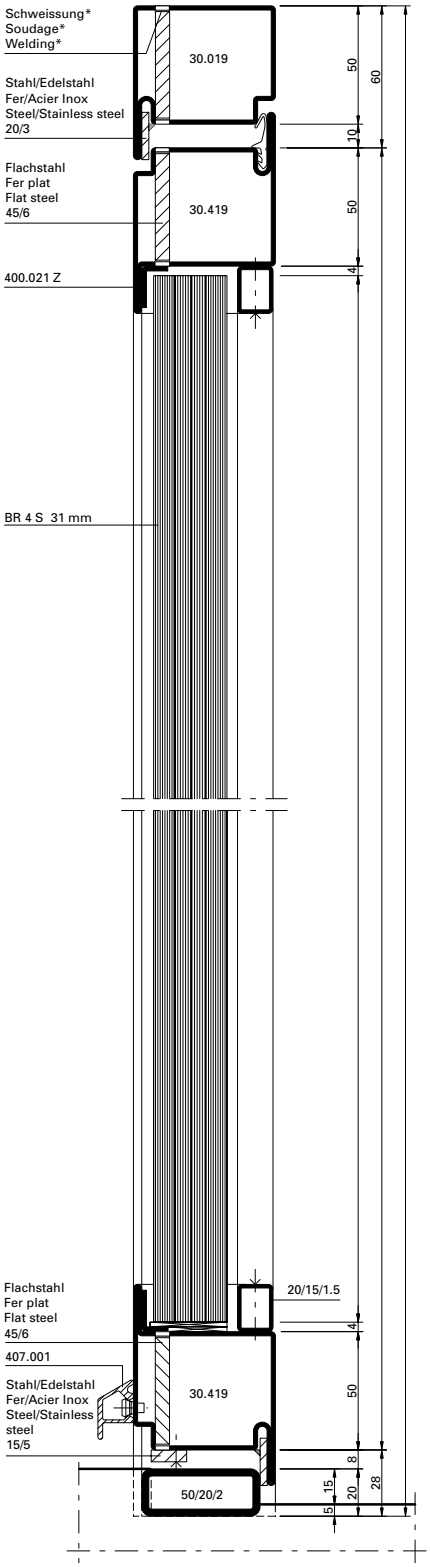

D-D

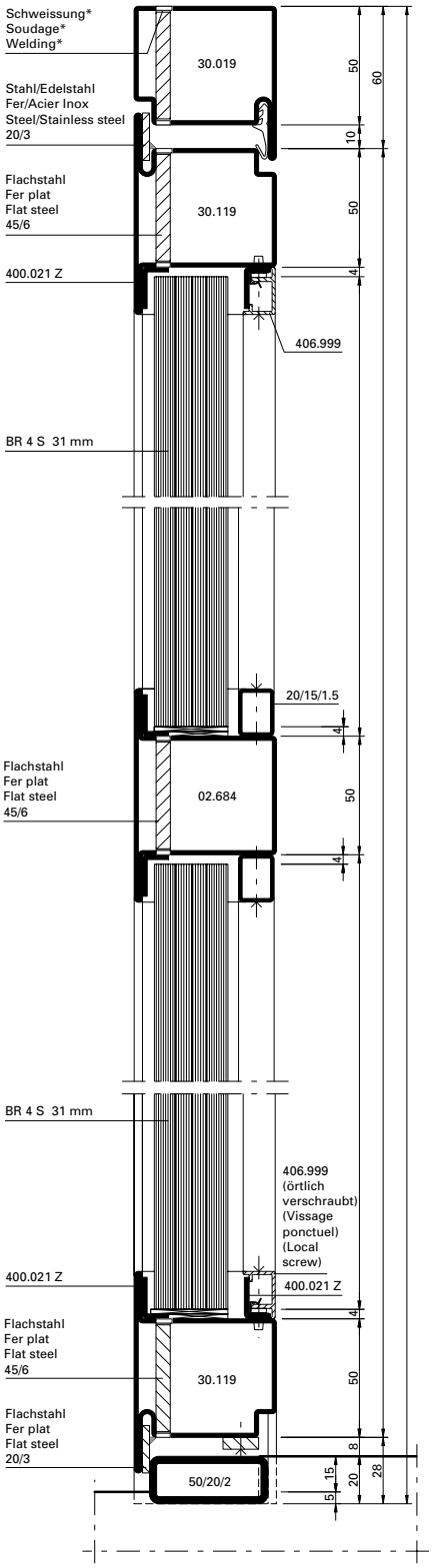

Detail E
Türe nach innen öffnend
Porte ouvrant vers l'intérieur
Door inward opening

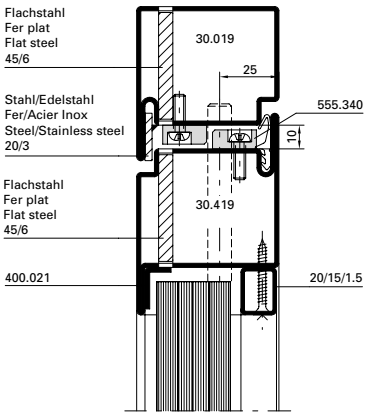

Detail E
Türe nach aussen öffnend
Porte ouvrant vers l'extérieur
Door outward opening

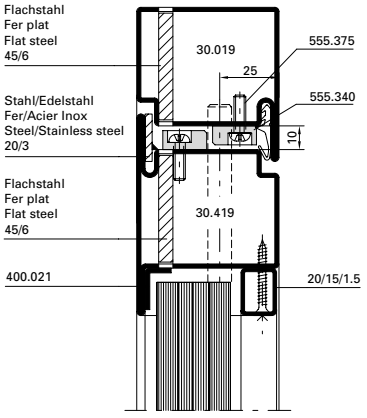

A-A

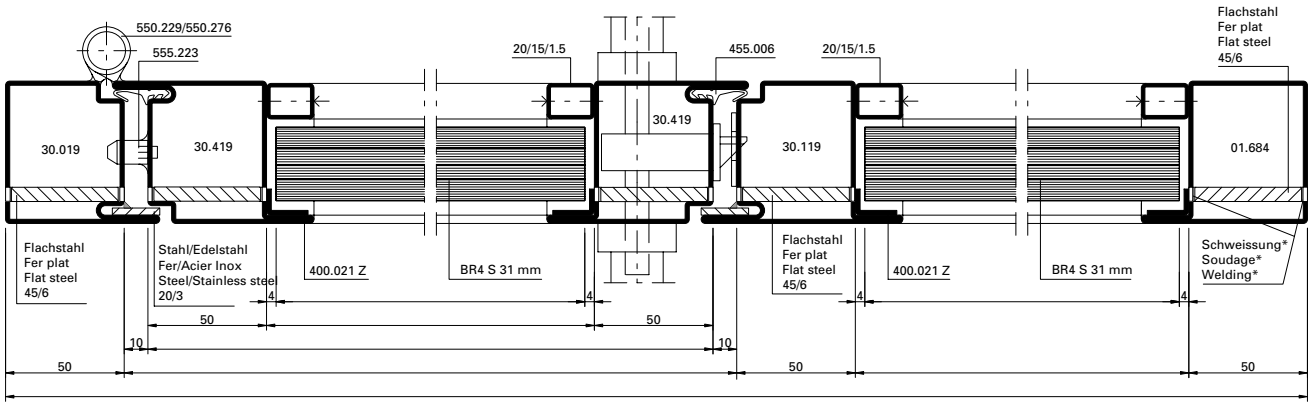

C-C

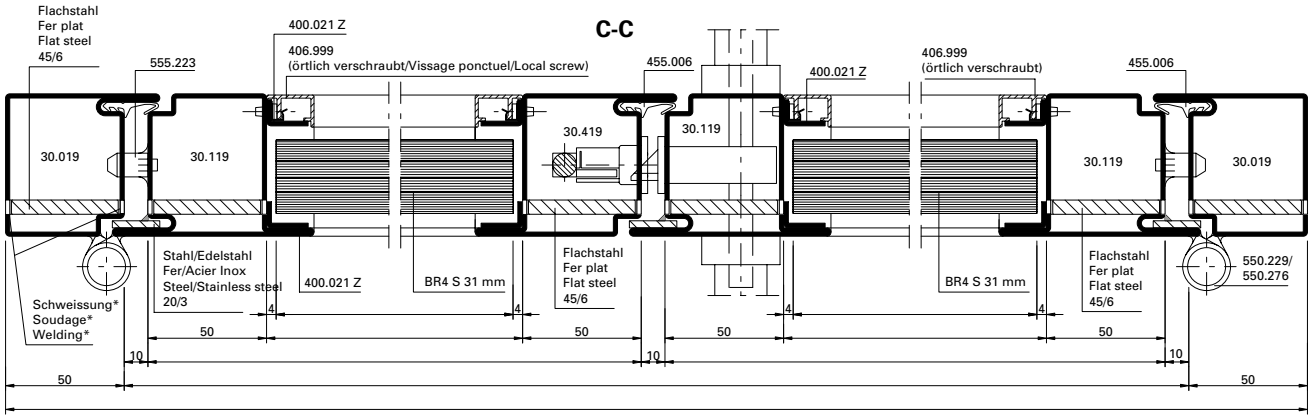

Variante

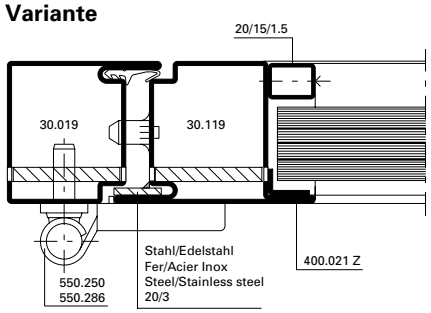

Variante

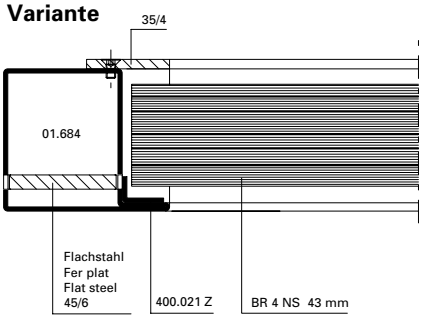

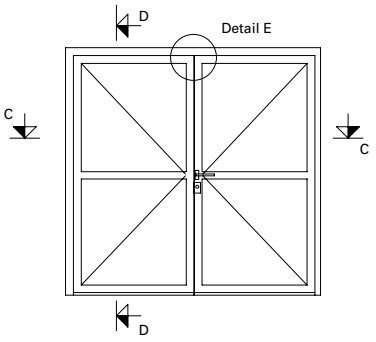

Variante

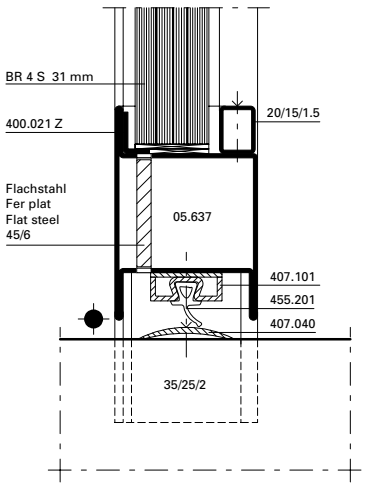

Variante

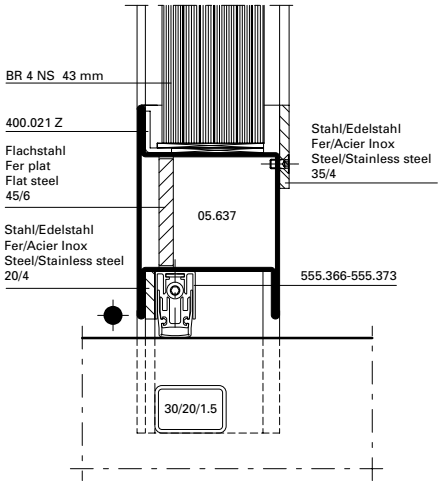

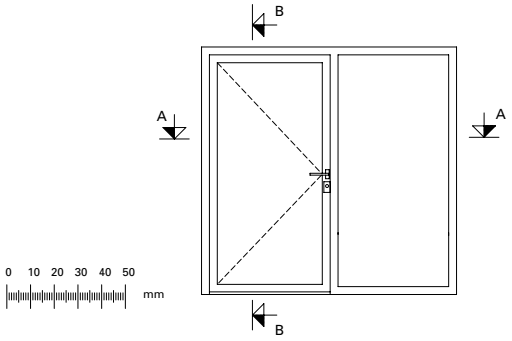

* Abstand Schweisspunkte ca. 300 mm
* Intervalle entre points de soudage env. 300 mm
* Distance of welding points approx. 300 mm

Hinweis: Hier keine Durchschusshemmung
Remarque: Ici pas de protection à l'effraction
Note: Here no slug stoppage

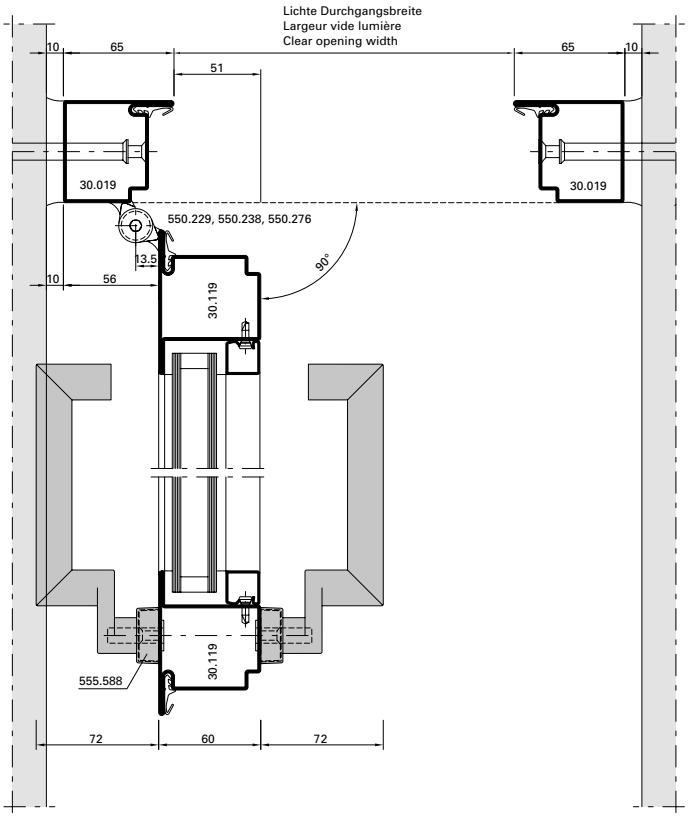

DXF **DWG** *D-250-E-016*

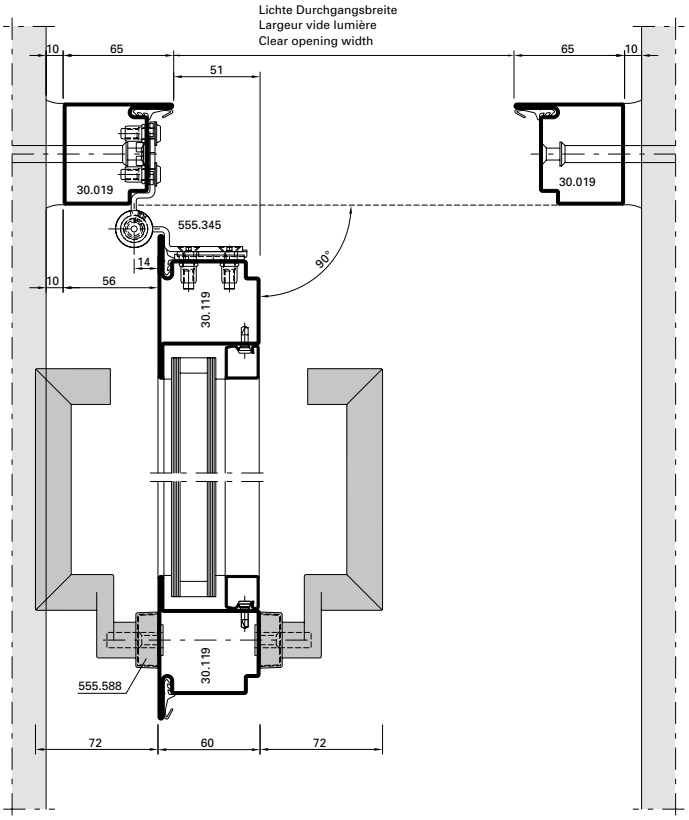

DXF **DWG** *D-250-E-018*

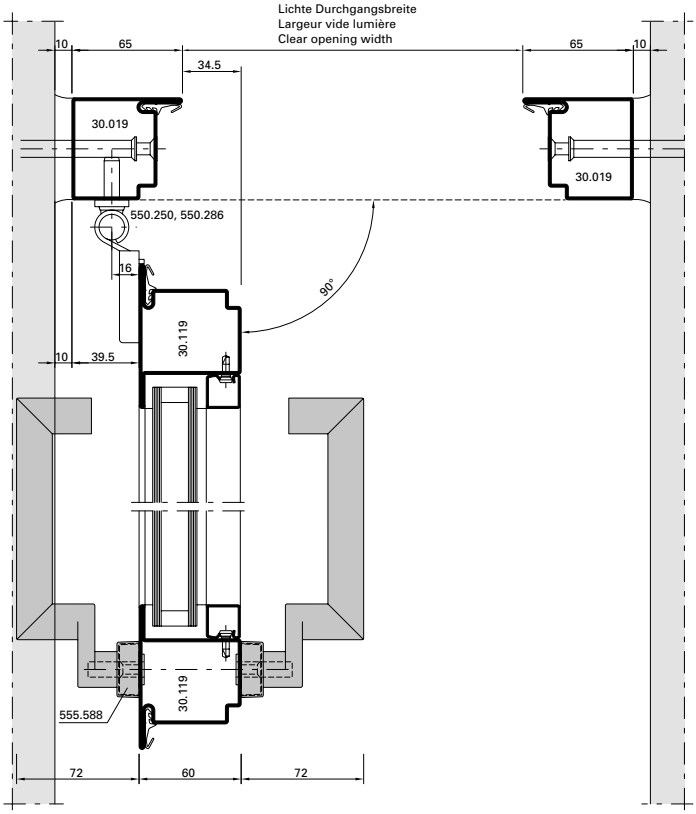

DXF **DWG** *D-250-E-020*

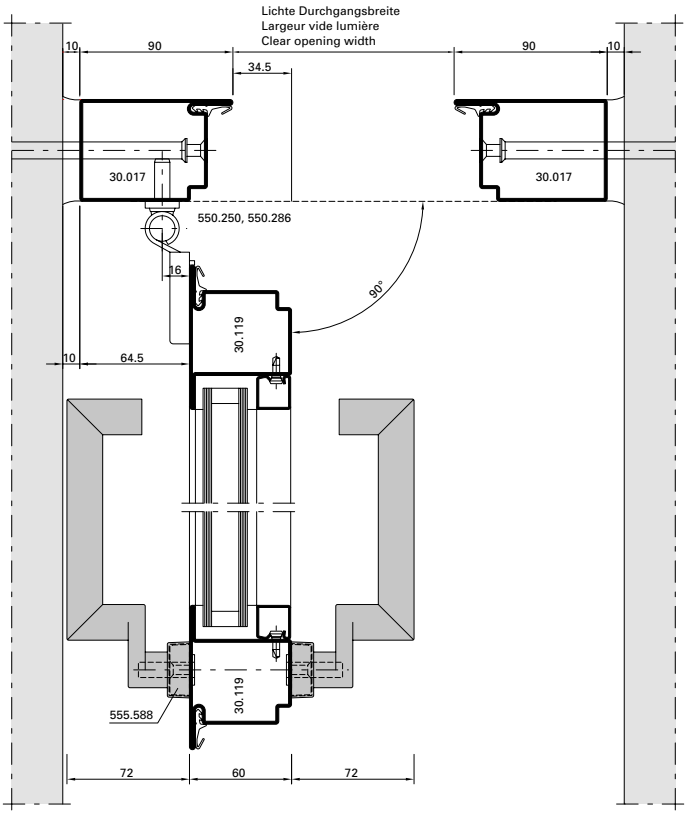

DXF **DWG** *D-250-E-021*

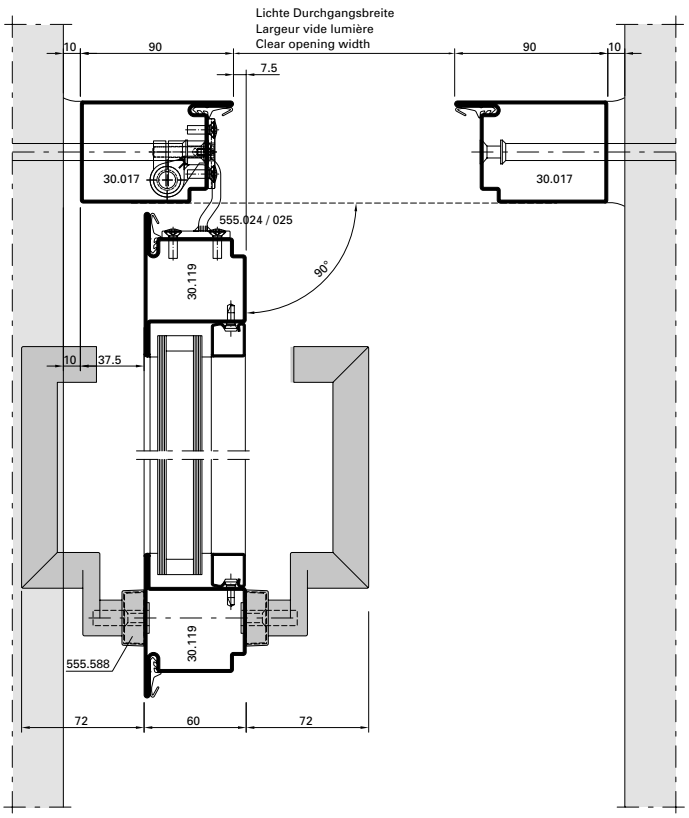

DXF **DWG** *D-250-E-025*

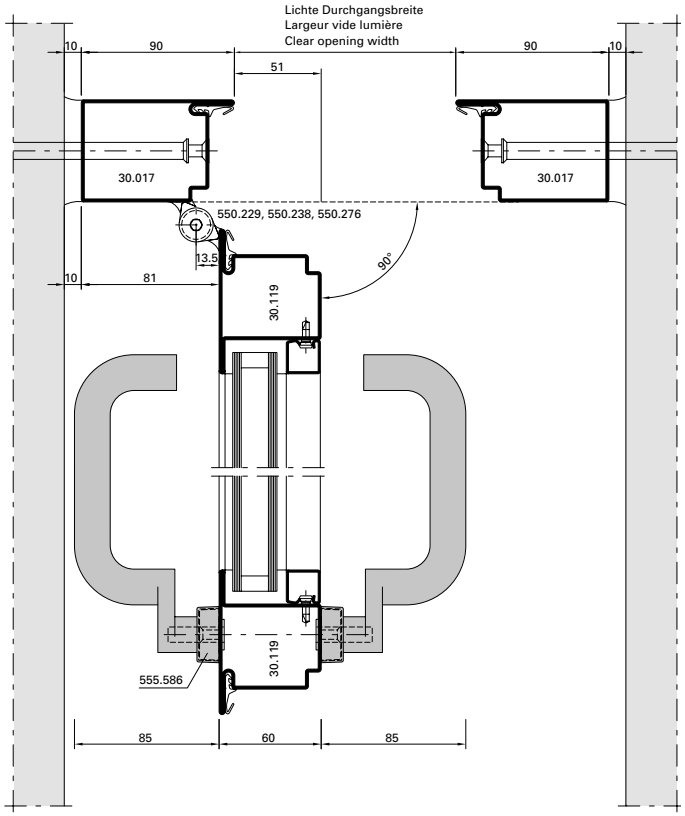

DXF **DWG** *D-250-E-017*

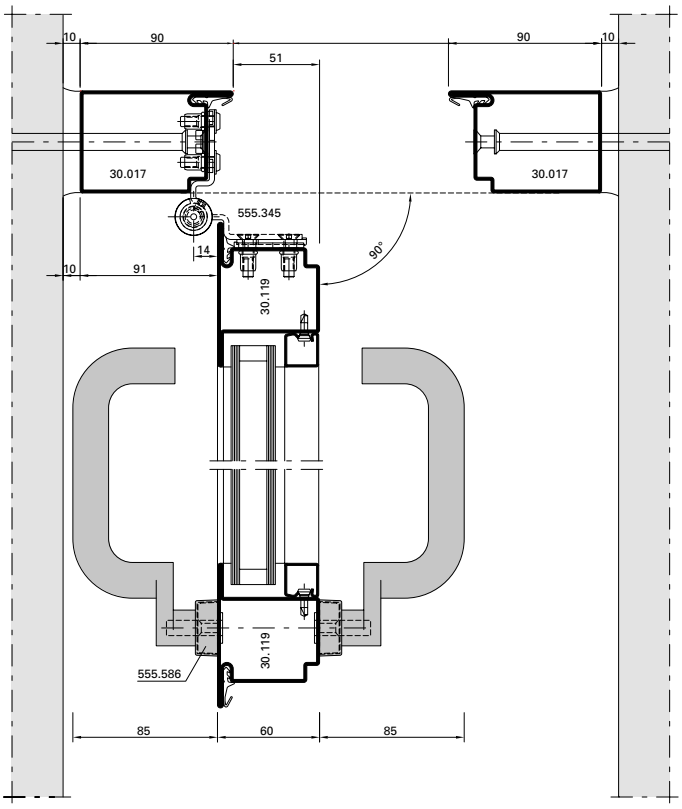

DXF **DWG** *D-250-E-019*

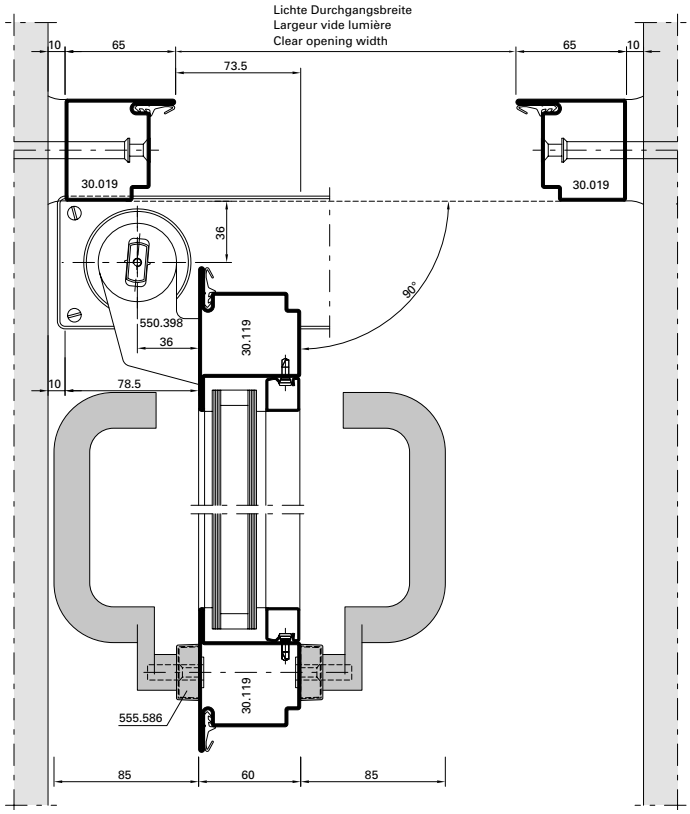

DXF **DWG** *D-250-E-022*

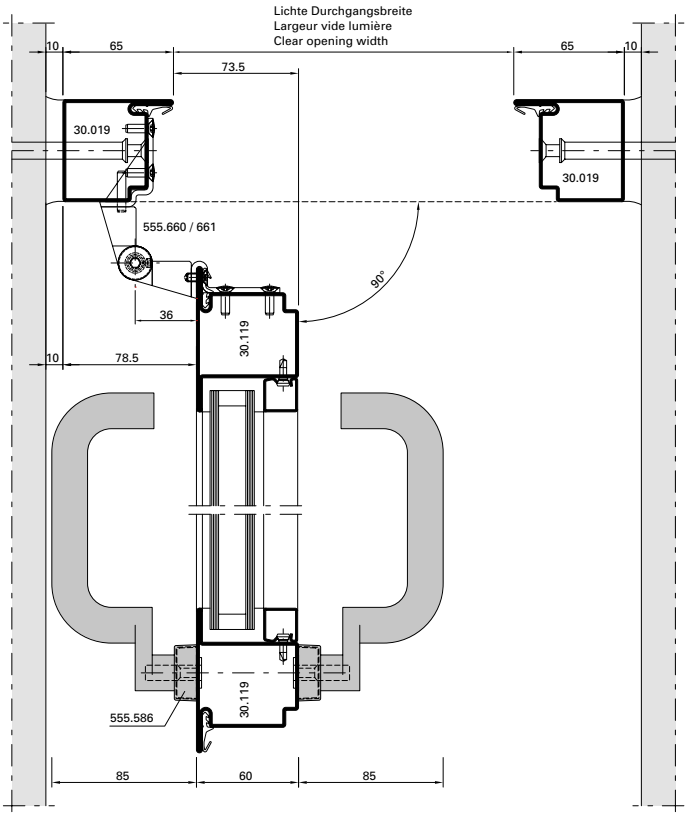

DXF **DWG** *D-250-E-023*

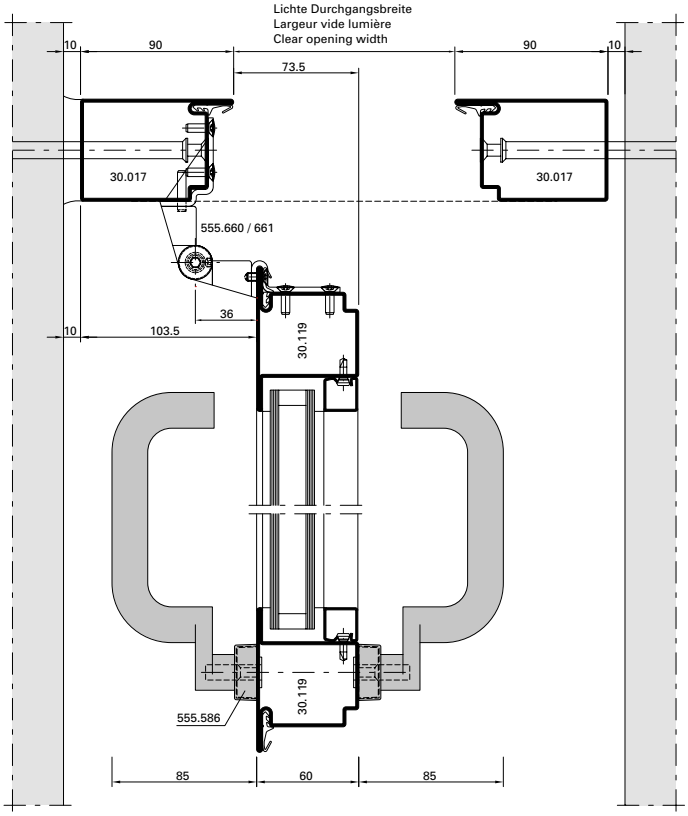

DXF **DWG** *D-250-E-024*

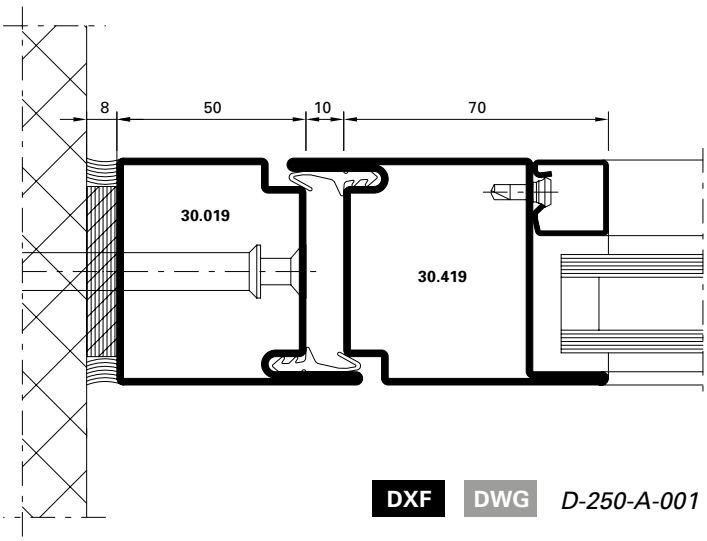

DXF **DWG** *D-250-A-001*

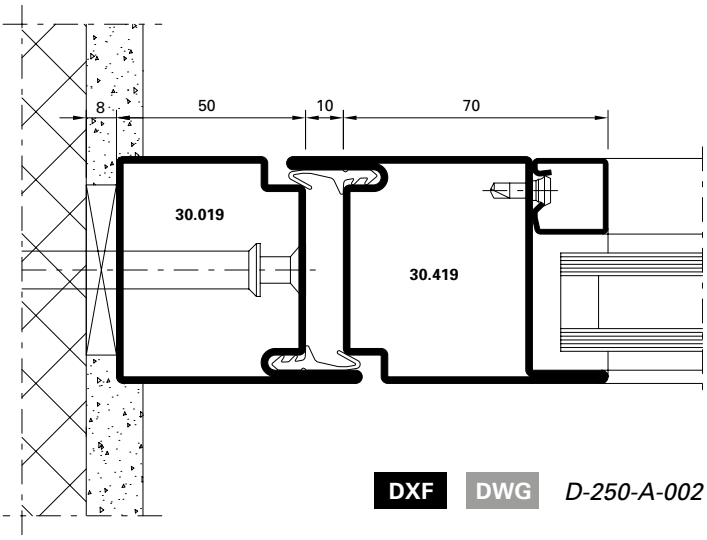

DXF **DWG** *D-250-A-002*

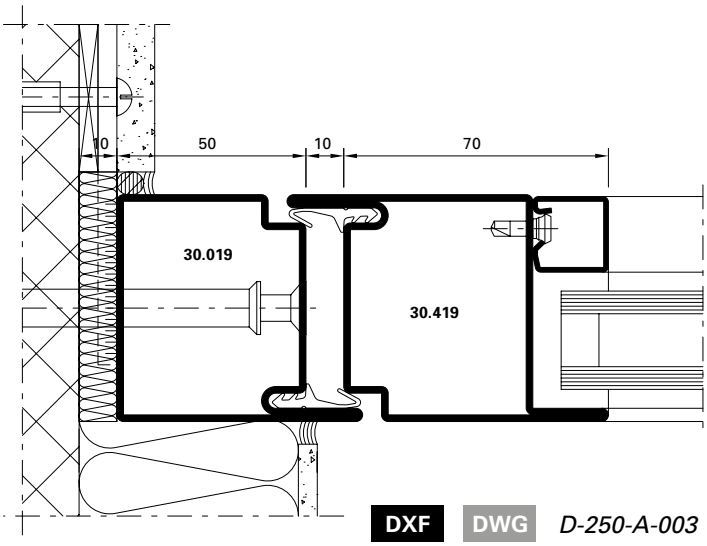

DXF **DWG** *D-250-A-003*

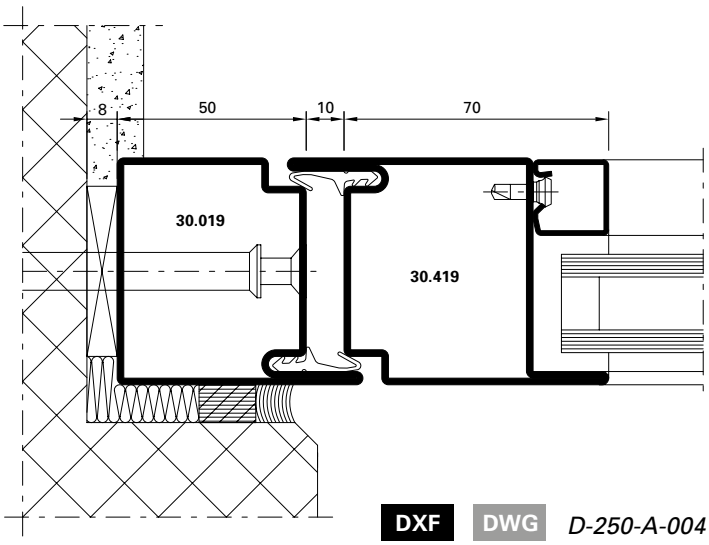

DXF **DWG** *D-250-A-004*

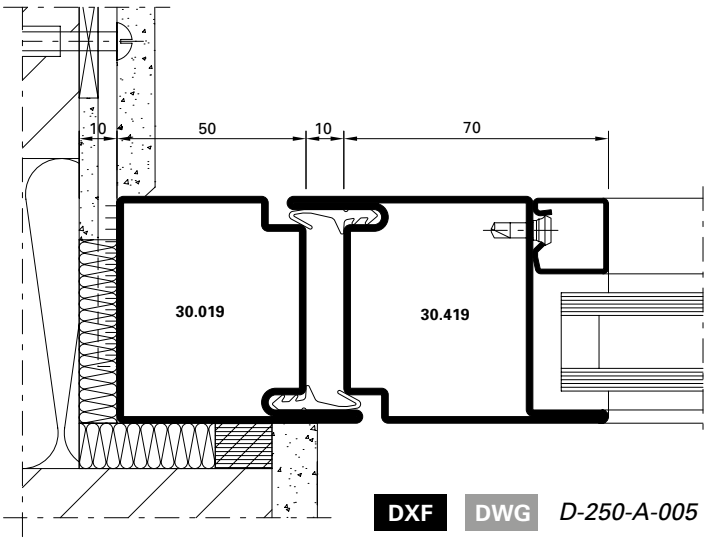

DXF **DWG** *D-250-A-005*

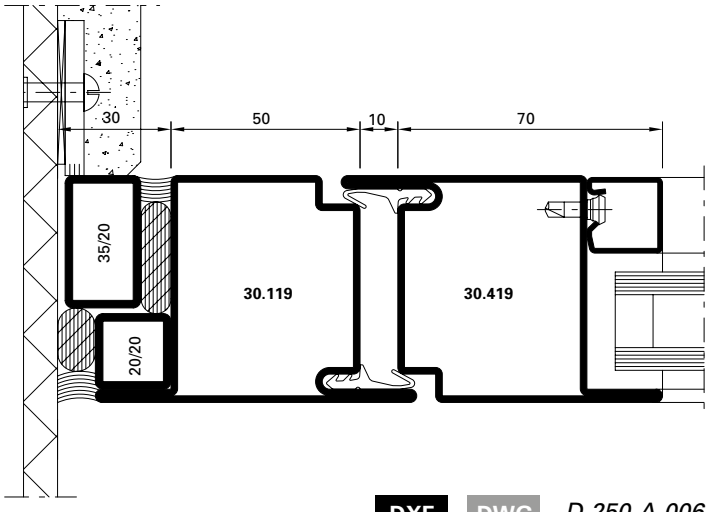

DXF **DWG** *D-250-A-006*

DXF DWG

D-250-A-007

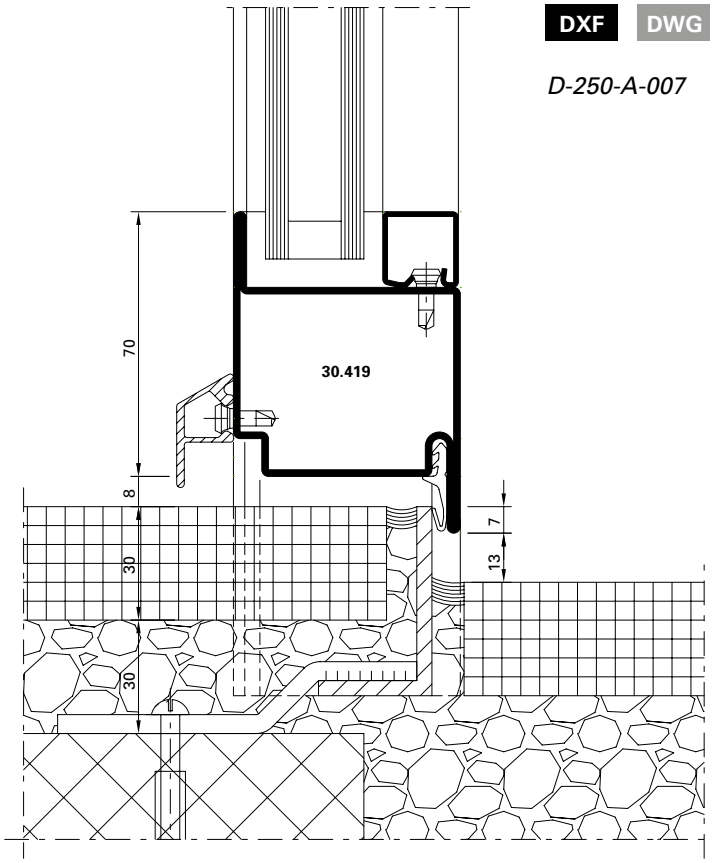

DXF DWG

D-250-A-008

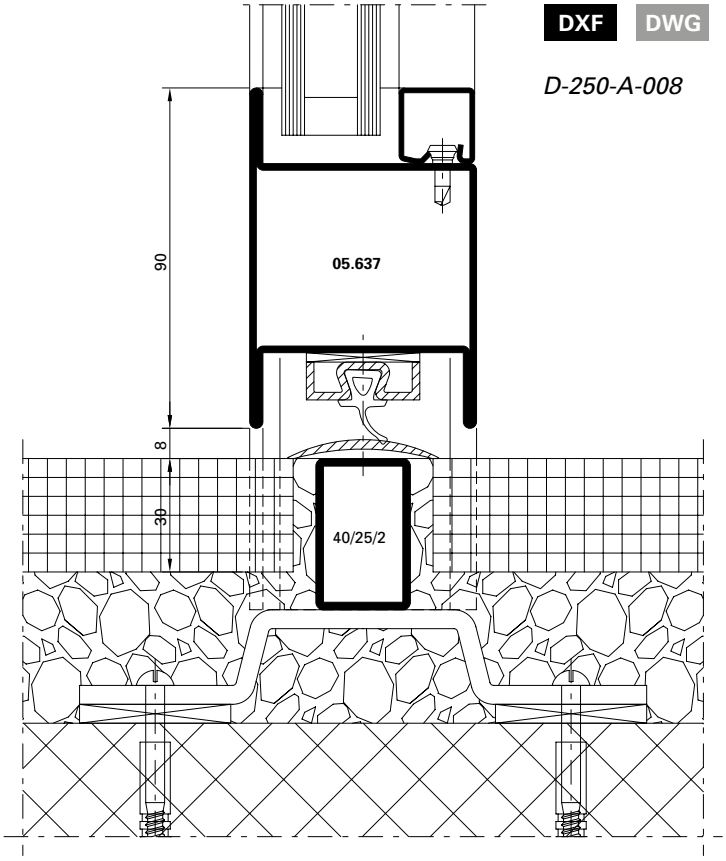

DXF DWG

D-250-A-009

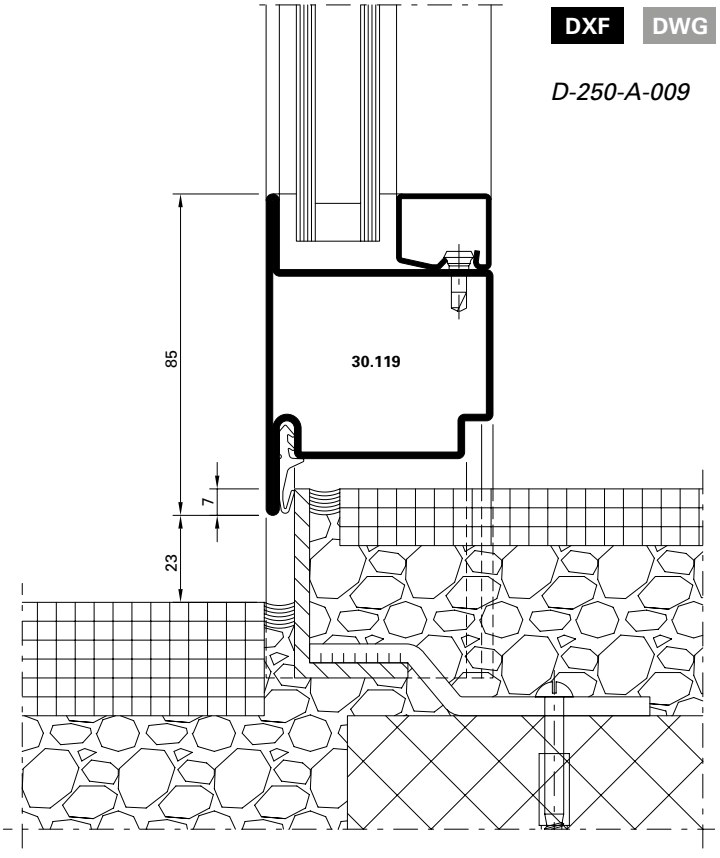

DXF DWG

D-250-A-010

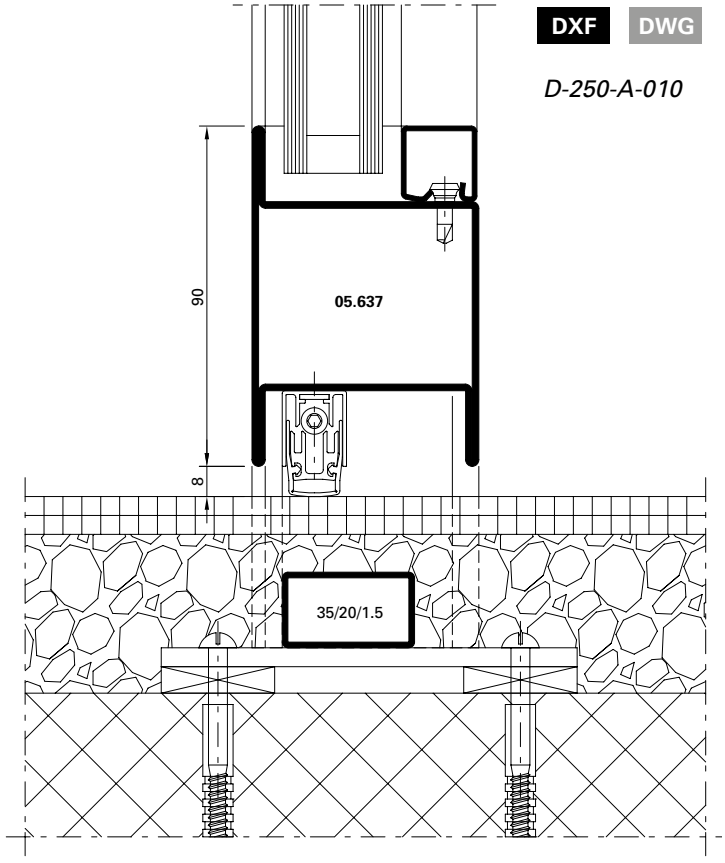

Massbezeichnungen — Dimensions cotées — Measurement descriptions

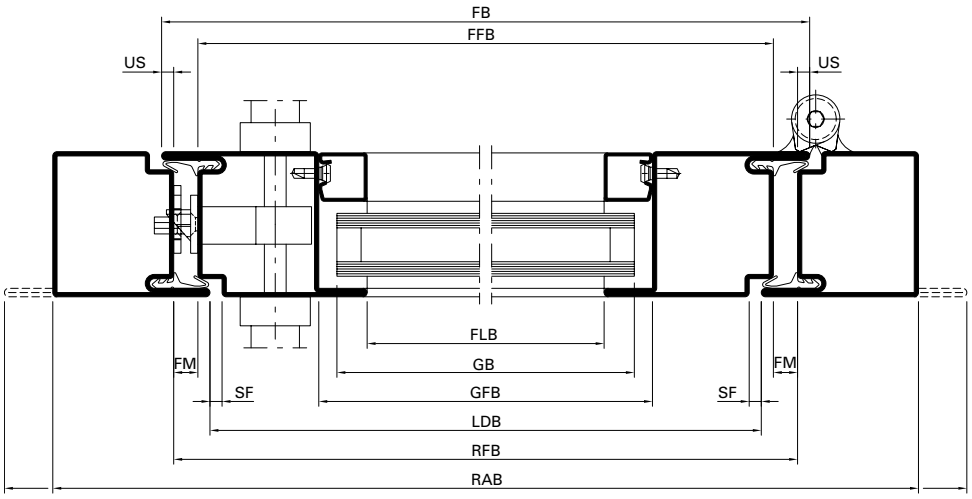

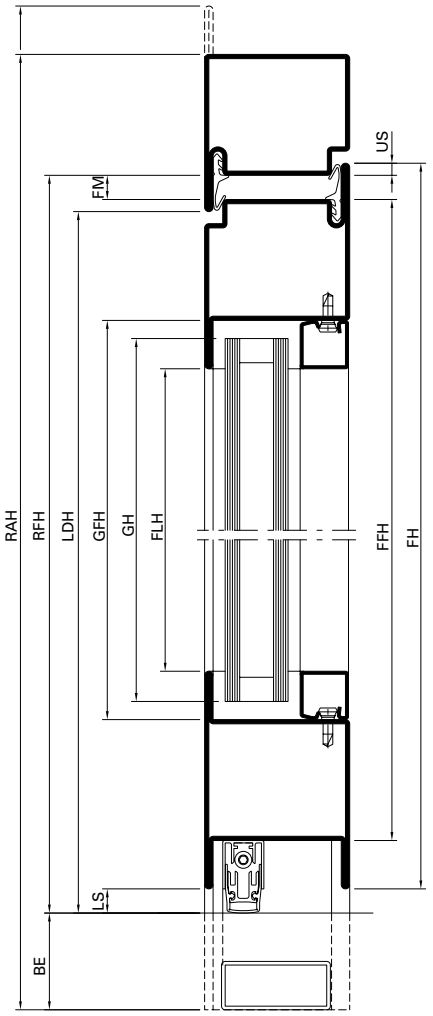

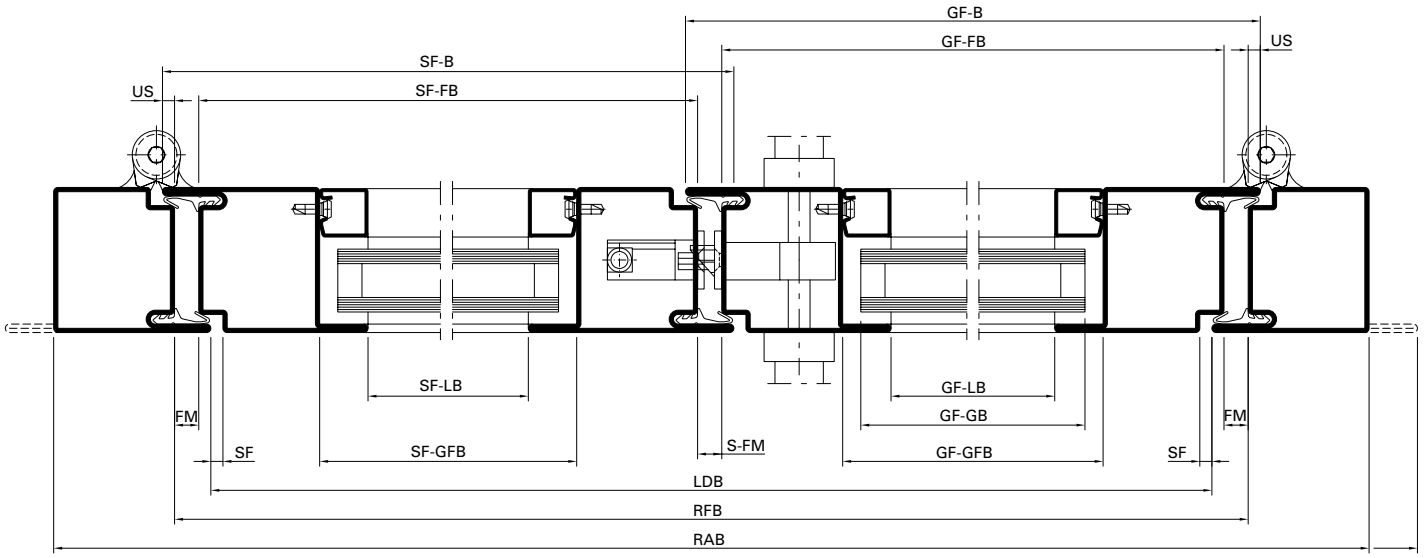

Massbezeichnungen

US	Überschlag
FM	Falzmass
SF	Schattenfuge
LS	Luftspalt
BE	Bodeneinstand
FH	Flügelhöhe
FFH	Flügelfalzhöhe
FLH	Flügel-Lichtmasshöhe
FB	Flügelbreite
FFB	Flügelfalzbreite
FLB	Flügel-Lichtmassbreite
GH	Glashöhe
GFH	Glasfalzhöhe
GB	Glasbreite
GFB	Glasfalzbreite
LDH	Lichte Durchgangshöhe
RFH	Rahmenfalzhöhe
RAH	Rahmenaussenhöhe
LDB	Lichte Durchgangsbreite
RFB	Rahmenfalzbreite
RAB	Rahmenaussenbreite
GF-B	Gangflügel-Breite
GF-FB	Gangflügel-Falzbreite
GF-LB	Gangflügel-Lichtmassbreite
GF-GB	Gangflügel-Glasbreite
GF-GFB	Gangflügel-Glasfalzbreite
SF-B	Standflügel-Breite
SF-FB	Standflügel-Falzbreite
SF-LB	Standflügel-Lichtmassbreite
SF-GB	Standflügel-Glasbreite
SF-GFB	Standflügel-Glasfalzbreite
S-FM	Stulpflügel-Falzmass

Dimensions cotées

US	Recouvrement
FM	Dimension de la feuillure
SF	Joint négatif
LS	Vide d'air au sol du vantail
BE	Encastrement au sol
FH	Hauteur du vantail
FFH	Hauteur de feuillure du vantail
FLH	Hauteur vide lumière du vantail
FB	Largeur du vantail
FFB	Largeur de feuillure du vantail
FLB	Largeur vide lumière du vantail
GH	Hauteur du verre
GFH	Hauteur de feuillure du verre
GB	Largeur du verre
GFB	Largeur de feuillure du verre
LDH	Hauteur vide lumière
RFH	Hauteur de feuillure du dormant
RAH	Hauteur extérieur du dormant
LDB	Largeur vide lumière
RFB	Largeur de feuillure du dormant
RAB	Largeur extérieur du dormant
GF-FB	Largeur du vantail de service
GF-FB	Largeur de feuillure du vantail de service
GF-LB	Vide lumière du vantail de service
GF-GB	Largeur du verre du vantail de service
GF-GFB	Largeur de feuillure du verre du vantail de service
SF-B	Largeur du vantail semi-fixe
SF-FB	Largeur de feuillure du vantail semi-fixe
SF-LB	Vide lumière du vantail semi-fixe
SF-GB	Largeur du verre du vantail semi-fixe
SF-GFB	Largeur de feuillure du verre du vantail semi-fixe
S-FM	Dimension de la feuillure fenêtre à deux vantaux

Measurement descriptions

US	Overlap
FM	Rebate
SF	Shadow gap
LS	Air gap
BE	Floor recess
FH	Leaf height
FFH	Leaf rebate height
FLH	Clear height dimension of leaf
FB	Leaf width
FFB	Leaf rebate width
FLB	Clear width dimension of leaf
GH	Glass height
GFH	Glazing rebate height
GB	Glass width
GFB	Glazing rebate width
LDH	Clear opening height
RFH	Frame rebate height
RAH	External frame height
LDB	Clear opening width
RFB	Frame rebate width
RAB	External frame width
GF-B	Access leaf width
GF-FB	Access leaf rebate width
GF-LB	Clear width dimension of access leaf
GF-GB	Glass width of access leaf
GF-GFB	Glazing rebate width of access leaf
SF-B	Secondary leaf width
SF-FB	Rebate width of secondary leaf
SF-LB	Clear width dimension of secondary leaf
SF-GB	Glass width of secondary leaf
SF-GFB	Glazing rebate width of secondary leaf
S-FM	Double leaf rebate

Öffnungsrichtung Terminologie nach EN 12519

Porte ouvrant Terminologie selon EN 12519

Direction of opening Terminology in accordance with EN 12519

Öffnungsfläche

Die gesamte Fläche, die vom Flügel im Grundriss bei der Benutzung überfahren wird. Sie wird auch Schwenkbereich genannt.

Face d'ouverture

Surface totale sur laquelle passe le vantail à l'horizontale lors de l'ouverture. Est également appelée zone de pivotement.

Opening area

The total area of the floor plan which is covered by the vent when used. This is also called the swivel range.

Öffnungsrichtung links

Man spricht von Öffnungsrichtung links, wenn von der Öffnungsfläche aus betrachtet die Anschlagseite links ist.

Porte ouvrant à gauche

On parle de porte ouvrant à gauche quand le côté butée est à gauche vu de la face d'ouverture.

Opening direction: left

The opening direction: left is referred to if the closing side is on the left when viewed from the opening area.

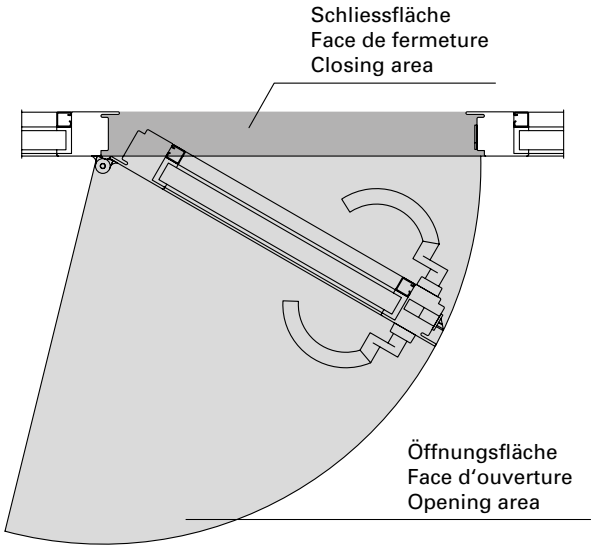

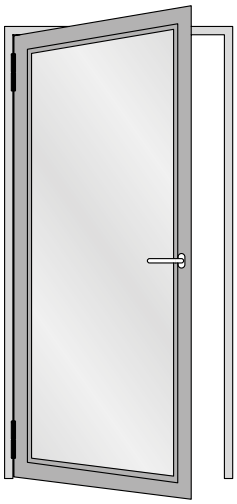

Öffnungsrichtung rechts

Man spricht von Öffnungsrichtung rechts, wenn von der Öffnungsfläche aus betrachtet die Anschlagseite rechts ist.

Porte ouvrant à droite

On parle de porte ouvrant à droite quand le côté butée est à droite vu de la face d'ouverture.

Opening direction: right

The opening direction: right is referred to if the closing side is on the right when viewed from the opening area.

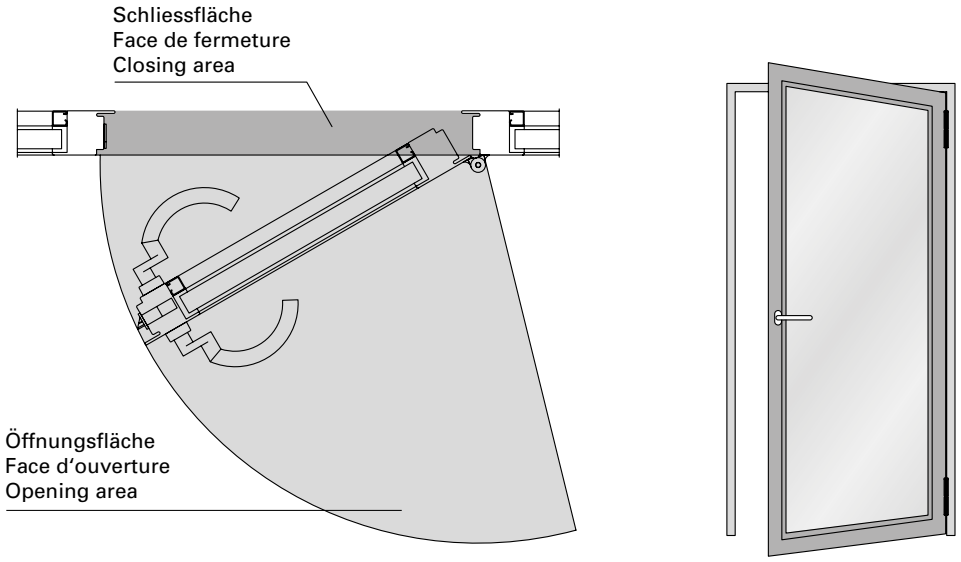

Verhalten zwischen unterschiedlichen Klimaten nach EN 1121

Comportement entre différents climats selon EN 1121

Behaviour between different climates in accordance with EN 1121

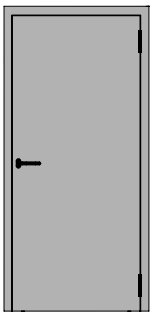

Verblechte einflügelige Türe nach aussen öffnend
Breite: 1490 mm
Höhe: 3039 mm

Porte tôlée à un vantail ouvrant vers l'extérieur
Largeur: 1490 mm
Hauteur: 3039 mm

Sheet metal single leaf door outward opening
Width: 1490 mm
Height: 3039 mm

Einfallen-Schloss

Serrure à un point

Single bolt lock

Norm	Eigenschaft Caractéristique Characteristic	Klassifizierung Classification Classification
 EN 12217	Bedienungskräfte Forces de manœuvre Operating forces	2
 EN 12219	Differenzklimaverhalten d Résistance aux changements de température d Resistance to change in temperature d	B2 / C3
 EN 12219	Differenzklimaverhalten e Résistance aux changements de température e Resistance to change in temperature e	B0 / C2

Fallenriegel-Schloss mit Obenverriegelung

Serrure à mortaiser avec verrouillage supérieur

Latch and bolt lock with top locking point

Norm	Eigenschaft Caractéristique Characteristic	Klassifizierung Classification Classification
 EN 12217	Bedienungskräfte Forces de manœuvre Operating forces	2
 EN 12219	Differenzklimaverhalten d Résistance aux changements de température d Resistance to change in temperature d	B1 / C3
 EN 12219	Differenzklimaverhalten e Résistance aux changements de température e Resistance to change in temperature e	B0 / C1

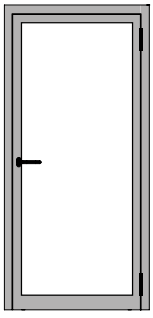

Einflügelige Türe nach aussen öffnend
Breite: 1430 mm / Höhe: 2863 mm

Porte à un vantail ouvrant vers l'extérieur
Largeur: 1430 mm / Hauteur: 2863 mm

Single leaf door outward opening
Width: 1430 mm / Height: 2863 mm

Fallenriegel-Schloss mit Obenverriegelung

Serrure à mortaiser avec verrouillage supérieur

Latch and bolt lock with top locking point

Norm	Eigenschaft Caractéristique Characteristic	Klassifizierung Classification Classification
 EN 12217	Bedienungskräfte Forces de manœuvre Operating forces	2
 EN 12219	Differenzklimaverhalten d Résistance aux changements de température d Resistance to change in temperature d	B3 / C2
 EN 12219	Differenzklimaverhalten e Résistance aux changements de température e Resistance to change in temperature e	B2 / C3

Einflügelige Türen, auswärts öffnend, Flügelhöhe ≤ 2200 mm

Porte à un vantail, ouvrant vers l'extérieur, hauteur du vantail ≤ 2200 mm

Single leaf door, outward opening, leaf height ≤ 2200 mm

Variante 	Beschlag Ferrure Fitting	 **EN 12207**	 **EN 12208**	 **EN 12210**
Anschlagdichtung Joint de butée Rebate gasket 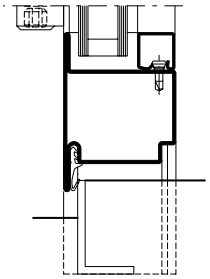	❶	2	1A	C4
	❷	2	2A	C4
	❸	3	2A	C5
Doppel-Anschlagdichtung Joint de base double Double rebate gasket 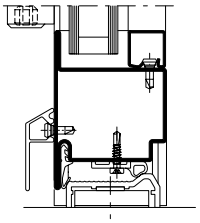	❶	4	3A	C4
	❷	4	3A	C4
	❸	4	5A	C5
Senkdichtung Joint seuil Drop seal 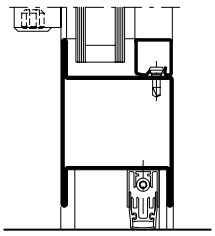	❶	2	1A	C4
	❷	2	2A	C4
	❸	3	2A	C5
Auflaufdichtung Joint de contact Ramp seal 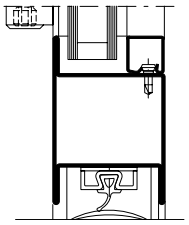	❶	2	0	C4
	❷	2	0	C4
	❸	2	0	C5

❶ Fallenriegel-Schloss
Serrure à mortaiser
Latch and bolt lock

❷ Schloss mit Obenverriegelung
Serrure avec verrouillage supérieur
Lock with top locking point

❸ Mehrfachverriegelungs-Schloss
Serrrure à verrouillage multiple
Multipoint lock

Einflügelige Türen,
einwärts öffnend,
Flügelhöhe ≤ 2200 mm

Porte à un vantail,
ouvrant vers l'intérieur,
hauteur du vantail ≤ 2200 mm

Single leaf door,
inward opening,
leaf height ≤ 2200 mm

Variante 	Beschlag Ferrure Fitting	 **EN 12207**	 **EN 12208**	 **EN 12210**
Senkdichtung Joint seuil Drop seal 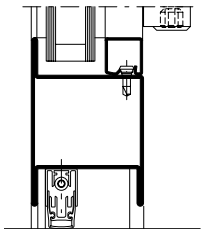	❶	2	0	C4
	❷	2	0	C4
	❸	3	1A	C5
Auflaufdichtung Joint de contact Ramp seal 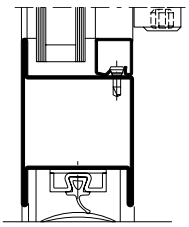	❶	2	0	C4
	❷	2	0	C4
	❸	2	0	C5

❶ Fallenriegel-Schloss
Serrure à mortaiser
Latch and bolt lock

❷ Schloss mit Obenverriegelung
Serrure avec verrouillage supérieur
Lock with top locking point

❸ Mehrfachverriegelungs-Schloss
Serrrure à verrouillage multiple
Multipoint lock

Einflügelige Türen, auswärts öffnend, Flügelhöhe ≤ 3000 mm

Porte à un vantail, ouvrant vers l'extérieur, hauteur du vantail ≤ 3000 mm

Single leaf door, outward opening, leaf height ≤ 3000 mm

Variante 	Beschlag Ferrure Fitting	 **EN 12207**	 **EN 12208**	 **EN 12210**
Anschlagdichtung Joint de butée Rebate gasket 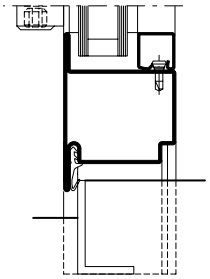	❶	1	0	C1
	❷	1	0	C1
	❸	1	0	C2
Doppel-Anschlagdichtung Joint de base double Double rebate gasket 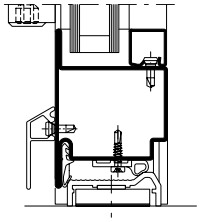	❶	1	1A	C1
	❷	1	1A	C1
	❸	2	2A	C2
Senkdichtung Joint seuil Drop seal 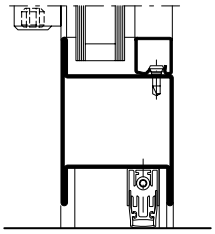	❶	1	0	C1
	❷	1	0	C1
	❸	1	0	C2
Auflaufdichtung Joint de contact Ramp seal 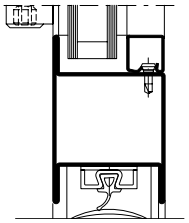	❶	0	0	C1
	❷	0	0	C1
	❸	1	0	C2

❶ Fallenriegel-Schloss
Serrure à mortaiser
Latch and bolt lock

❷ Schloss mit Obenverriegelung
Serrure avec verrouillage supérieur
Lock with top locking point

❸ Mehrfachverriegelungs-Schloss
Serrrure à verrouillage multiple
Multipoint lock

Einflügelige Türen, einwärts öffnend, Flügelhöhe ≤ 3000 mm

Porte à un vantail, ouvrant vers l'intérieur, hauteur du vantail ≤ 3000 mm

Single leaf door, inward opening, leaf height ≤ 3000 mm

Variante 	Beschlag Ferrure Fitting	 **EN 12207**	 **EN 12208**	 **EN 12210**
Senkdichtung Joint seuil Drop seal 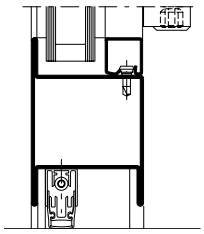	❶	1	0	C1
	❷	1	0	C1
	❸	1	0	C2
Auflaufdichtung Joint de contact Ramp seal 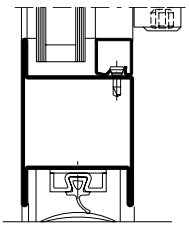	❶	0	0	C1
	❷	0	0	C1
	❸	1	0	C2

❶ Fallenriegel-Schloss
Serrure à mortaiser
Latch and bolt lock

❷ Schloss mit Obenverriegelung
Serrure avec verrouillage supérieur
Lock with top locking point

❸ Mehrfachverriegelungs-Schloss
Serrrure à verrouillage multiple
Multipoint lock

Zweiflügelige Türen, auswärts öffnend, Flügelhöhe ≤ 2200 mm

Porte à deux vantaux, ouvrant vers l'extérieur, hauteur du vantail ≤ 2200 mm

Double leaf door, outward opening, leaf height ≤ 2200 mm

Variante 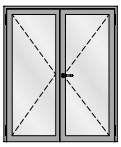	Beschlag Ferrure Fitting	 **EN 12207**	 **EN 12208**	 **EN 12210**
Anschlagdichtung Joint de butée Rebate gasket 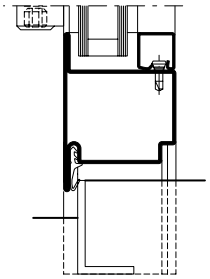	❶	2	1A	C2
	❷	2	2A	C2
	❸	2	2A	C3
Doppel-Anschlagdichtung Joint de base double Double rebate gasket 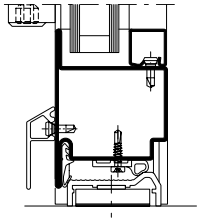	❶	2	2A	C2
	❷	2	2A	C2
	❸	3	3A	C3
Senkdichtung Joint seuil Drop seal 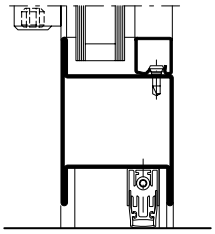	❶	2	1A	C2
	❷	2	2A	C2
	❸	2	2A	C3
Auflaufdichtung Joint de contact Ramp seal 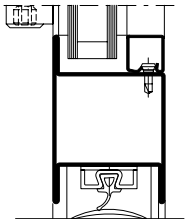	❶	2	0	C2
	❷	2	0	C2
	❸	2	0	C3

❶ Fallenriegel-Schloss
Serrure à mortaiser
Latch and bolt lock

❷ Schloss mit Obenverriegelung
Serrure avec verrouillage supérieur
Lock with top locking point

❸ Mehrfachverriegelungs-Schloss
Serrrure à verrouillage multiple
Multipoint lock

Zweiflügelige Türen, einwärts öffnend, Flügelhöhe ≤ 2200 mm

Porte à deux vantaux, ouvrant vers l'intérieur, hauteur du vantail ≤ 2200 mm

Double leaf door, inward opening, leaf height ≤ 2200 mm

Variante 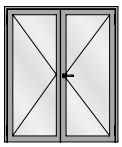	Beschlag Ferrure Fitting	 **EN 12207**	 **EN 12208**	 **EN 12210**
Senkdichtung Joint seuil Drop seal 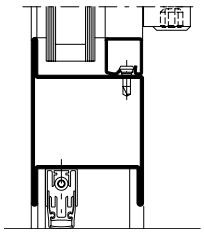	❶	2	0	C2
	❷	2	0	C2
	❸	2	0	C3
Auflaufdichtung Joint de contact Ramp seal 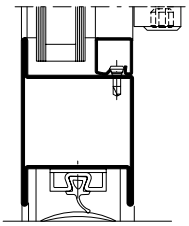	❶	2	0	C2
	❷	2	0	C2
	❸	2	0	C3

❶ Fallenriegel-Schloss
Serrure à mortaiser
Latch and bolt lock

❷ Schloss mit Obenverriegelung
Serrure avec verrouillage supérieur
Lock with top locking point

❸ Mehrfachverriegelungs-Schloss
Serrrure à verrouillage multiple
Multipoint lock

Zweiflügelige Türen, auswärts öffnend, Flügelhöhe ≤ 3000 mm

Porte à deux vantaux, ouvrant vers l'extérieur, hauteur du vantail ≤ 3000 mm

Double leaf door, outward opening, leaf height ≤ 3000 mm

Variante 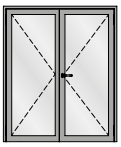	Beschlag Ferrure Fitting	EN 12207	EN 12208	EN 12210
Anschlagdichtung Joint de butée Rebate gasket 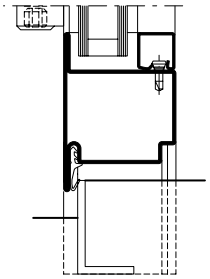	❶	0	0	C1
	❷	0	0	C1
	❸	1	0	C2
Doppel-Anschlagdichtung Joint de base double Double rebate gasket 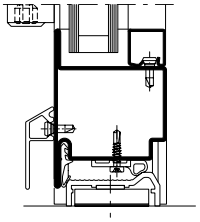	❶	1	0	C1
	❷	1	0	C1
	❸	2	0	C2
Senkdichtung Joint seuil Drop seal 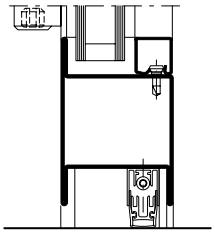	❶	0	0	C1
	❷	0	0	C1
	❸	1	0	C2
Auflaufdichtung Joint de contact Ramp seal 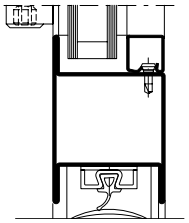	❶	0	0	C1
	❷	0	0	C1
	❸	1	0	C2

❶ Fallenriegel-Schloss
Serrure à mortaiser
Latch and bolt lock

❷ Schloss mit Obenverriegelung
Serrure avec verrouillage supérieur
Lock with top locking point

❸ Mehrfachverriegelungs-Schloss
Serrrure à verrouillage multiple
Multipoint lock

Zweiflügelige Türen, einwärts öffnend, Flügelhöhe ≤ 3000 mm

Porte à deux vantaux, ouvrant vers l'intérieur, hauteur du vantail ≤ 3000 mm

Double leaf door, inward opening, leaf height ≤ 3000 mm

Variante 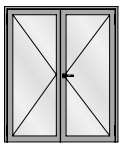	Beschlag Ferrure Fitting	 **EN 12207**	 **EN 12208**	 **EN 12210**
Senkdichtung Joint seuil Drop seal 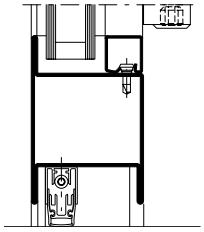	❶	0	0	C1
	❷	0	0	C1
	❸	1	0	C2
Auflaufdichtung Joint de contact Ramp seal 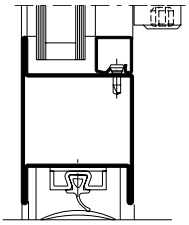	❶	0	0	C1
	❷	0	0	C1
	❸	1	0	C2

U_f-Werte
(nach EN ISO 10077-2:2018-01)

Auf den folgenden Seiten finden Sie die U_f-Werte für die verschiedenen Anwendungen von Jansen-Economy 60.

Sie basieren auf folgenden Grundlagen:

Stahl
- Profile bandverzinkter Stahl, unbeschichtet
- Stahl-Glasleisten
- Trockenverglasung
- Nassverglasung

Valeurs U_f
(selon EN ISO 10077-2:2018-01)

Vous trouverez les valeurs U_f pour les différentes applications Jansen-Economy 60 dans les pages qui suivent.

Elles se basent sur les principes suivants:

Acier
- Profilés en bande d'acier zingué, sans revêtement
- Parcloses en acier
- Vitrage à sec
- Vitrage à mastic

U_f values
(according to EN ISO 10077-2:2018-01)

On the following pages you will find the U_f values for the various applications for Jansen-Economy 60.

They are based on the following:

Steel
- Strip galvanised steel profiles, uncoated
- Steel glazing beads
- Glazing with dry glazing
- Glazing with sealing

U_f-Werte
(nach EN ISO 10077-2:2018-01)

Valeurs U_f
(selon EN ISO 10077-2:2018-01)

U_f values
(according to EN ISO 10077-2:2018-01)

	Füllelementstärken Elements de remplissages Infill elements **> 24 mm**
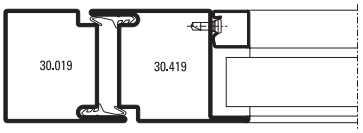	**5,5 W/m²K**
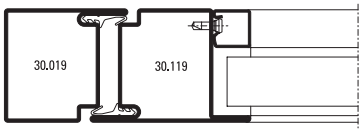	**5,6 W/m²K**
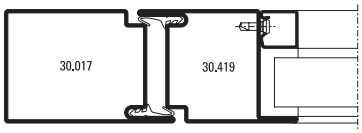	**5,3 W/m²K**
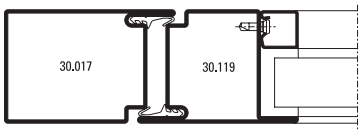	**5,3 W/m²K**
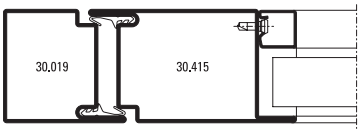	**5,3 W/m²K**
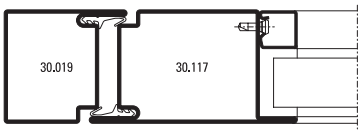	**5,3 W/m²K**
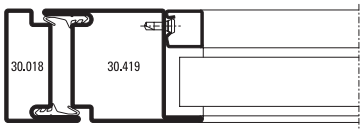	**5,6 W/m²K**
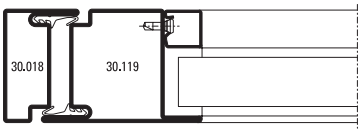	**5,7 W/m²K**

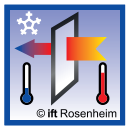	Füllelementstärken Elements de remplissages Infill elements **> 24 mm**
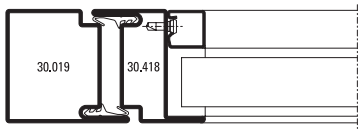	**5,7 W/m²K**
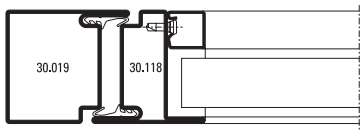	**5,8 W/m²K**
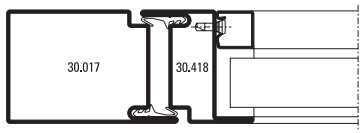	**5,5 W/m²K**
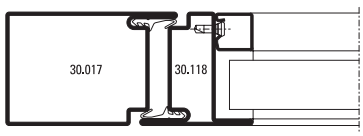	**5,5 W/m²K**
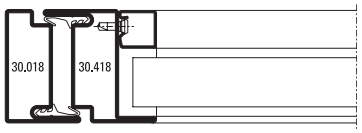	**6,0 W/m²K**
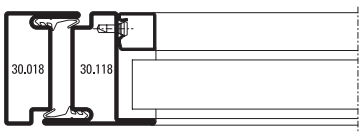	**6,1 W/m²K**
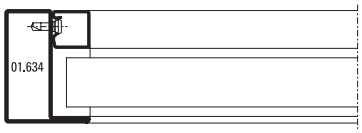	**6,9 W/m²K**
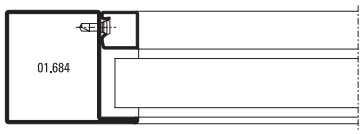	**6,1 W/m²K**

U_f-Werte
(nach EN ISO 10077-2:2018-01)

Valeurs U_f
(selon EN ISO 10077-2:2018-01)

U_f values
(according to EN ISO 10077-2:2018-01)

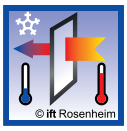	Füllelementstärken Elements de remplissages Infill elements **> 24 mm**
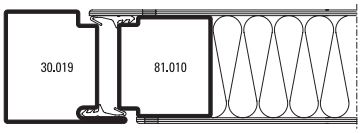	**5,3 W/m²K**
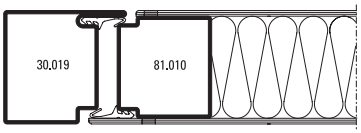	**5,3 W/m²K**
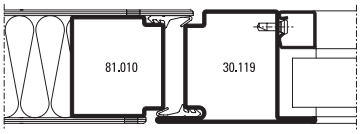	**5,7 W/m²K**
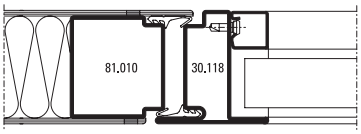	**6,0 W/m²K**
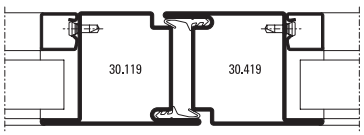	**5,8 W/m²K**
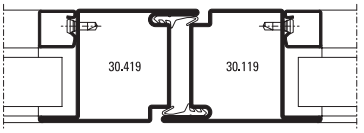	**5,8 W/m²K**
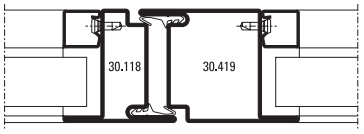	**6,1 W/m²K**
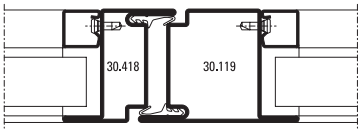	**6,1 W/m²K**

	Füllelementstärken Elements de remplissages Infill elements **> 24 mm**
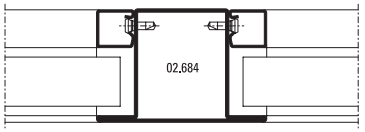	**6,3 W/m²K**
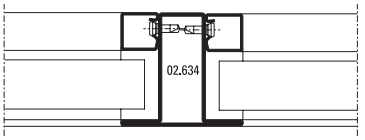	**7,2 W/m²K**
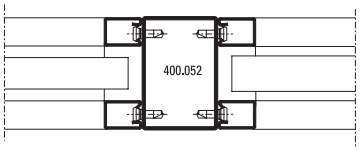	**6,4 W/m²K***

* Nassverglasung
* Vitrage à mastic
* Glazing with sealing

U_f-Werte
(nach EN ISO 10077-2:2018-01)

	Füllelementstärken Elements de remplissages Infill elements **> 24 mm**
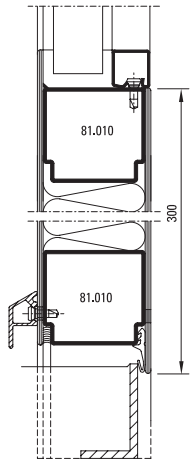	**4,4 W/m²K**

Valeurs U_f
(selon EN ISO 10077-2:2018-01)

	Füllelementstärken Elements de remplissages Infill elements **> 24 mm**
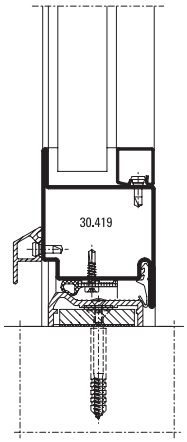	**6,1 W/m²K**
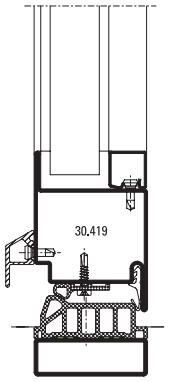	**5,6 W/m²K**

U_f values
(according to EN ISO 10077-2:2018-01)

	Füllelementstärken Elements de remplissages Infill elements **> 24 mm**
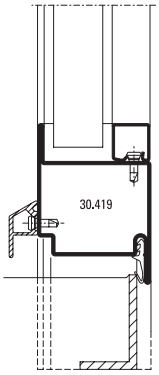	**6,8 W/m²K**
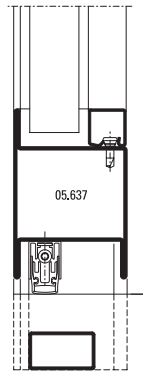	**5,6 W/m²K**



Schallschutz

Ausführungsvarianten
Die nachfolgende Typenübersicht ergibt einen Überblick über die beurteilten Varianten.

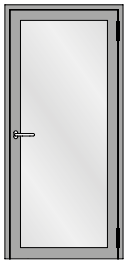

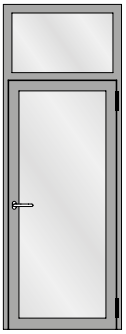

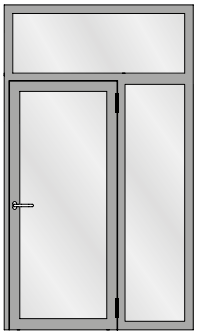

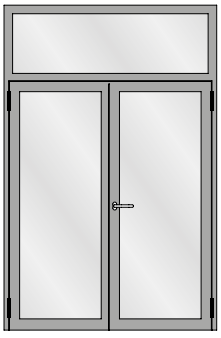



Isolation phonique

Modèles
L'aperçu des types suivant fournit une vue d'ensemble des variantes examinées.

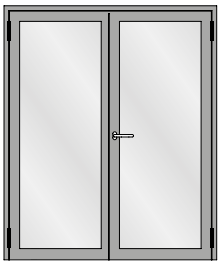

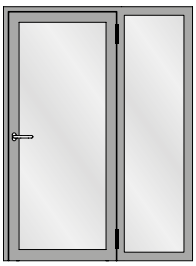

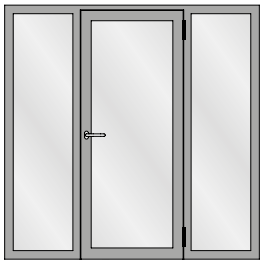

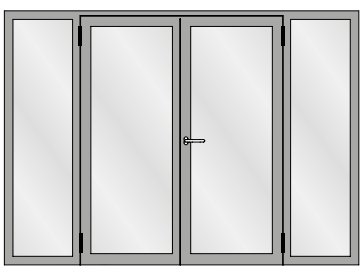



Sound insulation

Design range
The following overview of types provides an overview of the evaluated designs.

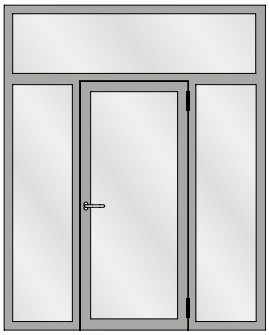

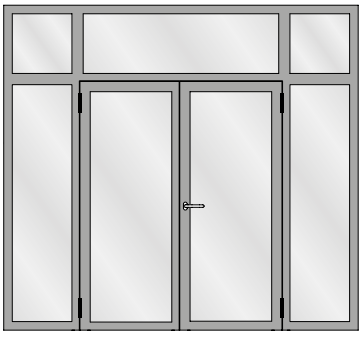

Schallschutz

Tabelle A1
Korrekturtabelle für Jansen-Economy-Türen mit Glasfüllungen

Isolation phonique

Tableau A1
Tableau de correction pour les portes Jansen-Economy avec vitrage

Sound insulation

Table A1
Correction table for Jansen-Economy doors with glass

	1	2	3	4	5	6	7	8	9	10	11
	Türe mit zwei absenkbaren Bodendichtungen **Porte** avec deux joint seuil automatique **Door** with two threshold gaskets that can be lowered	**Glas** **Verre** **Glass**	**Korrekturen** **Corrections** **Corrections**								
	$R_{w\ (C,\ Ctr)}$ **dB**	$R_{w,\ P,\ Glas}$ **dB**	K_S **dB**	K_{FV} **dB**	K_{Nass} **dB**	K_{1aB} **dB**	$K_{W/S}$ **dB**	$K_{G\ 0,4}$ **dB**	$K_{G\ 1,8}$ **dB**	$K_{G\ 2,6}$ **dB**	$K_{G\ 3,2}$ **dB**
1	**32 (-1; -5)**	31	0	-1	0	0	0	0	-1	-2	-3
2	**33 (-1; -5)**	32	0	-1	0	0	0	0	-1	-2	-3
3	**35 (-1; -5)**	34	0	-1	0	0	0	0	-1	-2	-3
4	**36 (-2; -5)**	35	0	-1	-1	0	0	0	-1	-2	-3
5	**37 (-2; -5)**	37	0	0	-1	0	-1	0	-1	-2	-3
6	**38 (-2; -5)**	39	0	0	-1	-1	-1	0	-1	-2	-3
7	**39 (-2; -5)**	40	0	0	-1	-1	-1	0	-1	-2	-3
8	**40 (-2; -5)**	41	0	0	-1	-1	-2	-1	-1	-2	-3
9	**41 (-2; -5)**	42	0	0	-1	-1	-2	-2	-1	-2	-3
10	**42 (-2; -5)**	43	-1	0	-1	-1	-2	-2	-1	-2	-3
11	**42 (-2; -5)**	44	-1	0	-1	-1	-2	-2	-1	-2	-3
12	**43 (-2; -5)**	45	-1	+1	-1	-1	-3	-3	-1	-2	-3
13	**44 (-2; -5)**	49	-1	+1	-1	-2	-3	-3	-1	-2	-3

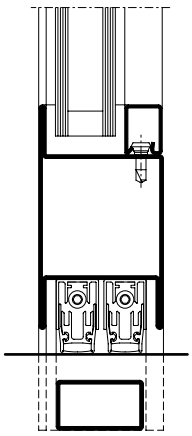

K_{1aB}

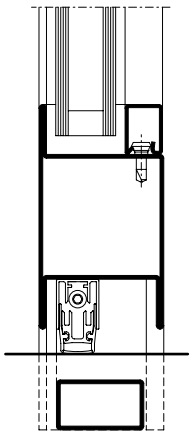

$K_{W/S}$

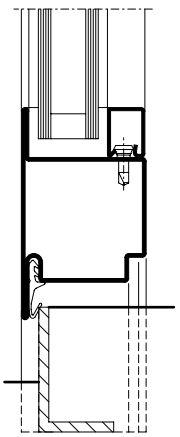

Schallschutz

Der aus der Tabelle A1 abzulesende Wert für die Schalldämmung $R_{w, Tür}$ beträgt:

Isolation phonique

La valeur à relever sur le tableau A1 concernant l'isolement contre les sons aériens $R_{w, Porte}$ est la suivante:

Sound insulation

The value taken from table A1 for the sound insulation $R_{w, Door}$ is:

$$R_{w, Tür} = R_w + K_S + K_{FV} + K_{Nass} + K_{1aB} + K_{W/S} + K_{Band} + K_{G\,0,4} + K_{G\,1,8} + K_{G\,2,6} + K_{G\,3,2}\ dB$$

R_w bewertetes Schalldämm-Mass der Türe in Abhängigkeit von der Schalldämmung $R_{w,P,\,Glas}$

$R_{w,P,\,Glas}$ bewertetes Schalldämm-Mass der Verglasung (Prüfwert nach ISO 140-3, mit Prüfnachweis einer PÜZ-Stelle). Alternativ können Tabellenwerte nach DIN EN 12758, Abschnitt 6 verwendet werden

K_S Korrekturwert für zweiflügelige Türen

K_{FV} Korrekturwert für Festverglasungen mit erhöhtem Scheibenanteil

K_{Nass} Korrekturwert für Nassverglasung

K_{1aB} Korrekturwert für Türen mit einer absenkbaren Bodendichtung

K_{Band} Korrekturwert bei Verwendung von Anschlagbändern, die eine Dichtungsebene unterbrechen (K_{Band} = - 0,5 dB pro Band)

$K_{W/S}$ Korrekturwert für Türen mit einer Anschlagschwelle

$K_{G\,0,4}$ Korrekturwert für Einzelscheiben mit einer Glasfläche ≤ 0,4 m². Die Korrektur gilt auch für Konstruktionen mit glasteilenden Sprossen.

$K_{G\,1,8}$ Korrekturwert für Einzelscheiben mit einer Glasfläche ≥ 1,8 m²

$K_{G\,2,6}$ Korrekturwert für Einzelscheiben mit einer Glasfläche ≥ 2,6 m²

$K_{G\,3,2}$ Korrekturwert für Einzelscheiben mit einer Glasfläche ≥ 3,2 m²

R_w Mesure d'isolement contre les sons aériens des portes évaluée suivant l'isolement phonique $R_{w,P,\,Glas}$

$R_{w,P,\,Glas}$ Cote d'isolation acoustique du vitrage évalué (valeur contgrôlée selon ISO 140-3 avec certificat d'un bureau de contrôle, de surveillance ou de certification). Il est également possible d'utiliser les valeurs selon le tableau DIN EN 12758, section 6

K_S Valeur de correction pour portes à deux vantaux

K_{FV} Valeur de correction pour vitrages fixes à fort pourcentage de vitre

K_{Nass} Valeur de correction pour vitrage avec mastic

K_{1aB} Valeur de correction pour portes avec un joint seuil automatique

K_{Band} Valeur corrective en cas d'utilisation de paumelles qui interrompent un plan d'étanchéité (K_{Band} = - 0,5 dB par paumelle)

$K_{W/S}$ Valeur de correction pour portes avec un seuil de butée

$K_{G\,0,4}$ Valeur de correction pour vitres individuelles avec une surface vitrée ≤ 0,4 m². La correction s'applique aussi aux constructions à meneaux séparant les vitres.

$K_{G\,1,8}$ Valeur de correction pour vitres individuelles avec surface vitrée ≥ 1,8 m²

$K_{G\,2,6}$ Valeur de correction pour vitres individuelles avec surface vitrée ≥ 2,6 m²

$K_{G\,3,2}$ Valeur de correction pour vitres individuelles avec surface vitrée ≥ 3,2 m²

R_w Airborne sound reduction index of doors depending on the sound insulation $R_{w,P,\,Glas}$

$R_{w,P,\,Glas}$ Airborne sound reduction index (test value in accordance with ISO 140-3, with a test certificate from a recognised testing, inspection or certification body). Alternatively, the tabulated values in DIN EN 12758, Section 6 may be used

K_S Correction value for double-leaf doors

K_{FV} Correction value for fixed glazing with increased proportion of pane

K_{Nass} Correction value for glazing with sealing

K_{1aB} Correction value for doors with a threshold gasket that can be lowered

K_{Band} Correction value when using hinges that interrupt a sealing plane (K_{Band} = - 0.5 dB per hinge)

$K_{W/S}$ Correction value for doors with a rebate threshold

$K_{G\,0,4}$ Correction value for single panes with a glass area ≤ 0,4 m². The correction also applies to buildings with glazing bars

$K_{G\,1,8}$ Correction value for single panes with a glass area ≥ 1,8 m²

$K_{G\,2,6}$ Correction value for single panes with a glass area ≥ 2,6 m²

$K_{G\,3,2}$ Correction value for single panes with a glass area ≥ 3,2 m²

JANSEN-ECONOMY 0
- EINBRUCHHEMMUNG

UND FESTVERGLASUNGEN AUS STAHL

JANSEN-ECONOMY 0
- BURGLAR RESISTANCE

AND FIXED LIGHTS IN STEEL

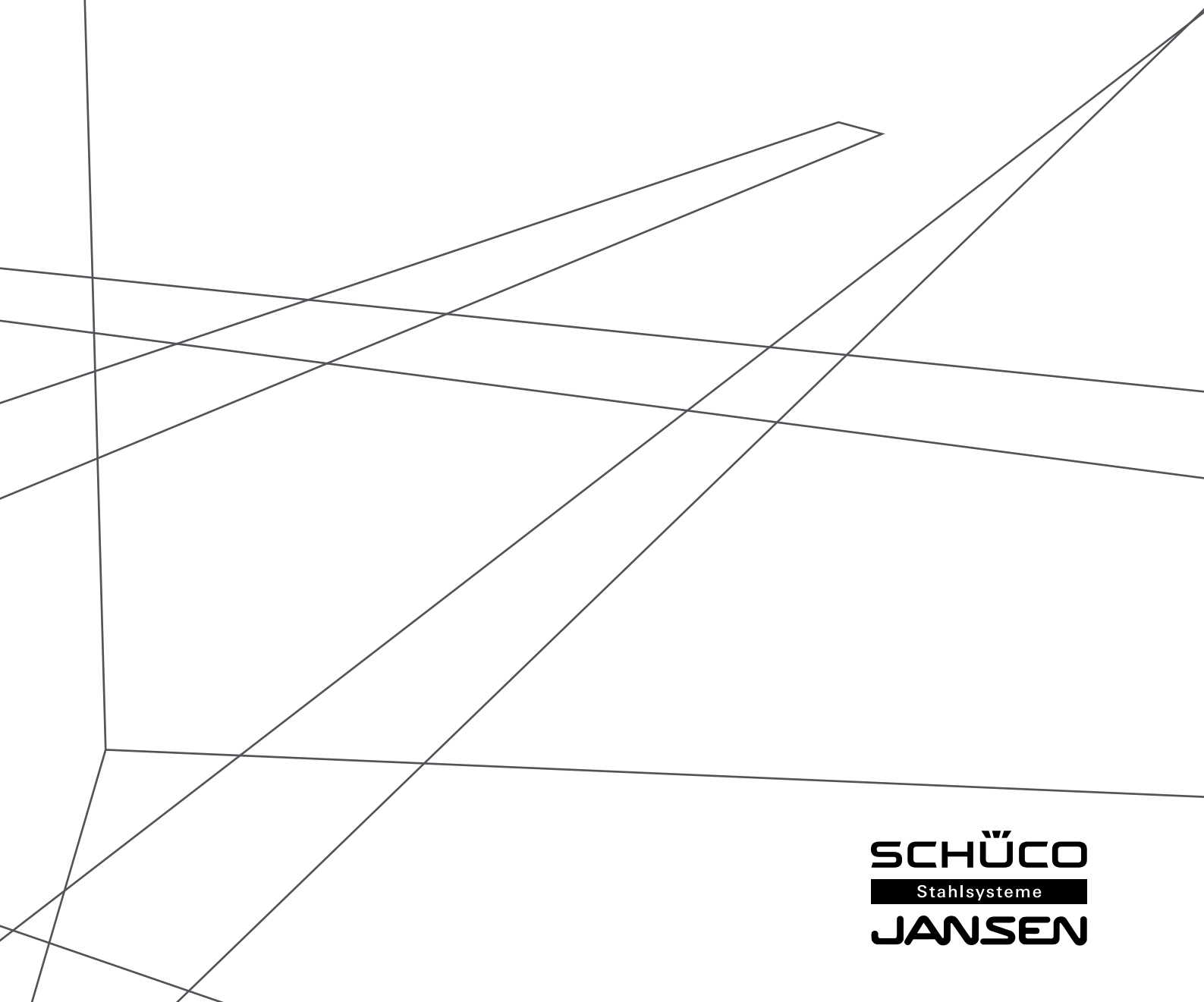

SCHÜCO
Stahlsysteme
JANSEN

Jansen-Economy 60 – geprüfte Türen und Festverglasungen für Ihre Sicherheit

Aus der vielseitig verwendbaren Jansen-Economy 60 Profilserie lassen sich einbruchhemmende, ein- und zweiflügelige Türen sowie Festverglasungen fertigen.

Die flächenbündigen Türkonstruktionen mit umlaufender Schattenfuge und doppelter Anschlagdichtung sind für den Einsatz von nach innen oder aussen öffnenden Türen zugelassen. Die Türen werden mit einem Drei-Riegel-Schloss (mit Edelstahl-Stulp) ausgestattet, deren Bedienung über einen Schliesszylinder erfolgt.

Dank spezieller Verarbeitungshilfen können die Beschläge einfach montiert werden.

Jansen-Economy 60 – portes et cloisons fixes testées pour la résistance à l'effraction

A partir des profilés aux nombreuses applications de la série Jansen-Economy 60, il est possible de réaliser des portes à un et deux vantaux et des cloisons fixes anti-effraction.

Les constructions de portes affleurées avec rainure négative sur le pourtour et joint de battement double sont homologuées pour les ouvertures vers l'intérieur et l'extérieur. Les portes sont équipées de la serrure à trois points de verrouillage (têtière en inox), manoeuvrée par l'intermédiaire d'un cylindre.

Des outils spécialement conçus pour la fabrication permettent un montage simple des ferrures.

Jansen-Economy 60 – tried and tested doors and fixed lights for safety

One of the many possible applications of the versatile, Jansen-Economy 60 profile series is the construction of burglar-resistant single- and double-leafed doors and fixed lights.

The flush-fitting door constructions with all-round glazing rebate and dual rebate seal are approved for use in doors opening inwards or outwards. The doors are fitted with a triple-bolt lock (with stainless steel face plate) operated by means of a closing cylinder.

Thanks to special tools the fittings are easily installed.

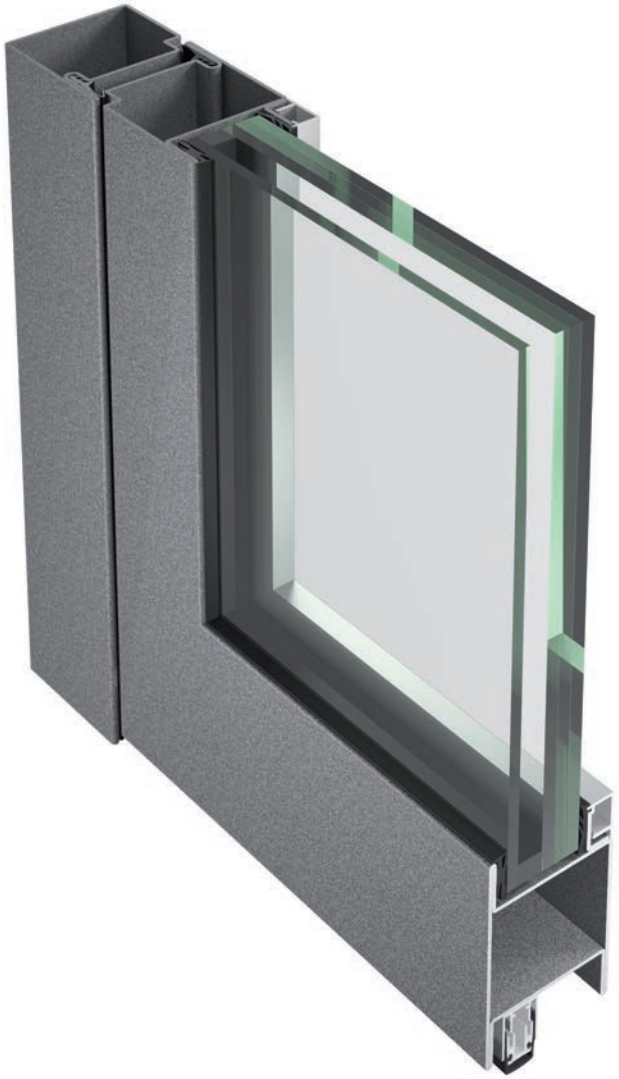

Zulassungen / Prüfungen
Homologations / Essais
Authorisations / Tests

Jansen-Economy 60 einbruchhemmend
Jansen-Economy 60 anti-effraction
Jansen-Economy 60 burglar resistant

Einbruchhemmung nach EN 1627

Widerstandsklasse RC3
Angriffseite = Band- oder Bandgegenseite
(Prüfbericht 212 19348 M* ift Rosenheim vom 31.7.1998)

Gutachten 255 33883 ift Rosenheim vom 29.6.2007

Gutachten 255 33884 ift Rosenheim vom 29.6.2007

Gutachten 13-000552-PR03
Gutachten 13-000552-PR07

Zulässige max. Abmessungen (lichter Durchgang):
1-flügelig 1435 x 2500 mm (B x H)
2-flügelig 2525 x 2500 mm (B x H)

Füllelemente nach EN 356 (Glas oder Paneele):

P6B für RC3
P4A für RC2
P3A für WK1

Effet anti-effraction selon EN 1627

Classe de résistance RC3
Côté éxposé = côté paumelle ou côté opposé au paumells
(Rapport d'essai 212 19348 M* ift Rosenheim du 31.7.1998)

Expertise 255 33883 ift Rosenheim du 29.6.2007

Expertise 255 33884 ift Rosenheim du 29.6.2007

Expertise 13-000552-PR03
Expertise 13-000552-PR07

Dimensions maximales autorisées (passage intérieur:
1 vantail 1435 x 2500 mm (L x H)
2 vantaux 2525 x 2500 mm (L x H)

Eléments de remplissage selon EN 356 (verre ou panneau):

P6B pour RC3
P4A pour RC2
P3A pour WK1

Burglary protection according to EN 1627

Resistance class RC3
Attack side = Hinge side or side opposite hinge
(Test report 212 19348 M* ift Rosenheim dated 31.7.1998)

Expertise 255 33883 ift Rosenheim dated 29.6.2007

Expertise 255 33884 ift Rosenheim dated 29.6.2007

Expertise 13-000552-PR03
Expertise 13-000552-PR07

Permissible max. dimensions (clear):
1-leaf 1435 x 2500 mm (W x H)
2-leaf 2525 x 2500 mm (W x H)

Infill elements according to EN 356 (glass or panels):

P6B for RC3
P4A for RC2
P3A for WK1

Die Vorschriften bzw. Bestimmungen der verschiedenen Länder sind zu beachten.

Il convient de respecter les prescriptions et règlements des divers pays concernés.

The regulations and bye-laws in force in the particular country must be respected.

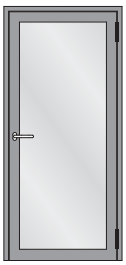

Einflügelige Türe
Porte à un vantail
Single leaf door



Einflügelige Türe mit festem Seitenteil
Porte à un vantail avec partie latérale fixe
Single leaf door with fixed side light

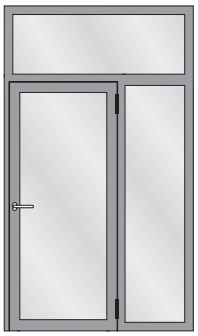

Einflügelige Türe mit festem Seitenteil und festem Oberlicht
Porte à un vantail avec avec partie latérale fixe et imposte fixe
Single leaf door with fixed side light and fixed top light

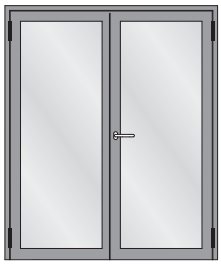

Zweiflügelige Türe
Porte à deux vantaux
Double leaf door

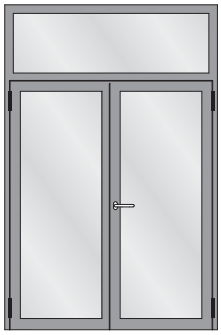

Zweiflügelige Türe mit festem Oberlicht
Porte à deux vantaux avec imposte fixe
Double leaf door with fixed top light

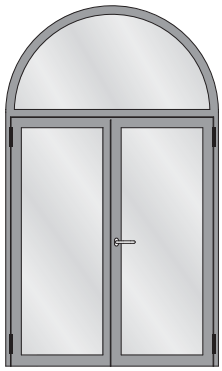

Zweiflügelige Türe mit Rundbogen-Oberlicht
Porte à deux vantaux avec imposte demi-ronde
Double leaf door with round arched top light

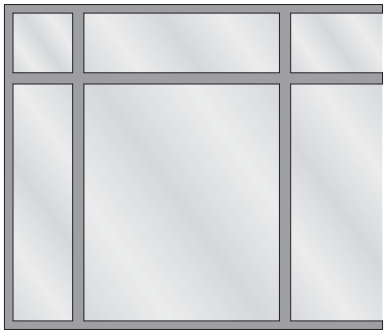

Festverglasung
Vitrage fixe
Fixed glazing

Die Türkonstruktion «Jansen-Economy 60 WK3» wurde am Institut für Fenstertechnik e.V. in Rosenheim erfolgreich geprüft. Damit die bei der Prüfung nachgewiesene Schutzwirkung auch in der Praxis gewährleistet ist, sind folgende Beschlagteile zwingend vorgeschrieben:

- Mehrfachverriegelungs-Schloss 555.330, 555.331 oder 555.332 597.041, 597.042 oder 597.043
- Schliessblech 555.334 (für Hauptschloss) oder Elektro-Türöffner
- Schliessblech-Garnitur 555.335 (für Nebenschlösser)
- Zylinderschutz 555.338/555.343 (oder gleichwertige, alternative Schutzmassnahmen)
- Falzsicherungsklötze 555.340
- Falztreibriegel mit Griffsperre 555.380 und Verstärkungs-Garnitur 555.342 (für zweiflügelige Türen)

Der Jansen-Zylinderschutz 555.338/343 hat die Prüfung bezüglich Aufbohren und Ausziehen bestanden. Er erfüllt die Anforderungen in Anlehnung an DIN 18257 der Klasse ES2 und ist geeignet zur Verwendung in einbruchhemmenden Türen nach EN 1627.

Als Schliesszylinder sind nach DIN 18252 geprüfte Fabrikate (mind. Klasse P2 B2) mit integriertem Bohrschutz zu verwenden. Rundzylinder ø 22 mm müssen die vergleichbaren Sicherheitsmerkmale aufweisen.

Für den Einbau in den Jansen-Zylinderschutz 555.338/343 müssen die Schlüssel die untenstehenden Abmessungen aufweisen:

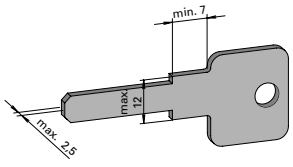

La construction de porte «Jansen-Economy 60 WK3» a été testée avec succès à l'institut pour la technologie de fenêtre de Rosenheim. Afin que la fonction protectrice attestée lors de l'essai soit également assurée dans la pratique, les ferrures suivantes sont impérativement prescrites:

- Serrure à verrouillage multiple 555.330, 555.331 ou 555.332 597.041, 597.042 ou 597.043
- Gâche de fermeture 555.334 (pour serrure principale) ou garniture de gâches électriques
- Gâche de fermeture 555.335 (pour serrures secondaires)
- Protection de cylindre 555.338/555.343 (ou mesures de protection équivalentes)
- Cales de sécurité de feuillure 555.340
- Verrou à bascule avec blocage de poignée 555.380 et garniture de renfort 555.342 (pour portes à deux vantaux)

La protection de cylindre Jansen 555.338/343 a subi avec succès le test de perçage et d'arrachement. Il répond aux exigences de la classe ES2 conformément à la norme DIN 18257 et convient pour une utilisation dans les portes anti-effraction selon EN 1627.

Comme cylindres de fermeture, vous devez utilisez des marques contrôlées selon DIN 18252 (au moins classe P2 B2) avec protection anti-perçage intégrée. Les cylindres ronds de ø 22 mm doivent présenter des caractéristiques de sécurité comparables.

Pour le montage dans la protection cylindrique Jansen 555.338/343, les clés de cylindres d'origine extérieure doivent présenter les cotes ci-dessous:

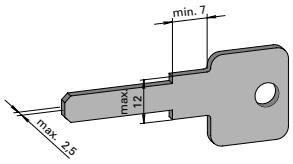

The «Jansen-Economy 60 WK3» door construction has been success-fully tested at the Institute for Window Technology (ift) in Rosenheim. To ensure that the tested level of protection is also achieved in practice, the following fittings must be used:

- Multipoint lock 555.330, 555.331 or 555.332 597.041, 597.042 or 597.043
- Strike plate 555.334 (for main lock) or electric strikes
- Strike plate set 555.335 (for ancillary locks)
- Cylinder protection 555.338/555.343 (or alternative, comparable protection)
- Rebate securing blocks 555.340
- Rebate lever bolt with handle lock 555.380 and reinforcement set 555.342 (for double-leaf doors)

The Jansen cylinder protection 555.338/343 has passed the test for being drilled open and pulled out. It satisfies the requirements stemming from DIN 1825, for class ES2, and is suitable for use in anti-break-in doors in accordance with EN 1627.

Brands of locking cylinders that have been tested to DIN 18252 (at least class P2 B2), with integral protection against drilling, are to be used. Round cylinders of ø 22 mm must have comparable safety features.

To enable Jansen cylinder protection 555.338/343 to be fitted, the keys of any bought-in cylinders must have the following dimensions:

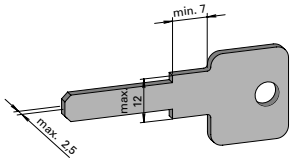

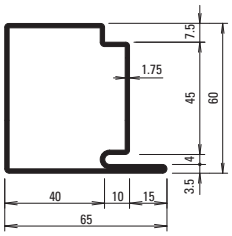

30.019
30.019 Z

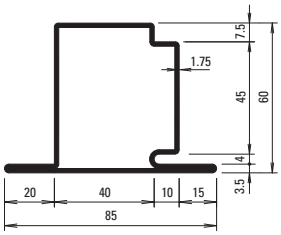

30.119
30.119 Z

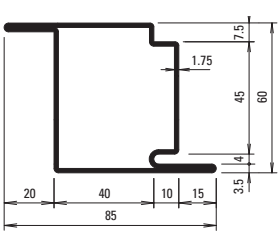

30.419
30.419 Z

Artikelbibliothek
Bibliothèque des articles
Article library

DXF **DWG**

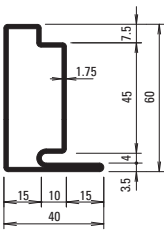

30.018
30.018 Z

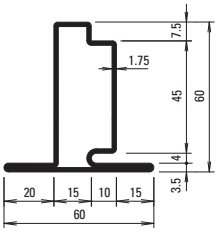

30.118
30.118 Z

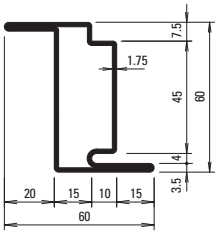

30.418
30.418 Z

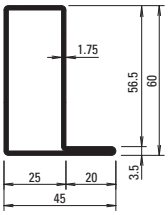

01.634
01.634 Z

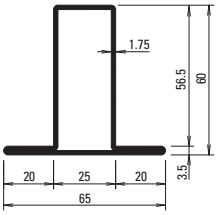

02.634
02.634 Z

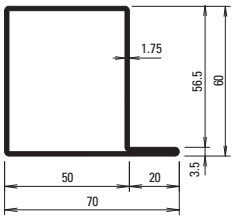

01.684
01.684 Z

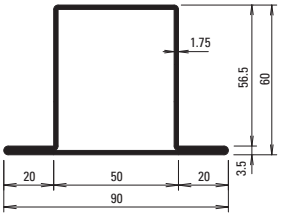

02.684
02.684 Z

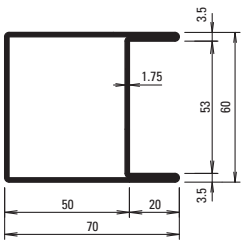

04.637
04.637 Z

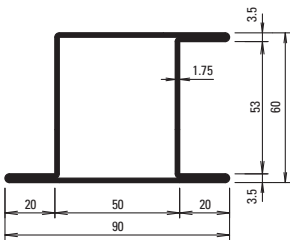

05.637
05.637 Z

Profil-Nr.	G kg/m	F cm²	Ix cm⁴	Wx cm³	Iy cm⁴	Wy cm³	U m²/m
30.018	2,830	3,61	15,95	4,35	4,77	1,93	0,212
30.118	3,370	4,29	18,64	4,65	8,26	2,75	0,250
30.418	3,370	4,29	22,92	7,37	8,62	2,75	0,250
30.019	3,520	4,48	23,69	6,70	19,75	5,55	0,262
30.119	4,050	5,16	26,80	6,99	29,12	6,58	0,300
30.419	4,050	5,16	30,36	9,82	29,12	6,58	0,300

Profil-Nr.	G kg/m	F cm²	Ix cm⁴	Wx cm³	Iy cm⁴	Wy cm³	U m²/m
01.634	2,730	3,48	16,71	4,71	6,04	2,15	0,204
02.634	3,270	4,17	19,66	5,01	10,34	3,18	0,243
01.684	3,430	4,37	24,34	7,07	22,12	5,59	0,255
02.684	3,960	5,05	27,70	7,36	31,93	7,09	0,294
04.637	3,960	5,05	30,62	10,2	27,45	7,71	0,294
05.637	4,500	5,72	35,42	10,6	39,45	8,02	0,333

Profilübersicht
Sommaire des profilés
Summary of profiles

Jansen-Economy 60 einbruchhemmend
Jansen-Economy 60 anti-effraction
Jansen-Economy 60 burglar resistant

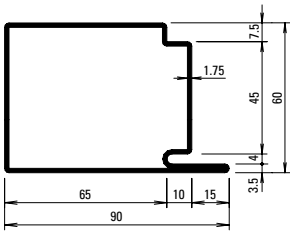

30.017
30.017 Z

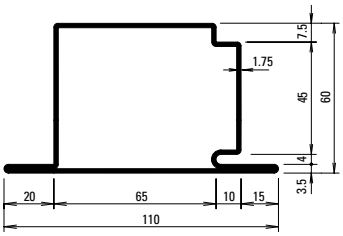

30.117
30.117 GV+GC

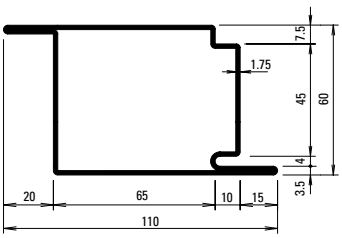

30.415
30.415 GV+GC

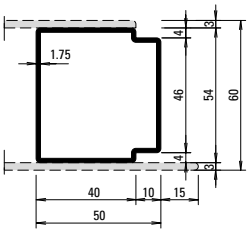

81.010
81.010 GV+GC

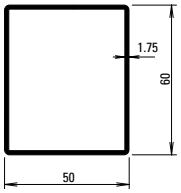

400.054
400.054 Z

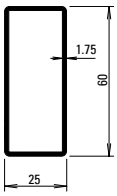

400.055
400.055 GV+GC

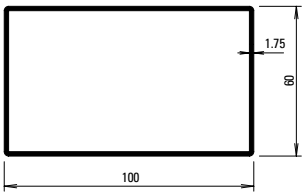

400.051
400.051 GV+GC

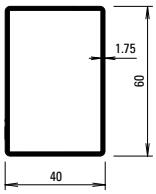

400.052
400.052 Z

Oberfläche/Werkstoff

Artikel-Nr.

ohne Zusatz = blank

mit Z = Bandverzinkter Stahl

mit GV+GC = aussen galvanisch verzinkt und gelbchromatiert

Surface/Matériau

No. d'article

sans supplément = brut

avec Z = en bandes d'acier zinguées au feu

avec GV+GC = zingués galvanique à l'extérieur et chromatisé jaune

Surface/Material

Part no.

without addition = bright

with Z = made from hot-dip galvanised strip

with GV+GC = outside galvanised and yellow chromated

Profil-Nr.	G kg/m	F cm²	Ix cm⁴	Wx cm³	Iy cm⁴	Wy cm³	U m²/m
30.017	4,200	5,36	31,32	9,09	48,57	10,35	0,312
30.117	4,750	6,04	34,75	9,35	65,74	11,51	0,350
30.415	4,750	6,04	37,79	12,28	65,74	11,51	0,350
81.010	2,700	3,43	14,53	5,38	13,05	5,10	0,202

Profil-Nr.	G kg/m	F cm²	Ix cm⁴	Wx cm³	Iy cm⁴	Wy cm³	U m²/m
400.051	4,300	5,44	34,64	11,55	76,01	15,2	0,316
400.052	2,630	3,34	16,86	5,62	8,98	4,49	0,197
400.054	2,900	3,69	19,83	6,61	14,97	5,98	0,217
400.055	2,210	2,82	12,41	4,13	3,08	2,47	0,167

Stahl-Glasleisten aus bandverzinktem Stahl (Länge 6 m)

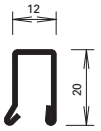

402.112 Z

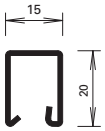

402.115 Z

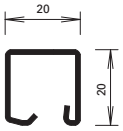

402.120 Z

Parcloses en acier en bandes d'acier zinguées au feu (longueur 6 m)

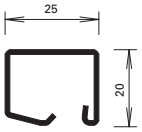

402.125 Z

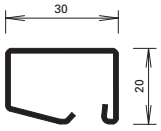

402.130 Z

Steel glazing beads made of hot-dip galvanised strip (length 6 m)

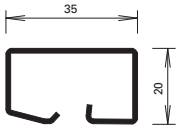

402.135 Z

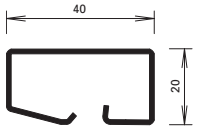

402.140 Z



450.007

Befestigungsknopf
VE = 50 Magazine à 10 Knöpfe

Bouton de fixation
UV = 50 magasins à 10 pièces

Fastening stud
PU = 50 magazines with 10 studs



450.008

Befestigungsknopf
VE = 400 Magazine à 10 Knöpfe

Bouton de fixation
UV = 400 magasins à 10 pièces

Fastening stud
PU = 400 magazines with 10 studs



450.006

Befestigungsknopf (kurz) SR1
Bohrdurchmesser ø 3,5 mm
VE = 100 Stück

Bouton de fixation (court) SR1
Diamètre de perçage ø 3,5 mm
UV = 100 pièces

Fastening stud (short) SR1
Hole diameter ø 3,5 mm
PU = 100 pieces

Winkelkontur-Stahl-Glasleisten (Länge ca. 6 m)

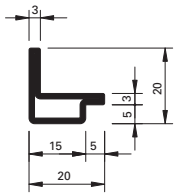

62.507 GV+GC

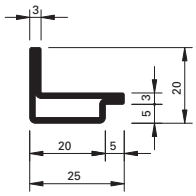

62.508 GV+GC

Parcloses en acier à contour angulaire (longueur env. 6 m)

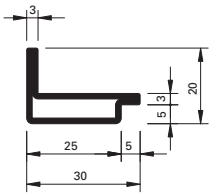

62.509 GV+GC

Angle contour steel glazing beads (length approx. 6 m)

GV+GC = aussen galvanisch verzinkt ca. 15 µm und gelbchromatiert (EN 12329 – Fe//Zn15//C)

GV+GC = zingués galvanique env. 15 µm à l'extérieur et chromatisé jaune (EN 12329 – Fe//Zn15//C)

GV+GC = outside galvanised approx. 15 µm and yellow chromated (EN 12329 – Fe//Zn15//C)

Artikelbibliothek
Bibliothèque des articles
Article library

DXF DWG

Glasleisten-Varianten

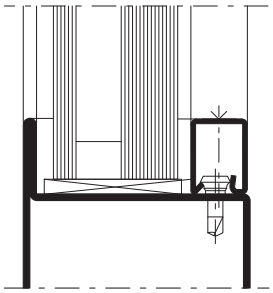

Stahl- und Edelstahl-Glasleisten
Befestigung mit Befestigungsknöpfen, Abstände < 300 mm, zusätzliche Sicherung an den Enden und in der Mitte mittels Schrauben mit min. ø 4,2 mm

Parcloses en acier et acier Inox
Fixation avec bouton de fixation, intervalle < 300 mm, sécurité complémentaire aux extrémités et au centre avec vis avec min. ø 4,2 mm

Steel and stainless steel glazing beads
Fastening with fastening stud, distance < 300 mm, additional protection at the ends and in the middle with screws with min. ø 4.2 mm

Variantes de parcloses

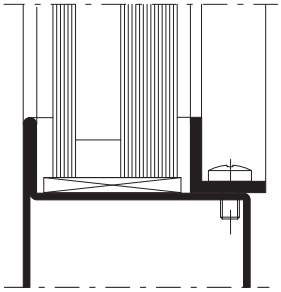

Stahlwinkel
Schenkeldicke min. 2,5 mm
Befestigung mittels Schrauben mit min. ø 4,2 mm
Abstand max. 250 mm

Cornière en acier
Epaisseur min. 2,5 mm
Fixation avec vis avec min. ø 4,2 mm
Intervalle max. 250 mm

Steel angle
Thickness min. 2.5 mm
Fastening with screws with min. ø 4.2 mm
Distance max. 250 mm

Glazing bead options

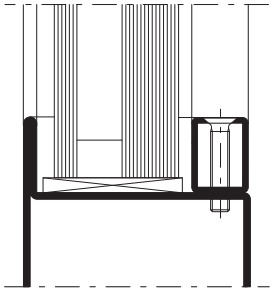

Vierkant-Stahlrohr
Wandstärke min. 1,5 mm
Befestigung mittels Schrauben mit min. ø 4,2 mm
Abstand max. 250 mm

Tube d'acier
Epaisseur min. 1,5 mm
Fixation avec vis avec min. ø 4,2 mm
Intervalle max. 250 mm

Steel tube
Thickness min. 1.5 mm
Fastening with screws with min. ø 4.2 mm
Distance max. 250 mm

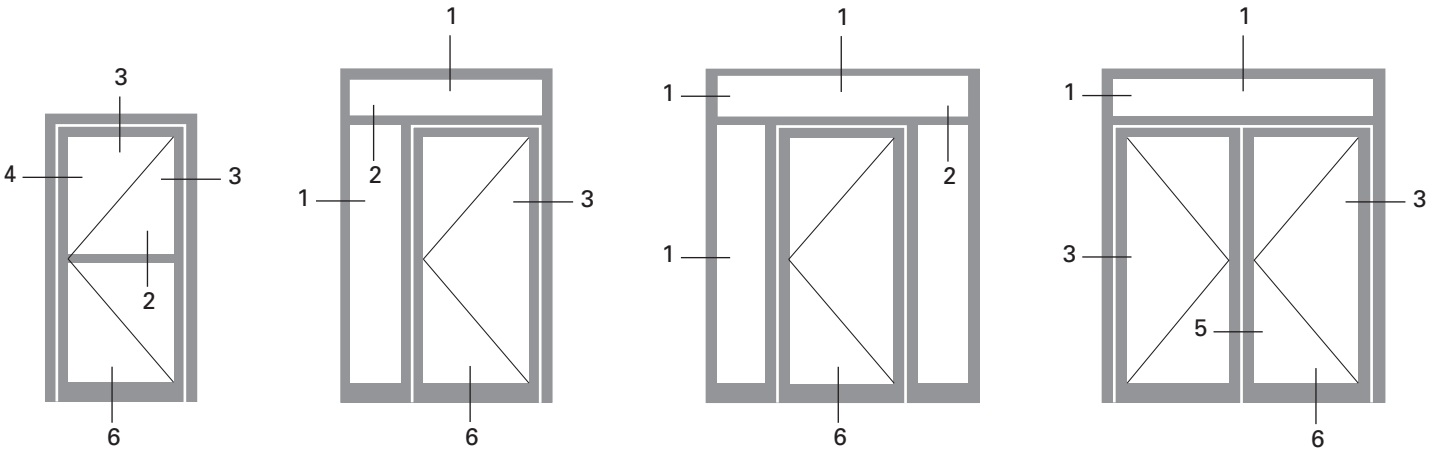

1.0

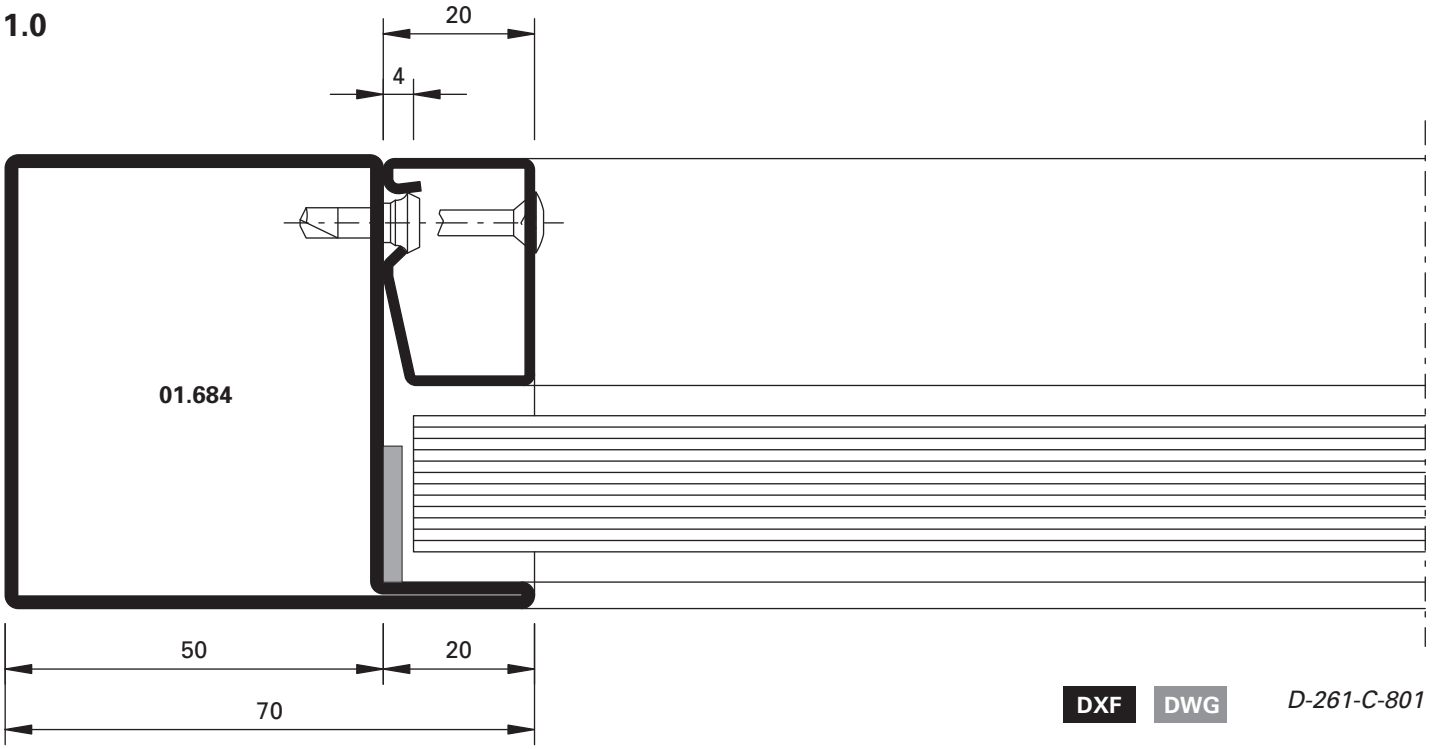

DXF DWG *D-261-C-801*

2.0

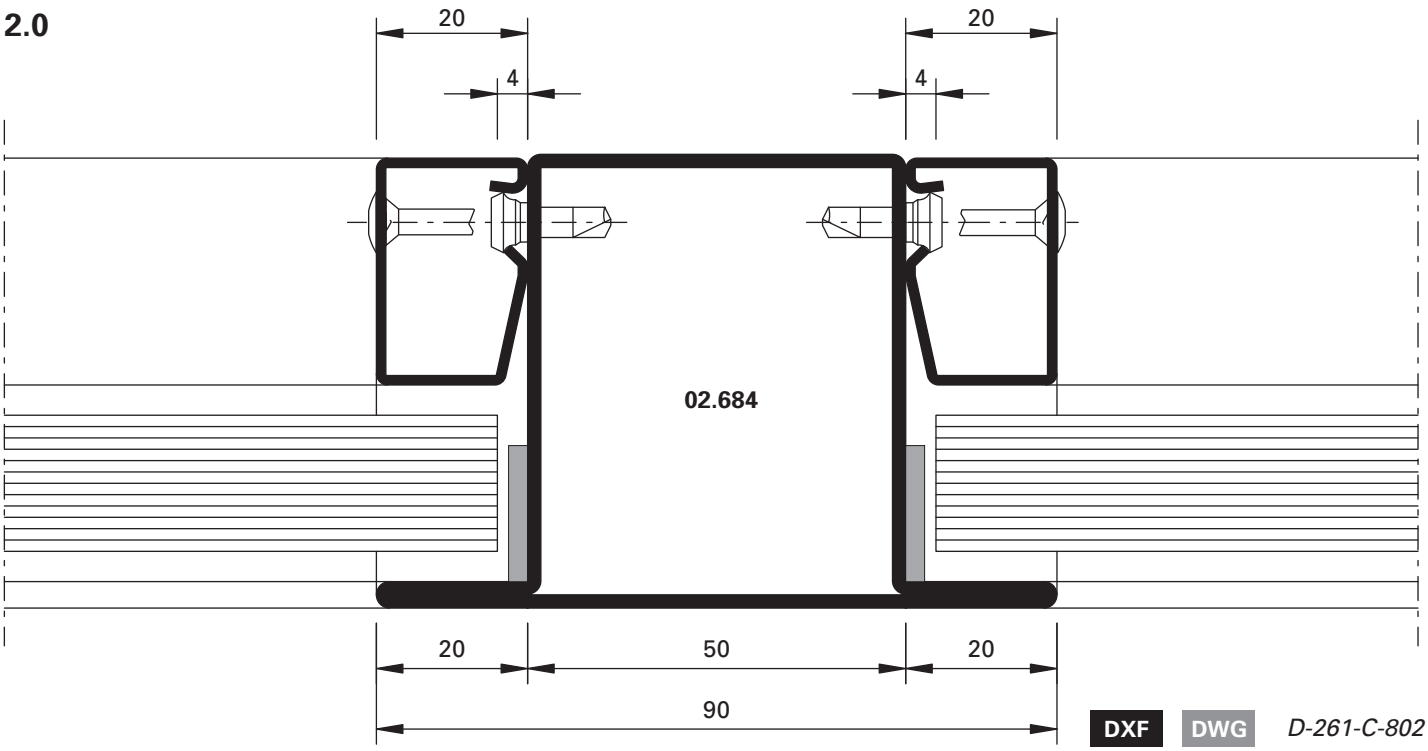

DXF DWG *D-261-C-802*

3.0

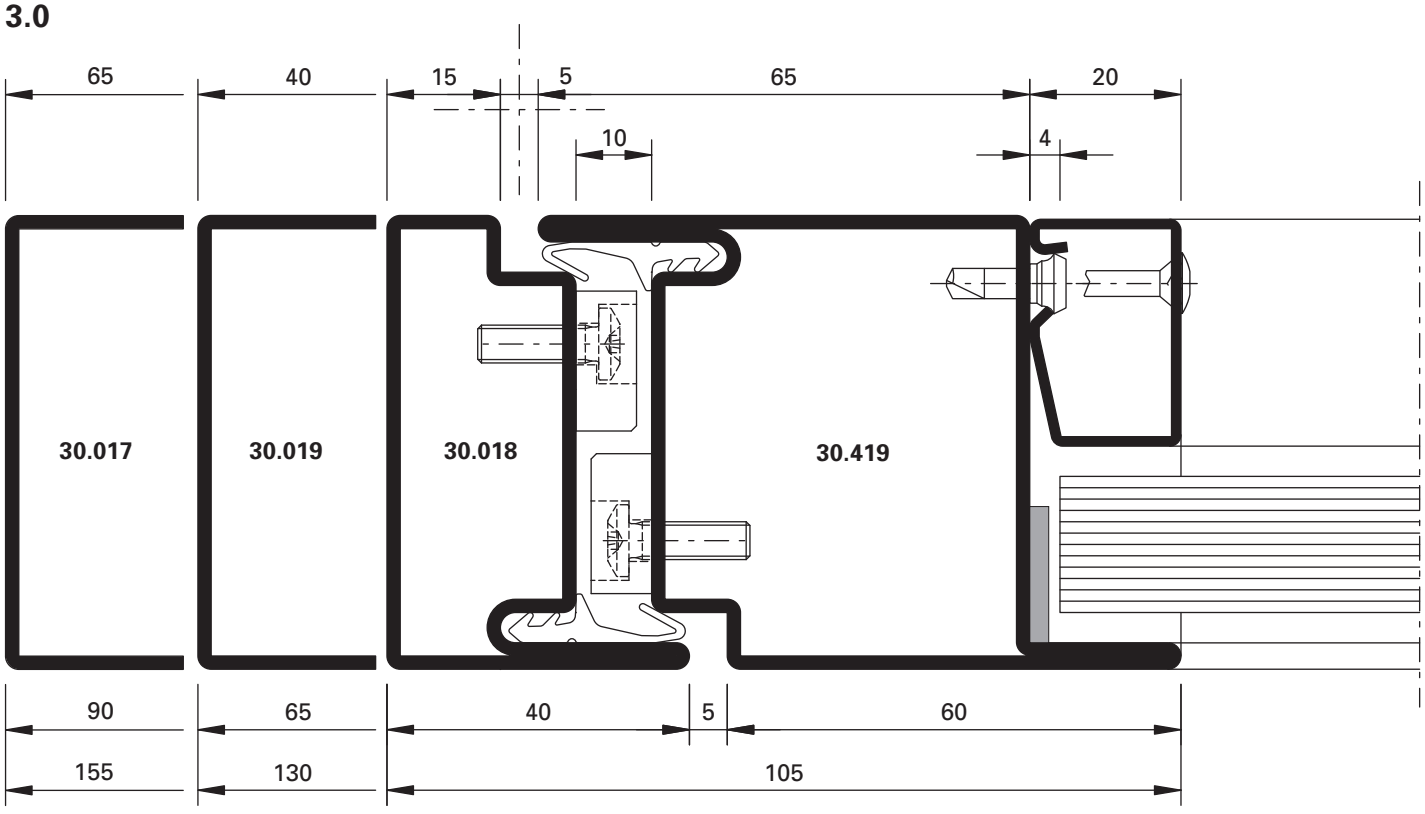

DXF DWG *D-261-C-803*

4.0

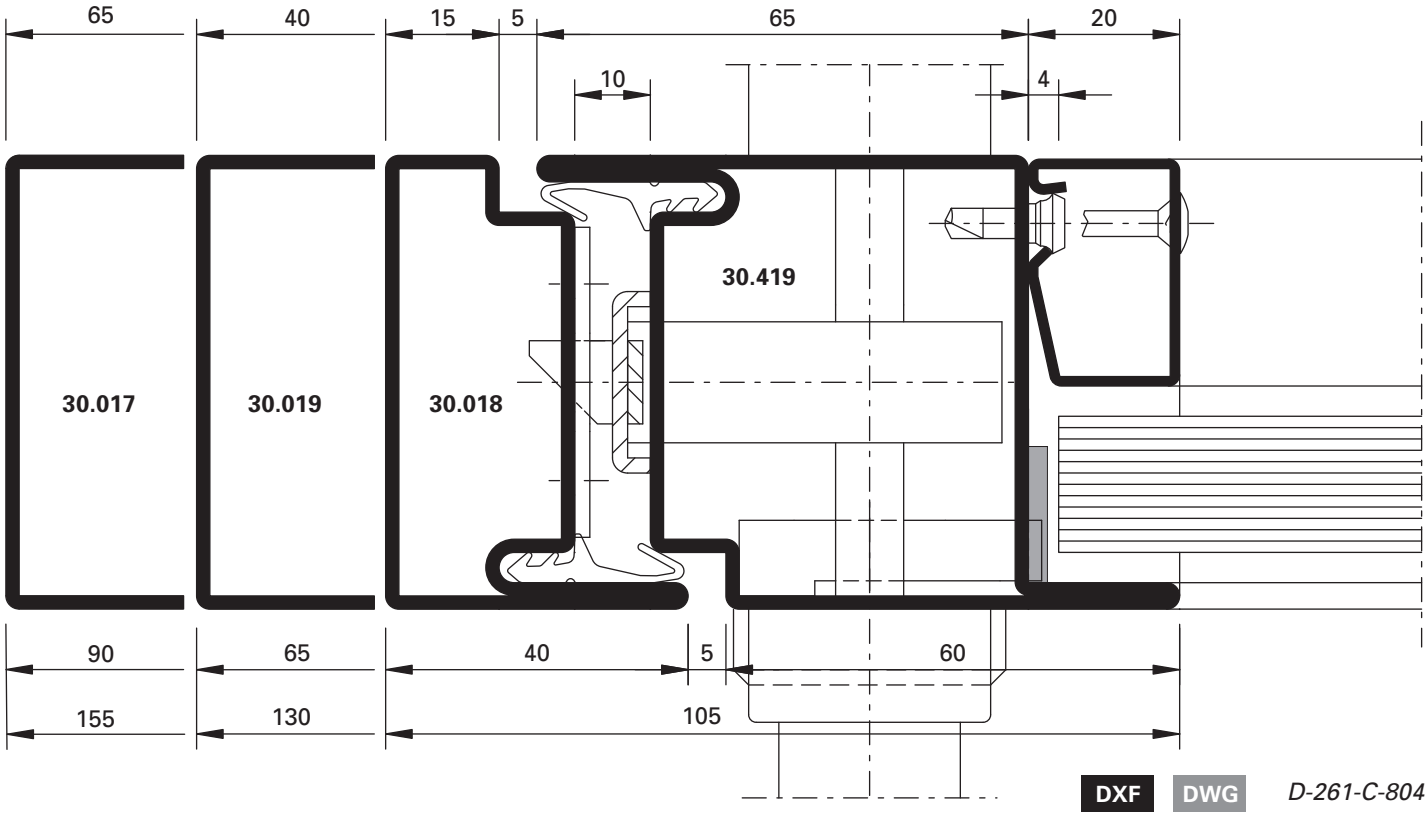

DXF DWG *D-261-C-804*

5.0

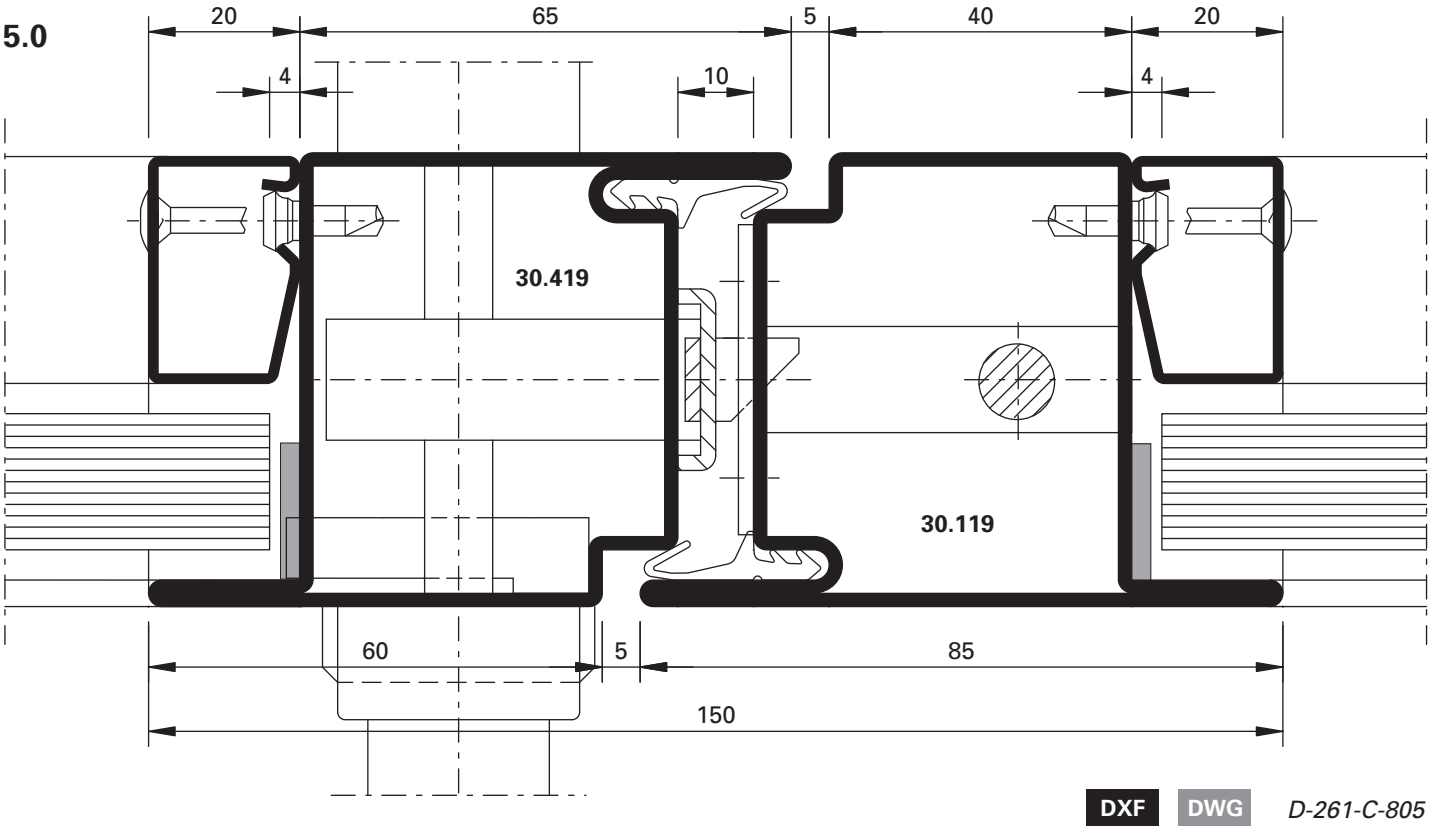

DXF DWG *D-261-C-805*

3.1

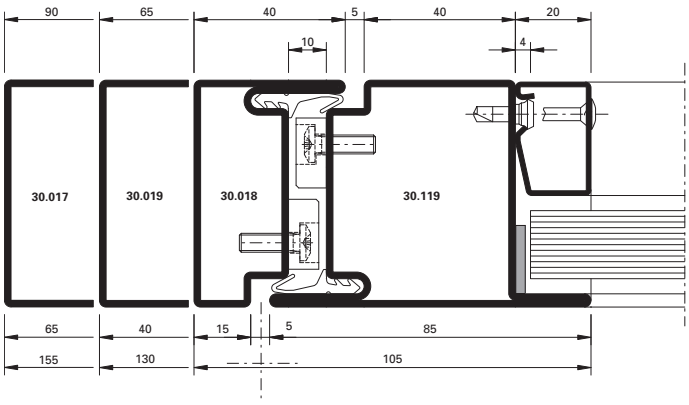

DXF DWG *D-261-C-806*

4.1

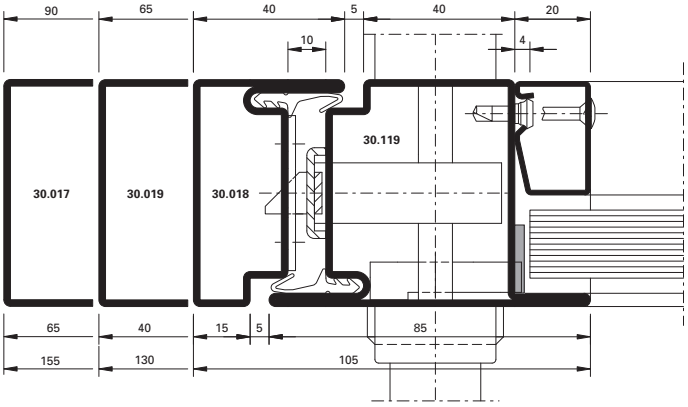

DXF DWG *D-261-C-807*

5.1

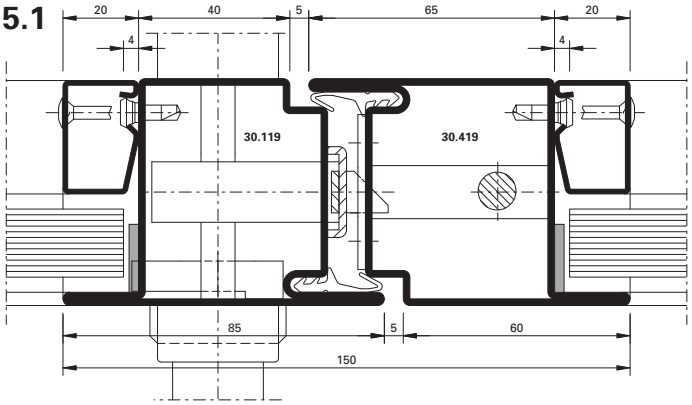

DXF DWG *D-261-C-808*

6.0

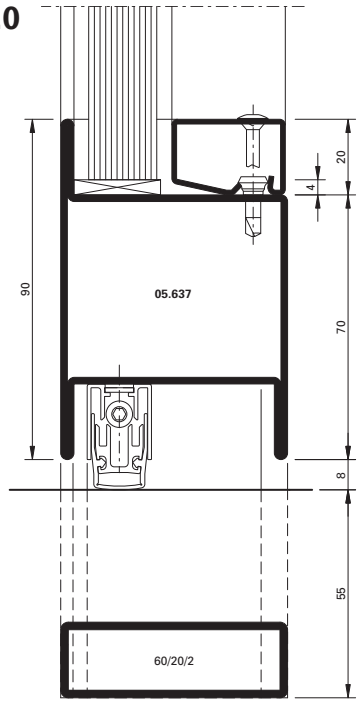

D-261-C-809

DWG DXF

6.1

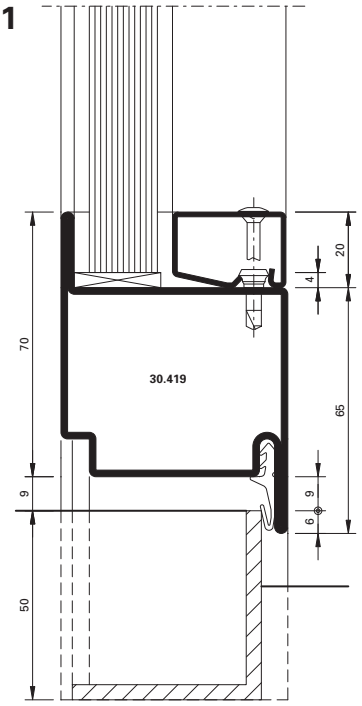

D-261-C-810

DWG DXF

6.2

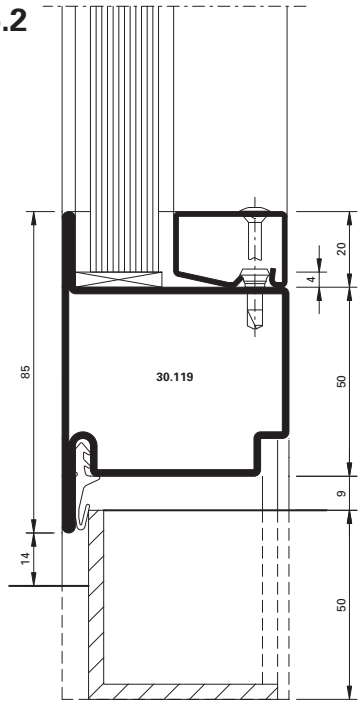

D-261-C-811

DWG DXF

Anwendungsbeispiele (D-261-S-801)
Exemples d'application (D-261-S-801)
Examples of applications (D-261-S-801)

DXF DWG

Jansen-Economy 60 einbruchhemmend
Jansen-Economy 60 anti-effraction
Jansen-Economy 60 burglar resistant

A-A

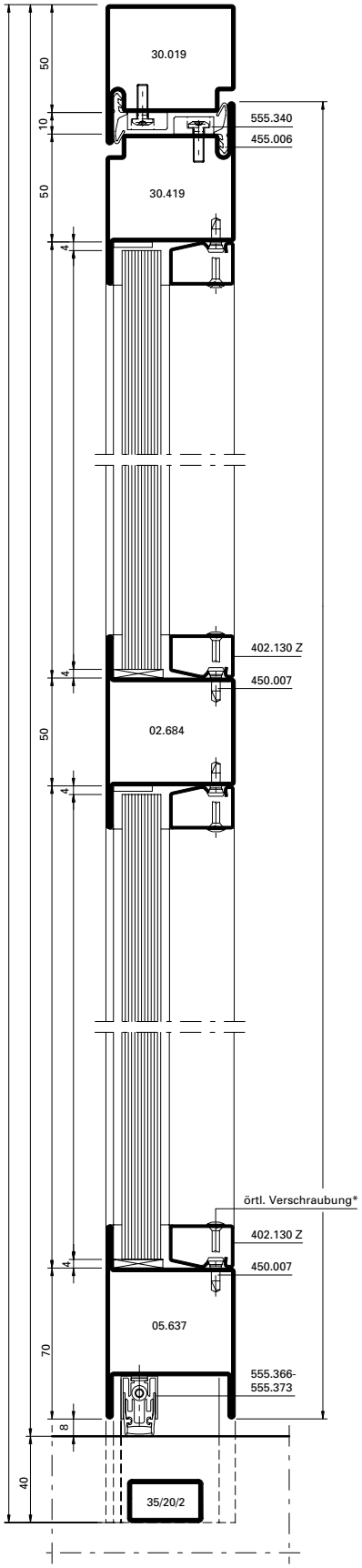

B-B

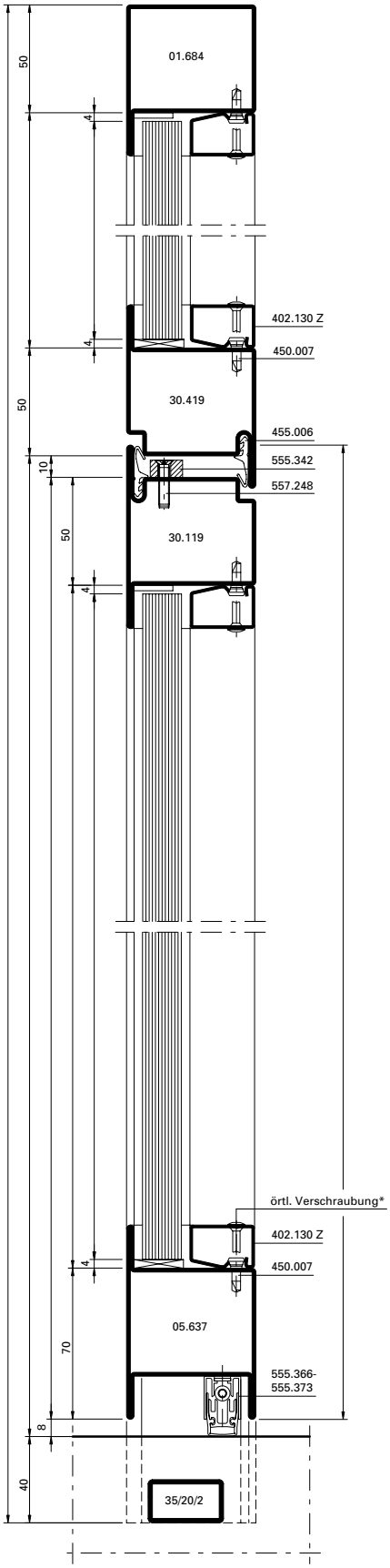

Alternative

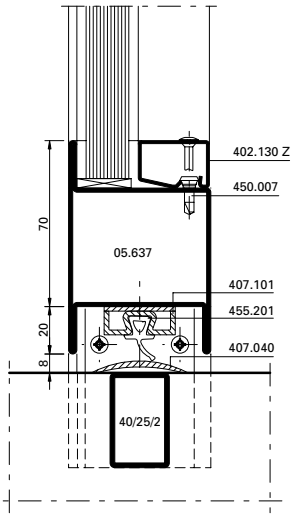

Alternative

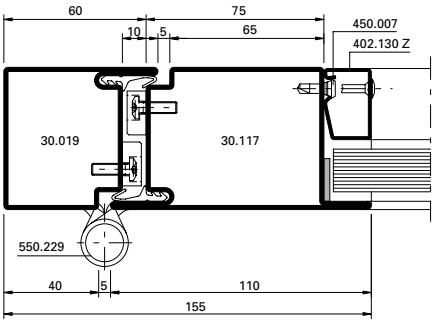

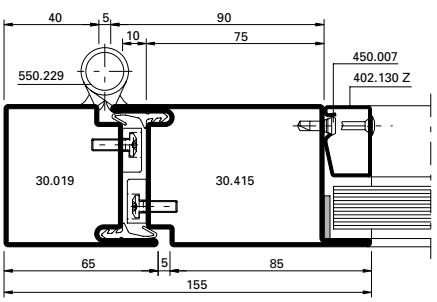

D-D

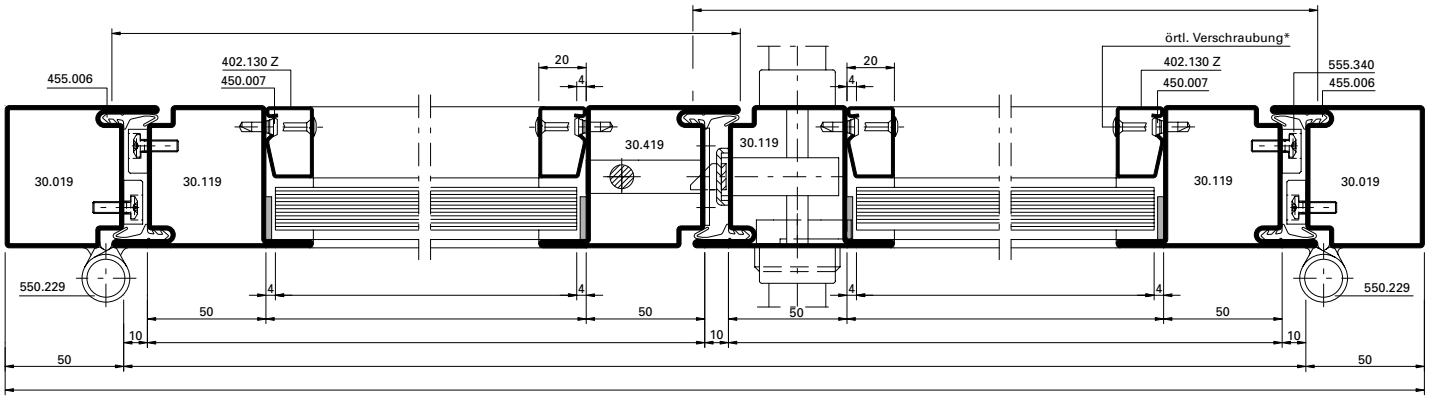

C-C

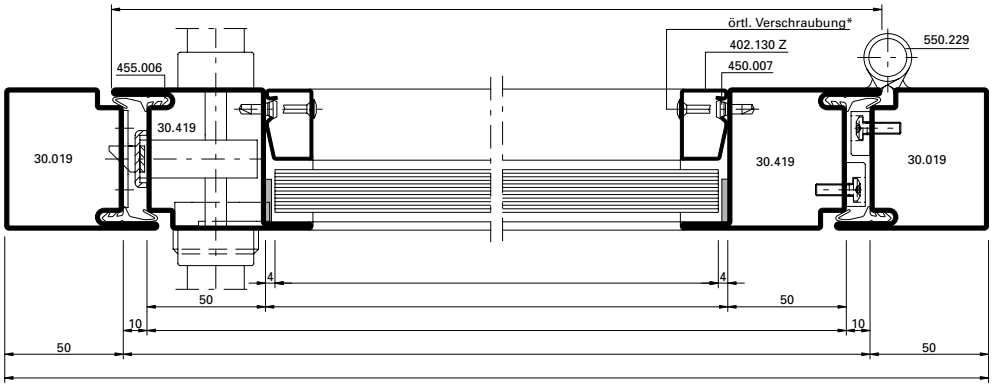

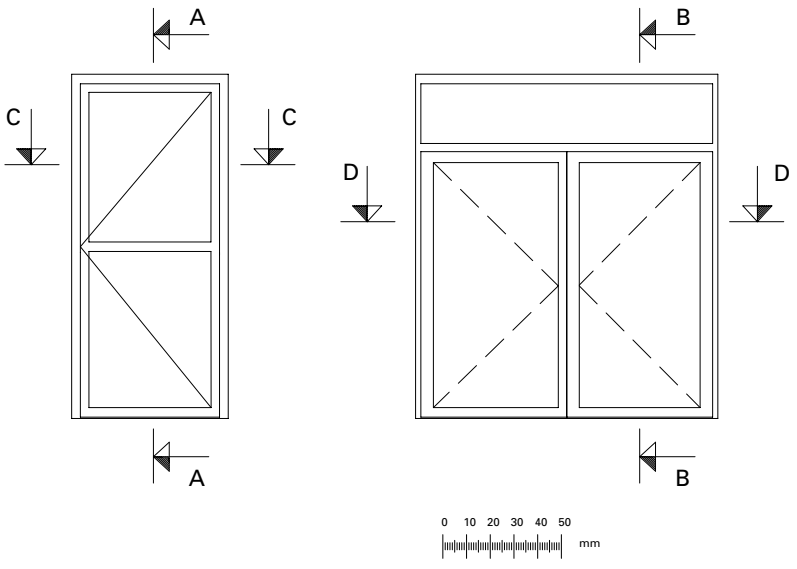

* Zusätzliche Sicherung an den Enden und in der Mitte

* Sécurité complémentaire aux extrémités et au centre

* Additional protection at the ends and in the middle

Mauerwerk

Die umgebenden Wände, in welche die Türe eingebaut wird, müssen folgende Mindestanforderungen erfüllen:

Maçonnerie

Les parois environnantes dans lesquelles les portes sont montées doivent répondre aux exigences minimales requises suivantes:

Masonry

The surrounding walls into which the door is inserted must meet the following minimum requirements:

Widerstands-klasse Classe de résistance Resistance class	Umgebende Wände / Parois environnantes / Surrounding walls				
	aus Mauerwerk nach DIN 1053 Teil 1 en maçonnerie selon DIN 1053 partie 1 Masonry in accordance with DIN 1053 Part 1			aus Stahlbeton nach DIN 1045 en béton armé selon DIN 1045 Reinforced concrete in accordance with DIN 1045	
	Nenndicke Epaisseur nominale Nominal thickness mm	Druckfestigkeits-klasse Classe de résistance à la pression Compressive strength class	Mörtelgruppe Groupe de mortier Mortar class	Nenndicke Epaisseur nominale Mortar class thickness mm	Festigkeits-klasse Classe de résistance Compressive strength class
RC2	≥ 115	≥ 12	II	≥ 100	B 15
RC3	≥ 115	≥12	II	≥ 120	B 15

Beispiele für zulässige Wandanschlüsse

Die Türen können wahlweise mit Rahmendübeln oder Anschweiss- bzw. Anschraublaschen befestigt werden (siehe Seite 34). Abstand der Befestigungspunkte von den Ecken max. 200 mm, Abstand untereinander max. 500 mm. Der Spalt zwischen Blendrahmen und Mauerwerk muss bei jedem Befestigungspunkt druckfest ausgefüllt werden. Verbleibenden Hohlraum ausschäumen.

Exemples pour raccords au mur autorisés

Les portes peuvent, au choix, être fixées avec des goujons d'ancrage ou des éclisses à souder ou à visser (voir page 34). Espacement entre les points de fixation et les angles: max. 200 mm, espacement entre les uns et les autres: max. 500 mm. L'espace entre le dormant et la maçonnerie doit être comblé à chaque point de fixation de manière à résister à la pression. Remplir l'espace vide restant avec de mousse.

Examples of permissible wall attachments

The doors can be secured using frame anchors or welded or screw-on fixing brackets (see page 34). The distance of the fixing points from the corners is a maximum of 200 mm, the distance between each other is a maximum of 500 mm. The gap between the outer frame and the masonry has to be filled with compression-resistant material for every fixing point. Pack remaining cavities with foam.

Anordnung und Abstände der Befestigungspunkte

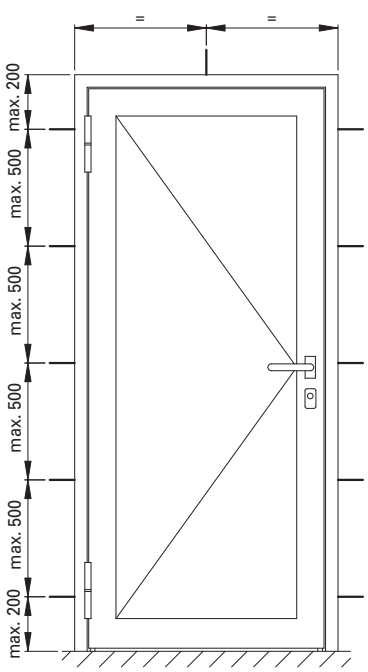

Die Türen sind mit allgemein bauaufsichtlich zugelassenen Dübeln mit 10 mm Durchmesser zu befestigen.

Disposition et distance des points de fixation

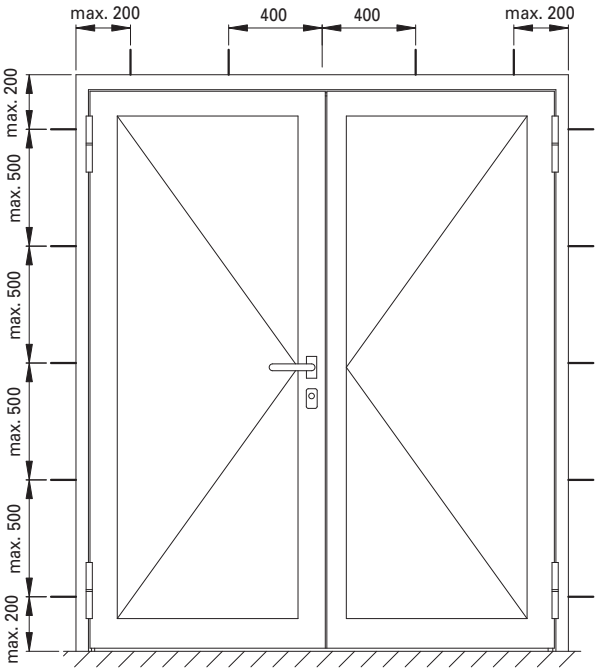

Les portes doivent être fixées par des goujons homologués de 10 mm de diamètre.

Arrangement of and distance between fixing points

The doors must be fixed using special fixing screws that are approved under general building regulations and have a diameter of 10 mm.

DXF DWG *D-261-A-801*

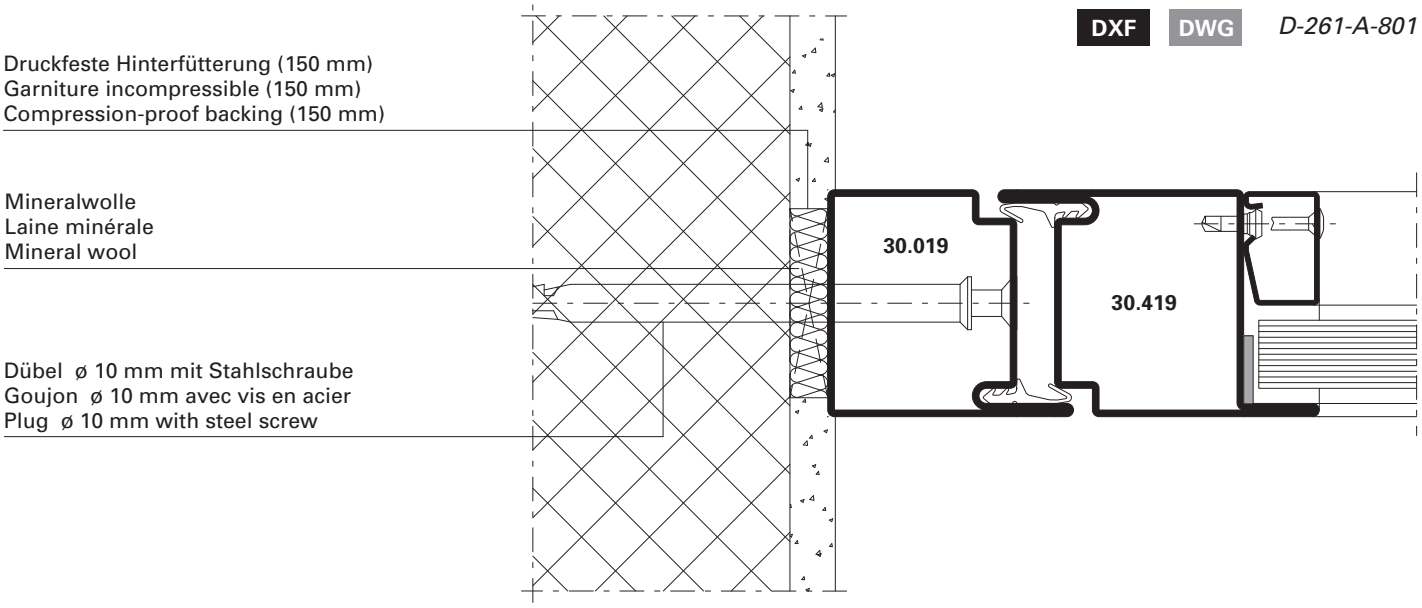

DXF DWG *D-261-A-802*

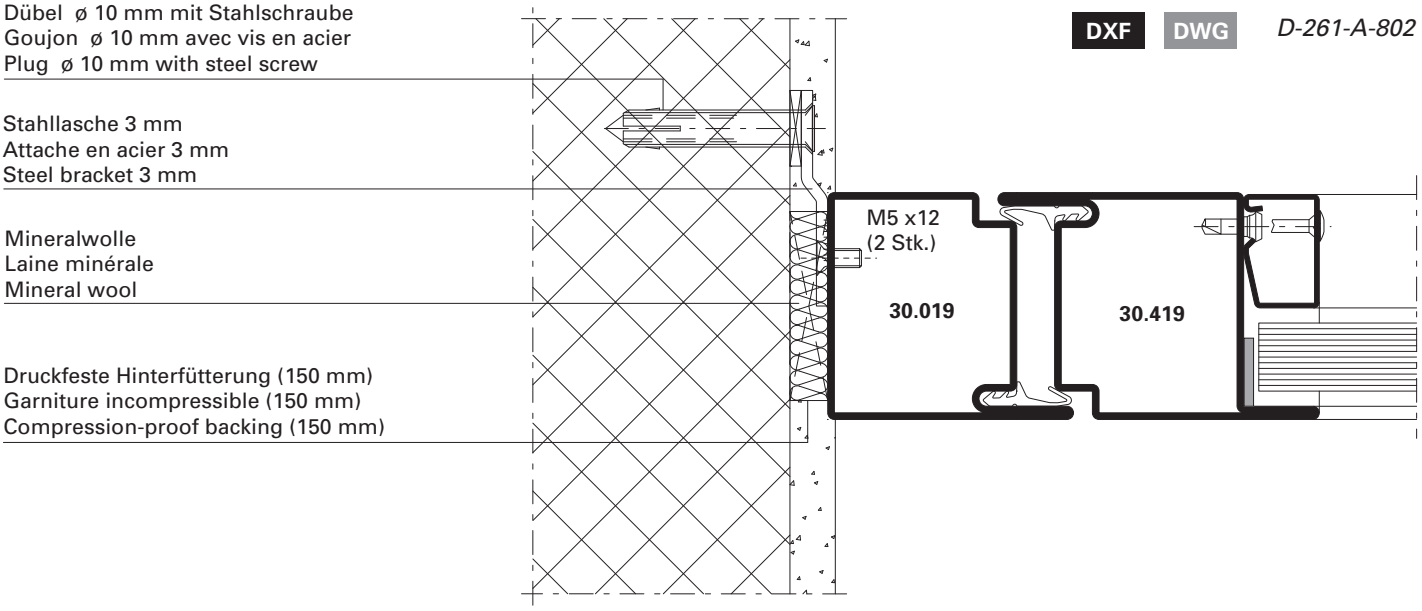

DXF DWG

D-261-A-803

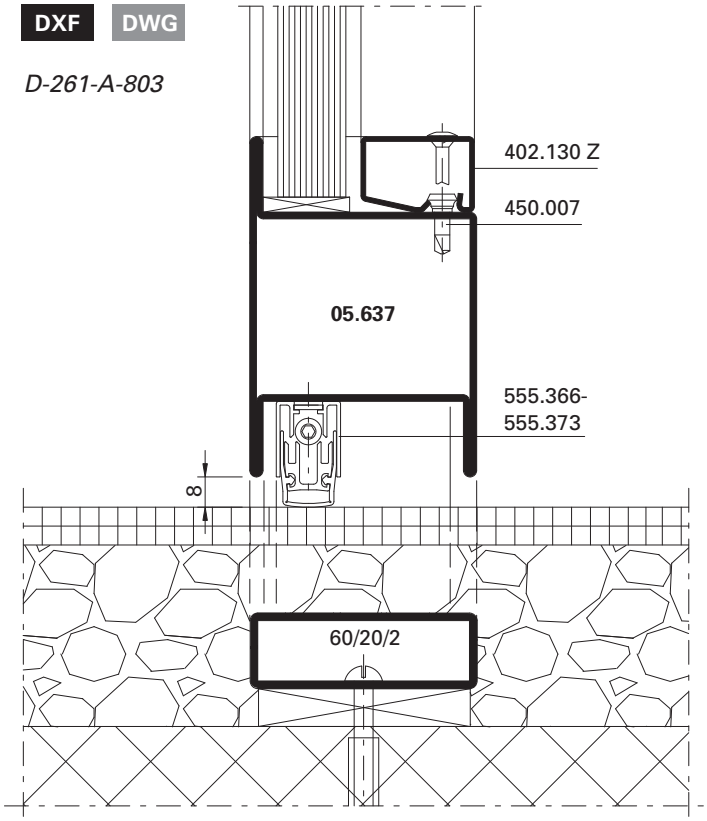

DXF DWG

D-261-A-804

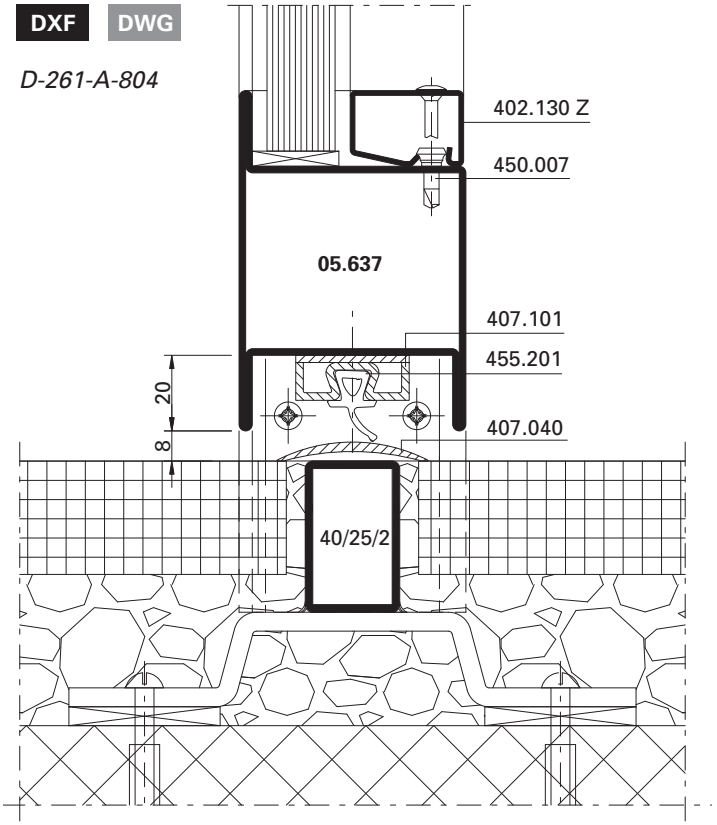

DXF DWG

D-261-A-805

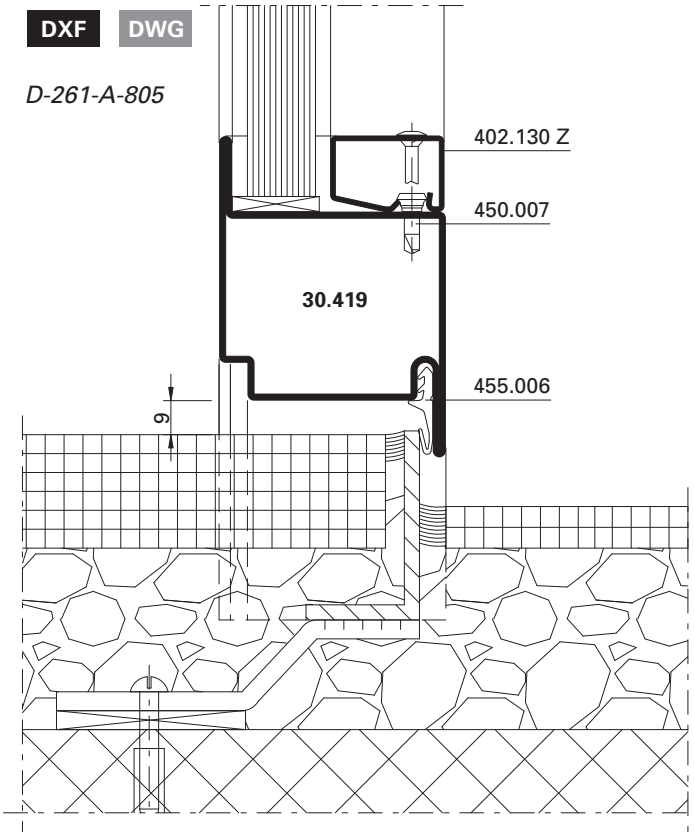

DXF DWG

D-261-A-806

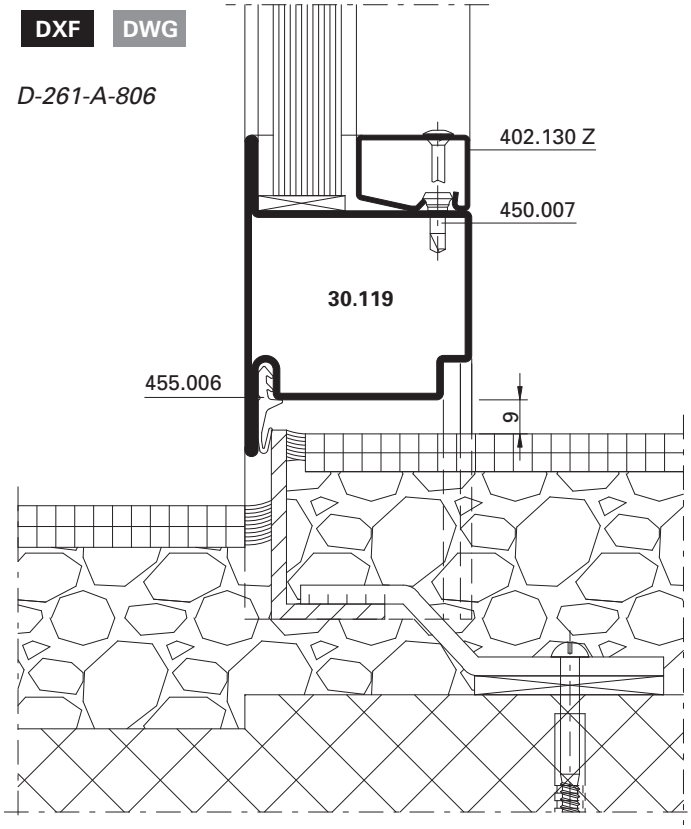

18. Türe einflügelig

18. Porte à un vantail

18. Single leaf door

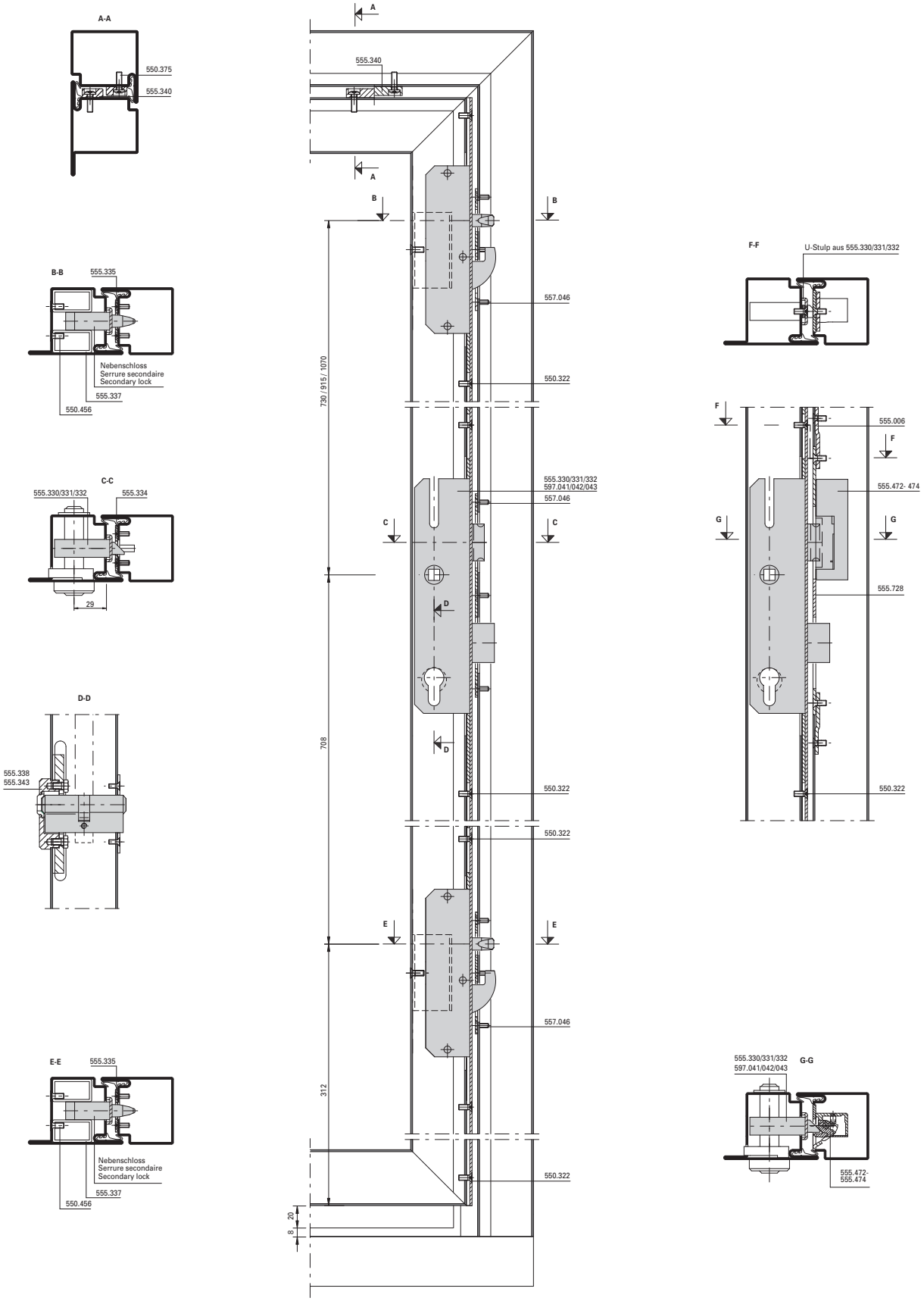

19. Türe zweiflügelig

19. Porte à deux vantaux

19. Double leaf door

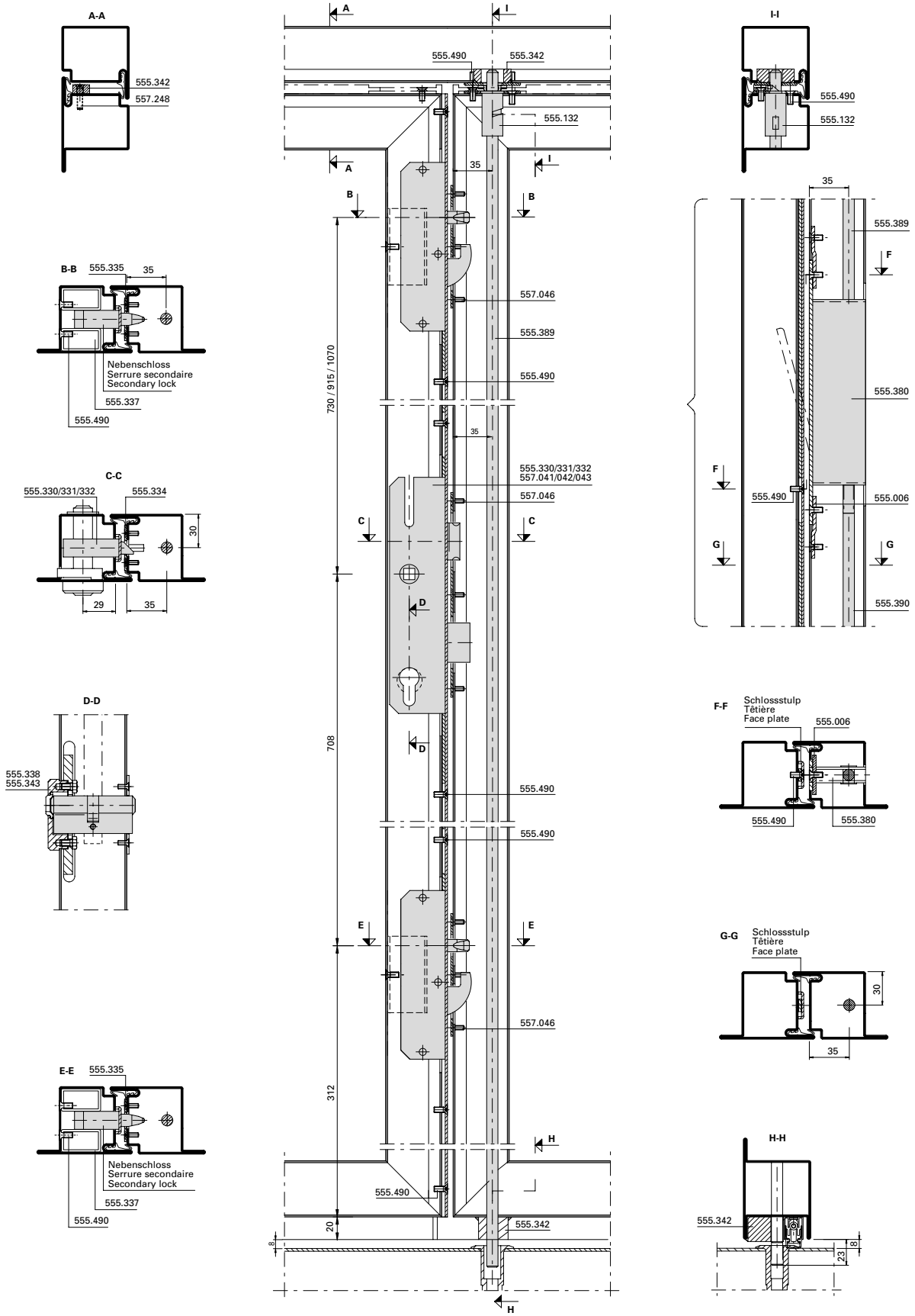

Verarbeitungs-Hinweise
Indications d'usinage
Assembly instructions

Jansen-Economy 60 einbruchhemmend
Jansen-Economy 60 anti-effraction
Jansen-Economy 60 burglar resistant

JANSEN-ECONOMY 50 FENSTER

FENSTER UND VERGLASUNGEN AUS STAHL UND EDELSTAHL

JANSEN-ECONOMY 50 WINDOWS

WINDOWS AND FIXED LIGHTS IN STEEL AND STAINLESS STEEL

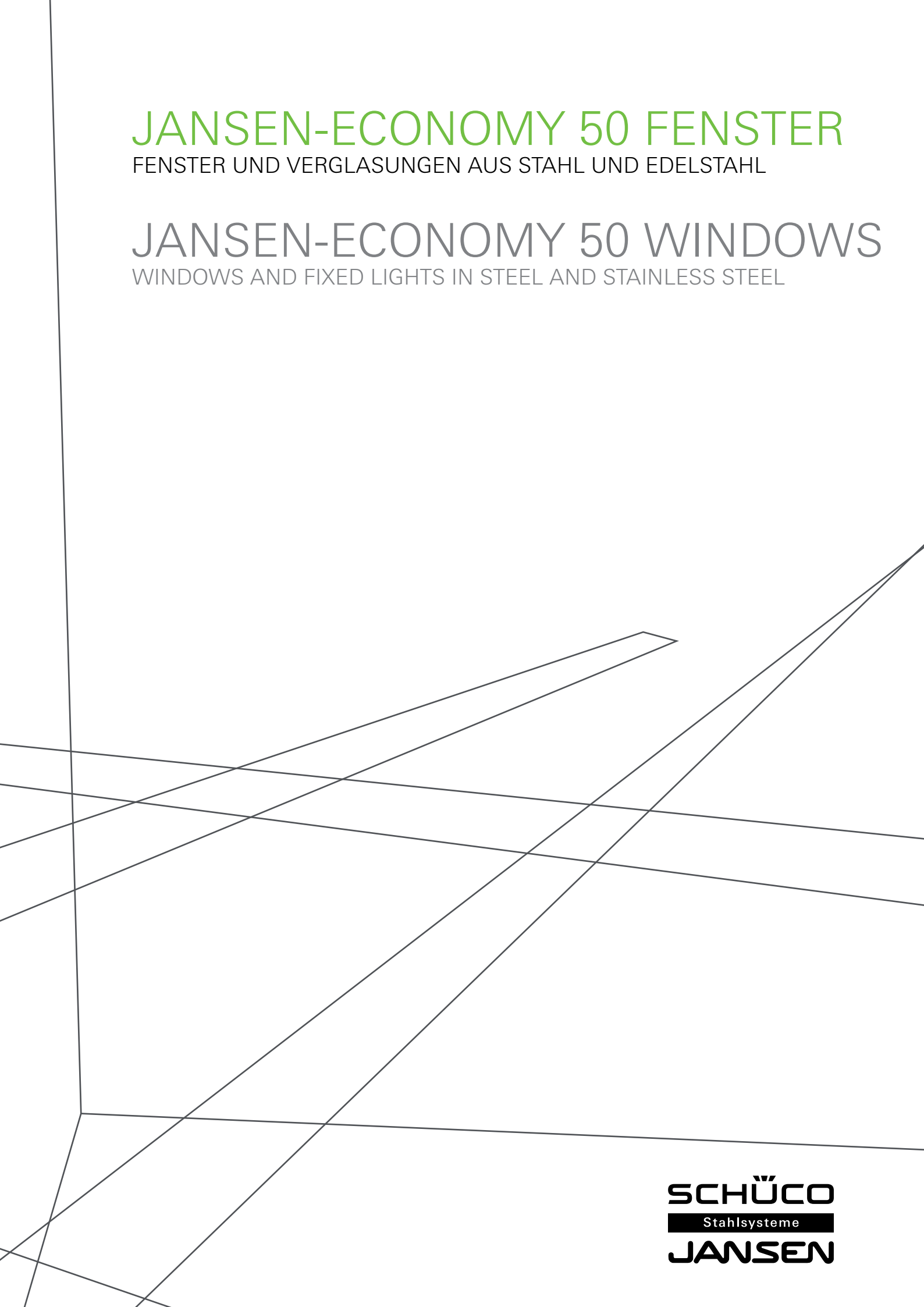

SCHÜCO
Stahlsysteme
JANSEN

Systembeschrieb
Description du système
System description

Jansen-Economy 50 Fenster
Jansen-Economy 50 fenêtres
Jansen-Economy 50 windows

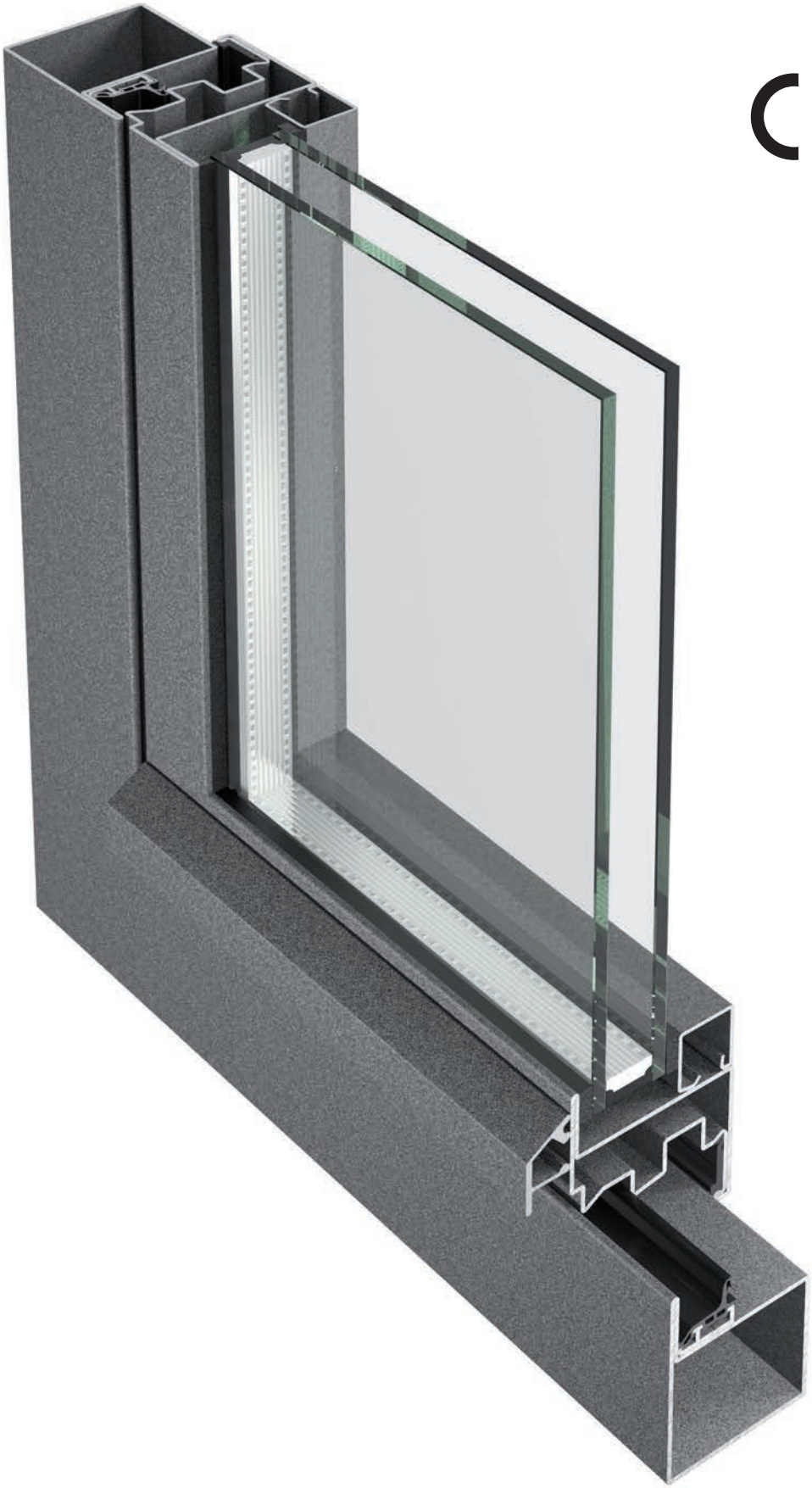

CE

JANSEN

Jansen-Economy 50 Fenster

- Stahlsystem für Fenster und Festverglasungen
- Bautiefe 50 mm, Fensterflügel 58,5 mm aussen flächenbündig
- Schmale Ansichtsbreiten: Rahmen inkl. Flügel ab 82 mm Stulppartie 103 mm
- Dreh- und Drehkippfenster und Kippfenster nach innen öffnend
- Systemlösungen für Bogen-, Segment- und Atelierfenster, Kipp vor Dreh und RFID-Überwachung
- Dreh- und Drekipp-Fensterflügel bis 1475x2300 mm (BxH)
- Flügelgewichte: Standardbeschlag bis 150 kg Verdeckt liegender Beschlag bis 180 kg
- Füllelementstärken von 5 bis 35 mm, Glaseinbau mittels Nassverglasung
- Systemprüfungen nach Produktnorm EN 14351-1
- Stahlprofile blank oder bandverzinkt
- Geeignet für Pulver- und Nasslackbeschichtungen

Jansen-Economy 50 fenêtres

- Système en acier pour fenêtres et vitrages fixes
- Profondeur de montage 50 mm, vantail de fenêtre 58,5 mm montage à fleur à l'extérieur
- Fines largeurs de face: Cadre avec vantail à partir de 82 mm Partie têtière 103 mm
- Fenêtres ouvrant à la française et oscillo-battantes et fenêtres à soufflet à ouverture vers l'intérieur
- Systèmes pour fenêtres cintrées, à arc bombé et d'atelier, à ouverture inversée et surveillance RFID
- Vantaux à la française et oscillo-battants jusqu'à 1475x2300 mm (LxH)
- Poids de vantail: Ferrure standard jusqu'à 150 kg Ferrure de fenêtre non apparente jusqu'à 180 kg
- Éléments de remplissage de 5 à 35 mm d'épaisseur, montage du vitrage au silicone
- Contrôles des systèmes selon la norme produit EN 14351-1
- Profilés en acier brut ou galvanisé en continu
- Convient aux revêtements par poudre ou peinture liquide

Jansen-Economy 50 windows

- Steel system for windows and fixed glazing
- Basic depth 50 mm, window vent 58,5 mm flush-fitted on outside
- Narrow face widths: Frame including vent from 82 mm Double vent assembly 103 mm
- Side-hung and turn/tilt windows and bottom-hung windows, inward-opening
- System solutions for arched, segmented and studio windows, tilt-before-turn and RFID monitoring
- Side-hung and turn/tilt window vents up to 1475x2300 mm (WxH)
- Vent weights: Standard fittings up to 150 kg Concealed fittings up to 180 kg
- Infill unit thicknesses from 5 to 35 mm, glazing installed by means of wet glazing
- System tests in accordance with the product standard EN 14351-1
- Raw finish or pre-galvanised steel profiles
- Suitable for powder and wet paint coating

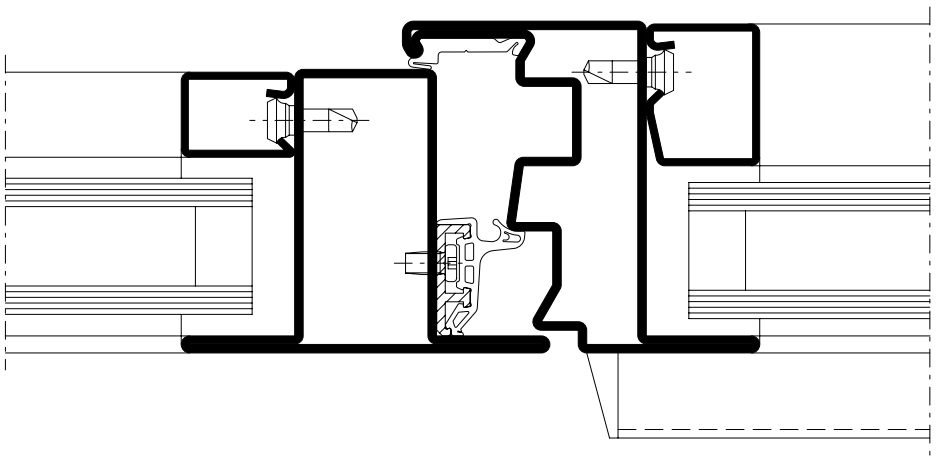

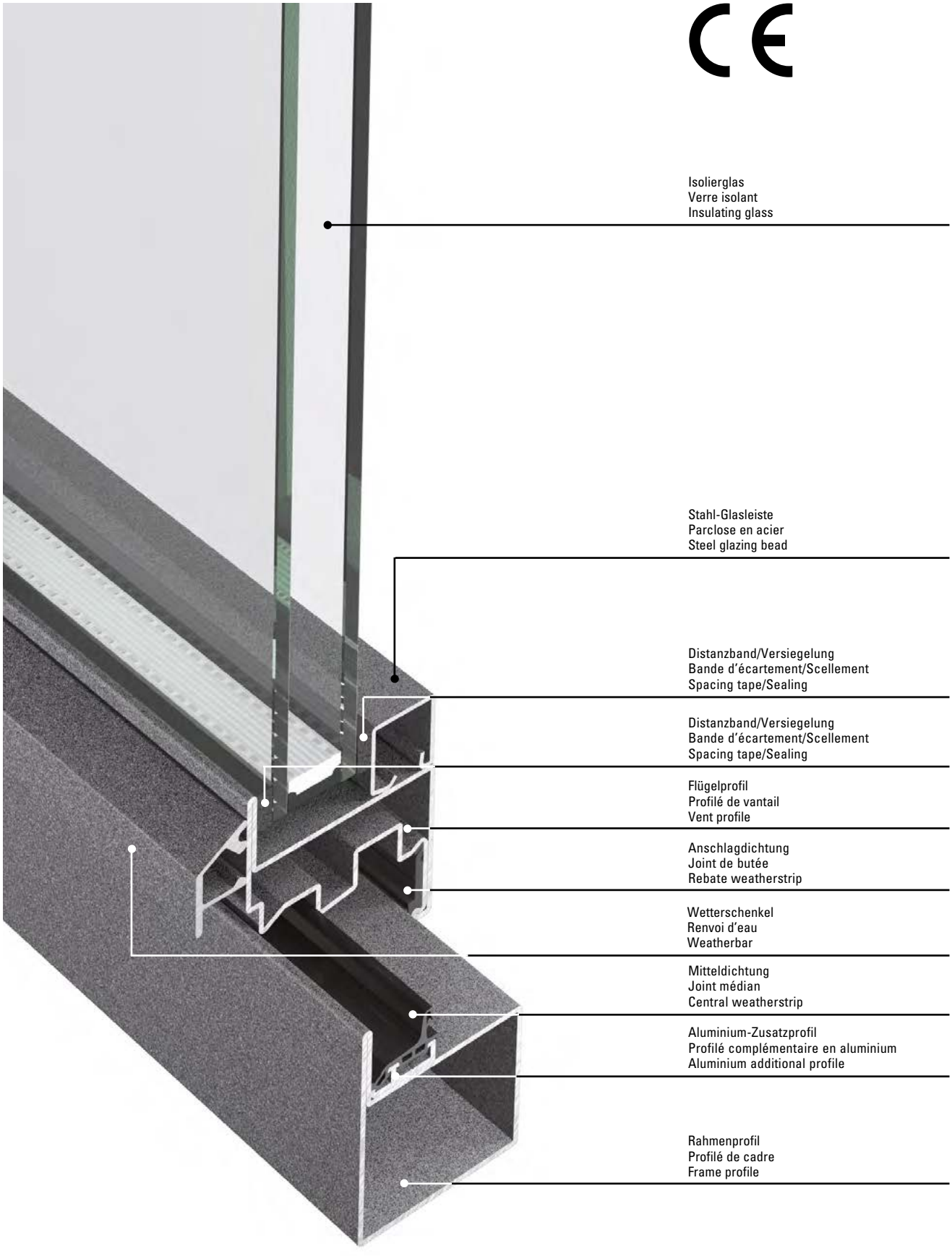
Isolierglas
Verre isolant
Insulating glass
Stahl-Glasleiste
Parclose en acier
Steel glazing bead
Distanzband/Versiegelung
Bande d'écartement/Scellement
Spacing tape/Sealing
Distanzband/Versiegelung
Bande d'écartement/Scellement
Spacing tape/Sealing
Flügelprofil
Profilé de vantail
Vent profile
Anschlagdichtung
Joint de butée
Rebate weatherstrip
Wetterschenkel
Renvoi d'eau
Weatherbar
Mitteldichtung
Joint médian
Central weatherstrip
Aluminium-Zusatzprofil
Profilé complémentaire en aluminium
Aluminium additional profile
Rahmenprofil
Profilé de cadre
Frame profile

Jansen-Economy 50 Fenster Edelstahl

- Edelstahlsystem für Fenster und Festverglasungen
- Bautiefe 50 mm, Fensterflügel 58,5 mm aussen flächenbündig
- Schmale Ansichtsbreiten: Rahmen inkl. Flügel ab 82 mm
- Dreh- und Drehkippfenster und Kippfenster nach innen öffnend
- Systemlösungen für Bogen-, Segment- und Atelierfenster, Kipp vor Dreh und RFID-Überwachung
- Dreh- und Drekipp-Fensterflügel bis 1475x2300 mm (BxH)
- Flügelgewichte: Standardbeschlag bis 150 kg Verdeckt liegender Beschlag bis 180 kg
- Füllelementstärken von 5 bis 32 mm, Glaseinbau mittels Nassverglasung
- Systemprüfungen nach Produktnorm EN 14351-1
- Edelstahlprofile aus Werkstoff 1.4404 (AISI 316L) und 1.4307 (AISI 304L) geeignet für Industriegebiete und Küstennähe
- Ausführung walzblank und geschliffen (Korn 220-240)

Jansen-Economy 50 fenêtres en acier Inox

- Système en acier inox pour fenêtres et vitrages fixes
- Profondeur de montage 50 mm, vantail de fenêtre 58,5 mm montage à fleur à l'extérieur
- Fines largeurs de face: Cadre avec vantail à partir de 82 mm
- Fenêtres ouvrant à la française et oscillo-battantes et fenêtres à soufflet à ouverture vers l'intérieur
- Systèmes pour fenêtres cintrées, à arc bombé et d'atelier, à ouverture inversée et surveillance RFID
- Vantaux à la française et oscillo-battants jusqu'à 1475x2300 mm (LxH)
- Poids de vantail: Ferrure standard jusqu'à 150 kg Ferrure de fenêtre non apparente jusqu'à 180 kg
- Éléments de remplissage de 5 à 32 mm d'épaisseur, montage du vitrage au silicone
- Contrôles des systèmes selon la norme produit EN 14351-1
- Profilés en acier inox en matériau 1.4404 (AISI 316L) et 1.4307 (AISI 304L), conviennent aux zones industrielles et à proximité des côtes
- Exécution brut ou polie (grain 220 à 240)

Jansen-Economy 50 stainless steel windows

- Stainless steel system for windows and fixed glazing
- Basic depth 50 mm, window vent 58,5 mm flush-fitted on outside
- Narrow face widths: Frame including vent from 82 mm
- Side-hung and turn/tilt windows and bottom-hung windows, inward-opening
- System solutions for arched, segmented and studio windows, tilt-before-turn and RFID monitoring
- Side-hung and turn/tilt window vents up to 1475x2300 mm (WxH)
- Vent weights: Standard fittings up to 150 kg Concealed fittings up to 180 kg
- Infill unit thicknesses from 5 to 32 mm, glazing installed by means of wet glazing
- System tests in accordance with the product standard EN 14351-1
- Stainless steel profiles made from the material 1.4404 (AISI 316L) and 1.4307 (AISI 304L) suitable for industrial and coastal areas
- Execution bright or polished (grain 220-240)

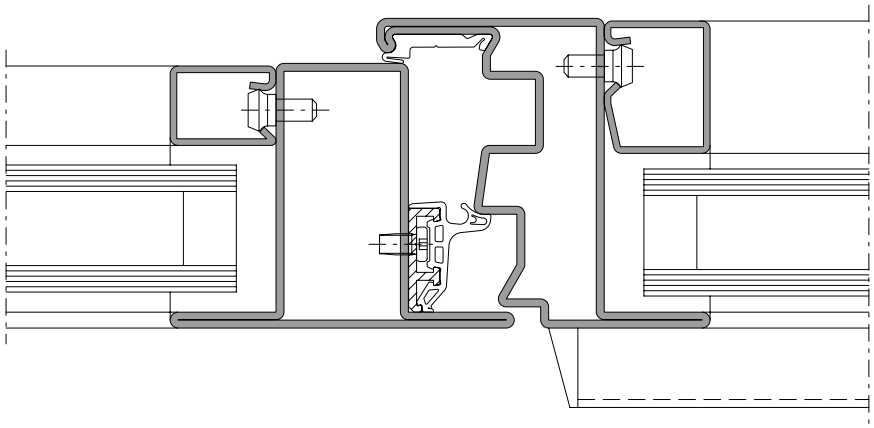

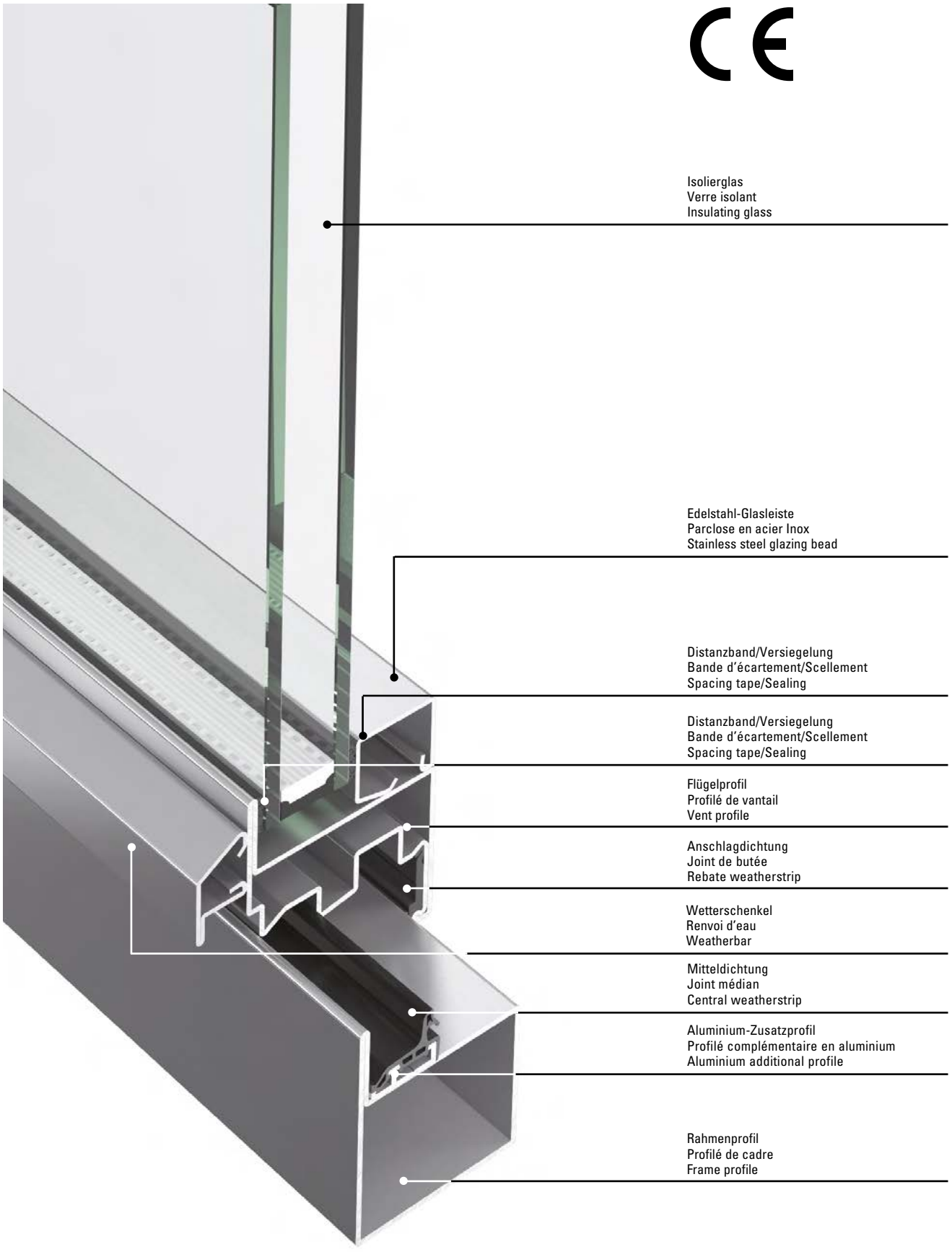
Isolierglas
Verre isolant
Insulating glass
Edelstahl-Glasleiste
Parclose en acier Inox
Stainless steel glazing bead
Distanzband/Versiegelung
Bande d'écartement/Scellement
Spacing tape/Sealing
Distanzband/Versiegelung
Bande d'écartement/Scellement
Spacing tape/Sealing
Flügelprofil
Profilé de vantail
Vent profile
Anschlagdichtung
Joint de butée
Rebate weatherstrip
Wetterschenkel
Renvoi d'eau
Weatherbar
Mitteldichtung
Joint médian
Central weatherstrip
Aluminium-Zusatzprofil
Profilé complémentaire en aluminium
Aluminium additional profile
Rahmenprofil
Profilé de cadre
Frame profile

Norm	Eigenschaft Caractéristique Characteristic	Klassifizierung/Wert Classification / Valeur Classification / Value									
 EN 12210	**Widerstandsfähigkeit bei Windlast** **Résistance à la pression du vent** **Resistance to wind load**	npd	C1 (400)	C2 (800)	C3 (1200)	C4 (1600)	C5 (2000)	Exxx (>2000)			
 EN 12208	**Schlagregendichtheit** **Etanchéité à la pluie battante** **Watertightness**	npd	1A (0)	2A (50)	3A (100)	4A (150)	5A (200)	6A (250)	7A (300)	8A (450	9A (600)	Exxx (>750
 EN ISO 10140	**Schalldämmung** R_w (C, C_{tr}) (dB) **Isolation phonique** R_w (C, C_{tr}) (dB) **Sound insulation** R_w (C, C_{tr}) (dB)	npd	bis R_w 43 dB (-2; -5) jusqu'à R_w 43 dB (-2; -5) up to R_w 43 dB (-2; -5)								
 EN ISO 10077-1	**Wärmedurchgangskoeffizient** U_f (W/(m²·K)) **Transmission thermique** U_f (W/(m²·K)) **Thermal production** U_f (W/(m²·K))	npd	ab 4,8 W/m²·K à partir de 4,8 W/m²·K from 4,8 W/m²·K								
 EN 12207	**Luftdurchlässigkeit** **Perméabilité à l'air** **Air permeability**	npd	1 (150)	2 (300)	3 (600)	4 (600)					
 EN 14351-1	**Tragfähigkeit von Sicherheitsvorrichtungen** **Capacité portante des dispositifs de sécurité** **Load-bearing capacity of safety devices**		Anforderung erfüllt Exigence remplie Requirement satisfied								
 EN 1522	**Durchschusshemmung** **Résistance aux balles** **Bullet proofing**	npd	FB1	FB2	FB3	FB4	FB5	FB6	FB7	FSG	
 EN 1627	**Einbruchhemmung** **Anti-effraction** **Burglar resistance**	npd	1	2	3	4	5	6			

npd = keine Leistung festgestellt (no performance determined)

npd = Aucune performance déterminée (no performance determined)

npd = no performance determined

Zur Erreichung der maximalen Leistungswerte sind die Gutachtlichen Stellungnahmen zu beachten.

Les prescriptions de l'avis d'expertise doivent être respectés pour obtenir les valeurs de performance maximales.

To achieve the maximum performance values, the provisions of appraisal report must be adhered to.

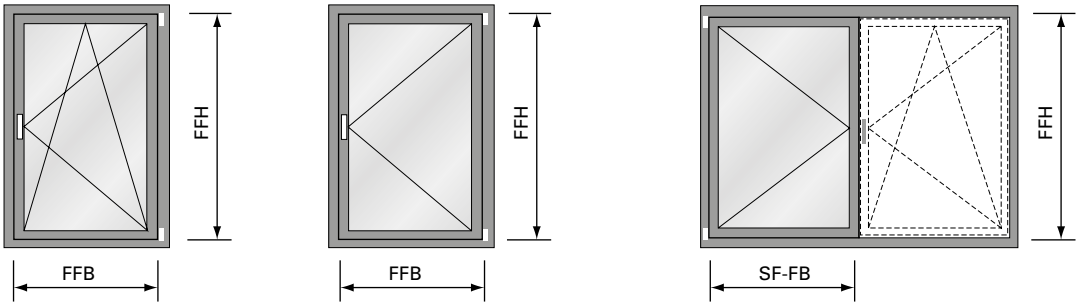

Flügelgrössen
Drehkipp-, Drehfenster und Stulpfenster:

Max.	FFH =	2300 mm
	FFB =	1475 mm
Min.	FFH =	575 mm
	FFB =	370 mm

Max. Gewicht: 150 kg
FFB/FFH: ≤ 2

Grandeurs du vantail
fenêtre oscillo-battante, à la française et fenêtre à deux vantaux:

Max.	FFH =	2300 mm
	FFB =	1475 mm
Min.	FFH =	575 mm
	FFB =	370 mm

Poids max.: 150 kg
FFB/FFH: ≤ 2

Size of vents
turn/tilt, side-hung and double-vent windows:

Max.	FFH =	2300 mm
	FFB =	1475 mm
Min.	FFH =	575 mm
	FFB =	370 mm

Max. weight: 150 kg
FFB/FFH: ≤ 2

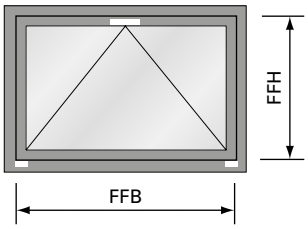

Flügelgrösse
Kipp-Fenster:

Max.	FFH =	2300 mm
	FFB =	2300 mm
Min.	FFH =	370 mm
	FFB =	575 mm

Max. Gewicht: 80 kg (2 Bänder)
120 kg (3 Bänder)

Grandeur du vantail
fenêtre à soufflet:

Max.	FFH =	2300 mm
	FFB =	2300 mm
Min.	FFH =	370 mm
	FFB =	575 mm

Poids max.: 80 kg (2 paumelles)
120 kg (3 paumelles)

Size of vent
bottom-hun window:

Max.	FFH =	2300 mm
	FFB =	2300 mm
Min.	FFH =	370 mm
	FFB =	575 mm

Max. weight: 80 kg (2 hinges)
120 kg (3 hinges)

Empfehlung Jansen:
Flügelhöhe und Flügelbreite 1 mm ins Minus schneiden betreffend Sollmass.

Recommandation Jansen:
Couper la hauteur et la largeur de vantail à 1 mm de moins que la cote de consigne.

Jansen recommendation:
Cut vent height and vent width 1 mm into the minus relative to the target dimension.

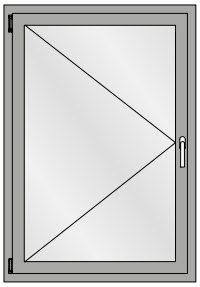

Drehflügel
Fenêtre à la française
Side-hung window

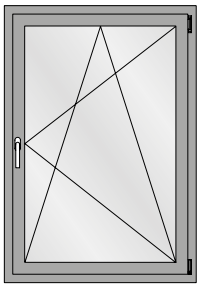

Drehkipp-Flügel
Vantail oscillo-battant
Turn/tilt window

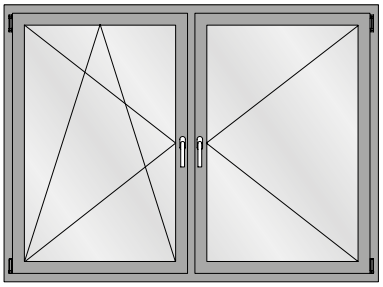

Drehkipp/Dreh-Flügel
Vantail oscillo-battant/fenêtre à la française
Side-hung/turn/tilt window

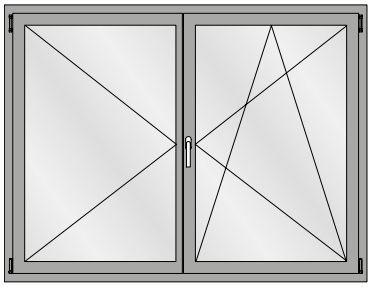

Stulpfenster
Fenêtre à deux vantaux
Double vent window

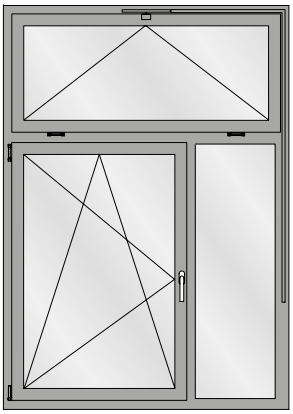

Fenster Drehkipp mit Festverglasung
Vantail oscillo-battant avec vitrage fixe
Window, turn/tilt with fixed lights

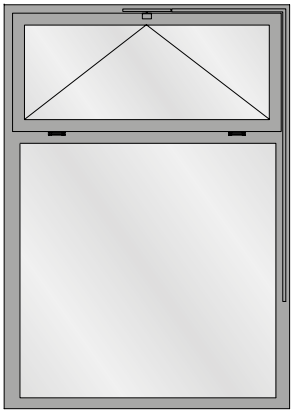

Festverglasung mit Oberlicht
Vitrage fixe avec imposte
Fixed lights with top light

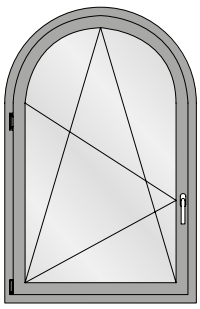

Einflügeliges Rundbogen-Fenster
Fenêtre à un vantail à plein-cercle
Single leaf round arched window

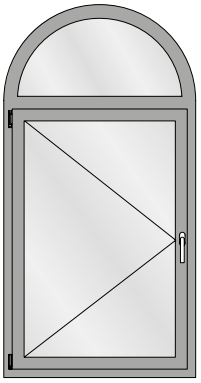

Einflügeliges Fenster mit Rundbogen-Oberlicht
Fenêtre à la française avec imposte demi-rond
Side hung window with round arched top light

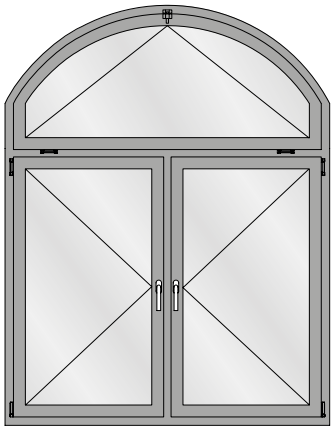

Zweiflügeliges Fenster mit Stichbogen-Oberlicht
Fenêtre à deux vantaux avec imposte en arc bombé
Double vent window segmental arched top light

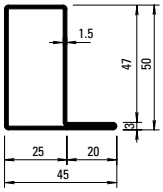

01.534
01.534 Z
01.534.01
01.534.05

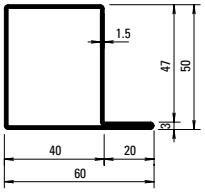

01.564
01.564 Z
01.564.01
01.564.05

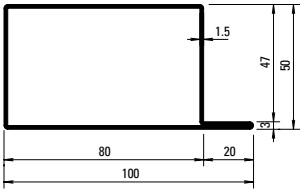

01.592
01.592 Z

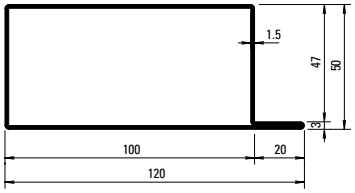

01.596
01.596 Z*

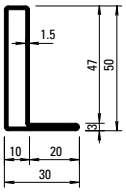

01.531
01.531 Z

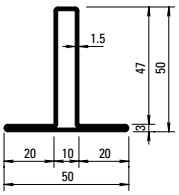

02.531
02.531 Z

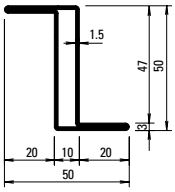

03.531
03.531 GV+GC

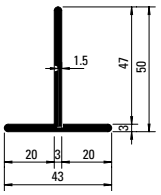

400.023
400.023 Z

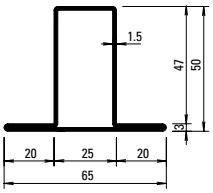

02.534
02.534 Z
02.534.01
02.534.05

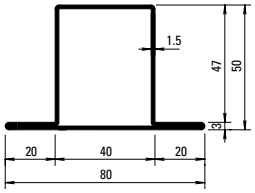

02.564
02.564 Z
02.564.01
02.564.05

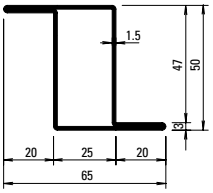

03.534
03.534 Z
03.534.01*
03.534.05*

Artikelbibliothek
Bibliothèque des articles
Article library

DXF DWG

* Auslaufende Profile

* Profilés en fin de série

* Discontinued profiles

Profil-Nr.	G kg/m	F cm²	Ix cm⁴	Wx cm³	Iy cm⁴	Wy cm³	U m²/m
01.534	2,130	2,71	9,35	3,11	4,78	1,73	0,185
02.534	2,590	3,30	10,99	3,30	8,56	2,63	0,224
03.534	2,590	3,30	13,28	5,13	8,56	2,63	0,224
01.564	2,490	3,17	12,10	4,12	11,20	3,25	0,216
02.564	2,950	3,75	13,90	4,31	17,60	4,40	0,255
01.592	3,430	4,37	19,35	6,86	46,90	8,80	0,296
01.596	3,900	4,97	22,93	8,25	77,23	12,30	0,336

Profil-Nr.	G kg/m	F cm²	Ix cm⁴	Wx cm³	Iy cm⁴	Wy cm³	U m²/m
01.531	1,770	2,26	6,55	2,11	1,42	0,67	0,155
02.531	2,240	2,86	8,00	2,31	3,26	1,30	0,195
03.531	2,240	2,85	10,63	4,25	3,25	1,30	0,194
400.023	2,060	2,62	6,63	1,87	1,91	0,88	0,182
05.568	3,620	4,65	20,62	7,37	32,39	6,55	0,315
30.900	3,100	3,98	19,29	6,20	8,36	2,64	0,269
30.901	3,010	3,86	16,42	4,37	8,92	2,63	0,262
400.048	2,050	2,58	9,46	3,78	6,70	3,35	0,177

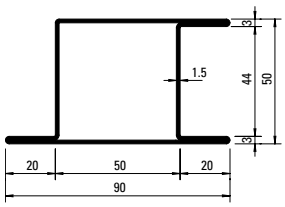

05.568
05.568 Z
05.568.01
05.568.05

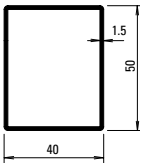

400.048
400.048 GV+GC

Stabachse
Axe de la barre
Bar axis

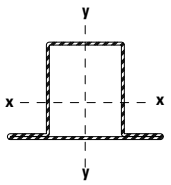

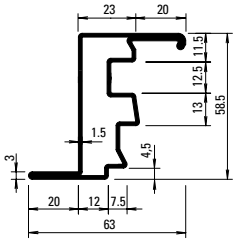

30.900
30.900 Z
30.900.01*
30.900.05*

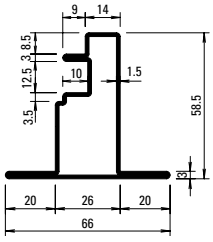

30.901
30.901 GV+GC

Gewichte für Edelstahl-Profile
Poids pour profilés en acier Inox
Weights for stainless steel profiles

01.534.01 =	2,153 kg/m
02.534.01 =	2,622 kg/m
01.564.01 =	2,513 kg/m
02.564.01 =	2,975 kg/m
03.534.01 =	2,622 kg/m
05.568.01 =	3,672 kg/m
30.900.01 =	3,120 kg/m

01.534.05 =	2,126 kg/m
02.534.05 =	2,590 kg/m
01.564.05 =	2,481 kg/m
02.564.05 =	2,938 kg/m
03.534.05 =	2,590 kg/m
05.568.05 =	3,640 kg/m
30.900.05 =	3,081 kg/m

* Auslaufende Profile

* Profilés en fin de série

* Discontinued profiles

Oberfläche/Werkstoff

Artikel-Nr.

ohne Zusatz = blank

mit Z = bandverzinkter Stahl

Werkstoff 1.4404 (AISI 316L)
mit 01 = blank
mit 03 = geschliffen, Korn 220-240
mit 04 = geschliffen, Korn 320-400

Werkstoff 1.4307 (AISI 304L)
mit 05 = blank
mit 07 = geschliffen, Korn 220-240
mit 08 = geschliffen, Korn 320-400

Edelstahl geschliffen auf Anfrage

Surface/Matériau

No. d'article

sans supplément = brut

avec Z = bande d'acier zinguée

Matériau 1.4404 (AISI 316L)
avec 01 = brut
avec 03 = polies, grain 220-240
avec 04 = polies, grain 320-400

Matériau 1.4307 (AISI 304L)
avec 05 = brut
avec 07 = polies, grain 220-240
avec 08 = polies, grain 320-400

Acier Inox polie sur demande

Surface/Material

Part no.

without addition = bright

with Z = steel galvanised strip

Material 1.4404 (AISI 316L)
with 01 = bright
with 03 = polished, grain 220-240
with 04 = polished, grain 320-400

Material 1.4307 (AISI 304L)
with 05 = bright
with 07 = polished, grain 220-240
with 08 = polished, grain 320-400

Stainless steel polished on request

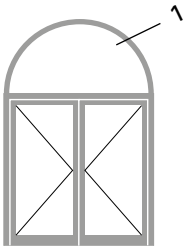

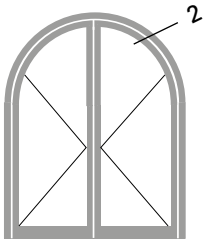

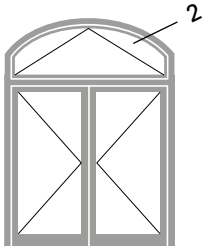

1.0

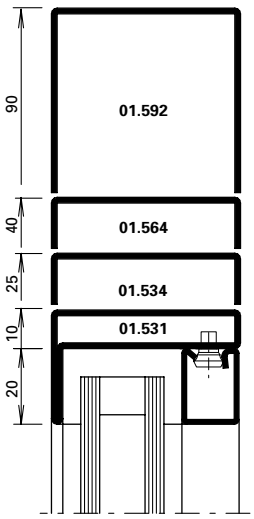

1.1

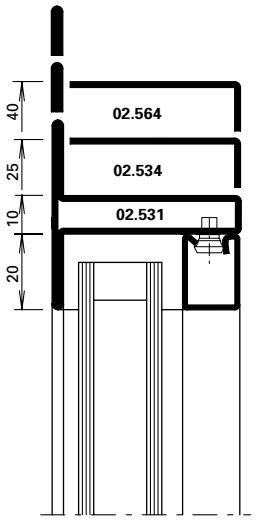

2.0

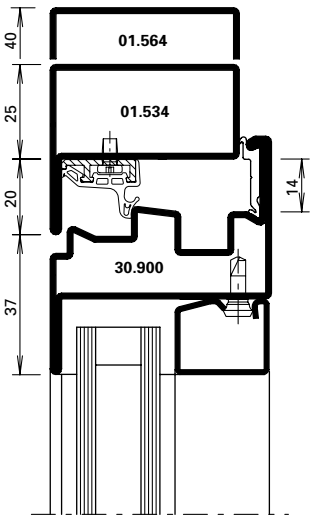



Halbrundbogen
Arc semi-circulaire
Semi-circular arch

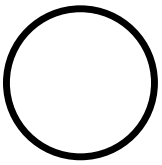

Rundbogen
Arc en plein centre
Round arch

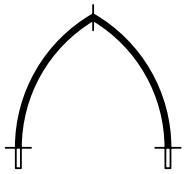

Spitzbogen
Arc en ogive
Gothic arch



Stichbogen
Arc bombé
Segmented arch



Korbbogen
Anse de panier
Oval arch

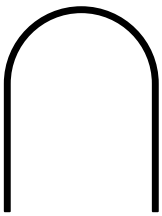

Halbrundbogen mit Schenkel
Arc surhaussé prolongée
Semi-circular arch with side extension

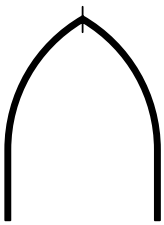

Spitzbogen mit Schenkel
Arc en ogive prolongée
Gothic arch with side extension

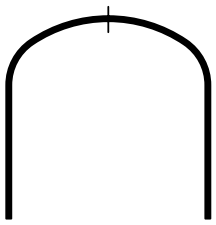

Korbbogen mit Schenkel
Anse de panier prolongée
Oval arch with side extension

Bitte benutzen Sie unsere Bestell-vorlagen auf extranet.jansen.com

Veuillez utiliser nos formulaires de commande sur extranet.jansen.com

Please use our order forms on extranet.jansen.com

Profil Profilé Profile	Min. Radius Rayon min. Min. radius R	
	blank brut bright	verzinkt zinguée galvanised
	mm	mm
01.531	350	
01.534	400	800
01.564	650	1050
01.592	1100	
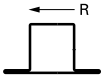		
02.531	350	600
02.534	400	800
02.564	650	1050
400.023		800
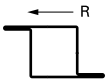		
03.531	600	
03.534	500	800
		
05.568	850	1250
		
400.048	550	650*
400.049	550	850*

* GV+GC

Profil Profilé Profile	Min. Radius Rayon min. Min. radius R
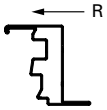	
30.900	550 mm

Stahl-Glasleisten Parcloses en acier Steel glazing beads	Min. Radius Rayon min. Min. radius R
	
62.507 GV+GC	300 mm
62.508 GV+GC	300 mm
62.509 GV+GC	300 mm
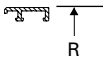	
407.120	300 mm

Stahl-Glasleisten Parcloses en acier Steel glazing beads	Min. Radius Rayon min. Min. radius R
	
402.112 Z	500 mm
402.115 Z	500 mm
402.120 Z	600 mm
402.125 Z	750 mm
402.130 Z	1000 mm
402.135 Z	1500 mm

Aluminium-Glasleisten Parcloses en aluminium Aluminium glazing beads	Min. Radius Rayon min. Min. radius R
	
404.109	400 mm
404.112	400 mm
404.115	400 mm
404.120	400 mm
404.125	450 mm
404.130	500 mm
404.135	600 mm
	
405.110	500 mm
405.115	500 mm
405.120	500 mm
405.125	800 mm
405.130	1000 mm
405.135	1000 mm
406.903	500 mm
406.905	500 mm
406.907	500 mm
406.909	600 mm

Andere Profiltypen sowie im Grundriss gebogene Profile auf Anfrage.

Biegen von Edelstahl-Profilen auf Anfrage!

Die Radien-Angaben beziehen sich auf die langjährige Erfahrung und Fertigung im Hause Jansen.

Autres types de profilés et profilés au tracé cintré sur demande.

Profilés acier Inox sur demande!

Les rayons indiqués se fondent sur la longue expérience et la fabrication au sein de la maison Jansen.

Other profile types and profiles curved in the floor plan are available on request.

Stainless steel profiles on request!

The radii specifications are based on the many years of experience Jansen has in fabrication.

Stahl-Glasleisten aus bandverzinktem Stahl (Länge 6 m)

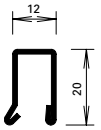

402.112 Z

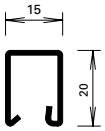

402.115 Z

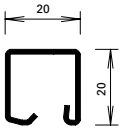

402.120 Z

Parcloses en acier en bandes d'acier zinguées (longueur 6 m)

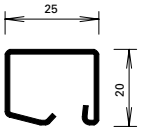

402.125 Z

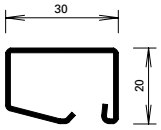

402.130 Z

Steel glazing beads made of galvanised strip (length 6 m)

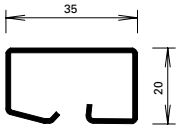

402.135 Z

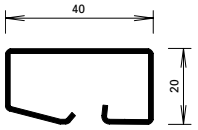

402.140 Z



450.007

Befestigungsknopf
VE = 50 Magazine à 10 Knöpfe

Bouton de fixation
UV = 50 magasins à 10 pièces

Fastening stud
PU = 50 magazines with 10 studs



450.008

Befestigungsknopf
VE = 400 Magazine à 10 Knöpfe

Bouton de fixation
UV = 400 magasins à 10 pièces

Fastening stud
PU = 400 magazines with 10 studs



450.006

Befestigungsknopf (kurz) SR1
Bohrdurchmesser ø 3,5 mm
VE = 100 Stück

Bouton de fixation (court) SR1
Diamètre de perçage ø 3,5 mm
UV = 100 pièces

Fastening stud (short) SR1
Hole diameter ø 3,5 mm
PU = 100 pieces

Winkelkontur-Stahl-Glasleisten (Länge ca. 6 m)

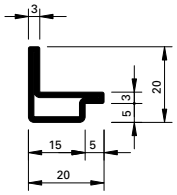

62.507 GV+GC

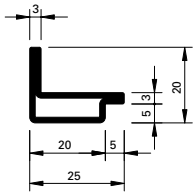

62.508 GV+GC

Parcloses en acier à contour angulaire (longueur env. 6 m)

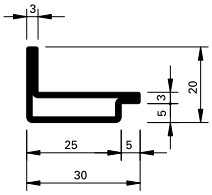

62.509 GV+GC

Angle contour steel glazing beads (length approx. 6 m)

GV+GC = aussen galvanisch verzinkt ca. 15 µm und gelbchromatiert (EN 12329 – Fe//Zn15//C)

GV+GC = zingués galvanique env. 15 µm à l'extérieur et chromatisé jaune (EN 12329 – Fe//Zn15//C)

GV+GC = outside galvanised approx. 15 µm and yellow chromated (EN 12329 – Fe//Zn15//C)

Artikelbibliothek
Bibliothèque des articles
Article library

DXF DWG

Aluminium-Glasleisten (Länge 6 m)

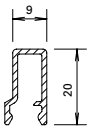

404.109**

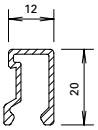

404.112

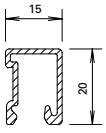

404.115

Parcloses en aluminium (longueur 6 m)

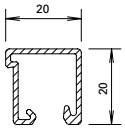

404.120

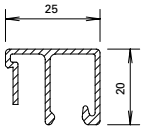

404.125

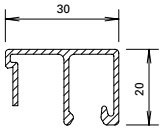

404.130

Aluminium glazing beads (length 6 m)

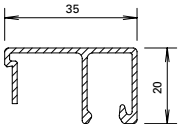

404.135

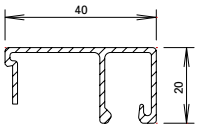

404.140



450.007

Befestigungsknopf
VE = 50 Magazine à 10 Knöpfe

Bouton de fixation
UV = 50 magasins à 10 pièces

Fastening stud
PU = 50 magazines with 10 studs



450.008

Befestigungsknopf
VE = 400 Magazine à 10 Knöpfe

Bouton de fixation
UV = 400 magasins à 10 pièces

Fastening stud
PU = 400 magazines with 10 studs



450.006

Befestigungsknopf (kurz) SR1
Bohrdurchmesser ø 3,5 mm
VE = 100 Stück

Bouton de fixation (court) SR1
Diamètre de perçage ø 3,5 mm
UV = 100 pièces

Fastening stud (short) SR1
Hole diameter ø 3,5 mm
PU = 100 pieces

** nur für Paneele geeignet
** uniquement pour panneaux
** only suitable for panels

Aluminium-Glasleisten (Länge 6 m)

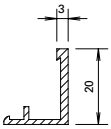

405.103

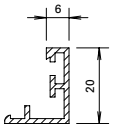

405.106

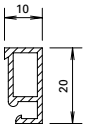

405.110

Parcloses en aluminium (longueur 6 m)

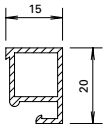

405.115

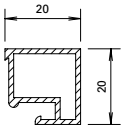

405.120

Aluminium glazing beads (length 6 m)

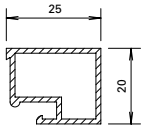

405.125

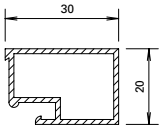

405.130

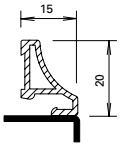

406.905

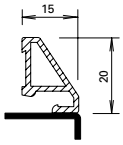

406.907

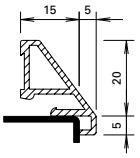

406.901

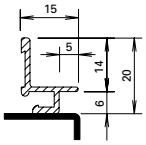

406.903

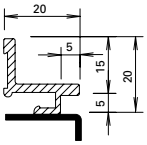

406.909

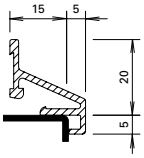

406.996



450.022

Befestigungsfeder
Edelstahl, inkl. Schraube,
Bohrdurchmesser ø 3,5 mm
VE = 100 Stück

Ressort de fixation
acier Inox, vis inclus,
diamètre de perçage ø 3,5 mm
UV = 100 pièces

Fixing spring
stainless steel, incl. screw,
hole diameter ø 3,5 mm
PU = 100 pieces



450.020

Befestigungsknopf
Kunststoff
VE = 100 Stück

Bouton de fixation
matière plastique
UV = 100 pièces

Fastening stud
plastic
PU = 100 pieces



450.021

Schraube M3x12
Stahl verzinkt,
Bohrdurchmesser ø 2,8 mm
VE = 100 Stück

Vis M3x12
acier zingué,
diamètre de perçage ø 2,8 mm
UV = 100 pièces

Screw M3x12
galvanised steel,
hole diameter ø 2,8 mm
PU = 100 pieces

Edelstahl-Glasleisten
(1.4401 / 1.4301)
Länge 6 m

Parcloses en acier Inox
(AISI 316 / AISI 304)
Longueur 6 m

Stainless steel glazing beads
(AISI 316 / AISI 304)
Length 6 m

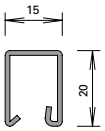

402.515
402.515.03
402.415
402.415.07

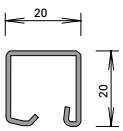

402.520
402.520.03
402.420
402.420.07

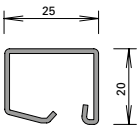

402.525
402.525.03
402.425
402.425.07

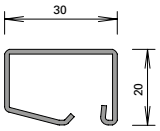

402.530
402.530.03
402.430
402.430.07

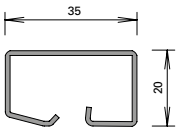

402.535
402.535.03

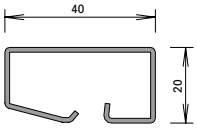

402.540
402.540.03

Oberfläche:
03/07: geschliffen, Korn 220

Surface:
03/07: polies, grain 220

Surface:
03/07: polished, grain 220



450.025

Befestigungsknopf
Edelstahl, gewindeformend, mit SR1-Angriff, Bohrdurchmesser 3,5 mm

VE = 100 Stück

450.025

Bouton de fixation
en acier inox, formant le taraudage, avec empreinte SR1, diamètre de perçage 3,5 mm

UV = 100 pièces

450.025

Fastening stud
stainless steel, self-tapping, with SR1 head, hole diameter 3,5 mm

PU = 100 pieces



499.001

Befestigungsset
zum Versetzen der magazinierten Befestigungs-Knöpfe 450.007/008

VE = 1 Set komplett inkl. Koffer
3 Kreuzschlitz-Schraubklingen

499.001

Machine à poser les boutons de parcloses
pour le déplacement des boutons de fixations 450.007/008 emmagasinés

UV = 1 set complet, valise incl.
3 mèches cruciforme

499.001

Fastening set
for placing magazine fixing studs 450.007/008

PU = 1 set complete, incl. case
3 Phillips screwdriver blades

Folgende technische Rahmenbedingungen müssen beachtet werden:

Allgemein:

Max. Gewicht:	bis 150 kg
Max. Fläche:	3.0 m²
Max. Seitenverhältnis FFB/FFH:	≤ 2
G-Mass min.:	288 mm

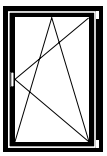

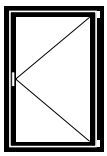

Flügelgrösse Drehkipp- und Drehfenster:

Max.	FFH =	2300 mm
	FFB =	1475 mm
Min.	FFH =	575 mm
	FFB =	370 mm

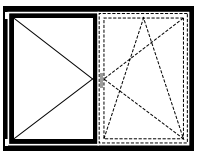

Flügelgrösse Stulp-Fenster:

Max.	FFH =	2300 mm
	SF-FB =	1475 mm
	Stulpflügel-Getriebe:	
Min.	FFH =	575 mm
	SF-FB =	370 mm

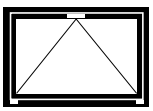

Flügelgrösse Kipp-Fenster:

Max.	FFH =	2300 mm
	FFB =	2300 mm
Min.	FFH =	370 mm
	FFB =	575 mm
Max. Gewicht:		120 kg (3 Bänder)
		80 kg (2 Bänder)

Bei FFB/FFH ≤ 500 mm Flügelrahmen um 1 mm im Minus zuschneiden!

Auf Anfrage FFH ab 375 mm

*** Gilt nicht bei Kippfenstern**

Les conditions cadres techniques suivantes doivent être observées:

Généralités:

Poids max.:	jusqu'à 150 kg
Surface max.:	3.0 m²
Rapport latéral max. largeur/hauteur FFB/FFH:	≤ 2
Mesure G min.:	288 mm

Grandeur du vantail fenêtre oscillo-battante et à la française:

Max.	FFH =	2300 mm
	FFB =	1475 mm
Min.	FFH =	575 mm
	FFB =	370 mm

Grandeur du vantail fenêtre à deux vantaux:

Max.	FFH =	2300 mm
	SF-FB =	1475 mm
	Mécanisme de vantail semi-fixe:	
Min.	FFH =	575 mm
	SF-FB =	370 mm

Grandeur du vantail fenêtre à soufflet:

Max.	FFH =	2300 mm
	FFB =	2300 mm
Min.	FFH =	370 mm
	FFB =	575 mm
Poids max.:		120 kg (3 paumelles)
		80 kg (2 paumelles)

Si FFB/FFH ≤ 500 mm, le cadre de vantail doit être coupé d'un millimètre de moins que la longueur théorique!

Sur demande FFH dès 375 mm

*** Ne s'applique pas aux fenêtres à soufflet**

The following technical limiting conditions must be duly considered:

General:

Max. weight:	to 150 kg
Max. surface:	3.0 m²
Max. ratio width/height FFB/FFH:	≤ 2
G-measurement min.:	288 mm

Size of vent turn/tilt and side-hung windows:

Max.	FFH =	2300 mm
	FFB =	1475 mm
Min.	FFH =	575 mm
	FFB =	370 mm

Size of vent double-vent window:

Max.	FFH =	2300 mm
	SF-FB =	1475 mm
	Double-vent operating mechanism:	
Min.	FFH =	575 mm
	SF-FB =	370 mm

Size of vent bottom-hung window:

Max.	FFH =	2300 mm
	FFB =	2300 mm
Min.	FFH =	370 mm
	FFB =	575 mm
Max. weight:		120 kg (3 hinges)
		80 kg (2 hinges)

If FFB/FFH ≤ 500 mm, cut the vent frame to 1 mm less than the nominal length!

On demand FFH from 375 mm

*** Does not apply to bottom-hung windows**

Max. Gewicht für Dreh- und Drehkipp-Fenster in Abhängigkeit Verhältnis Flügelfalzbreite (FFB) / Flügelfalzhöhe (FFH)

Poids maximal pour les fenêtres à la française et oscillo-battantes en fonction du rapport largeur de feuillure du vantail (FFB) / hauteur de feuillure du vantail (FFH)

Max. weight for side-hung and turn/tilt windows dependent on the relationship between vent rebate width (FFB) / vent rebate height (FFH)

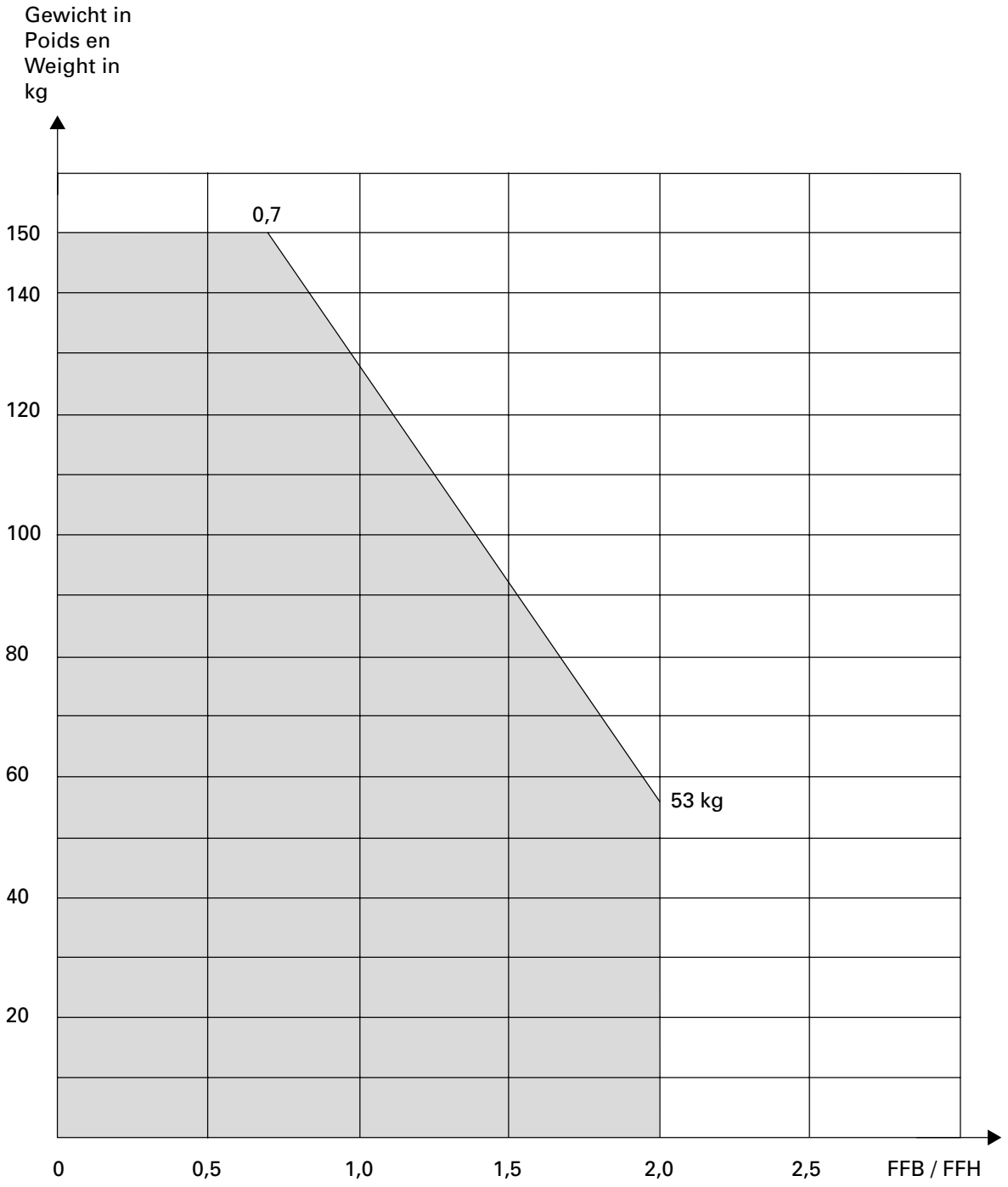

Sondergeometrien siehe Seite 90
Abweichende Grössen auf Anfrage

Géométrie spéciale voir page 90
Tailles divergentes sur demande

Special geometry see page 90
Different sizes on request

Folgende technische Rahmenbedingungen müssen beachtet werden:

Allgemein:

Max. Gewicht:	bis 180 kg
Max. Fläche:	3.0 m²
Max. Seitenverhältnis FFB/FFH:	≤ 2:1
Max. Öffnungswinkel:	92°
G-Mass min.:	288 mm

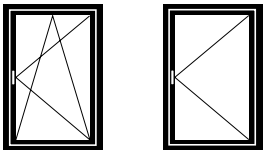

Flügelgrösse Drehkipp- und Drehfenster:

Max.	FFH =	2300 mm
	FFB =	1475 mm
Min.	FFH =	575 mm
	FFB =	480 mm

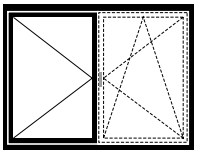

Flügelgrösse Stulpfenster:

Max.	FFH =	2300 mm
	SF-FB =	1475 mm
	Stulpflügel-Getriebe:	
Min.	FFH =	575 mm
	SF-FB =	480 mm

Bei FFB/FFH ≤ 500 mm Flügelrahmen um 1 mm im Minus zuschneiden!

Sondergeometrien siehe Seite 90

Les conditions cadres techniques suivantes doivent être observées:

Généralités:

Poids max.:	jusqu'à 180 kg
Surface max.:	3.0 m²
Rapport latéral max. largeur/hauteur FFB/FFH:	≤ 2:1
Angle d'ouverture max.:	92°
Mesure G min.:	288 mm

Grandeur du vantail fenêtre oscillo-battante et à la française:

Max.	FFH =	2300 mm
	FFB =	1475 mm
Min.	FFH =	575 mm
	FFB =	480 mm

Grandeur du vantail fenêtre à deux vantaux:

Max.	FFH =	2300 mm
	SF-FB =	1475 mm
	Mécanisme de vantail semi-fixe:	
Min.	FFH =	575 mm
	SF-FB =	480 mm

Si FFB/FFH ≤ 500 mm, le cadre de vantail doit être coupé d'un millimètre de moins que la longueur théorique!

Géométrie spéciale voir page 90

The following technical limiting conditions must be duly considered:

General:

Max. weight:	to 180 kg
Max. surface:	3.0 m²
Max. ratio width/height FFB/FFH:	≤ 2:1
Max. opening angle:	92°
G-measurement min.:	288 mm

Size of vent turn/tilt and side-hung windows:

Max.	FFH =	2300 mm
	FFB =	1475 mm
Min.	FFH =	575 mm
	FFB =	480 mm

Size of vent double-vent window:

Max.	FFH =	2300 mm
	SF-FB =	1475 mm
	Double-vent operating mechanism:	
Min.	FFH =	575 mm
	SF-FB =	480 mm

If FFB/FFH ≤ 500 mm, cut the vent frame to 1 mm less than the nominal length!

Special geometry see page 90

Max. Gewicht für Dreh- und Drehkipp-Fenster in Abhängigkeit Verhältnis Flügelfalzbreite (FFB) / Flügelfalzhöhe (FFH)

Poids maximal pour les fenêtres à la française et oscillo-battantes en fonction du rapport largeur de feuillure du vantail (FFB) / hauteur de feuillure du vantail (FFH)

Max. weight for side-hung and turn/tilt windows dependent on the relationship between vent rebate width (FFB) / vent rebate height (FFH)

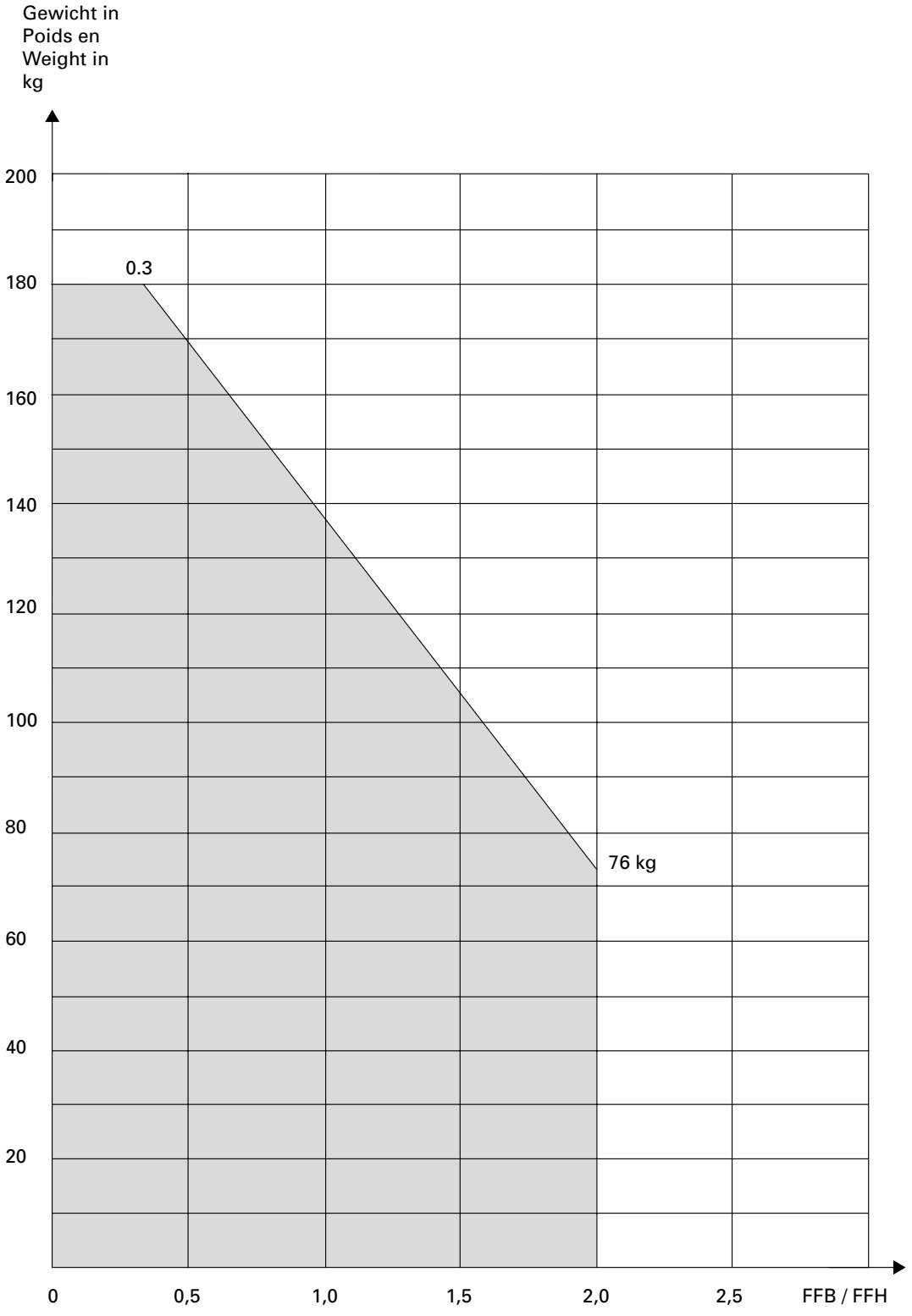

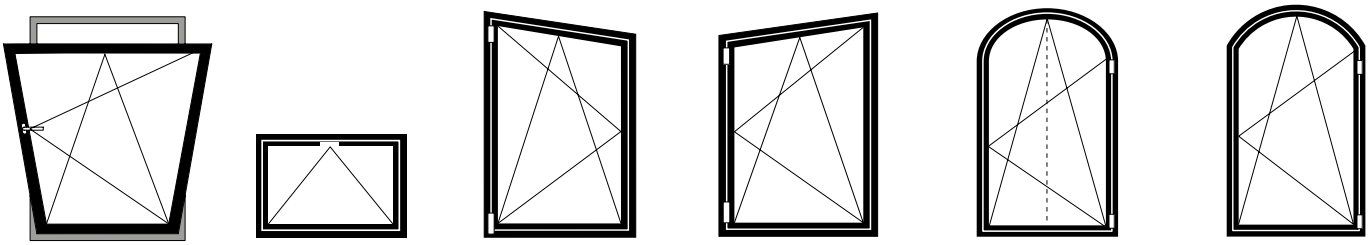

Sonderbestellungen

Folgende Sonderbestellungen sind erhältlich:

RFID
Neue Technologie für die Fensterüberwachung mit beschlagintegrierten Verschluss-Sensoren mit Transpondertechnologie (VdS Klasse C).
Bestellformular siehe Seite 91

Kipp vor Dreh
Die Kippfunktion ist der Drehöffnung vorgestellt. Mit einem speziellen TBT-Fenstergriff (Tilt before Turn), der ein Weiterschalten in der Drehstellung nur durch Schlüsselbetätigung erlaubt, kann ein Drehöffnen des Fensters wirkungsvoll unterbunden werden.
Bestellformular siehe Seite 92

Verdeckt liegender Kippbeschlag bis 80 kg
Bestellformular siehe Seite 93

Atelierfenster
Bestellformular siehe Seite 94

Rundbogenfenster
Bestellformular siehe Seite 95

Segmentbogenfenster
Bestellformular siehe Seite 96

Ergo bis 80 kg
Der ergonomisch gesteuerte Drehkippbeschlag ermöglicht eine einhändige Bedienung der Kippstellung. Die Drehfunktion ist nur über eine zusätzliche Freischaltung der Drehsperre möglich.
Bestellformular siehe Seite 98

Materialauszug Sondergeometrien auf Anfrage möglich.

Commande spéciale

Les commandes spéciales suivantes sont disponibles:

RFID
Nouvelle technologie de surveillance des fenêtres avec capteurs de fermeture intégrés dans les ferrures et technologie de réponse (VdS classe C).
Formulaire de commande voir p.91

Ouverture inversée
La fonction de soufflet a la priorité sur celle d'ouverture à la française. Une poignée de fenêtre spéciale TBT (Tilt before Turn) qui n'autorise la position de pivotement qu'avec une clé permet d'empêcher efficacement l'ouverture par rotation de la fenêtre.
Formulaire de commande voir p. 92

Ferrure à soufflet non apparente jusqu'à 80 kg
Formulaire de commande voir p. 93

Fenêtre trapézoïdale
Formulaire de commande voir p. 94

Fenêtre en demi-rond
Formulaire de commande voir p. 95

Fenêtre à arc surbaissé
Formulaire de commande voir p.96

Ergo jusqu'à 80 kg
La ferrure de fenêtre oscillo-battante ergonomique permet une commande à une main du basculement.
La fonction de rotation est seulement possible avec un déverrouillage supplémentaire de la rotation.
Formulaire de commande voir p.98

Liste de matériel géométries spéciales possible sur demande.

Special order

The following special order are available:

RFID
New technology for window monitoring with closing sensors integrated in the fittings with transponder technology (VdS class C).
See page 91 for the order form

Tilt-before-turn
The tilt function comes before the turn function. Using a special TBT window handle (tilt-before-turn), which only allows the turn position to be activated using a key, it is possible to effectively prevent the window from being opened in the turn position.
See page 92 for the order form

Concealed bottom-hung fitting to 80 kg
See page 93 for the order form

Studio window
See page 94 for the order form

Arched head window
See page 95 for the order form

Window with segmented arch
See page 96 for the order form

Ergo up to 80 kg
The ergonomically controlled turn/tilt fitting allows the tilt position to be reached with one-handed operation. The turn function is only possible when an additional release for the anti-turn lock is activated.
See page 98 for the order form

List of materials with special geometries available on request.

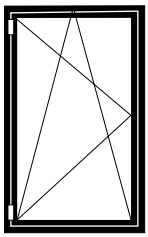
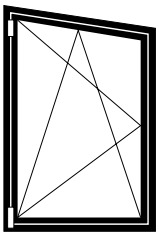
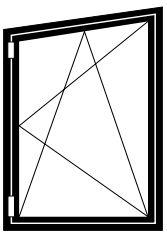
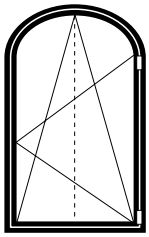
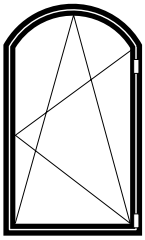

RFID

Rahmenbedingungen
Standard-Fensterbeschlag
Verdeckt liegender Fensterbeschlag
Rahmenbedingungen gemäss Katalog

Flügelgrösse

Standard-Fensterbeschlag
FFB min. = 510 mm
max. = 1475 mm

Verdeckt liegender Fensterbeschlag
FFB min. = 750 mm
max. = 1475 mm

Menge: _____

FFB: _____

Bemerkung:
Bohrlehren nur beschränkt einsetzbar.

Zusätzlich bestellen:
Befestigungsmaterial

RFID

Conditions cadres
Ferrure de fenêtre Standard
Ferrure de fenêtre non apparente
Conditions cadres selon catalogue

Dimension du vantail

Ferrure de fenêtre Standard
FFB min. = 510 mm
max. = 1475 mm

Ferrure de fenêtre non apparente
FFB min. = 750 mm
max. = 1475 mm

Quantité: _____

FFB: _____

Remarque:
L'utilisation des gabarits de perçage est limitée.

Commander séparément:
Matériel de fixation

RFID

Frame conditions
Standard window fitting
Concealed window fitting
Frame conditions according to catalogue

Vent size

Standard window fitting
FFB min. = 510 mm
max. = 1475 mm

Concealed window fitting
FFB min. = 750 mm
max. = 1475 mm

Quantity: _____

FFB _____

Note:
Drilling jigs can only be used to a limited extent.

Order separately:
Fixings

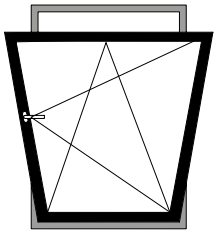

Kipp vor Dreh

Rahmenbedingungen
Standard-Fensterbeschlag
Verdeckt liegender Fensterbeschlag
Rahmenbedingungen gemäss Katalog

Flügelgrösse

Standard-Fensterbeschlag
FFB min. = 370 mm
max. = 1475 mm
FFH min. = 575 mm
max. = 2300 mm

Verdeckt liegender Fensterbeschlag
FFB min. = 480 mm
max. = 1475 mm
FFH min. = 575 mm
max. = 2300 mm

Menge: _____

links/rechts: _____

FFB: _____ mm
FFH: _____ mm

G-Mass: _____ mm

Bemerkung:
Bohrlehren nur beschränkt einsetzbar.

Zusätzlich bestellen:
Befestigungsmaterial, Fenstergriff, zusätzliche Beschläge

Ouverture inversée

Conditions cadres
Ferrure de fenêtre Standard
Ferrure de fenêtre non apparente
Conditions cadres selon catalogue

Dimension du vantail

Ferrure de fenêtre Standard
FFB min. = 370 mm
max. = 1475 mm
FFH min. = 575 mm
max. = 2300 mm

Ferrure de fenêtre non apparente
FFB min. = 480 mm
max. = 1475 mm
FFH min. = 575 mm
max. = 2300 mm

Quantité: _____

à gauche/à droite: _____

FFB: _____ mm
FFH: _____ mm

Mesure G: _____ mm

Remarque:
L'utilisation des gabarits de perçage est limitée.

Commander séparément:
Matériel de fixation, poignée de fenêtre, ferrures supplémentaires

Tilt-before-turn

Frame conditions
Standard window fitting
Concealed window fitting
Frame conditions according to catalogue

Vent size

Standard window fitting
FFB min. = 370 mm
max. = 1475 mm
FFH min. = 575 mm
max. = 2300 mm

Concealed window fitting
FFB min. = 480 mm
max. = 1475 mm
FFH min. = 575 mm
max. = 2300 mm

Quantity: _____

left/right: _____

FFB: _____ mm
FFH: _____ mm

G measurement: _____ mm

Note:
Drilling jigs can only be used to a limited extent.

Order separately:
Fixings, window handle, additional fittings

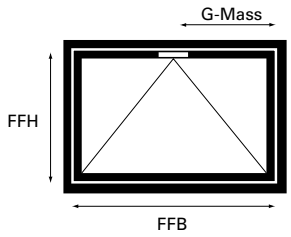

Kippfenster

Rahmenbedingungen
Verdeckt liegender Beschlag
Max. Gewicht 80 kg
Max. Fläche 3.0 m²
Max. Seitenverhältnis FFB/FFH: 1:1
G-Mass immer mittig wählen

Flügelgrösse

FFB	min. = 575 mm max. = 1500 mm
FFH	min. = 600 mm max. = 2300 mm

Menge: _____

FFB: _____ mm
FFH: _____ mm

G-Mass: _____ mm

G-Mass immer mittig wählen.

Bemerkung:
Bohrlehren nur beschränkt einsetzbar.

Zusätzlich bestellen:
Befestigungsmaterial, Fenstergriff, zusätzliche Beschläge

Fenêtre à soufflet

Conditions cadres
Ferrure non apparente
Poids max. 80 kg
Surface max. 3.0 m²
Rapport latéral max FFB/FFH: 1:1
Toujours choisir une mesure G centrée

Dimension du vantail

FFB	min. = 575 mm max. = 1500 mm
FFH	min. = 600 mm max. = 2300 mm

Quantité: _____

FFB: _____ mm
FFH: _____ mm

Mesure G: _____ mm

La mesure G devrait être choisie centrée.

Remarque:
L'utilisation des gabarits de perçage est limitée.

Commander séparément:
Matériel de fixation, poignée de fenêtre, ferrures supplémentaires

Bottom-hung window

Frame conditions
Concealed fitting
Max. weight 80 kg
Max. area 3.0 m²
Maximum ratio of sides, vent rebate width/vent rebate height: 1:1
For the G measurement, always select the value in the middle

Vent size

FFB	min. = 575 mm max. = 1500 mm
FFH	min. = 600 mm max. = 2300 mm

Quantity: _____

FFB: _____ mm
FFH: _____ mm

G measurement: _____ mm

For the G measurement, always select the value in the middle.

Note:
Drilling jigs can only be used to a limited extent.

Order separately:
Fixings, window handle, additional fittings

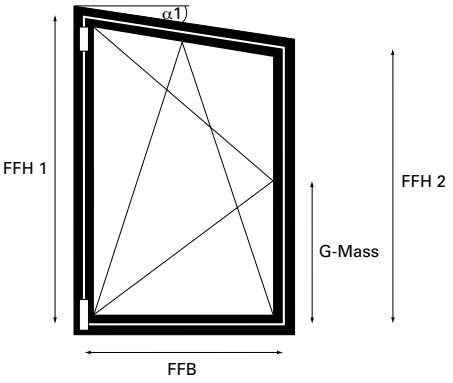

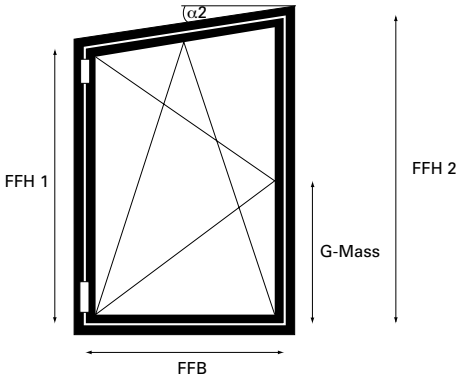

Atelierfenster

Rahmenbedingungen
Standard-Beschlag
Max. Gewicht 80 kg
Max. Fläche 2.0 m²
Max. Seitenverhältnis FFB/FFH: 1:1
G-Mass min. 288 mm

Flügelgrösse

FFB	min. = 370 mm max. = 1250 mm schräg max. 1475 mm
FFH1	min. = 575 mm min. = 665 mm (α2 ≤ 45°) max. = 2300 mm
FFH2	min. = 575 mm max. = 2300 mm
Winkel:	α1 (max. 20°) α2 (max. 45°)

Menge: _____

Öffnungsrichtung D/DK: _____

links/rechts: _____

FFB: _____ mm
FFH 1: _____ mm
FFH 2: _____ mm
G-Mass: _____ mm

Winkel α1 (≤ 20°) _____
α2 (≤ 45°) _____

Bemerkung:
Bohrlehren nur beschränkt einsetzbar.

Zusätzlich bestellen:
Befestigungsmaterial, Fenstergriff, zusätzliche Beschläge

Fenêtre trapézoïdale

Conditions cadres
Ferrure Standard
Poids max. 80 kg
Surface max. 2.0 m²
Rapport latéral max FFB/FFH: 1:1
Mesure G min. 288 mm

Dimension du vantail

FFB	min. = 370 mm max. = 1250 mm incliné max. 1475 mm
FFH1	min. = 575 mm min. = 665 mm (α2 ≤ 45°) max. = 2300 mm
FFH2	min. = 575 mm max. = 2300 mm
Cornière:	α1 (max. 20°) α2 (max. 45°)

Quantité: _____

Direction d'ouverture F/OB: _____

à gauche/à droite: _____

FFB: _____ mm
FFH 1: _____ mm
FFH 2: _____ mm
Mesure G: _____ mm

Cornière α1 (≤ 20°) _____
α2 (≤ 45°) _____

Remarque:
L'utilisation des gabarits de perçage est limitée.

Commander séparément:
Matériel de fixation, poignée de fenêtre, ferrures supplémentaires

Studio window

Frame conditions
Standard fitting
Max. weight 80 kg
Max. area 2.0 m²
Maximum ratio of sides, vent rebate width/vent rebate height: 1:1
Min. G measurement 288 mm

Vent size

FFB	min. = 370 mm max. = 1250 mm sloping max. 1475 mm
FFH1	min. = 575 mm min. = 665 mm (α2 ≤ 45°) max. = 2300 mm
FFH2	min. = 575 mm max. = 2300 mm
Angle:	α1 (max. 20°) α2 (max. 45°)

Quantity: _____

Direction of opening SH/TT: _____

LH/RH: _____

FFB: _____ mm
FFH 1: _____ mm
FFH 2: _____ mm
G measurement: _____ mm

Angle α1 (≤ 20°) _____
α2 (≤ 45°) _____

Note:
Drilling jigs can only be used to a limited extent.

Order separately:
Fixings, window handle, additional fittings

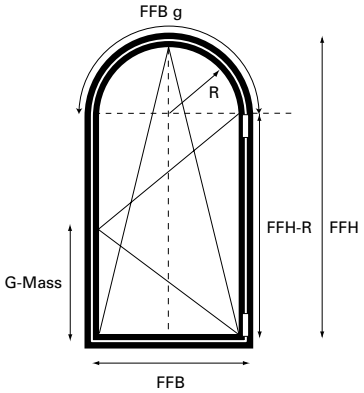

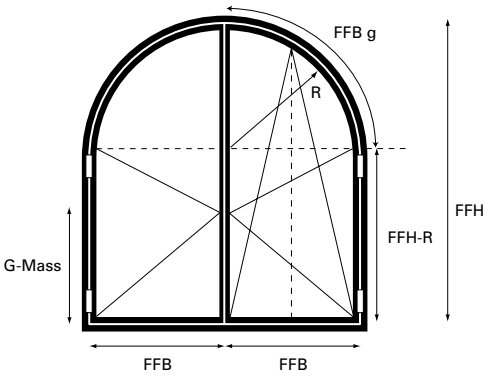

Rundbogenfenster

Rahmenbedingungen
Standard-Beschlag
Max. Gewicht 80 kg
Max. Fläche 2.0 m²
Max. Seitenverhältnis FFB/FFH: 1:1
G-Mass min. 288 mm

Flügelgrösse

FFB	min. =	370 mm
	max. =	1150 mm
FFH-R	min. =	575 mm (1-flügelig)
	max. =	1800 mm
FFH	min. =	881 mm (2-flügelig)
	max. =	2300 mm

Menge: _____

1- oder 2-flügelig: _____

Öffnungsrichtung D/DK: _____
(erstöffnender Flügel)

links/rechts: _____
(erstöffnender Flügel)

FFB: _____ mm
FFB g _____ mm
FFH-R: _____ mm
G-Mass: _____ mm
R: _____

Bemerkung:
Bohrlehren nur beschränkt einsetzbar.

Zusätzlich bestellen:
Befestigungsmaterial, Fenstergriff, zusätzliche Beschläge

Fenêtre en demi-rond

Conditions cadres
Ferrure Standard
Poids max. 80 kg
Surface max. 2.0 m²
Rapport latéral max FFB/FFH: 1:1
Mesure G min. 288 mm

Dimension du vantail

FFB	min. =	370 mm
	max. =	1150 mm
FFH-R	min. =	575 mm (1 vantail)
	max. =	1800 mm
FFH	min. =	881 mm (2 vantaux)
	max. =	2300 mm

Quantité: _____

1 ou 2 vantaux: _____

Direction d'ouverture F/OB: _____
(vantail ouvrant en premier)

à gauche/à droite: _____
(vantail ouvrant en premier)

FFB: _____ mm
FFB g _____ mm
FFH-R: _____ mm
Mesure G: _____ mm
R: _____

Remarque:
L'utilisation des gabarits de perçage est limitée.

Commander séparément:
Matériel de fixation, poignée de fenêtre, ferrures supplémentaires

Arched head window

Frame conditions
Standard fitting
Max. weight 80 kg
Max. area 2.0 m²
Maximum ratio of sides, vent rebate width/vent rebate height: 1:1
Min. G measurement 288 mm

Vent size

FFB	min. =	370 mm
	max. =	1150 mm
FFH-R	min. =	575 mm (single vent)
	max. =	1800 mm
FFH	min. =	881 mm (double vent)
	max. =	2300 mm

Quantity: _____

1 or 2 vent: _____

Direction of opening SH/TT: _____
(vent which opens first)

LH/RH: _____
(vent which opens first)

FFB: _____ mm
FFB g _____ mm
FFH-R: _____ mm
G measurement: _____ mm
R: _____

Note:
Drilling jigs can only be used to a limited extent.

Order separately:
Fixings, window handle, additional fittings

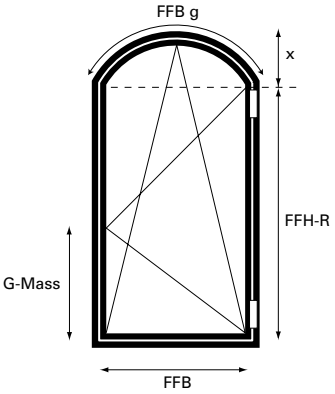

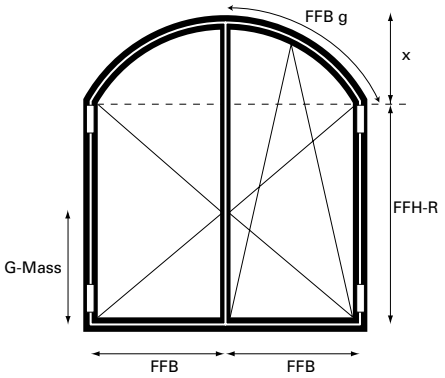

Segmentbogenfenster 1

Rahmenbedingungen
Standard-Beschlag
Max. Gewicht 80 kg
Max. Fläche 2.0 m²
Max. Seitenverhältnis FFB/FFH: 1:1
G-Mass min. 288 mm
x ≤ 10% FFB

Flügelgrösse

FFB min. = 370 mm
max. = 1250 mm

FFH-R min. = 575 mm (1-flügelig)

FFH-R+x min. = 881 mm (2-flügelig)
max. = 2300 mm

Menge: _____

1- oder 2-flügelig: _____

Öffnungsrichtung D/DK: _____
(erstöffnender Flügel)

links/rechts: _____
(erstöffnender Flügel)

FFB: _____ mm

FFB g: _____ mm

FFH-R: _____ mm

G-Mass: _____ mm

x: _____ mm

Bemerkung:
Bohrlehren nur beschränkt einsetzbar.

Zusätzlich bestellen:
Befestigungsmaterial, Fenstergriff, zusätzliche Beschläge

Fenêtre à arc surbaissé 1

Conditions cadres
Ferrure Standard
Poids max. 80 kg
Surface max. 2.0 m²
Rapport latéral max FFB/FFH: 1:1
Mesure G min. 288 mm
x ≤ 10% FFB

Dimension du vantail

FFB min. = 370 mm
max. = 1250 mm

FFH-R min. = 575 mm (1 vantail)

FFH-R+x min. = 881 mm (2 vantaux)
max. = 2300 mm

Quantité: _____

1 ou 2 vantaux: _____

Direction d'ouverture F/OB: _____
(vantail ouvrant en premier)

à gauche/à droite: _____
(vantail ouvrant en premier)

FFB: _____ mm

FFB g: _____ mm

FFH-R: _____ mm

Mesure G: _____ mm

x: _____ mm

Remarque:
L'utilisation des gabarits de perçage est limitée.

Commander séparément:
Matériel de fixation, poignée de fenêtre, ferrures supplémentaires

Window with segmented arch 1

Frame conditions
Standard fitting
Max. weight 80 kg
Max. area 2.0 m²
Maximum ratio of sides, vent rebate width/vent rebate height: 1:1
Min. G measurement 288 mm
x ≤ 10% FFB

Vent size

FFB min. = 370 mm
max. = 1250 mm

FFH-R min. = 575 mm (single vent)

FFH-R+x min. = 881 mm (double vent)
max. = 2300 mm

Quantity: _____

1 or 2 vent: _____

Direction of opening SH/TT: _____
(vent which opens first)

LH/RH: _____
(vent which opens first)

FFB: _____ mm

FFB g: _____ mm

FFH-R: _____ mm

G measurement: _____ mm

x: _____ mm

Note:
Drilling jigs can only be used to a limited extent.

Order separately:
Fixings, window handle, additional fittings

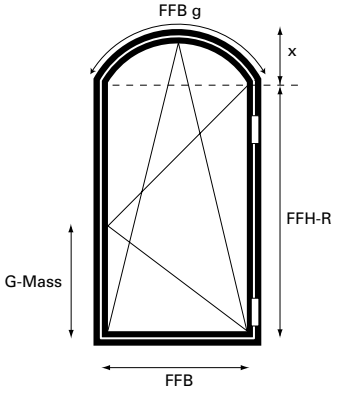

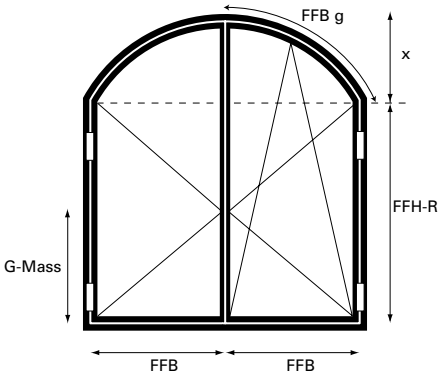

Segmentbogenfenster 2

Rahmenbedingungen
Standard-Beschlag
Max. Gewicht 80 kg
Max. Fläche 2.0 m²
Max. Seitenverhältnis FFB/FFH: 1:1
G-Mass min. 288 mm
x ≥ 10% FFB

Flügelgrösse

FFB min. = 370 mm
max. = 1150 mm

FFH-R min. = 665 mm
max. = 1800 mm

FFH-R+x min. = 881 mm (2-flügelig)
max. = 2300 mm

Menge: _____

1- oder 2-flügelig: _____

Öffnungsrichtung D/DK: _____
(erstöffnender Flügel)

links/rechts: _____
(erstöffnender Flügel)

FFB: _____ mm

FFB g _____ mm

FFH-R: _____ mm

G-Mass: _____ mm

x: _____ mm

Bemerkung:
Bohrlehren nur beschränkt einsetzbar.

Zusätzlich bestellen:
Befestigungsmaterial, Fenstergriff, zusätzliche Beschläge

Fenêtre à arc surbaissé 2

Conditions cadres
Ferrure Standard
Poids max. 80 kg
Surface max. 2.0 m²
Rapport latéral max FFB/FFH: 1:1
Mesure G min. 288 mm
x ≥ 10% FFB

Dimension du vantail

FFB min. = 370 mm
max. = 1150 mm

FFH-R min. = 665 mm
max. = 1800 mm

FFH-R+x min. = 881 mm (2 vantaux)
max. = 2300 mm

Quantité: _____

1 ou 2 vantaux: _____

Direction d'ouverture F/OB: _____
(vantail ouvrant en premier)

à gauche/à droite: _____
(vantail ouvrant en premier)

FFB: _____ mm

FFB g _____ mm

FFH-R: _____ mm

Mesure G: _____ mm

x: _____ mm

Remarque:
L'utilisation des gabarits de perçage est limitée.

Commander séparément:
Matériel de fixation, poignée de fenêtre, ferrures supplémentaires

Window with segmented arch 2

Frame conditions
Standard fitting
Max. weight 80 kg
Max. area 2.0 m²
Maximum ratio of sides, vent rebate width/vent rebate height: 1:1
Min. G measurement 288 mm
x ≥ 10% FFB

Vent size

FFB min. = 370 mm
max. = 1150 mm

FFH-R min. = 665 mm
max. = 1800 mm

FFH-R+x min. = 881 mm (double vent)
max. = 2300 mm

Quantity: _____

1 or 2 vent: _____

Direction of opening SH/TT: _____
(vent which opens first)

LH/RH: _____
(vent which opens first)

FFB: _____ mm

FFB g _____ mm

FFH-R: _____ mm

G measurement: _____ mm

x: _____ mm

Note:
Drilling jigs can only be used to a limited extent.

Order separately:
Fixings, window handle, additional fittings

Sondergeometrien
Géométrie spéciale
Special geometry

Jansen-Economy 50 Fenster
Jansen-Economy 50 fenêtres
Jansen-Economy 50 windows

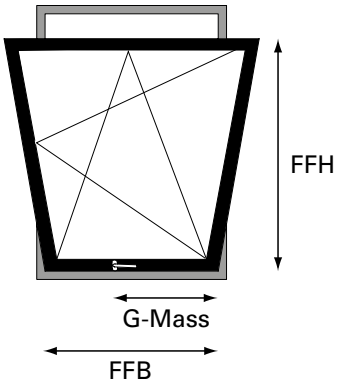

Ergo

Rahmenbedingungen
Standard-Fensterbeschlag
Max. Gewicht 80 kg
Max. Fläche 1.5 m²
Max. Seitenverhältnis FFB/FFH: ≤ 1:1.5

Flügelgrösse

Standard-Fensterbeschlag

FFB	min.	= 575 mm
	max.	= 1200 mm
FFH	min.	= 560 mm
	max.	= 2200 mm

Menge: _____

links/rechts: _____

FFB: _____ mm

FFH: _____ mm

G-Mass: _____ mm

Bemerkung:
Bohrlehren nur beschränkt einsetzbar.

Zusätzlich bestellen:
Befestigungsmaterial, Fenstergriff, zusätzliche Beschläge

Ergo

Conditions cadres
Ferrure de fenêtre Standard
Poids max. 80 kg
Surface max. 1.5 m²
Rapport latéral max FFB/FFH: ≤ 1:1.5

Dimension du vantail

Ferrure de fenêtre Standard

FFB	min.	= 575 mm
	max.	= 1200 mm
FFH	min.	= 560 mm
	max.	= 2200 mm

Quantité: _____

à gauche/à droite: _____

FFB: _____ mm

FFH: _____ mm

Mesure G: _____ mm

Remarque:
L'utilisation des gabarits de perçage est limitée.

Commander séparément:
Matériel de fixation, poignée de fenêtre, ferrures supplémentaires

Ergo

Frame conditions
Standard window fitting
Max. weight 80 kg
Max. area 1.5 m²
Maximum ratio of sides, vent rebate width/vent rebate height: ≤ 1:1.5

Vent size

Standard window fitting

FFB	min.	= 575 mm
	max.	= 1200 mm
FFH	min.	= 560 mm
	max.	= 2200 mm

Quantity: _____

left/right: _____

FFB: _____ mm

FFH: _____ mm

G measurement: _____ mm

Note:
Drilling jigs can only be used to a limited extent.

Order separately:
Fixings, window handle, additional fittings

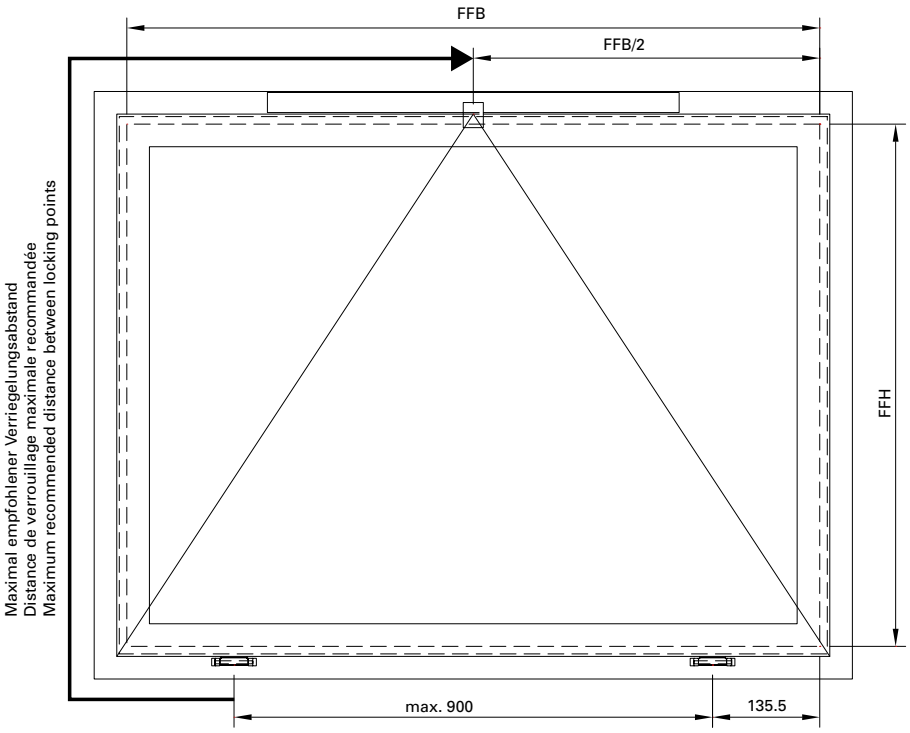

Maximal empfohlener Verriegelungsabstand: 1500 mm

Gewicht pro Kippflügelband (Standard-Beschlag): 40 kg (120 kg pro Flügel)

Formel:

135.5 mm + FFH + FFB/2 = max. 1500 mm

Distance de verrouillage maximale recommandée: 1500 mm

Poids par paumelle de vantail à soufflet (Ferrure Standard): 40 kg (120 kg par vantail)

Formule:

135.5 mm + FFH + FFB/2 = max. 1500 mm

Maximum recommended distance between locking points: 1500 mm

Weight per hinge for bottom-hung vent (Standard fitting): 40 kg (120 kg per vent)

Formula:

135.5 mm + FFH + FFB/2 = max. 1500 mm

Flügel mit 1 Motor

Vantail avec 1 moteur

Vent with 1 motor

Art.-Nr. No d'art. Part no.	Antrieb Entraînement Drive	Hub Course Lift distance	FFB min.	FFH min.
550.960	EM/2	327 mm	521 mm	510 mm
550.961	EM/2	603 mm	797 mm	840 mm
550.689	FM	600 mm	750 mm	1000 mm
550.962	OM/2	327 mm	703 mm	600 mm

Für Kippflügel mit nur 1 Verriegelungspunkt (manuell oder motorisch) zusätzlich bestellen:

557.220 Sicherungsschere 300 oder
557.221 Sicherungsschere 600

Pour le vantail à soufflet ne possédant que 1 point de verrouillage (manuel ou motorisé), commander de plus:

557.220 Compas de sécurité 300 ou
557.221 Compas de sécurité 600

For bottom-hung vents with only 1 locking point (manually or motorized), also order:

557.220 Security stay 300 or
557.221 Security stay 600

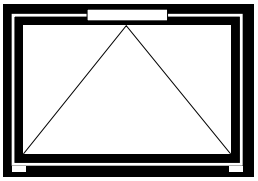

Oberlichtöffner motorisiert — Ferrure d'imposte motorisés — Top light opener motorized

	EM/2 **550.960** Hub / Course / Lift distance 327 mm **550.961** Hub / Course / Lift distance 603 mm	**OM/2** **550.962** Hub / Course / Lift distance 327 mm	**FM** **550.689** Hub / Course / Lift distance 600 mm
Nennspannung Tension nominale Rated voltage	24V DC (-20% / +25%)		24V DC (-10% / +25%)
Nennstrom Courant nominal Rated current	ca. 1.0 A		ca. 1.8 A
Abschaltung AUF Arrêt OUVERT OPEN cut-out	Eingebauter Endschalter Fin de course monté Built-in end switch		
Abschaltung ZU Arrêt FERMÉ CLOSE cut-out	Integrierte elektrische Lastabschaltung Coupure en charge électrique intégrée Integrated electrical load cut-off		
Zug- und Druckkraft Force de traction et de pression Traction and thrust	300 N	300 N	600 N
Nennverriegelungskraft Force de verrouillage nominale Nominal locking force	3000 N		
Laufgeschwindigkeit Vitesse de déplacement Operating speed	ca. 12 mm/s		ca. 10 mm/s
Einschaltdauer Durée de mise en circuit Duty cycle	3 min. Ein, 7 min. Aus 3 min. marche, 7 min. arrêt 3 min. on, 7 min. off		1 min. Ein, 2 min. Aus 1 min. marche, 2 min. arrêt 1 min. on, 2 min. off
Anschlussleitung Câble de raccordement Connecting cable	3 polig, Länge 3 m 3 pôles, longueur 3 m 3-core, length 3 m		2 polig, Länge 3 m 2 pôles, longueur 3 m 2-core, length 3 m

Alle Kettenmotoren sind für RWA-Anlagen geeignet

Tous les moteurs de chaîne conviennent aux installations RWA

All chain motors are suitable for SHEVS installations

	EM/2 **550.960** Hub / Course / Lift distance 327 mm **550.961** Hub / Course / Lift distance 603 mm	**OM/2** **550.962** Hub / Course / Lift distance 327 mm	**FM** **550.689** Hub / Course / Lift distance 600 mm
Umgebungstemperatur Température ambiante Ambient temperature	-10°C bis +60°C -10°C jusqu'à + 60°C -10°C up to +60°C		
Schutzart Type de protection Protection rating	IP 20 nach DIN EN 60259 IP 20 selon DIN EN 60259 IP 20 in accordance with DIN EN 60259		
CE-Konformität Conformité CE CE conformity	Gemäss EMV-Richtlinie 2004/108/EG und der Niederspannungsrichtlinie 2006/95 EG Selon la directive sur la compatibilité électromagnétique 2004/108/CE et la directive basse tension 2006/95 CE In accordance with the EMC Directive 2004/108/EC and the Low Voltage Directive 2006/95/EC		
Ausstellmechanik Mécanique d'ouverture Opening mechanism	Nirostahlkette, wartungsfrei Chaîne en acier inoxydable, sans maintenance Stainless steel chain, maintenance-free		
Gehäuse Corps Casing	Aluminium Aluminium Aluminium		
Aussenmontage Montage extérieur Outside installation	nicht geeignet non approprié not suitable		
Flügelgewicht Poids de vantail Vent weight	Max. 120 kg aufliegende Kippbänder oder Anschweissbänder (bei Kippflügeln mit 1-Punkt-Zuhaltung Sicherungsscheren verwenden) Charnières à soufflet ou à souder en applique (max. 120 kg) (pour les charnières à soufflet avec un blocage 1 point, utiliser un système de sécurité en ciseaux) Max. 120 kg surface-mounted bottom-hung hinges or weld-on hinges (for bottom-hung vents with single-point closure, use a security stay)		

Sonderbestellung

Ausführungen:

EM/2 als Tandem mit Hub 327 mm oder 603 mm

OM/2 mit Hub 603 mm oder als Tandem mit Hub 327 mm oder 603 mm

FM als Tandem

Commande spéciale

Exécutions:

EM/2 sous forme de tandem avec course 327 mm ou 603 mm

OM/2 avec course de 603 mm ou sous forme de tandem avec course 327 mm ou 603 mm

FM sous forme de tandem

Special order

Versions:

EM/2 as tandem with lift distance 327 mm or 603 mm

OM/2 with 603 mm length of travel or as tandem with lift distance 327 mm or 603 mm

FM as tandem

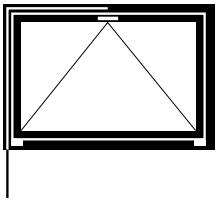

Oberlichtöffner F200 | Ferrure d'imposte F200 | Top light opener F200

Flügelanordnung | Dispositions des vantaux | Arrangement of sashes

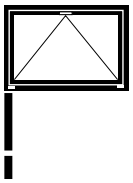

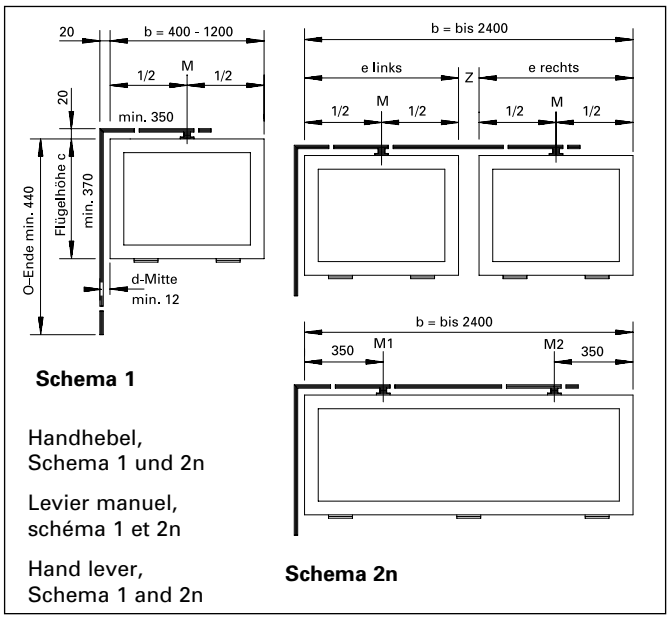

Schema 1

Handhebel,
Schema 1 und 2n

Levier manuel,
schéma 1 et 2n

Hand lever,
Schema 1 and 2n

Schema 2n

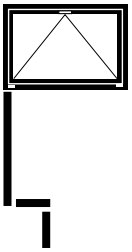

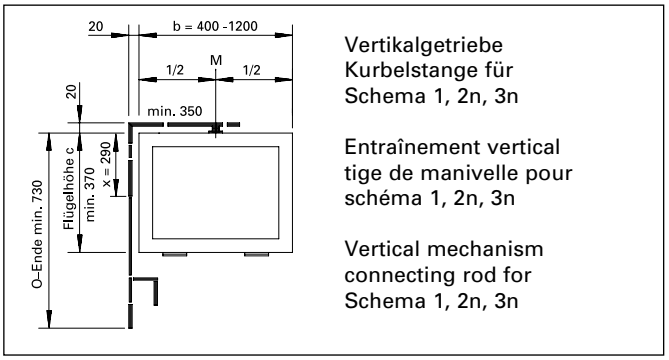

Vertikalgetriebe
Kurbelstange für
Schema 1, 2n, 3n

Entraînement vertical
tige de manivelle pour
schéma 1, 2n, 3n

Vertical mechanism
connecting rod for
Schema 1, 2n, 3n

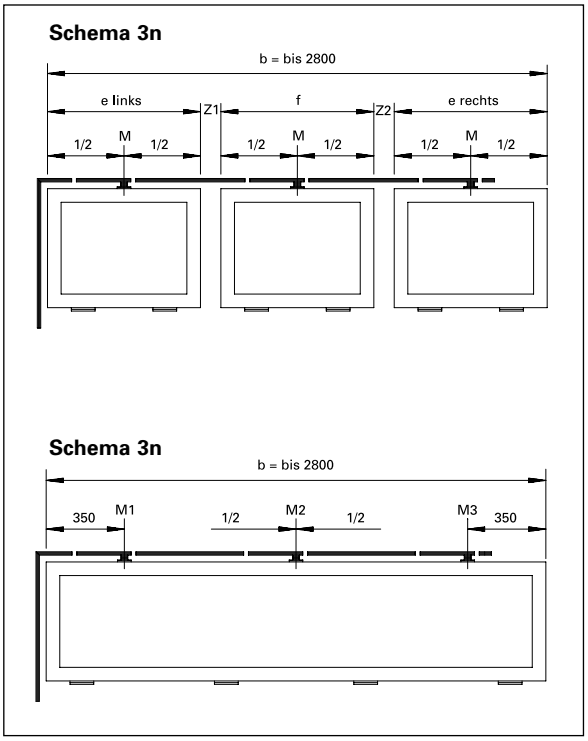

Flügelbreite Mass b

400 – 1200 mm = 1 Schere, Schema 1

1201 – 2400 mm = 2 Scheren, Schema 2n

2401 – 2800 mm = 3 Scheren, Schema 3n

Largeur du vantail, mesure b

400 – 1200 mm = 1 compas, schéma 1

1201 – 2400 mm = 2 compas, schéma 2n

2401 – 2800 mm = 3 compas, schéma 3n

Sash width b

400 – 1200 mm = 1 stay, schema 1

1201 – 2400 mm = 2 stays, schema 2n

2401 – 2800 mm = 3 stays, schema 3n

Bestellangaben Oberlichtöffner F200

Flügelhöhe Mass c

mind.:	370 mm
max.:	1000 mm
Hub:	50 mm
Gewicht:	80 kg
Öffnungsweite:	**200 mm**

Platzbedarf bei Handhebel seitlich und oben 20 mm

Bedienung Handhebel

Benennung	Schema 1	2n	3n
550.651 Grundbeschlag mit Handhebel, Eckumlenkung, Öffnerschere und Winkel-Flügelstütze	1	1	1
550.652 Zusatzschere mit Winkel-Flügelstütze		1	2
Zug- und Querstange ø 8 mm mit Alu-Abdeckprofil			
550.641 Länge 1850 mm	1	1	1
550.642 Länge 3300 mm	1	1	1
550.649 Muffe für Stangenkupplung ø 8 mm			

Bedienung Vertikal-Getriebe Kurbelstange

Benennung	Schema 1	2n	3n
550.653 Grundbeschlag mit Eckwinkel, Öffnerschere und Winkel-Flügelstütze	1	1	1
550.652 Zusatzschere mit Winkel-Flügelstütze		1	2
Zug- und Querstange ø 8 mm mit Alu-Abdeckprofil			
550.641 Länge 1850 mm	1	1	1
550.642 Länge 3300 mm	1	1	1
550.643 Vertikalgetriebe mit Kreuzgelenk	1	1	1
550.644 Knickkurbel mit Kurbelhalter	1	1	1
550.650 Kurbelstange Länge 5000 mm	1	1	1
550.649 Muffe für Stangenkupplung ø 8 mm			

Données de commande Ferrure d'imposte F200

Hauteur du vantail, mesure c

min.:	370 mm
max.:	1000 mm
Course:	50 mm
Poids:	80 kg
Largeur d'ouverture:	**200 mm**

Encombrement avec levier manuel sur le côté ou en haut 20 mm

Actionnement par levier manuel

Désignation	Schéma 1	2n	3n
550.651 Ferrure de base avec levier manuel, renvoi d'angle, compas d'ouverture et palier d'accrochage équerre	1	1	1
550.652 Compas d'ouverture avec palier d'accrochage en équerre		1	2
Tringle de tirage ø 8 mm avec profilé			
550.641 Longueur 1850 mm	1	1	1
550.642 Longueur 3300 mm	1	1	1
550.649 Douille d'accouplement ø 8 mm			

Actionnement par entraînement vertical tige de manivelle

Désignation	Schéma 1	2n	3n
550.653 Ferrure de base avec renvoi d'angle compas d'ouverture et palier d'accrochage en équerre	1	1	1
550.652 Compas d'ouverture avec palier d'accrochage en équerre		1	2
Tringle de tirage ø 8 mm avec profilé			
550.641 Longueur 1850 mm	1	1	1
550.642 Longueur 3300 mm	1	1	1
550.643 Entraînement vertical avec joint universel	1	1	1
550.644 Manivelle articulée avec support	1	1	1
550.650 Tige de manivelle longueur 5000 mm	1	1	1
550.649 Douille d'accouplement ø 8 mm			

Details for order Top light opener F200

Sash height c

min.:	370 mm
max.:	1000 mm
Travel:	50 mm
Weight:	80 kg
Opening width:	**200 mm**

Space required with hand lever at side and top 20 mm

Operation with hand lever

Designation	Schema 1	2n	3n
550.651 Basic set of fittings with hand lever, corner guides, opener stay, and corner sash support	1	1	1
550.652 Opener stay with corner sash support		1	2
Vertical and horizontal rods ø 8 mm with alu cover section			
550.641 Length 1850 mm	1	1	1
550.642 Length 3300 mm	1	1	1
550.649 Sleeve for rod coupling ø 8 mm			

Operation with vertical control mechanism connecting rod

Designation	Schema 1	2n	3n
550.653 Basic set of fittings with corner guides, opener stay and corner sash support	1	1	1
550.652 Opener stay with corner sash support		1	2
Vertical and horizontal rods ø 8 mm with alu cover section			
550.641 Length 1850 mm	1	1	1
550.642 Length 3300 mm	1	1	1
550.643 Vertical drive rod with universal joint	1	1	1
550.644 Articulated crank with crank holder	1	1	1
550.650 Connecting rod length 5000 mm	1	1	1
550.649 Sleeve for rod coupling ø 8 mm			

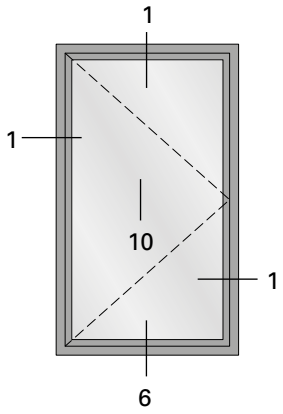
1
1
10
1
6

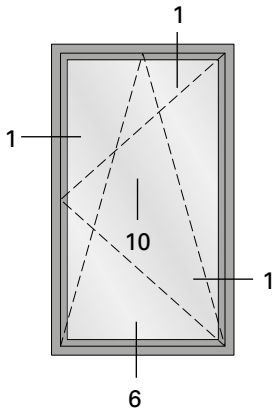
1
1
10
1
6

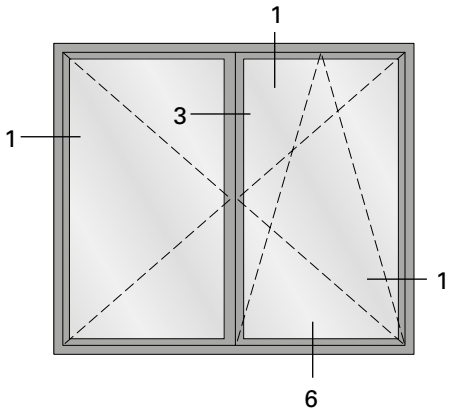
1
3
1
1
6

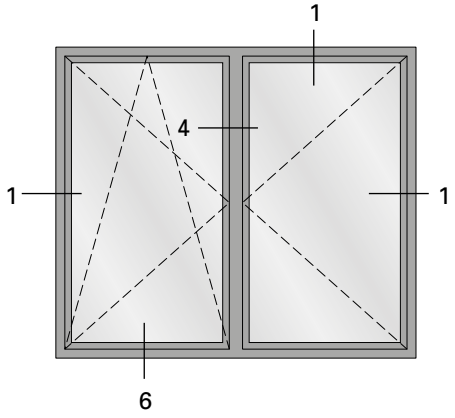
1
4
1
1
6

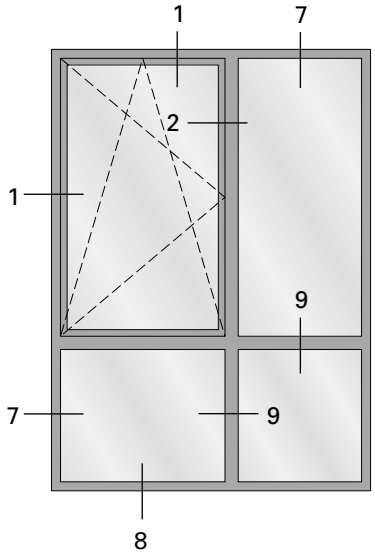
1
7
2
1
9
7
9
8

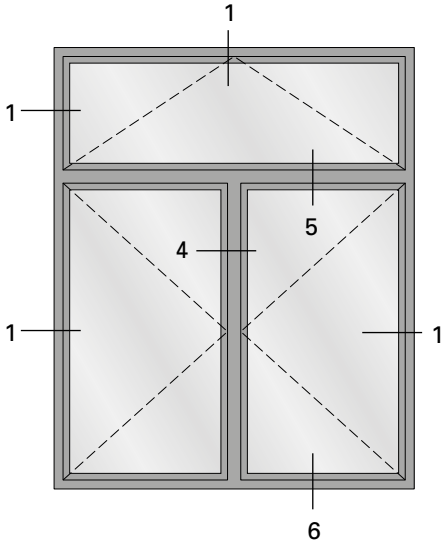
1
1
5
4
1
1
6

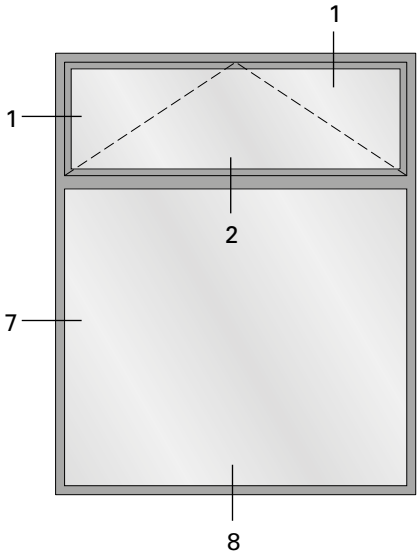
1
1
2
7
8

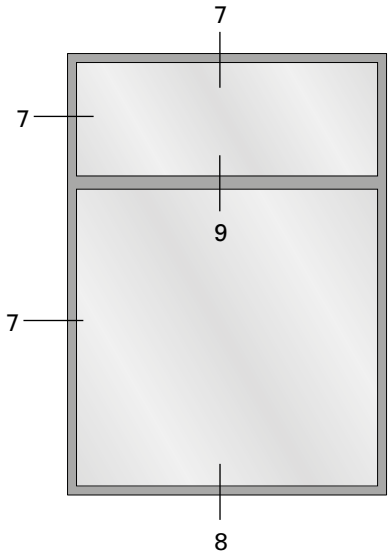
7
7
9
7
8

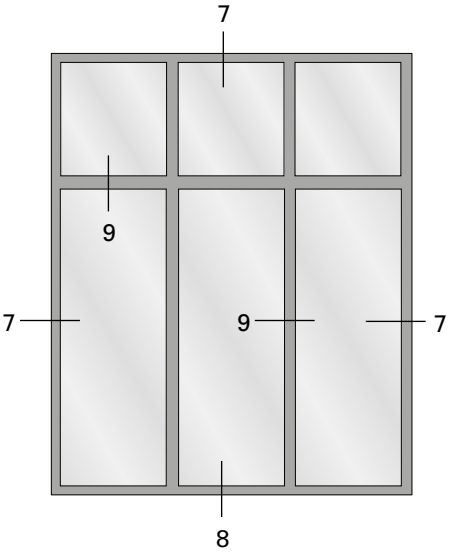
7
9
7
9
7
8

1.0

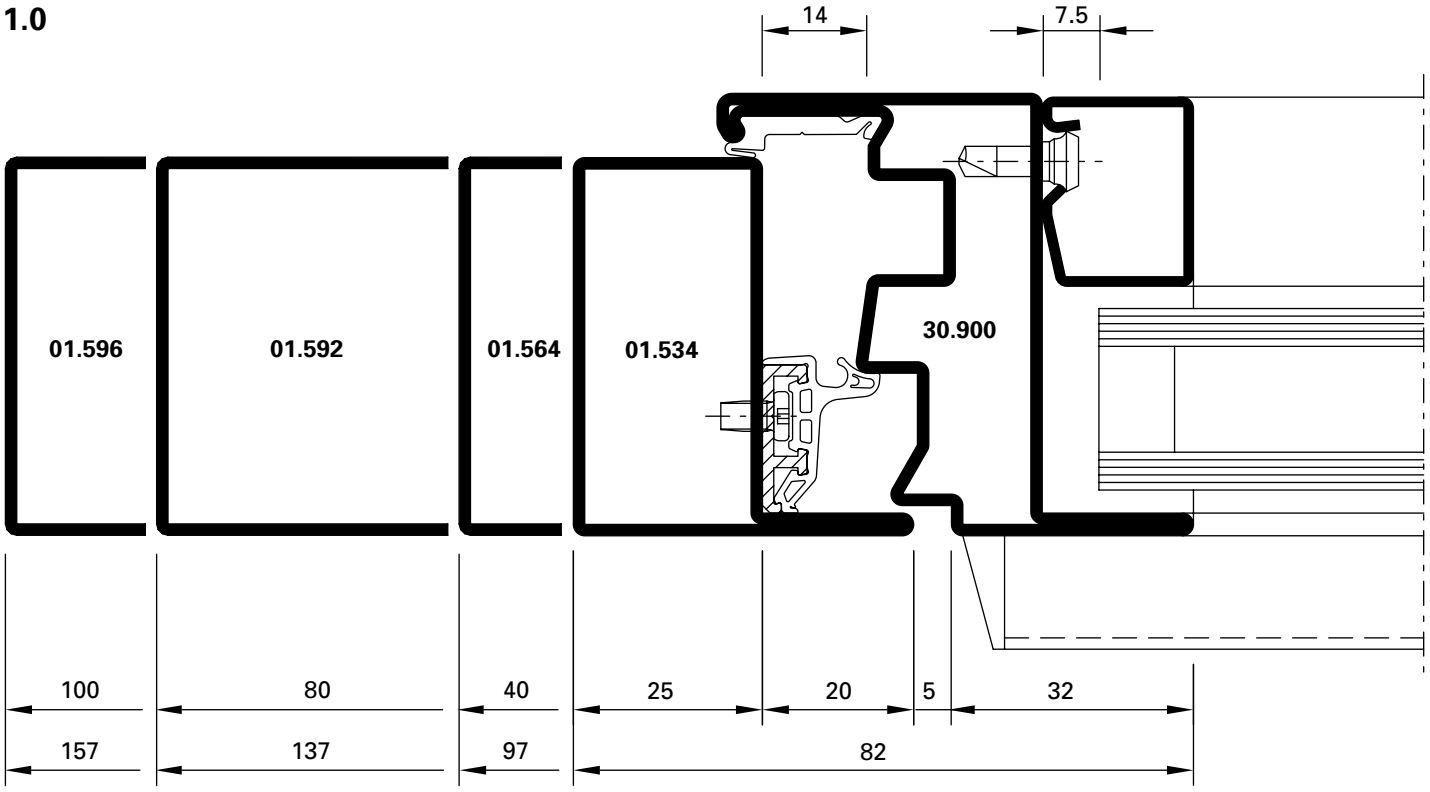

DXF **DWG** *D-201-C-001*

3.0

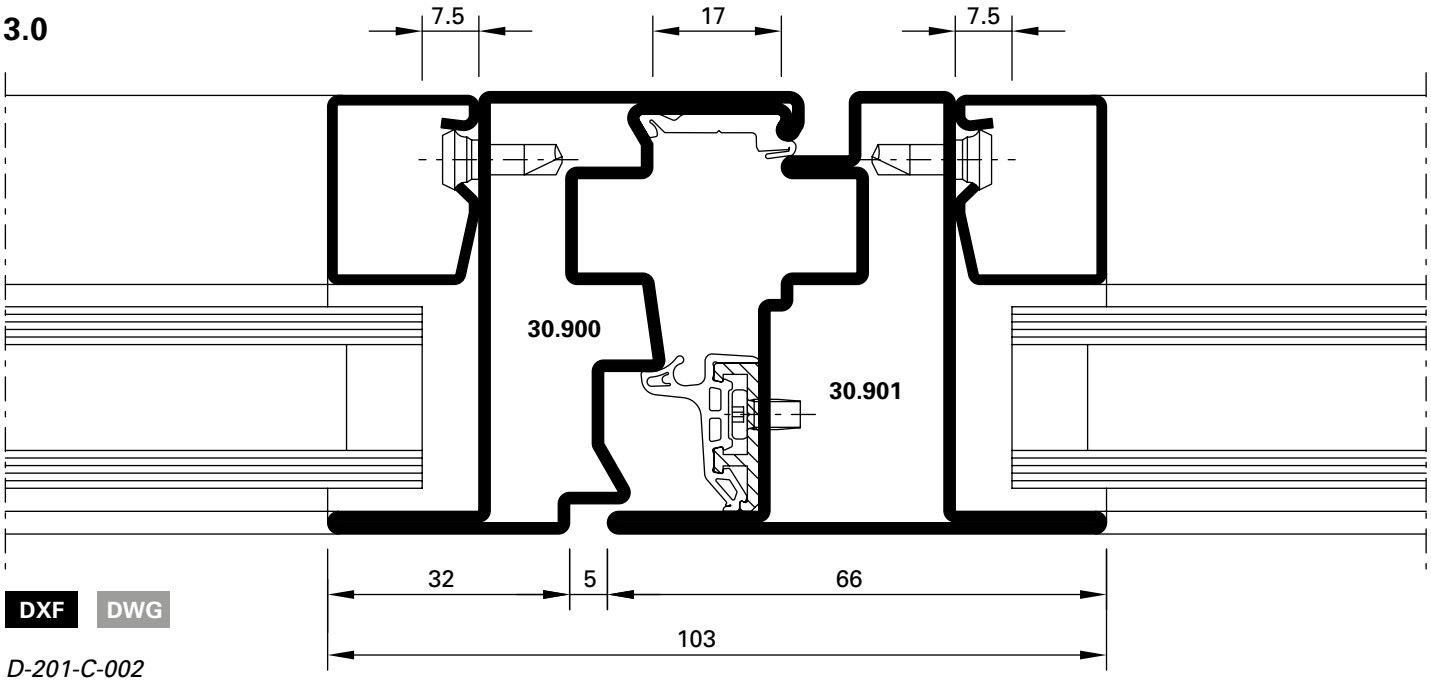

DXF **DWG**

D-201-C-002

2.0

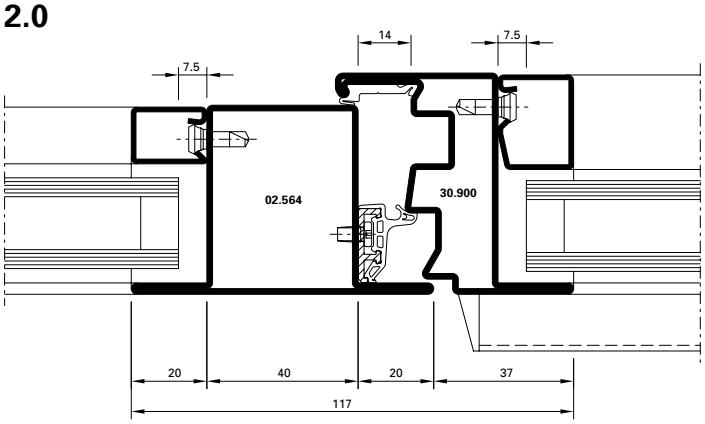

DXF **DWG** *D-201-C-003*

4.0

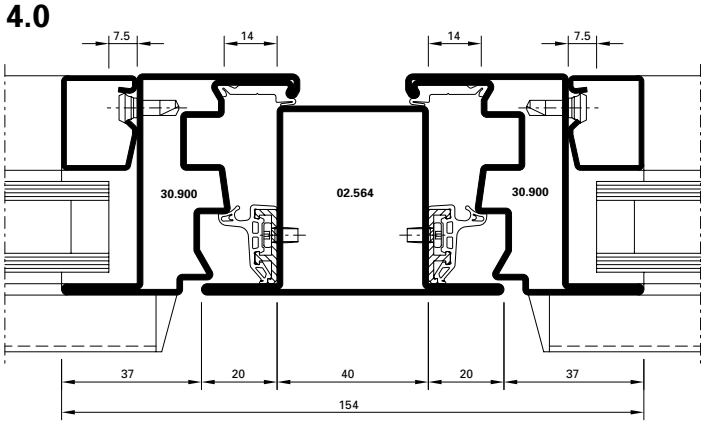

DXF **DWG** *D-201-C-004*

2.1

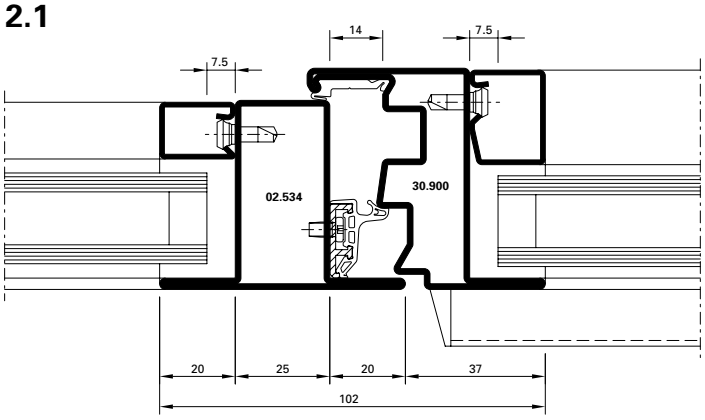

DXF **DWG** *D-201-C-005*

4.1

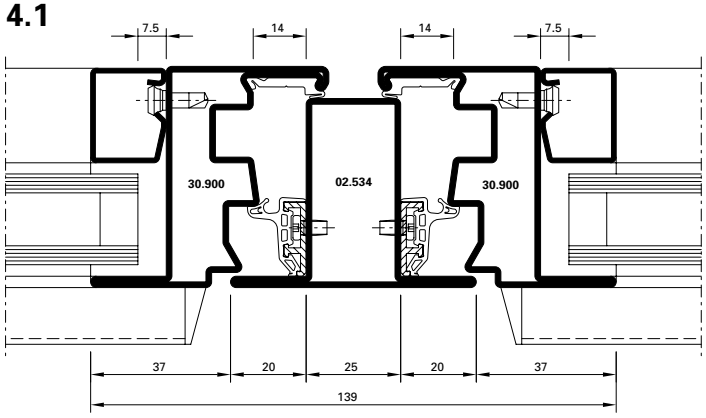

DXF **DWG** *D-201-C-006*

7.0

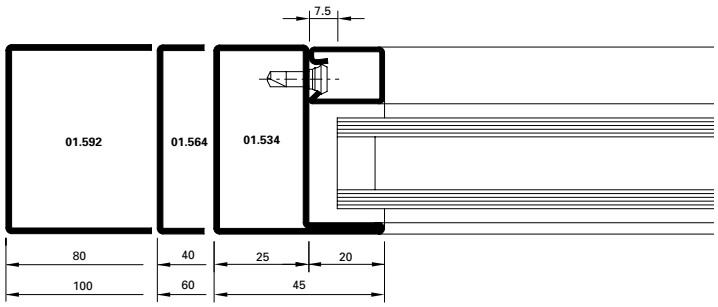

DXF **DWG** *D-200-C-001*

7.1

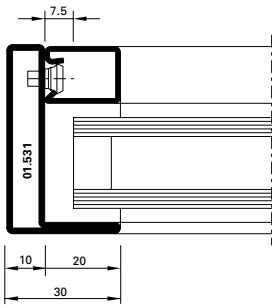

DXF **DWG**

D-201-C-013

7.2

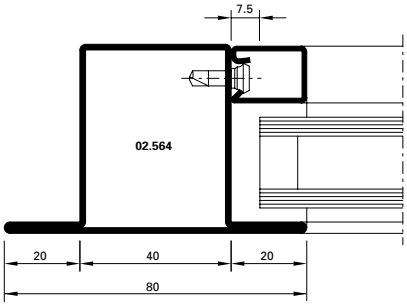

DXF **DWG**

D-201-C-049

9.0

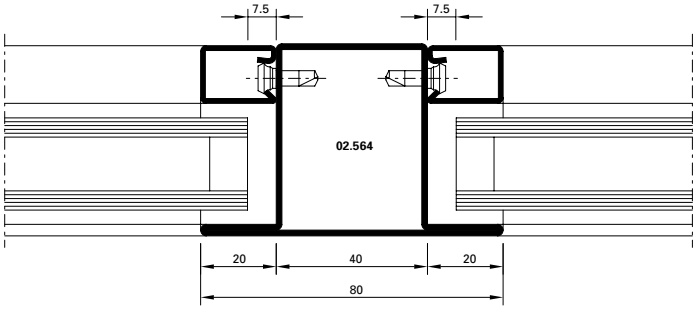

DXF **DWG** *D-200-C-016*

9.1

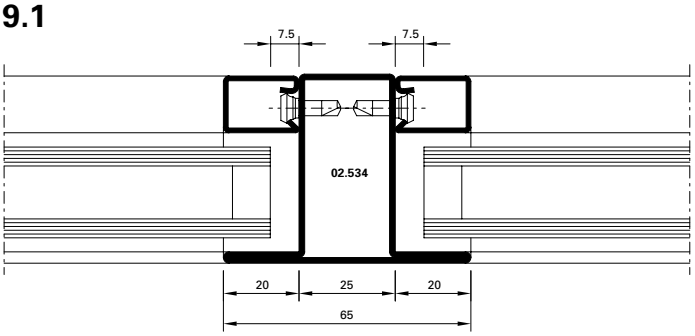

DXF **DWG** *D-200-C-046*

9.2

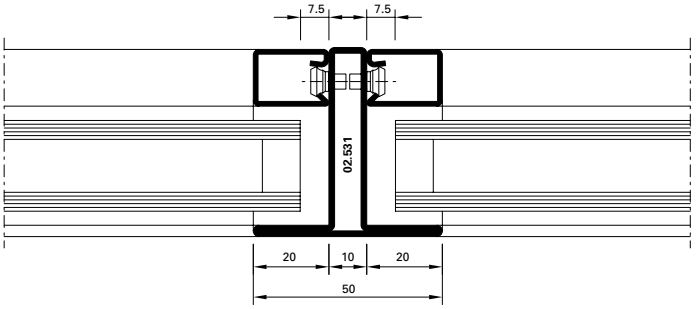

DXF **DWG** *D-200-C-018*

9.3

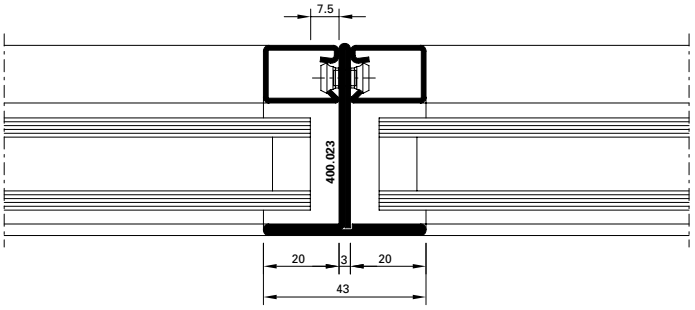

DXF **DWG** *D-200-C-019*

5.0

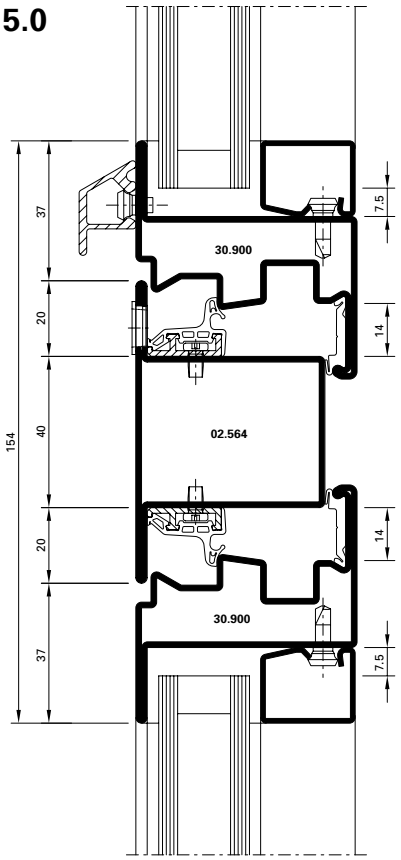

D-201-C-007

DWG

DXF

5.1

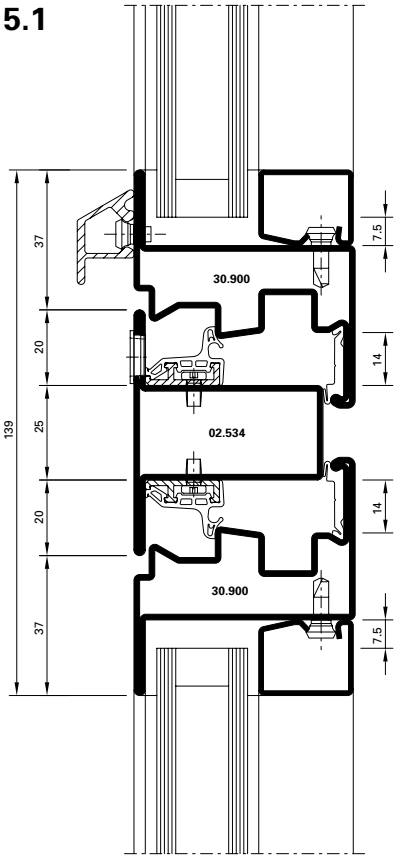

D-201-C-008

DWG

DXF

8.0

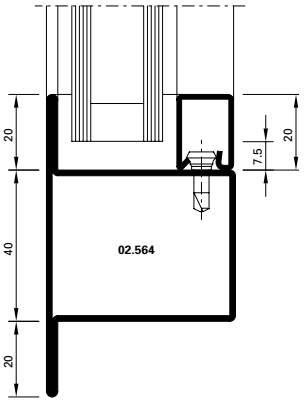

D-201-C-049

DWG

DXF

8.1

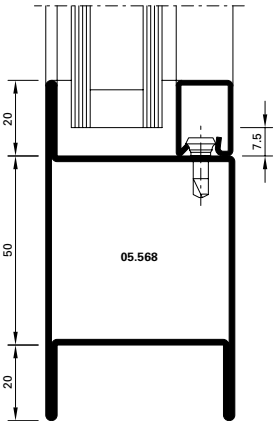

D-201-C-010

DWG

DXF

6.0

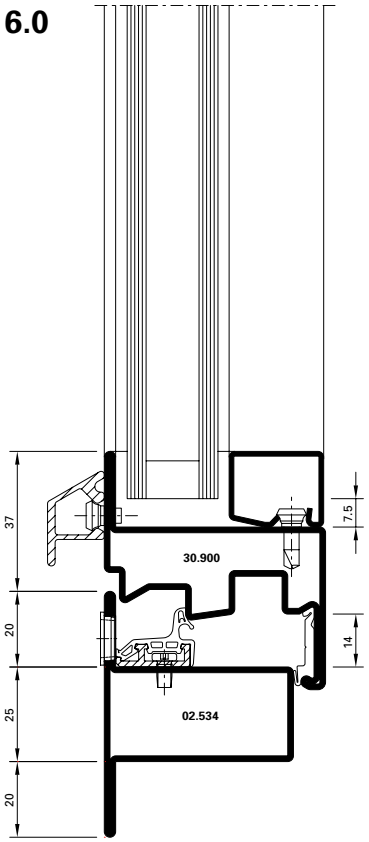

D-201-C-009

DWG

DXF

C-C

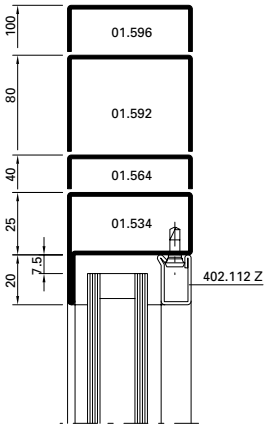
100
80
40
25
20
7.5
01.596
01.592
01.564
01.534
402.112 Z

B-B

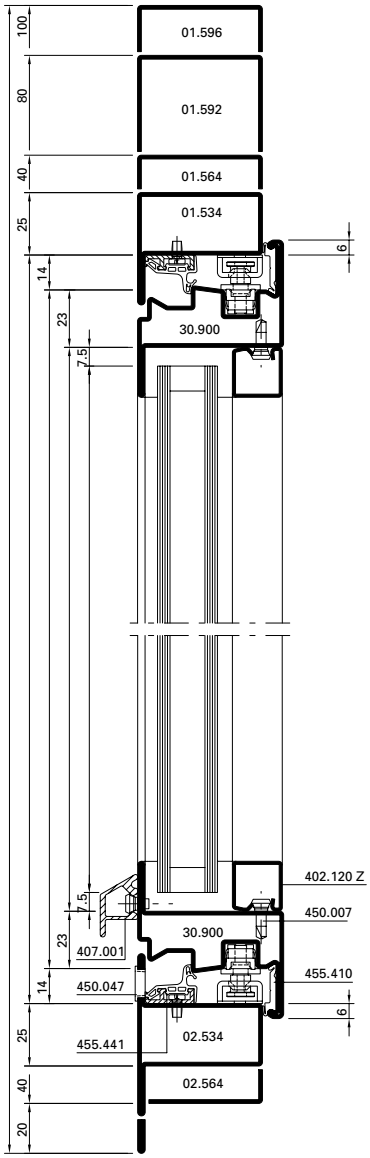
100
80
40
25
14
23
7.5
20
6
01.596
01.592
01.564
01.534
30.900
402.120 Z
450.007
407.001
450.047
455.410
455.441
02.534
02.564

E-E

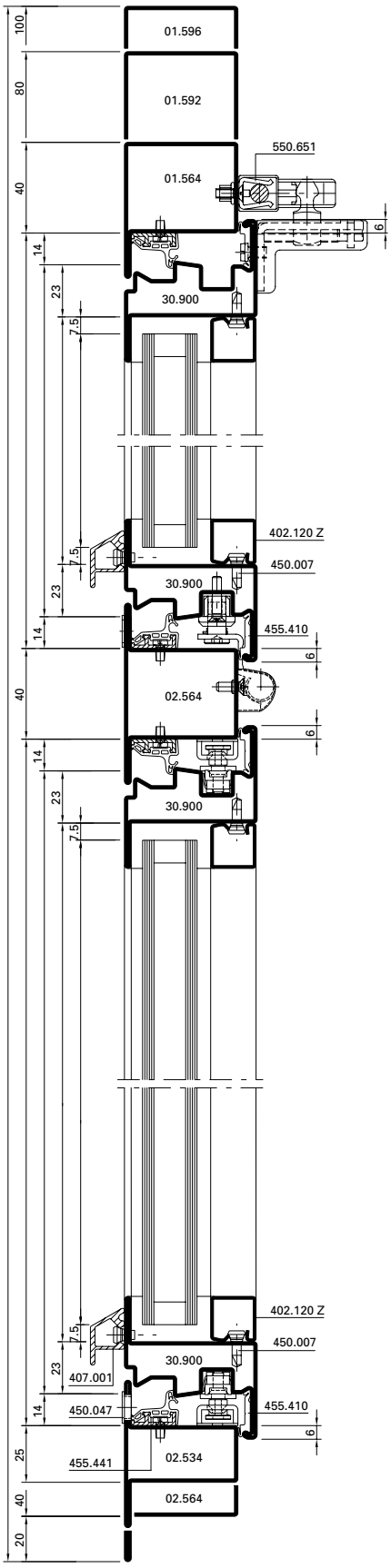
100
80
40
14
23
7.5
25
20
6
01.596
01.592
01.564
550.651
30.900
402.120 Z
450.007
455.410
02.564
407.001
450.047
455.441
02.534
02.564

A-A

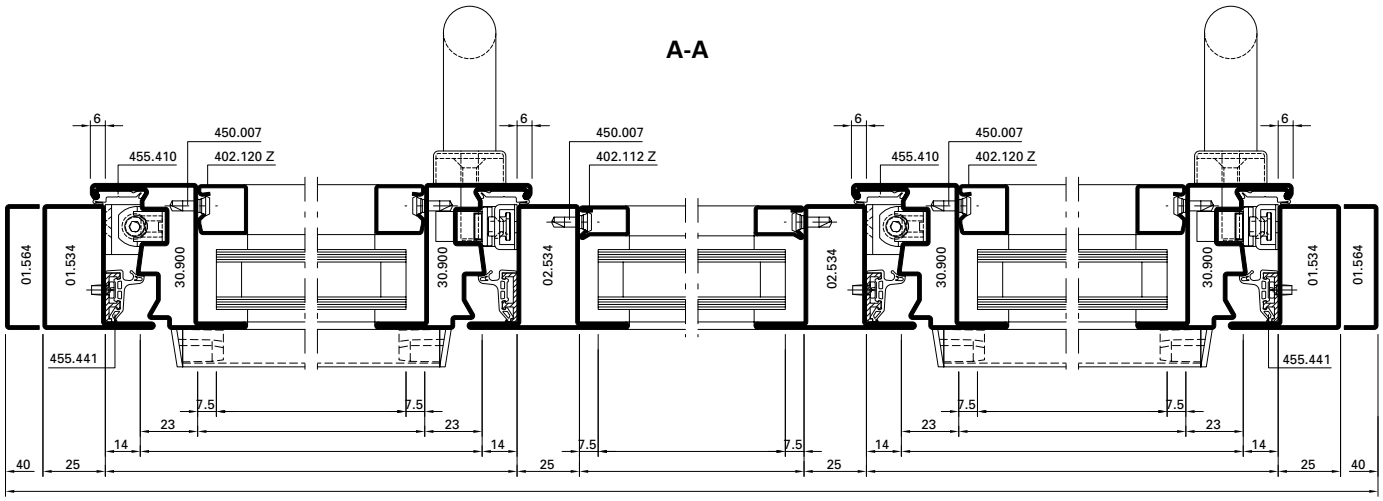

D-D

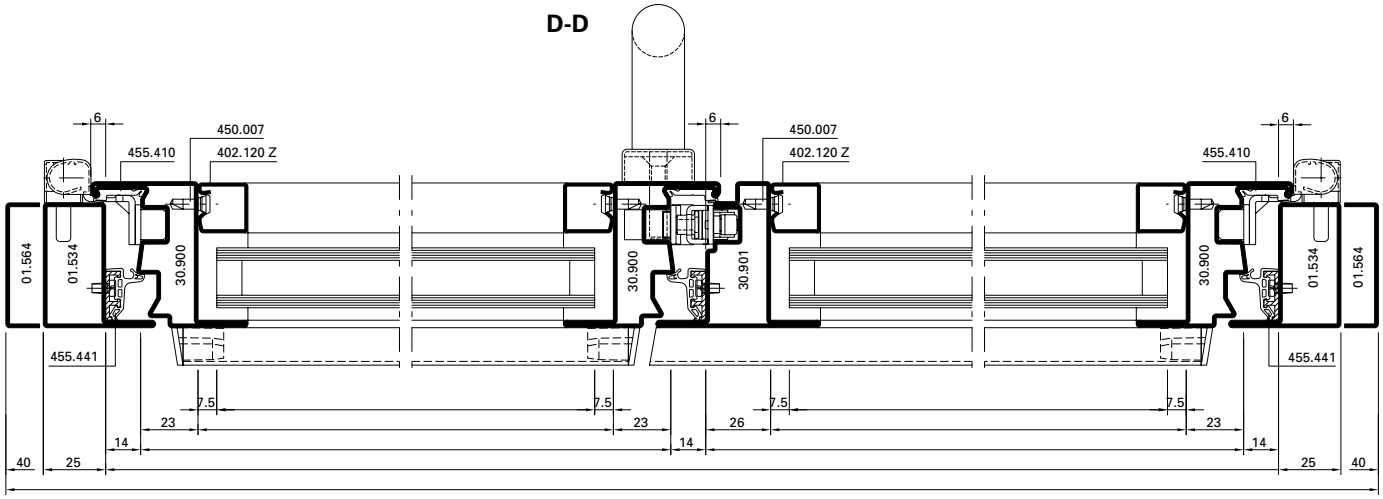

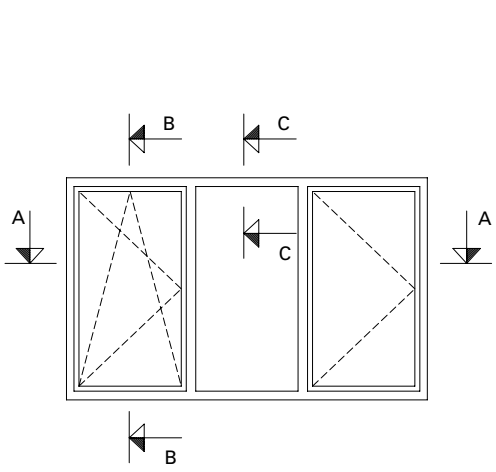

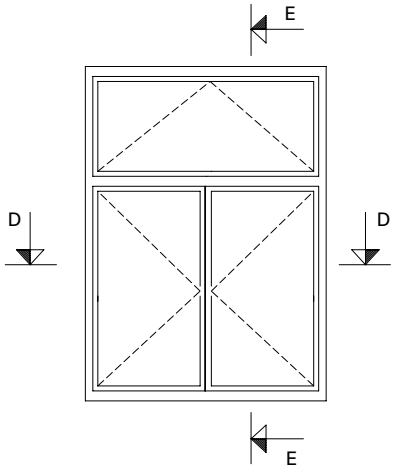

0 10 20 30 40 50
mm

C-C

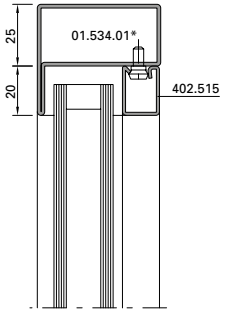
25
20
01.534.01*
402.515

E-E

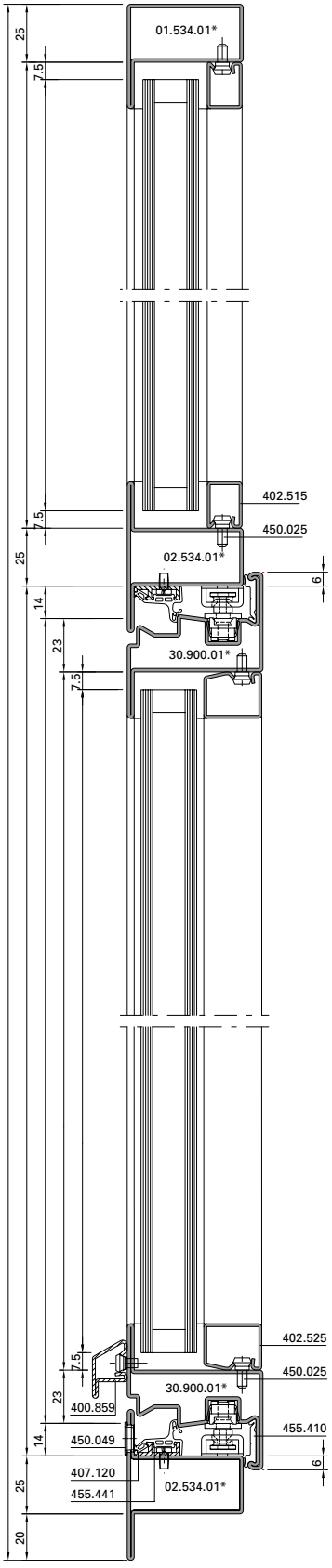
25
7.5
01.534.01*
402.515
7.5
450.025
25
02.534.01*
6
14
23
30.900.01*
7.5
402.525
7.5
450.025
23
30.900.01*
400.859
455.410
14
450.049
6
407.120
455.441
25
02.534.01*
20

B-B

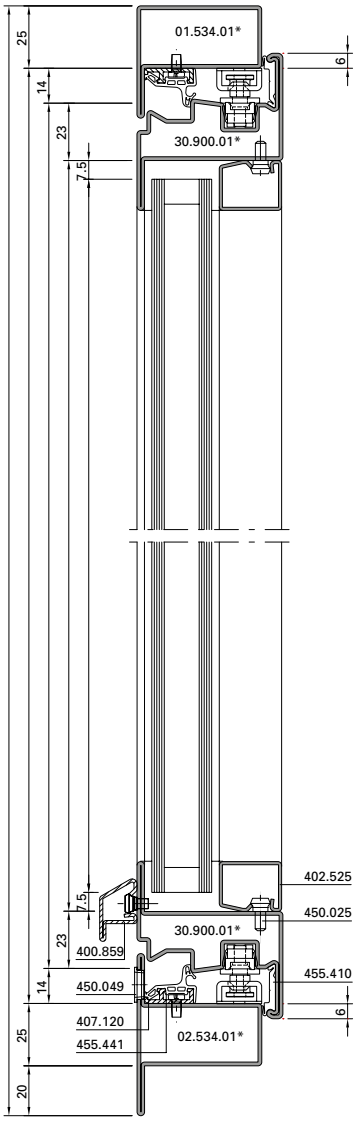
25
01.534.01*
6
14
23
30.900.01*
7.5
402.525
7.5
450.025
23
30.900.01*
400.859
455.410
14
450.049
6
407.120
455.441
25
02.534.01*
20

A-A

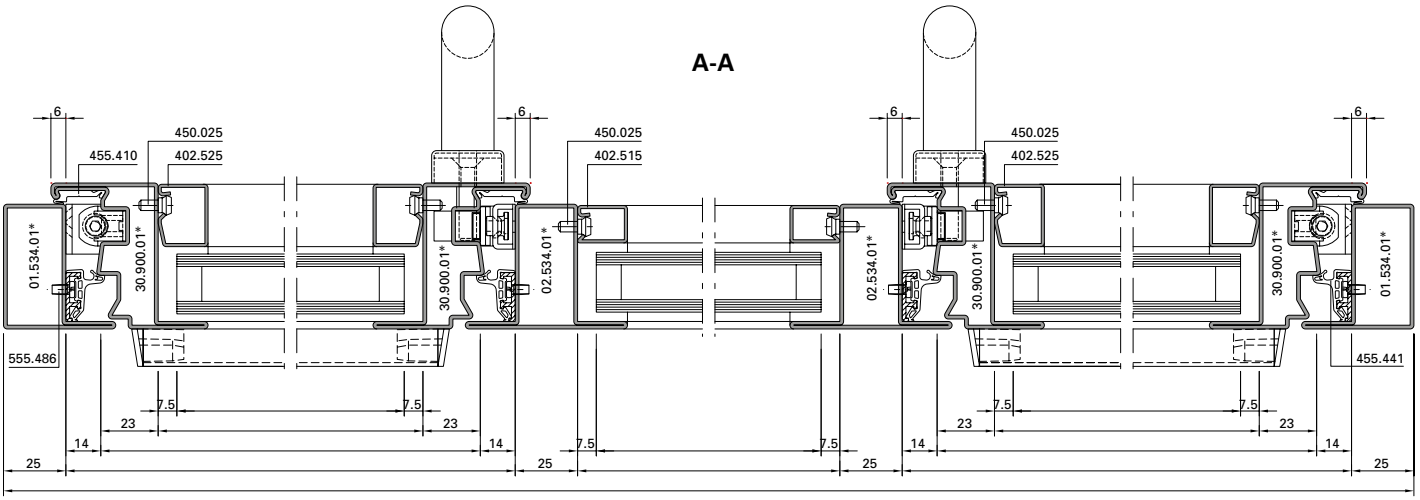

D-D

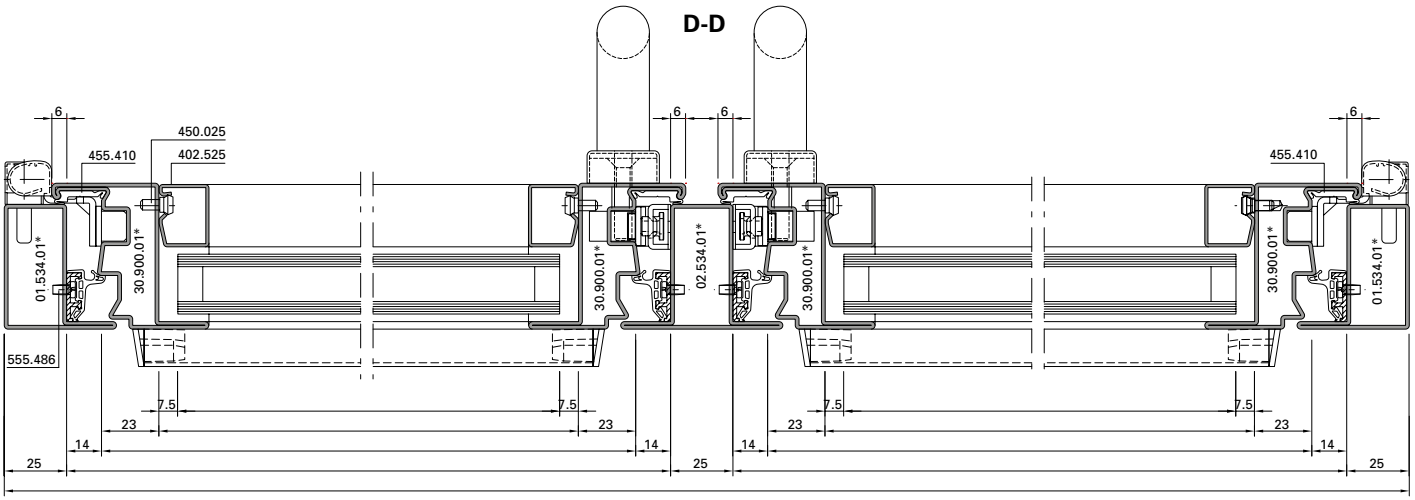

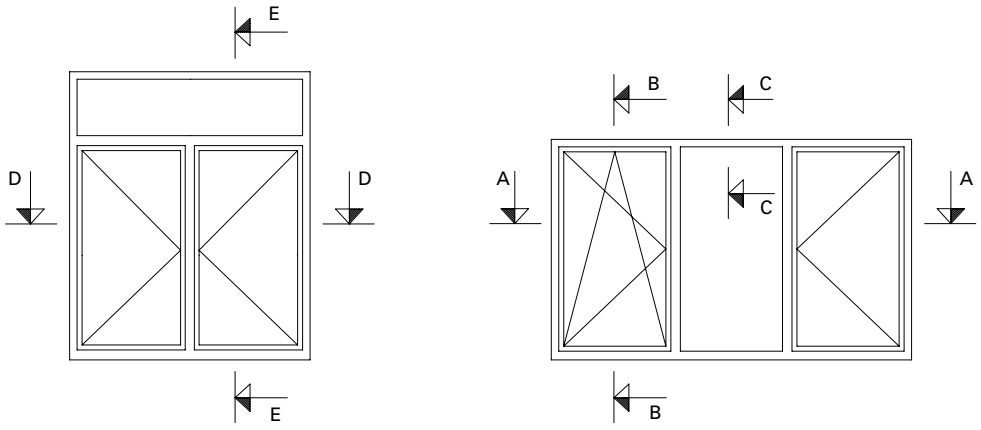

0 10 20 30 40 50
mm

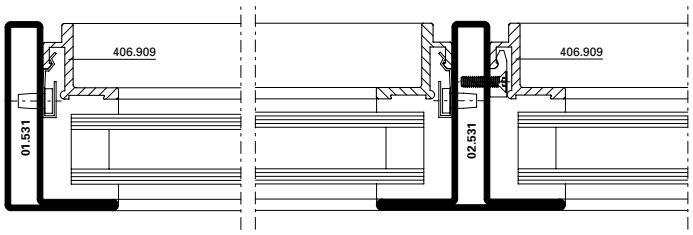
406.909
406.909
01.531
02.531

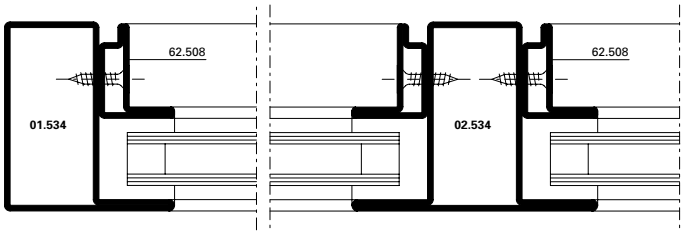
62.508
62.508
01.534
02.534

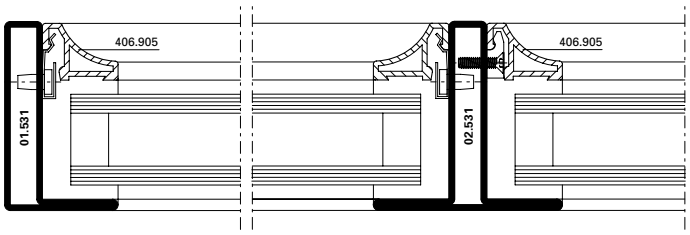
406.905
406.905
01.531
02.531

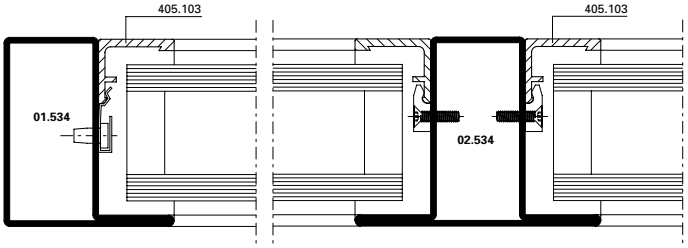
405.103
405.103
01.534
02.534

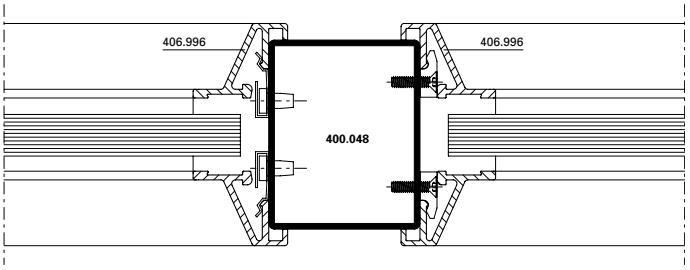
406.996
406.996
400.048

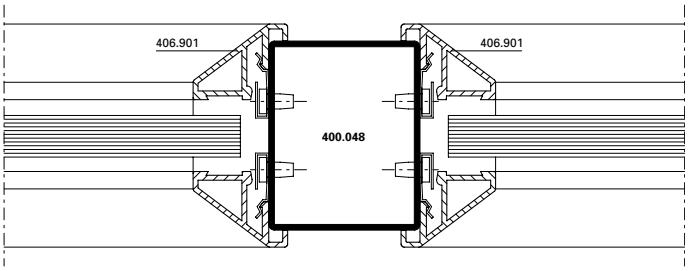
406.901
406.901
400.048

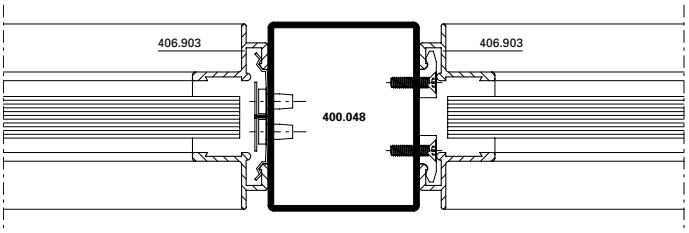
406.903
406.903
400.048

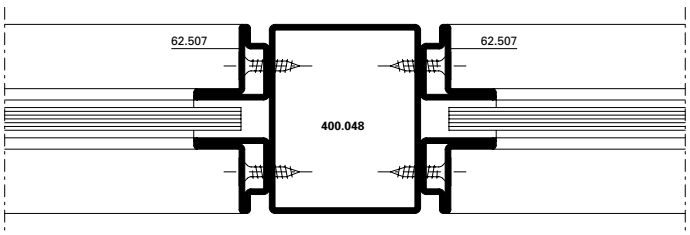
62.507
62.507
400.048

Platzbedarf
Standard-Fensterbeschlag

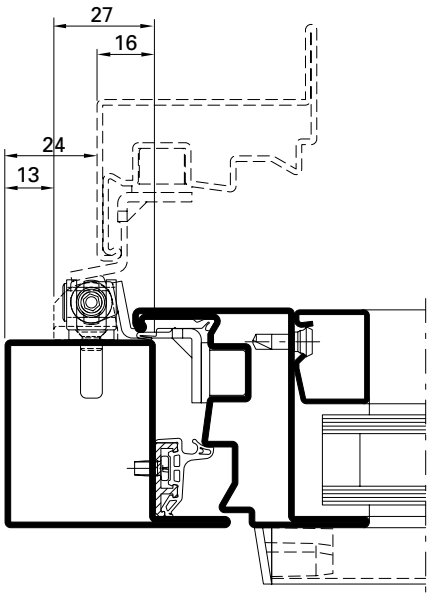

Espace nécessaire
Ferrure de fenêtre standard

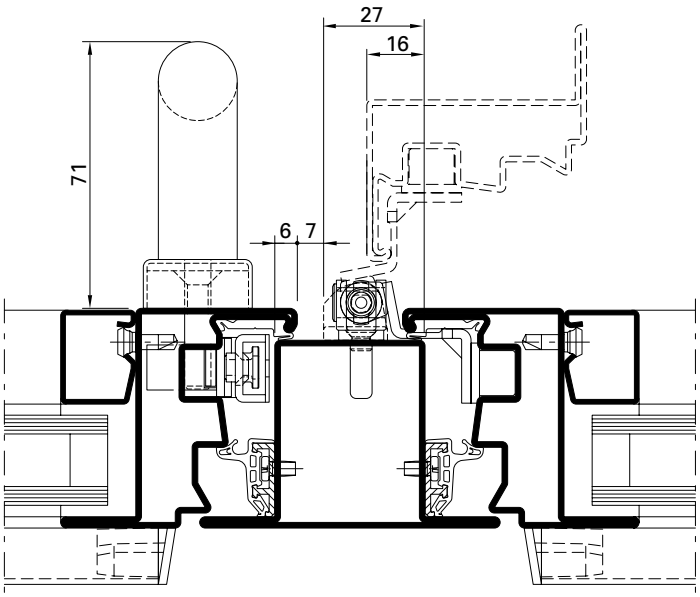

Space required
Standard window fitting

Platzbedarf
Verdeckt liegender Fensterbeschlag

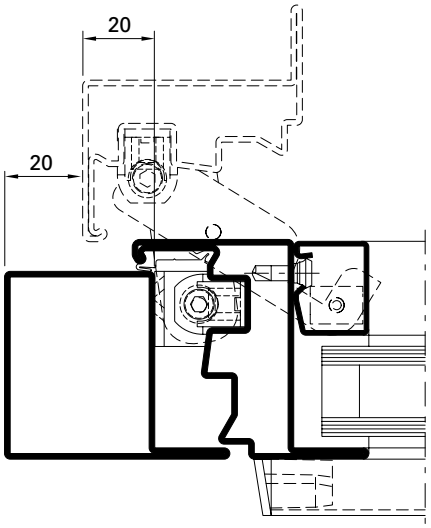

Espace nécessaire
Ferrure de fenêtre non apparente

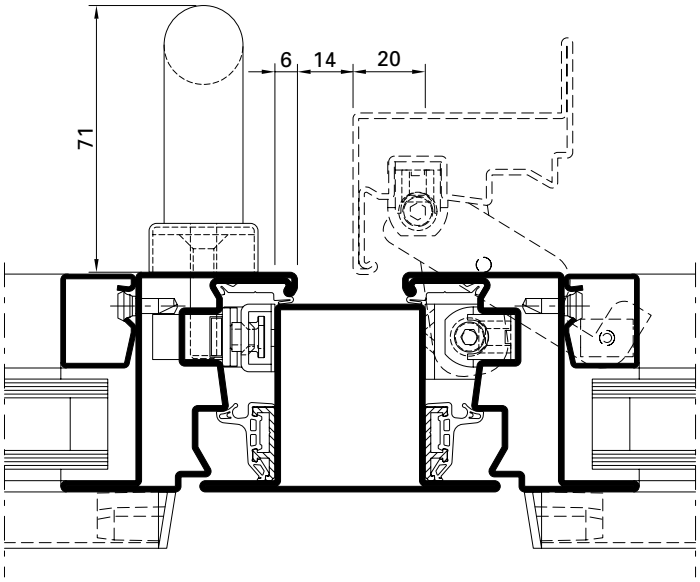

Space required
Concealed window fitting

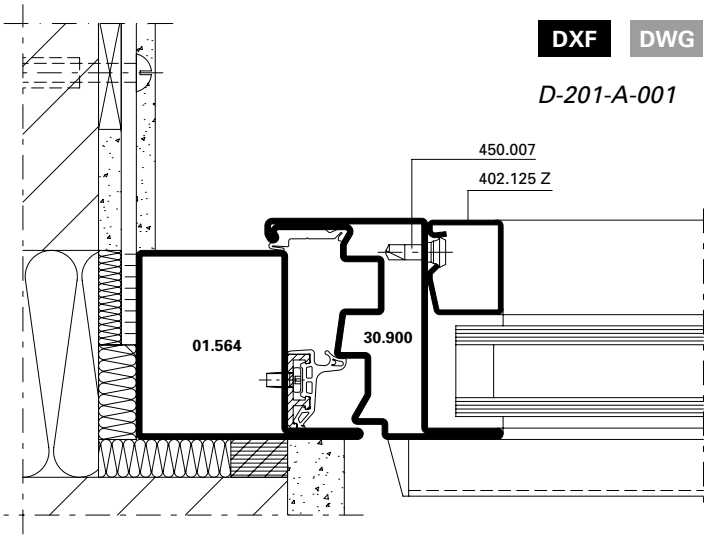

DXF DWG

D-201-A-001

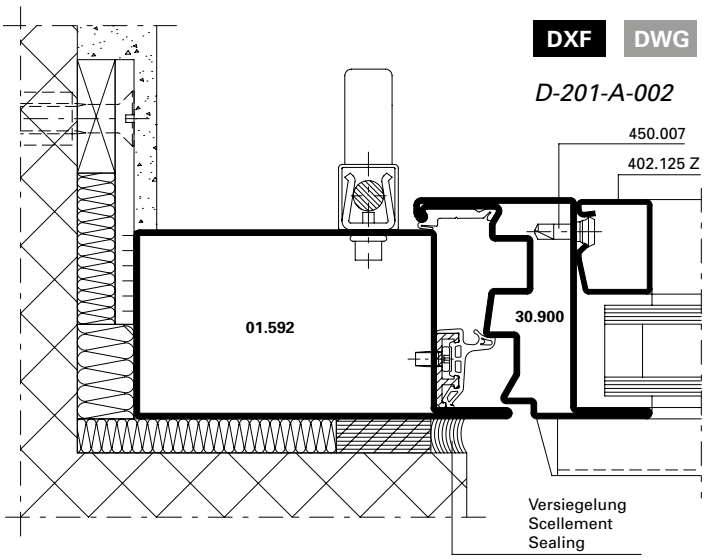

DXF DWG

D-201-A-002

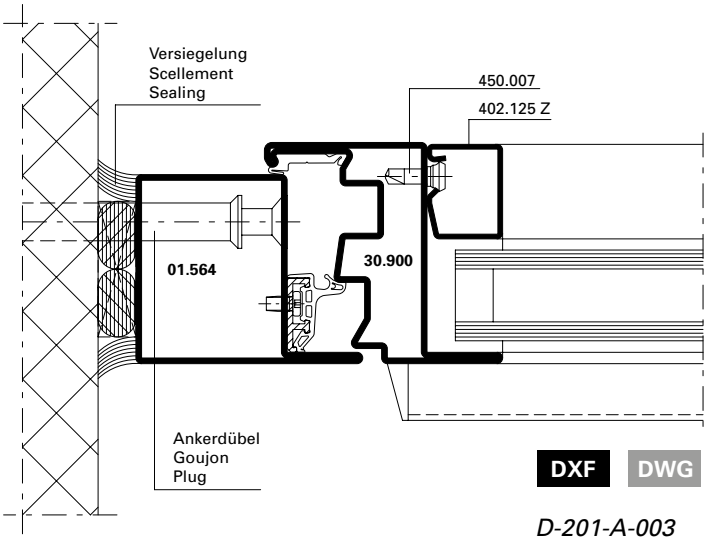

DXF DWG

D-201-A-003

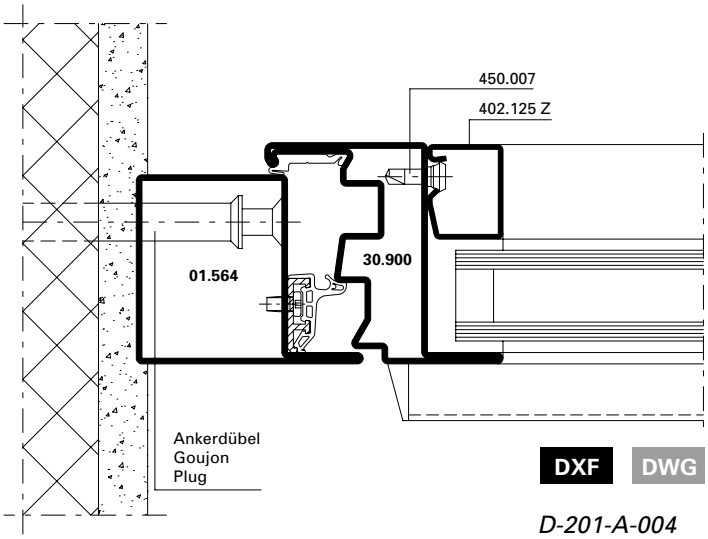

DXF DWG

D-201-A-004

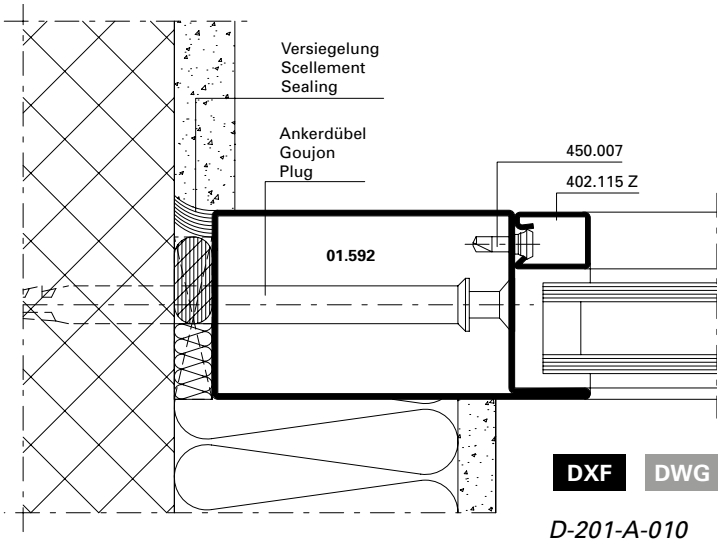

DXF DWG

D-201-A-010

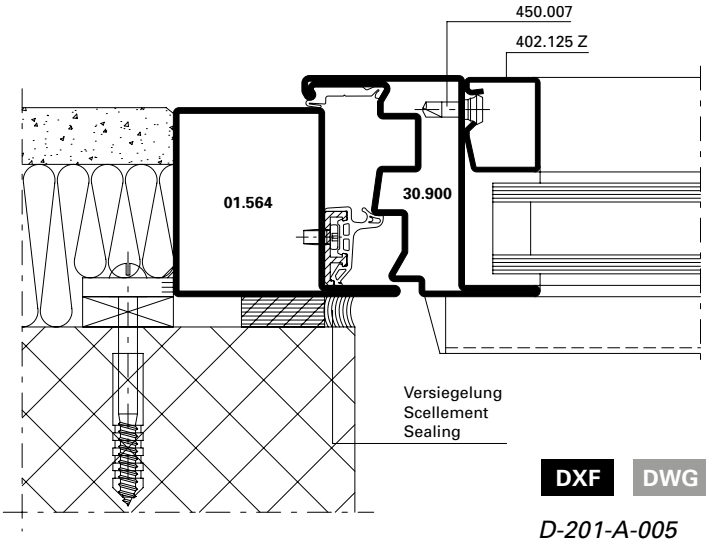

DXF DWG

D-201-A-005

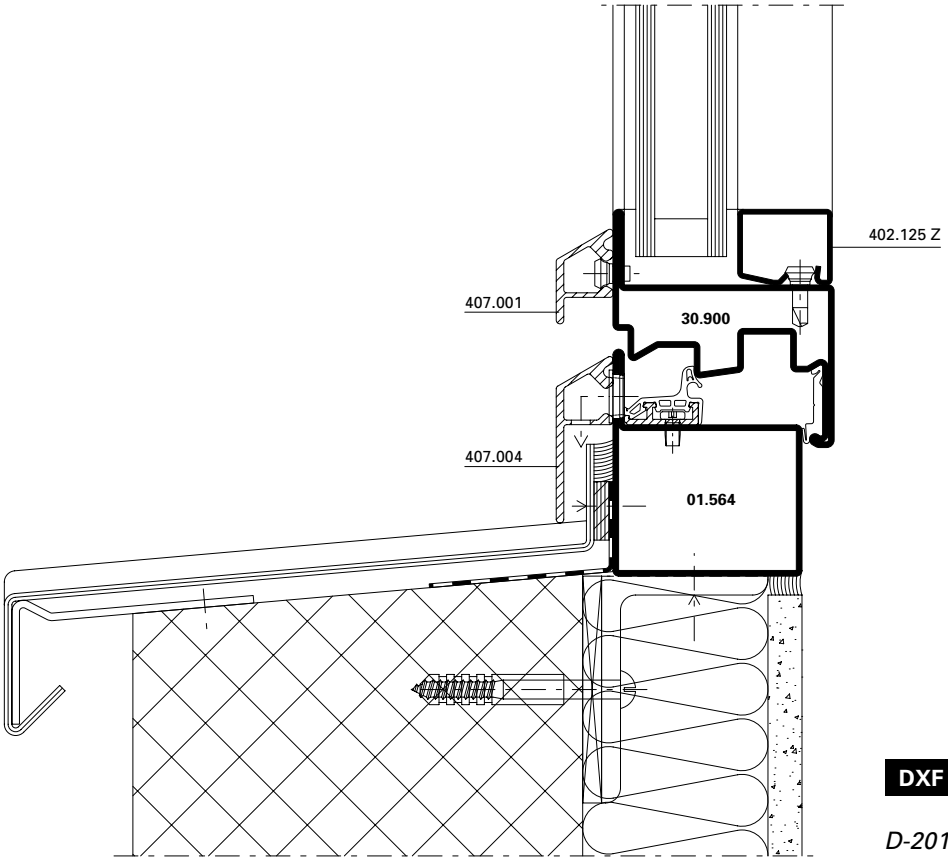

DXF DWG

D-201-A-006

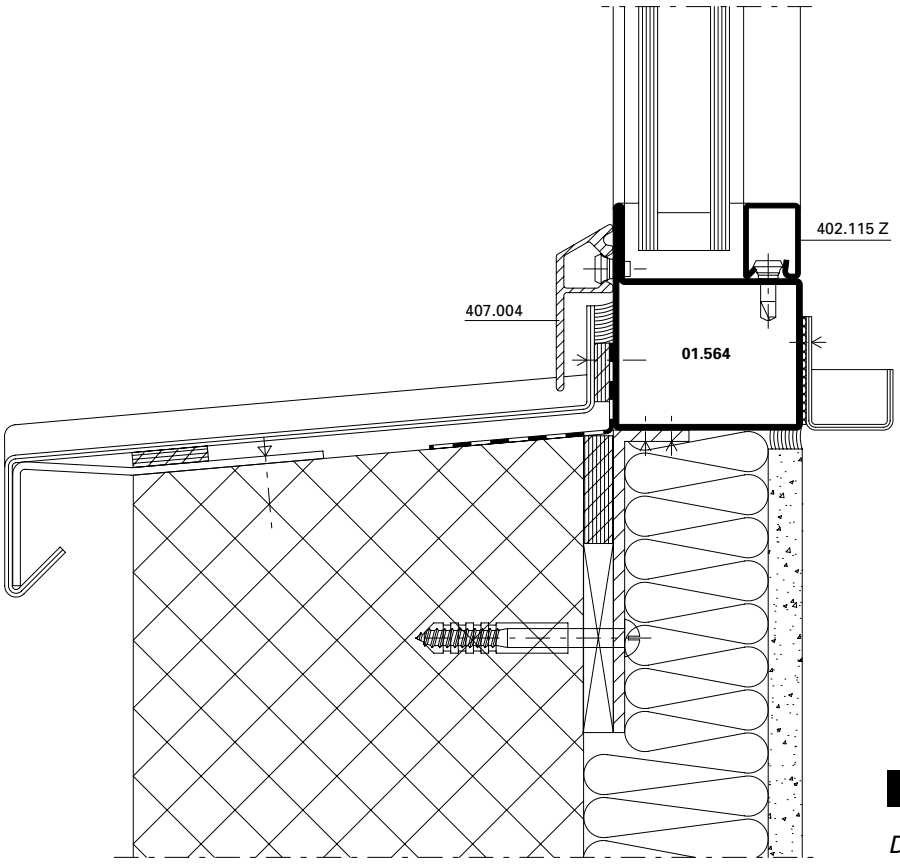

DXF DWG

D-201-A-007

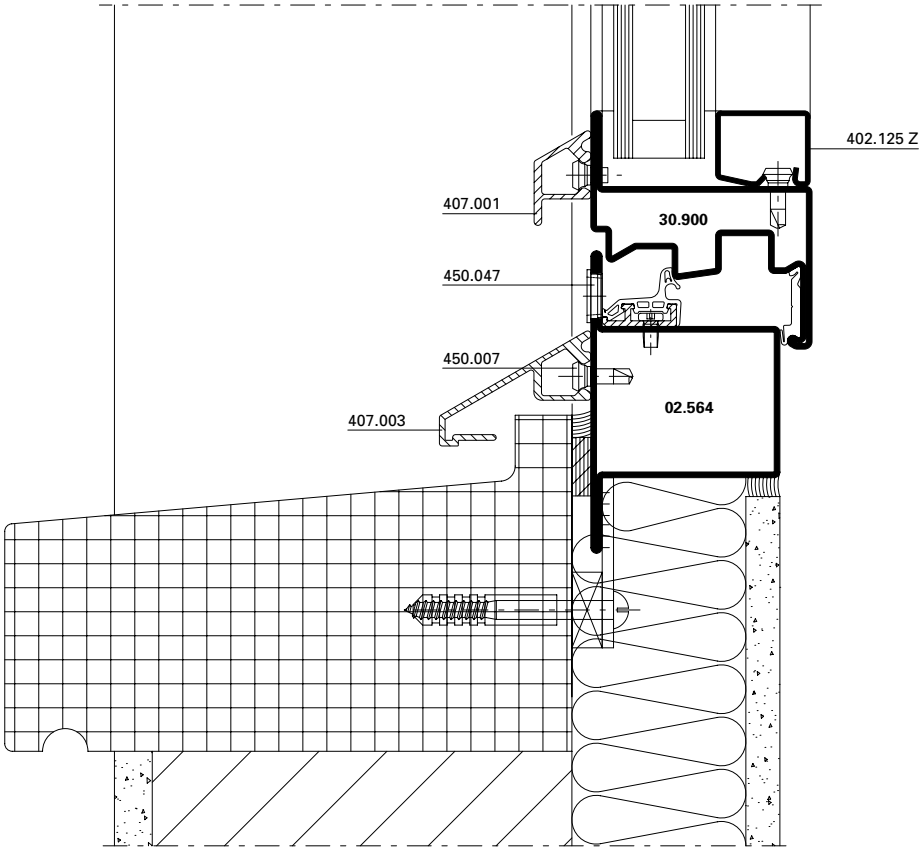

DXF DWG

D-201-A-008

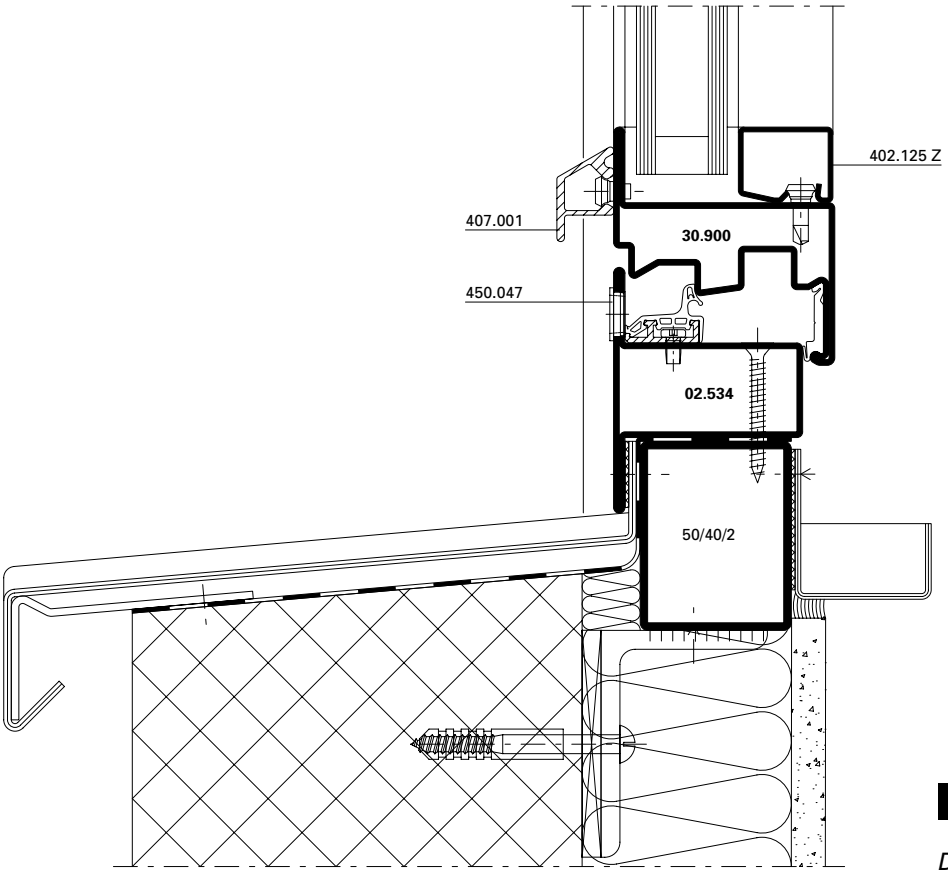

DXF DWG

D-201-A-009

Inhaltsverzeichnis	**Sommaire**	**Content**	
Massbezeichnungen	Dimensions cotées	Measurement descriptions	**132**
Öffnungsrichtung Terminologie nach EN 12519	Porte ouvrant Terminologie selon EN 12519	Direction of opening Terminology in accordance with EN 12519	**134**
Leistungswerte Fenster aus Stahl und Edelstahl	Caractéristiques de performances Fenêtres en acier et acier Inox	Performance values windows made of steel and stainless steel	**135**
U_f-Werte	Valeurs U_f	U_f values	**136**

Massbezeichnungen

Dimensions cotées

Measurement descriptions

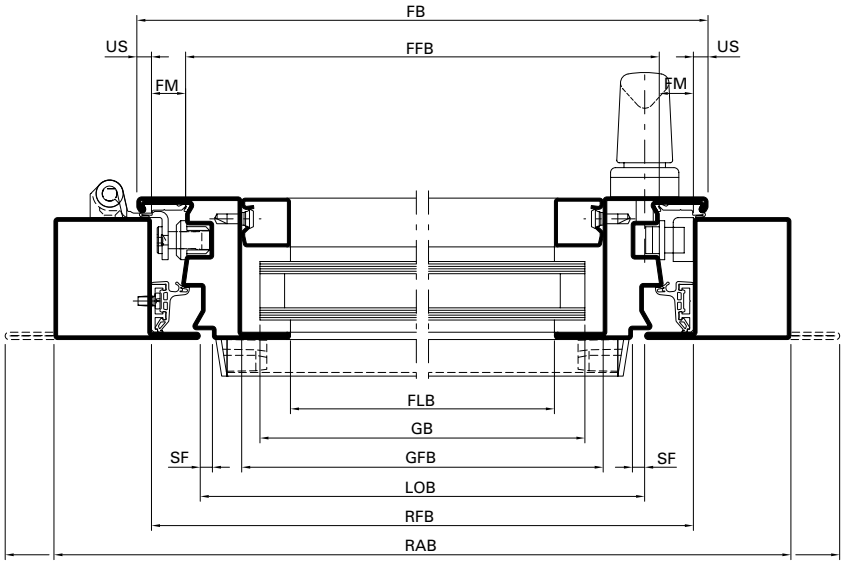

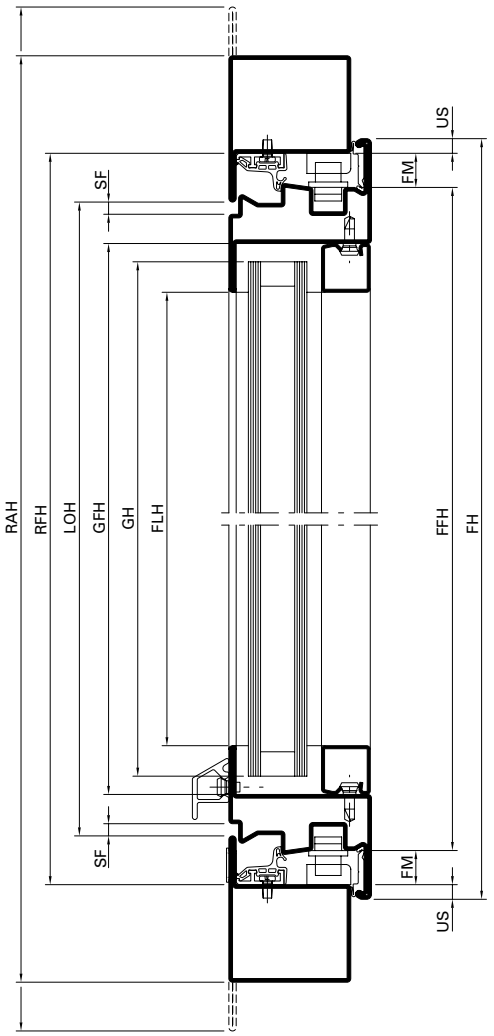

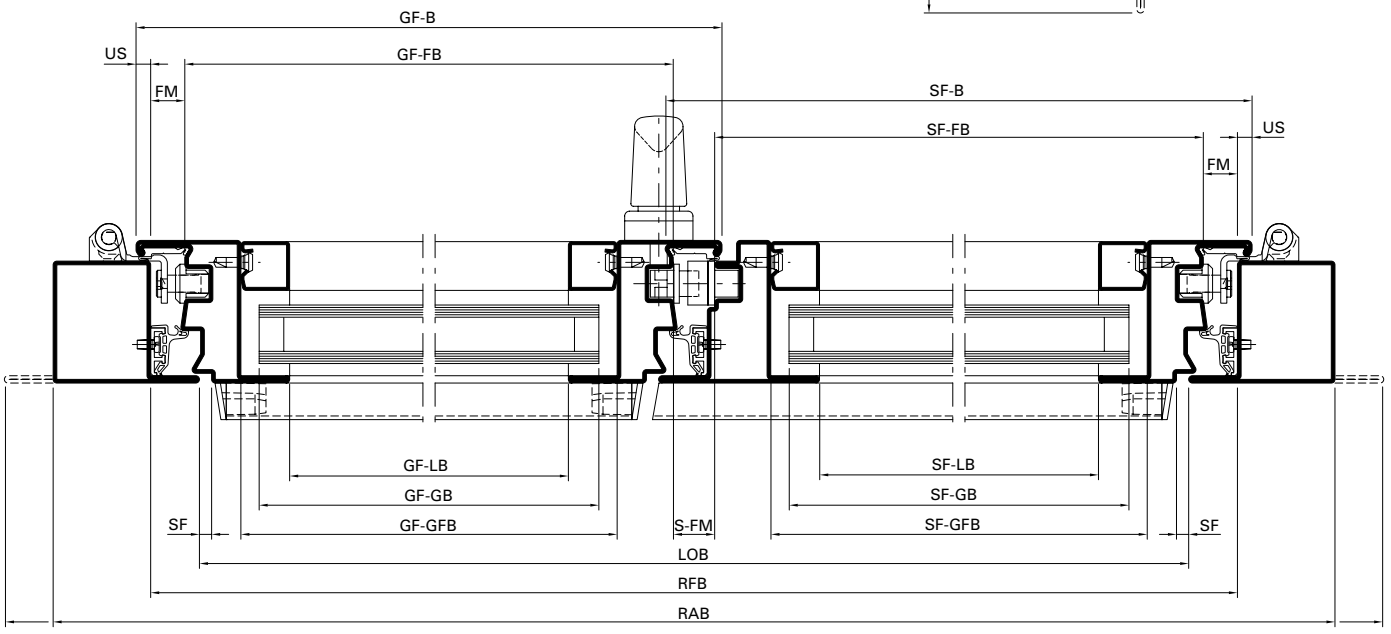

Massbezeichnungen

US	Überschlag
FM	Falzmass
SF	Schattenfuge
FH	Flügelhöhe
FFH	Flügelfalzhöhe
FLH	Flügel-Lichtmasshöhe
FB	Flügelbreite
FFB	Flügelfalzbreite
FLB	Flügel-Lichtmassbreite
GH	Glashöhe
GFH	Glasfalzhöhe
GB	Glasbreite
GFB	Glasfalzbreite
LOH	Lichte Öffnungshöhe
RFH	Rahmenfalzhöhe
RAH	Rahmenaussenhöhe
LOB	Lichte Öffnungsbreite
RFB	Rahmenfalzbreite
RAB	Rahmenaussenbreite
GF-B	Gangflügel-Breite
GF-FB	Gangflügel-Falzbreite
GF-LB	Gangflügel-Lichtmassbreite
GF-GB	Gangflügel-Glasbreite
GF-GFB	Gangflügel-Glasfalzbreite
SF-B	Standflügel-Breite
SF-FB	Standflügel-Falzbreite
SF-LB	Standflügel-Lichtmassbreite
SF-GB	Standflügel-Glasbreite
SF-GFB	Standflügel-Glasfalzbreite
S-FM	Stulpflügel-Falzmass

Dimensions cotées

US	Recouvrement
FM	Dimension de la feuillure
SF	Joint négatif
FH	Hauteur du vantail
FFH	Hauteur de feuillure du vantail
FLH	Hauteur vide lumière du vantail
FB	Largeur du vantail
FFB	Largeur de feuillure du vantail
FLB	Largeur vide lumière du vantail
GH	Hauteur du verre
GFH	Hauteur de feuillure du verre
GB	Largeur du verre
GFB	Largeur de feuillure du verre
LOH	Hauteur vide lumière
RFH	Hauteur de feuillure du dormant
RAH	Hauteur extérieur du dormant
LOB	Largeur vide lumière
RFB	Largeur de feuillure du dormant
RAB	Largeur extérieur du dormant
GF-FB	Largeur du vantail de service
GF-FB	Largeur de feuillure du vantail de service
GF-LB	Vide lumière du vantail de service
GF-GB	Largeur du verre du vantail de service
GF-GFB	Largeur de feuillure du verre du vantail de service
SF-B	Largeur du vantail semi-fixe
SF-FB	Largeur de feuillure du vantail semi-fixe
SF-LB	Vide lumière du vantail semi-fixe
SF-GB	Largeur du verre du vantail semi-fixe
SF-GFB	Largeur de feuillure du verre du vantail semi-fixe
S-FM	Dimension de la feuillure fenêtre à deux vantaux

Measurement descriptions

US	Overlap
FM	Rebate
SF	Shadow gap
FH	Vent height
FFH	Vent rebate height
FLH	Clear height dimension of vent
FB	Vent width
FFB	Vent rebate width
FLB	Clear width dimension of vent
GH	Glass height
GFH	Glazing rebate height
GB	Glass width
GFB	Glazing rebate width
LOH	Clear opening height
RFH	Frame rebate height
RAH	External frame height
LOB	Clear opening width
RFB	Frame rebate width
RAB	External frame width
GF-B	Access vent width
GF-FB	Access vent rebate width
GF-LB	Clear width dimension of access vent
GF-GB	Glass width of access vent
GF-GFB	Glazing rebate width of access vent
SF-B	Secondary vent width
SF-FB	Rebate width of secondary vent
SF-LB	Clear width dimension of secondary vent
SF-GB	Glass width of secondary vent
SF-GFB	Glazing rebate width of secondary vent
S-FM	Double vent rebate

Öffnungsrichtung Terminologie nach EN 12519

Fenêtre ouvrant Terminologie selon EN 12519

Hand window Terminology according to EN 12519

Öffnungsfläche

Die gesamte Fläche, die vom Flügel im Grundriss bei der Benutzung überfahren wird. Sie wird auch Schwenkbereich genannt.

Face d'ouverture

Surface totale sur laquelle passe le vantail à l'horizontale lors de l'ouverture. Est également appelée zone de pivotement.

Opening area

The total area of the floor plan which is covered by the vent when used. This is also called the swivel range.

Öffnungsrichtung links

Man spricht von Öffnungsrichtung links, wenn von der Öffnungsfläche aus betrachtet die Anschlagseite links ist.

Fenêtre ouvrant à gauche

On parle de fenêtre ouvrant à gauche quand le côté butée est à gauche vu de la face d'ouverture.

Opening direction: left

The opening direction: left is referred to if the closing side is on the left when viewed from the opening area.

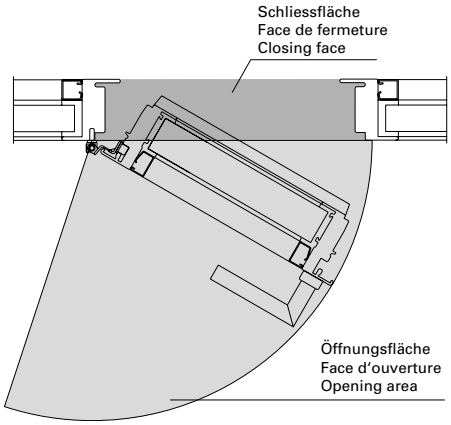

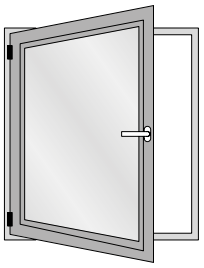

Öffnungsrichtung rechts

Man spricht von Öffnungsrichtung rechts, wenn von der Öffnungsfläche aus betrachtet die Anschlagseite rechts ist.

Fenêtre ouvrant à droite

On parle de fenêtre ouvrant à droite quand le côté butée est à droite vu de la face d'ouverture.

Opening direction: right

The opening direction: right is referred to if the closing side is on the right when viewed from the opening area.

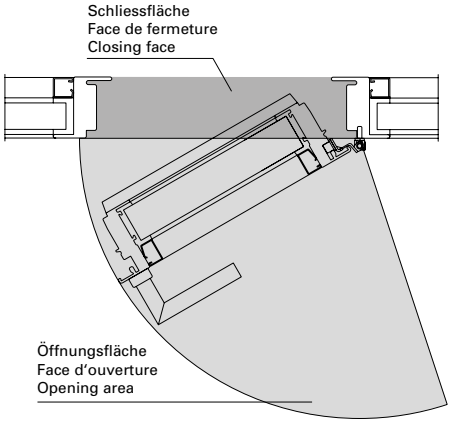

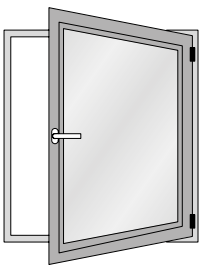

Leistungswerte
Fenster aus Stahl und Edelstahl

Caractéristiques de performances
Fenêtres en acier et acier Inox

Performance values
Windows made of steel and stainless steel

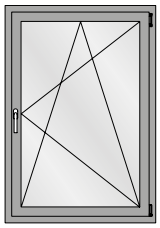

FFB = 1080 mm
FFH = 2380 mm

Max. Fläche:
Surface max.:
Max. surface:
2,3 m²

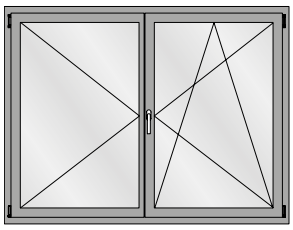

FFB = 2100 mm
FFH = 2380 mm

Max. Fläche:
Surface max.:
Max. surface:
2,3 m²

	EN 12208	EN 12207	EN 12210	EN 12208	EN 12207	EN 12210
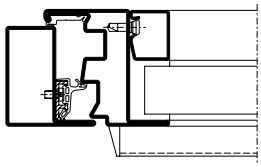	Klasse E900* Classe E900* Class E900*	Klasse 4* Classe 4* Class 4*	Klasse C4* Classe C4* Class C4*	Klasse E750 Classe E750 Class E750	Klasse 4 Classe 4 Class 4	Klasse C3 Classe C3 Class C3
Grössenänderungen Variations dimensionnelles Size changes	-100%	-100%	-100%	-100%	-100%	-100%

*Die Werte gelten auch für Festverglasungen

*Les valeurs sont valable aussi pour vitrages fixe

*The values are valid also for fixed lights

EN ISO 140-3	**Schallschutz** R_w (C, C_{tr}) (dB) **Isolation phonique** R_w (C, C_{tr}) (dB) **Sound insulation** R_w (C, C_{tr}) (dB)	bis R_w 43 dB (-2; -5) jusqu'à R_w 43 dB (-2; -5) up to R_w 43 dB (-2; -5)

U_f-Werte
(nach EN ISO 10077-2:2018-01)

Auf den folgenden Seiten finden Sie die U_f-Werte für die verschiedenen Anwendungen von Jansen-Economy 50 Fenster.

Sie basieren auf folgenden Grundlagen:

Stahl
- Profile bandverzinkter Stahl, unbeschichtet
- Stahl-Glasleisten
- Trockenverglasung

Edelstahl
- Profile Edelstahl, blank
- Edelstahl-Glasleisten
- Trockenverglasung

Valeurs U_f
(selon EN ISO 10077-2:2018-01)

Vous trouverez les valeurs U_f pour les différentes applications Jansen-Economy 50 fenêtres. dans les pages qui suivent.

Elles se basent sur les principes suivants:

Acier
- Profilés en bande d'acier zingué, sans revêtement
- Parcloses en acier
- Vitrage à sec

Acier Inox
- Profilés en bacier Inox, brut
- Parcloses en acier Inox
- Vitrage à sec

U_f values
(according to EN ISO 10077-2:2018-01)

On the following pages you will find the U_f values for the various applications for Jansen-Economy 50 windows.

They are based on the following:

Steel
- Strip galvanised steel profiles, uncoated
- Steel glazing beads
- Glazing with dry glazing

Stainless steel
- Stainless steel profiles, bright
- Stainless steel glazing beads
- Glazing with dry glazing

Jansen-Economy 50 Fenster Stahl Zweifach-Isolierglas	Jansen-Economy 50 fenêtres acier Double verre isolant	Jansen-Economy 50 windows steel Double insulating glazing	**137**
Jansen-Economy 50 Fenster Edelstahl Zweifach-Isolierglas	Jansen-Economy 50 fenêtres acier Inox Double verre isolant	Jansen-Economy 50 windows stainless steel Double insulating glazing	**140**

U_f-Werte
(nach EN ISO 10077-2:2018-01)

Valeurs U_f
(selon EN ISO 10077-2:2018-01)

U_f values
(according to EN ISO 10077-2:2018-01)

	Füllelementstärken Elements de remplissages Infill elements **≥ 24 mm**
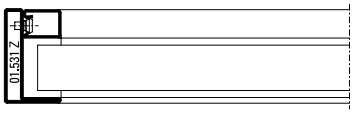	**7,3 W/m²K**
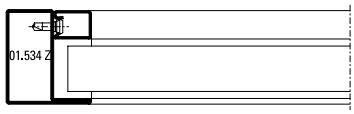	**6,5 W/m²K**
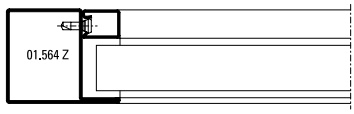	**6,0 W/m²K**
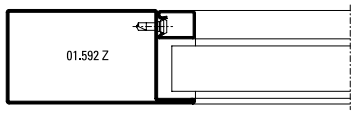	**5,2 W/m²K**
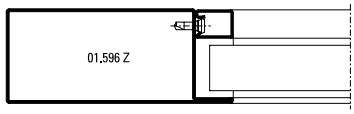	**4,9 W/m²K**
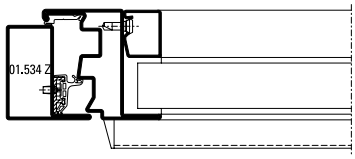	**6,0 W/m²K**
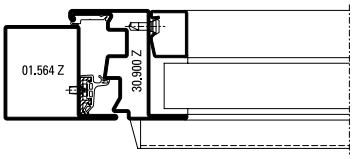	**5,8 W/m²K**
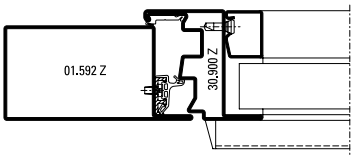	**5,4 W/m²K**
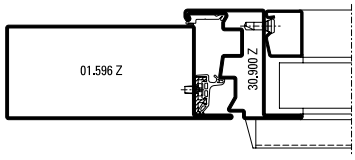	**5,2 W/m²K**

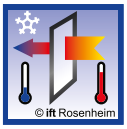	Füllelementstärken Elements de remplissages Infill elements **≥ 24 mm**
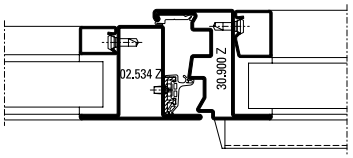	**6,3 W/m²K**
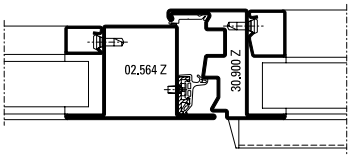	**6,1 W/m²K**
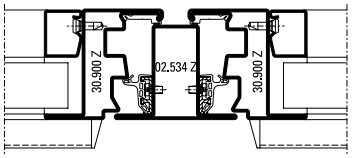	**6,0 W/m²K**
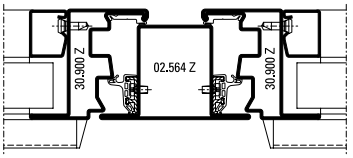	**5,9 W/m²K**
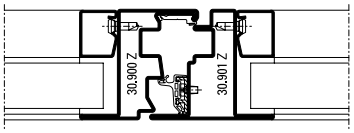	**6,3 W/m²K**

U_f-Werte
(nach EN ISO 10077-2:2018-01)

Valeurs U_f
(selon EN ISO 10077-2:2018-01)

U_f values
(according to EN ISO 10077-2:2018-01)

	Füllelementstärken Elements de remplissages Infill elements **≥ 24 mm**
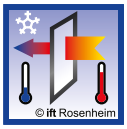	
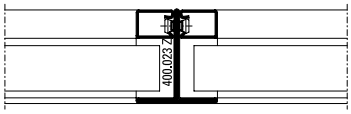	**7,5 W/m²K**
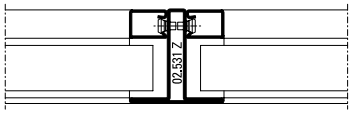	**7,2 W/m²K**
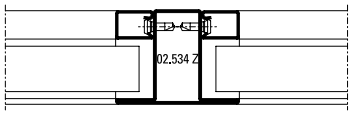	**6,6 W/m²K**
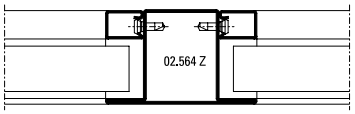	**6,1 W/m²K**

U_f-Werte
(nach EN ISO 10077-2:2018-01)

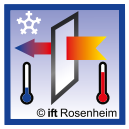	Füllelementstärken Elements de remplissages Infill elements **≥ 24 mm**
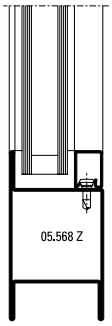	**5,6 W/m²K**

Valeurs U_f
(selon EN ISO 10077-2:2018-01)

	Füllelementstärken Elements de remplissages Infill elements **≥ 24 mm**
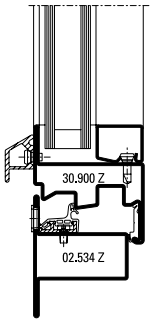	**6,3 W/m²K**
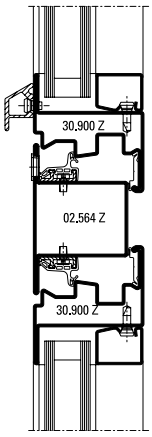	**5,9 W/m²K**
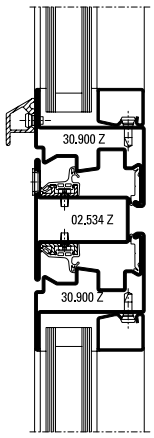	**6,0 W/m²K**

U_f values
(according to EN ISO 10077-2:2018-01)

U_f-Werte
(nach EN ISO 10077-2:2018-01)

Valeurs U_f
(selon EN ISO 10077-2:2018-01)

U_f values
(according to EN ISO 10077-2:2018-01)

EDELSTAHL Rostfrei INOX STAINLESS STEEL

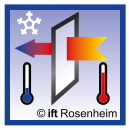	Füllelementstärken Elements de remplissages Infill elements ≥ **24 mm**
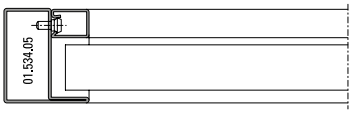	**5,6 W/m²K**
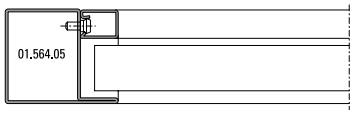	**5,0 W/m²K**
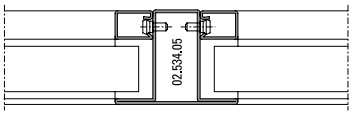	**5,5 W/m²K**
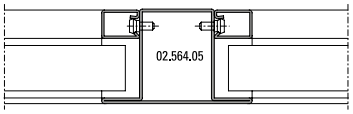	**5,0 W/m²K**

EDELSTAHL Rostfrei INOX STAINLESS STEEL

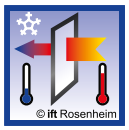	Füllelementstärken Elements de remplissages Infill elements ≥ **24 mm**
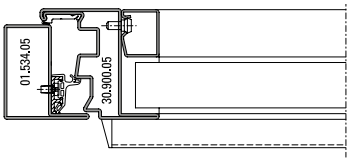	**5,0 W/m²K**
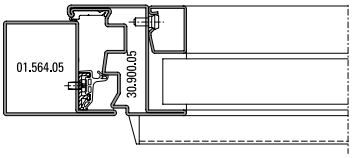	**4,8 W/m²K**
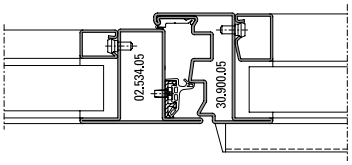	**5,2 W/m²K**
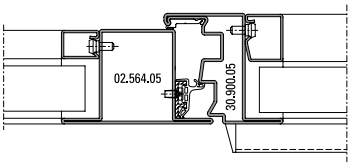	**4,9 W/m²K**
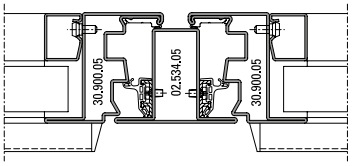	**4,9 W/m²K**
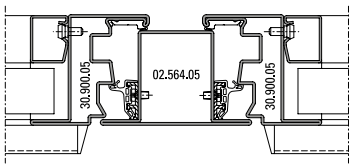	**4,8 W/m²K**

JANSEN-ECONOMY 50 FENSTER - EINBRUCHHEMMUNG

FENSTER UND FESTVERGLASUNGEN AUS STAHL UND EDELSTAHL

JANSEN-ECONOMY 50 WINDOWS - BURGLAR RESISTANCE

WINDOWS AND FIXED LIGHTS IN STEEL AND STAINLESS STEEL

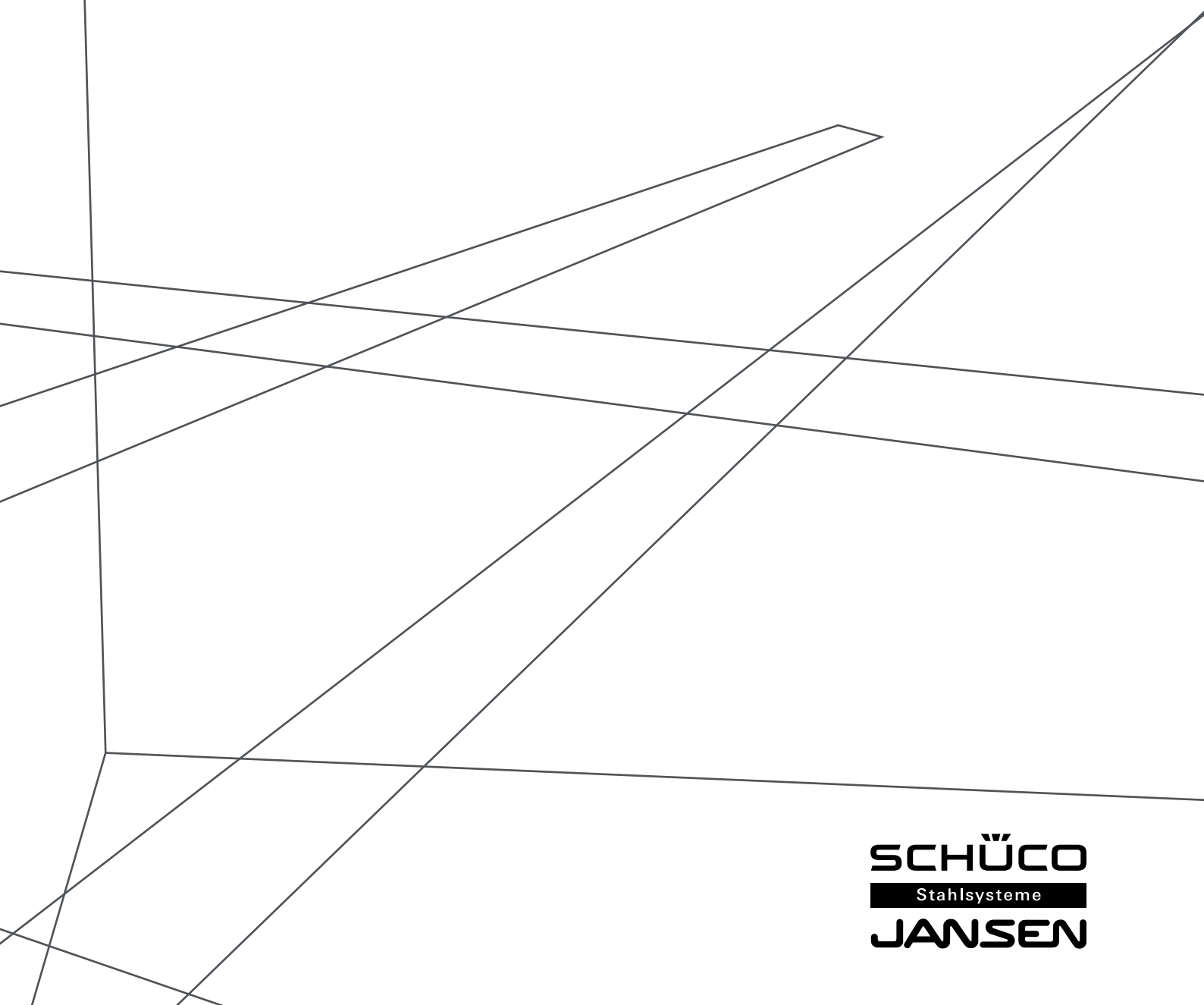

SCHÜCO
Stahlsysteme
JANSEN

- Stahlsystem für Fenster und Festverglasungen
- Bautiefe 50 mm, Fensterflügel 58,5 mm aussen flächenbündig
- Schmale Ansichtsbreiten: Rahmen inkl. Flügel ab 82 mm Stulppartie 103 mm
- Dreh- und Drehkippfenster und Kippfenster nach innen öffnend
- Dreh- und Drekipp-Fensterflügel bis 1475x2300 mm (BxH)
- Flügelgewichte: Standardbeschlag bis 150 kg
- Füllelementstärken von 5 bis 35 mm, Glaseinbau mittels Nassverglasung
- Systemprüfungen nach Produktnorm EN 14351-1
- Stahlprofile blank oder bandverzinkt
- Geeignet für Pulver- und Nasslackbeschichtungen
- Prüfungen nach EN 1627 bis 1630 für RC1N bis RC3

- Système en acier pour fenêtres et vitrages fixes
- Profondeur de montage 50 mm, vantail de fenêtre 58,5 mm montage à fleur à l'extérieur
- Fines largeurs de face: Cadre avec vantail à partir de 82 mm Partie têtière 103 mm
- Fenêtres ouvrant à la française et oscillo-battantes et fenêtres à soufflet à ouverture vers l'intérieur
- Vantaux à la française et oscillo-battants jusqu'à 1475x2300 mm (LxH)
- Poids de vantail: Ferrure standard jusqu'à 150 kg
- Éléments de remplissage de 5 à 35 mm d'épaisseur, montage du vitrage au silicone
- Contrôles des systèmes selon la norme produit EN 14351-1
- Profilés en acier brut ou galvanisé en continu
- Convient aux revêtements par poudre ou peinture liquide
- Contrôles selon EN 1627 à 1630 pour RC1N à RC3

- Steel system for windows and fixed glazing
- Basic depth 50 mm, window vent 58,5 mm flush-fitted on outside
- Narrow face widths: Frame including vent from 82 mm Double vent assembly 103 mm
- Side-hung and turn/tilt windows and bottom-hung windows, inward-opening
- Side-hung and turn/tilt window vents up to 1475x2300 mm (WxH)
- Vent weights: Standard fittings up to 150 kg
- Infill unit thicknesses from 5 to 35 mm, glazing installed by means of wet glazing
- System tests in accordance with the product standard EN 14351-1
- Raw finish or pre-galvanised steel profiles
- Suitable for powder and wet paint coating
- Tests in accordance with EN 1627 to 1630 for RC1N to RC3

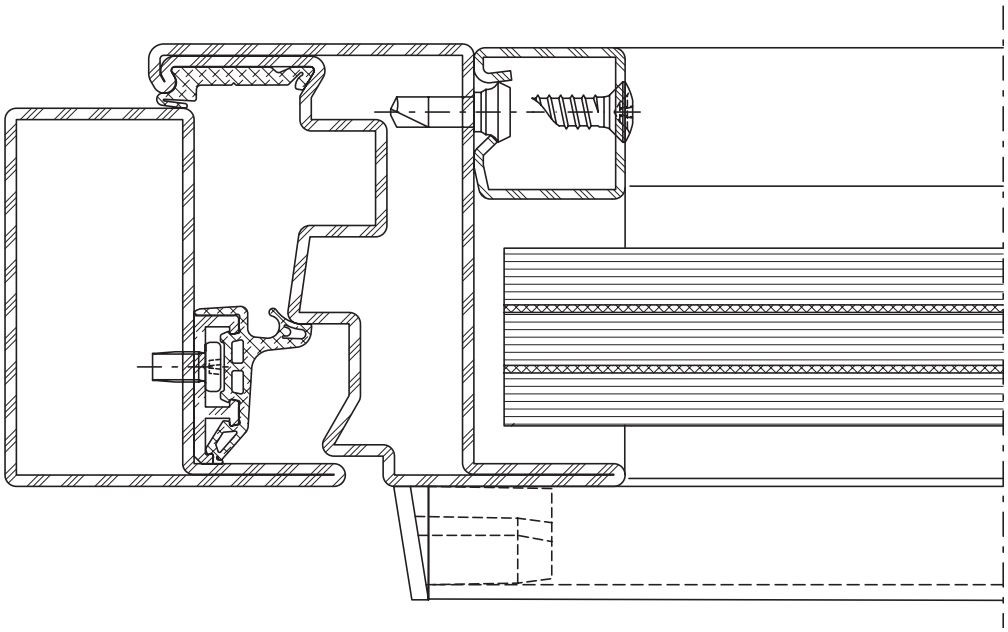

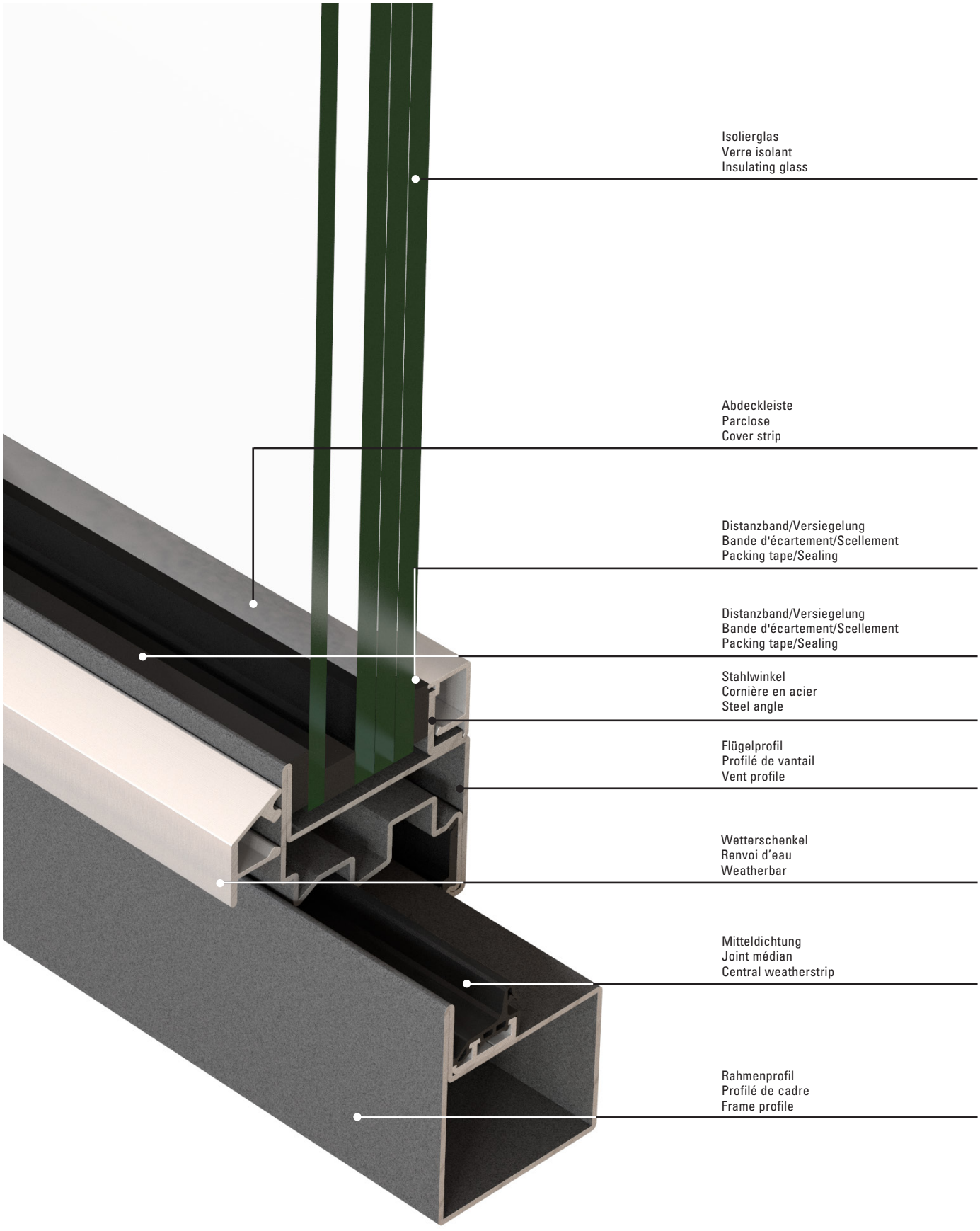
Isolierglas
Verre isolant
Insulating glass
Abdeckleiste
Parclose
Cover strip
Distanzband/Versiegelung
Bande d'écartement/Scellement
Packing tape/Sealing
Distanzband/Versiegelung
Bande d'écartement/Scellement
Packing tape/Sealing
Stahlwinkel
Cornière en acier
Steel angle
Flügelprofil
Profilé de vantail
Vent profile
Wetterschenkel
Renvoi d'eau
Weatherbar
Mitteldichtung
Joint médian
Central weatherstrip
Rahmenprofil
Profilé de cadre
Frame profile

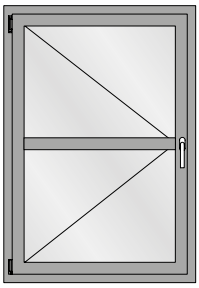

Drehflügel
Fenêtre à la française
Side-hung window

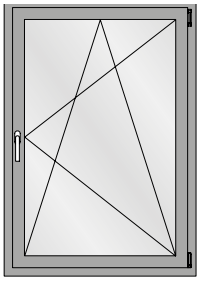

Drehkippflügel
Vantail oscillo-battant
Turn/tilt window

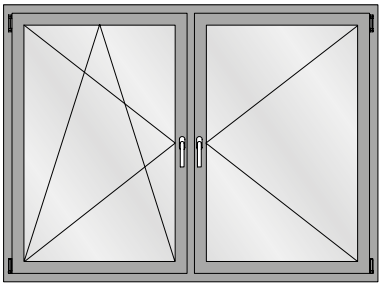

Drehkipp/Drehflügel (mit Pfosten)
Vantail oscillo-battant/fenêtre à la française (avec montant)
Side-hung/turn/tilt window (with mullion)

nur bis RC2
seulement jusqu'à RC2
only up to RC2

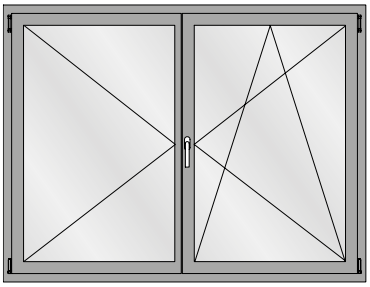

Drehkipp/Drehflügel (Stulpfenster)
Vantail oscillo-battant/fenêtre à la française (Fenêtre à deux vantaux)
Side-hung/turn/tilt window (Double-vent window)

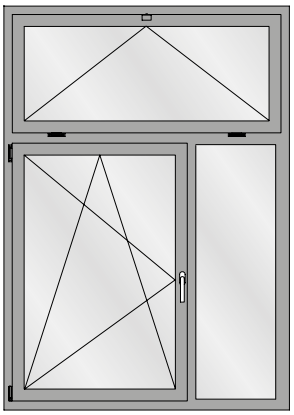

Drehkipp-Flügel mit Festverglasung
Vantail oscillo-battant avec vitrage fixe et imposte
Turn/tilt window with fixed lights and top lights

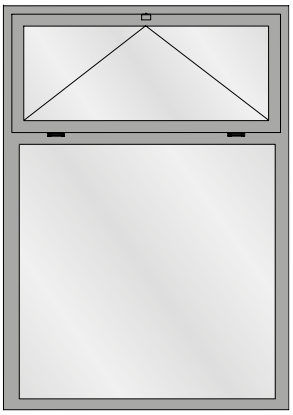

Festverglasung mit Oberlicht
Vitrage fixe avec imposte
Fixed light with top light

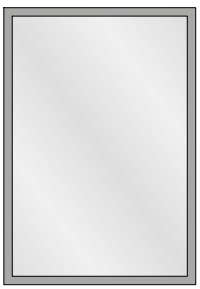

Festverglasung
Vitrage fixe
Fixed light

Maximale und minimale Fenstergrössen

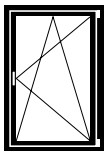
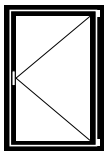

Flügelgrössen Drehkipp- und Drehfenster:

Max.	FFH =	2300 mm
	FFB =	1475 mm
Min.	FFH =	830 mm
	FFB =	630 mm

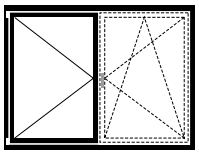

nur bis RC2

Flügelgrösse Stulp-Fenster:

Max.	FFH =	2300 mm
	SF-FB =	1475 mm
Min.	FFH =	830 mm
	SF-FB =	630 mm

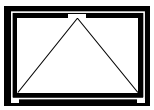

Flügelgrösse Kipp-Fenster:

Max.	FFH =	2300 mm
	FFB =	2300 mm
Min.	FFH =	680 mm
	FFB =	830 mm

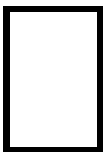

Grösse Festverglasung:

Gemäss Glashersteller.
Die Statik der Konstruktion ist zu prüfen.
Je nach RC-Klasse können auch kleinere Abmessungen ausgeführt werden.

Tailles maximales et minimales des fenêtres

Grandeurs du vantail fenêtre oscillo-battante et à la française:

Max.	FFH =	2300 mm
	FFB =	1475 mm
Min.	FFH =	830 mm
	FFB =	630 mm

seulement jusqu'à RC2

Grandeur du vantail fenêtre à deux vantaux:

Max.	FFH =	2300 mm
	SF-FB =	1475 mm
Min.	FFH =	830 mm
	SF-FB =	630 mm

Grandeur du vantail fenêtre à soufflet:

Max.	FFH =	2300 mm
	FFB =	2300 mm
Min.	FFH =	680 mm
	FFB =	830 mm

Grandeur vitrage fixe:

Selon le fabricant de verre.
La statique de la construction doit être contrôlée.
De plus petites dimension sont aussi possibles selon la classe RC.

Maximum and minimum window sizes

Size of vents turn/tilt and side-hung windows:

Max.	FFH =	2300 mm
	FFB =	1475 mm
Min.	FFH =	830 mm
	FFB =	630 mm

only up to RC2

Size of vent double-vent window:

Max.	FFH =	2300 mm
	SF-FB =	1475 mm
Min.	FFH =	830 mm
	SF-FB =	630 mm

Size of vent bottom-hung window:

Max.	FFH =	2300 mm
	FFB =	2300 mm
Min.	FFH =	680 mm
	FFB =	830 mm

Size of fixed lights:

In accordance with glass manufacturer.
The structural values of the construction must be checked.
Smaller dimensions are also possible, depending on RC class.

Füllelemente — Éléments de remplissage — Infill units

RC1N **RC2N**

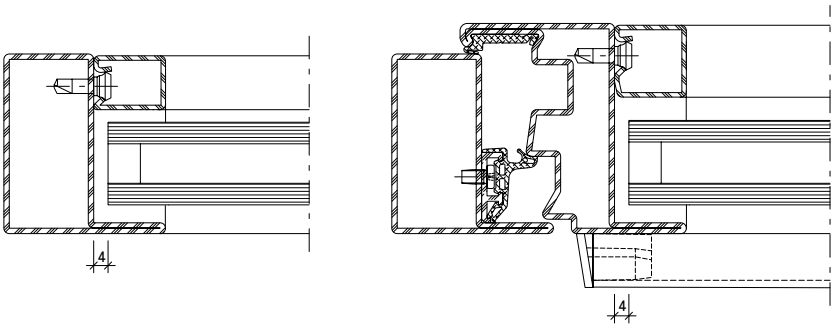

Keine Anforderung

Aucune exigence

No requirement

RC2

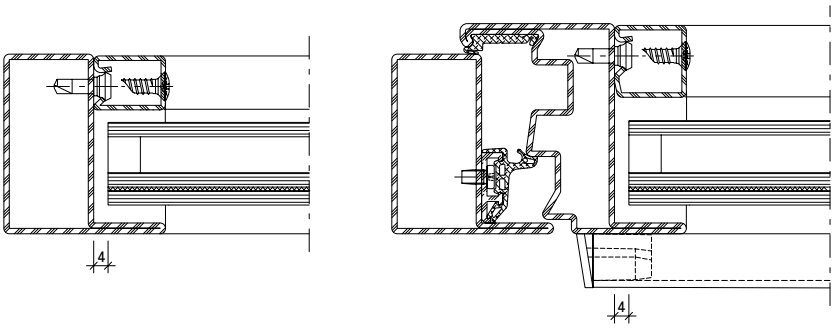

Glas:
min. P4A nach EN 356

Paneel:
1,5 mm Blech / Füllung / 1,5 mm Blech (Blech: Stahl, Aluminium, CNS)
oder geprüfte Paneel P4A nach EN 356

Verre:
min. P4A selon EN 356

Panneau:
Tôle de 1,5 mm / remplissage / tôle de 1,5 mm (tôle: acier, aluminium, CNS) ou panneau certifié P4A selon EN 356

Glass:
min. P4A in accordance with EN 356

Panel:
1.5 mm sheet metal / infill / 1.5 mm sheet metal (sheet metal: steel, aluminium, CNS) or tested P4A panel in accordance with EN 356

RC3

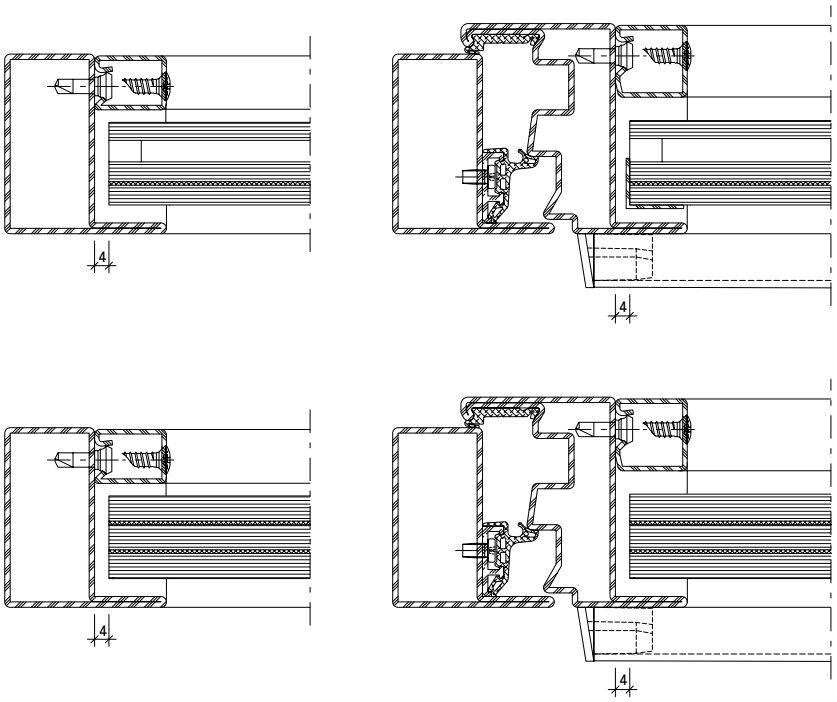

Glas:
min. P5A nach EN 356 mit Edelstahlwinkel 1 mm oder P6B nach EN 356

Paneel:
2,0 mm Blech / Füllung / 2,0 mm Blech
(Blech: Stahl oder CNS) oder geprüfte Paneel P6B nach EN 356

Verre:
min. P5A selon EN 356 avec équerre en acier Inox de 1 mm ou P6B selon EN 356

Panneau:
Tôle de 2,0 mm / remplissage / tôle de 2,0 mm (tôle: acier ou CNS) ou panneau certifié P6B selon EN 356

Glass:
min. P5A in accordance with EN 356 with 1 mm stainless steel bracket or P6B in accordance with EN 356

Panel:
2.0 mm sheet metal / infill / 2.0 mm sheet metal (sheet metal: steel or CNS) or tested P6B panel in accordance with EN 356

RC3

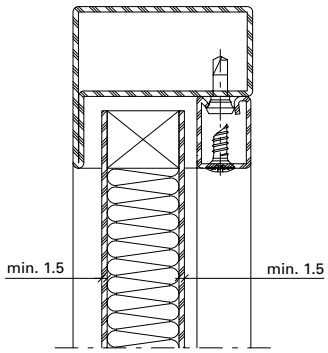

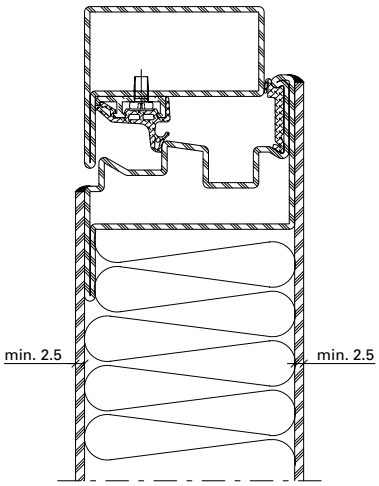

Füllungen:
- 2x12 mm GFP oder GKP
- 25 mm MDF
- 25 mm MDF und
  20 mm PS Hartschaum

Verblechte Ausführung:
- Steinwolle

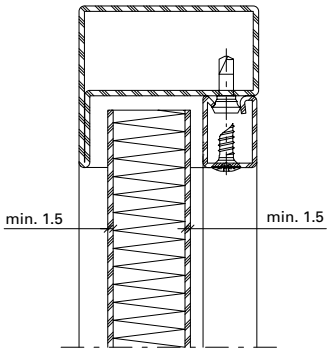

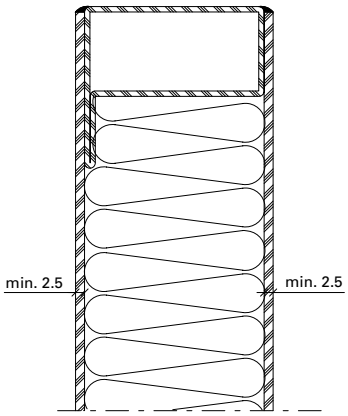

Remplissages:
- 2x12 mm GFP ou GKP
- 25 mm MDF
- 25 mm MDF et
  20 mm PS mousse rigide

Exécution tôlée:
- Laine de roche

Infills:
- 2x12 mm GFP or GKP
- 25 mm MDF
- 25 mm MDF and
  20 mm PS rigid foam

Sheet metal design:
- Mineral wool

GFP = Gipsfaserplatte
GKP = Gipskartonplatte
MDF = mitteldichte Faserplatte

GFP = plaque de plâtre armé de fibres
GKP = plaque de carton plâtre
MDF = panneau de fibres de moyenne densité

GFP = Gypsum fibre board
GKP = Plasterboard
MDF = Medium-density fibre board

Lage Sicherheitsglas | **Position verre de sécurité** | **Position of safety glass**

Nassverglasung
Vitrage à mastic
Glazing with sealing

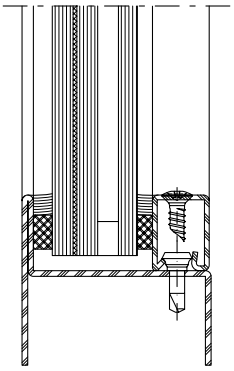

Aussen / Extérieur / Outside

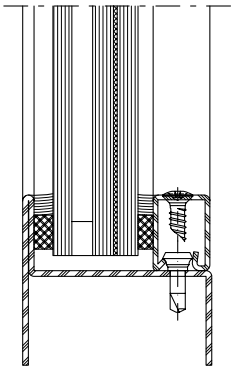

Innen / Intérieur / Inside

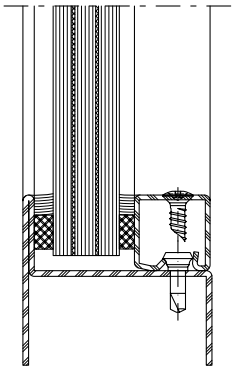

Monoglas

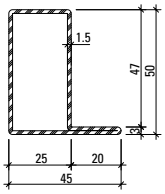

01.534
01.534 Z
01.534.01
01.534.05

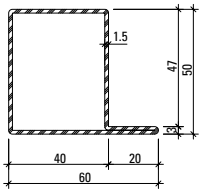

01.564
01.564 Z
01.564.01
01.564.05

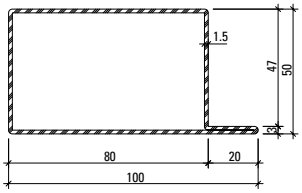

01.592
01.592 Z

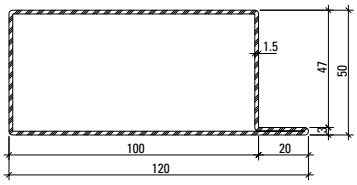

01.596
01.596 Z*

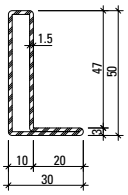

01.531
01.531 Z

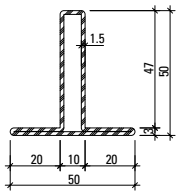

02.531
02.531 Z

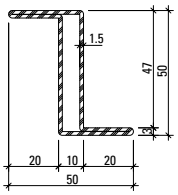

03.531
03.531 GV+GC

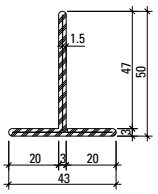

400.023
400.023 Z

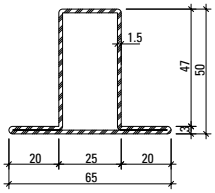

02.534
02.534 Z
02.534.01
02.534.05

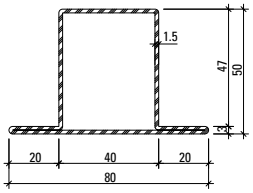

02.564
02.564 Z
02.564.01
02.564.05

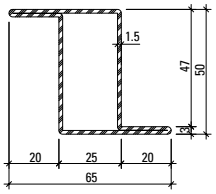

03.534
03.534 Z
03.534.01*
03.534.05*

Artikelbibliothek
Bibliothèque des articles
Article library

DXF **DWG**

* Auslaufende Profile

* Profilés en fin de série

* Discontinued profiles

Profil-Nr.	G kg/m	F cm²	Ix cm⁴	Wx cm³	Iy cm⁴	Wy cm³	U m²/m
01.534	2,130	2,71	9,35	3,11	4,78	1,73	0,185
02.534	2,590	3,30	10,99	3,30	8,56	2,63	0,224
03.534	2,590	3,30	13,28	5,13	8,56	2,63	0,224
01.564	2,490	3,17	12,10	4,12	11,20	3,25	0,216
02.564	2,950	3,75	13,90	4,31	17,60	4,40	0,255
01.592	3,430	4,37	19,35	6,86	46,90	8,80	0,296
01.596	3,900	4,97	22,93	8,25	77,23	12,30	0,336

Profil-Nr.	G kg/m	F cm²	Ix cm⁴	Wx cm³	Iy cm⁴	Wy cm³	U m²/m
01.531	1,770	2,26	6,55	2,11	1,42	0,67	0,155
02.531	2,240	2,86	8,00	2,31	3,26	1,30	0,195
03.531	2,240	2,85	10,63	4,25	3,25	1,30	0,194
400.023	2,060	2,62	6,63	1,87	1,91	0,88	0,182
05.568	3,620	4,65	20,62	7,37	32,39	6,55	0,315
30.900	3,100	3,98	19,29	6,20	8,36	2,64	0,269
30.901	3,010	3,86	16,42	4,37	8,92	2,63	0,262
400.048	2,050	2,58	9,46	3,78	6,70	3,35	0,177

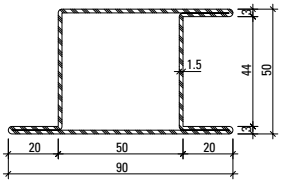

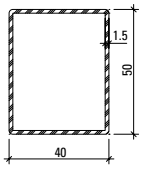

Stabachse
Axe de la barre
Bar axis

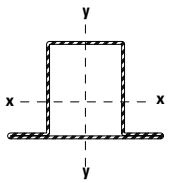

05.568
05.568 Z
05.568.01
05.568.05

400.048
400.048 GV+GC

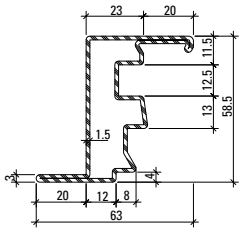

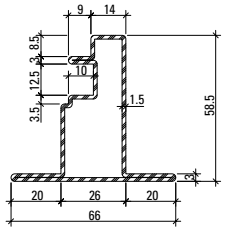

30.900
30.900 Z
30.900.01*
30.900.05*

30.901
30.901 GV+GC

Gewichte für Edelstahl-Profile
Poids pour profilés en acier Inox
Weights for stainless steel profiles

01.534.01 = 2,153 kg/m	01.534.05 = 2,126 kg/m
02.534.01 = 2,622 kg/m	02.534.05 = 2,590 kg/m
01.564.01 = 2,513 kg/m	01.564.05 = 2,481 kg/m
02.564.01 = 2,975 kg/m	02.564.05 = 2,938 kg/m
03.534.01 = 2,622 kg/m	03.534.05 = 2,590 kg/m
05.568.01 = 3,672 kg/m	05.568.05 = 3,640 kg/m
30.900.01 = 3,120 kg/m	30.900.05 = 3,081 kg/m

Oberfläche/Werkstoff

Artikel-Nr.

ohne Zusatz = blank

mit Z = bandverzinkter Stahl

Werkstoff 1.4404 (AISI 316L)
mit 01 = blank
mit 03 = geschliffen, Korn 220-240
mit 04 = geschliffen, Korn 320-400

Werkstoff 1.4307 (AISI 304L)
mit 05 = blank
mit 07 = geschliffen, Korn 220-240
mit 08 = geschliffen, Korn 320-400

Edelstahl geschliffen auf Anfrage

Surface/Matériau

No. d'article

sans supplément = brut

avec Z = bande d'acier zinguée

Matériau 1.4404 (AISI 316L)
avec 01 = brut
avec 03 = polies, grain 220-240
avec 04 = polies, grain 320-400

Matériau 1.4307 (AISI 304L)
avec 05 = brut
avec 07 = polies, grain 220-240
avec 08 = polies, grain 320-400

Acier Inox polie sur demande

Surface/Material

Part no.

without addition = bright

with Z = steel galvanised strip

Material 1.4404 (AISI 316L)
with 01 = bright
with 03 = polished, grain 220-240
with 04 = polished, grain 320-400

Material 1.4307 (AISI 304L)
with 05 = bright
with 07 = polished, grain 220-240
with 08 = polished, grain 320-400

Stainless steel polished on request

Stahl-Glasleisten aus bandverzinktem Stahl (Länge 6 m)

Parcloses en acier en bande d'acier zinguée (longueur 6 m)

Steel glazing beads made of strip galvanised steel (length 6 m)

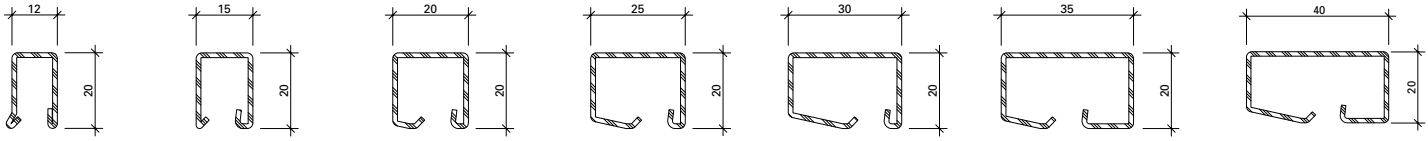

402.112 Z **402.115 Z** **402.120 Z** **402.125 Z** **402.130 Z** **402.135 Z** **402.140 Z**



450.007

Befestigungsknopf
VE = 50 Magazine à 10 Knöpfe

Bouton de fixation
UV = 50 magasins à 10 pièces

Fastening stud
PU = 50 magazines with 10 studs



450.008

Befestigungsknopf
VE = 400 Magazine à 10 Knöpfe

Bouton de fixation
UV = 400 magasins à 10 pièces

Fastening stud
PU = 400 magazines with 10 studs



450.006

Befestigungsknopf (kurz) SR1
Bohrdurchmesser ø 3,5 mm
VE = 100 Stück

Bouton de fixation (court) SR1
Diamètre de perçage ø 3,5 mm
UV = 100 pièces

Fastening stud (short) SR1
Hole diameter ø 3,5 mm
PU = 100 pieces



450.009

Befestigungsknopf
VE = 1000 Stück lose

Bouton de fixation
UV = 1000 pièces

Fastening stud
PU = 1000 pieces

Artikel-Nr.	G kg/m	B m²/m
402.112 Z	0,550	0,062
402.115 Z	0,590	0,066
402.120 Z	0,680	0,074
402.125 Z	0,760	0,083
402.130 Z	0,850	0,092
402.135 Z	0,960	0,103
402.140 Z	1,045	0,112

G = Gewicht
B = Beschichtungsfläche
U = Abwicklung umlaufend
P = Polierabwicklung

G = Poids
B = Surface à traiter
U = Périmètre extérieur
P = Périmètre à polir

G = Weight
B = Coated surface
U = Circumferential development
P = Circumferential polishing

Artikelbibliothek
Bibliothèque des articles
Article library

DXF DWG

Winkelkontur-Stahl-Glasleisten (Länge ca. 6 m)

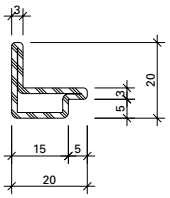

62.507 GV+GC

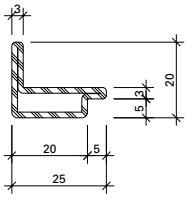

62.508 GV+GC

GV+GC = aussen galvanisch verzinkt ca. 15 µm und gelbchromatiert (EN 12329 – Fe//Zn15//C)

Parcloses en acier à contour angulaire (longueur env. 6 m)

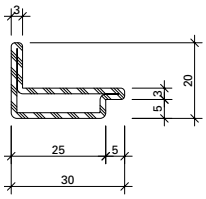

62.509 GV+GC

GV+GC = zingués galvanique env. 15 µm à l'extérieur et chromatisé jaune (EN 12329 – Fe//Zn15//C)

Angle contour steel glazing beads (length approx. 6 m)

GV+GC = outside galvanised approx. 15 µm and yellow chromated (EN 12329 – Fe//Zn15//C)

Edelstahl-Glasleisten (1.4401 / 1.4301) Länge 6 m

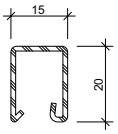

402.515
402.515.03
402.415
402.415.07

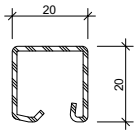

402.520
402.520.03
402.420
402.420.07

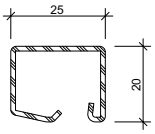

402.525
402.525.03
402.425
402.425.07

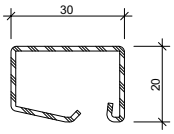

402.530
402.530.03
402.430
402.430.07

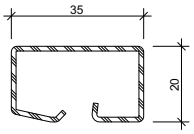

402.535
402.535.03

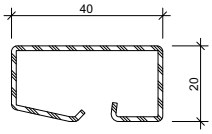

402.540
402.540.03

Oberfläche:
03/07: geschliffen, Korn 220-240

Parcloses en acier Inox (AISI 316 / AISI 304) Longueur 6 m

Surface:
03/07: polies, grain 220-240

Stainless steel glazing beads (AISI 316 / AISI 304) Length 6 m

Surface:
03/07: polished, grain 220-240



450.025

Befestigungsknopf
Edelstahl, gewindeformend, mit SR1-Angriff, Bohrdurchmesser 3,5 mm

VE = 100 Stück

450.025

Bouton de fixation
en acier inox, formant le taraudage, avec empreinte SR1, diamètre de perçage 3,5 mm

UV = 100 pièces

450.025

Fastening stud
stainless steel, self-tapping, with SR1 head, hole diameter 3,5 mm

PU = 100 pieces

Artikel-Nr.	G kg/m	B m²/m
62.507	0,840	0,076
62.508	0,960	0,086
62.509	1,090	0,096

Artikel-Nr.	G kg/m	B m²/m
402.515 / 415	0,590	0,035
402.520 / 420	0,680	0,040
402.525 / 425	0,760	0,045
402.530 / 430	0,850	0,050
402.535	0,960	0,055
402.540	1,060	0,060

Aluminium-Glasleisten (Länge 6 m)

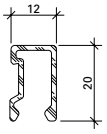

404.112

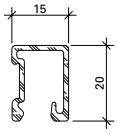

404.115

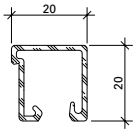

404.120

Parcloses en aluminium (longueur 6 m)

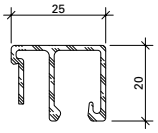

404.125

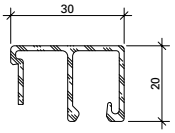

404.130

Aluminium glazing beads (length 6 m)

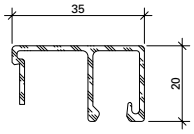

404.135

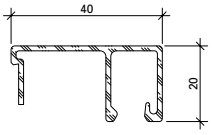

404.140



450.007

Befestigungsknopf
VE = 50 Magazine à 10 Knöpfe

Bouton de fixation
UV = 50 magasins à 10 pièces

Fastening stud
PU = 50 magazines with 10 studs



450.008

Befestigungsknopf
VE = 400 Magazine à 10 Knöpfe

Bouton de fixation
UV = 400 magasins à 10 pièces

Fastening stud
PU = 400 magazines with 10 studs



450.006

Befestigungsknopf (kurz) SR1
Bohrdurchmesser ø 3,5 mm
VE = 100 Stück

Bouton de fixation (court) SR1
Diamètre de perçage ø 3,5 mm
UV = 100 pièces

Fastening stud (short) SR1
Hole diameter ø 3,5 mm
PU = 100 pieces



450.009

Befestigungsknopf
VE = 1000 Stück lose

Bouton de fixation
UV = 1000 pièces

Fastening stud
PU = 1000 pieces

Artikel-Nr.	G kg/m	U m²/m	P m²/m
404.112	0,202	0,110	0,032
404.115	0,226	0,117	0,035
404.120	0,252	0,148	0,040
404.125	0,310	0,178	0,045
404.130	0,330	0,188	0,050
404.135	0,350	0,198	0,055
04.140	0,370	0,208	0,060

G = Gewicht
U = Abwicklung umlaufend
P = Polierabwicklung

G = Poids
U = Périmètre extérieur
P = Périmètre à polir

G = Weight
U = Circumferential development
P = Circumferential polishing



499.001

Befestigungsset
zum Versetzen der magazinierten Befestigungs-Knöpfe 450.007/008

VE = 1 Set komplett inkl. Koffer
3 Kreuzschlitz-Schraubklingen

499.001

Machine à poser les boutons de parcloses
pour le déplacement des boutons de fixations 450.007/008 emmagasinés

UV = 1 set complet, valise incl.
3 mèches cruciforme

499.001

Fastening set
for placing magazine fixing studs 450.007/008

PU = 1 set complete, incl. case
3 Phillips screwdriver blades

Handelsübliche Profile **Profilés usuels** **Standard profiles**

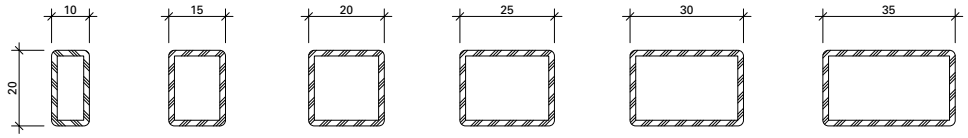

20/10/2 **20/15/2** **20/20/2** **20/25/2** **20/30/2** **20/35/2**

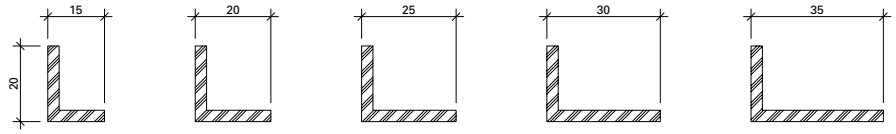

20/15/3 **20/20/3** **20/25/3** **20/30/3** **20/35/3**

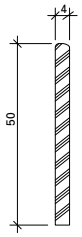

40/3

Sicherheitsklasse RC1N

Bauteile der Widerstandsklasse RC1N weisen einen begrenzten bis geringen Schutz gegen Aufbruchversuche auf.
RC1N ist ausgelegt auf Angriffe mit körperlicher Gewalt (vorwiegend Vandalismus) wie Gegentreten, Gegenspringen, Schulterwurf, Hochspringen und Herausreissen.
Fenster der Klasse RC1N werden deshalb oft bei erhöhtem Einbau (beispielsweise im Obergeschoss) eingesetzt, wenn mangels Standfläche eine Aufstiegshilfe erforderlich ist.
Die Klasse kann mit Standardfensterglas ausgeführt werden.

- Fensterbeschlag mit Pilzkopfverriegelung
- Anpressdruck verstellbar
- Korrosionsbeständigkeit nach EN ISO 9227-NS Klasse 4 nach EN 1670
- Prüfungen nach EN 1627-1630
- Systemprüfung nach Produktnorm EN 14351-1 für alle Öffnungsarten

Classe de sécurité RC1N

Les éléments de construction de la classe de résistance RC1N présentent une faible protection contre les tentatives d'effraction.
RC1N est conçu pour les attaques avec usage de la force corporelle (surtout vandalisme) telles que coups de pied, sauter contre, donner des coups d'épaule, sauter et arracher.
Les fenêtres de la classe RC1N sont pour cela souvent utilisées dans les bâtiments hauts (par exemple étage supérieur) quand une aide à la montée est nécessaire en raison du manque de surface portante. La classe peut être réalisée avec du verre de fenêtre standard.

- Ferrure de fenêtre avec verrouillage champignon
- Pression de serrage réglable
- Résistance à la corrosion selon EN ISO 9227-NS classe 4 selon EN 1670
- Contrôles selon EN 1627-1630
- Contrôle du système selon la norme produit EN 14351-1 pour tous les types d'ouverture

Resistance class RC1N

Building components in resistance class RC1N offer limited to low protection against attempted break-ins.
RC1N is designed for attacks using bodily force (predominantly vandalism) such as kicking, flying kicks, shoulder charges, jumping up and tearing out.
Windows in class RC1N are therefore often used in elevated installations (for example on upper floors), where a climbing aid is required due to lack of platforms to stand on. The class can be designed with standard window glass.

- Window fitting with mushroom head locking
- Contact pressure can be adjusted
- Corrosion resistance in accordance with EN ISO 9227-NS class 4 in accordance with EN 1670
- Tests in accordance with EN 1627-1630
- System testing in accordance with product standard EN 14351-1 for all opening types

Folgende technische Rahmenbedingungen müssen beachtet werden:

Allgemein:
Max. Fläche: 3.0 m²
G-Mass min.: 300 mm

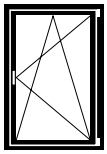
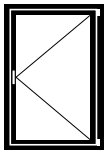

Flügelgrössen Drehkipp- und Drehfenster:

Max.	FFH =	2300 mm
	FFB =	1475 mm
Min.	FFH =	575 mm
	FFB =	490 mm

Max. Gewicht: 150 kg
FFB/FFH: ≤ 2

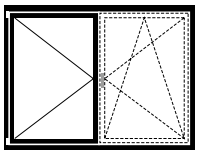

Flügelgrösse Stulp-Fenster:

Max.	FFH =	2300 mm
	SF-FB =	1475 mm
Min.	FFH =	575 mm
	SF-FB =	490 mm

Max. Gewicht: 150 kg
FFB/FFH: ≤ 2

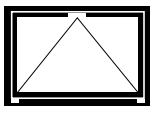

Kippfenster der Sicherheitsklasse RC1N sind gemäss der Standard-Dokumentation, jedoch mit Anschweissbändern, herstellbar.

Les conditions techniques suivantes doivent être observées:

Généralités:
Surface max.: 3.0 m²
Mesure G min.: 300 mm

Grandeurs du vantail fenêtre oscillo-battante et à la française:

Max.	FFH =	2300 mm
	FFB =	1475 mm
Min.	FFH =	575 mm
	FFB =	490 mm

Poids max.: 150 kg
FFB/FFH: ≤ 2

Grandeur du vantail fenêtre à deux vantaux:

Max.	FFH =	2300 mm
	SF-FB =	1475 mm
Min.	FFH =	575 mm
	SF-FB =	490 mm

Poids max.: 150 kg
FFB/FFH: ≤ 2

Les fenêtres à soufflet de la classe de sécurité RC1N peuvent être fabriquées selon la documentation standard, mais avec des paumelles à souder.

The following technical limiting conditions must be duly considered:

General:
Max. surface: 3.0 m²
G-measurement min.: 300 mm

Size of vents turn/tilt and side-hungwindows:

Max.	FFH =	2300 mm
	FFB =	1475 mm
Min.	FFH =	575 mm
	FFB =	490 mm

Max. weight: 150 kg
FFB/FFH: ≤ 2

Size of vent double-vent window:

Max.	FFH =	2300 mm
	SF-FB =	1475 mm
Min.	FFH =	575 mm
	SF-FB =	490 mm

Max. weight: 150 kg
FFB/FFH: ≤ 2

Bottom-hung windows in resistance class RC1N can be produced in accordance with the standard documentation, but with weld-on hinges.

Max. Gewicht für Dreh- und Drehkipp-Fenster in Abhängigkeit Verhältnis Flügelfalzbreite (FFB) / Flügelfalzhöhe (FFH)

Poids maximal pour les fenêtres à la française et oscillo-battantes en fonction du rapport largeur de feuillure du vantail (FFB) / hauteur de feuillure du vantail (FFH)

Max. weight for side-hung and turn/tilt windows dependent on the relationship between vent rebate width (FFB) / vent rebate height (FFH)

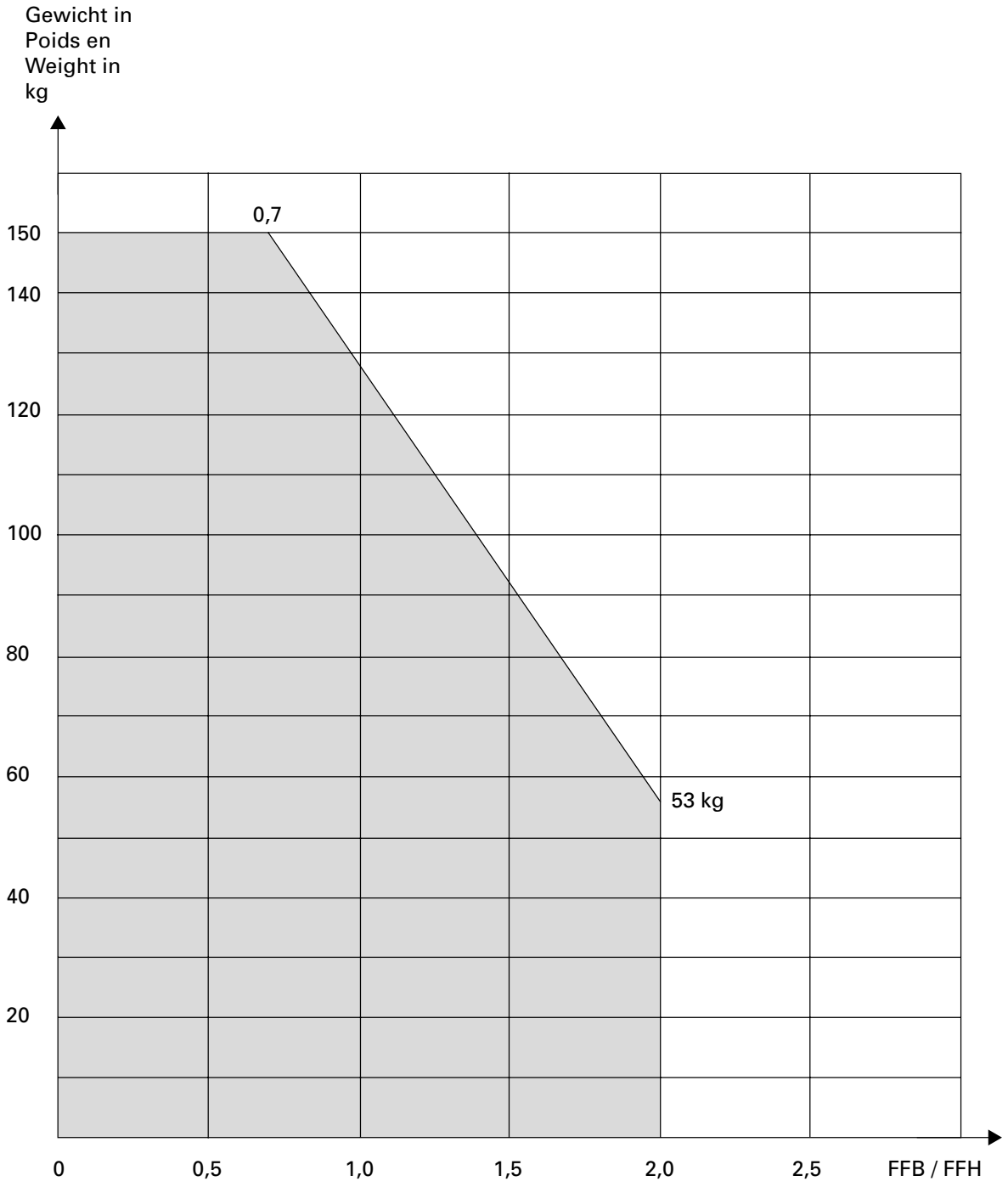

Sicherheitsklasse RC2N

Der Gelegenheitstäter versucht mit einfachen Werkzeugen wie Schraubendreher, Zange und Keil, das verschlossene und verriegelt Bandteil aufzubrechen (Prüfzeit 3 Minuten). Ein direkter Angriff auf die eingesetzte Verglasung ist nicht zu erwarten. Die Klasse wird lediglich mit Standardfensterglas (d.H. ohne Sicherheitsverglasung) ausgeführt.

Classe de sécurité RC2N

Le délinquant occasionnel tente sa chance avec des outils simples tels que tournevis, pince et coin pour fracturer l'élément de paumelle fermé et verrouillé (temps de test 3 minutes). Une attaque directe du vitrage est in habituelle. La classe n´est réalisée qu´avec le verre de fenêtre standard (donc sans vitrage de sécurité).

Resistance class RC2N

Opportunist burglars use simple tools like screwdrivers, pliers and wedges to try to break into locked and bolted hinge components (testing time 3 minutes).
A direct attack on the glazing is not expected. The class can only be designed with standard window glass (i.e. not security glazing).

Sicherheitsklasse RC2

Bei dieser Klasse ist eine Verglasung gemäss EN 356 vorgeschrieben. Fenster der Klasse RC2 werden oft bei Wohngebäuden und als Grundsicherheit bei Gewerbe- und öffentlichen Gebäuden eingebaut.

- Fensterbeschlag mit Pilzkopfverriegelung
- Anpressdruck verstellbar
- Korrosionsbeständigkeit nach EN ISO 9227-NS Klasse 4 nach EN 1670
- Prüfungen nach EN 1627-1630
- Systemprüfung nach Produktnorm EN 14351-1 für alle Öffnungsarten

Classe de sécurité RC2

Un vitrage selon EN 356 est prescrit pour cette classe.
Les fenêtres de la classe RC2 sont souvent utilisées dans les immeubles d´habitation et comme sécurité de base dans les bâtiments de bureaux et publics.

- Ferrure de fenêtre avec verrouillage champignon
- Pression de serrage réglable
- Résistance à la corrosion selon EN ISO 9227-NS classe 4 selon EN 1670
- Contrôles selon EN 1627-1630
- Contrôle du système selon la norme produit EN 14351-1 pour tous les types d´ouverture

Resistance class RC 2

Glazing in accordance with EN 356 is prescribed for this class.
Windows in class RC2 are often installed in residential buildings and as a basic security measure in commercial and public buildings.

- Window fitting with mushroom head locking
- Contact pressure can be adjusted
- Corrosion resistance in accordance with EN ISO 9227-NS class 4 in accordance with EN 1670
- Tests in accordance with EN 1627-1630
- System testing in accordance with product standard EN 14351-1 for all opening types

Folgende technische Rahmenbedingungen müssen beachtet werden:

Allgemein:
Max. Fläche: 3.0 m²
G-Mass min.: 258 mm

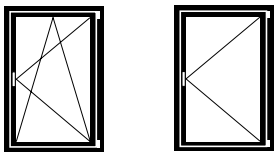

Flügelgrössen Drehkipp- und Drehfenster:

Max.	FFH =	2300 mm
	FFB =	1475 mm
Min.	FFH =	830 mm
	FFB =	630 mm

Max. Gewicht: 150 kg
FFB/FFH: ≤ 2

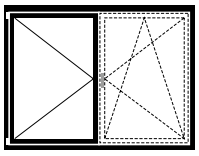

Flügelgrösse Stulp-Fenster:

Max.	FFH =	2300 mm
	SF-FB =	1475 mm
Min.	FFH =	830 mm
	SF-FB =	630 mm

Max. Gewicht: 150 kg
FFB/FFH: ≤ 2

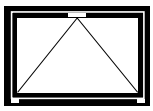

Flügelgrösse Kipp-Fenster:

Max.	FFH =	2300 mm
	FFB =	2300 mm
Min.	FFH =	680 mm*
	FFB =	830 mm

Max. Gewicht: 80 kg (2 Bänder)
120 kg (3 Bänder)

* RC2 ab 600 mm möglich

Kleinere Flügel können unter Einhaltung der Mindestanzahl Schliesspunkte ausgeführt werden. Fragen Sie bei ihrem Fachberater oder unter info@jansen.com

Les conditions techniques suivantes doivent être observées:

Généralités:
Surface max.: 3.0 m²
Mesure G min.: 258mm

Grandeurs du vantail fenêtre oscillo-battante et à la française:

Max.	FFH =	2300 mm
	FFB =	1475 mm
Min.	FFH =	830 mm
	FFB =	630 mm

Poids max.: 150 kg
FFB/FFH: ≤ 2

Grandeur du vantail fenêtre à deux vantaux:

Max.	FFH =	2300 mm
	SF-FB =	1475 mm
Min.	FFH =	830 mm
	SF-FB =	630 mm

Poids max.: 150 kg
FFB/FFH: ≤ 2

Grandeur du vantail fenêtre à soufflet:

Max.	FFH =	2300 mm
	FFB =	2300 mm
Min.	FFH =	680 mm*
	FFB =	830 mm

Poids max.: 80 kg (2 paumelles)
120 kg (3 paumelles)

* RC2 à partir de 600 mm possible

De plus petits vantaux sont possibles en respectant le nombre minimal de points de fermeture. Demandez à votre conseiller spécialisé ou à l'adresse info@jansen.com

The following technical limiting conditions must be duly considered:

General:
Max. surface: 3.0 m²
G-measurement min.: 258 mm

Size of vents turn/tilt and side-hungwindows:

Max.	FFH =	2300 mm
	FFB =	1475 mm
Min.	FFH =	830 mm
	FFB =	630 mm

Max. weight: 150 kg
FFB/FFH: ≤ 2

Size of vent double-vent window:

Max.	FFH =	2300 mm
	SF-FB =	1475 mm
Min.	FFH =	830 mm
	SF-FB =	630 mm

Max. weight: 150 kg
FFB/FFH: ≤ 2

Size of vent bottom-hung window:

Max.	FFH =	2300 mm
	FFB =	2300 mm
Min.	FFH =	680 mm*
	FFB =	830 mm

Max. weight: 80 kg (2 hinges)
120 kg (3 hinges)

* RC2 from 600 mm possible

Smaller vents are possible if the minimum number of locking points is adhered to. Ask your consultant or e-mail info@jansen.com

Max. Gewicht für Dreh- und Drehkipp-Fenster in Abhängigkeit Verhältnis Flügelfalzbreite (FFB) / Flügelfalzhöhe (FFH)

Poids maximal pour les fenêtres à la française et oscillo-battantes en fonction du rapport largeur de feuillure du vantail (FFB) / hauteur de feuillure du vantail (FFH)

Max. weight for side-hung and turn/tilt windows dependent on the relationship between vent rebate width (FFB) / vent rebate height (FFH)

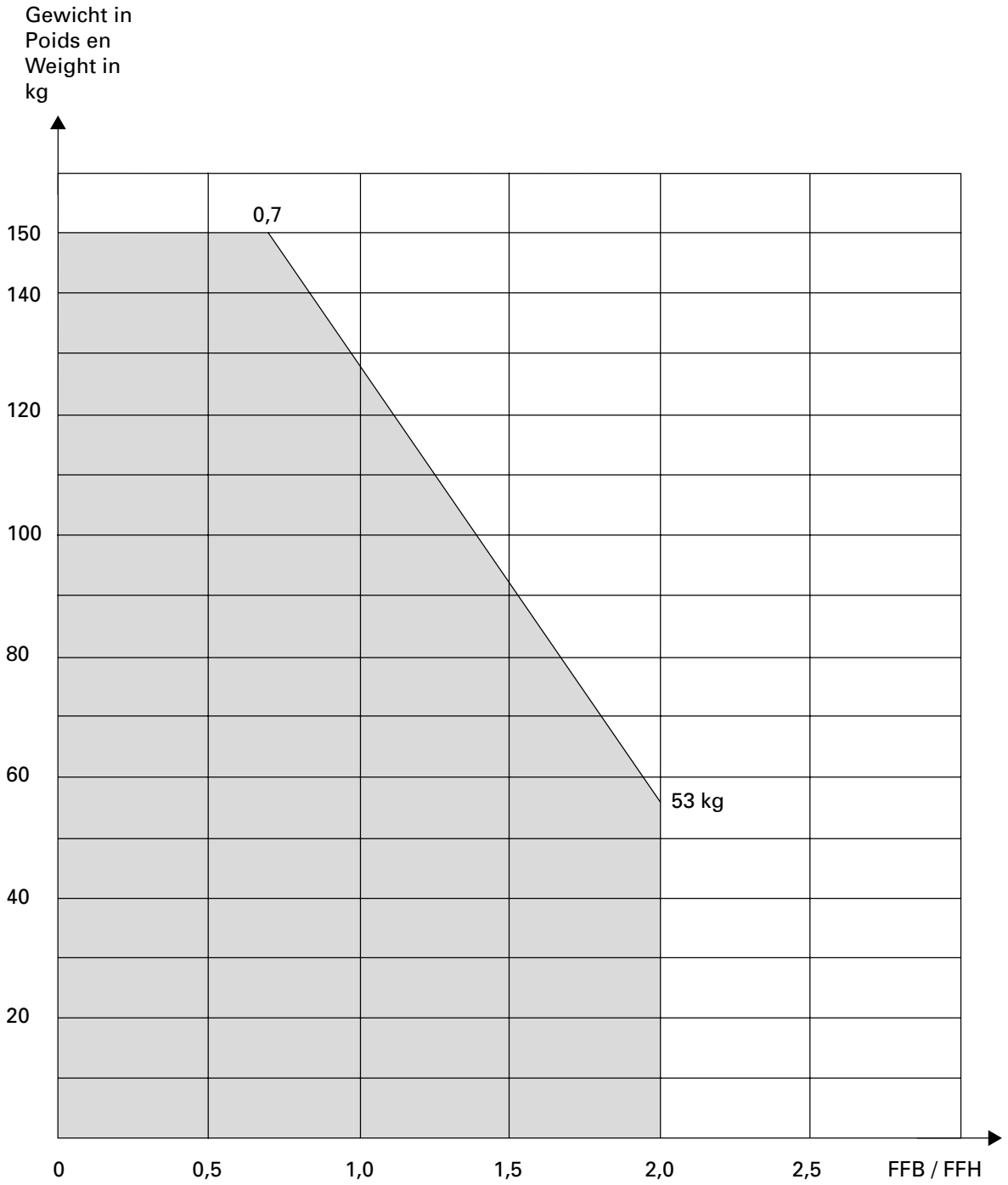

Sicherheitsklasse RC3

Der gewohnt vorgehende Täter versucht zusätzlich mit einem zweiten Schraubendreher, Kuhfuss und einem mechanischen Bohrer das verschlossene und verriegelte Bauteil aufzubrechen (Prüfzeit 5 Minuten).
Bei dieser Klasse ist eine Verglasung gemäss EN 356 vorgechrieben.
Fenster der Klasse RC3 werden oft bei Wohn-, Gewerbe- und öffentlichen Gebäuden mit erhöhten Anforderungen eingebaut.

- Fensterbeschlag mit Pilzkopfverriegelung
- Anpressdruck verstellbar
- Korrosionsbeständigkeit nach EN ISO 9227-NS Klasse 4 nach EN 1670
- Prüfungen nach EN 1627-1630
- Systemprüfung nach Produktnorm EN 14351-1 für alle Öffnungsarten

Classe de sécurité RC3

Le délinquant procédant de manière usuelle tente de plus de rompre le composant fermé et verrouillé avec un second tournevis, un pied-de-biche et un foret mécanique (temps de test 5 minutes). Un vitrage selon EN 356 est prescrit pour cette classe. Les fenêtres de la classe RC3 sont souvent utilisées dans les immeubles d´habitation, les bâtiments de bureaux et publics soumis à des exigences de sécurité élevées.

- Ferrure de fenêtre avec verrouillage champignon
- Pression de serrage réglable
- Résistance à la corrosion selon EN ISO 9227-NS classe 4 selon EN 1670
- Contrôles selon EN 1627-1630
- Contrôle du système selon la norme produit EN 14351-1 pour tous les types d´ouverture

Resistance class RC3

Habitual burglars use a second screwdriver, crowbar and mechanical drill to try to break into locked and bolted building components (testing time 5 minutes). Glazing in accordance with EN 356 is prescribed for this class. Windows in class RC3 are often installed in residential, commercial and public buildings with higher requirements.

- Window fitting with mushroom head locking
- Contact pressure can be adjusted
- Corrosion resistance in accordance with EN ISO 9227-NS class 4 in accordance with EN 1670
- Tests in accordance with EN 1627-1630
- System testing in accordance with product standard EN 14351-1 for all opening types

Folgende technische Rahmenbedingungen müssen beachtet werden:

Allgemein:
Max. Fläche: 3.0 m²
G-Mass min.: 258 mm

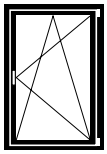
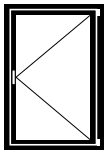

Flügelgrössen Drehkipp- und Drehfenster:

Max. FFH = 2300 mm
FFB = 1475 mm
Min. FFH = 830 mm
FFB = 630 mm

Max. Gewicht: 150 kg
FFB/FFH: ≤ 2

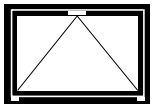

Flügelgrösse Kipp-Fenster:

Max. FFH = 2300 mm
FFB = 2300 mm
Min. FFH = 680 mm
FFB = 830 mm

Max. Gewicht: 80 kg (2 Bänder)
120 kg (3 Bänder)

Les conditions techniques suivantes doivent être observées:

Généralités:
Surface max.: 3.0 m²
Mesure G min.: 258 mm

Grandeurs du vantail fenêtre oscillo-battante et à la française:

Max. FFH = 2300 mm
FFB = 1475 mm
Min. FFH = 830 mm
FFB = 630 mm

Poids max.: 150 kg
FFB/FFH: ≤ 2

Grandeur du vantail fenêtre à soufflet:

Max. FFH = 2300 mm
FFB = 2300 mm
Min. FFH = 680 mm
FFB = 830 mm

Poids max.: 80 kg (2 paumelles)
120 kg (3 paumelles)

The following technical limiting conditions must be duly considered:

General:
Max. surface: 3.0 m²
G-measurement min.: 258 mm

Size of vents turn/tilt and side-hungwindows:

Max. FFH = 2300 mm
FFB = 1475 mm
Min. FFH = 830 mm
FFB = 630 mm

Max. weight: 150 kg
FFB/FFH: ≤ 2

Size of vent bottom-hung window:

Max. FFH = 2300 mm
FFB = 2300 mm
Min. FFH = 680 mm
FFB = 830 mm

Max. weight: 80 kg (2 hinges)
120 kg (3 hinges)

Zur Erreichung der maximalen Leistungswerte bzw. der CE-Kennzeichnung sind die Gutachtlichen Stellungnahmen zu beachten. (extranet.jansen.com)

Il doit être tenu compte des avis d'expert dans le but d'obtenir les valeurs de performance maximales et le marquage CE. (extranet.jansen.com)

To achieve the maximum performance values and/or the CE marking, the expert appraisal report must be observed. (extranet.jansen.com)

Sonderbestellungen

Folgende Sonderbestellungen sind erhältlich:

RFID
Neue Technologie für die Fensterüberwachung mit beschlagintegrierten Verschluss-Sensoren mit Transpondertechnologie (VdS Klasse C)

Commande spéciale

Les commandes spéciales suivantes sont disponibles:

RFID
Nouvelle technologie de surveillance des fenêtres avec capteurs de fermeture intégrés dans les ferrures et technologie de réponse (VdS classe C)

Special order

The following special order are available:

RFID
New technology for window monitoring with closing sensors integrated in the fittings with transponder technology (VdS class C)

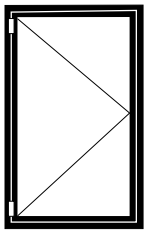

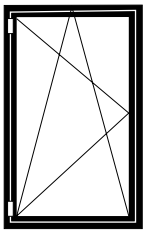

RFID	RFID	RFID

Rahmenbedingungen
Standard- oder RC-Fensterbeschlag
Rahmenbedingungen gemäss Katalog

Flügelgrösse

Standard-Fensterbeschlag
FFB min. = siehe RC-Klasse
max. = 1475 mm

Menge: _____

FFB: _____

Bemerkung:
Bohrlehren nur beschränkt einsetzbar.

Zusätzlich bestellen:
Befestigungsmaterial

Conditions cadres
Ferrure de fenêtre Standard ou RC
Conditions cadres selon catalogue

Dimension du vantail

Ferrure de fenêtre Standard
FFB min. = voir classe RC
max. = 1475 mm

Quantité: _____

FFB: _____

Remarque:
L'utilisation des gabarits de perçage est limitée.

Commander séparément:
Matériel de fixation

Frame conditions
Standard or RC window fitting
Frame conditions according to catalogue

Vent size

Standard window fitting
FFB min. = see class RC
max. = 1475 mm

Quantity: _____

FFB _____

Note:
Drilling jigs can only be used to a limited extent.

Order separately:
Fixings

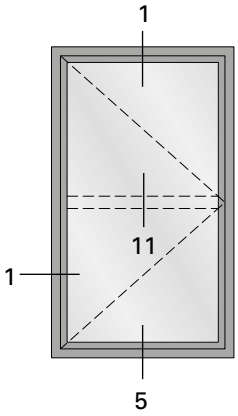
1
11
1
5

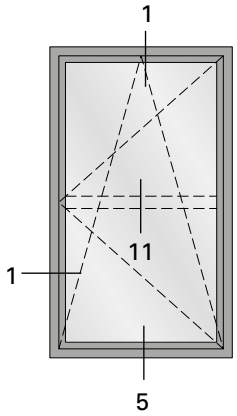
1
11
1
5

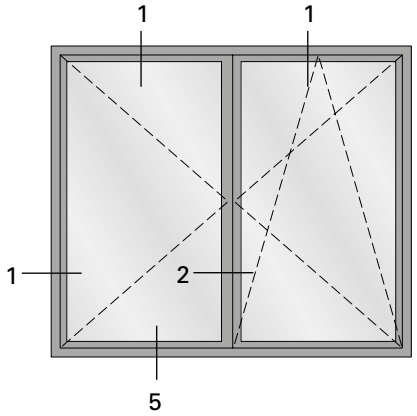
1
1
1
2
5

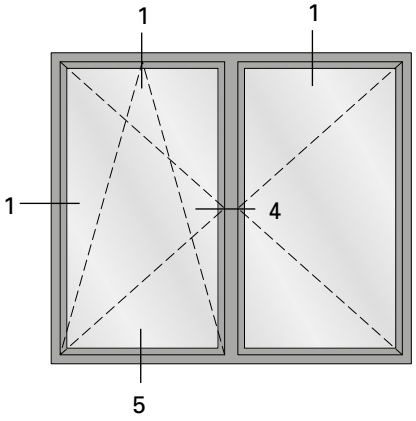
1
1
1
4
5

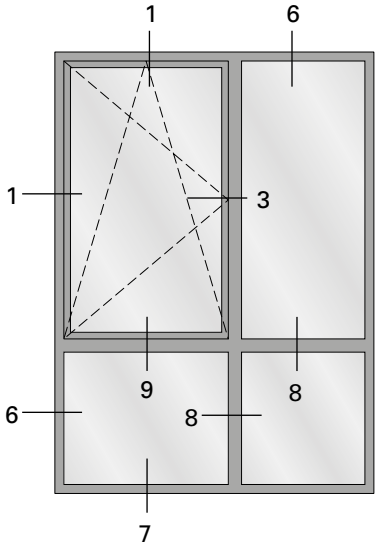
1
6
1
3
9
8
6
8
7

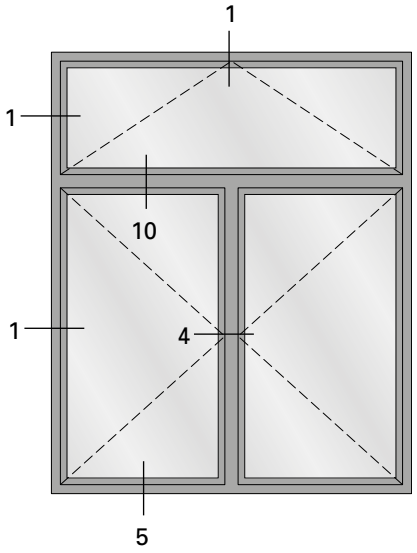
1
1
10
1
4
5

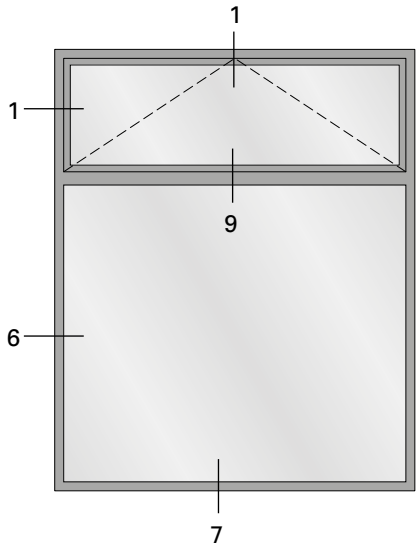
1
1
9
6
7

1.0

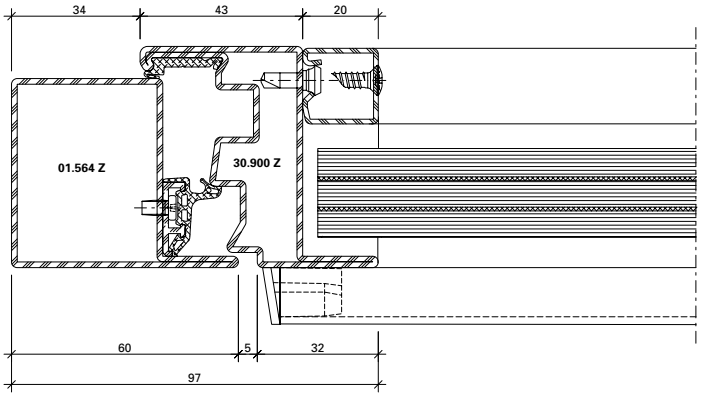

DXF **DWG** *21-0301-C-001*

1.1

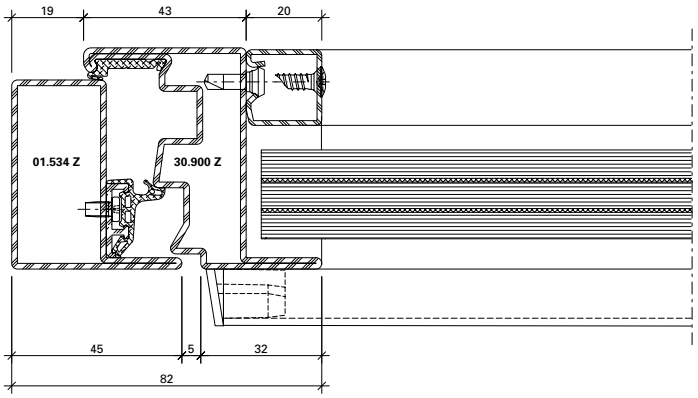

DXF **DWG** *21-0301-C-002*

2.0

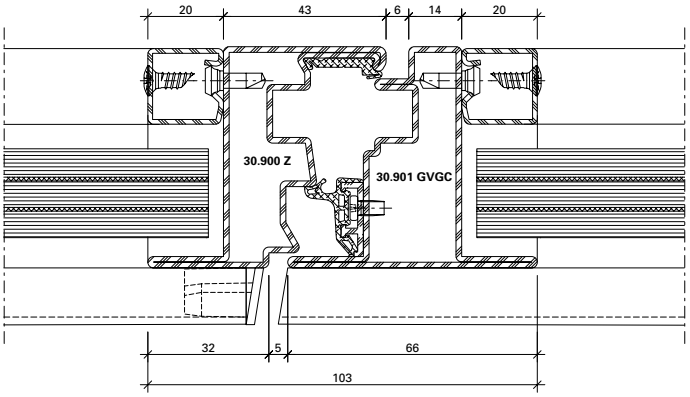

DXF **DWG** *21-0301-C-007*

3.0

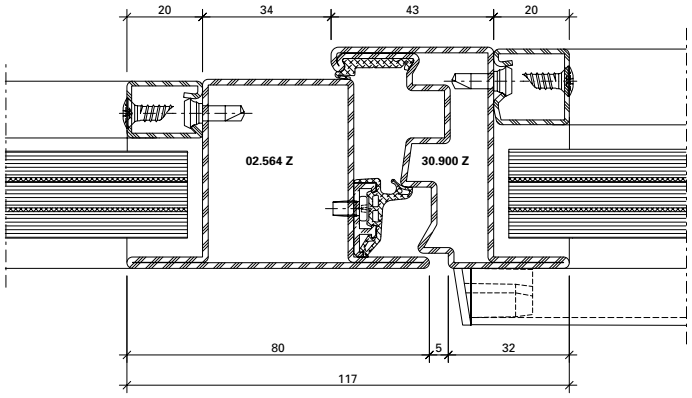

DXF DWG *21-0301-C-003*

3.1

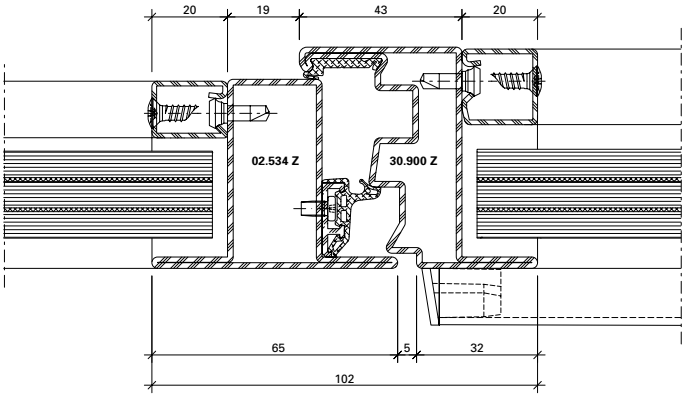

DXF DWG *21-0301-C-004*

4.0

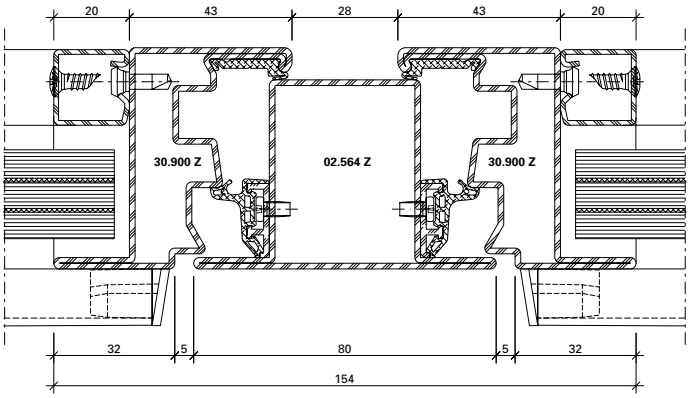

DXF DWG *21-0301-C-005*

4.1

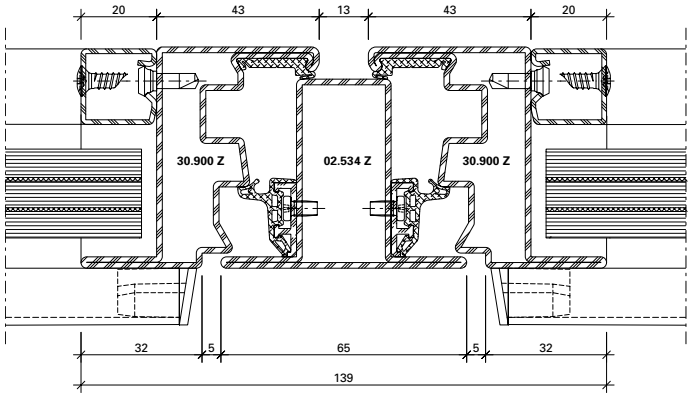

DXF DWG *21-0301-C-006*

6.0

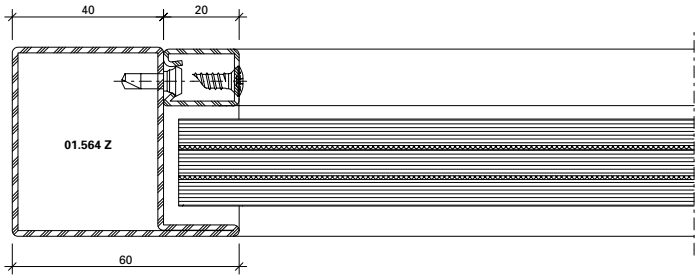

DXF DWG *21-0301-C-012*

6.1

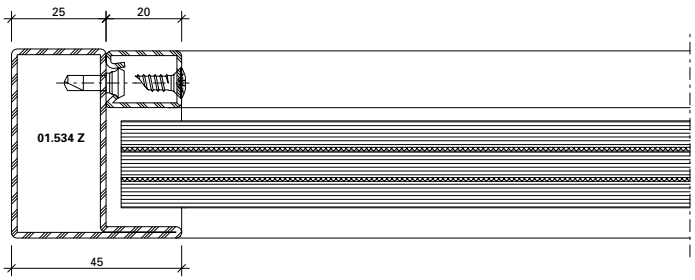

DXF DWG *21-0301-C-013*

8.0

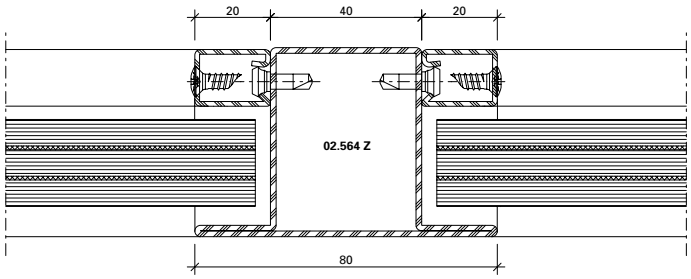

DXF DWG *21-0301-C-014*

8.1

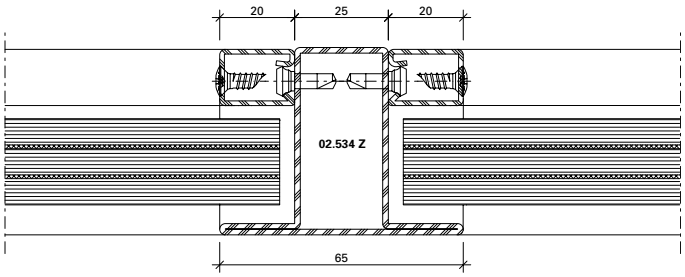

DXF DWG *21-0301-C-015*

8.0

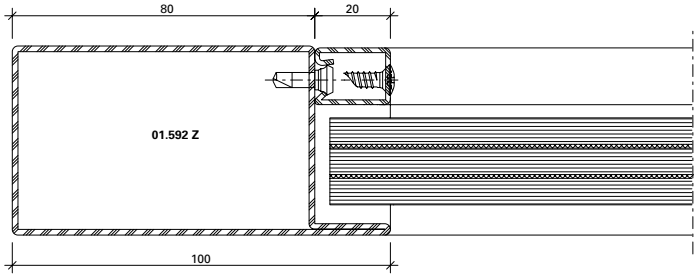

DXF DWG *21-0301-C-024*

5.0

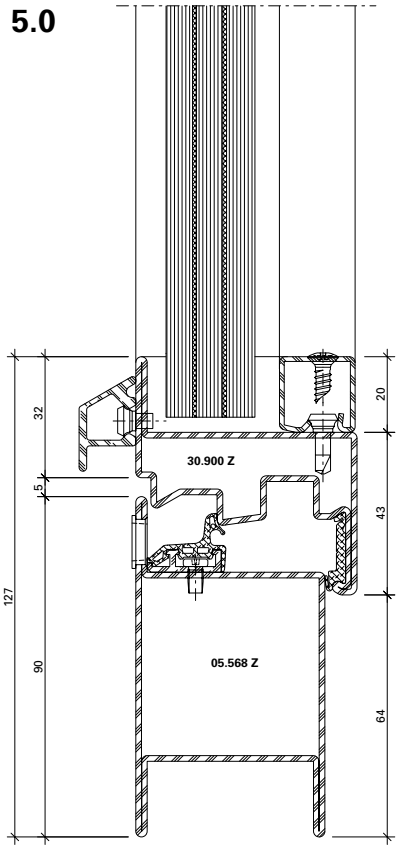

21-0302-C-008

DWG

DXF

7.0

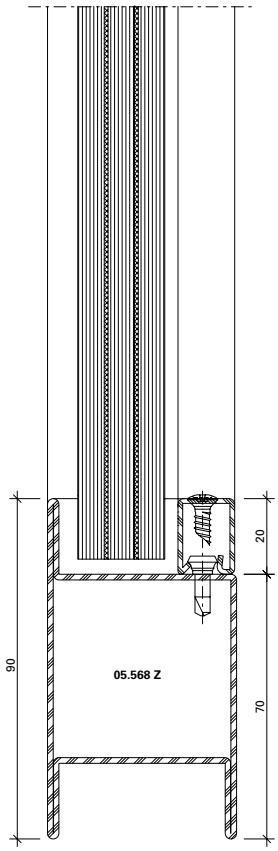

12-0302-C-010

DWG

DXF

9.0

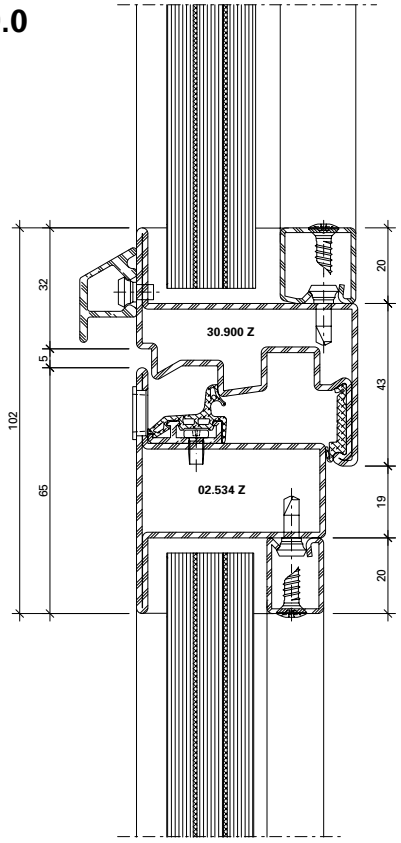

21-0301-C-019

DWG

DXF

10.0

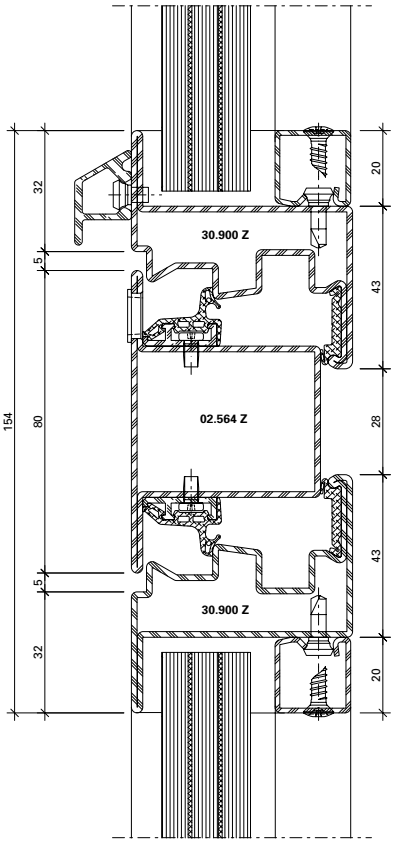

21-0301-C-018

DWG

DXF

9.1

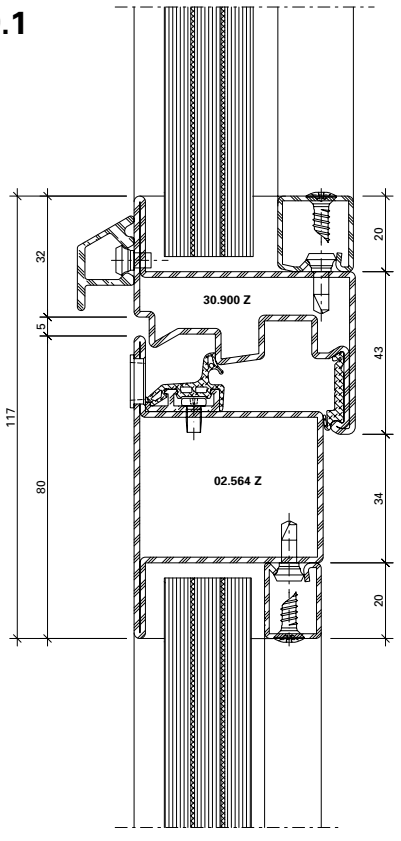

21-0301-C-016

DWG

DXF

6.2

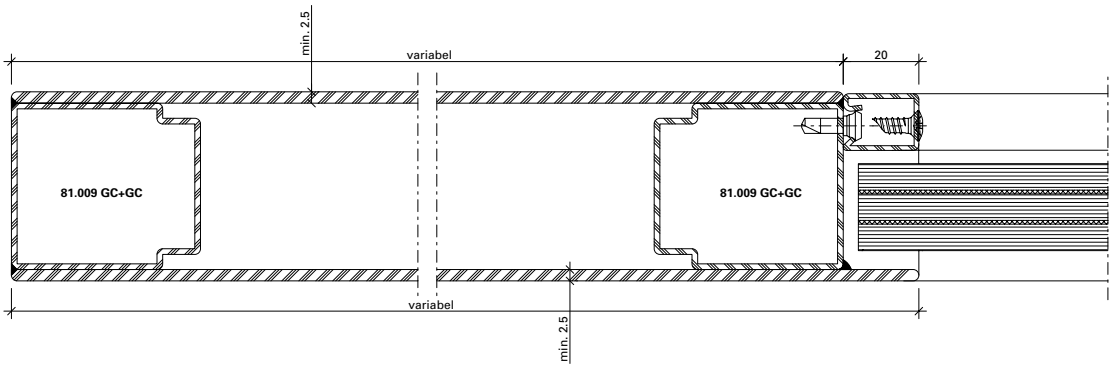

DXF DWG *21-0301-C-021*

8.2

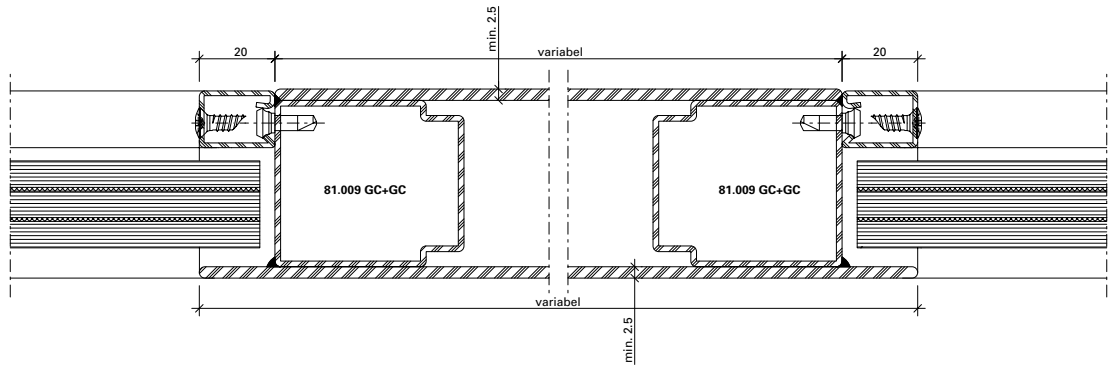

DXF DWG *21-0301-C-022*

1.2

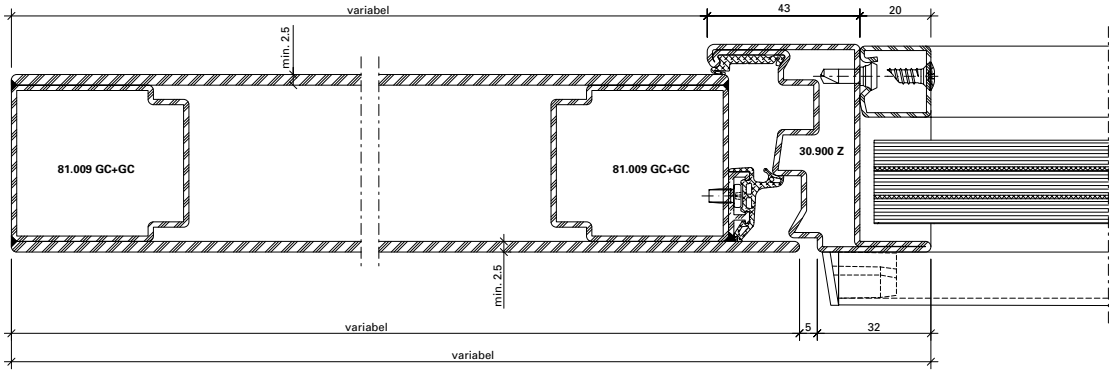

DXF DWG *21-0301-C-023*

C - C

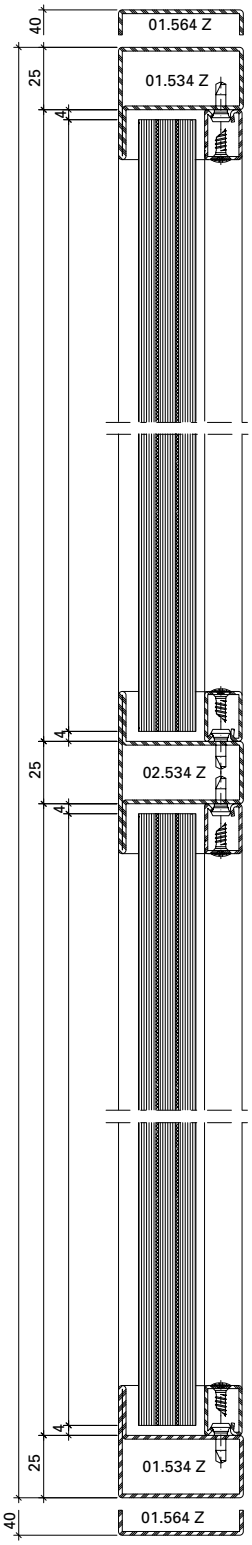
40
01.564 Z
25
01.534 Z
4
4
25
02.534 Z
4
4
25
01.534 Z
40
01.564 Z

B - B

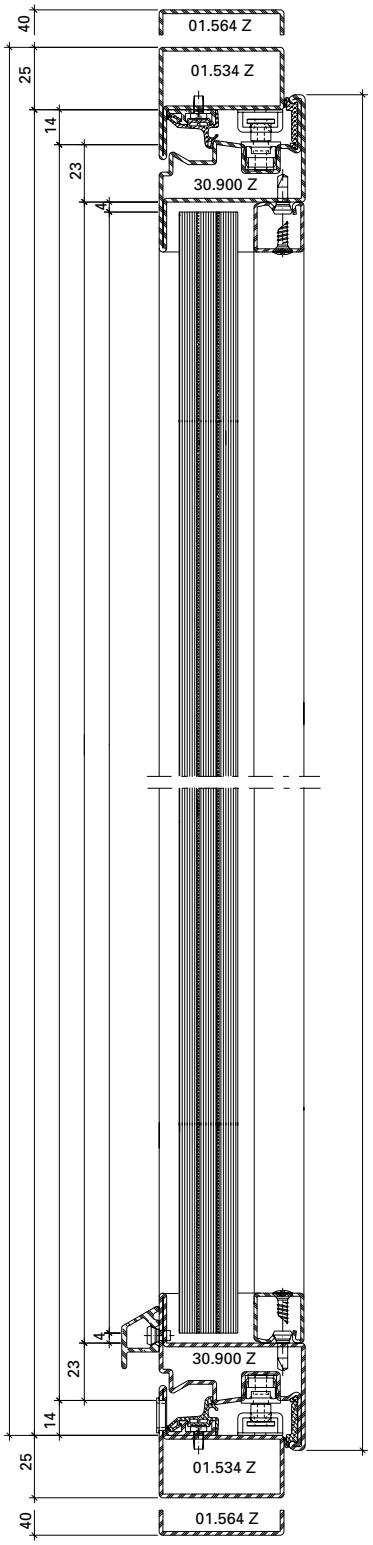
40
01.564 Z
25
01.534 Z
14
23
4
30.900 Z
4
30.900 Z
23
14
25
01.534 Z
40
01.564 Z

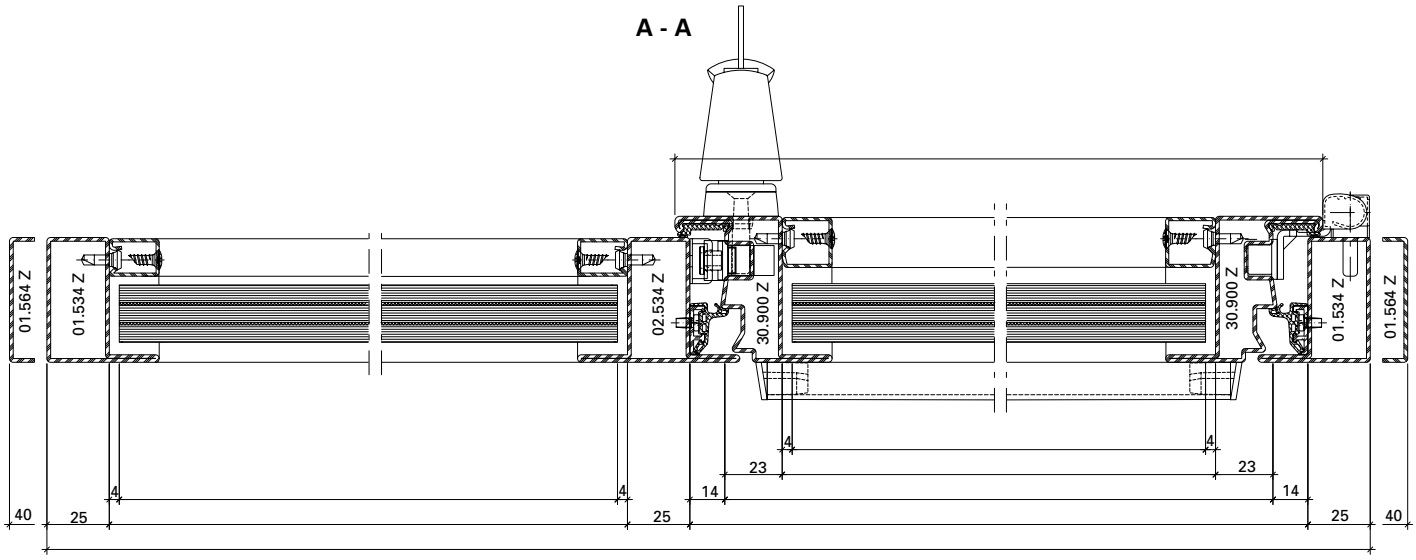
A - A
01.564 Z
01.534 Z
02.534 Z
30.900 Z
30.900 Z
01.534 Z
01.564 Z
4
4
4
4
23
23
14
14
40
25
25
25
40

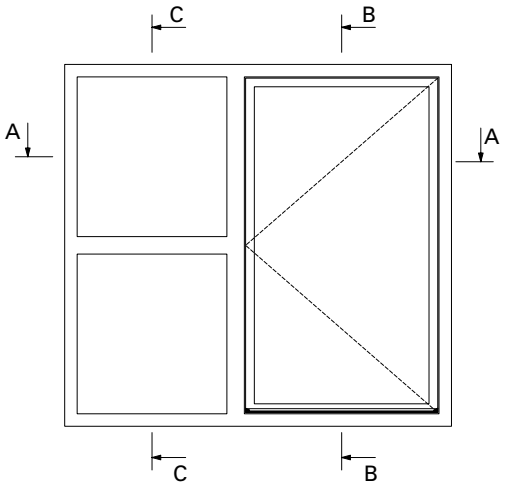
C
B
A
A
C
B

D - D

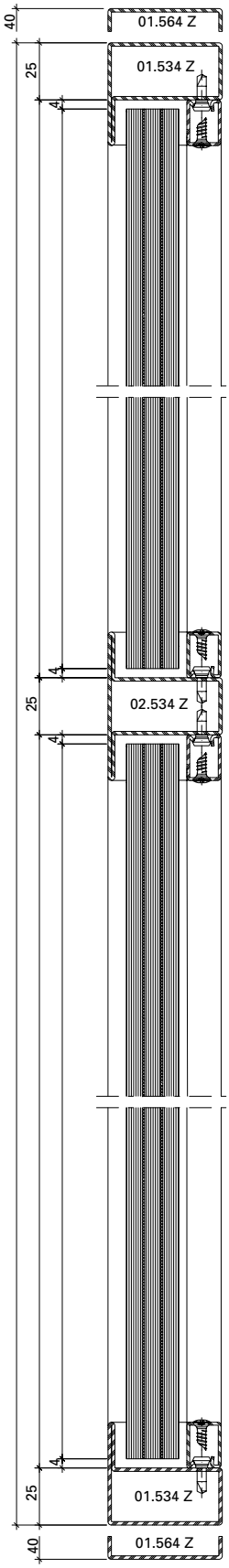
40
01.564 Z
25
01.534 Z
4
4
25
02.534 Z
4
25
01.534 Z
40
01.564 Z

C - C

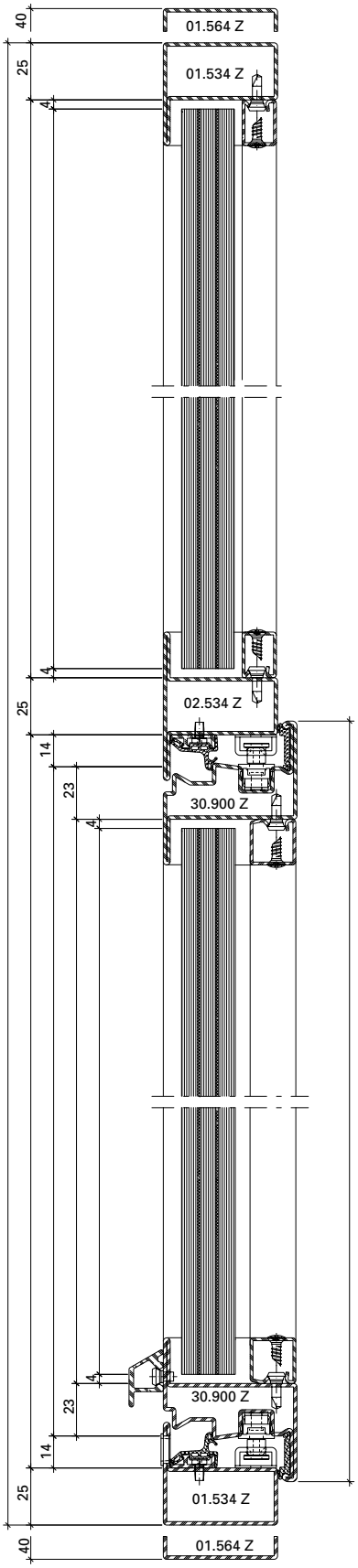
40
01.564 Z
25
01.534 Z
4
4
25
02.534 Z
14
23
30.900 Z
4
4
30.900 Z
23
14
25
01.534 Z
40
01.564 Z

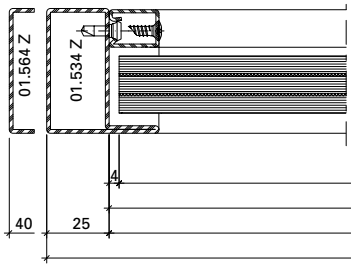
01.564 Z
01.534 Z
4
40
25

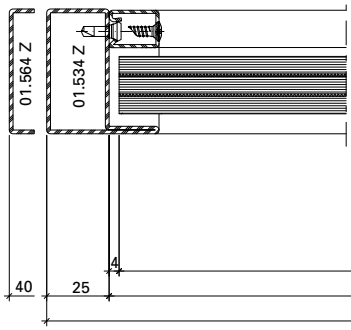
01.564 Z
01.534 Z
4
40
25

B - B

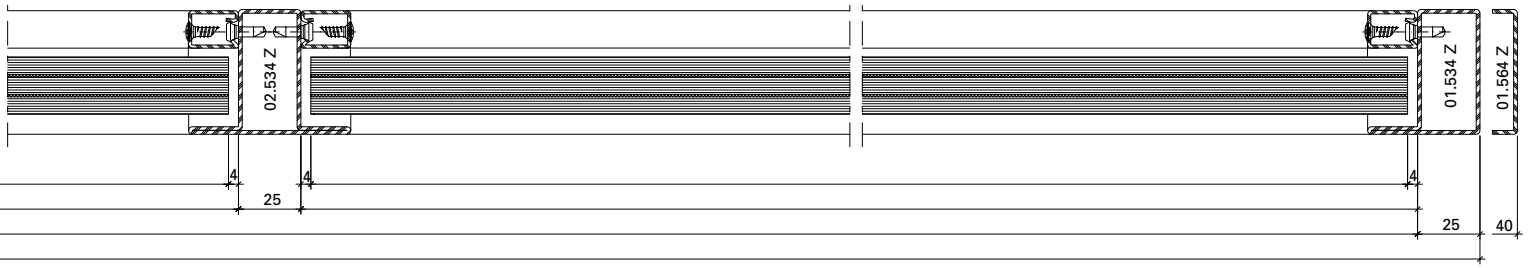
02.534 Z
01.534 Z
01.564 Z
4
4
4
25
25
40

A - A

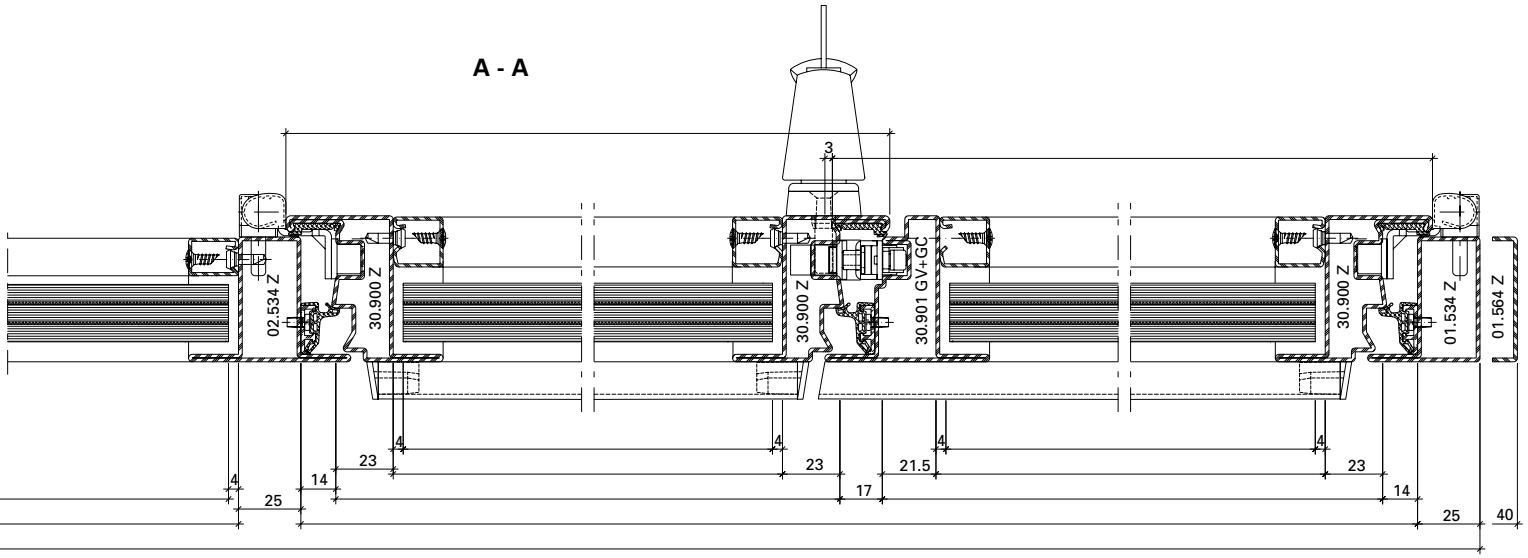
3
02.534 Z
30.900 Z
30.900 Z
30.901 GV+GC
30.900 Z
01.534 Z
01.564 Z
4
4
4
4
4
23
23
21.5
23
14
14
17
25
25
40

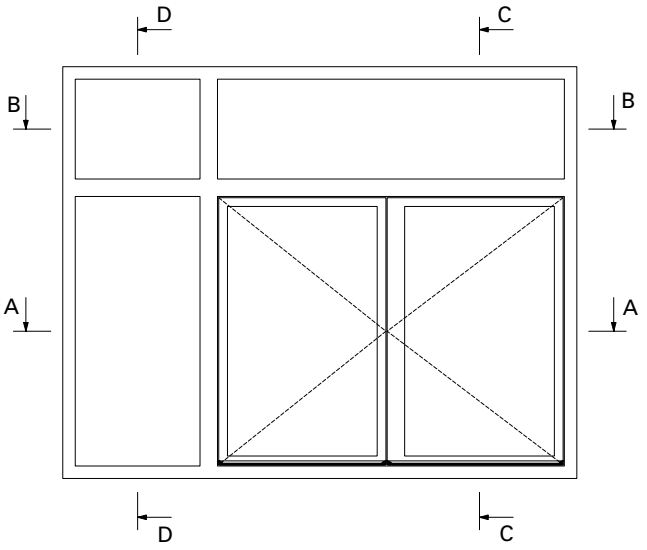
D
C
B
B
A
A
D
C

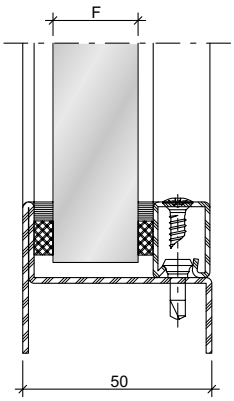

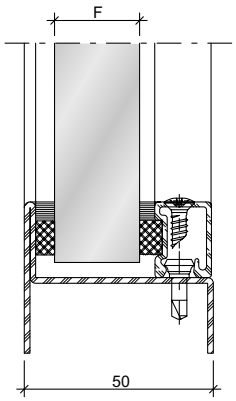

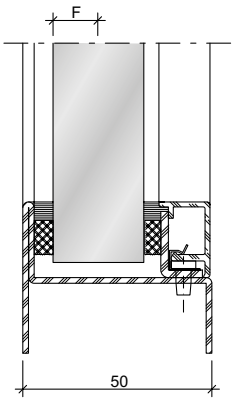

bis / jusqu'à / up to RC2

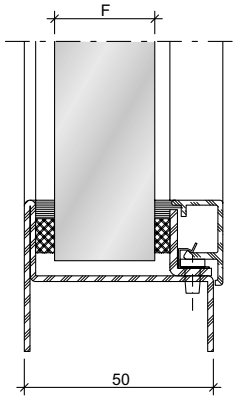

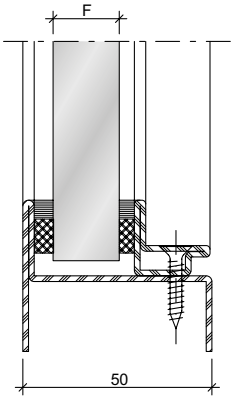

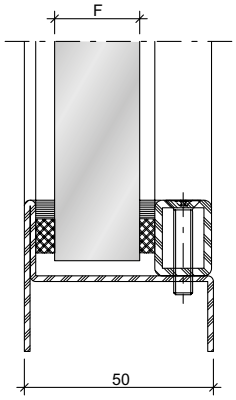

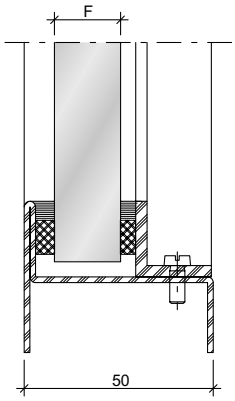

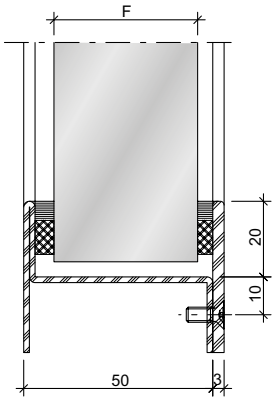

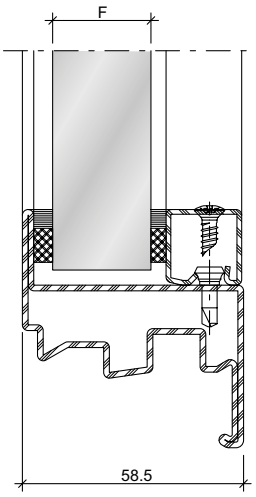

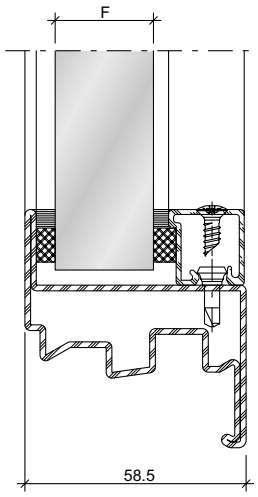

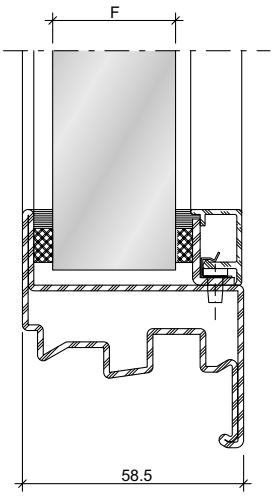

bis / jusqu'à / up to RC2

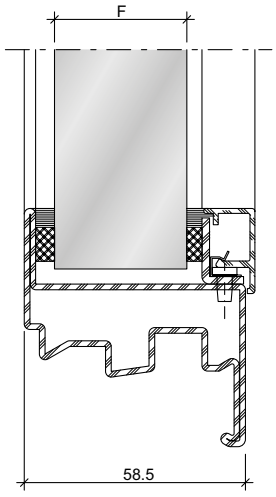

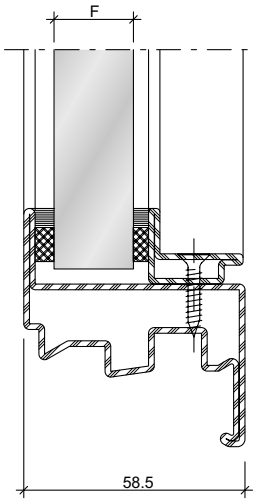

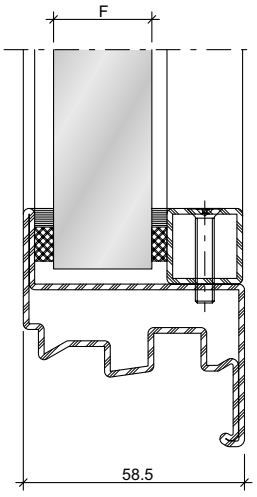

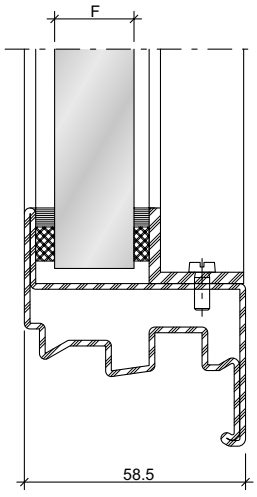

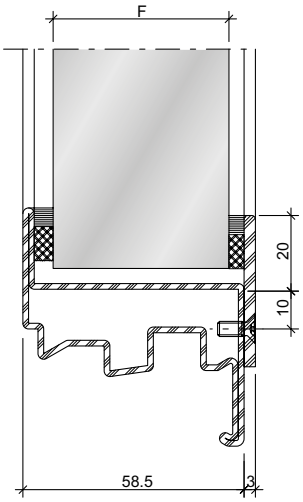

Platzbedarf
Fensterbeschlag

Espace nécessaire
Ferrure de fenêtre

Space required
Window fitting

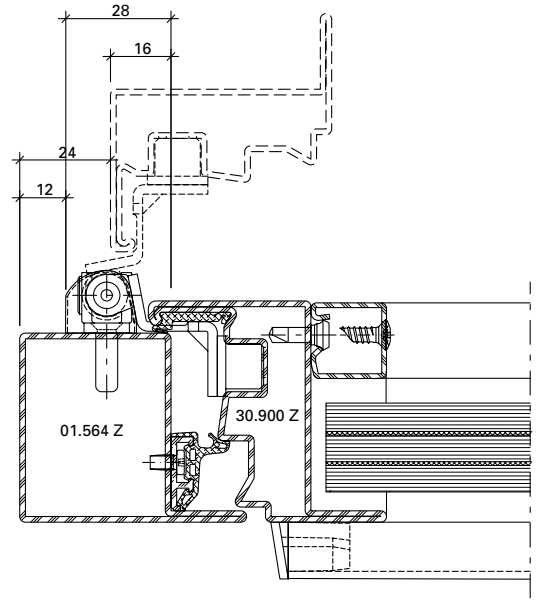

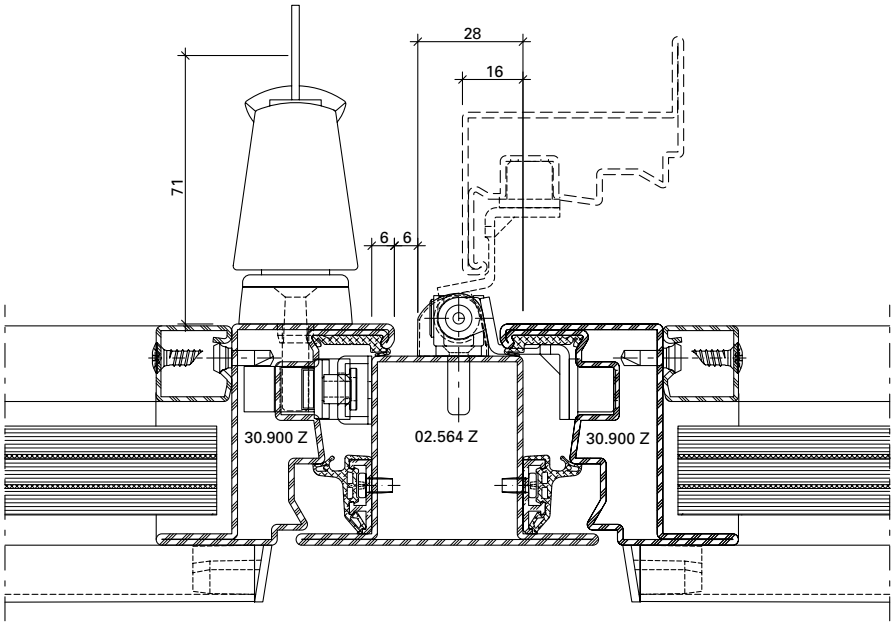

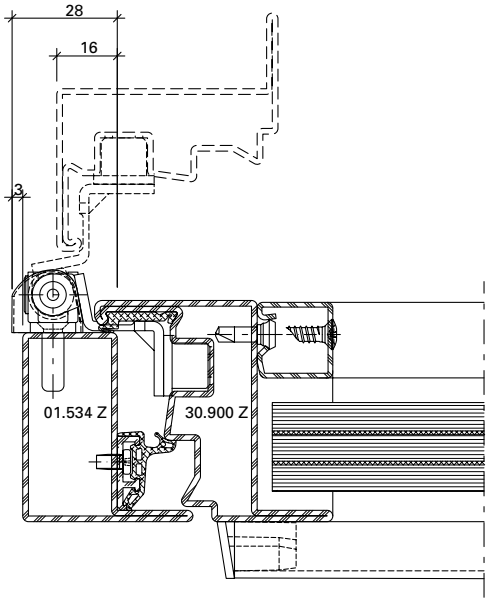

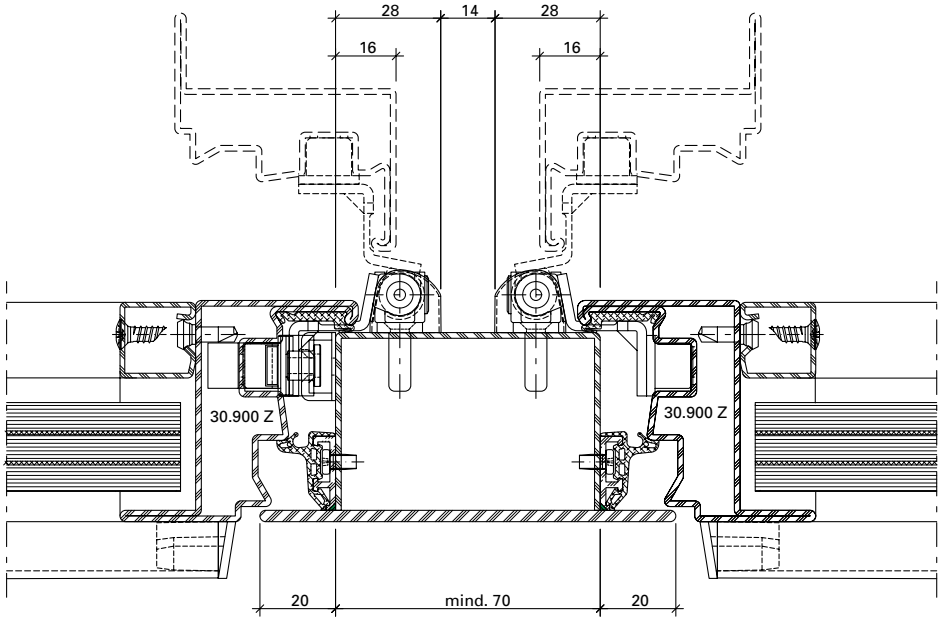

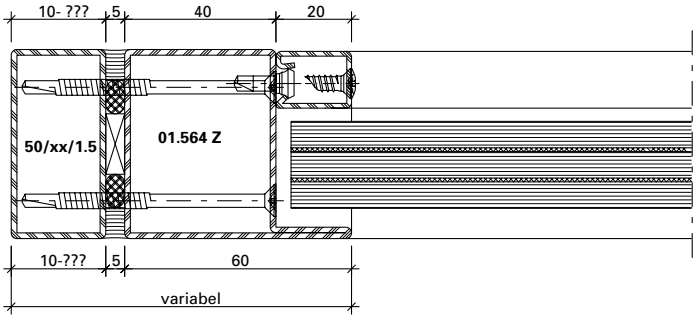

DXF DWG *21-0301-K-001*

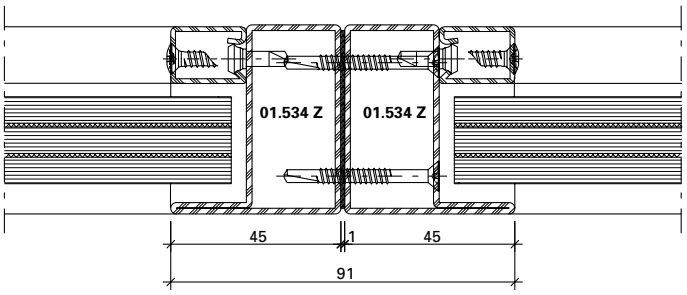

DXF DWG *21-0301-K-002*

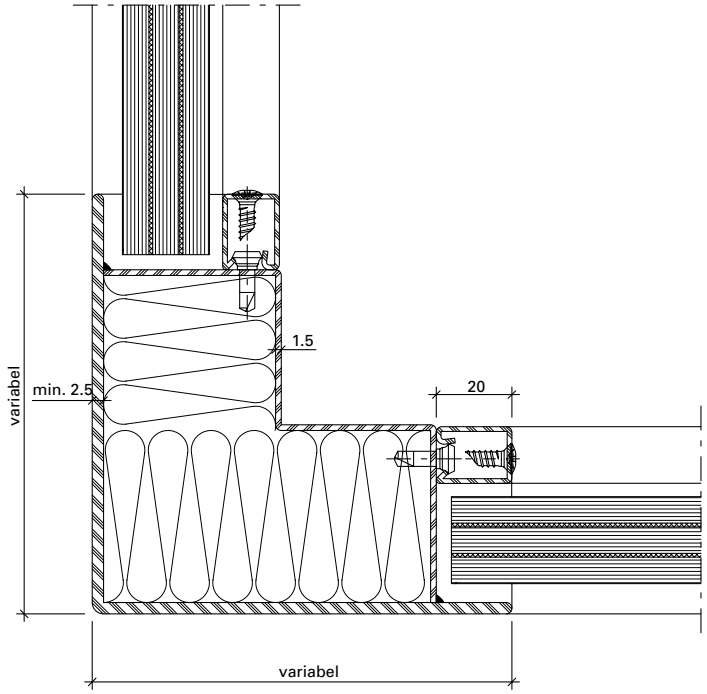

DXF DWG *21-0301-K-005*

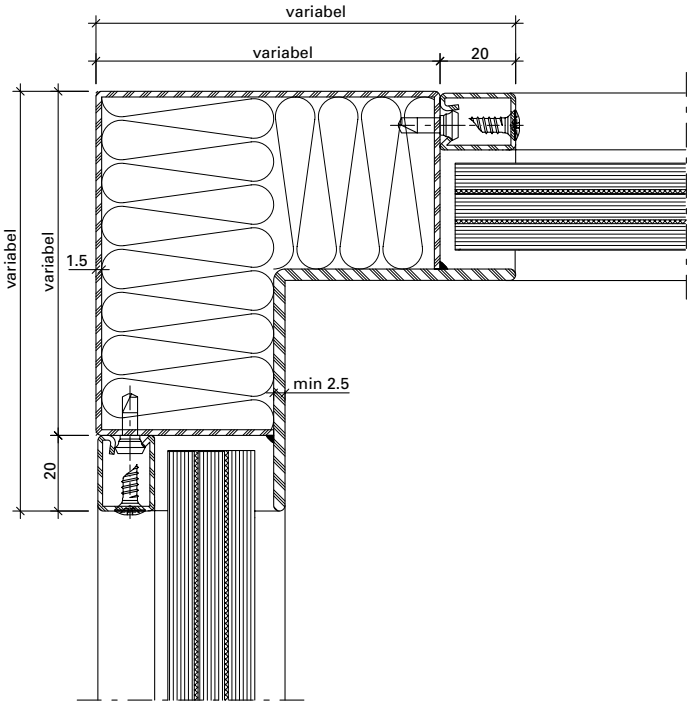

DXF DWG *21-0301-K-006*

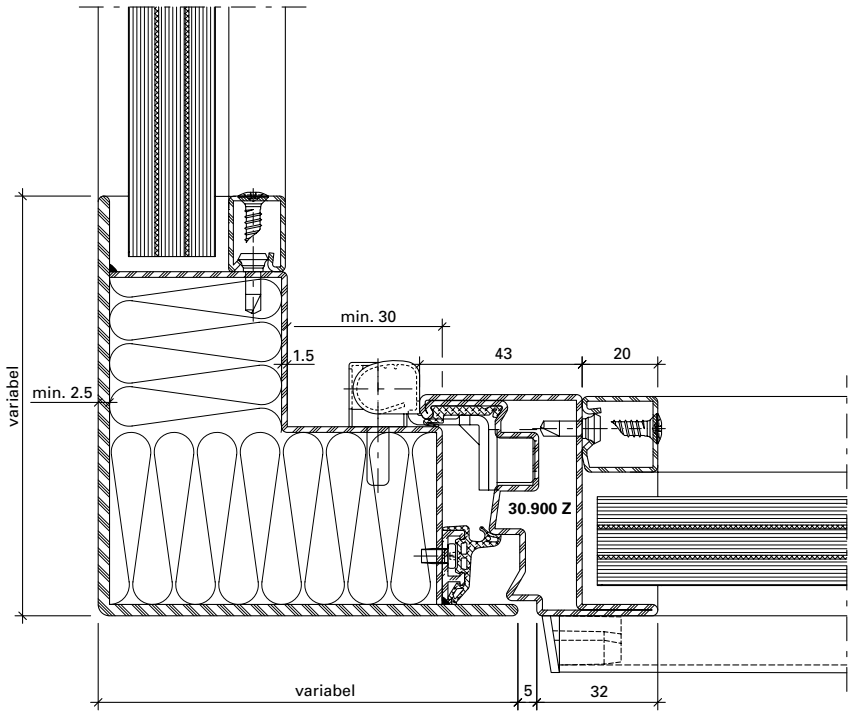

DXF **DWG** *21-0301-K-009*

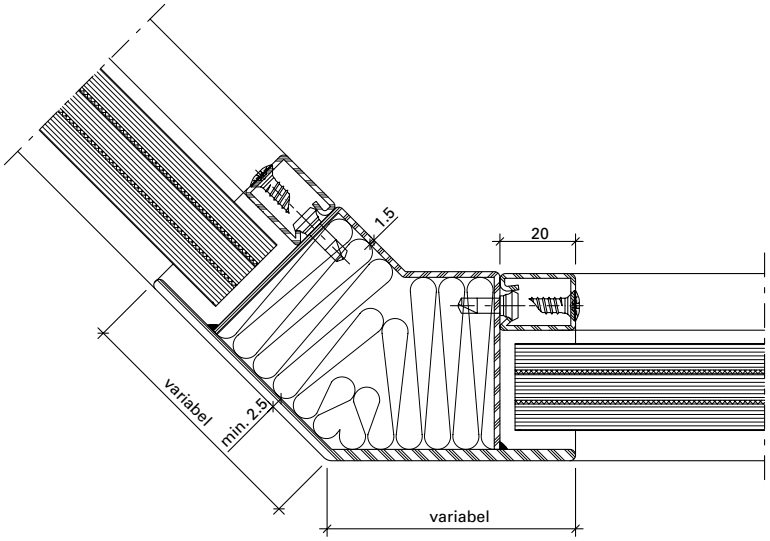

DXF **DWG** *21-0301-K-010*

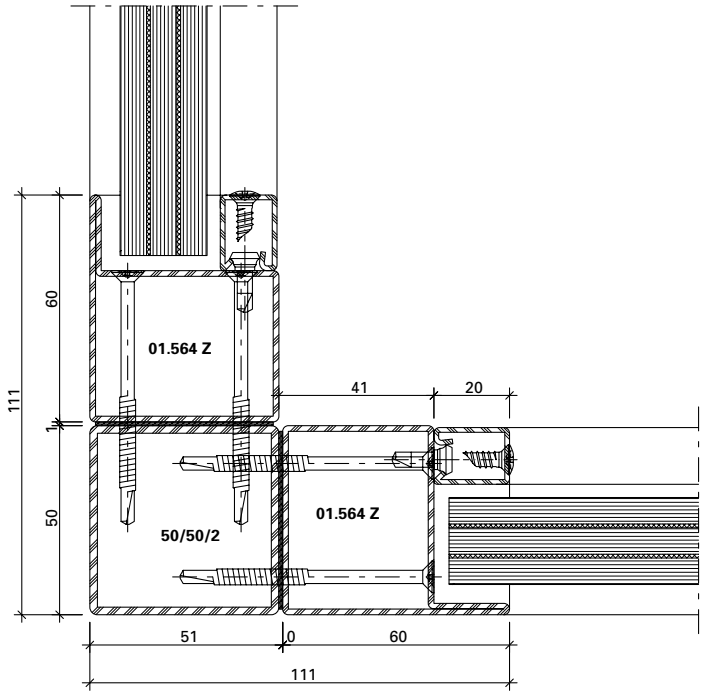

DXF DWG *21-0301-K-003*

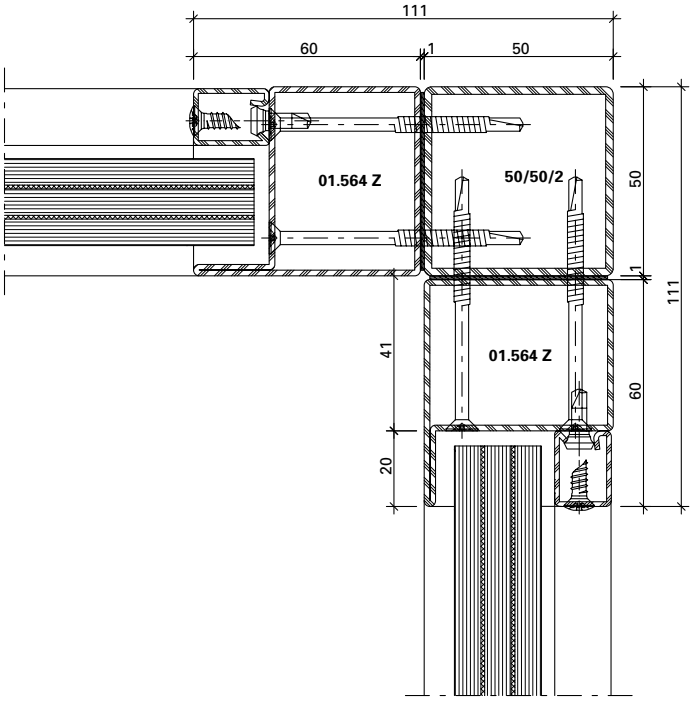

DXF DWG *21-0301-K-004*

Wandbefestigung

Mauerwerk

Um die einbruchhemmende Wirkung der Abschlüsse sicherzustellen, müssen die umgebenden Wände folgende Mindestanforderungen erfüllen:

Fixation murale

Maçonnerie

Pour garantir la protection anti-effraction des cloisons, les murs environnants doivent respecter les critères minimaux suivants:

Wall mounts

Masonry

In order to guarantee the burglar resistance of the screens, the surrounding walls need to meet the following minimum requirements:

Widerstandsklasse des einbruchhemmenden Bauteils* Classe de résistance du composant anti-effraction* Resistance class of burglar-resistant element*	Umgebende Wände / Cloisons environnants / Surrounding walls				
	aus Mauerwerk nach DIN 1053 Teil 1 en maçonnerie selon DIN DIN 1053 partie 1 Masonry in accordance with DIN 1053 part 1			aus Stahlbeton nach DIN 1045 en béton armé selon DIN 1045 Reinforced concrete in accordance with DIN 1045	
	Nenndicke Epaisseur nominale Nominal thickness mm	Druckfestigkeitsklasse Classe de résistance à la pression Compressive strength class	Mörtelgruppe Groupe de mortier Mortar class	Nenndicke Epaisseur nominale Nominal thickness mm	Festigkeitsklasse Classe de résistance Compressive strength class
RC1N **RC2/RC2N**	≥ **115**	≥ **12**	**II**	≥ **100**	**B15**
RC3	≥ **115**	≥ **12**	**II**	≥ **120**	**B15**

* nach DIN EN 1627 / selon DIN EN 1627 / according to DIN EN 1627

Zuordnung der Widerstandsklassen von einbruchhemmenden Bauteilen zu Porenbetonwänden

Affectation des classes de résistance des composants anti-effraction en contact avec les parois en béton cellulaire

Assignment of the resistance classes of burglar-resistant components for autoclaved aerated concrete walls

Widerstandsklasse Classe de résistance Resistance class	Nenndicke Epaisseur nominale Nominal thickness mm	Druckfestigkeit der Steine Résistance à la compression des pierres Compressive strength of the stones	Ausführung Exécution Design
RC1N RC2 / RC2N	≥ 170	≥ 4	verklebt collé bonded
RC3	≥ 240	≥ 4	verklebt collé bonded

Widerstandsklassen von einbruchhemmenden Bauteilen zu Holztafelwände siehe DIN EN 1627 Tabelle NA.4

Ein Holzpfosten mit mindestens einem Querschnitt 120 x 120 mm ist als Anschlussmöglichkeit beispielsweise im Bereich des Wintergartens in den Widerstandsklassen RC1N, RC2 und RC2N geeignet.

Andere Wandbauarten oder Montagearten, wie z.B. Einbau in zweischaligem Mauerwerk oder Montage in Verbindung mit Rolladenkästen sind zu berücksichtigen.

Pour les classes de résistance des composants anti-effraction en contact avec les parois en panneau en bois, voir DIN EN 1627 tableau NA.4

Un montant en bois présentant une section minimale de 120 x 120 mm convient parfaitement au raccordement, par exemple pour un jardin d'hiver dans les classes de résistance RC1N, RC2 et RC2N.

D'autres types de cloisons ou de montage tel que celui dans une maçonnerie à double paroi ou le montage en présence de caissons de volet doivent être pris en compte.

For resistance classes of burglar-resistant components for timber panel walls, see DIN EN 1627, table NA.4

A timber mullion with a cross section of at least 120 x 120 mm is suitable as an attachment option, for example for conservatories in resistance classes RC1N, RC2 and RC2N.

Other wall construction and installation types, e.g. installation in double-skin masonry or in connection with roller shutter boxes, must be taken into consideration.

Beispiel für zulässige Wandanschlüsse

Folgende Befestigungsmittel können zur Montage der einbruchhemmenden Elemente eingesetzt werden:

- Rahmendübel min. ø 10 mm
- Anker, Laschen (Segmentanker min. ø 8 mm)
- Ankerschienen oder Montageschienen
- Schrauben mit metrischem Gewinde min. ø 8 mm
- Hilti HUS-Universalschraube
- Max. Befestigungsabstand: 150 mm aus der Ecke, 750 mm dazwischen

Exemples des muraux autorisés

Les modes de fixation suivants sont utilisables pour le montage des éléments anti-effraction

- Chevilles synthétique min. ø 10 mm
- Chevilles d'ancrage métalliques min. ø 8 mm
- Rails d'ancrage ou rails de montage
- Vis à filetage métrique min. ø 8 mm
- Vis universelle Hilti HUS
- Distance de fixation: 150 mmdans l'angle, 750 mm ente les deux

Example for permissible wall abutments

The following fasteners can be used to fit the burglar-resistant elements

- Frame plugs min. ø 10 mm
- Anchors, straps (segment anchors min. ø 8 mm)
- Anchor rails or fixing rails
- Screws with a metric thread min. ø 8 mm
- Hilti HUS universal screw
- Max. distance between fixings: 150 mm from the corner, 750 mm in between

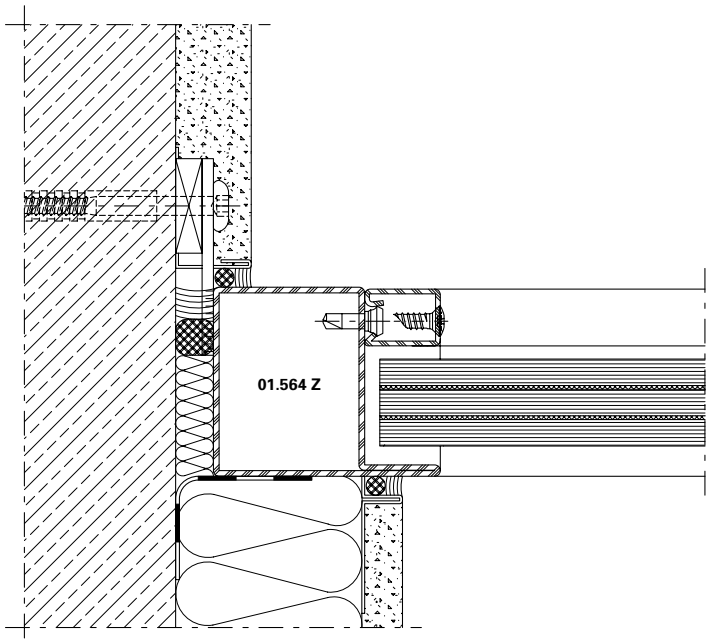

DXF DWG *21-0301-A-002*

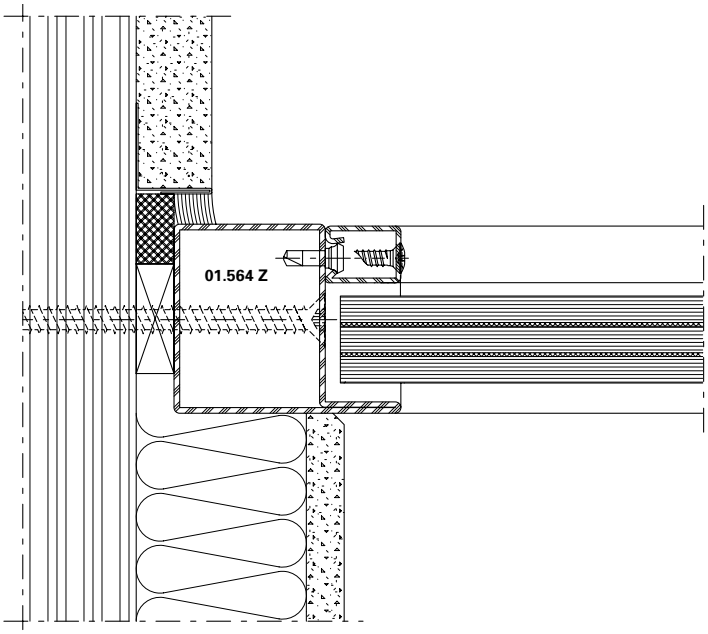

DXF DWG *21-0301-A-016*

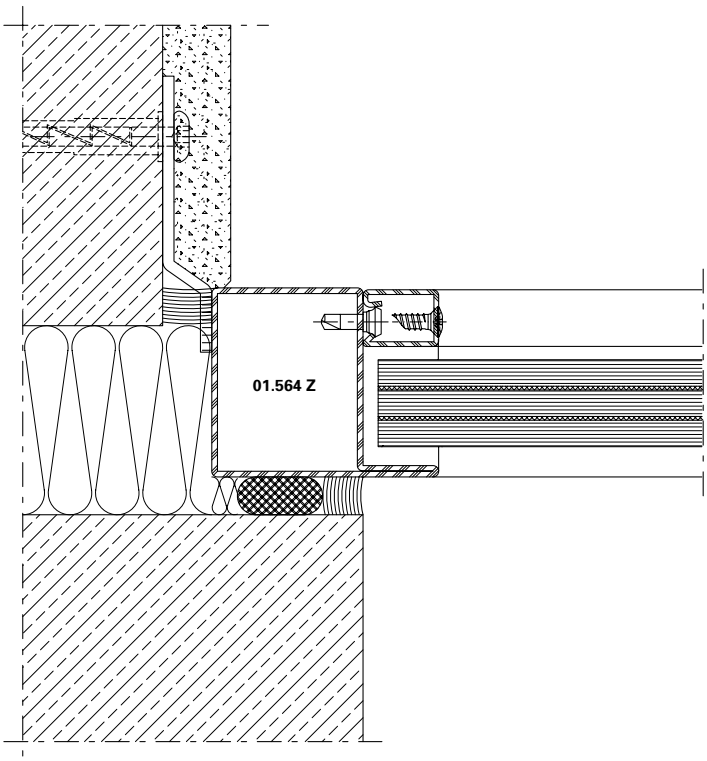

DXF DWG *21-0301-A-004*

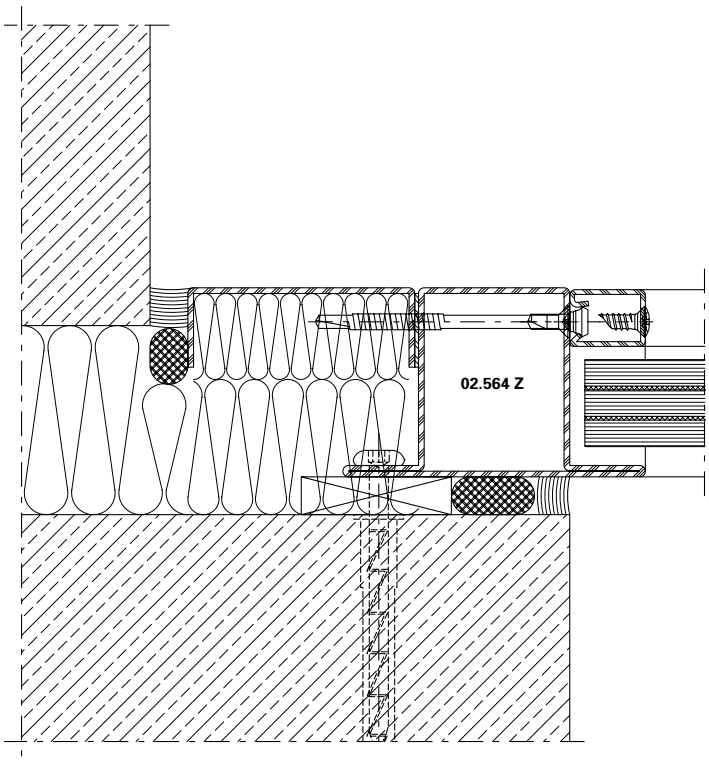

DXF DWG *21-0301-A-005*

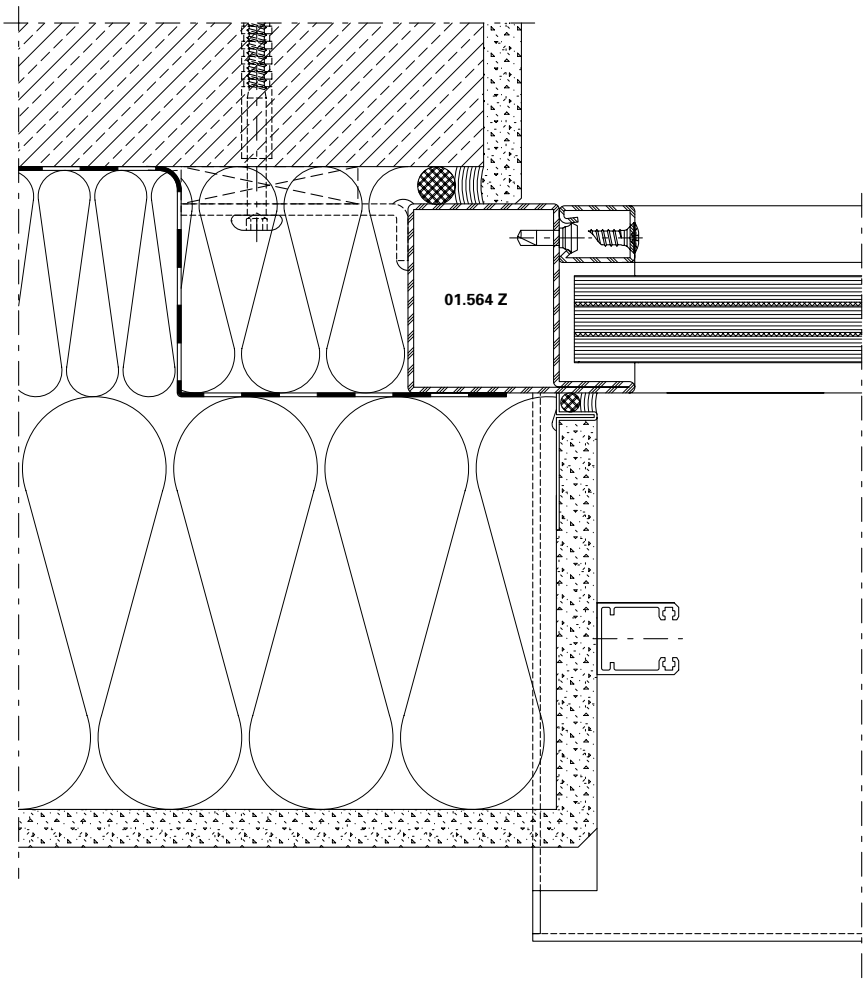

DXF **DWG** *21-0301-A-001*

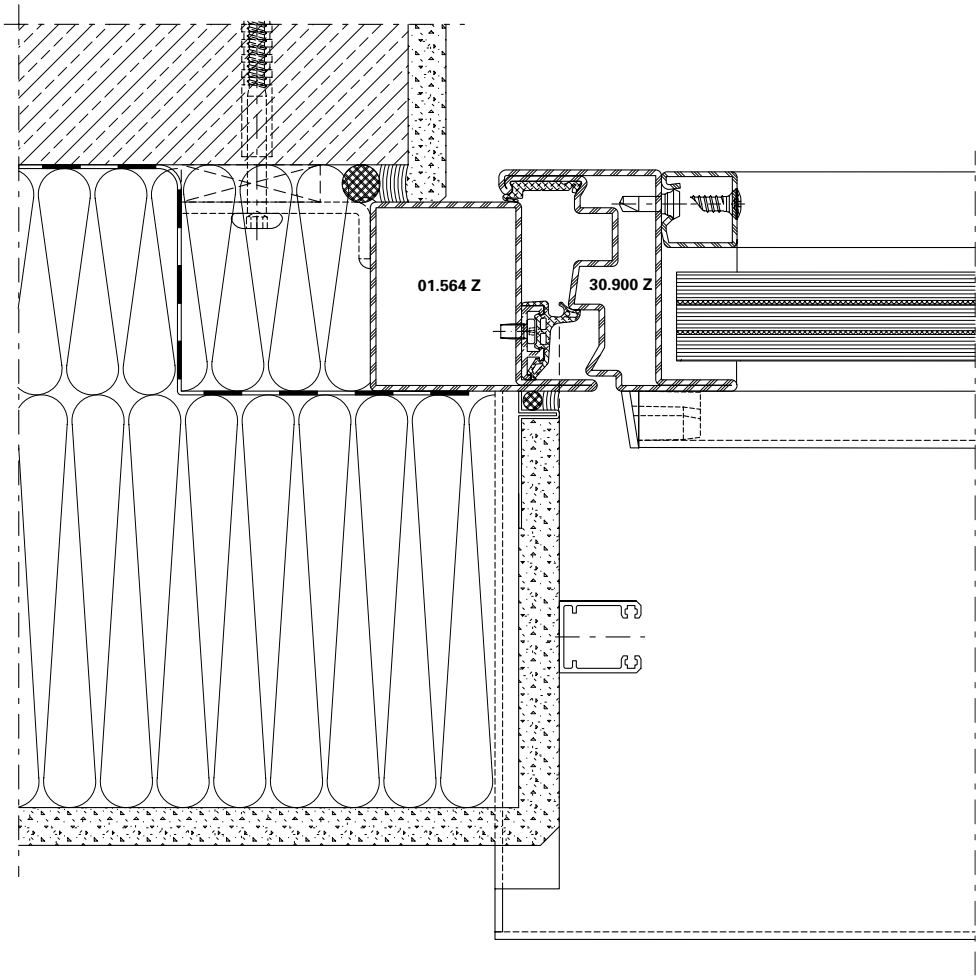

DXF DWG *21-0301-A-003*

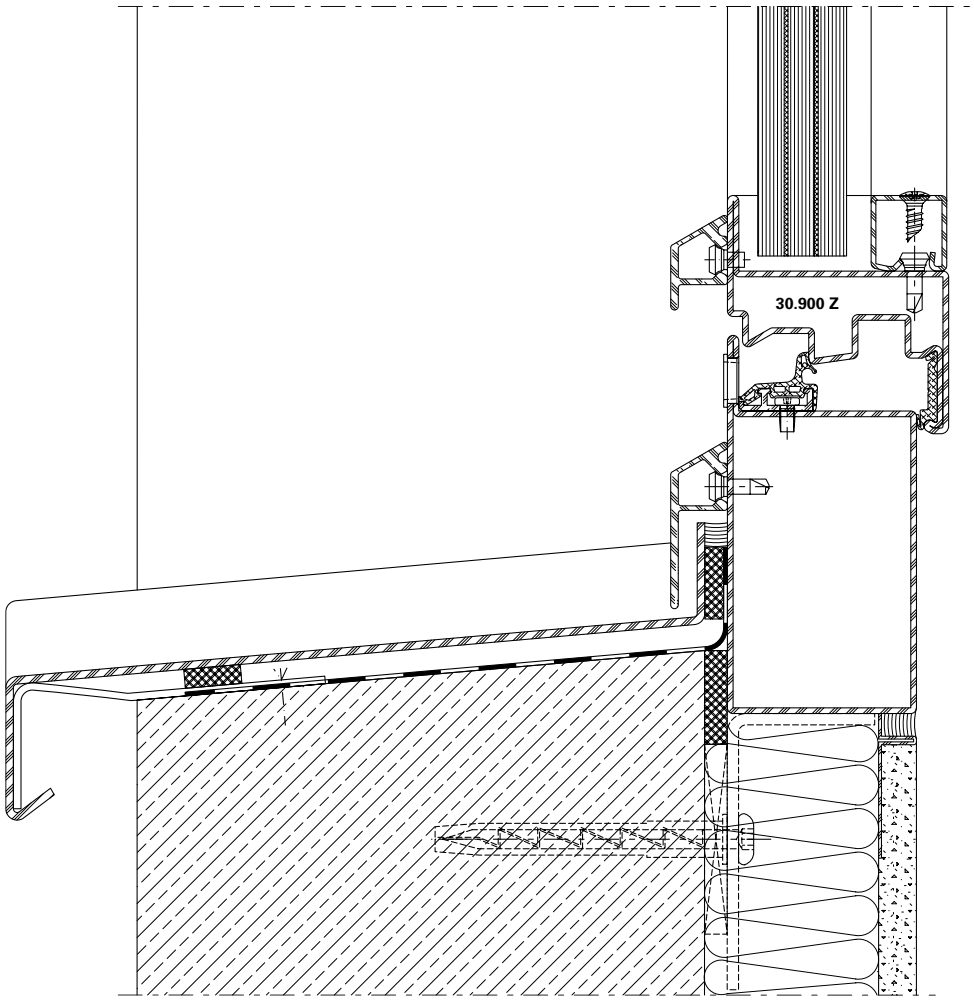

DXF **DWG** *21-0301-A-014*

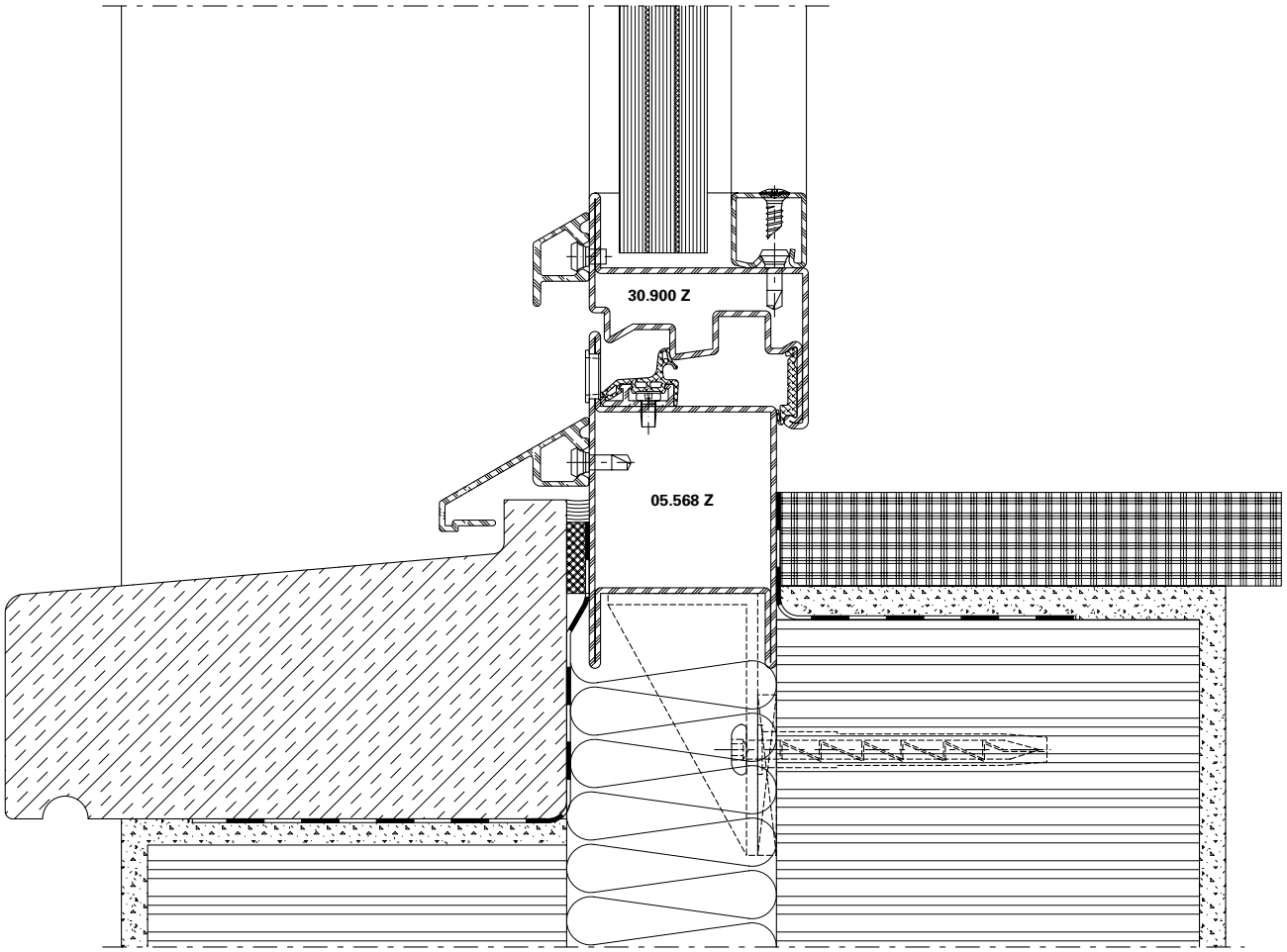

DXF DWG *21-0301-A-012*

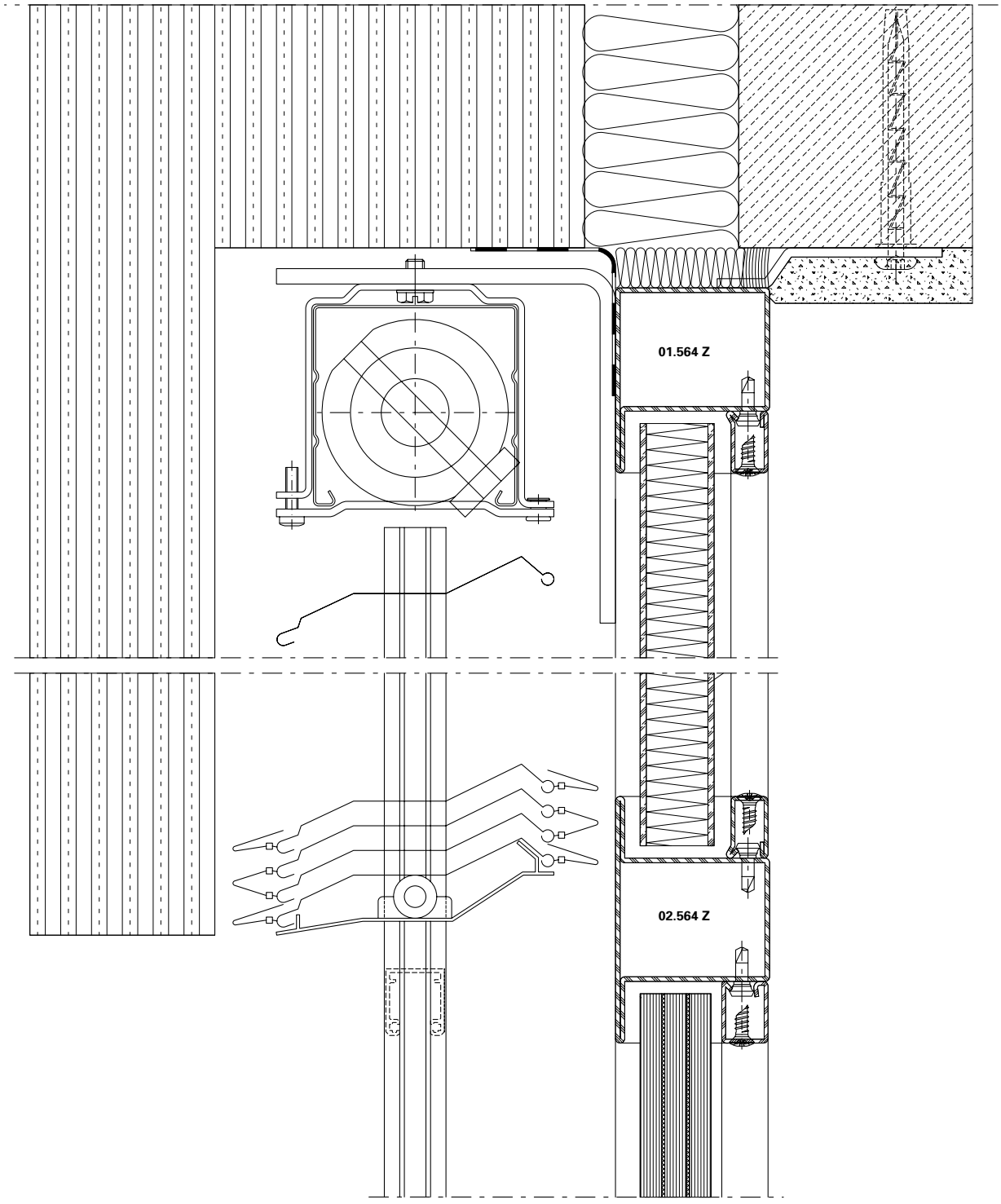

DXF DWG *21-0301-A-010*

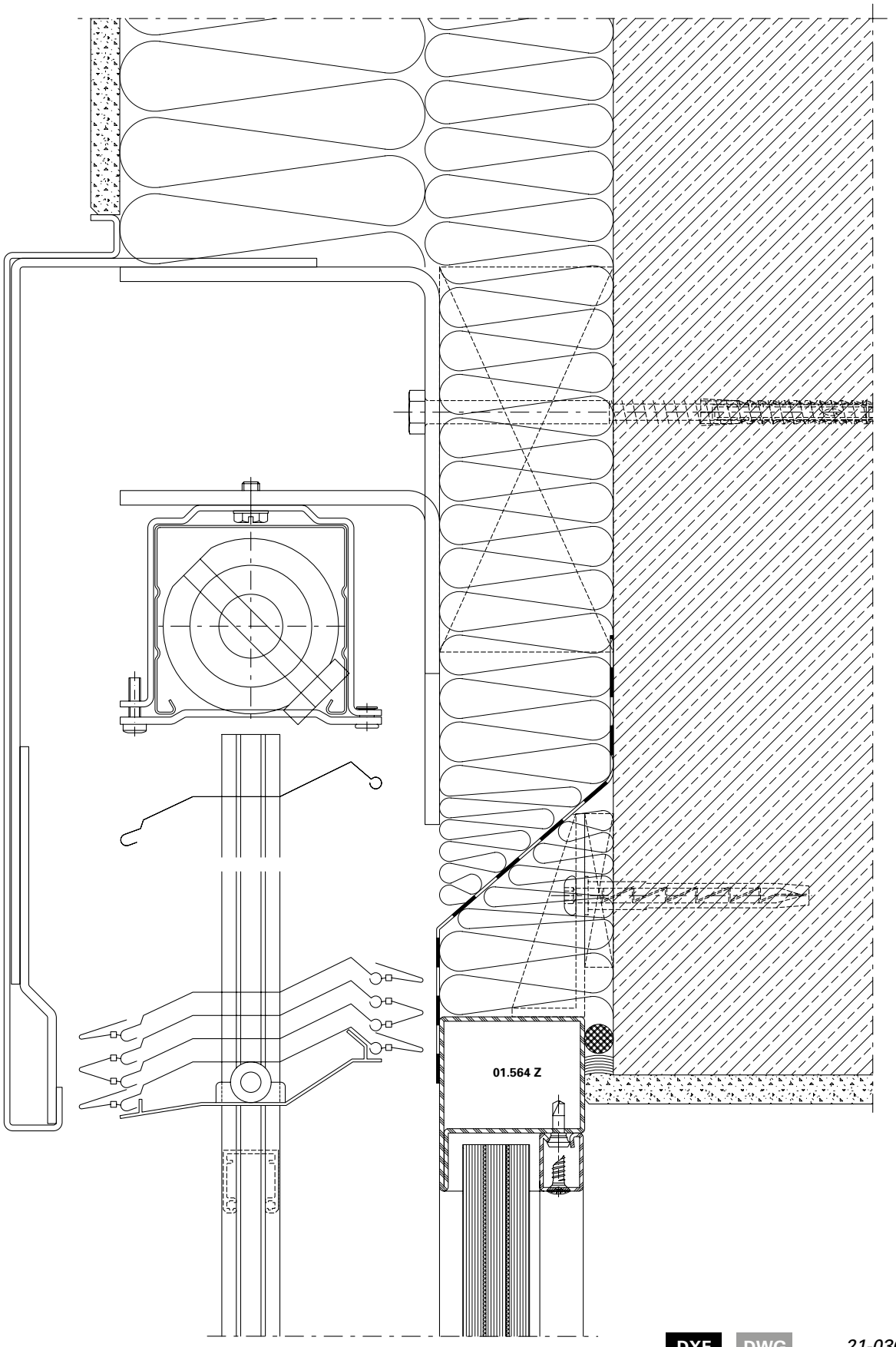

DXF DWG *21-0301-A-011*

JANSEN-ECONOMY 60
FINGERSCHUTZTÜREN
EINE RUNDE SACHE FÜR DIE SICHERHEIT

JANSEN-ECONOMY 60
ANTI-FINGER-TRAP DOORS
WELL-ROUNDED FOR SAFETY

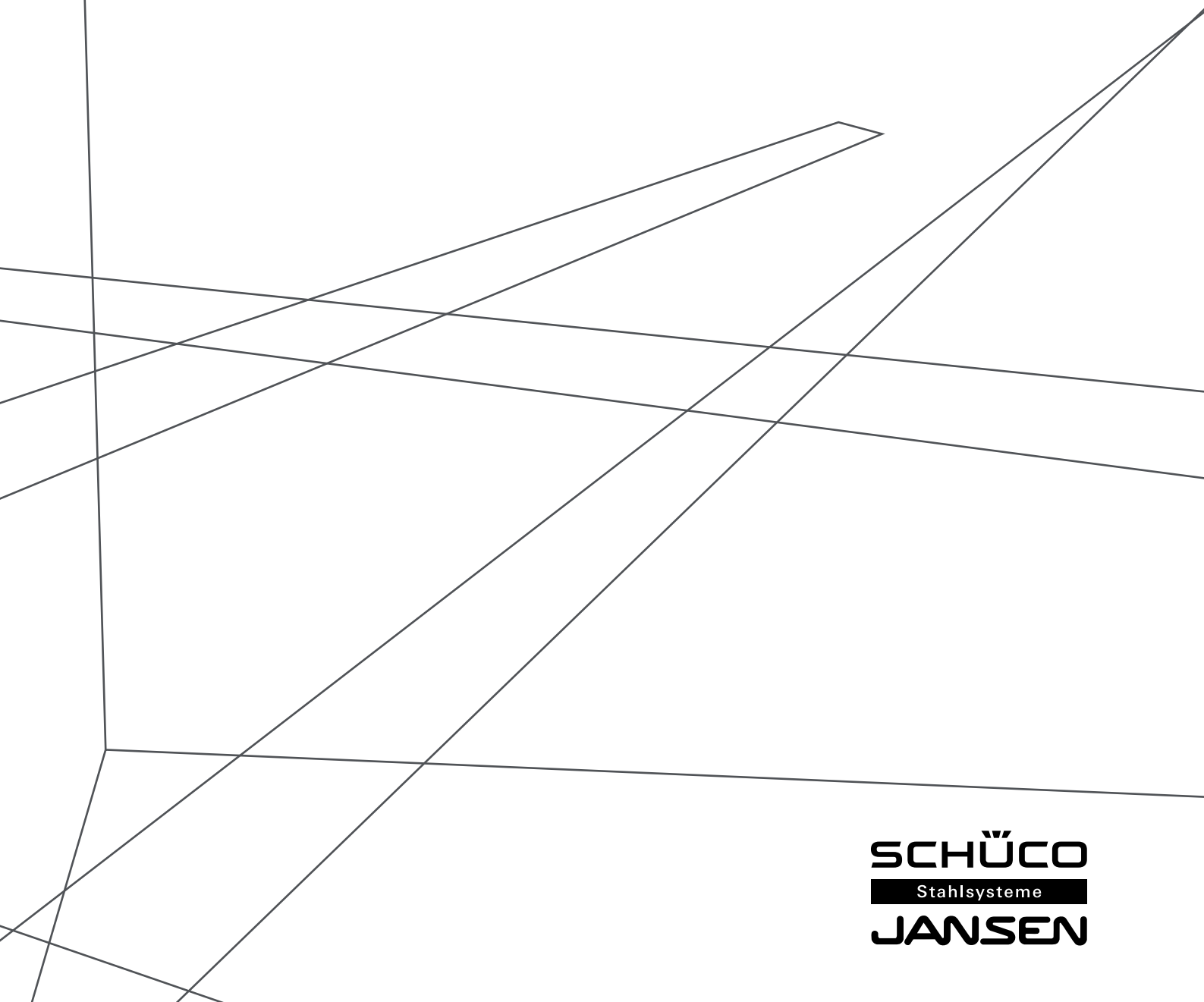

SCHÜCO
Stahlsysteme
JANSEN

Merkmale
Caractéristiques
Characteristics

Economy 60 Fingerschutztüre
Economy 60 porte anti-pince-doigts
Economy 60 anti-finger-trap door

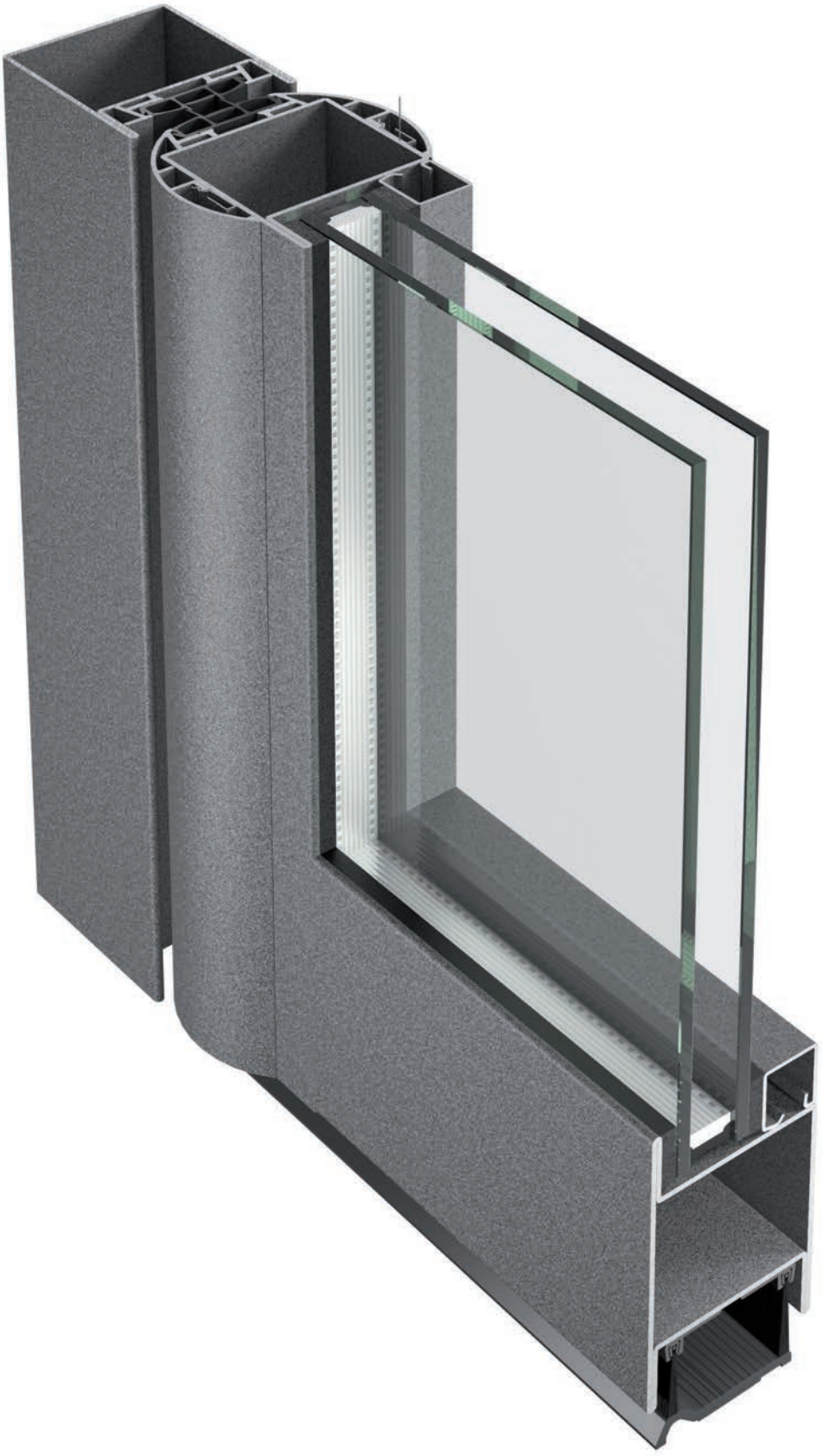

JANSEN

Inhaltsverzeichnis
Sommaire
Content

Economy 60 Fingerschutztüre
Economy 60 porte anti-pince-doigts
Economy 60 anti-finger-trap door

Systemübersicht
Merkmale
Leistungseigenschaften
Typenübersicht

Sommaire du système
Caractéristique
Caractéristiques de performance
Sommaire des types

Summary of system **2**
Characteristics
Performance characteristics
Summary of types

Zubehör
Profilübersicht
Glasleisten
Zubehör
Beschläge

Accessoires
Sommaire des profilés
Parcloses
Accessoires
Ferrures

Accessories **9**
Summary of profiles
Glazing beads
Accessories
Fittings

Beispiele
Schnittpunkte
Anwendungsbeispiele

Exemples
Coupe de détails
Exemples d'application

Examples **22**
Section details
Examples of applications

Verarbeitungshinweise

Indications d'usinage

Assembly instructions **38**

Integrierte Türschliesser

Fermes-portes intégrés

Integrated door closer **66**

Technische Hinweise

Conseils techniques

Technical data **78**

Alle Ausführungen dieser Dokumentation haben wir sorgfältig und nach bestem Wissen zusammengestellt. Wir können aber keine Verantwortung für die Benützung der vermittelten Vorschläge und Daten übernehmen. Wir behalten uns technische Änderungen ohne Vorankündigung vor.

Nous avons apporté le plus grand soin à l'élaboration de cette documentation. Cependant, nous déclinons toute responsabilité pour l'utilisation faite de nos propositions et de nos données.
Nous nous réservons le droit de procéder à des modifications techniques sans préavis.

All the information contained in this documentation is given to the best of our knowledge and ability. However, we decline all responsibility for the use made of these suggestions and data.
We reserve the right to effect technical modifications without prior warning.

Merkmale
Caractéristiques
Characteristics

Economy 60 Fingerschutztüre
Economy 60 porte anti-pince-doigts
Economy 60 anti-finger-trap door

- Bautiefe 80 mm, Türflügel innen und aussen flächenbündig
- Schmale Profilansichten: Rahmen mit Türflügel 130 mm, Türstulpbereich 150 mm
- Für ein- und zweiflüglige Türen, einwärts und auswärts öffnend, mit oder ohne Oberlicht und Seitenteile
- Grösse Türflügel bis max. 1400 mm x 3000 mm (b×h)
- Glasdicken 34-56 mm
- U_D-Werte bis 1.0 W/m²K
- Sehr gute statische Werte
- Systemprüfung nach Produktnorm EN 14351-1 für alle Öffnungs- und Schwellenvarianten
- Dauerfunktionsprüfung nach EN 12400 Klasse 8 (1'000'000 Zyklen)
- Grosses Beschläge-Sortiment (Fallen-Riegelschloss, Schloss mit Obenverriegelung, Mehrfach-verriegelungs-Schlösser, Panikschlösser, E-Öffner etc.)
- Für Nasslack- oder Pulverbeschichtung geeignet
- Dauerfunktion intern mit 250 kg bis 2'000'000 Zyklen geprüft

- Profondeur de montage 80 mm, vantail de porte intérieur et extérieur montés à fleur
- Profilés très fins: cadre avec vantail de porte 130 mm, zone de battement 150 mm
- Pour portes à un ou deux vantaux, ouverture vers l'intérieur et vers l'extérieur, avec ou sans imposte parties latérales
- Taille des vantaux de porte jusqu'à max. 1400 mm x 3000 mm (l×h)
- Epaisseurs de vitrage 34-56 mm
- Valeurs U_D jusqu'à 1.0 W/m²K
- Très bonnes valeurs statiques
- Contrôle du système selon la norme produit EN 14351-1 pour toutes les variantes d'ouverture et de seuil
- Essai d'endurance selon EN 12400 classe 8 (1'000'000 cycles)
- Vaste gamme de ferrures (serrure à mortaiser, serrure avec verrouillage supérieur, serrures à verrouillage multiple, serrures panique, gâche électrique etc.)
- Convient au revêtement à la peinture liquide ou poudre
- Durabilité mécanique testé interne avec 250 kg jusqu'à 2'000'000 cycles

- 80 mm basic depth, flush-fitted door leaf on the inside and outside
- Narrow profile face widths: frame with 130 mm door leaf, 150 mm door meeting stile area
- For single and double-leaf doors, inward and outward-opening, with or without toplight and side sections
- Max. door leaf sizes of 1400 mm x 3000 mm (w×h)
- Glass thicknesses of 34-56 mm
- U_D values to 1.0 W/m²K
- Excellent structural values
- System testing in accordance with product standard EN 14351-1 for all types of opening and threshold
- Mechanical durability in accordance with EN 12400 Class 8 (1,000,000 cycles)
- Large range of fittings (latch-and-bolt lock, lock with top locking, multipoint locks, panic locks, electric strike etc.)
- Suitable for wet paint or powder coating
- Mechanical durability internally tested with 250 kg up to 2'000'000 cycles

CE

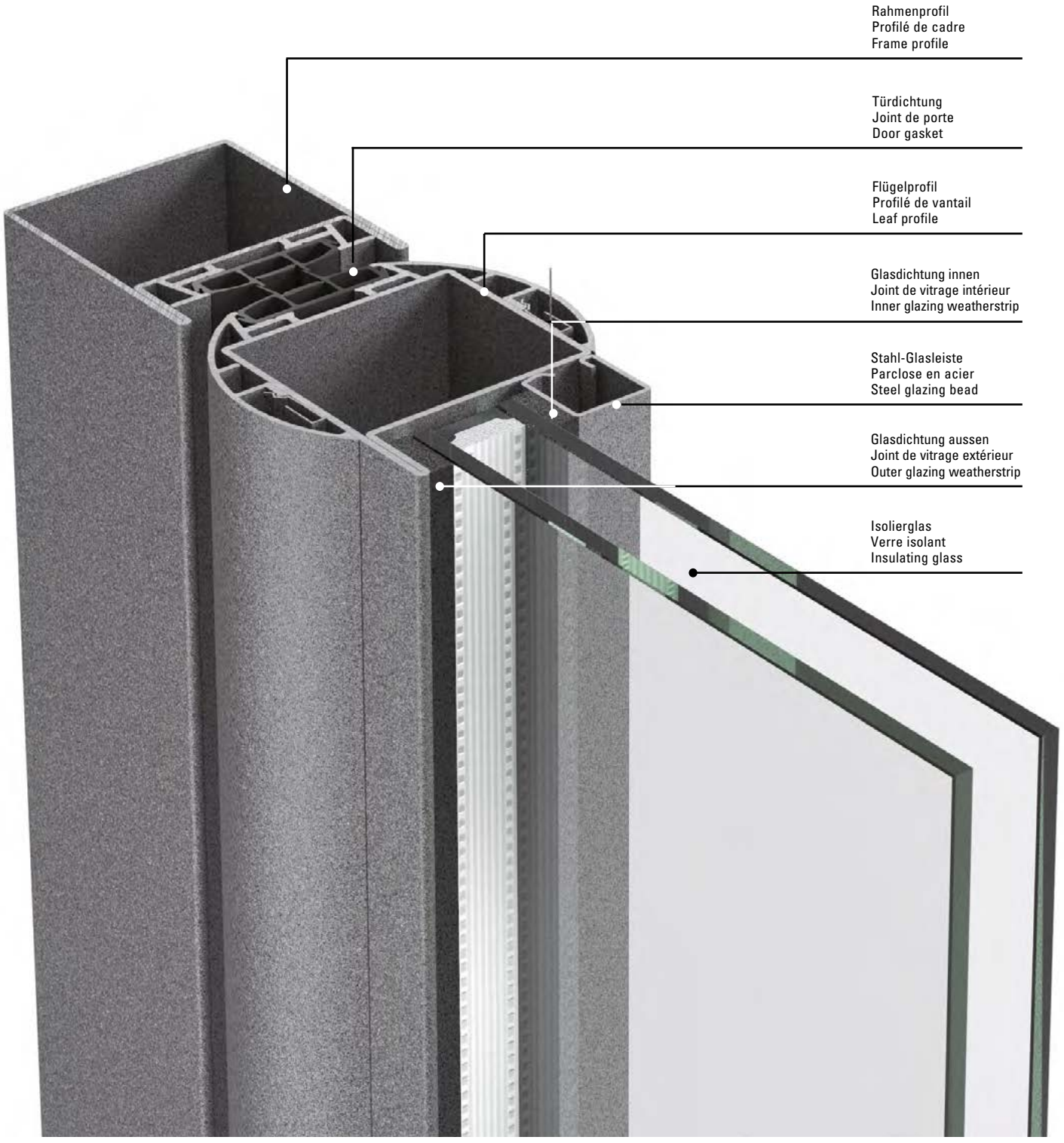
Rahmenprofil
Profilé de cadre
Frame profile
Türdichtung
Joint de porte
Door gasket
Flügelprofil
Profilé de vantail
Leaf profile
Glasdichtung innen
Joint de vitrage intérieur
Inner glazing weatherstrip
Stahl-Glasleiste
Parclose en acier
Steel glazing bead
Glasdichtung aussen
Joint de vitrage extérieur
Outer glazing weatherstrip
Isolierglas
Verre isolant
Insulating glass

Norm	Eigenschaft Caractéristique Characteristic	Klassifizierung/Wert Classification / Valeur Classification / Value									
 EN 12210	**Widerstandsfähigkeit bei Windlast** **Résistance à la pression du vent** **Resistance to wind load**	npd	C1 (400)	C2 (800)	C3 (1200)	C4 (1600)	C5 (2000)	Exxx (>2000)			
 EN 12208	**Schlagregendichtheit** **Etanchéité à la pluie battante** **Watertightness**	npd	1A (0)	2A (50)	3A (100)	4A (150)	5A (200)	6A (250)	7A (300)	8A (450	9A (600)	Exxx (>750
 EN 12207	**Luftdurchlässigkeit** **Perméabilité à l'air** **Air permeability**	npd	1 (150)		2 (300)		3 (600)		4 (600)		

npd = keine Leistung festgestellt (no performance determined)

npd = Aucune performance déterminée (no performance determined)

npd = no performance determined

Technische Daten
Données techniques
Technical data

Economy 60 Fingerschutztüre
Economy 60 porte anti-pince-doigts
Economy 60 anti-finger-trap door

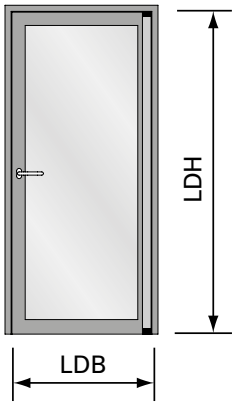

Elementgrössen (Empfehlung für CE-Kennzeichen)	Dimensions des éléments (Recommandation pour le label CE)	Size of elements (Recommendation for CE marking)
LDB Lichte Durchgangsbreite max. 1296 mm min. 600 mm	LDB Largeur libre de passage max. 1296 mm min. 600 mm	LDB Inside width max. 1296 mm min. 600 mm
LDH Lichte Durchgangshöhe max. 2500 mm min. 1900 mm	LDH Hauteur libre de passage max. 2500 mm min. 1900 mm	LDH Inside height max. 2500 mm min. 1900 mm
Flügelgewicht max. 300 kg	Poids de vantail max. 300 kg	Weight of leaf max. 300 kg

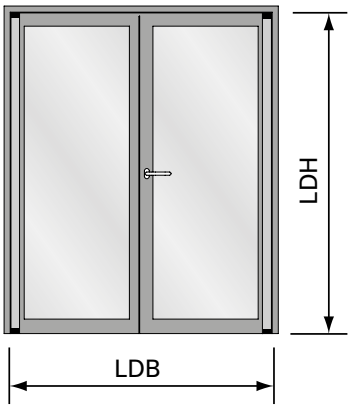

Elementgrössen (Empfehlung für CE-Kennzeichen)	Dimensions des éléments (Recommandation pour le label CE)	Size of elements (Recommendation for CE marking)
LDB Lichte Durchgangsbreite max. 2705 mm min. 1200 mm	LDB Largeur libre de passage max. 2705 mm min. 1200 mm	LDB Inside width max. 2705 mm min. 1200 mm
LDH Lichte Durchgangshöhe max. 2500 mm min. 1900 mm	LDH Hauteur libre de passage max. 2500 mm min. 1900 mm	LDH Inside height max. 2500 mm min. 1900 mm
Flügelgewicht max. 300 kg	Poids de vantail max. 300 kg	Weight of leaf max. 300 kg

Maximaler Öffnungswinkel 96°
Türstopper verwenden

Angle d'ouverture max. 96°
Utiliser un arrêt de porte

Max. door opening angle 96°
Use door stop

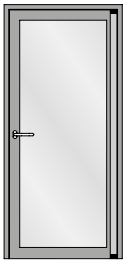

Einflügelige Türe
Porte à un vantail
Single leaf door

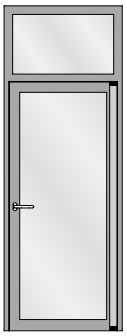

Einflügelige Türe mit Oberlicht
Porte à un vantail avec imposte
Single leaf door with top light

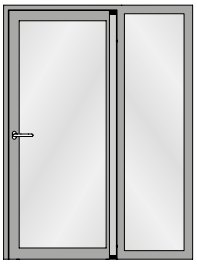

Einflügelige Türe mit Seitenteil
Porte à un vantail avec partie latérale
Single leaf door with side light

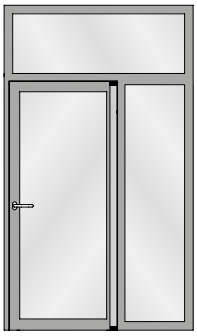

Einflügelige Türe mit Seitenteil und Oberlicht
Porte à un vantail avec avec partie latérale et imposte
Single leaf door with side light and top light

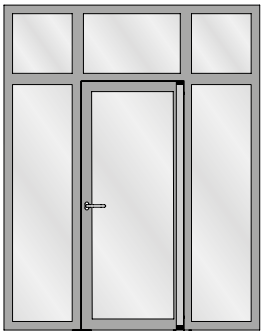

Einflügelige Türe mit zwei Seitenteilen und Oberlichtern
Porte à un vantail avec deux parties latérales et impostes
Single leaf door with two side lights and top lights

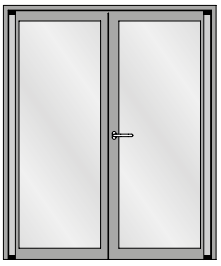

Zweiflügelige Türe
Porte à deux vantaux
Double leaf door

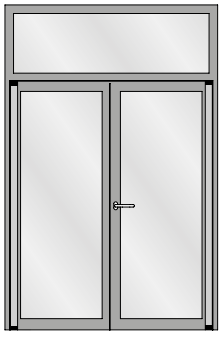

Zweiflügelige Türe mit Oberlicht
Porte à deux vantaux avec imposte
Double leaf door with top light

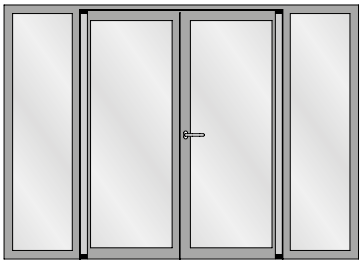

Zweiflügelige Türe mit zwei Seitenteilen
Porte à deux vantaux avec deux parties latérales
Double leaf door with two side lights

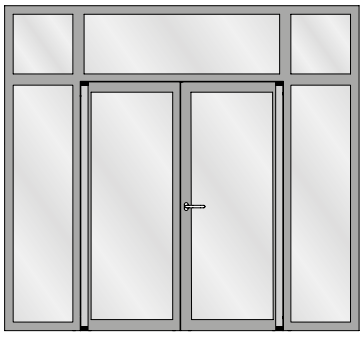

Zweiflügelige Türe mit zwei Seitenteilen und Oberlichtern
Porte à deux vantaux avec deux parties latérales et impostes
Double leaf door with two side lights and top lights

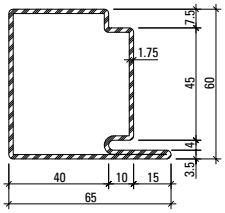

30.019
30.019 Z

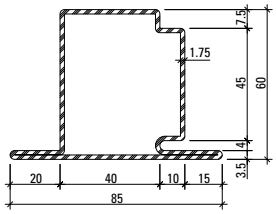

30.119
30.119 Z

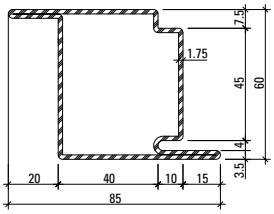

30.419
30.419 Z

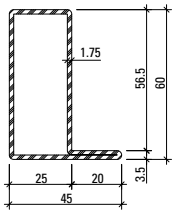

01.634
01.634 Z

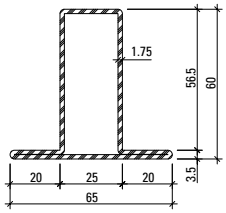

02.634
02.634 Z

Stabachse
Axe de la barre
Bar axis

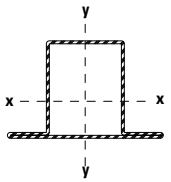

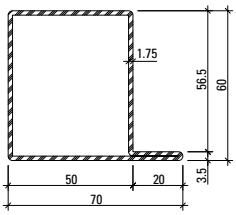

01.684
01.684 Z

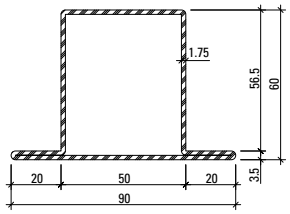

02.684
02.684 Z

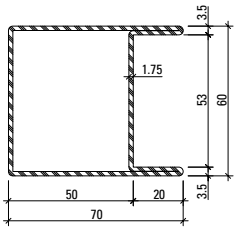

04.637
04.637 Z

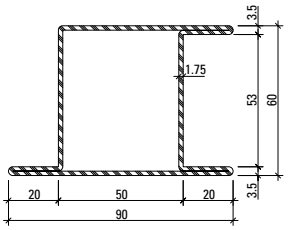

05.637
05.637 Z

Profil-Nr.	G kg/m	F cm²	Ix cm⁴	Wx cm³	Iy cm⁴	Wy cm³	U m²/m
30.019	3,520	4,48	23,69	6,70	19,75	5,55	0,262
30.119	4,050	5,16	26,80	6,99	29,12	6,58	0,300
30.419	4,050	5,16	30,36	9,82	29,12	6,58	0,300

Profil-Nr.	G kg/m	F cm²	Ix cm⁴	Wx cm³	Iy cm⁴	Wy cm³	U m²/m
01.634	2,730	3,48	16,71	4,71	6,04	2,15	0,204
02.634	3,270	4,17	19,66	5,01	10,34	3,18	0,243
01.684	3,430	4,37	24,34	7,07	22,12	5,59	0,255
02.684	3,960	5,05	27,70	7,36	31,93	7,09	0,294
04.637	3,960	5,05	30,62	10,2	27,45	7,71	0,294
05.637	4,500	5,72	35,42	10,6	39,45	8,02	0,333

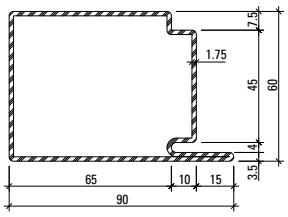

30.017
30.017 Z

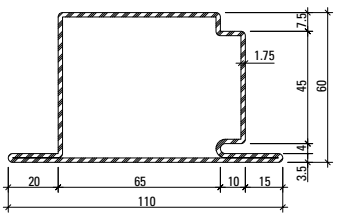

30.117
30.117 GV+GC

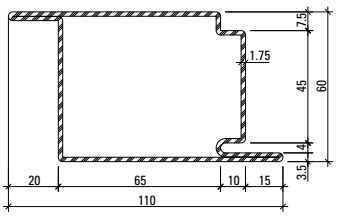

30.415
30.415 GV+GC

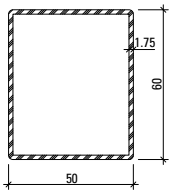

400.054
400.054 GV+GC

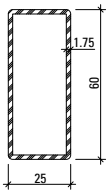

400.055
400.055 GV+GC

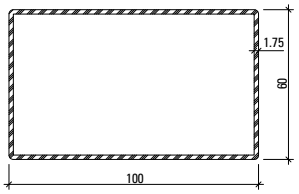

400.051
400.051 GV+GC

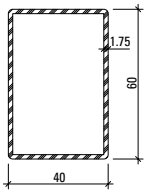

400.052
400.052 GV+GC

Artikelbibliothek
Bibliothèque des articles
Article library

DXF **DWG**

Oberfläche

Artikel-Nr.

ohne Zusatz = blank

mit Z = bandverzinkter Stahl

mit GV+GC = aussen galvanisch verzinkt und gelbchromatiert

Surface

No. d'article

sans supplément = brut

avec Z = bande d'acier zinguée

avec GV+GC = zingués galvanique à l'extérieur et chromatisé jaune

Surface

Part no.

without addition = bright

with Z = strip galvanised steel

with GV+GC = outside galvanised and yellow chromated

Profil-Nr.	G kg/m	F cm²	Ix cm⁴	Wx cm³	Iy cm⁴	Wy cm³	U m²/m
30.017	4,200	5,36	31,32	9,09	48,57	10,35	0,312
30.117	4,750	6,04	34,75	9,35	65,74	11,51	0,350
30.415	4,750	6,04	37,79	12,28	65,74	11,51	0,350

Profil-Nr.	G kg/m	F cm²	Ix cm⁴	Wx cm³	Iy cm⁴	Wy cm³	U m²/m
400.051	4,300	5,44	76,01	15,2	34,64	11,55	0,316
400.052	2,630	3,34	8,98	4,49	16,86	5,62	0,197
400.054	2,900	3,69	14,97	5,98	19,83	6,61	0,217
400.055	2,210	2,82	3,08	2,47	12,41	4,13	0,167

Stahl-Glasleisten aus bandverzinktem Stahl (Länge 6 m)

Parcloses en acier en bandes d'acier zinguées (longueur 6 m)

Steel glazing beads made of strip galvanised steel (length 6 m)

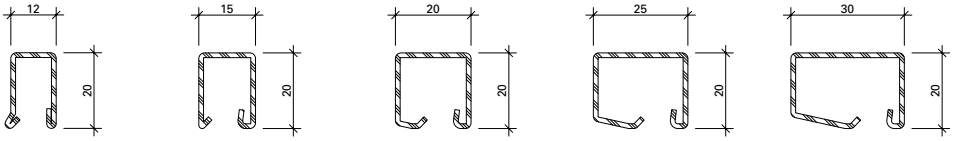

402.112 Z **402.115 Z** **402.120 Z** **402.125 Z** **402.130 Z**



450.007

Befestigungsknopf
VE = 50 Magazine à 10 Knöpfe

Bouton de fixation
UV = 50 magasins à 10 pièces

Fastening stud
PU = 50 magazines with 10 studs



450.008

Befestigungsknopf
VE = 400 Magazine à 10 Knöpfe

Bouton de fixation
UV = 400 magasins à 10 pièces

Fastening stud
PU = 400 magazines with 10 studs



450.006

Befestigungsknopf (kurz) SR1
Bohrdurchmesser ø 3,5 mm
VE = 100 Stück

Bouton de fixation (court) SR1
Diamètre de perçage ø 3,5 mm
UV = 100 pièces

Fastening stud (short) SR1
Hole diameter ø 3,5 mm
PU = 100 pieces



450.009

Befestigungsknopf
VE = 1000 Stück lose

Bouton de fixation
UV = 1000 pièces

Fastening stud
PU = 1000 pieces

Winkelkontur-Stahl-Glasleisten (Länge ca. 6 m)

Parcloses en acier à contour angulaire (longueur env. 6 m)

Angle contour steel glazing beads (length approx. 6 m)

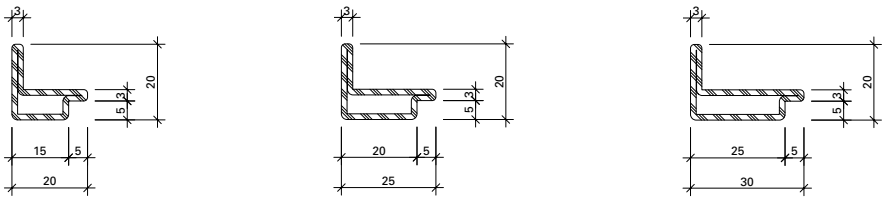

62.507 GV+GC **62.508 GV+GC** **62.509 GV+GC**

GV+GC = aussen galvanisch verzinkt ca. 15 µm und gelbchromatiert (EN 12329 – Fe//Zn15//C)

GV+GC = zingués galvanique env. 15 µm à l'extérieur et chromatisé jaune (EN 12329 – Fe//Zn15//C)

GV+GC = outside galvanised approx. 15 µm and yellow chromated (EN 12329 – Fe//Zn15//C)

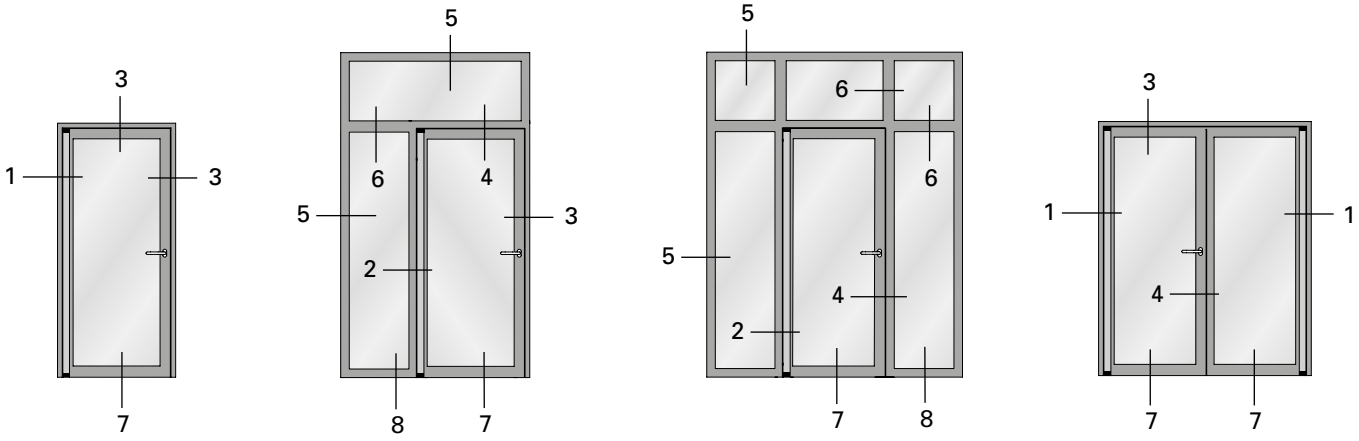

1.0

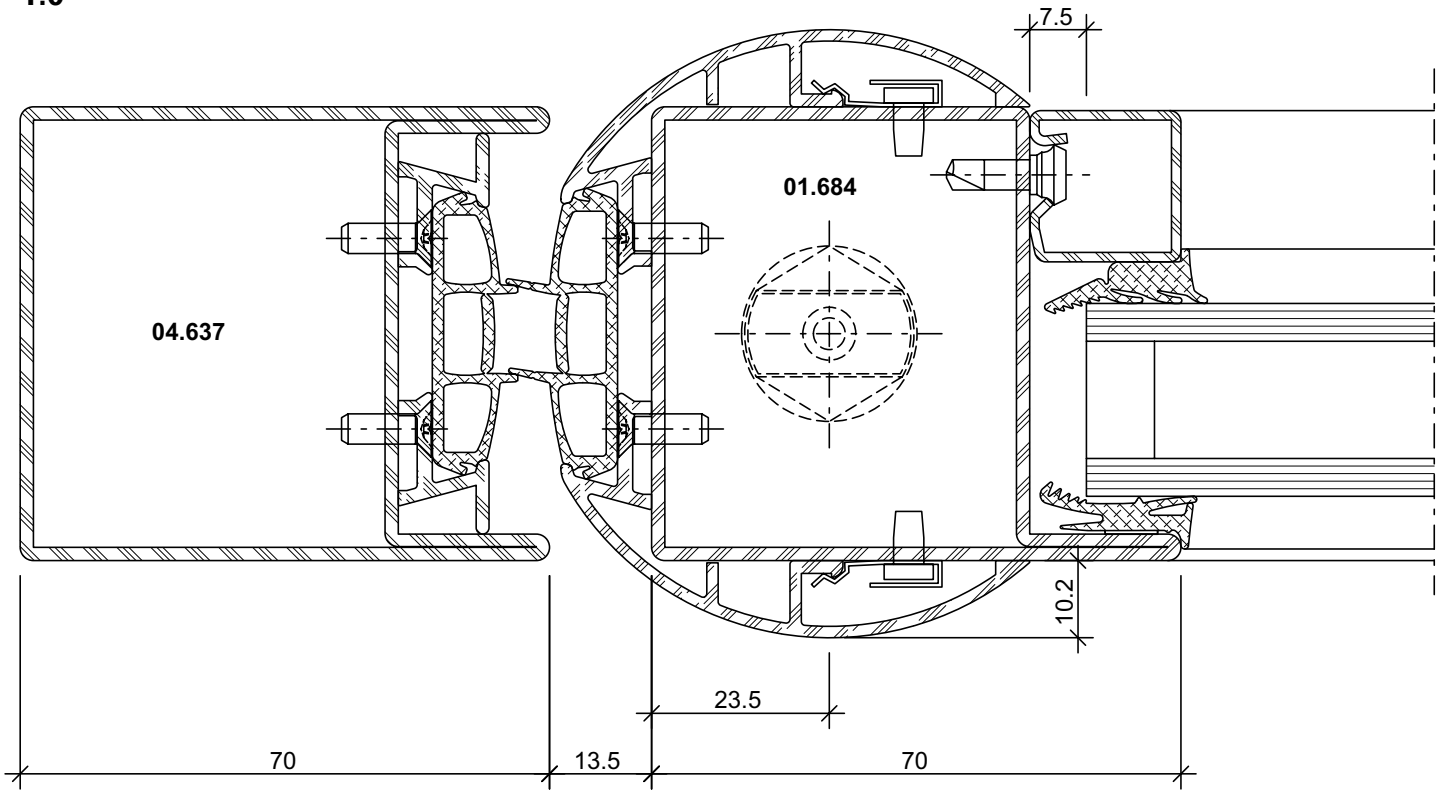

DXF DWG *22-0103-C-001*

2.0

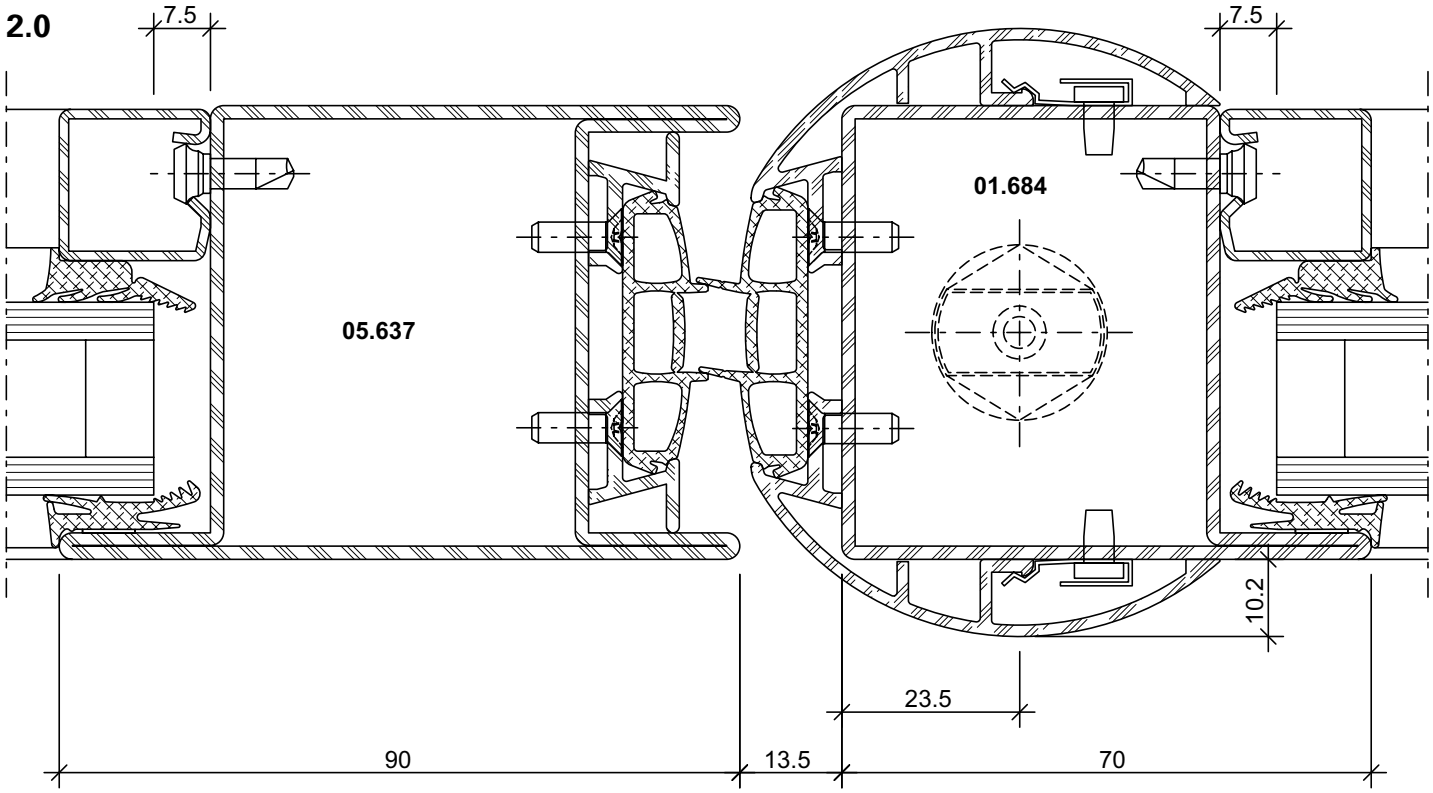

DXF DWG *22-0103-C-002*

5.1

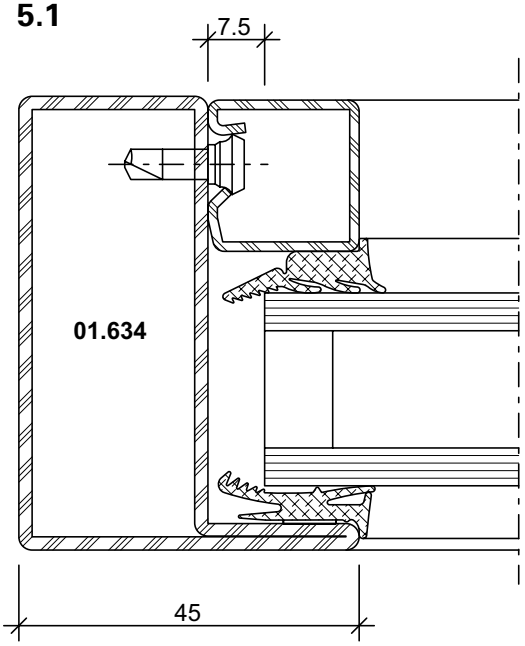

22-0101-C-001

DXF DWG

6.1

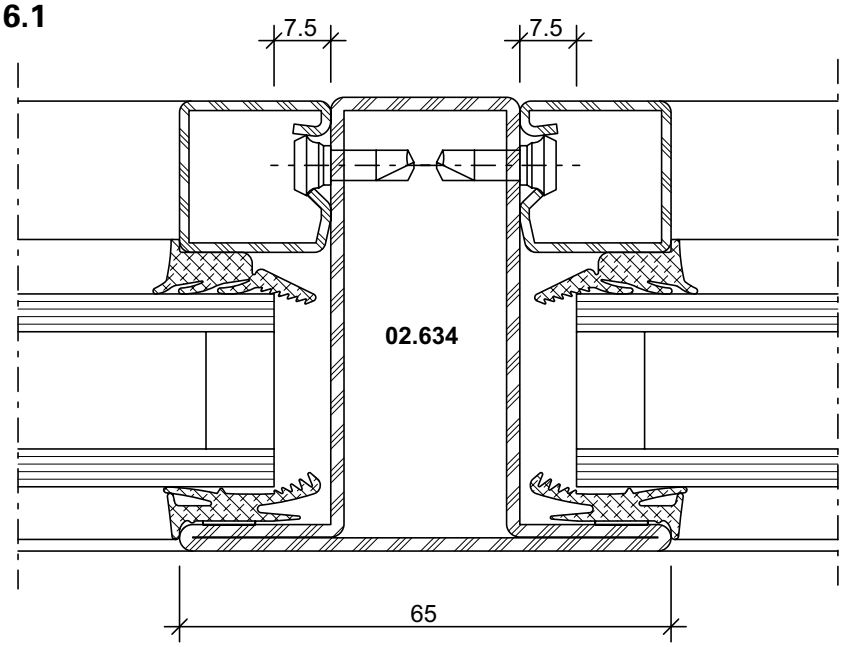

22-0101-C-002

DXF DWG

3.0

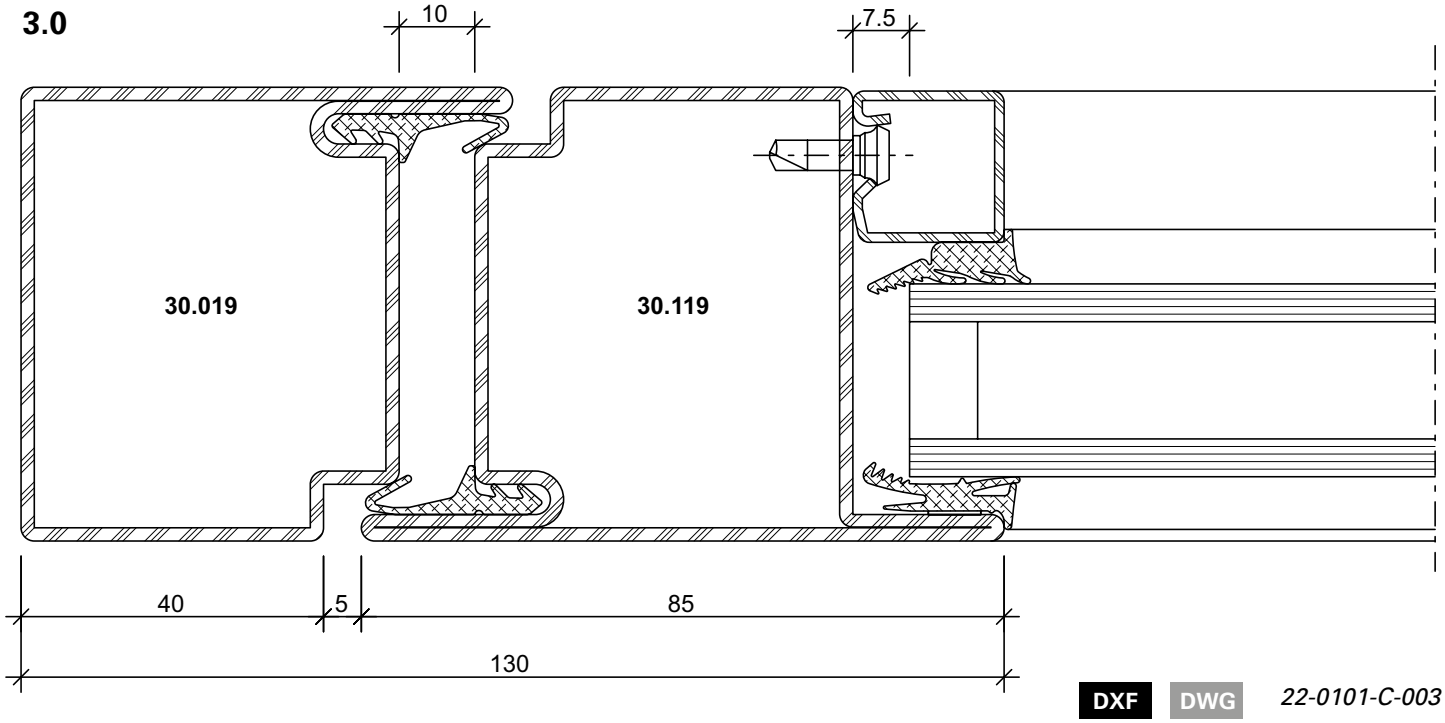

DXF DWG *22-0101-C-003*

3.1

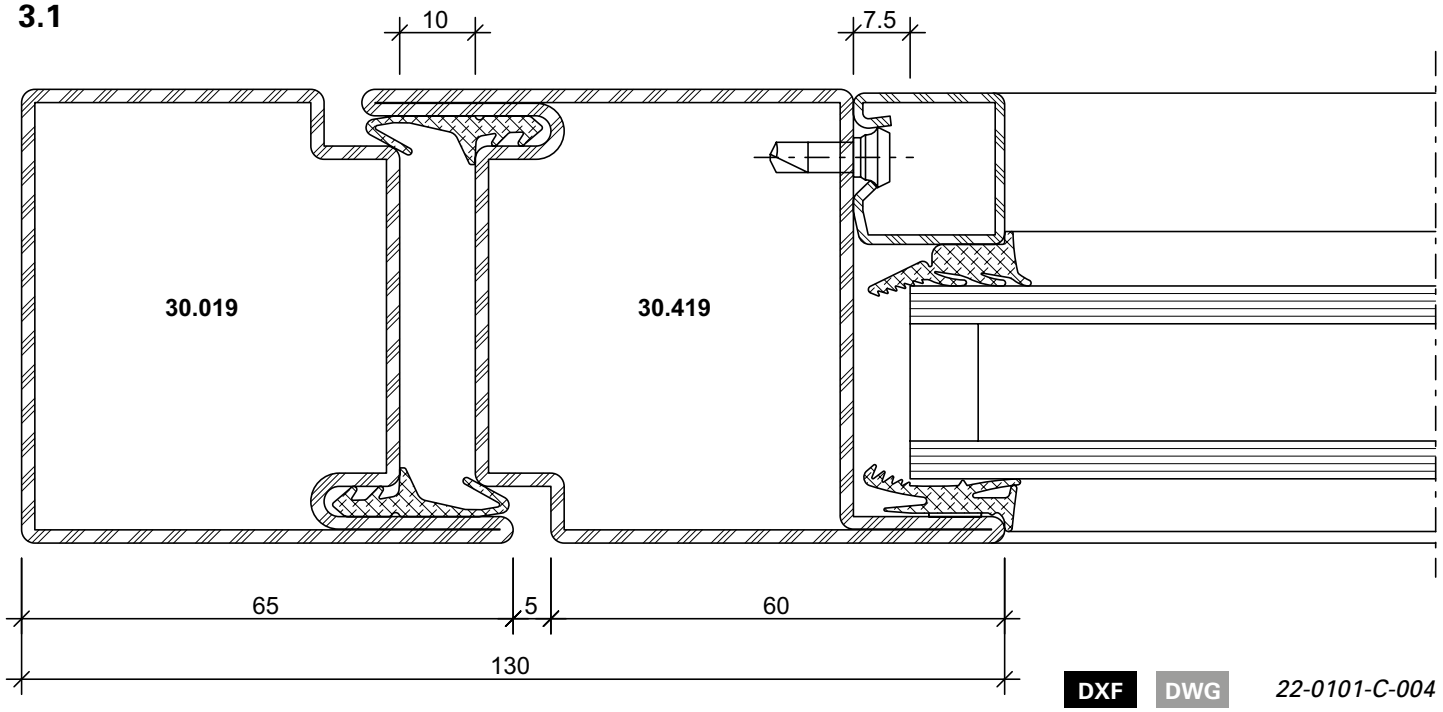

DXF DWG *22-0101-C-004*

4.0

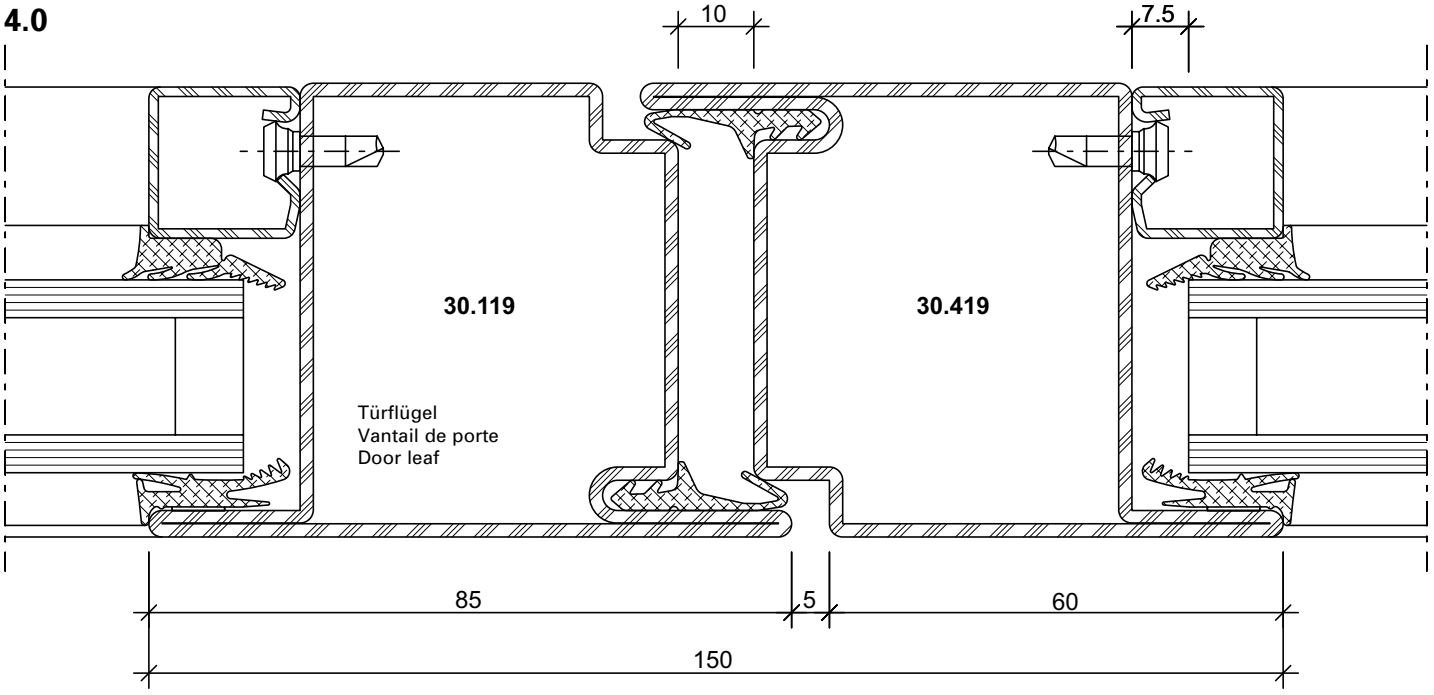

DXF DWG *22-0101-C-005*

4.1

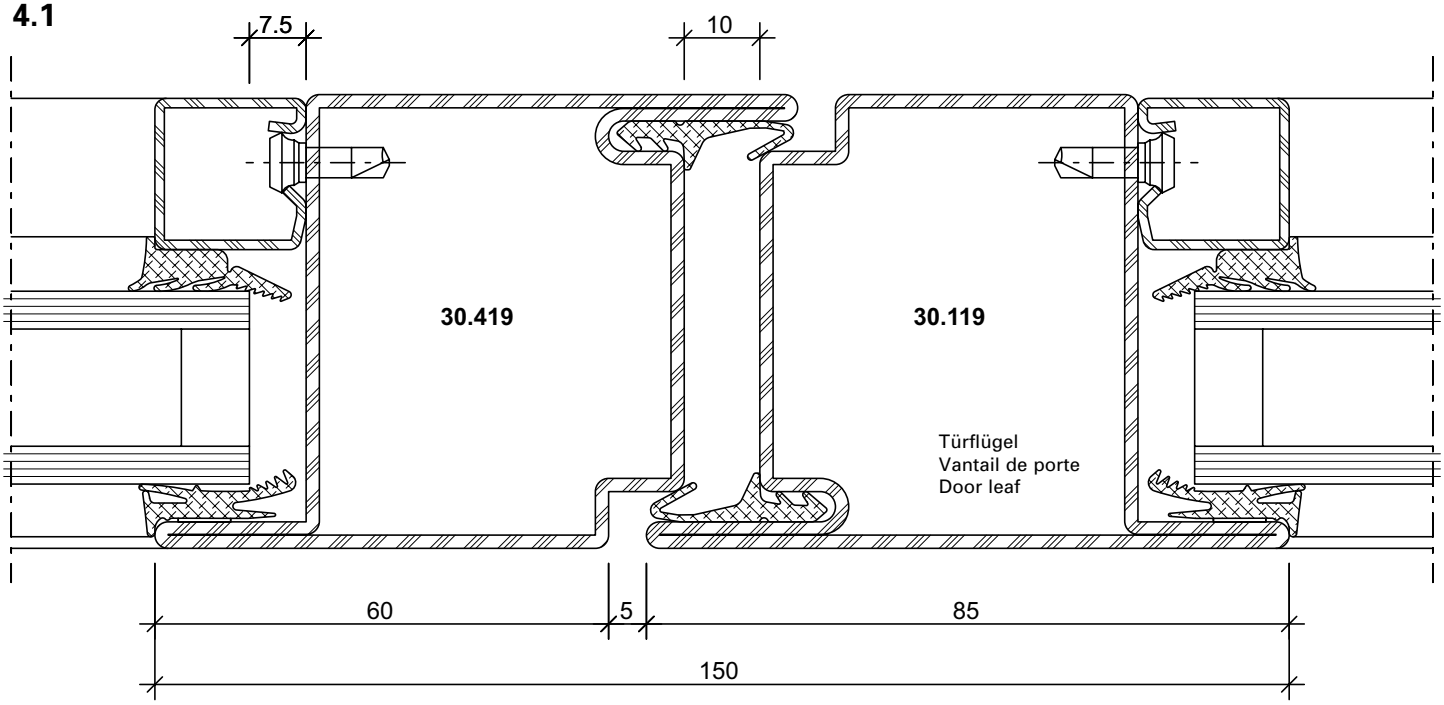

DXF DWG *22-0101-C-006*

5.0

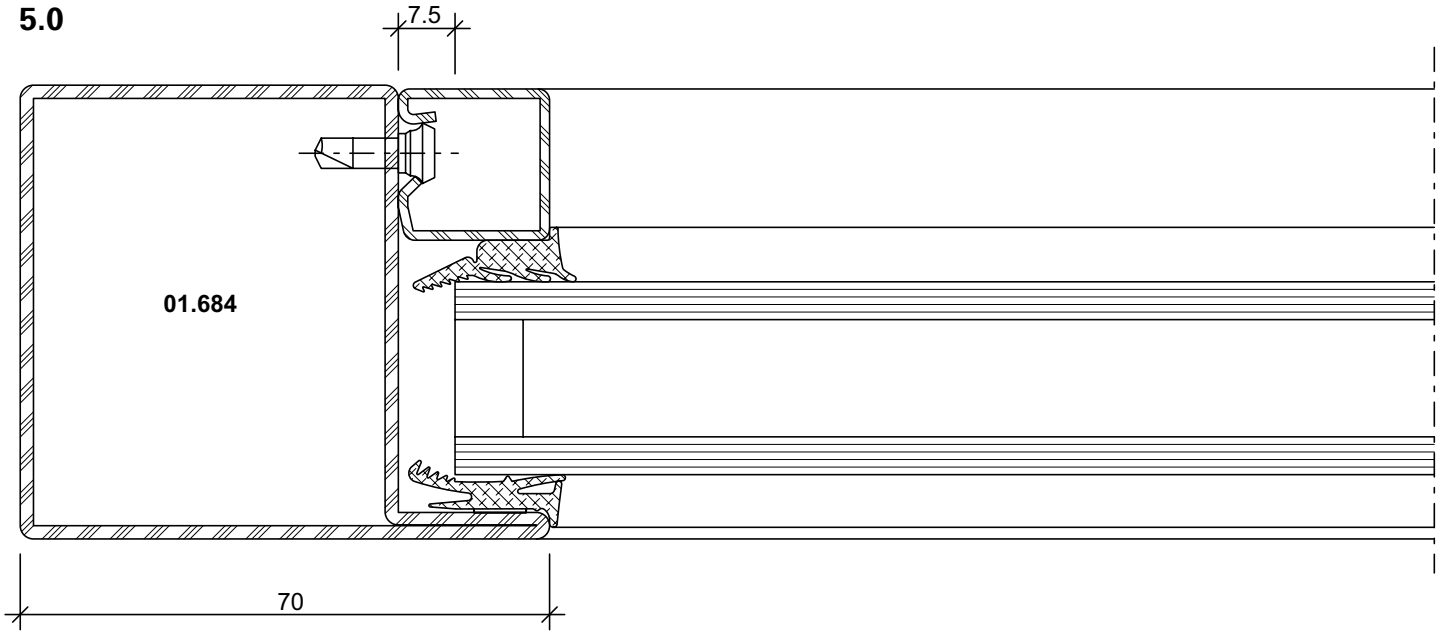

DXF DWG *22-0101-C-007*

6.0

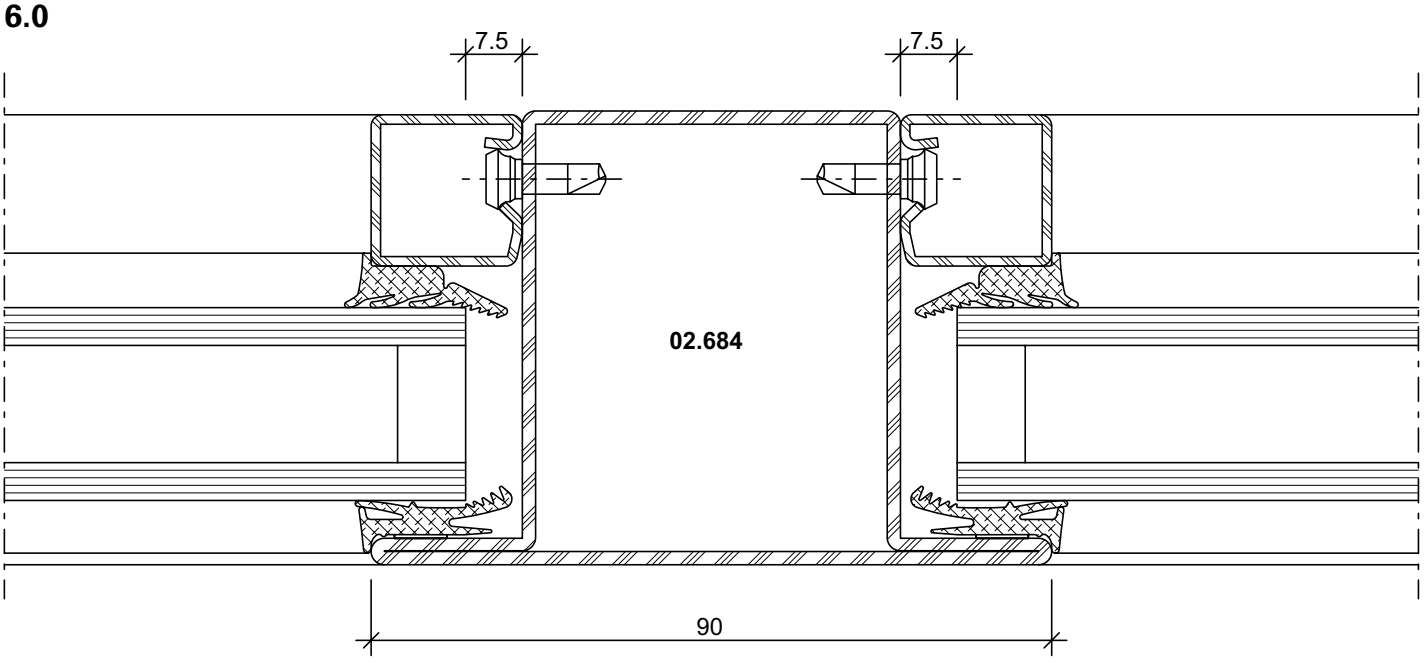

DXF DWG *22-0101-C-008*

Türflügel nach aussen öffnend

Vantail de porte ouvrant vers l'extérieur

Door leaf openeing to the outside

7.0

DWG

DXF

22-0103-C-003

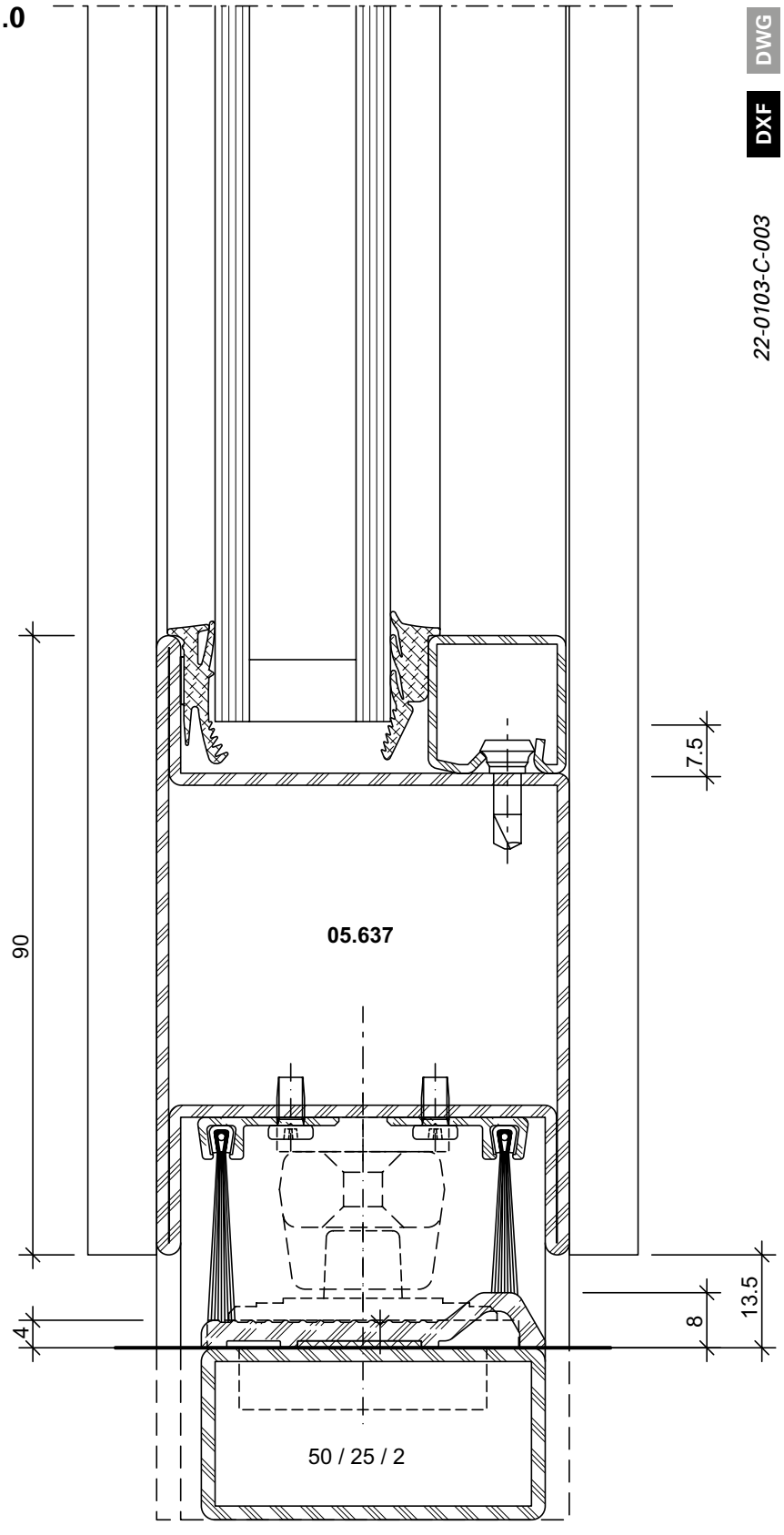

Türflügel nach innen öffnend

Vantail de porte ouvrant vers l'intérieur

Door leaf openeing to the inside

7.1

DWG

DXF

22-0103-C-004

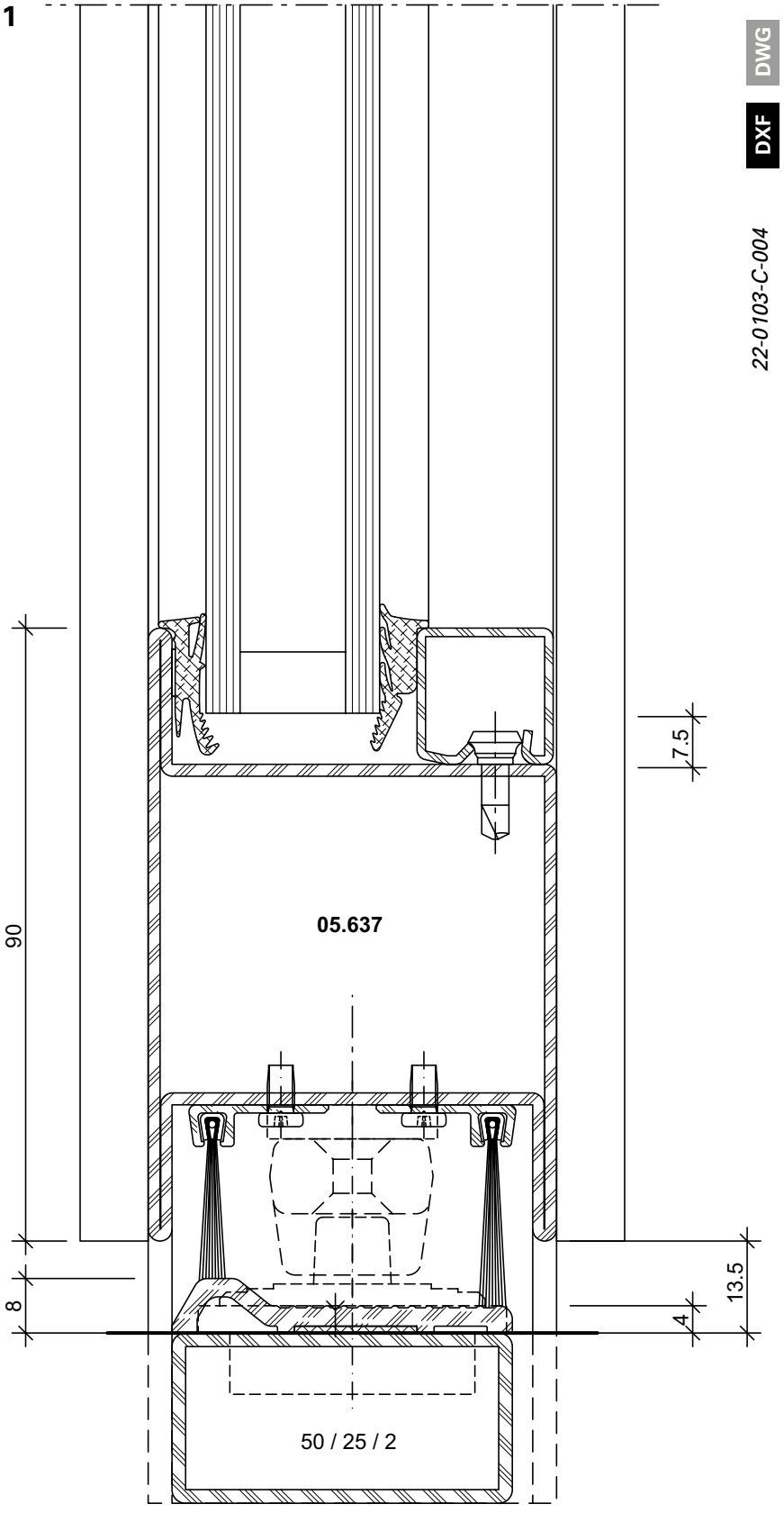

Türflügel nach innen öffnend

Vantail de porte ouvrant vers l'intérieur

Door leaf openeing to the inside

7.2

DWG

DXF

22-0103-C-009

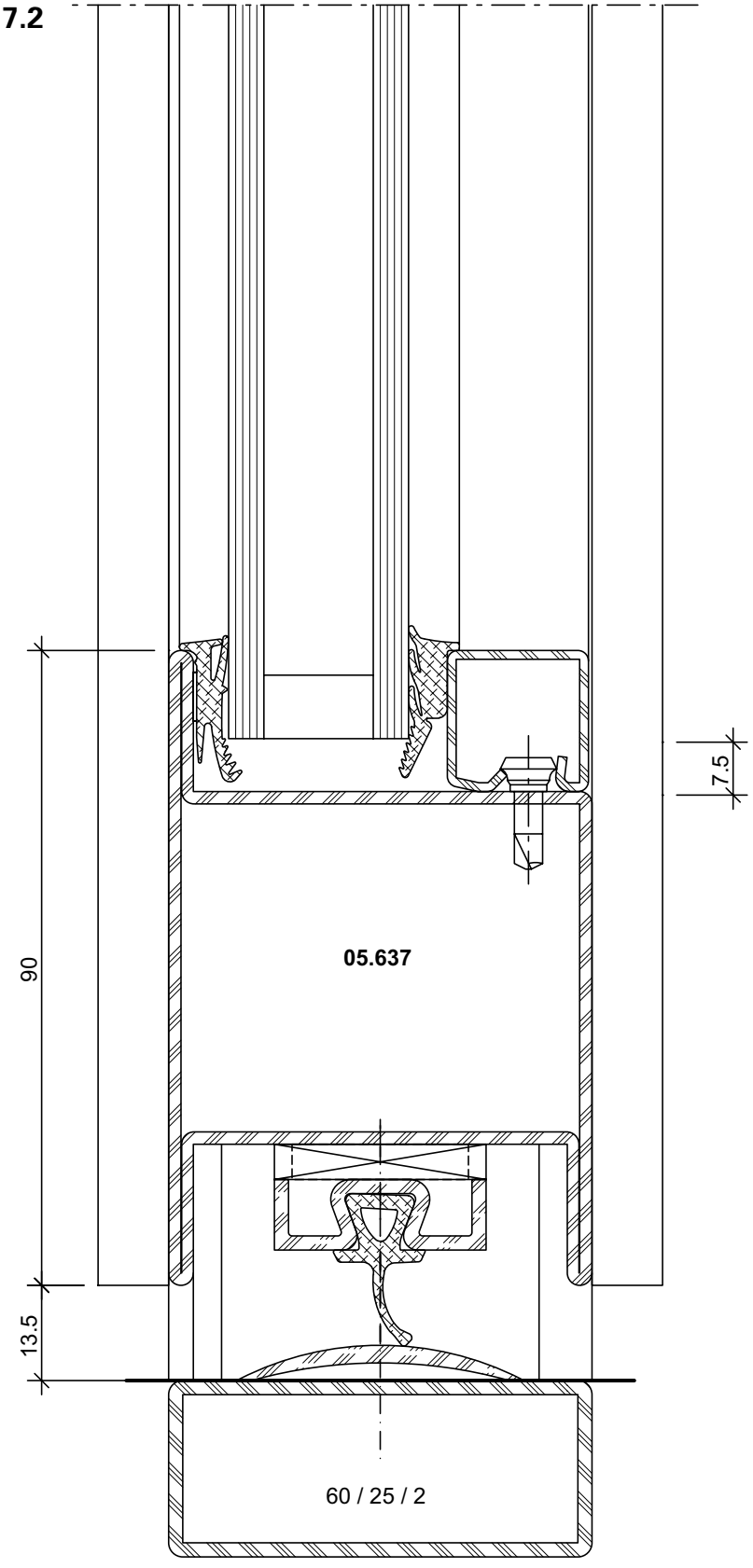

8.0

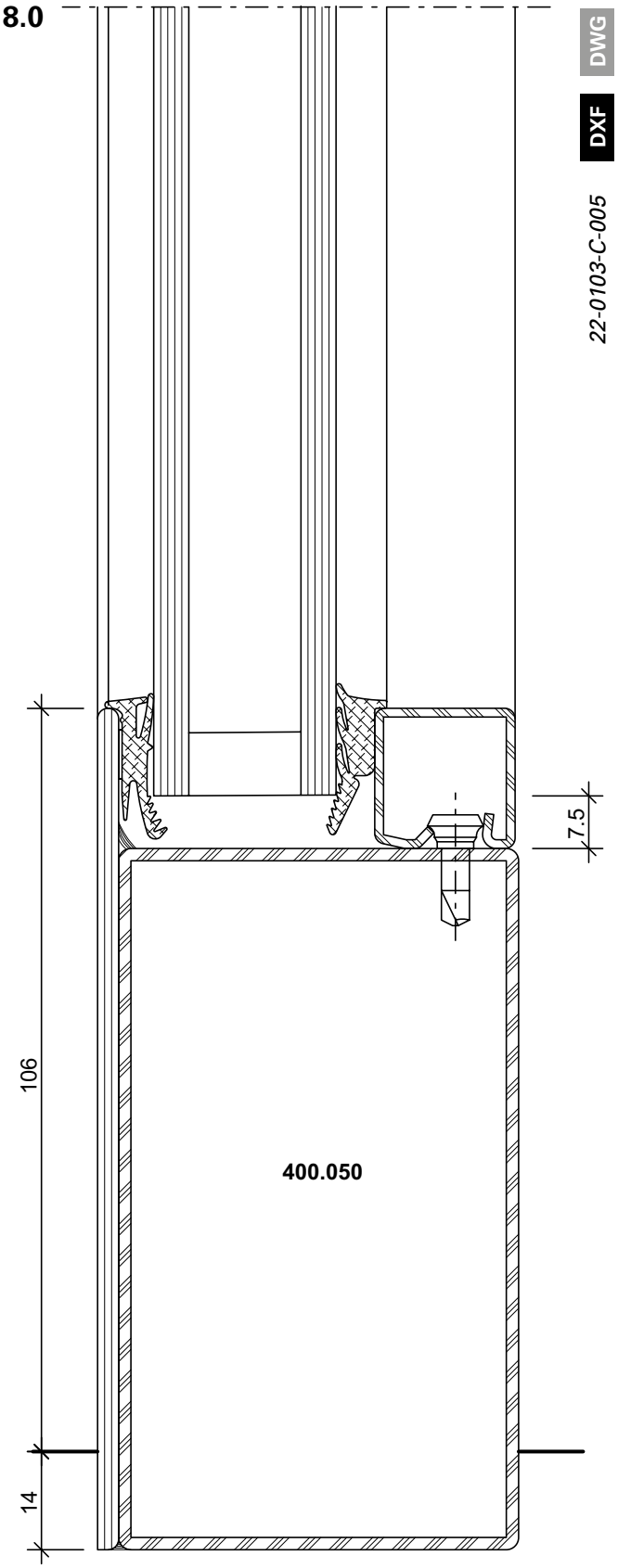

8.1

DWG

DXF

22-0103-C-006

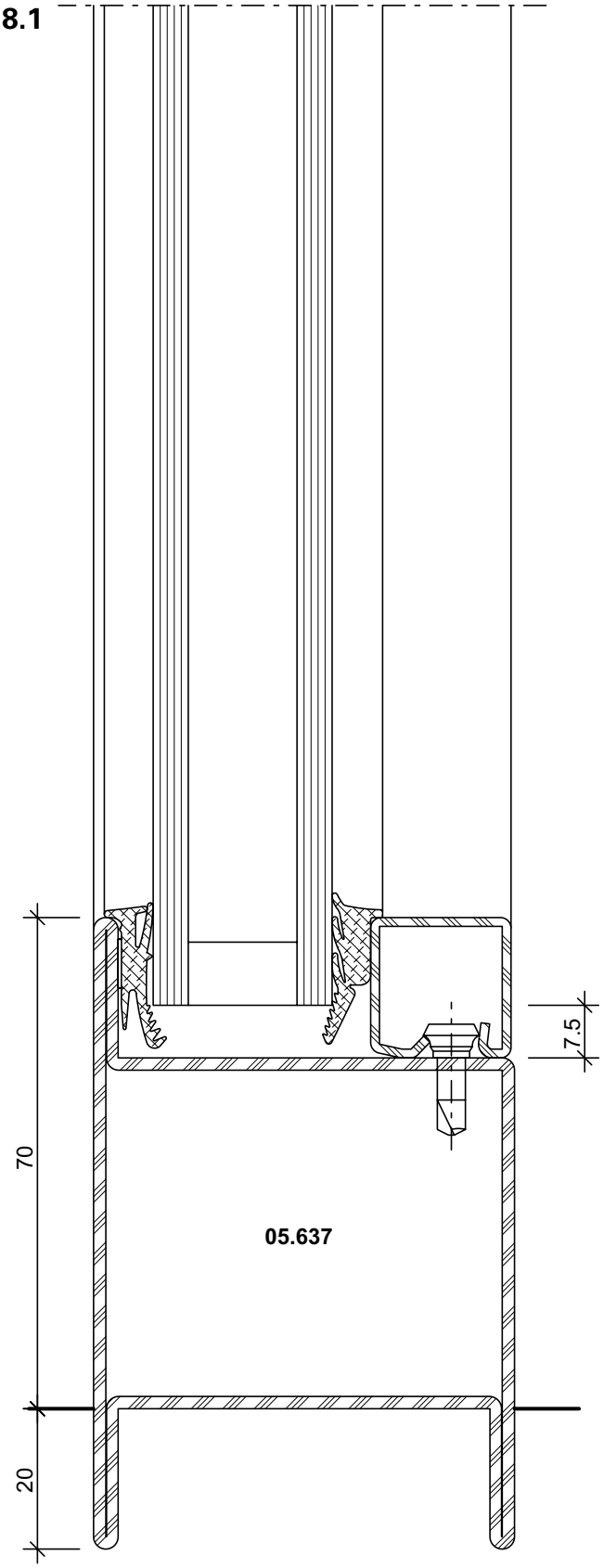

Anwendungsbeispiele (22-0103-S-001)
Exemples d'application (22-0103-S-0011)
Examples of applications (22-0103-S-001)

DXF DWG

Economy 60 Fingerschutztüre
Economy 60 porte anti-pince-doigts
Economy 60 anti-finger-trap door

C-C

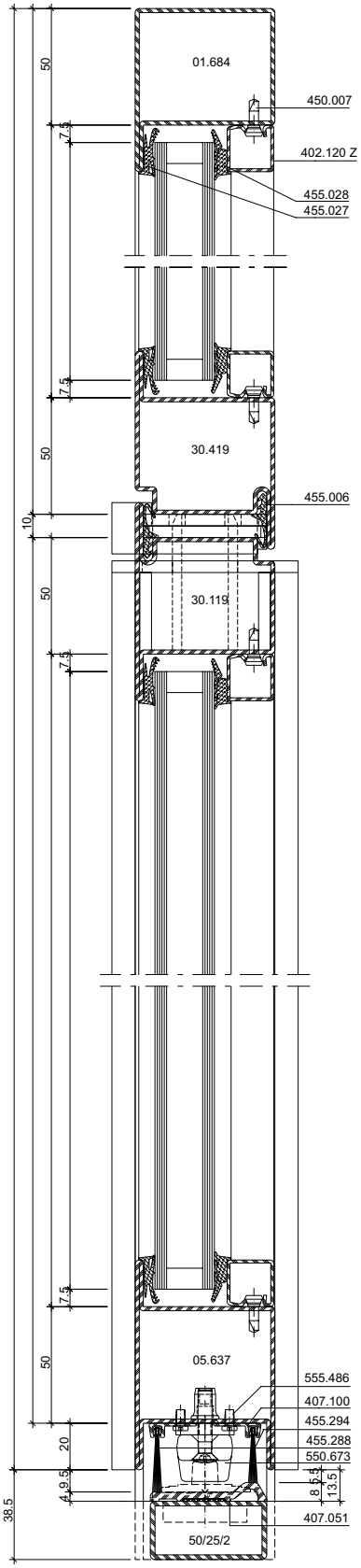

D-D

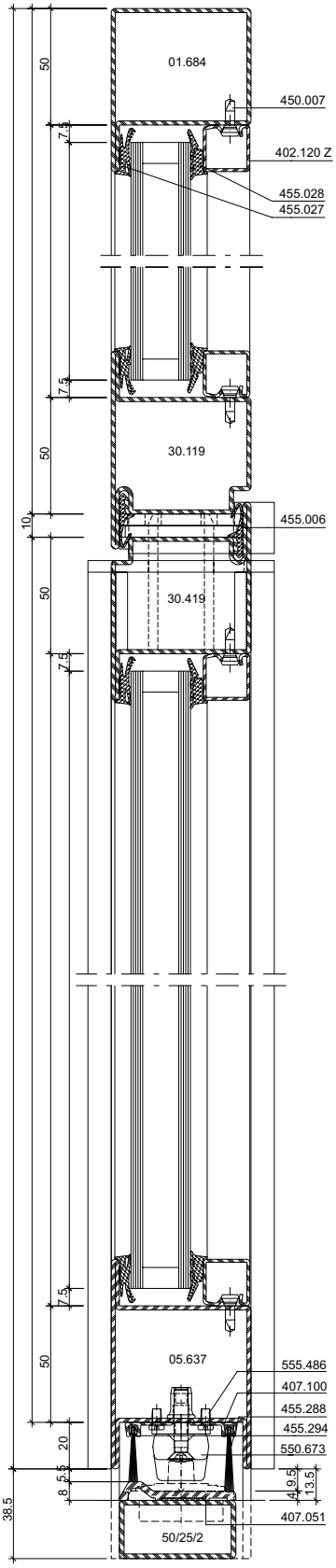

E-E

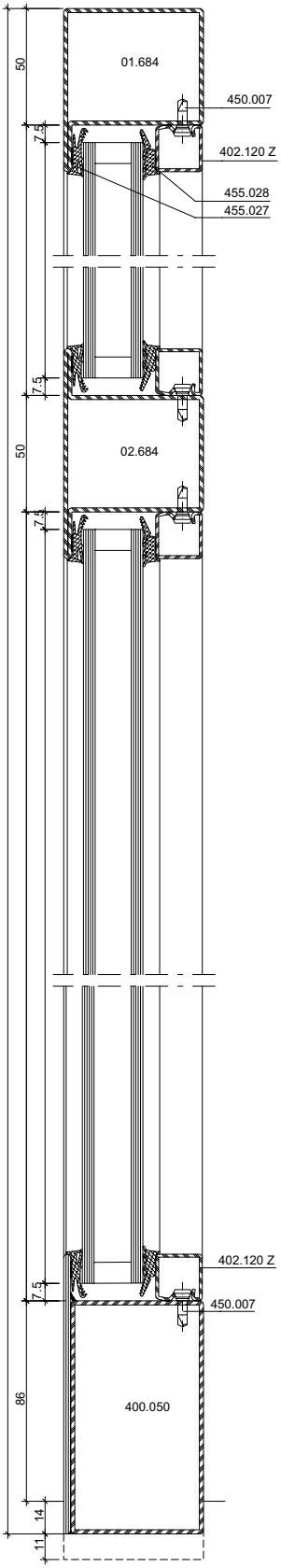

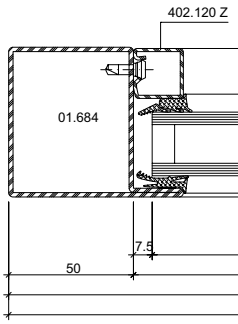

Variante

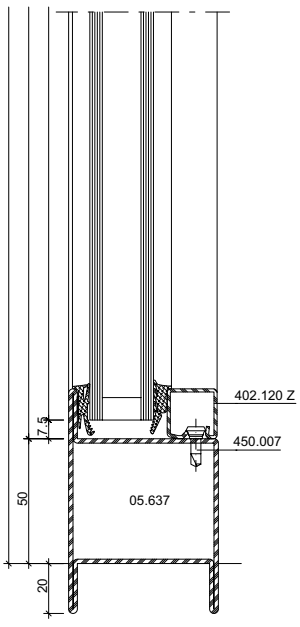

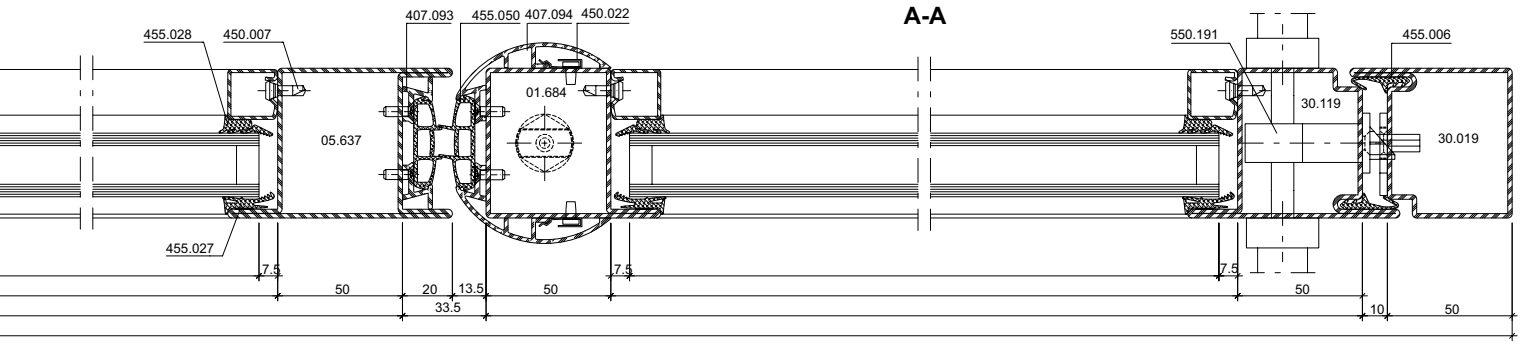
A-A
455.028
450.007
407.093
455.050
407.094
450.022
01.684
05.637
455.027
550.191
455.006
30.119
30.019
7.5
50
20
13.5
33.5
10

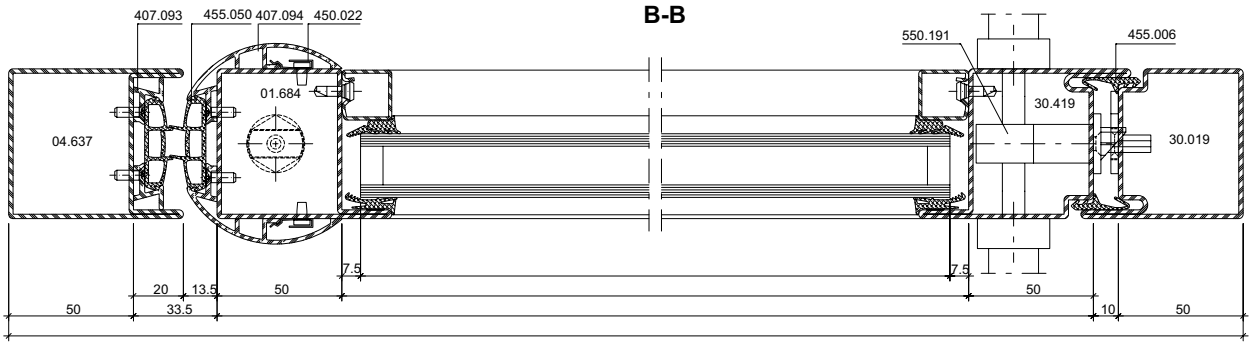
B-B
407.093
455.050
407.094
450.022
01.684
04.637
550.191
455.006
30.419
30.019
7.5
20
13.5
50
33.5
10

Variante

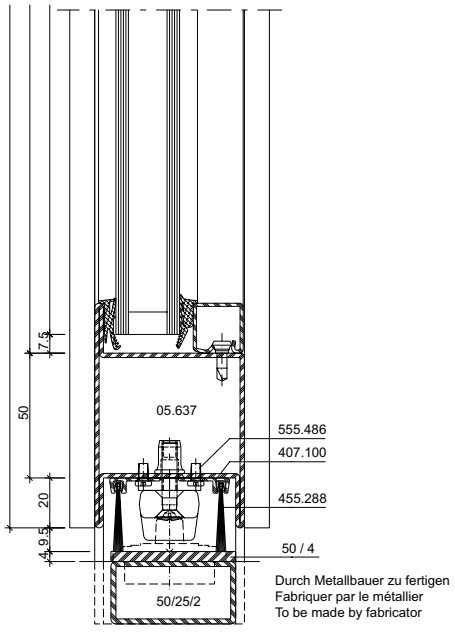
7.5
50
05.637
555.486
407.100
20
455.288
4.5
50 / 4
50/25/2
Durch Metallbauer zu fertigen
Fabriquer par le métallier
To be made by fabricator

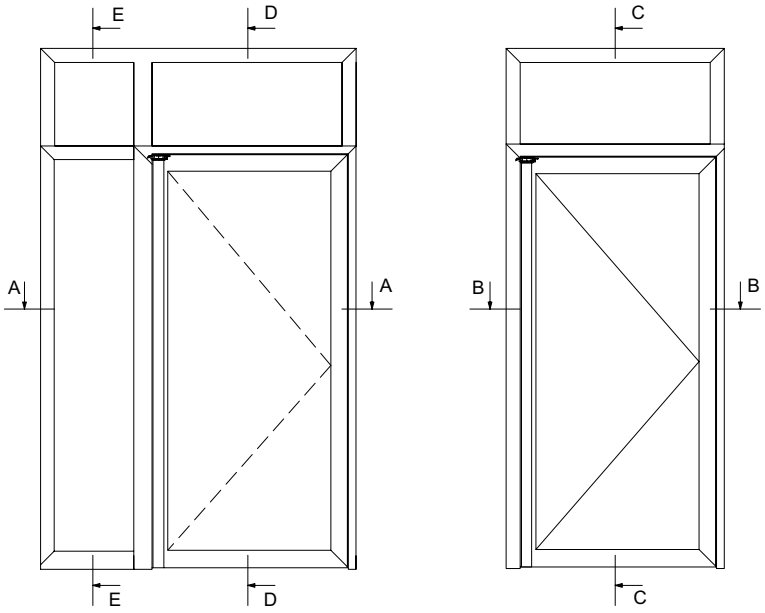
E
D
A
A
B
B
C
C

Anwendungsbeispiele (22-0103-S-002)
Exemples d'application (22-0103-S-002)
Examples of applications (22-0103-S-002)

DXF DWG

Economy 60 Fingerschutztüre
Economy 60 porte anti-pince-doigts
Economy 60 anti-finger-trap door

B-B

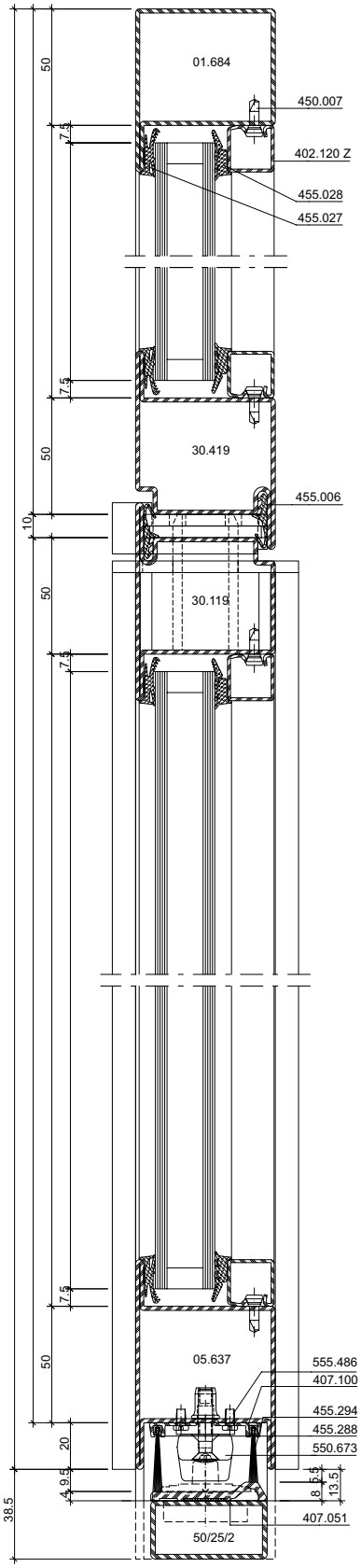

E-E

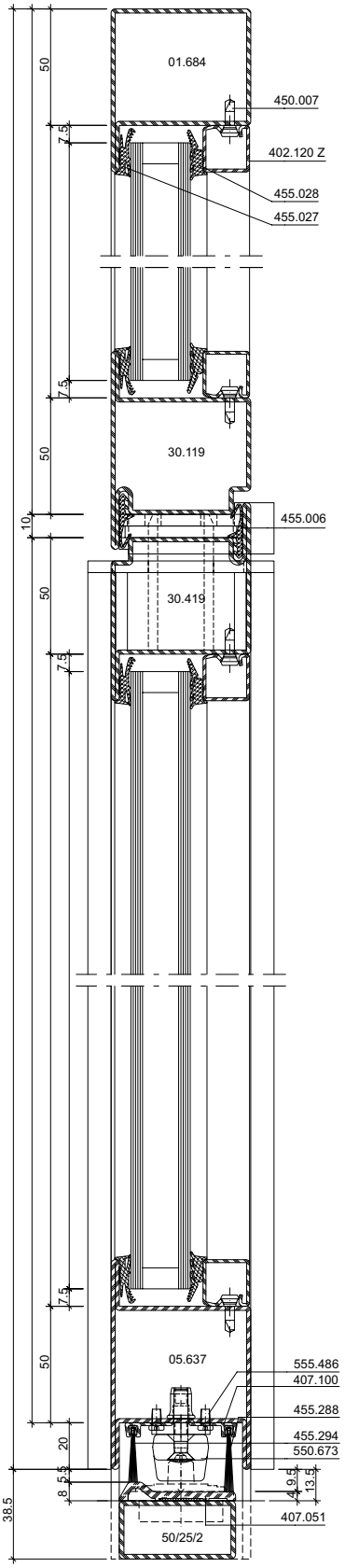

C-C

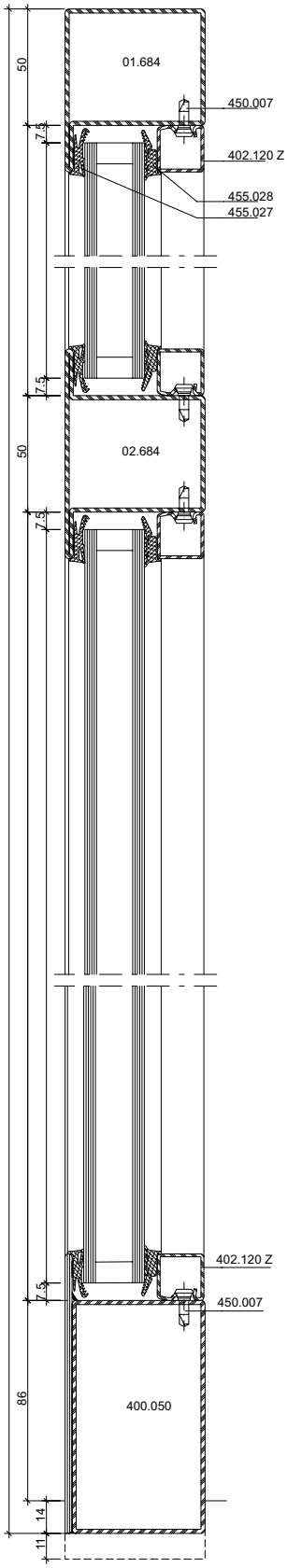

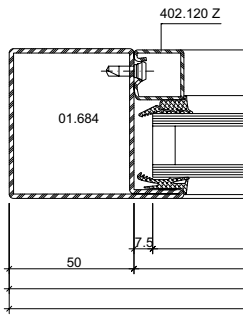

Variante

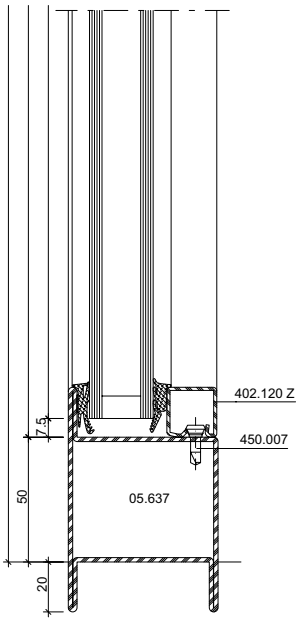

A-A

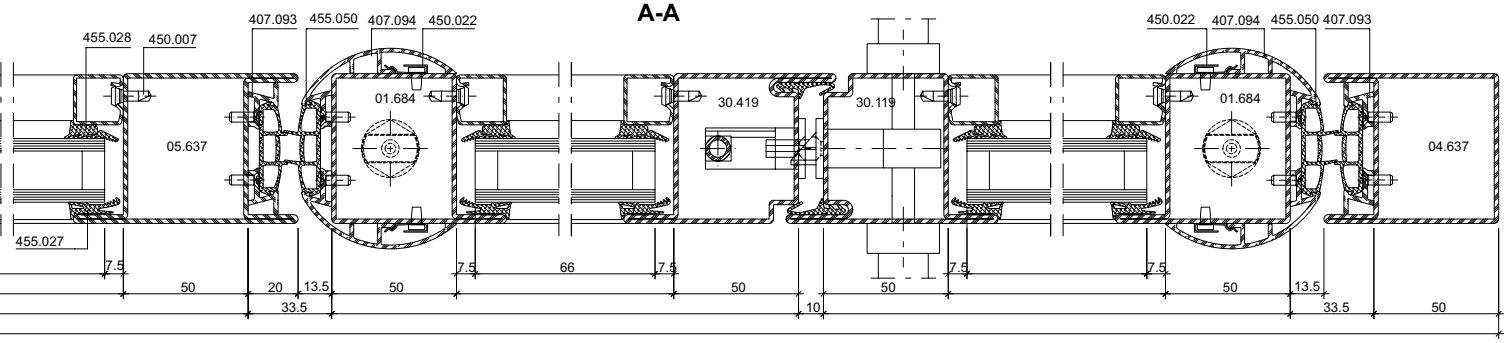

D-D

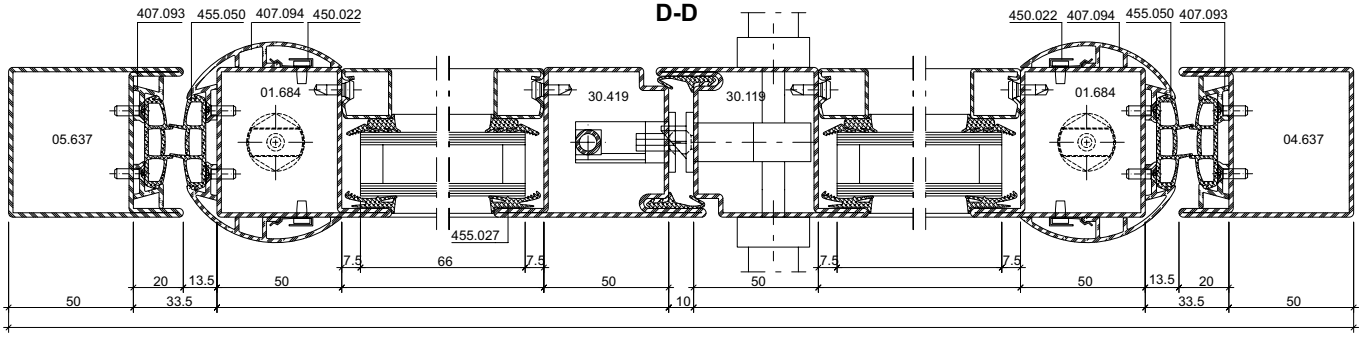

Variante

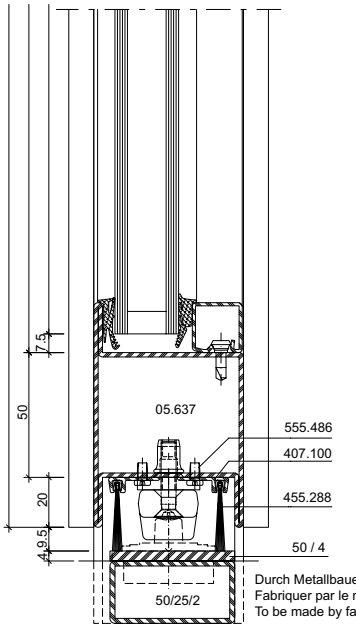

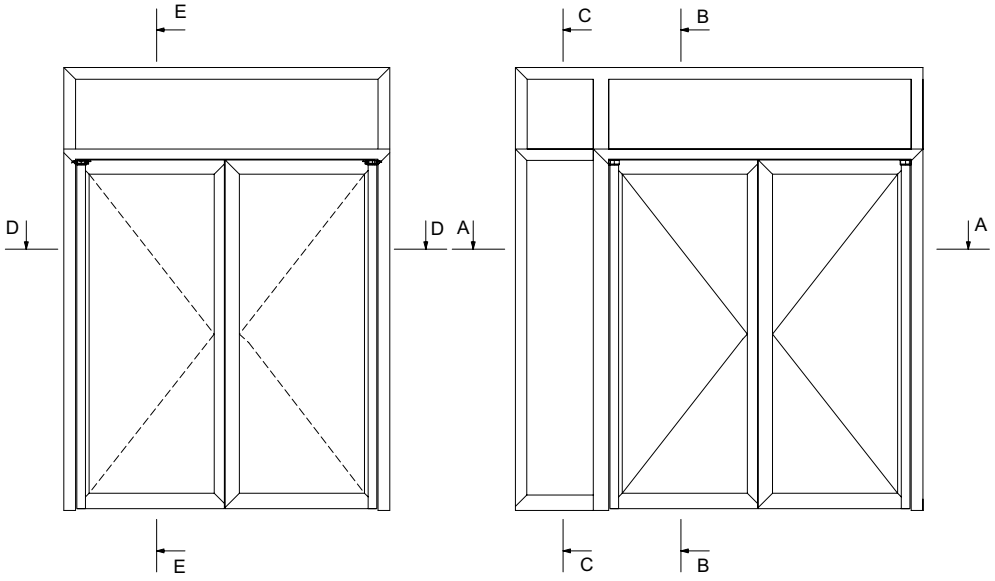

U_f-Werte
(nach EN ISO 10077-2:2018-01)

Auf den folgenden Seiten finden Sie die U_f-Werte für die verschiedenen Anwendungen von Jansen-Economy 60 Fingerschutztüren.

Sie basieren auf folgenden Grundlagen:

Stahl
- Profile bandverzinkter Stahl, unbeschichtet
- Stahl-Glasleisten
- Trockenverglasung

Valeurs U_f
(selon EN ISO 10077-2:2018-01)

Vous trouverez les valeurs U_f pour les différentes applications Jansen-Economy 60 portes anti-pince-doigts dans les pages qui suivent.

Elles se basent sur les principes suivants:

Acier
- Profilés en bande d'acier zingué, sans revêtement
- Parcloses en acier
- Vitrage à sec

U_f values
(according to EN ISO 10077-2:2018-01)

On the following pages you will find the U_f values for the various applications for Jansen-Economy 60 anti-finger-trap doors.

They are based on the following:

Steel
- Strip galvanised steel profiles, uncoated
- Steel glazing beads
- Glazing with dry glazing

U_f-Werte
(nach EN ISO 10077-2:2018-01)

Valeurs U_f
(selon EN ISO 10077-2:2018-01)

U_f values
(according to EN ISO 10077-2:2018-01)

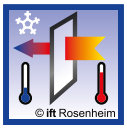	Füllelementstärken Elements de remplissages Infill elements **≥ 24 mm**
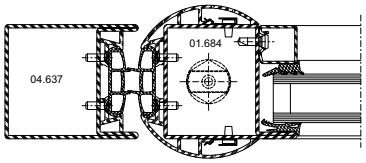	**5,8 W/m²K**
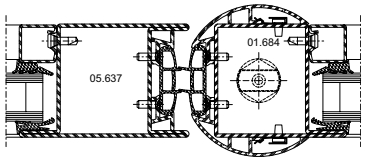	**6,0 W/m²K**

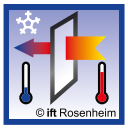	Füllelementstärken Elements de remplissages Infill elements **≥ 24 mm**
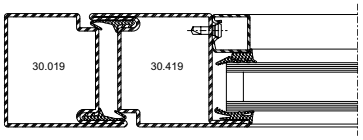	**5,5 W/m²K**
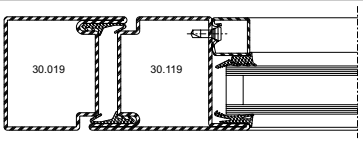	**5,6 W/m²K**
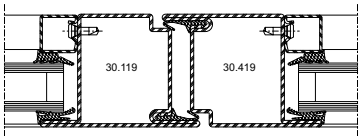	**5,9 W/m²K**
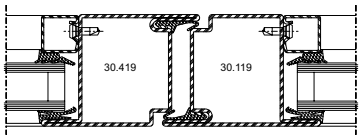	**5,9 W/m²K**
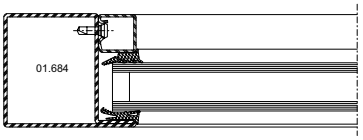	**6,1 W/m²K**
	**7,0 W/m²K**
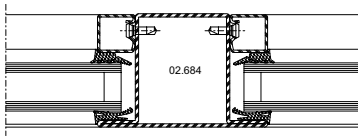	**6,4 W/m²K**
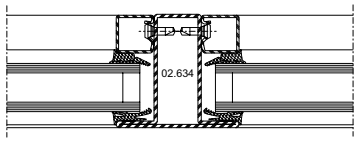	**7,3 W/m²K**

U_f-Werte
(nach EN ISO 10077-2:2018-01)

Valeurs U_f
(selon EN ISO 10077-2:2018-01)

U_f values
(according to EN ISO 10077-2:2018-01)

	Füllelementstärken Elements de remplissages Infill elements **≥ 24 mm**
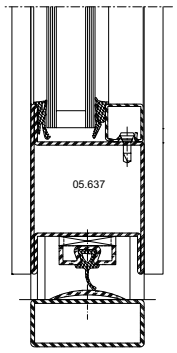	**5,7 W/m²K**
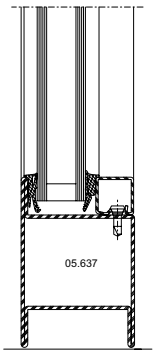	**5,7 W/m²K**

JANSEN ART'15

FILIGRANES TÜR- UND FESTVERGLASUNGSSYSTEM AUS STAHL
FÜR DEN GEHOBENEN INNENAUSBAU

JANSEN ART'15

FILIGREE STEEL DOOR- AND SCREEN SYSTEM
FOR UPMARKET INTERIORS

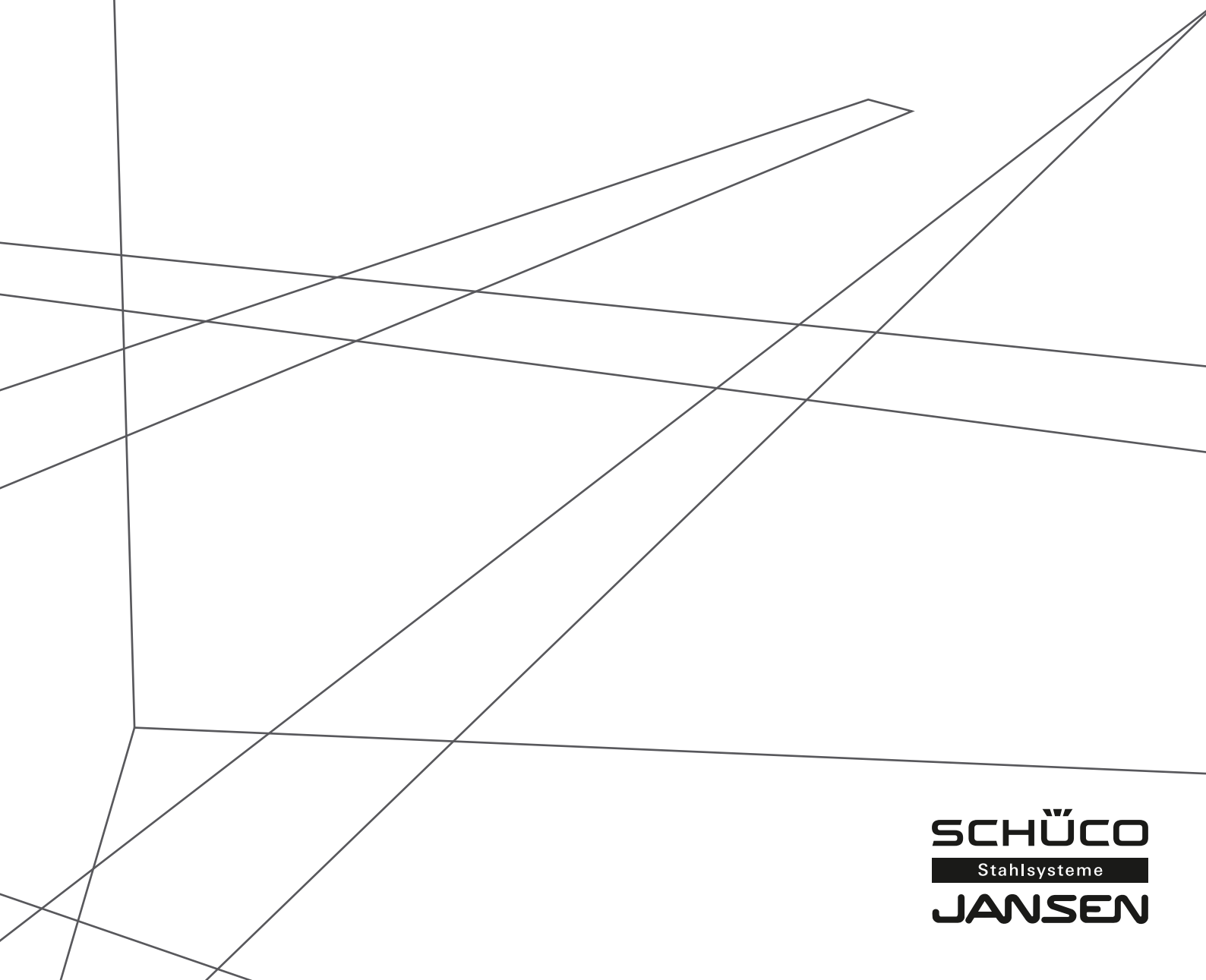

SCHÜCO
Stahlsysteme
JANSEN



- Elegante Türserie für die Innenanwendung mit filigranen Stahlrahmen und grosser Verglasung
- Äusserst schlanke und ästhetische Profilserie mit 10 mm Kammer- und 15 mm Lappenmass
- Türprofile mit Innen- und Aussendichtung
- Bautiefe 50 mm, flächenbündig oder aufschlagend
- Verschiedene Glasleisten-Möglichkeiten in Stahl und Aluminium: normale Glasleisten, Winkelkonturglasleisten, Versiegelung mit Renoseal
- Schwellenausbildung mit automatischer Senkdichtung oder Schleifdichtung
- **Profilsystem speziell für Objektlösungen**

- Série de portes élégante pour l'utilisation en intérieur avec cadres fins en acier et grand vitrage
- Série de profilés extrêmement fins et esthétiques, dimension de chambre 10 mm et de lèvre 15 mm
- Profilés de porte avec joint intérieur et joint extérieur
- Profondeur de construction 50 mm, à fleur ou à recouvrement
- Différentes parcloses possibles en acier et aluminium: parcloses normales, parcloses en acier à contour angulaire, scellement avec Renoseal
- Seuil à joint de seuil automatique ou à lèvre
- **Système de profilés spécial pour solutions système**

- Elegant door series for use inside with slimline steel frames and large glazing
- Extremely narrow and aesthetically pleasing profile series with 10 mm chamber and 15 mm lip dimension
- Door profiles with internal and external weatherstrip
- Basic depth of 50 mm, flush-fitted or face-fitted
- Different glazing bead options in steel and aluminium: standard glazing beads, contoured glazing beads, sealing with Renoseal
- Threshold construction with automatic floor seal or threshold weatherstrip
- **Profile system especially for project solutions**

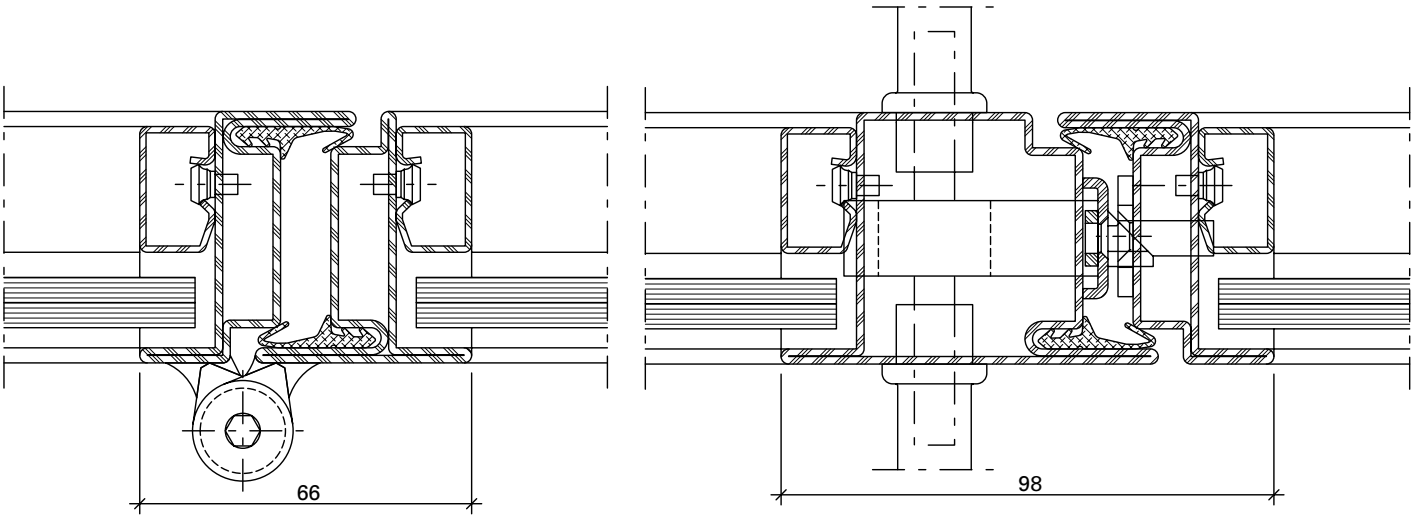

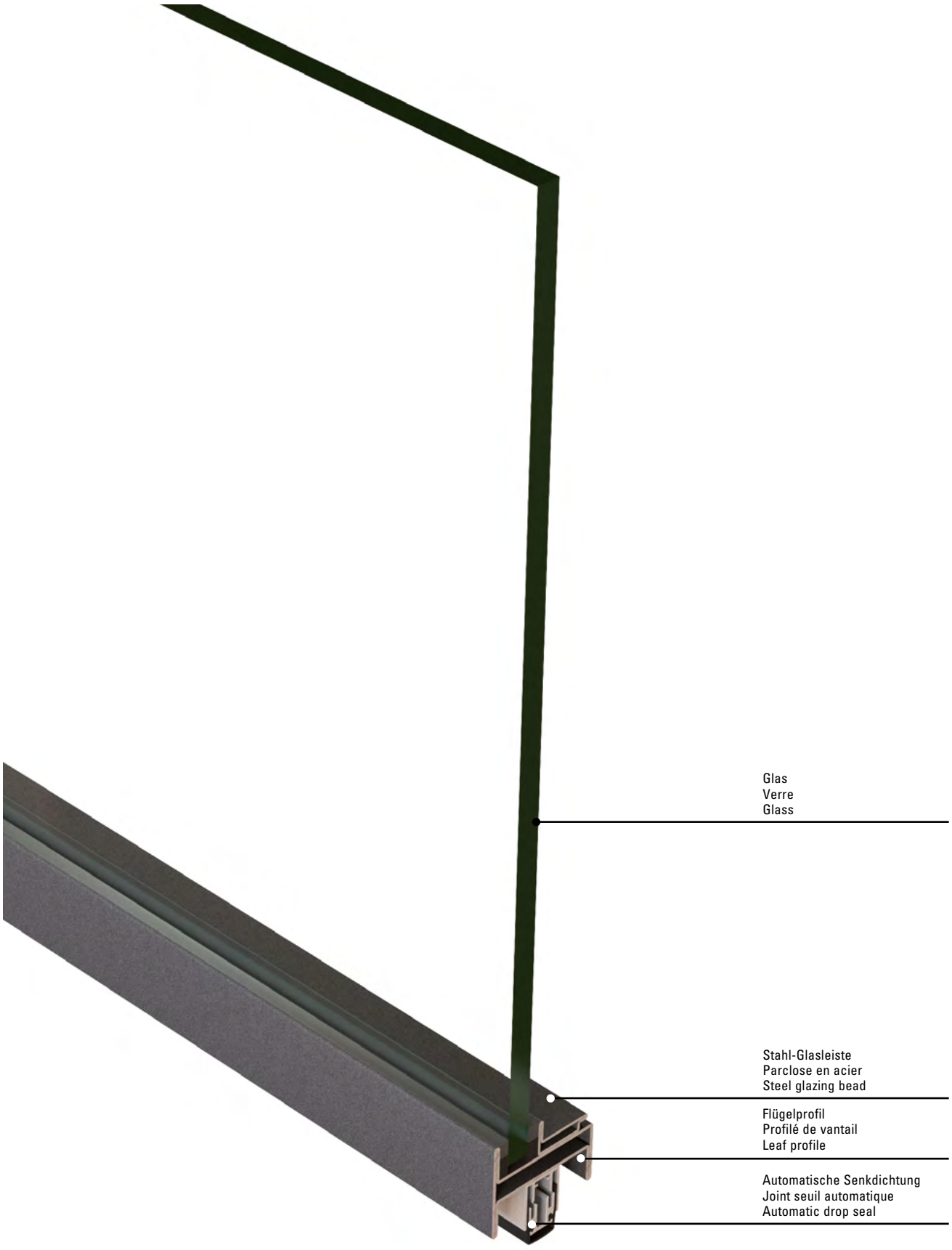
Glas
Verre
Glass
Stahl-Glasleiste
Parclose en acier
Steel glazing bead
Flügelprofil
Profilé de vantail
Leaf profile
Automatische Senkdichtung
Joint seuil automatique
Automatic drop seal

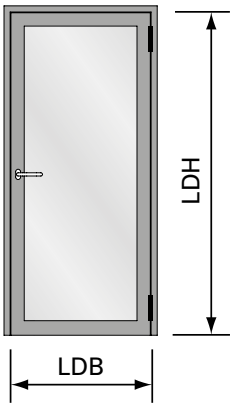

Elementgrössen		**Dimensions des éléments**		**Size of elements**	
LDB	Lichte Durchgangsbreite max. 900 mm	LDB	Largeur libre de passage max. 900 mm	LDB	Inside width max. 900 mm
LDH	Lichte Durchgangshöhe max. 2400 mm	LDH	Hauteur libre de passage max. 2400 mm	LDH	Inside height max. 2400 mm
	Flügelgewicht max. 100 kg		Poids de vantail max. 100 kg		Weight of leaf max. 100 kg

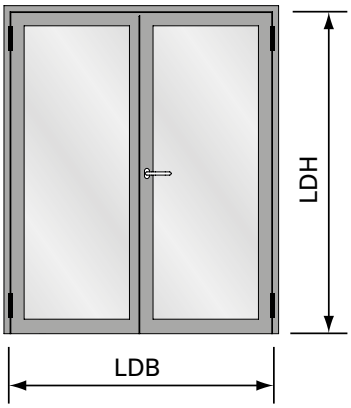

Elementgrössen		**Dimensions des éléments**		**Size of elements**	
LDB	Lichte Durchgangsbreite max. 1800 mm	LDB	Largeur libre de passage max. 1800 mm	LDB	Inside width max. 1800 mm
LDH	Lichte Durchgangshöhe max. 2400 mm	LDH	Hauteur libre de passage max. 2400 mm	LDH	Inside height max. 2400 mm
	Flügelgewicht max. 100 kg		Poids de vantail max. 100 kg		Weight of leaf max. 100 kg

Keine CE-Kennzeichnung möglich | **Pas de marquage CE possible** | **CE marking is not possible**

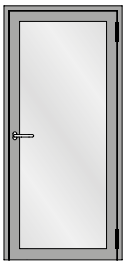

Einflügelige Türe
Porte à un vantail
Single leaf door

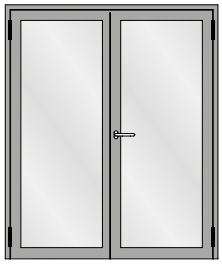

Zweiflügelige Türe
Porte à deux vantaux
Double leaf door

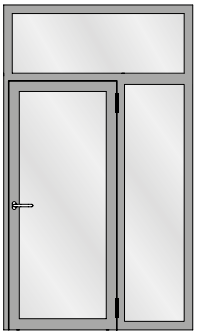

Einflügelige Türe mit Seitenteil und Oberlicht
Porte à un vantail avec avec partie latérale et imposte
Single leaf door with side light and top light

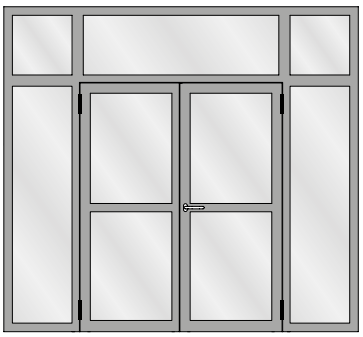

Zweiflügelige Türe mit zwei Seitenteilen und Oberlichtern
Porte à deux vantaux avec deux parties latérales et impostes
Double leaf door with two side lights and top lights

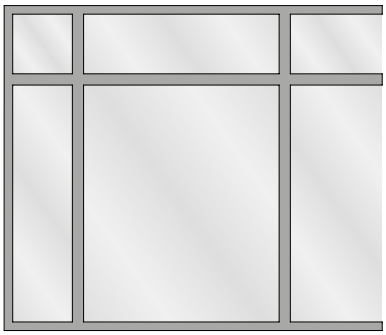

Festverglasung
Vitrage fixe
Fixed glazing

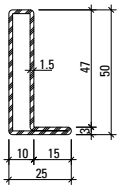

01.115

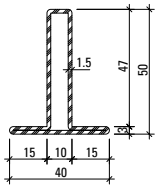

02.115

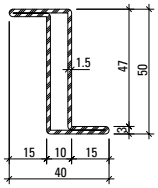

03.115

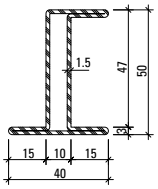

05.115

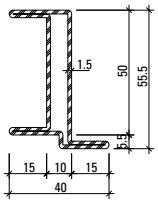

05.116

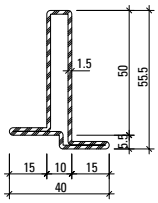

02.116

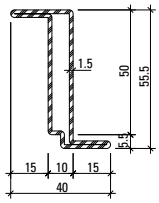

03.116

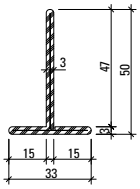

400.020

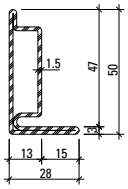

30.005

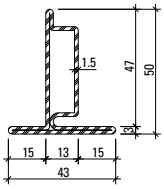

30.105

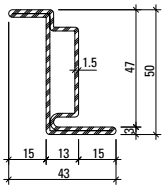

30.405

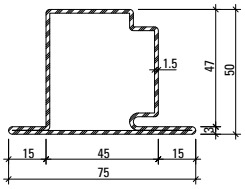

30.109

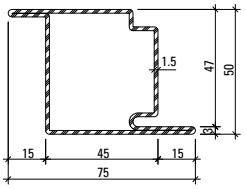

30.409

Stabachse
Axe de la barre
Bar axis

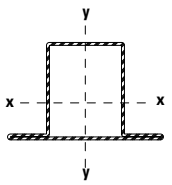

Artikelbibliothek
Bibliothèque des articles
Article library

DXF DWG

Profil-Nr.	G kg/m	F cm²	Ix cm⁴	Wx cm³	Iy cm⁴	Wy cm³	U m²/m
01.115	1,660	2,11	6,10	2,04	0,89	0,51	0,145
02.115	2,010	2,26	7,37	2,23	1,78	0,89	0,175
03.115	2,010	2,56	9,05	3,62	1,78	0,89	0,175
05.115	2,350	3,00	11,13	3,91	2,43	1,11	0,204
05.116	2,470	3,15	13,01	4,28	2,46	1,14	0,214
02.116	2,120	2,70	8,67	2,47	1,79	0,89	0,185
03.116	2,120	2,70	11,31	4,03	1,79	0,89	0,185
400.020	1,840	2,35	6,04	1,80	0,86	0,50	0,162

Profil-Nr.	G kg/m	F cm²	Ix cm⁴	Wx cm³	Iy cm⁴	Wy cm³	U m²/m
30.005	1,918	2,44	6,55	2,06	1,32	0,67	0,170
30.105	2,250	2,86	7,57	2,21	2,29	1,04	0,199
30.405	2,249	2,87	9,86	3,61	2,29	1,04	0,199
30.109	3,020		13,90	4,36	16,76	4,39	
30.409	3,017		15,61	5,86	16,76	4,39	

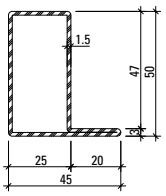

01.534
01.534 Z

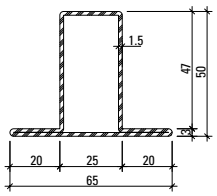

02.534
02.534 Z

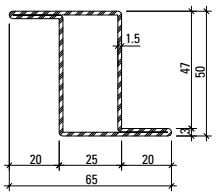

03.534
03.534 Z

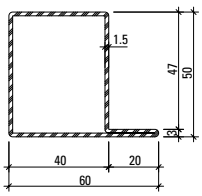

01.564
01.564 Z

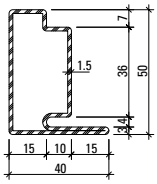

30.006
30.006 Z

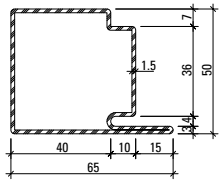

30.007
30.007 Z

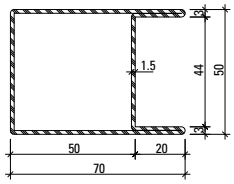

04.568
04.568 Z

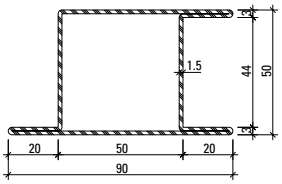

05.568
05.568 Z

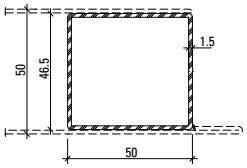

400.049
400.049 GV+GC

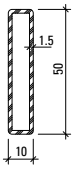

50x10x1,5*

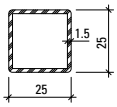

25x25x1,5*



50x5*

* Durch Metallbauer
* Par le métallier
* By metal constructor

Werkstoffe

Artikel-Nr.

ohne Zusatz = blank
mit Z = bandverzinkter Stahl
mit GV+GC = aussen galvanisch verzinkt und gelbchromatiert

Matériaux

No. d'article

sans supplément = brut
avec Z = bande d'acier zinguée
avec GV+GC = zingués galvanique à l'extérieur et chromatisé jaune

Materials

Part no.

without addition = bright
with Z = strip galvanised steel
with GV+GC = outside galvanised and yellow chromated

Profil-Nr.	G kg/m	F cm²	Ix cm⁴	Wx cm³	Iy cm⁴	Wy cm³	U m²/m
01.564	2,490	3,17	12,10	4,12	11,20	3,25	0,216
30.006	2,330	2,97	9,31	3,00	3,96	1,62	0,190
30.007	2,960	3,77	14,23	4,78	16,30	4,64	0,240
01.534	2,130	2,71	9,35	3,11	4,78	1,73	0,185
02.534	2,590	3,30	10,99	3,30	8,56	2,63	0,224
03.534	2,590	3,30	10,99	3,30	8,56	2,63	0,224

Profil-Nr.	G kg/m	F cm²	Ix cm⁴	Wx cm³	Iy cm⁴	Wy cm³	U m²/m
04.568	3,190	4,06	17,76	7,11	21,77	6,20	0,275
05.568	3,613	4,65	20,62	7,37	32,39	6,55	0,315
400.049	2,200	2,77	10,61	4,24	9,49	4,08	0,190

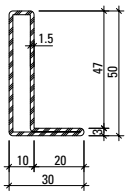

01.531
01.531 Z

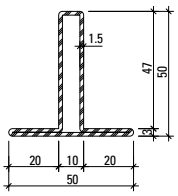

02.531
02.531 Z

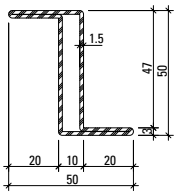

03.531
03.531 GV+GC

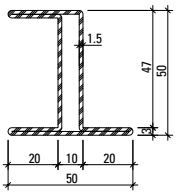

05.531 Z

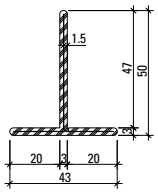

400.023
400.023 Z

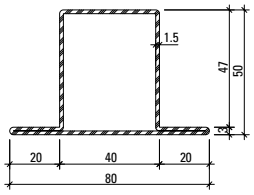

02.564
02.564 Z

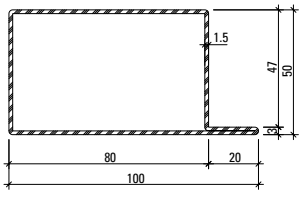

01.592
01.592 Z

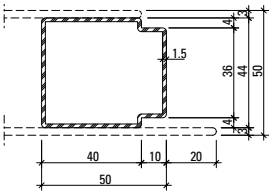

81.009
81.009 GV+GC

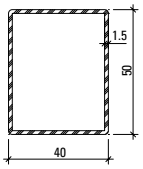

400.048
400.048 GV+GC

Werkstoffe

Artikel-Nr.

ohne Zusatz = blank

mit Z = bandverzinkter Stahl

mit GV+GC = aussen galvanisch verzinkt und gelbchromatiert

Matériaux

No. d'article

sans supplément = brut

avec Z = bande d'acier zinguée

avec GV+GC = zingués galvanique à l'extérieur et chromatisé jaune

Materials

Part no.

without addition = bright

with Z = strip galvanised steel

with GV+GC = outside galvanised and yellow chromated

Profil-Nr.	G kg/m	F cm²	Ix cm⁴	Wx cm³	Iy cm⁴	Wy cm³	U m²/m
01.531	1,775	2,26	6,55	2,11	1,42	0,67	0,155
02.531	2,240	2,86	8,00	2,31	3,26	1,30	0,195
03.531	2,240	2,85	10,63	4,25	3,25	1,30	0,194
05.531	2,700	3,44	13,37	4,61	4,53	1,64	0,234
400.023	2,018	2,62	6,63	1,87	1,91	0,88	0,182

Profil-Nr.	G kg/m	F cm²	Ix cm⁴	Wx cm³	Iy cm⁴	Wy cm³	U m²/m
02.564	2,950	3,75	13,90	4,31	17,60	4,40	0,255
01.592	3,430	4,37	19,30	6,86	46,9	8,80	0,296
81.009	2,090	2,67	7,79	3,54	9,63	3,76	0,182
400.048	2,034	2,58	9,46	3,78	6,70	3,35	0,177

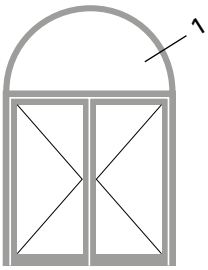

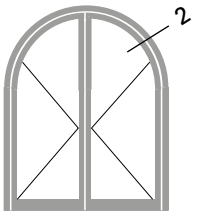

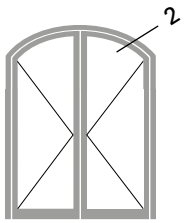

1.0

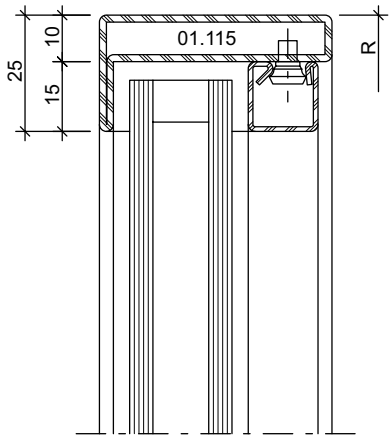

2.0

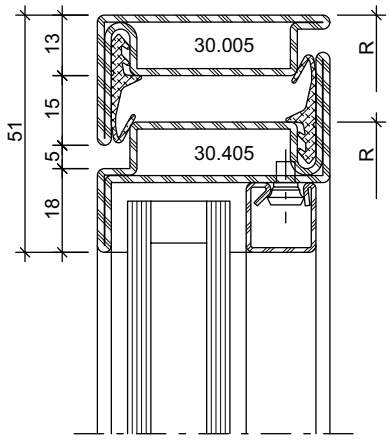

2.1

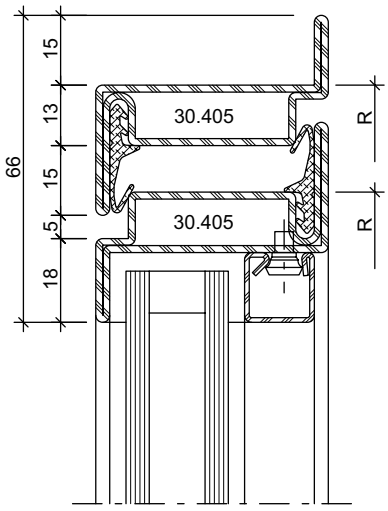



Halbrundbogen
Arc semi-circulaire
Semi-circular arch

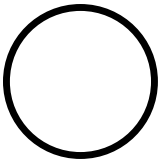

Rundbogen
Arc en plein centre
Round arch

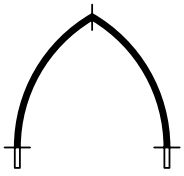

Spitzbogen
Arc en ogive
Gothic arch



Stichbogen
Arc bombé
Segmented arch



Korbbogen
Anse de panier
Oval arch

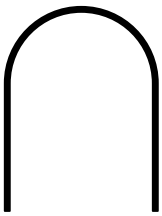

Halbrundbogen mit Schenkel
Arc surhaussé prolongée
Semi-circular arch with side extension

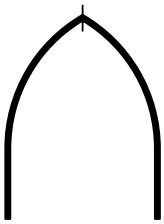

Spitzbogen mit Schenkel
Arc en ogive prolongée
Gothic arch with side extension

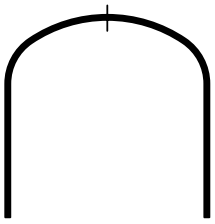

Korbbogen mit Schenkel
Anse de panier prolongée
Oval arch with side extension

Profil Profilé Profile	Min. Radius Rayon min. Min. radius R	
	blank brut bright	verzinkt zinguées galvanised
	mm	mm
01.115	350	
01.534	400	800
01.564	650	1050
02.115	350	
02.534	400	800
03.115	400	
03.534	500	800
05.115	350	
30.005	350	
30.105	350	
30.405	400	

Profil Profilé Profile	Min. Radius Rayon min. Min. radius R	
	blank brut bright	verzinkt zinguées galvanised
	mm	mm
30.006	500	500
30.007	550	550
30.109	800	
30.409	800	
04.568	850	
05.568	850	1250
400.049	750	950*

Profil Profilé Profile	Min. Radius Rayon min. Min. radius R
62.510	300 mm
62.511	300 mm
62.512	300 mm
402.190 Z	300 mm
402.191 Z	300 mm
402.192 Z	300 mm
402.990	300 mm
402.991	300 mm
402.992	300 mm

Stahl-Glasleisten Parcloses en acier Steel glazing beads	Min. Radius Rayon min. Min. radius R
401.015 Z	400 mm

Die Radien-Angaben beziehen sich auf die langjährige Erfahrung und Fertigung im Hause Jansen.

Les rayons indiqués se fondent sur la longue expérience et la fabrication au sein de la maison Jansen.

The radii specifications are based on the many years of experience Jansen has in fabrication.

Glasleisten aus bandverzinktem Stahl (Länge 6 m)
Parcloses en bande d'acier zinguée (longueur 6 m)
Glazing beads made of strip galvanised steel (length 6 m)

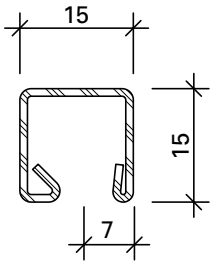

401.015 Z

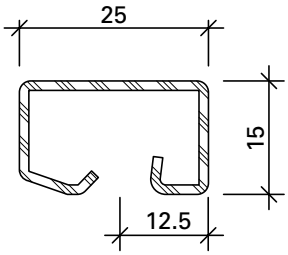

401.025 Z

Aluminium-Glasleisten (Länge 6 m)
Parcloses en aluminium (longueur 6 m)
Aluminium glazing beads (length 6 m)

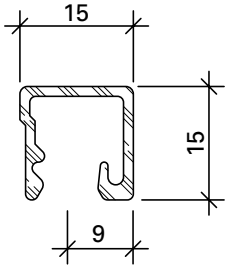

404.015



450.007

Befestigungsknopf
VE = 50 Magazine à 10 Knöpfe

Bouton de fixation
UV = 50 magasins à 10 pièces

Fastening stud
PU = 50 magazines with 10 studs



450.008

Befestigungsknopf
VE = 400 Magazine à 10 Knöpfe

Bouton de fixation
UV = 400 magasins à 10 pièces

Fastening stud
PU = 400 magazines with 10 studs



450.006

Befestigungsknopf (kurz) SR1
Bohrdurchmesser ø 3,5 mm
VE = 100 Stück

Bouton de fixation (court) SR1
Diamètre de perçage ø 3,5 mm
UV = 100 pièces

Fastening stud (short) SR1
Hole diameter ø 3,5 mm
PU = 100 pieces



450.009

Befestigungsknopf
VE = 1000 Stück lose

Bouton de fixation
UV = 1000 pièces

Fastening stud
PU = 1000 pieces

Artikel-Nr.	G kg/m	U m²/m	P m²/m
401.015 Z	0,430	0,053	0,038
401.025 Z	0,668	0,138	0,040
404.015	0,190	0,097	0,030

G = Gewicht
U = Abwicklung umlaufend
P = Polierabwicklung

G = Poids
U = Périmètre extérieur
P = Périmètre à polir

G = Weight
U = Circumferential development
P = Circumferential polishing



499.001

Befestigungsset
zum Versetzen der magazinierten Befestigungs-Knöpfe 450.007/008

VE = 1 Set komplett inkl. Koffer
3 Kreuzschlitz-Schraubklingen

499.001

Machine à poser les boutons de parcloses
pour le déplacement des boutons de fixations 450.007/008 emmagasinés

UV = 1 set complet, valise incl.
3 mèches cruciforme

499.001

Fastening set
for placing magazine fixing studs 450.007/008

PU = 1 set complete, incl. case
3 Phillips screwdriver blades

Winkelkontur-Stahl-Glasleisten (Länge ca. 6 m)

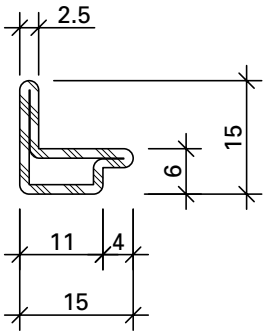

62.510 GV+GC

GV+GC = aussen galvanisch verzinkt ca. 15 µm und gelbchromatiert (EN 12329 – Fe//Zn15//C)

Parcloses en acier à contour angulaire (longueur env. 6 m)

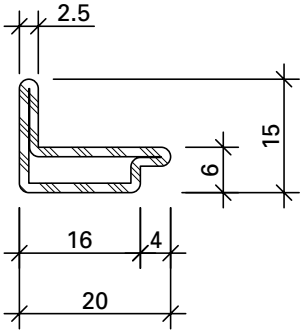

62.511 GV+GC

GV+GC = zingués galvanique env. 15 µm à l'extérieur et chromatisé jaune (EN 12329 – Fe//Zn15//C)

Angle contour steel glazing beads (length approx. 6 m)

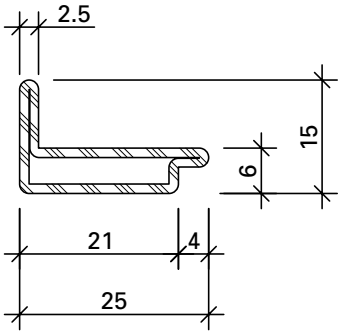

62.512 GV+GC

GV+GC = outside galvanised approx. 15 µm and yellow chromated (EN 12329 – Fe//Zn15//C)



557.168

Schraube M4x10
Edelstahl, Torx-Angriff, zur Befestigung der Glasleisten

Bohrdurchmesser 3,3 mm

VE = 100 Stück

557.168

Vis M4x10
acier Inox, empreinte Torx, pour fixer les parcloses

Diamètre de perçage 3,3 mm

UV = 100 pièces

557.168

Screw M4x10
stainless steel, Torx head, for fixing the glazing beads

Hole diameter 3,3 mm

PU = 100 pieces



557.166

Schraube M4x10
Edelstahl, Torx-Angriff, zur Befestigung der Glasleisten

Bohrdurchmesser 3,3 mm

VE = 100 Stück

557.166

Vis M4x10
acier Inox, empreinte Torx, pour fixer les parcloses

Diamètre de perçage 3,3 mm

UV = 100 pièces

557.166

Screw M4x10
stainless steel, Torx head, for fixing the glazing beads

Hole diameter 3,3 mm

PU = 100 pieces

Artikel-Nr.	G kg/m	U m²/m
62.510 GV+GC	0,510	0,056
62.511 GV+GC	0,610	0,066
62.512 GV+GC	0,710	0,076

G = Gewicht
U = Abwicklung umlaufend

G = Poids
U = Périmètre extérieur

G = Weight
U = Circumferential development

Glasleisten (Massstab 1:2)
Parcloses (échelle 1:2)
Glazing beads (scale 1:2)

Jansen Art'15
Jansen Art'15
Jansen Art'15

Winkel-Stahl-Glasleisten (Länge 6 m)

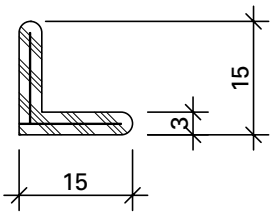

402.190 Z
402.590*
402.990**

* = Edelstahl 1.4401 (AISI 316) mit Grundschliff Korn 220-240
** = Corten

Parcloses en acier angulaire (longueur 6 m)

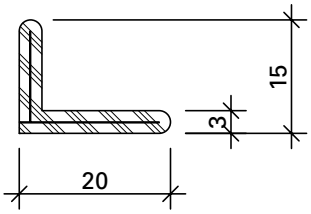

402.191 Z
402.591*
402.991**

* = Acier Inox 1.4401 (AISI 316) avec poli de base grain 220 à 240
** = Corten

Angle steel glazing beads (length 6 m)

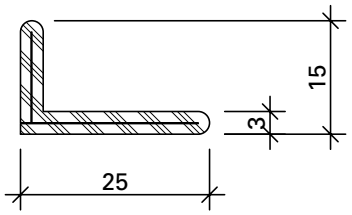

402.192 Z
402.592*
402.992**

* = Stainless steel 1.4401 (AISI 316) with basic ground finish, grain size 220-240
** = Corten



557.167

Schraube M4x8
Edelstahl, Torx-Angriff, zur Befestigung der Glasleisten

Bohrdurchmesser 3,3 mm

VE = 100 Stück

557.167

Vis M4x8
acier Inox, empreinte Torx, pour fixer les parcloses

Diamètre de perçage 3,3 mm

UV = 100 pièces

557.167

Screw M4x8
stainless steel, Torx head, for fixing the glazing beads

Hole diameter 3,3 mm

PU = 100 pieces



557.165

Schraube M4x8
Edelstahl, Torx-Angriff, zur Befestigung der Glasleisten

Bohrdurchmesser 3,3 mm

VE = 100 Stück

557.165

Vis M4x8
acier Inox, empreinte Torx, pour fixer les parcloses

Diamètre de perçage 3,3 mm

UV = 100 pièces

557.165

Screw M4x8
stainless steel, Torx head, for fixing the glazing beads

Hole diameter 3,3 mm

PU = 100 pieces

Artikel-Nr.	G kg/m	U m²/m	P m²/m
402.190 Z	0,616	0,063	0,033
402.191 Z	0,734	0,073	0,038
402.192 Z	0,852	0,083	0,043

G = Gewicht
U = Abwicklung umlaufend
P = Polierabwicklung

Artikel-Nr.	G kg/m	P m²/m
402.590	0,625	0,033
402.591	0,744	0,038
402.592	0,864	0,043

G = Poids
U = Périmètre extérieur
P = Périmètre à polir

Artikel-Nr.	G kg/m	U m²/m
402.990	0,616	0,063
402.991	0,734	0,073
402.992	0,852	0,083

G = Weight
U = Circumferential development
P = Circumferential polishing

Aluminium-Glasleisten (Länge 6 m)

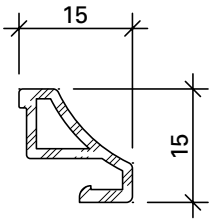

406.930

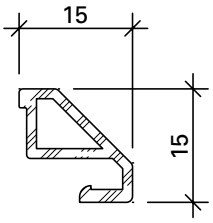

406.931

Parcloses en aluminium (longueur 6 m)

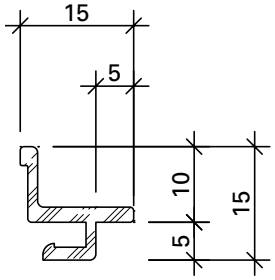

406.932

Aluminium glazing beads (length 6 m)

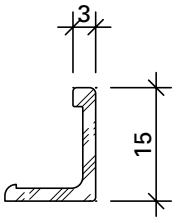

406.933



450.022

Befestigungsfeder
Edelstahl, inkl. Schraube,
Bohrdurchmesser ø 3,5 mm
VE = 100 Stück

Ressort de fixation
acier Inox, vis inclus,
diamètre de perçage ø 3,5 mm
UV = 100 pièces

Fixing spring
stainless steel, incl. screw,
hole diameter ø 3,5 mm
PU = 100 pieces



450.020

Befestigungsknopf
Kunststoff
VE = 100 Stück

Bouton de fixation
matière plastique
UV = 100 pièces

Fastening stud
plastic
PU = 100 pieces



450.021

Schraube M3x12
Stahl verzinkt, Torx T10
Bohrdurchmesser ø 2,8 mm
VE = 100 Stück

Vis M3x12
acier zingué, Torx T10
diamètre de perçage ø 2,8 mm
UV = 100 pièces

Screw M3x12
galvanised steel, Torx T10
hole diameter ø 2,8 mm
PU = 100 pieces

Artikel-Nr.	G kg/m	U m²/m	P m²/m
406.930	0,165	0,063	0,026
406.931	0,170	0,063	0,024
406.932	0,152	0,068	0,035
406.933	0,124	0,055	0,018

G = Gewicht
U = Abwicklung umlaufend
P = Polierabwicklung

G = Poids
U = Périmètre extérieur
P = Périmètre à polir

G = Weight
U = Circumferential development
P = Circumferential polishing

Ausführungsvarianten **Modèles** **Design range**

Profilansicht aufschlagend
Face du profilé à recouvrement
Face-fitted profile view

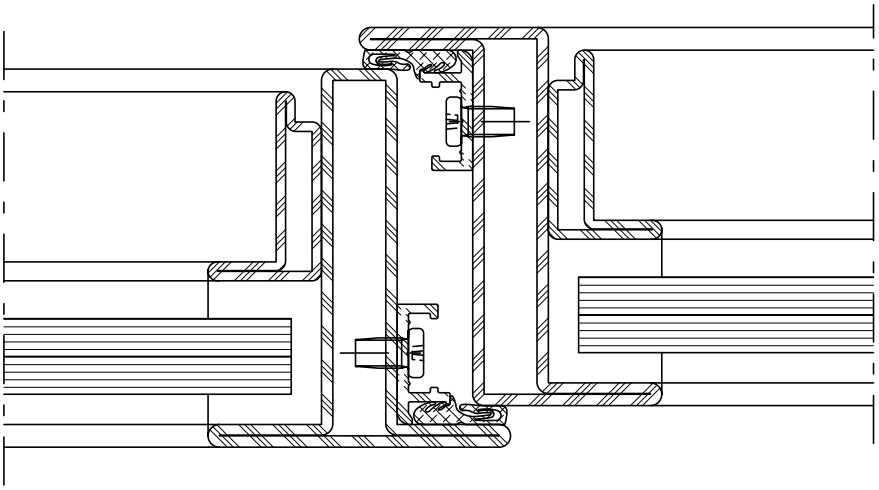

Profilansicht überschlagend
Face du profilé décalé à recouvrement
Rebated profile view

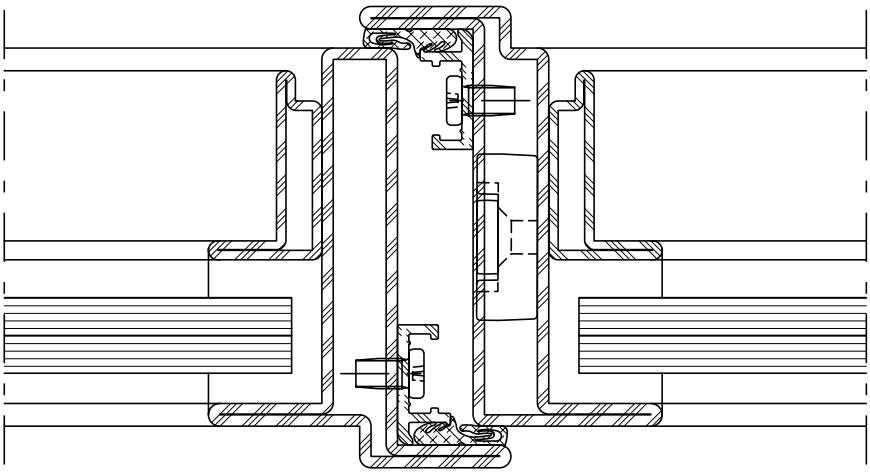

Profilansicht flächenbündig
Face du profilé à fleur
Flush-fitted profile view

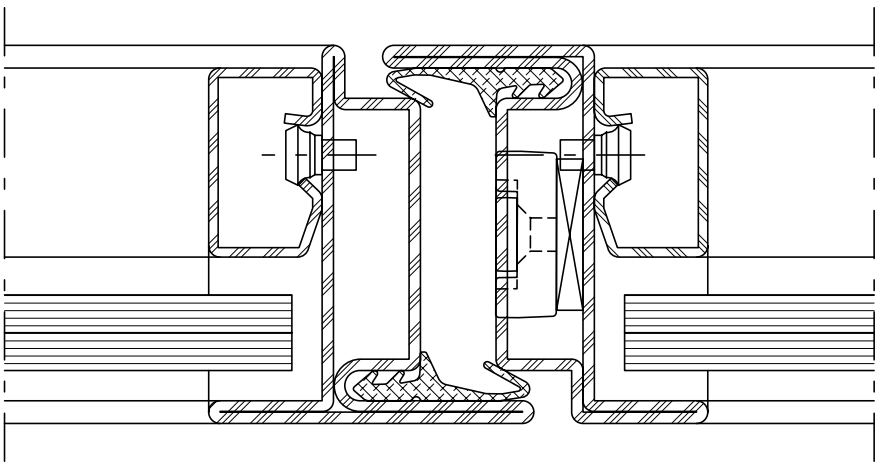

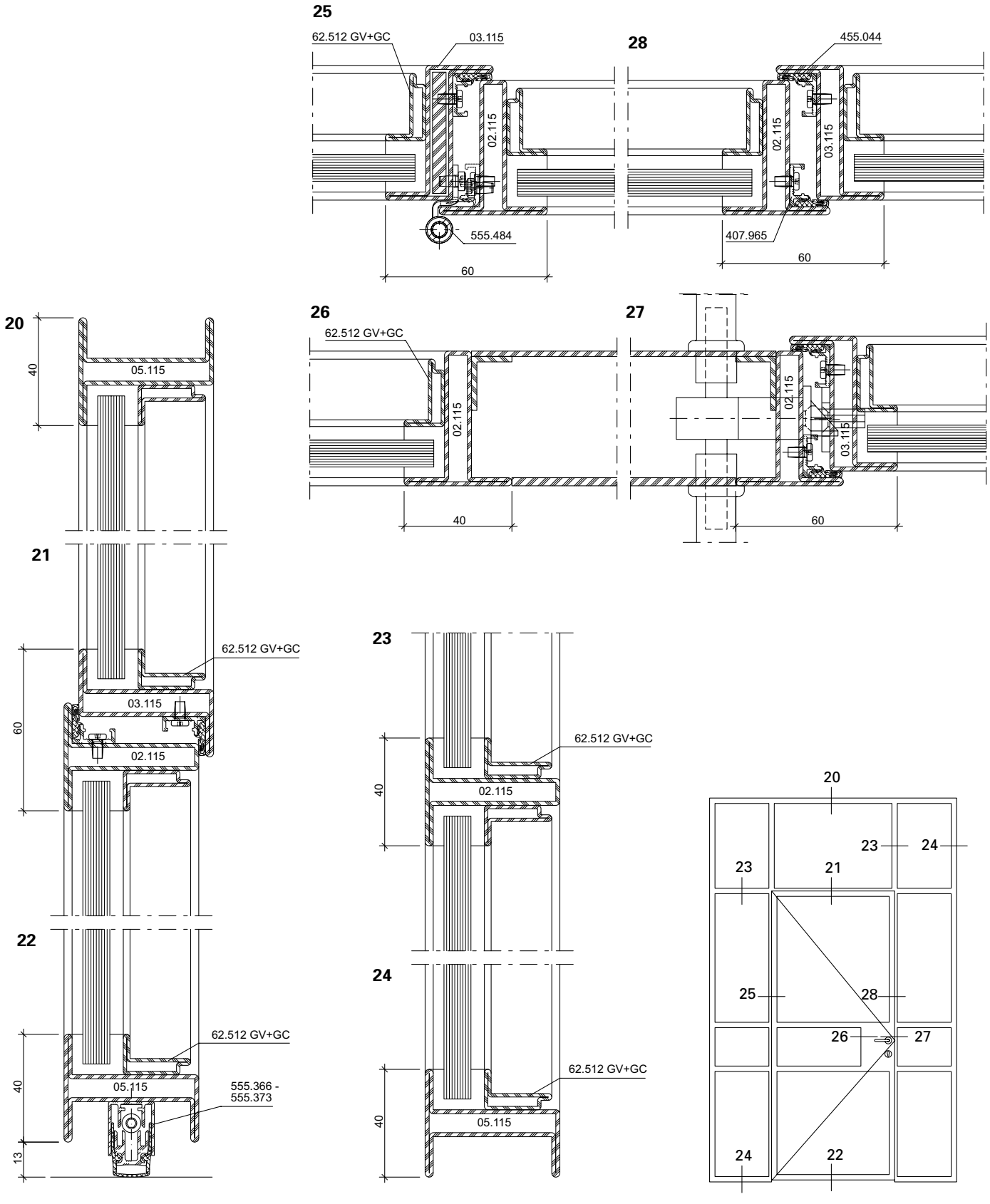
25
62.512 GV+GC
03.115
02.115
555.484
60
28
455.044
02.115
03.115
407.965
60
20
40
05.115
26
62.512 GV+GC
02.115
40
27
02.115
03.115
60
21
62.512 GV+GC
03.115
60
02.115
23
62.512 GV+GC
40
02.115
22
62.512 GV+GC
40
05.115
555.366 -
555.373
13
24
62.512 GV+GC
40
05.115
20
23
24
23
21
25
28
26
27
24
22

Anwendungsbeispiele (23-0102-S-002)
Exemples d'application (23-0102-S-002)
Examples of applications (23-0102-S-002)

DXF DWG

Jansen Art'15
Jansen Art'15
Jansen Art'15

85.1

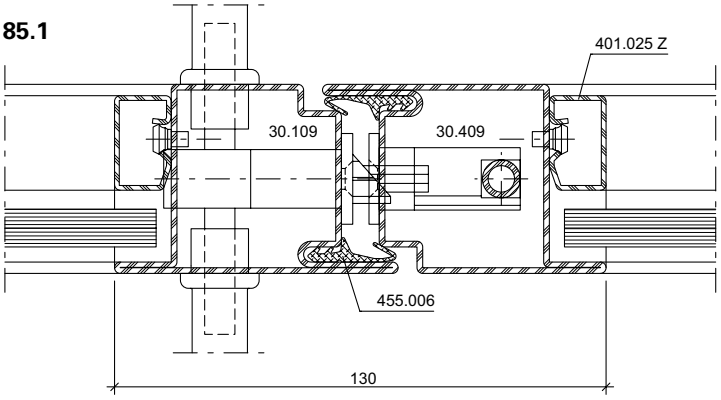

85

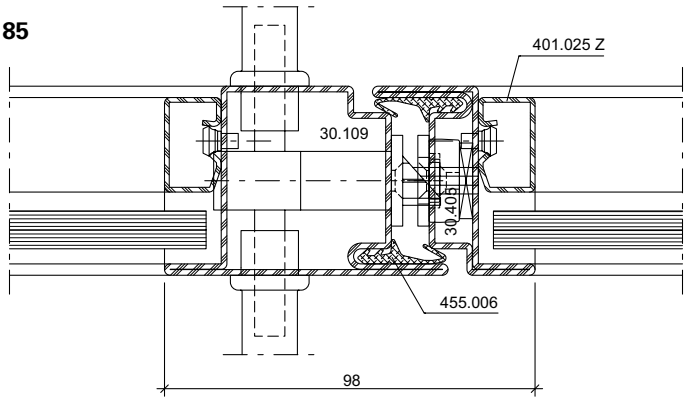

80

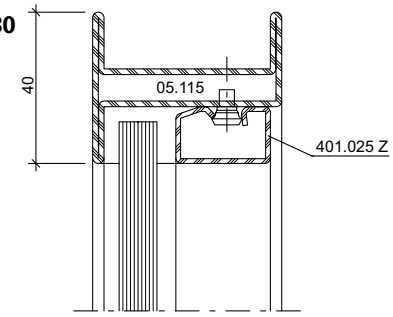

90

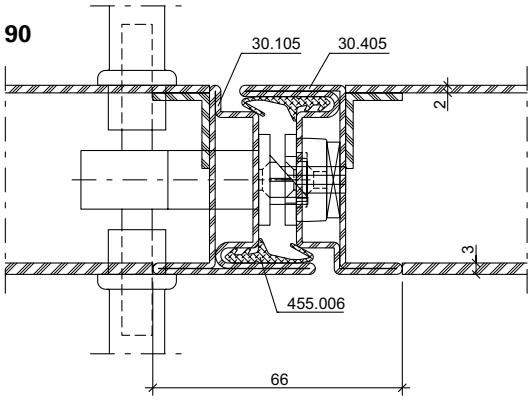

91

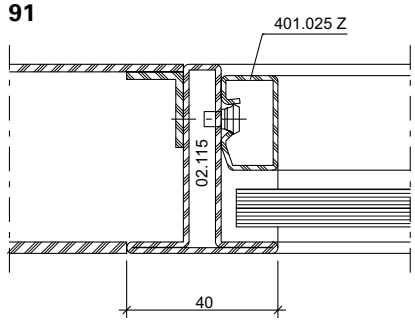

81

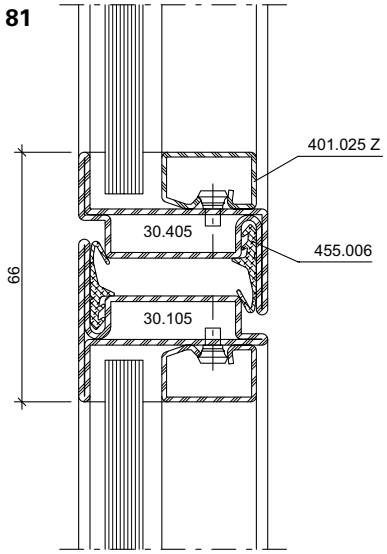

83

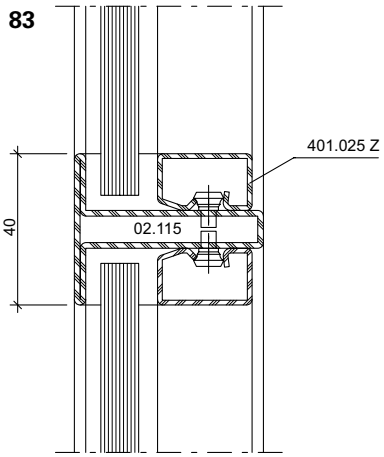

82

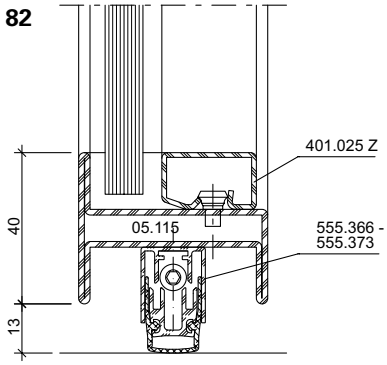

84

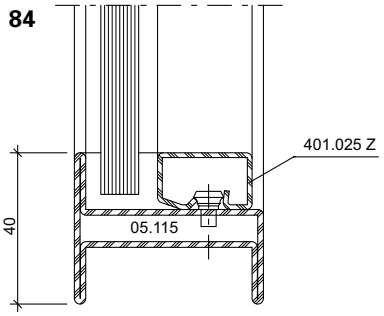

82.1

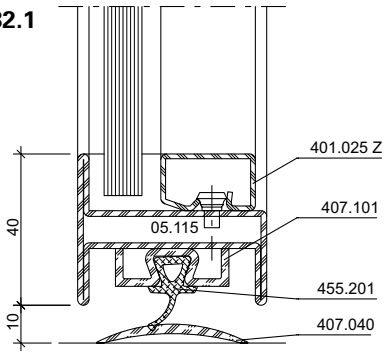

86

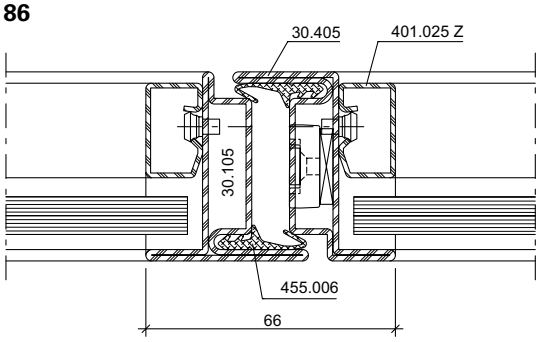
30.405
401.025 Z
30.105
455.006
66

87

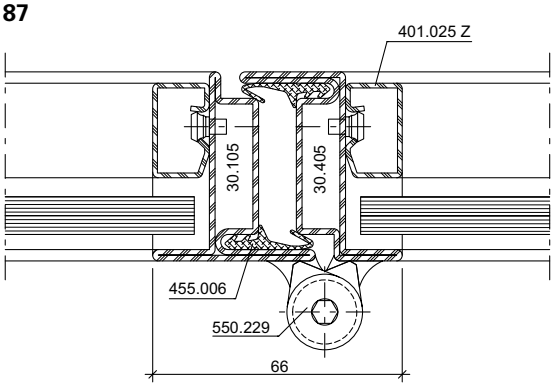
401.025 Z
30.105
30.405
455.006
550.229
66

90.1

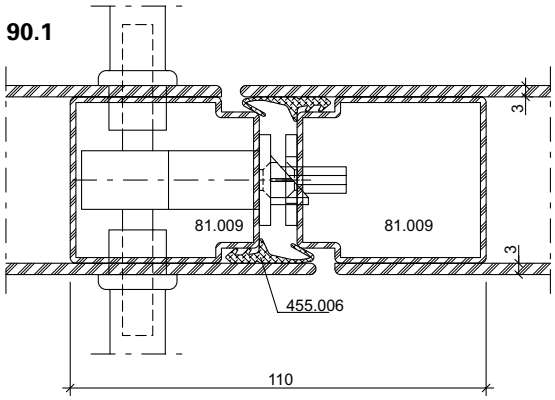
3
81.009
81.009
3
455.006
110

91.1

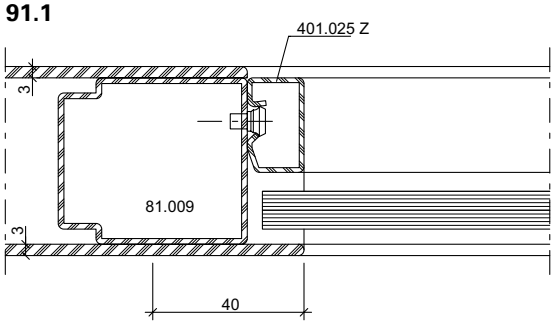
401.025 Z
3
81.009
3
40

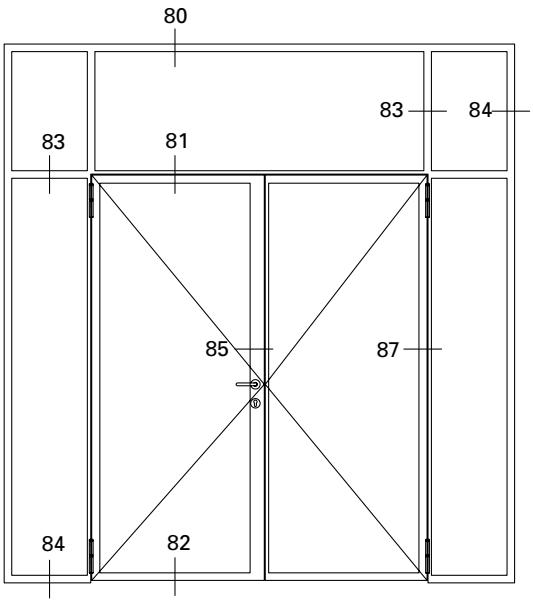
80
83
84
83
81
85
87
84
82

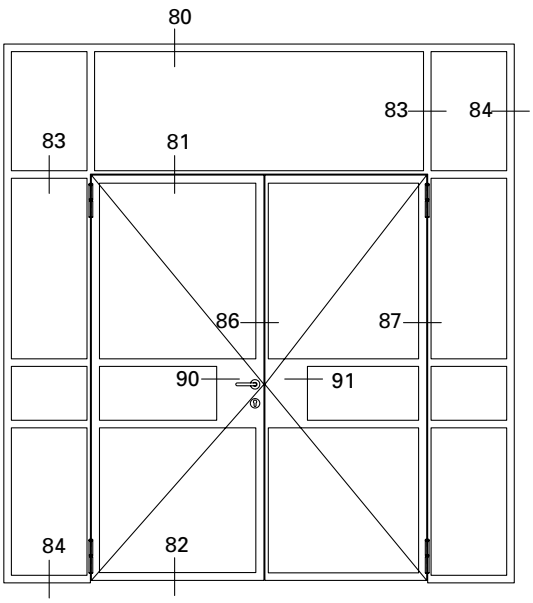
80
83
84
83
81
86
87
90
91
84
82

Anwendungsbeispiele (23-0102-S-004)
Exemples d'application (23-0102-S-004)
Examples of applications (23-0102-S-004)

DXF DWG

Jansen Art'15
Jansen Art'15
Jansen Art'15

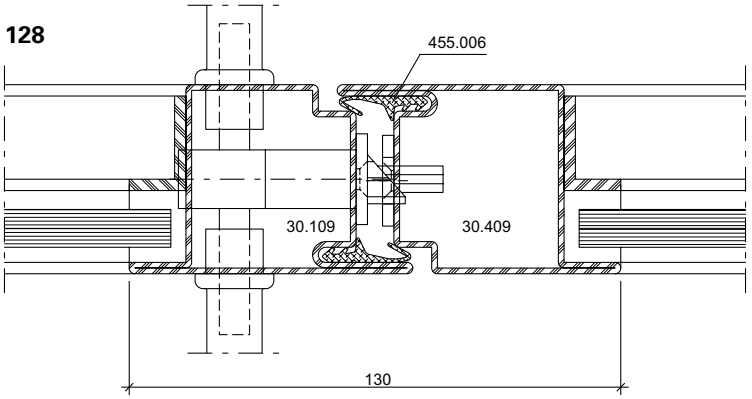

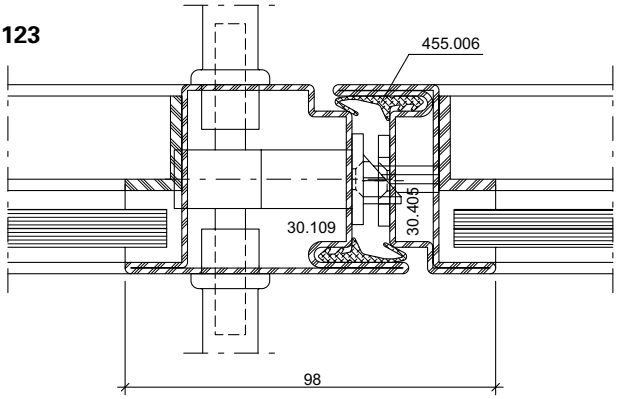

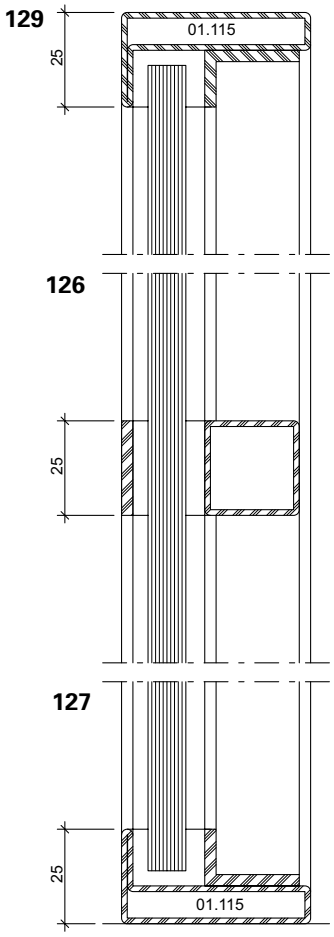

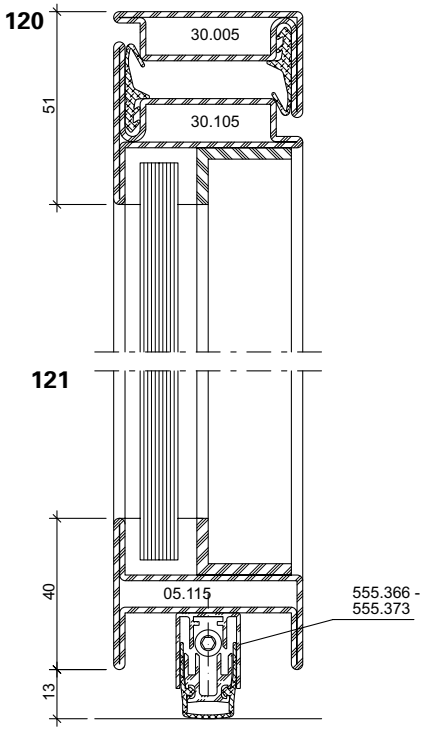

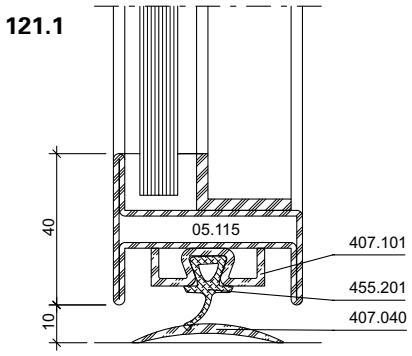

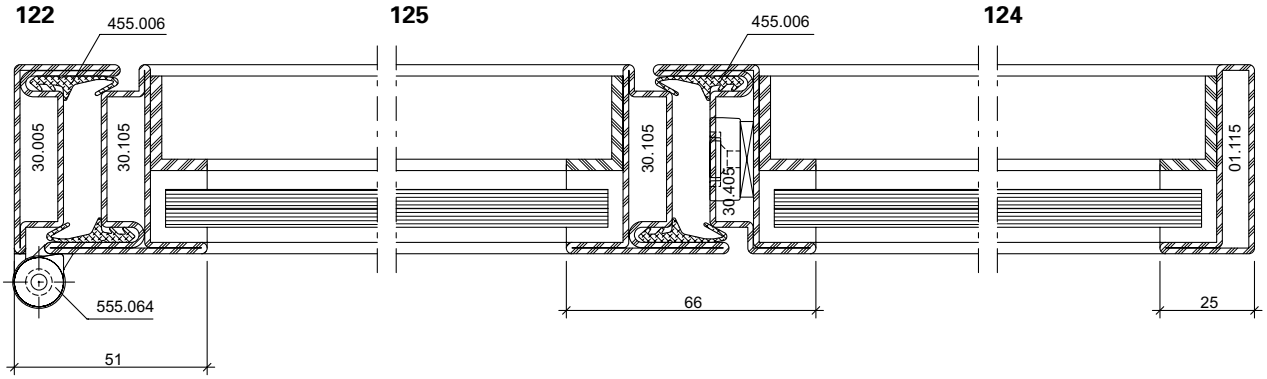
122
125
124
455.006
455.006
30.005
30.105
30.105
30.405
01.115
555.064
51
66
25

126.1

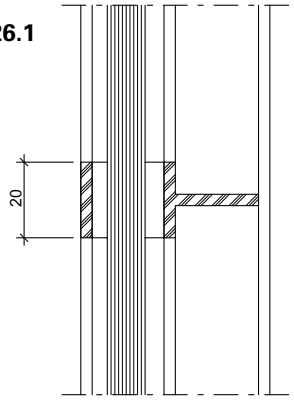
20

126.2

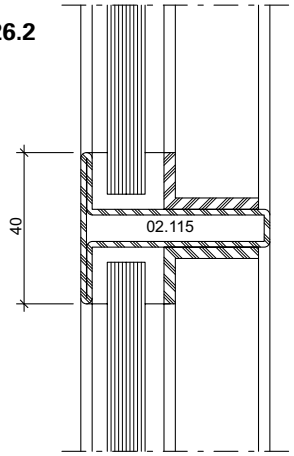
40
02.115

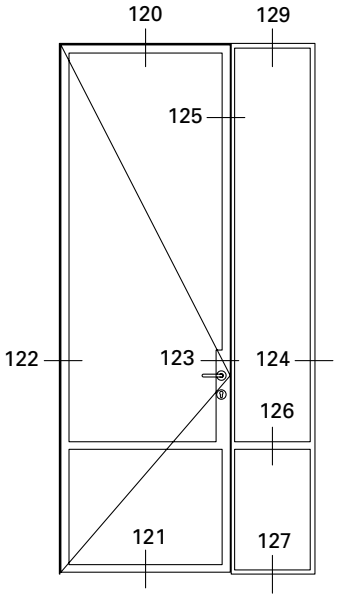
120
129
125
122
123
124
126
121
127

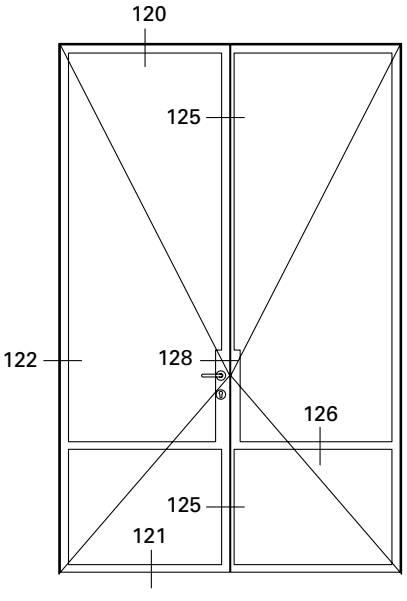
120
125
122
128
126
125
121

40

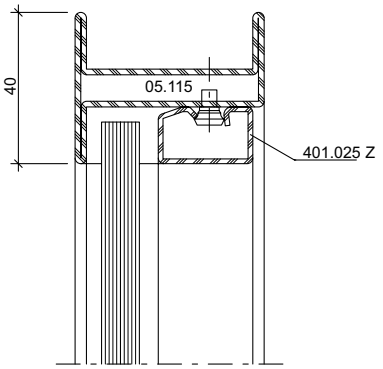

41

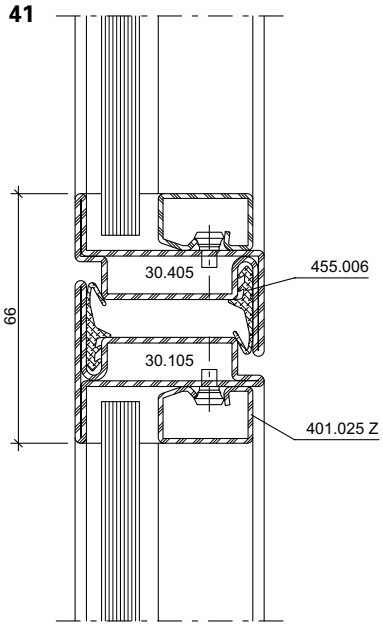

42

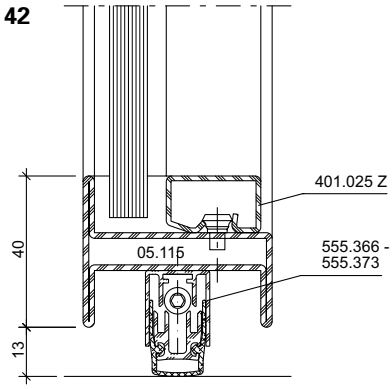

43

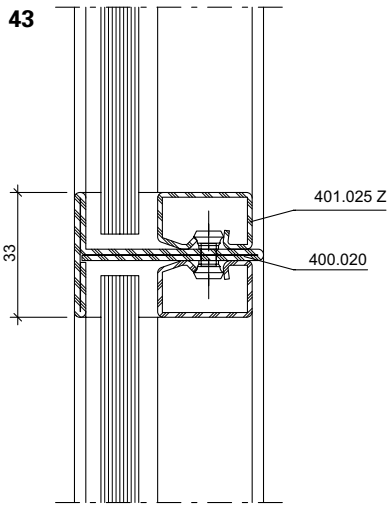

44

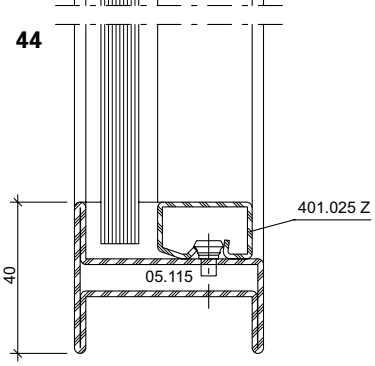

42.1

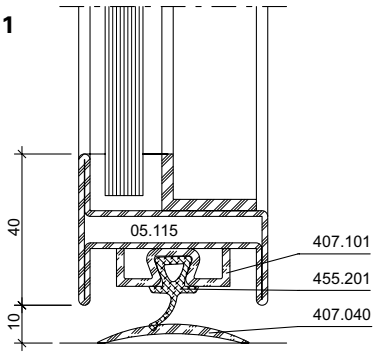

46

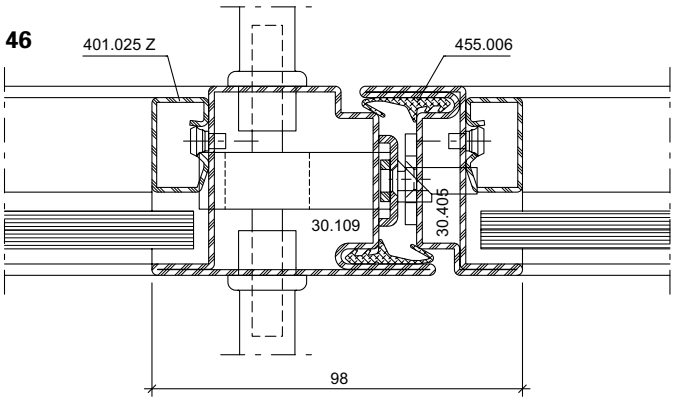
401.025 Z
455.006
30.109
30.405
98

47

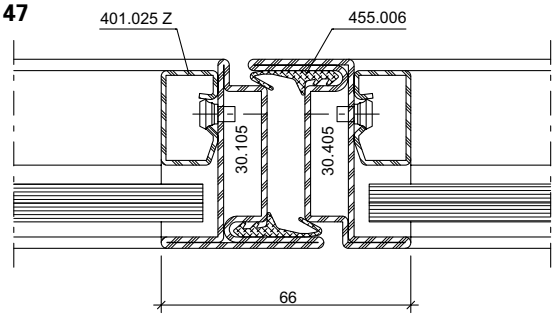
401.025 Z
455.006
30.105
30.405
66

45

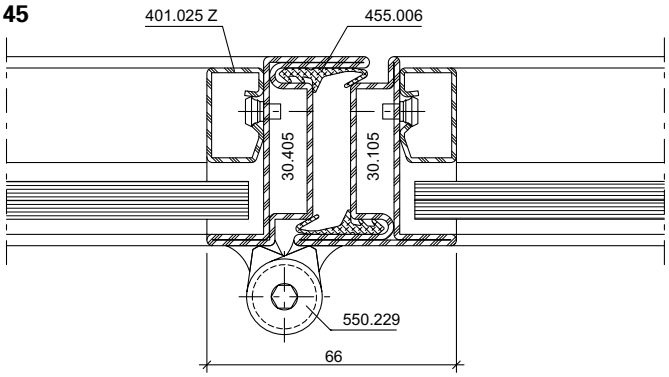
401.025 Z
455.006
30.405
30.105
550.229
66

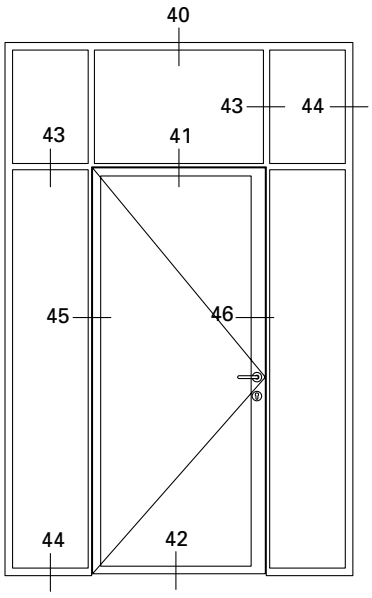
40
43
44
43
41
45
46
44
42

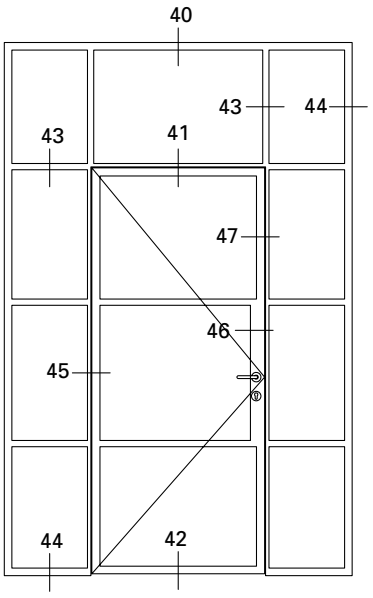
40
43
44
43
41
47
46
45
44
42

67

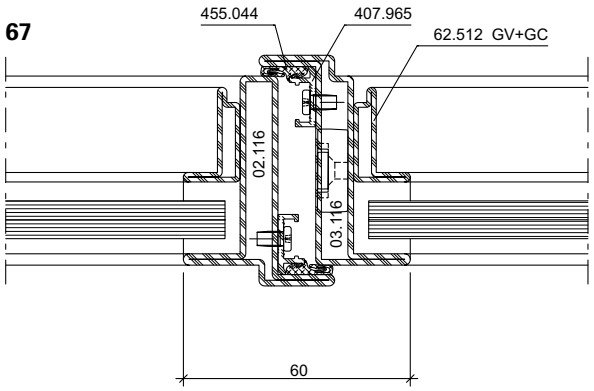

68

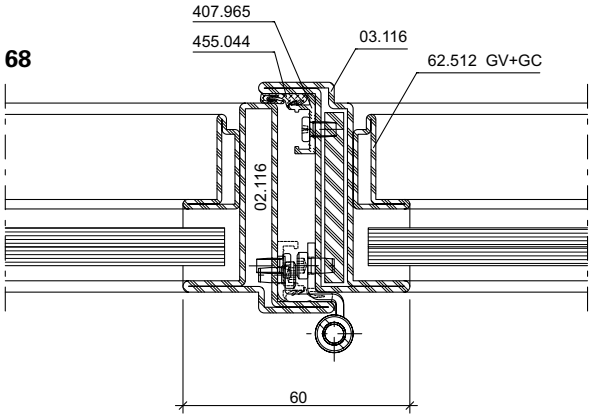

60

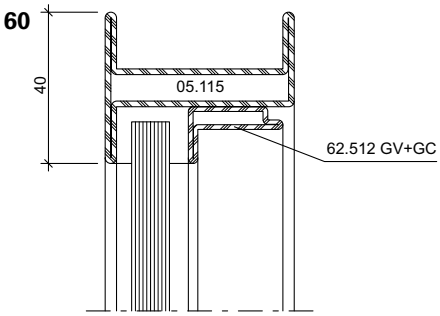

61

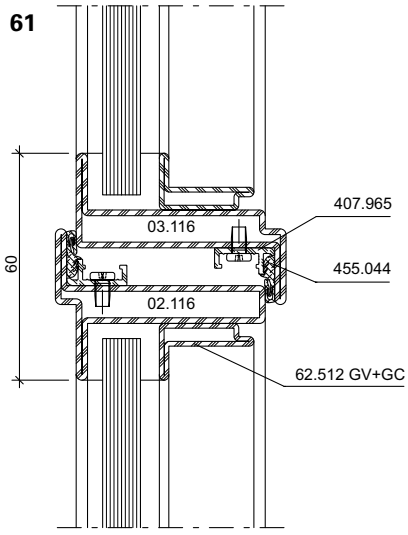

62

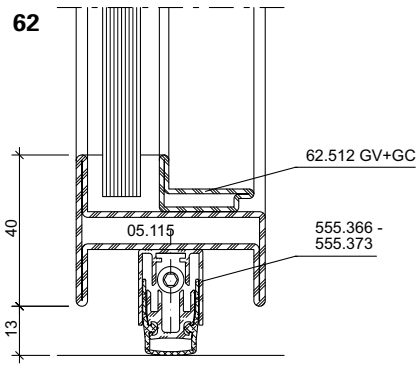

63

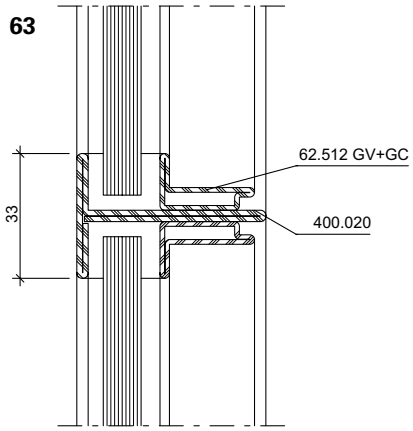

64

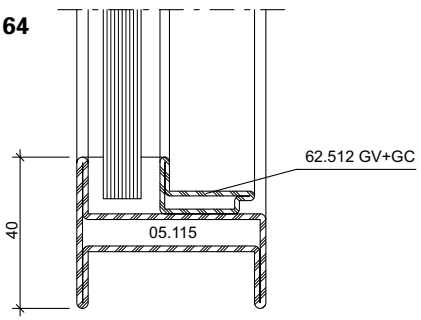

62.1

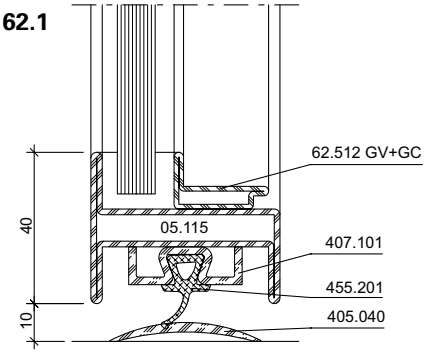

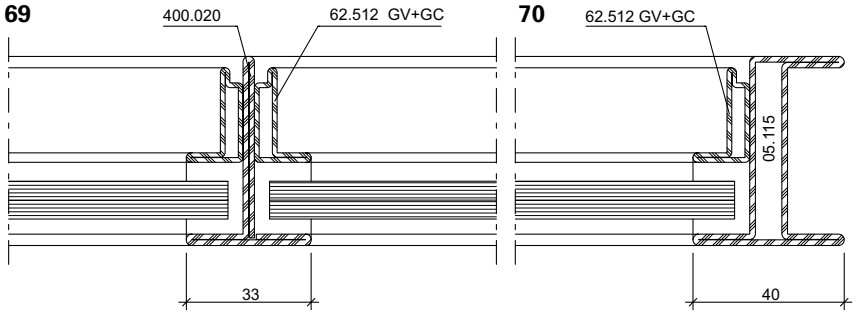
69
400.020
62.512 GV+GC
70
62.512 GV+GC
05.115
33
40

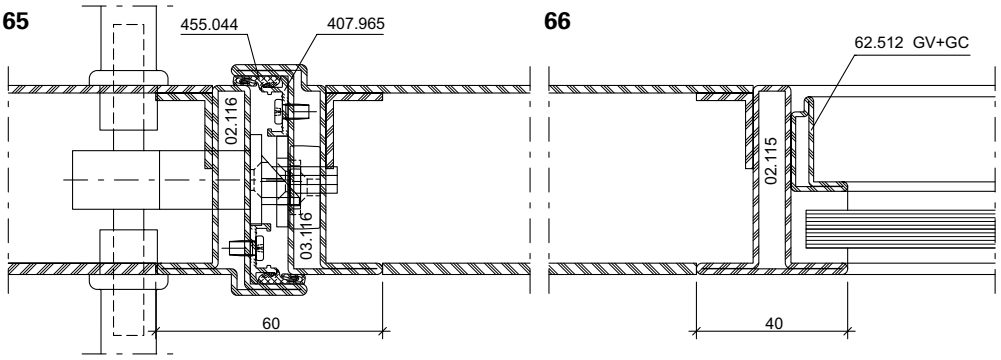
65
455.044
407.965
66
62.512 GV+GC
02.116
03.116
02.115
60
40

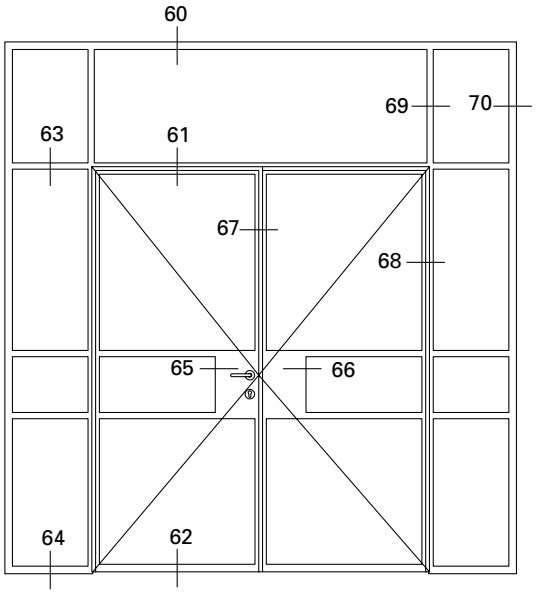
60
69
70
63
61
67
68
65
66
64
62

Glasleisten-Varianten (23-0102-S-007)
Variantes de parcloses (23-0102-S-007)
Glazing bead options (23-0102-S-007)

DXF DWG

Jansen Art'15
Jansen Art'15
Jansen Art'15

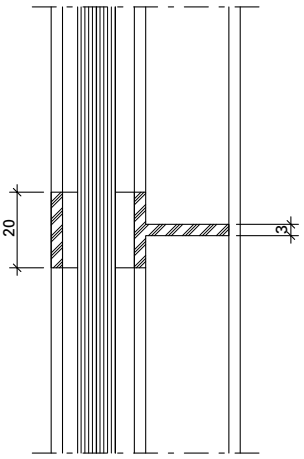

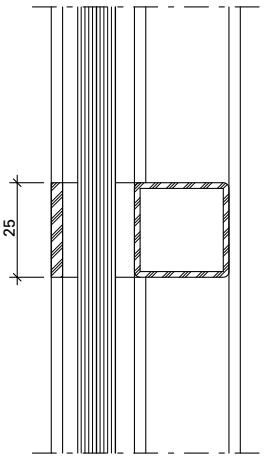

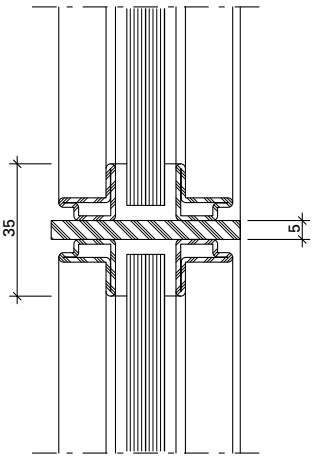

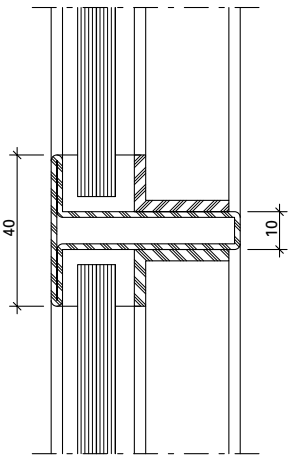

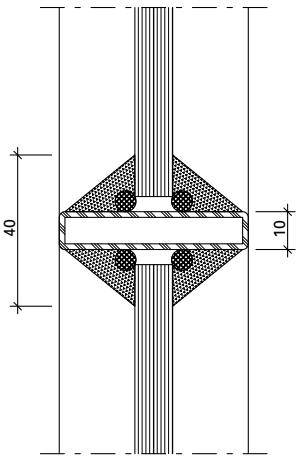

Verglasungsoption: Kittverglasung
(nationale Verglasungsrichtlinien und -Vorschriften beachten)

Glazing option: Putty glazing
(note national guidelines and regulations)

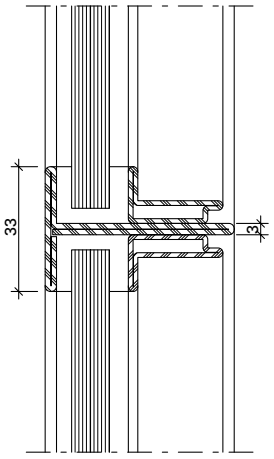

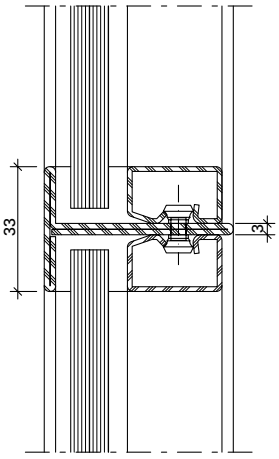

AUSGEFÜHRTE OBJEKTE

FALT- UND SCHIEBESYSTEME

COMPLETED PROJECTS

FOLDING AND SLIDING SYSTEMS



SCHÜCO
Stahlsysteme
JANSEN

Inhaltsverzeichnis
Sommaire
Content



2 Einfamilienhaus, Niederbüren/CH



4 Werkhof, Herisau/CH



6 Gewerbeschule Beiertheimer Feld, Karlsruhe/DE



7 Einfamilienhaus, Uccle/BE



8 Vogtlandhalle Greiz/DE



10 Feuerwache, Heidelberg/DE



12 Neue Messehalle Kielce/PL

Ausgeführte Objekte
Objets réalisés
Completed projects

Objekt:
Einfamilienhaus, Niederbüren/CH

System:
Janisol Hebeschiebetüren

Architekt:
Buschor + Heeb + Partner
Architekten AG, Zuzwil/CH

Objet:
Maison individuelle, Niederbüren/CH

Système:
Levant-coulissant Janisol

Architecte:
Buschor + Heeb + Partner
Architekten AG, Zuzwil/CH

Project:
Family home, Niederbüren/CH

System:
Janisol lift-and-slide doors

Architect:
Buschor + Heeb + Partner
Architekten AG, Zuzwil/CH







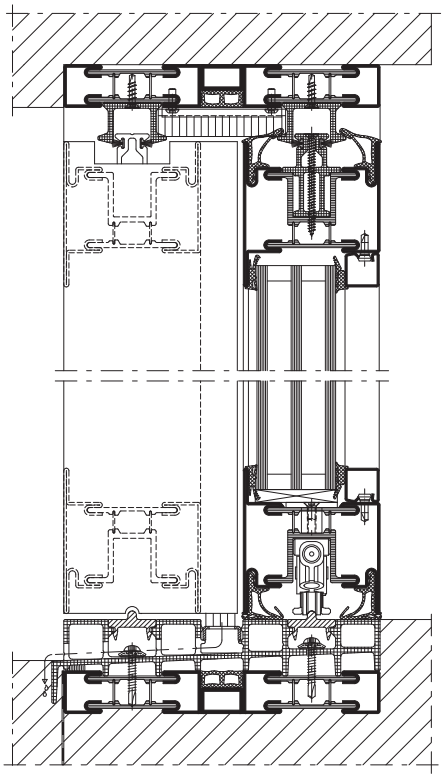

Ausgeführte Objekte
Objets réalisés
Completed projects

Objekt:
Werkhof, Herisau/CH

System:
Jansen Falttore

Architekt:
Beat Consoni Architekten BSA SIA, St.Gallen/CH

Objet:
Centre d'opérations, Herisau/CH

Système:
Portes accordéon Jansen

Architecte:
Beat Consoni Architekten BSA SIA, Staint-Gall/CH

Project:
Municipal works yard, Herisau/CH

System:
Jansen folding doors

Architect:
Beat Consoni Architekten BSA SIA, St.Gallen/CH



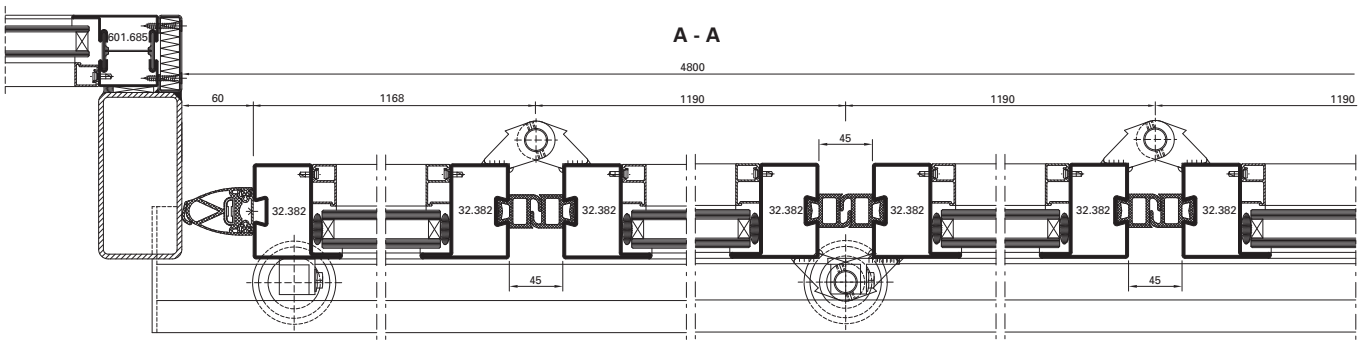

B - B

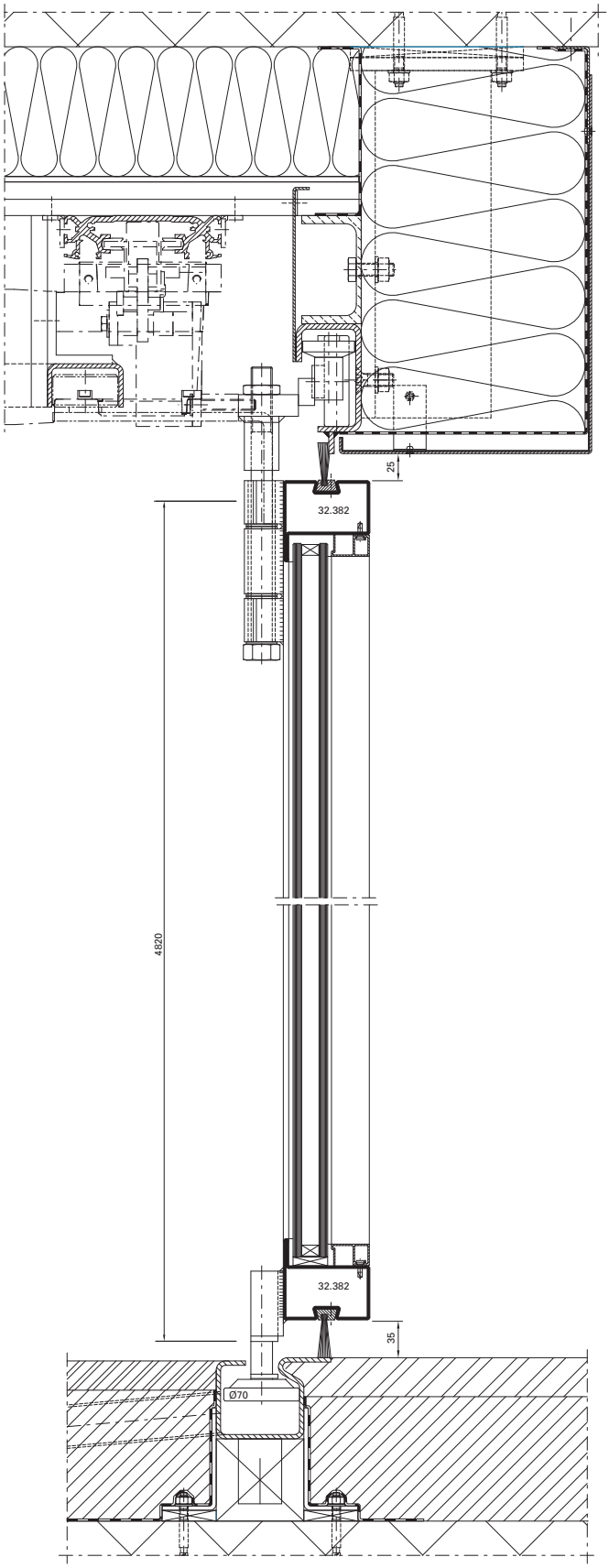





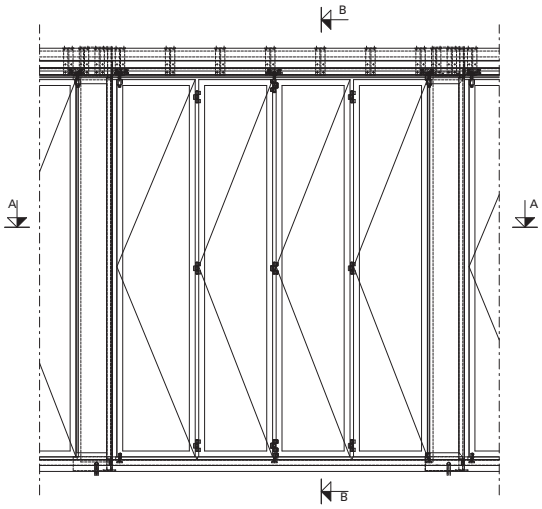

Ausgeführte Objekte
Objets réalisés
Completed projects



Fotos: Bernhard Lattner, Heilbronn

Objekt:
Gewerbeschule Beiertheimer Feld, Karlsruhe/DE

System:
Janisol Faltwand

Architekt:
Schmitt, Kasimir + Partner, Karlsruhe/DE

Objet:
École professionnelle Beiertheimer Feld, Karlsruhe/DE

Système:
Porte repliable Janisol

Architecte:
Schmitt, Kasimir + Partner, Karlsruhe/DE



Project:
Technical college Beiertheimer Feld, Karlsruhe/DE

System:
Janisol folding wall

Architect:
Schmitt, Kasimir + Partner, Karlsruhe/DE

Objekt:
Einfamilienhaus, Uccle/BE

System:
Janisol Faltwand und Janisol Türen

Architekt:
YY Architecture, Uccle/BE

Objet:
Maison individuelle, Uccle/BE

Système:
Porte repliable Janisol et
portes Janisol

Architecte:
YY Architecture, Uccle/BE

Project:
Family home, Uccle/BE

System:
Janisol folding wall and
Janisol doors

Architect:
YY Architecture, Uccle/BE







Ausgeführte Objekte
Objets réalisés
Completed projects

Objekt:
Vogtlandhalle (Stadthalle),
Greiz/DE

System:
Janisol Faltwand, VISS TVS

Architekt:
Hoffmann.Seifert.Partner mit
Ernst Scharf, Erfurt/DE

Objet:
Vogtlandhalle (salle municipale),
Greiz/DE

Système:
Porte repliable Janisol, VISS TVS

Architecte:
Hoffmann.Seifert.Partner mit
Ernst Scharf, Erfurt/DE

Project:
Vogtland hall (city hall),
Greiz/DE

System:
Janisol folding wall, VISS TVS

Architect:
Hoffmann.Seifert.Partner mit
Ernst Scharf, Erfurt/DE



Fotos: Stephan Falk, Berlin

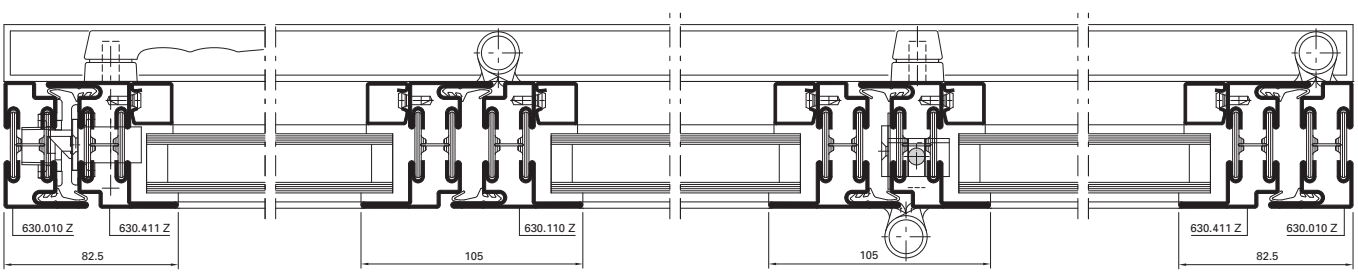

Ausgeführte Objekte
Objets réalisés
Completed projects

Objekt:
Feuerwache,
Heidelberg/DE

System:
Jansen Falttore

Architekt:
Peter Kulka Architektur,
Köln & Dresden/DE

Objet:
Caserne de pompiers,
Heidelberg/DE

Système:
Portes accordéon Jansen

Architecte:
Peter Kulka Architektur,
Köln & Dresden/DE

Project:
Fire station,
Heidelberg/DE

System:
Jansen folding doors

Architect:
Peter Kulka Architektur,
Köln & Dresden/DE



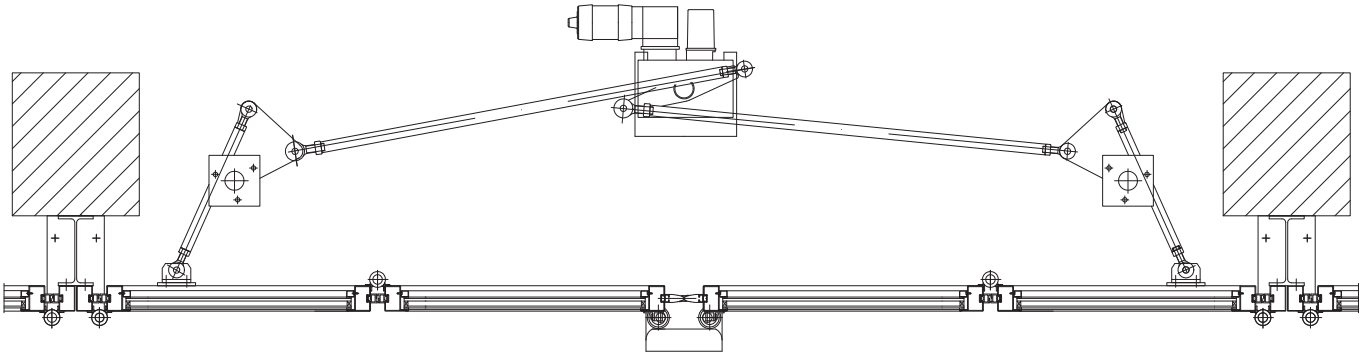





Ausgeführte Objekte
Objets réalisés
Completed projects

Objekt:
Neue Messehalle
(Kielce Traide Fairs), Kielce/PL

System:
Jansen Falttore, VISS TVS

Architekt:
bsp Architekten: Barbara Średniawa,
Gliwice/PL

Objet:
Nouveau hall d'exposition
(Kielce Traide Fairs), Kielce/PL

Système:
Portes accordéon Jansen, VISS TVS

Architecte:
bsp Architekten: Barbara Średniawa,
Gliwice/PL

Project:
New exhibition hall
(Kielce Trade Fairs), Kielce/PL

System:
Jansen folding doors, VISS TVS

Architect:
bsp Architekten: Barbara Średniawa,
Gliwice/PL





JANISOL FALTWAND

WÄRMEGEDÄMMTE FALTWAND AUS STAHL

JANISOL FOLDING WALL

THERMALLY INSULATED FOLDING WALL IN STEEL

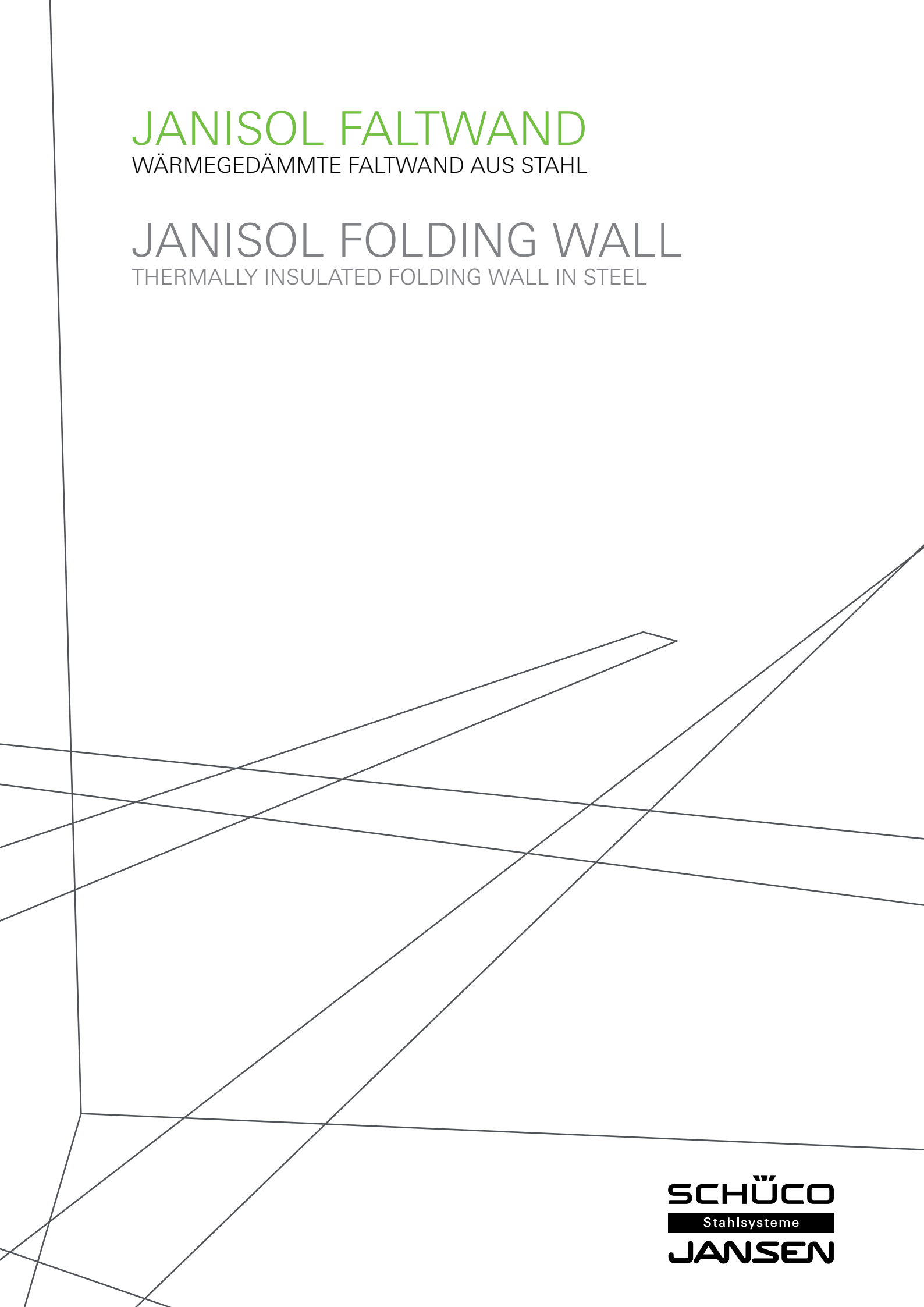

SCHÜCO
Stahlsysteme
JANSEN

Profilübersicht Glasleisten	**Sommaire des profilés Parcloses**	**Summary of profiles Glazing beads**	**2**
Schnittpunkte	**Coupe de détails**	**Section details**	**6**
Anwendungsbeispiele	**Exemples d'application**	**Examples of applications**	**22**
Anschlüsse am Bau	**Raccords au mur**	**Attachment to structure**	**30**

Profilübersicht
Sommaire des profilés
Summary of profiles

Janisol Faltwand
Porte repliable Janisol
Janisol folding wall

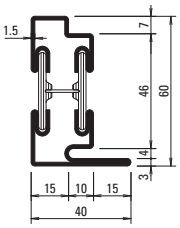

630.010
630.010 Z

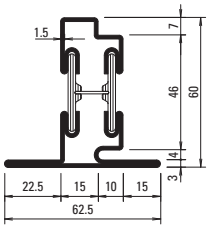

630.110
630.110 Z

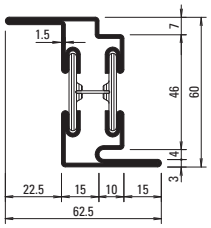

630.411
630.411 Z

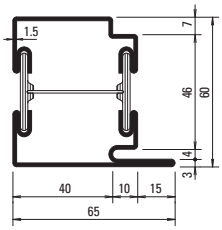

630.013
630.013 Z

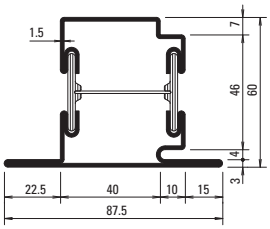

630.114
630.114 Z

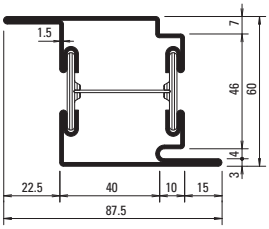

630.416
630.416 Z

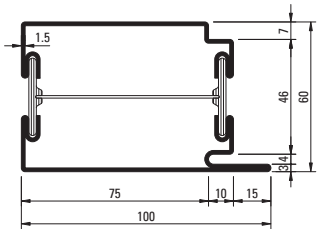

630.016
630.016 Z

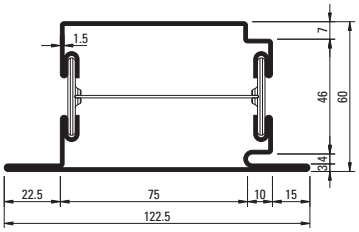

630.115
630.115 Z

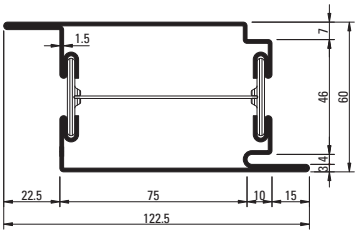

630.417
630.417 Z

Oberfläche

Artikel-Nr.

ohne Zusatz = blank

mit Z = aus feuerverzinktem Bandstahl

Surface

No. d'article

sans supplément = brut

avec Z = en bandes d'acier zinguées au feu

Surface

Part no.

without addition = bright

with Z = made from hot-dip galvanised strip

Profil-Nr.	G kg/m	Ix cm⁴	Wx cm³	Iy cm⁴	Wy cm³	U m²/m
630.010	3,420	13,18	3,56	4,14	1,63	0,228
630.110	3,940	15,64	3,88	7,88	2,34	0,272
630.411	3,940	18,35	5,66	7,88	2,34	0,272
630.013	4,090	18,6	5,08	18,7	5,14	0,273
630.114	4,610	21,4	5,36	27,4	5,93	0,317
630.416	4,610	23,7	7,32	27,4	5,93	0,317

Profil-Nr.	G kg/m	Ix cm⁴	Wx cm³	Iy cm⁴	Wy cm³	U m²/m
630.016	5,020	25,8	7,23	61,00	11,63	0,343
630.115	5,540	28,7	7,48	79.60	12,42	0,387
630.417	5,540	30,5	9,47	79,60	12,42	0,387

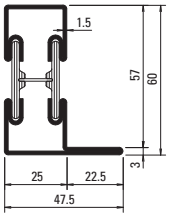

601.635
601.635 Z

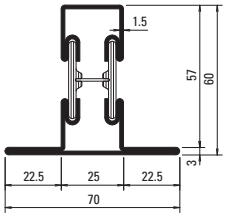

602.635
602.635 Z

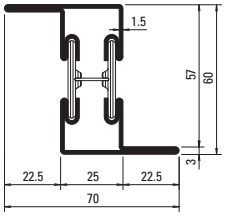

603.635
603.635 Z

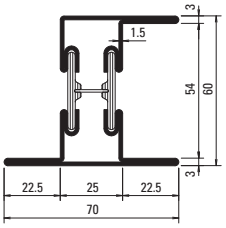

605.635
605.635 Z

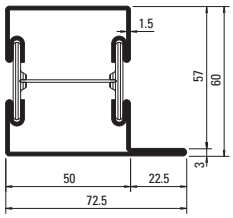

601.685
601.685 Z

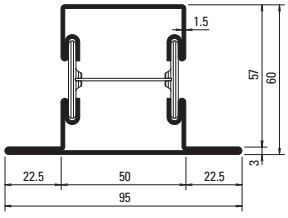

602.685
602.685 Z

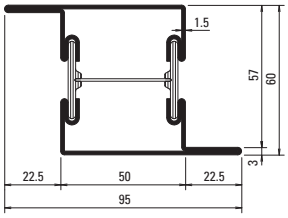

603.685
603.685 Z

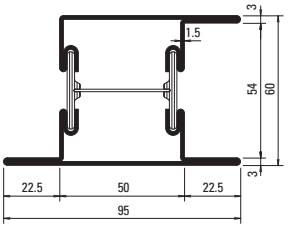

605.685
605.685 Z

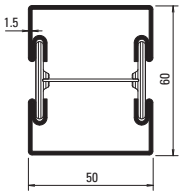

600.005
600.005 Z

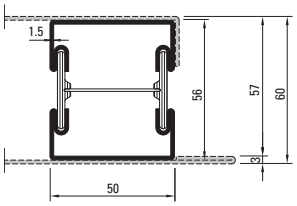

600.001
600.001 Z

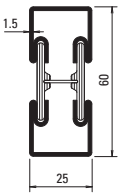

600.006
600.006 Z

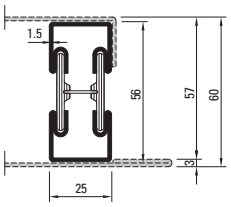

600.002
600.002 Z

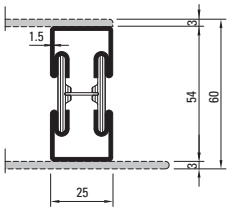

600.008 Z

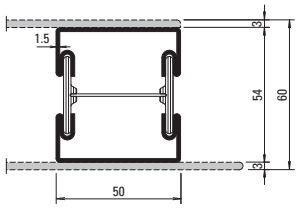

600.007 Z

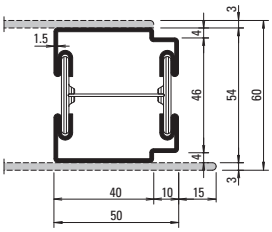

600.010 Z

Stabachse
Axe de la barre
Bar axis

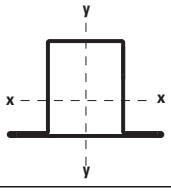

Profil-Nr.	G kg/m	Ix cm⁴	Wx cm³	Iy cm⁴	Wy cm³	U m²/m
601.635	3,345	14,0	3,78	5,84	1,88	0,215
602.635	3,865	16,6	4,07	10,10	2,88	0,260
603.635	3,865	19,1	5,97	10,10	2,88	0,260
605.635	4,380	22,9	6,39	13,30	3,50	0,304
601.685	3,890	19,3	5,31	21,7	5,12	0,265
602.685	4,410	22,1	5,58	31,1	6,54	0,310
603.685	4,410	24,2	7,57	31,1	6,54	0,310
604.685	4,600	24,1	7,53	27,16	7,03	0,321
605.685	4,930	28,1	7,94	38,40	7,46	0,354

Profil-Nr.	G kg/m	Ix cm⁴	Wx cm³	Iy cm⁴	Wy cm³	U m²/m
600.001	3,380	13,5	4,53	14,00	5,58	0,213
600.002	2,735	9,06	3,03	2,60	2,08	0,163
600.005	3,370	15,6	4,87	14,60	5,84	0,221
600.006	2,830	10,40	3,26	2,76	2,20	0,171
600.008 Z	2,800	10,12	3,75	2,80	2,24	0,170
600.007 Z	3,400	12,49	4,34	13,65	5,46	0,220
600.010 Z	3,360	11,94	4,15	13,15	5,17	0,217

Stahl-Glasleisten aus feuerverzinktem Bandstahl (Länge 6 m)

Parcloses en acier en bandes d'acier zinguées au feu (longueur 6 m)

Steel glazing beads made of hot-dip galvanised strip (length 6 m)

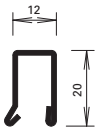

402.112 Z

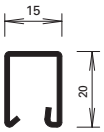

402.115 Z

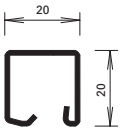

402.120 Z

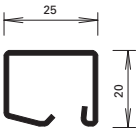

402.125 Z

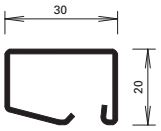

402.130 Z

Winkelkontur-Stahl-Glasleisten (Länge ca. 6 m)

Parcloses en acier à contour angulaire (longueur env. 6 m)

Angle contour steel glazing beads (length approx. 6 m)

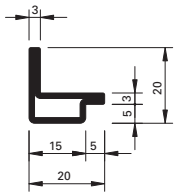

62.507 GV+GC

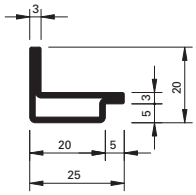

62.508 GV+GC

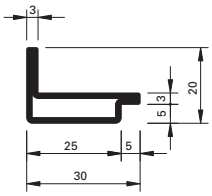

62.509 GV+GC

Edelstahl-Glasleisten (1.4401 / 1.4301) Länge 6 m

Parcloses en acier Inox (1.4401 / 1.4301) Longueur 6 m

Stainless steel glazing beads (1.4401 / 1.4301) Length 6 m

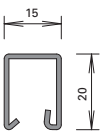

402.515
402.415

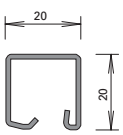

402.520
402.420

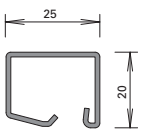

402.525
402.425

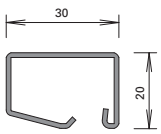

402.530
402.430

Aluminium-Glasleisten (Länge 6 m)

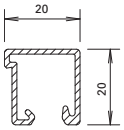

404.112

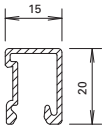

404.115

Parcloses en aluminium (longueur 6 m)

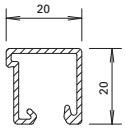

404.120

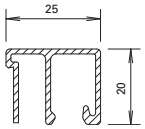

404.125

Aluminium glazing beads (length 6 m)

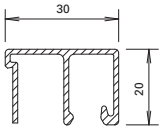

404.130

Aluminium-Glasleisten (Länge 6 m)

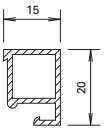

405.115

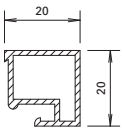

405.120

Parcloses en aluminium (longueur 6 m)

Aluminium glazing bead (length 6 m)

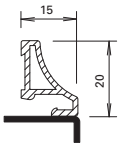

406.905

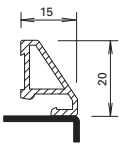

406.907

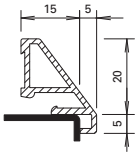

406.901

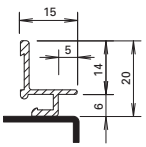

406.903

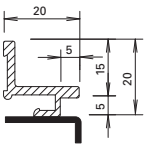

406.909

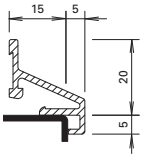

406.996

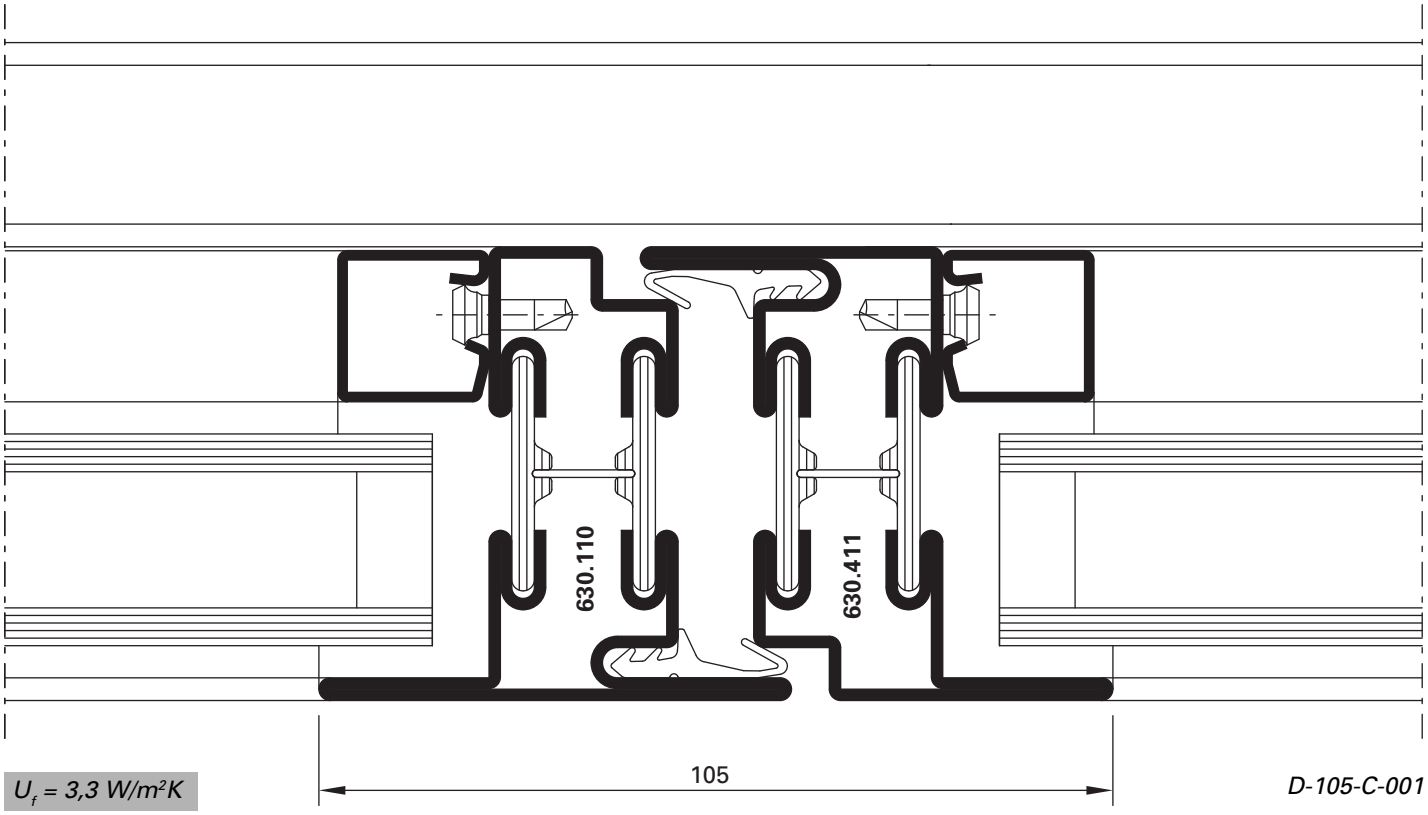

U_f = 3,3 W/m²K

D-105-C-001

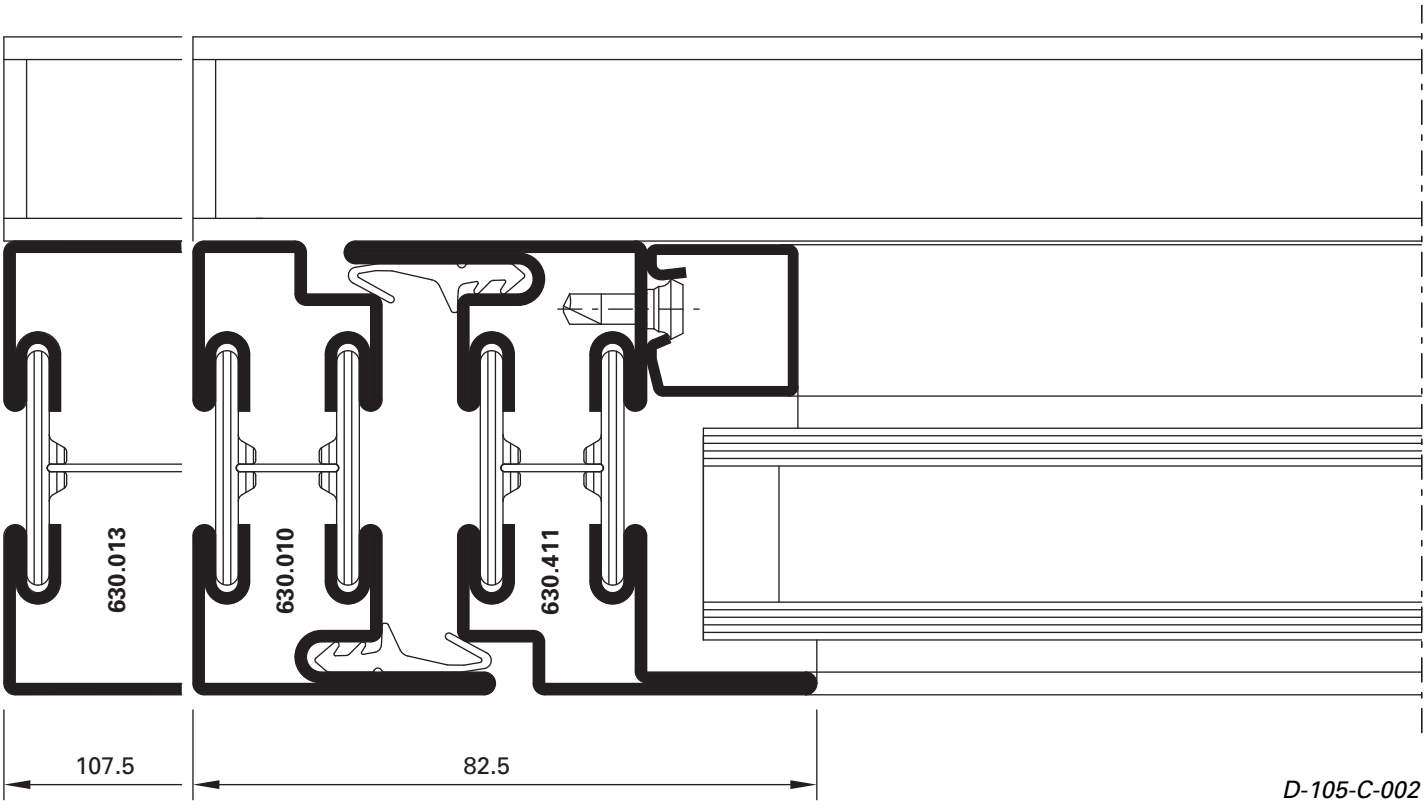

D-105-C-002

U_f = 2,8 W/m²K

U_f = 3,4 W/m²K

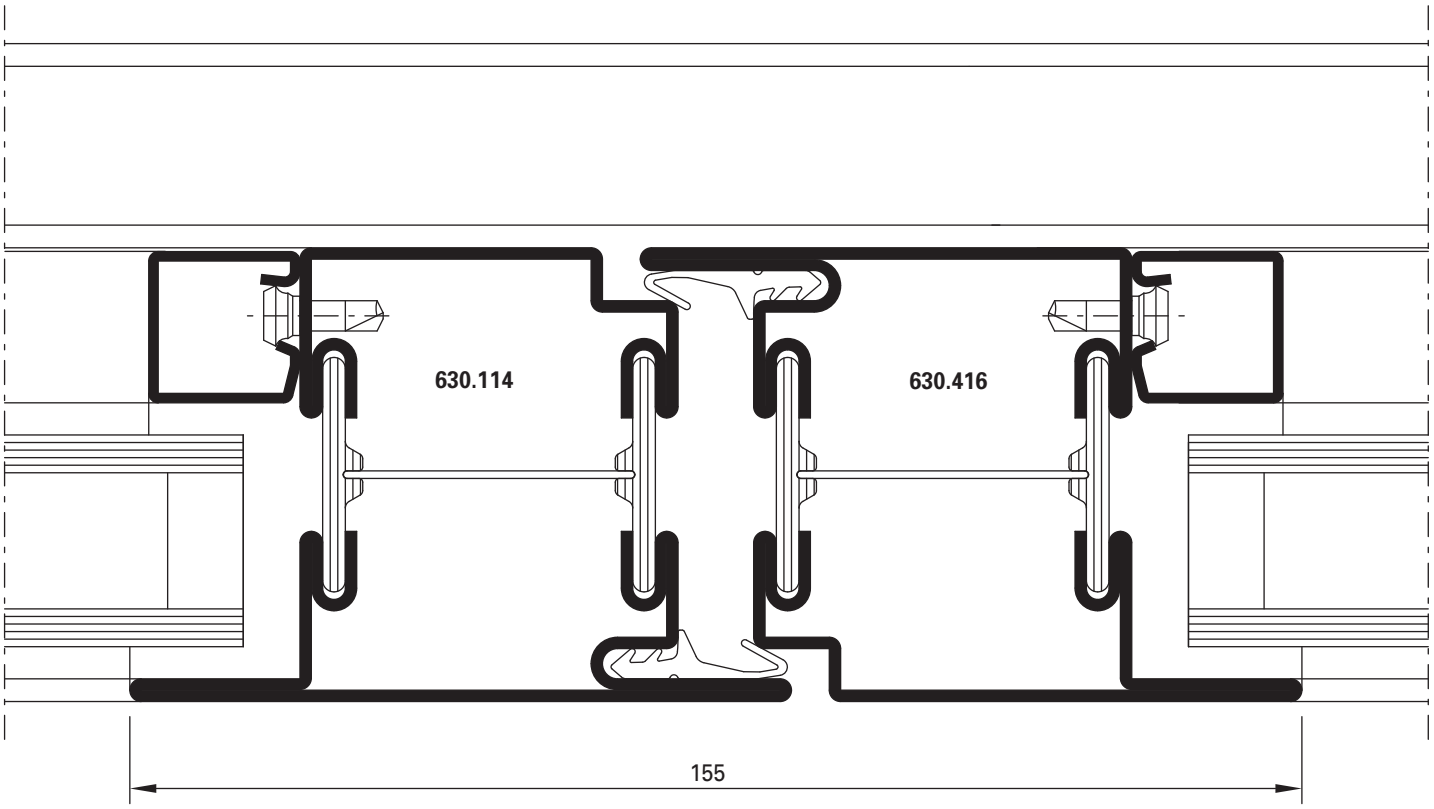

U_f = 2,5 W/m²K

D-105-C-003

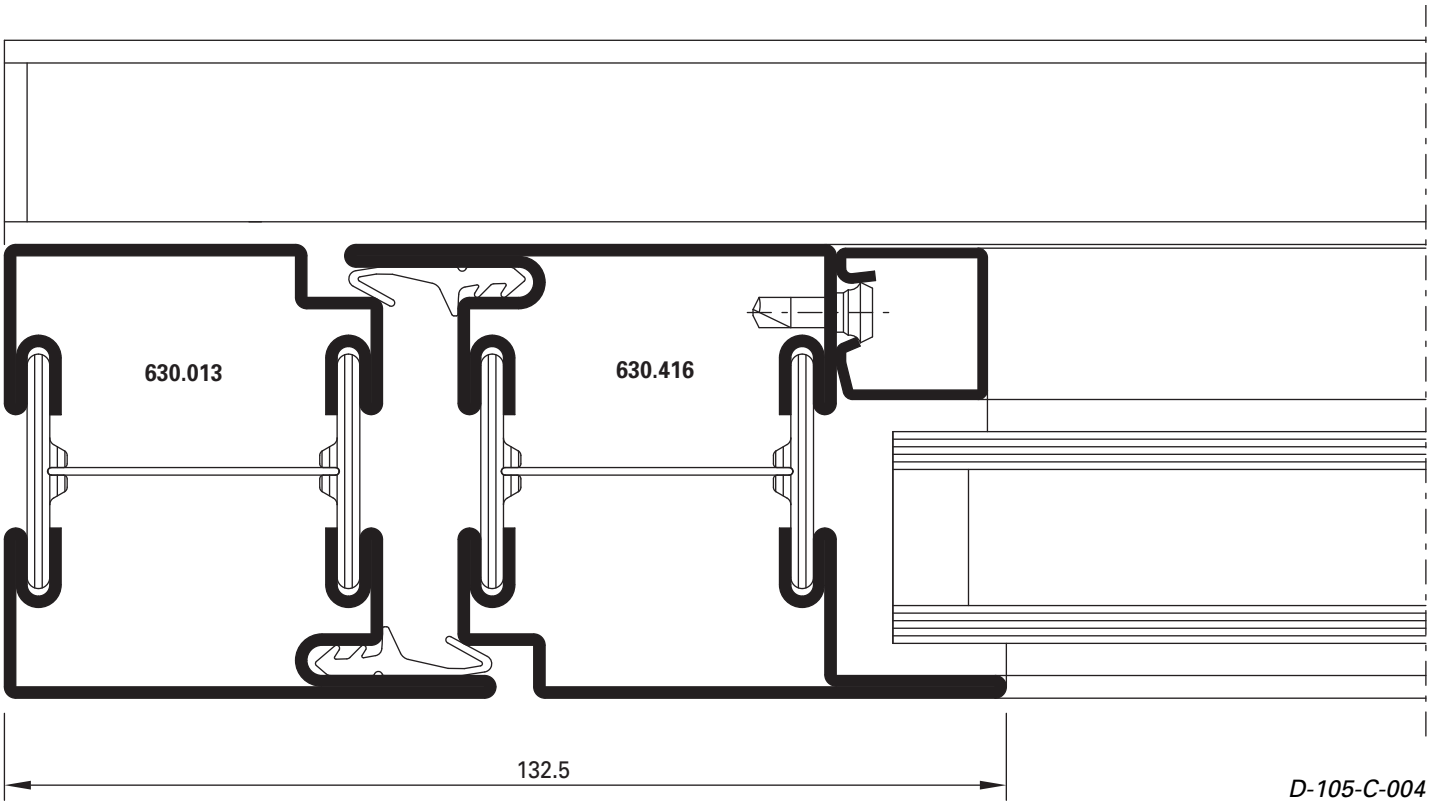

D-105-C-004

U_f = 2,5 W/m²K

Schnittpunkte im Massstab 1:1
Coupe de détails à l'échelle 1:1
Section details on scale 1:1

Janisol Faltwand
Porte repliable Janisol
Janisol folding wall

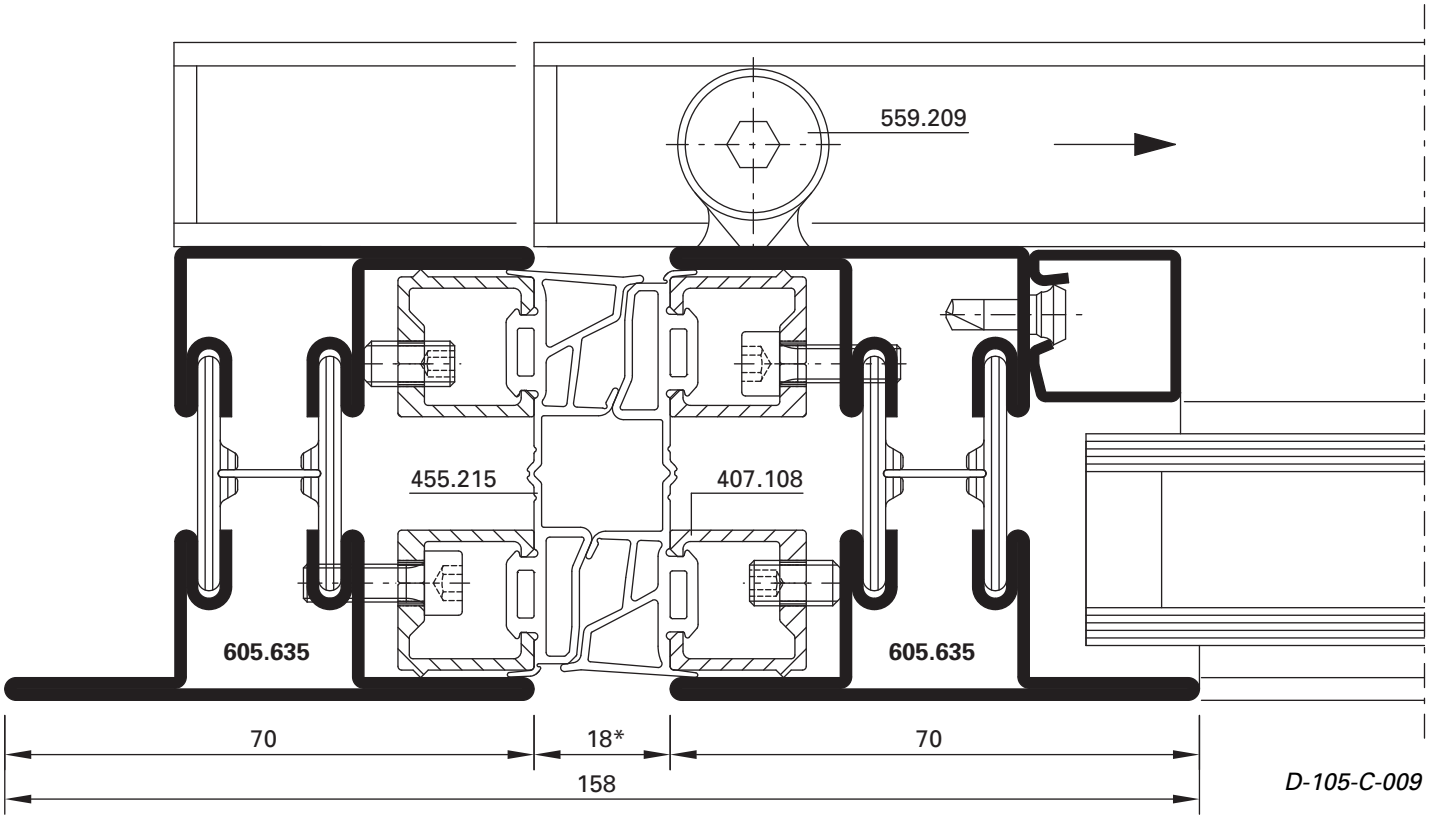

D-105-C-009

U_f = 2,9 W/m²K

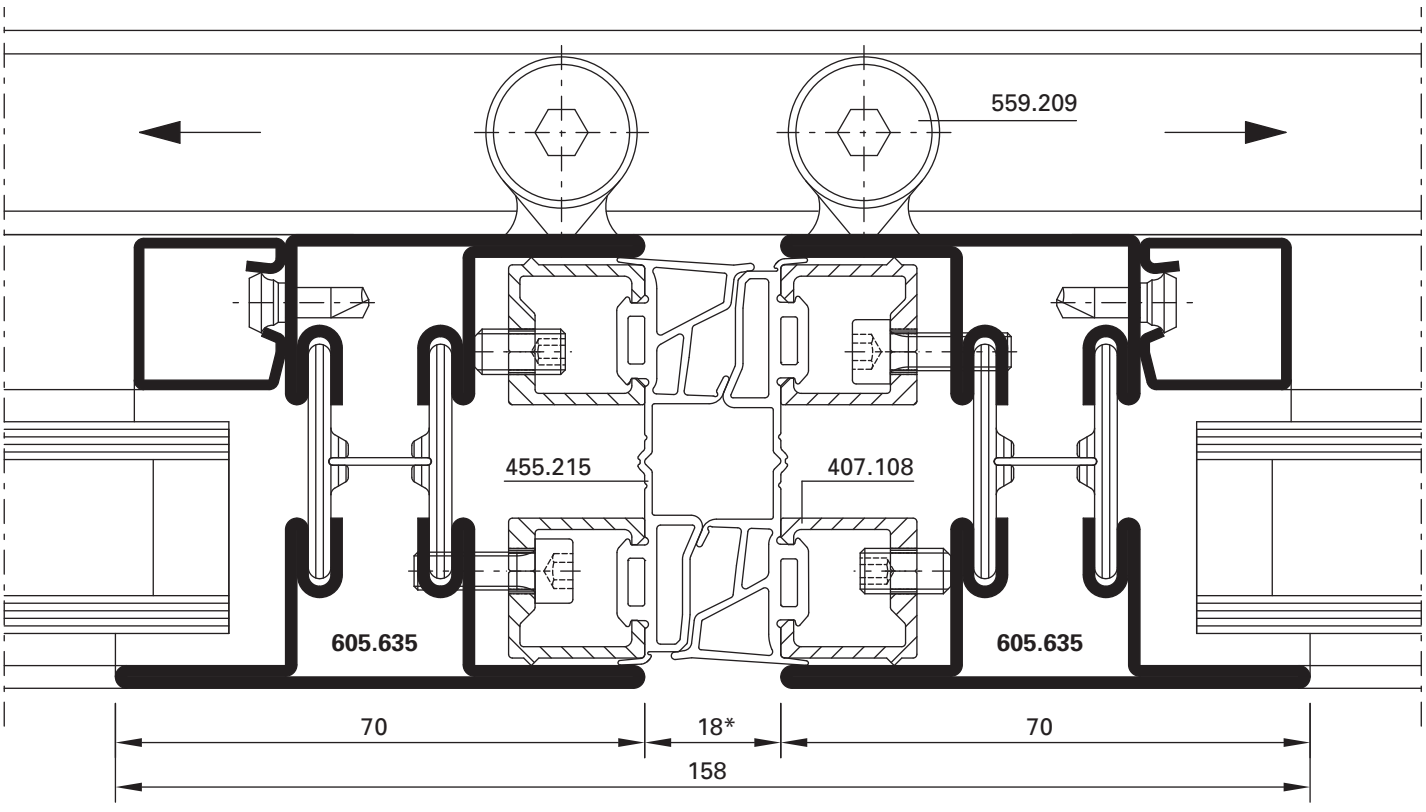

D-105-C-010

U_f = 3,0 W/m²K

* Verstellbarkeit: ± 4 mm

* Réglage possible sur ± 4 mm

* Range of adjustment ± 4 mm

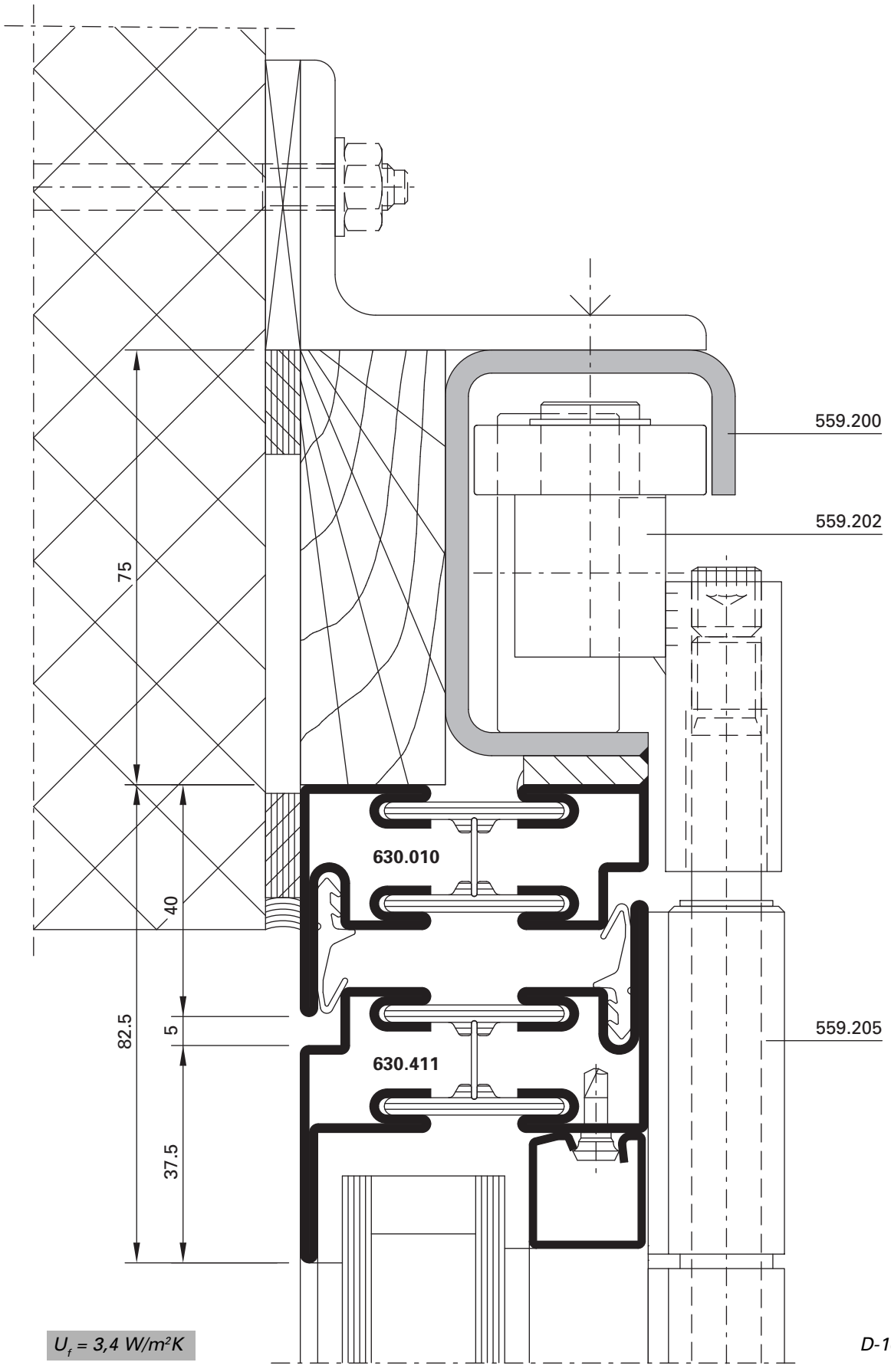

U_f = 3,4 W/m²K

D-105-C-005

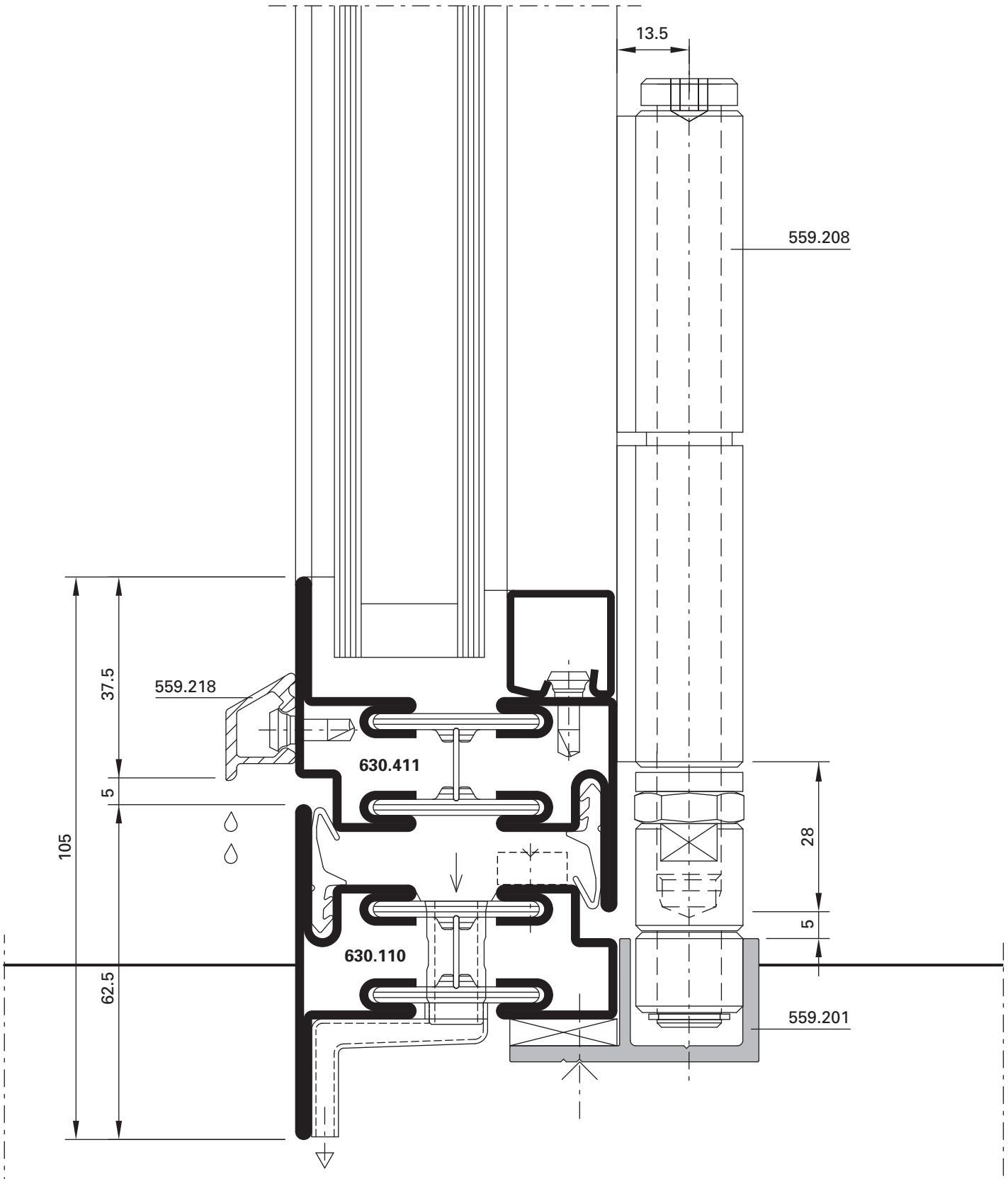

U_f = 2,8 W/m²K

D-105-C-006

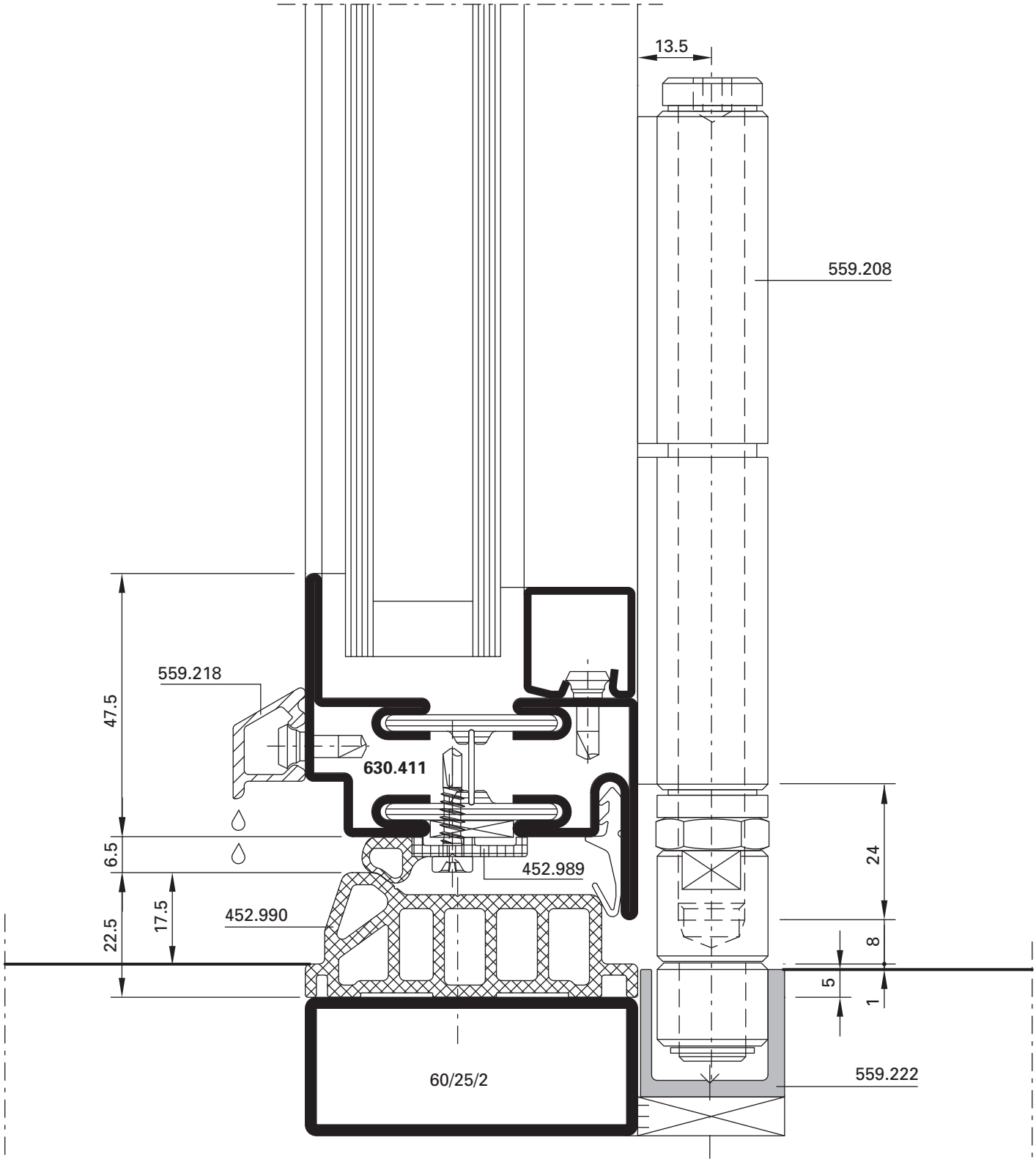

U_f = 2,9 W/m²K

D-105-C-007

Einsatzbereich:
Nur für wettergeschützte Anlagen

Domaine d'utilisation:
uniquement pour les installations à l'abris des intempéries

Area of use:
For weatherproof systems only

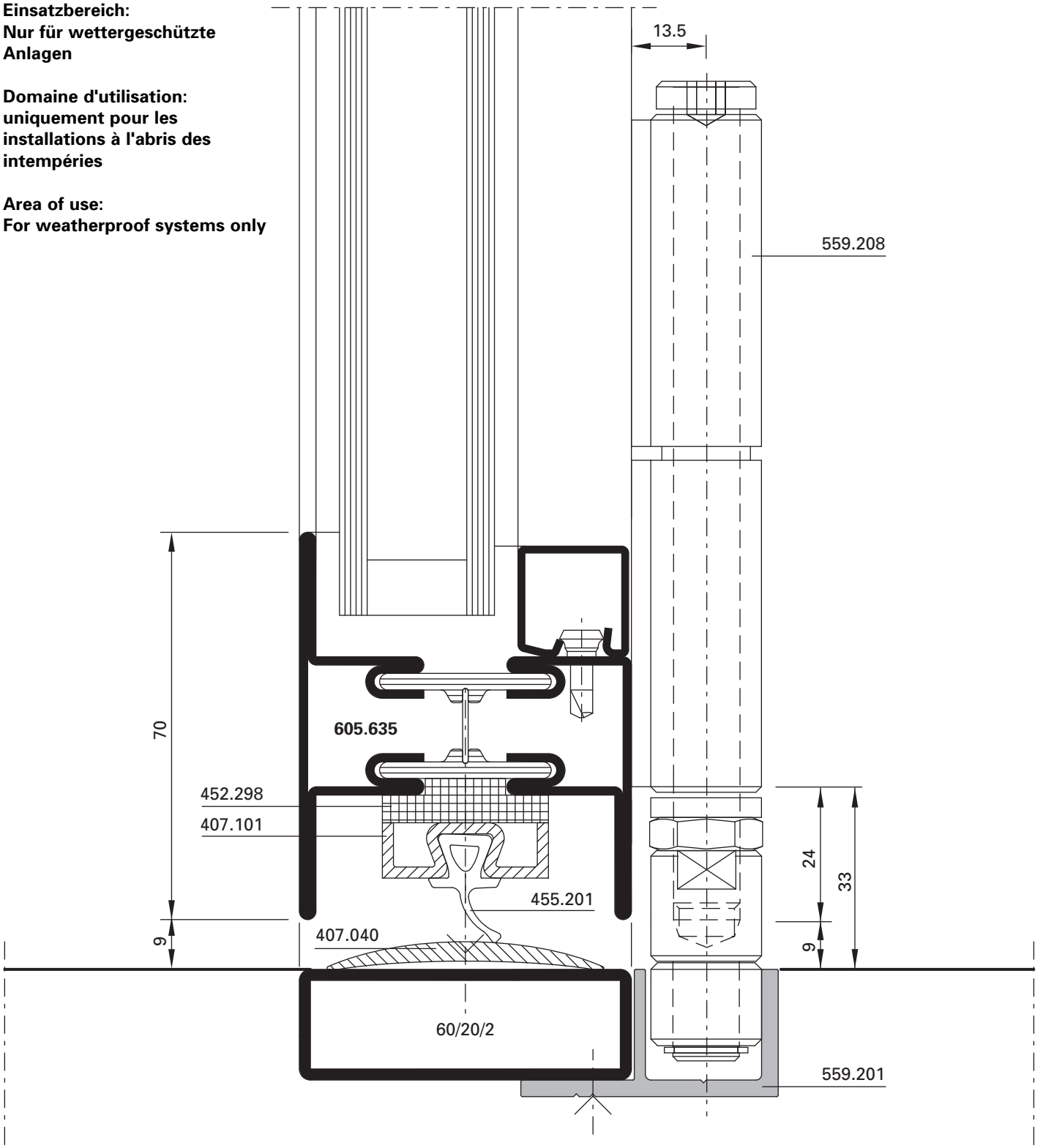

U_f = 3,7 W/m²K

D-105-C-008

Einsatzbereich:
Nur für wettergeschützte Anlagen

Domaine d'utilisation:
uniquement pour les installations à l'abris des intempéries

Area of use:
For weatherproof systems only

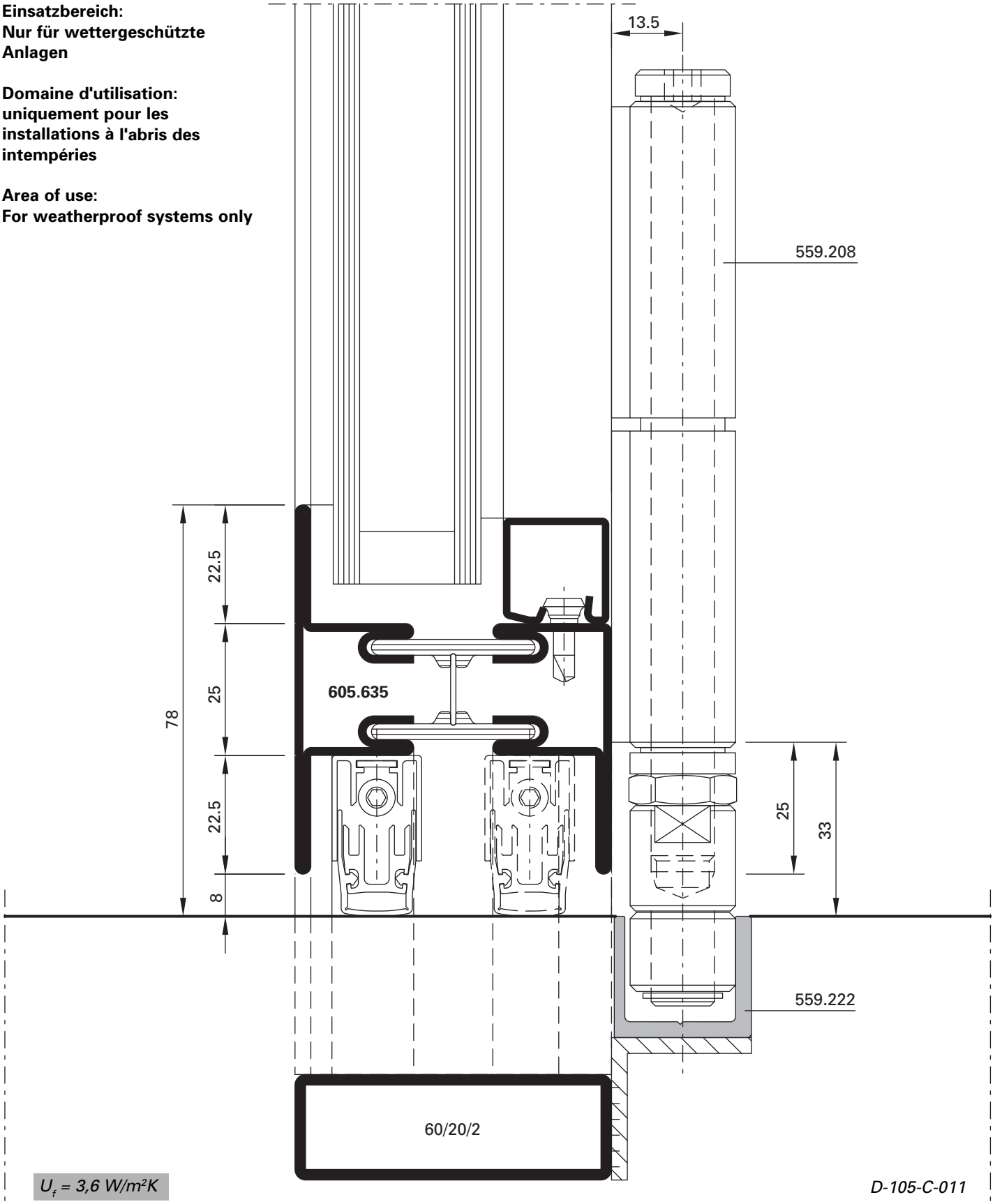

Schnittpunkte nach innen öffnend (D-105-S-001)
Coupe de détails ouvrant vers l'intérieur (D-105-S-001)
Section details opening inwards (D-105-S-001)

Janisol Faltwand
Porte repliable Janisol
Janisol folding wall

7

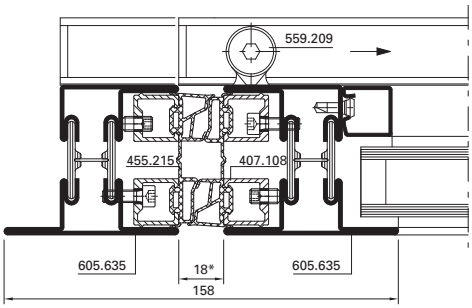

* Verstellbarkeit ±4 mm

4.1

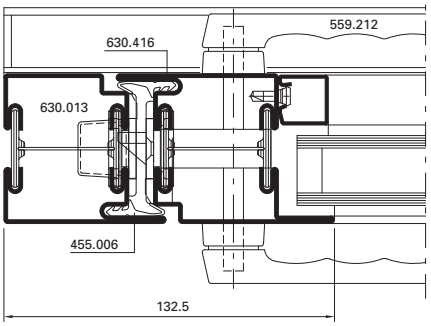

* Réglage possible sur ±4 mm

4

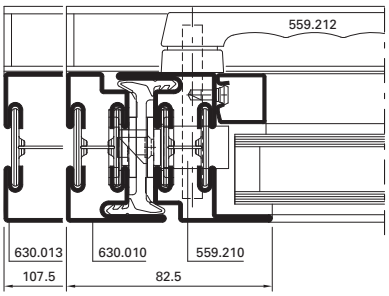

* Range of adjustment ± 4 mm

8

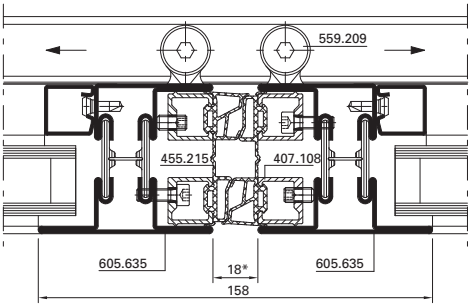

6

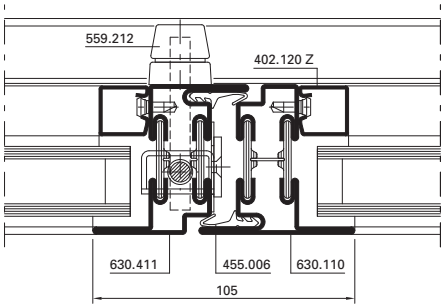

5

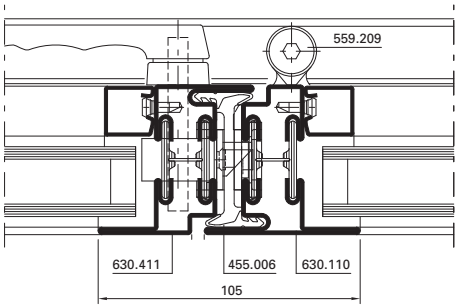

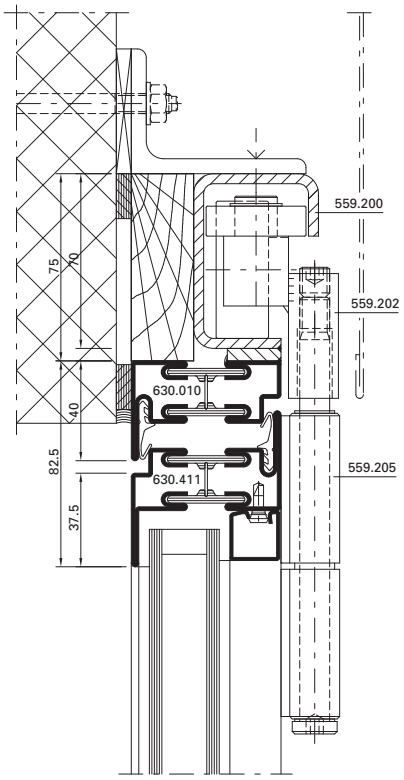

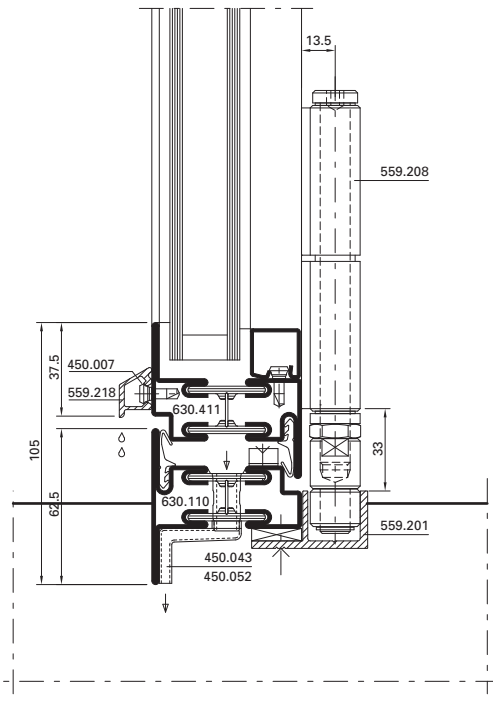

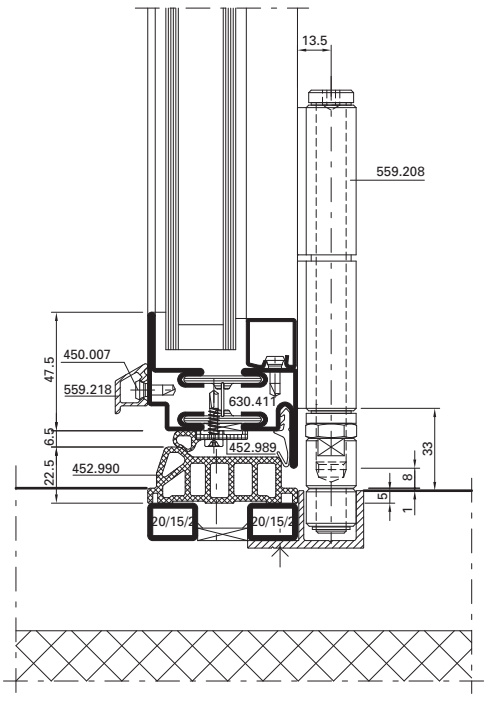

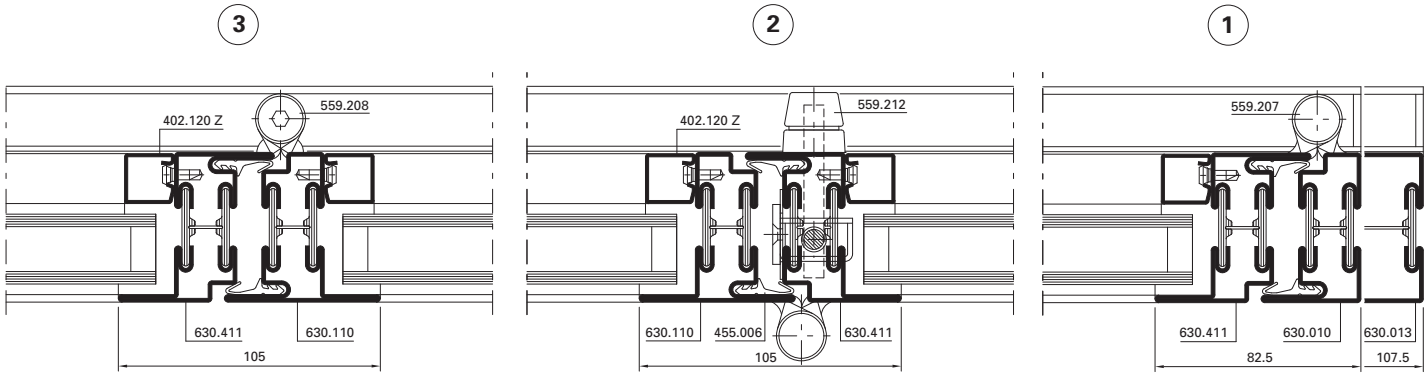

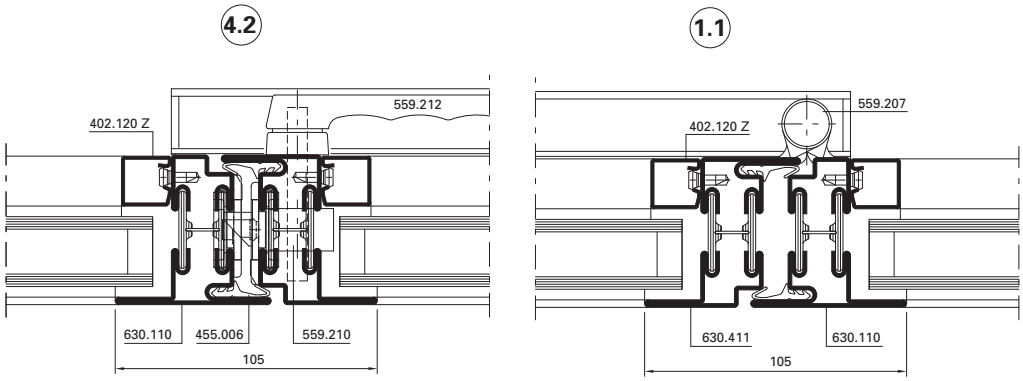

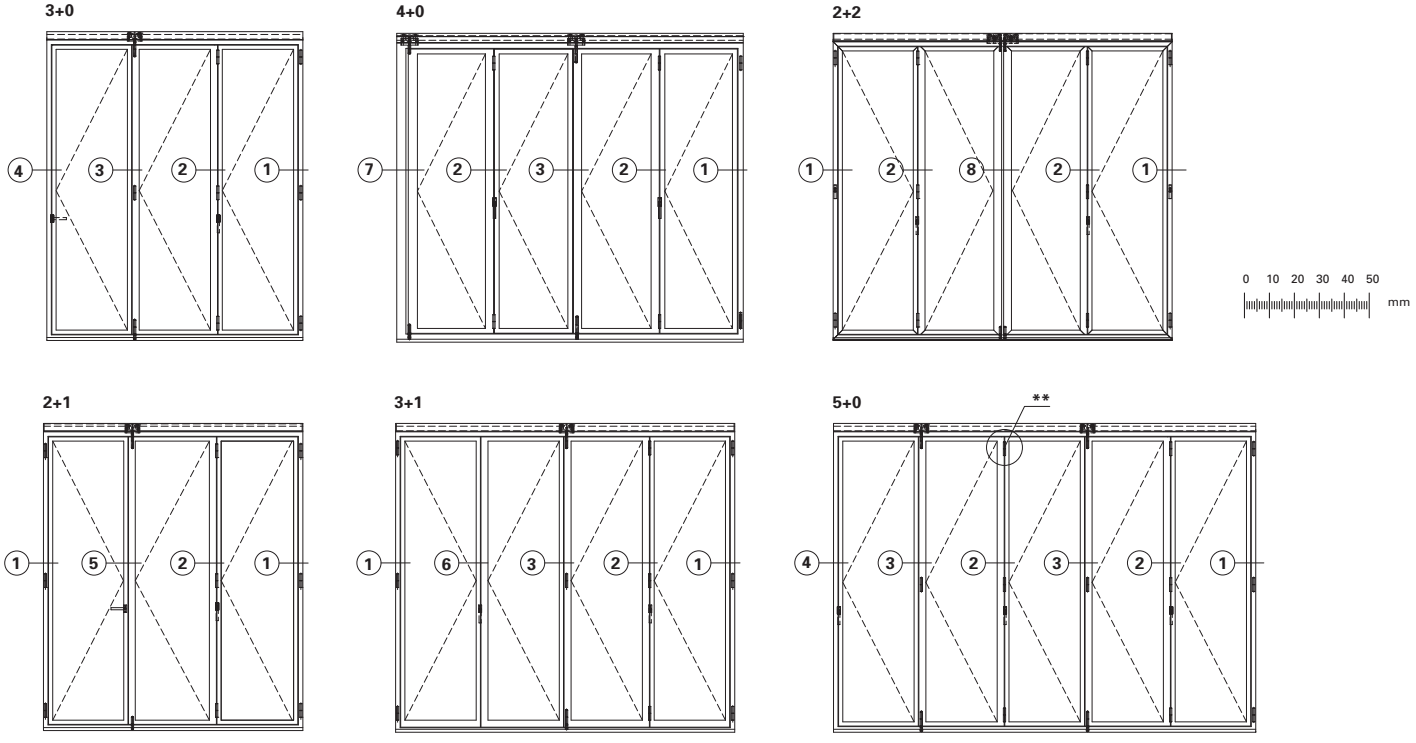

** Hier Arretierband 559.225 einsetzen

** Utiliser la paumelle d'arrêt 559.225 ici

** Use locking hinge 559.225 here

Schnittpunkte nach innen öffnend (D-105-S-002)
Coupe de détails ouvrant vers l'intérieur (D-105-S-002)
Section details opening inwards (D-105-S-002)

Janisol Faltwand
Porte repliable Janisol
Janisol folding wall

7

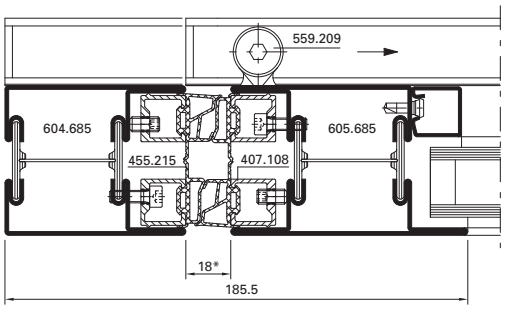

* Verstellbarkeit ±4 mm

4

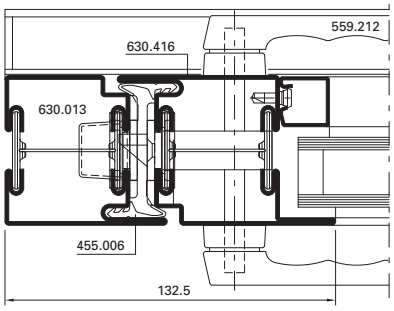

* Réglage possible sur ±4 mm

3

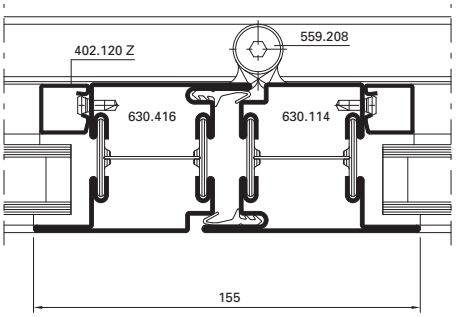

* Range of adjustment ± 4 mm

8

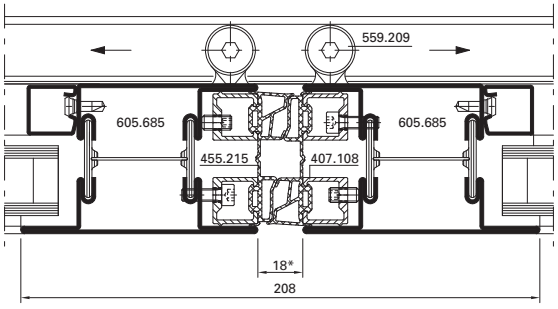

[1] G-Mass Kantenriegel mind. 250 mm höher als G-Mass Servicetüre

6

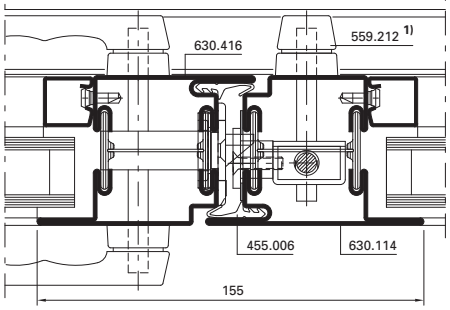

[1] Mesure G verrou à bascule supérieure d'au moins 250 mm à la mesure G porte de service

5

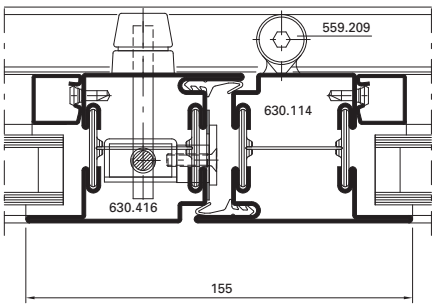

[1] G-measurement of espagnolette a minimum of 250 mm higher than the G-measurement of service doors

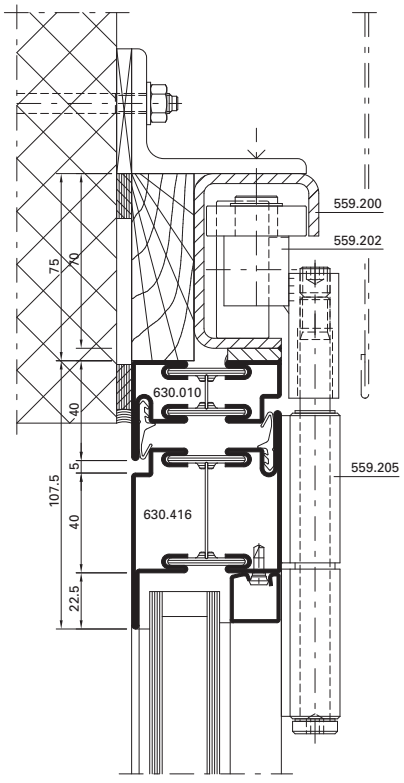

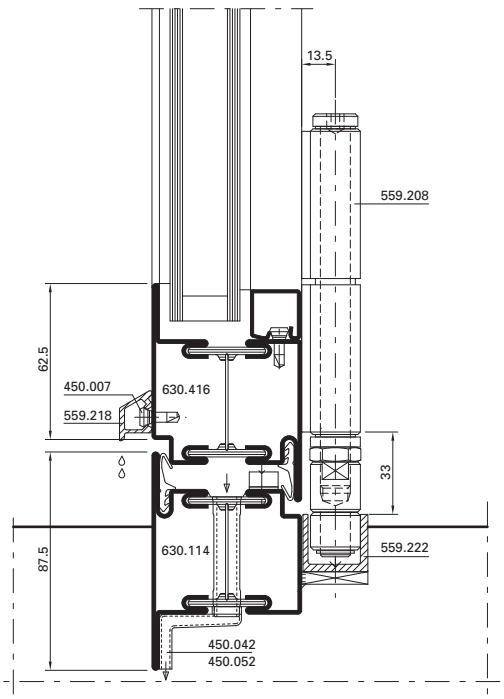

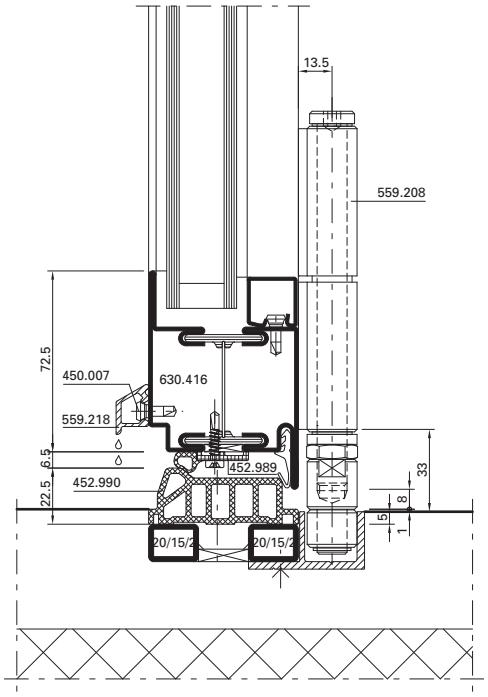

2

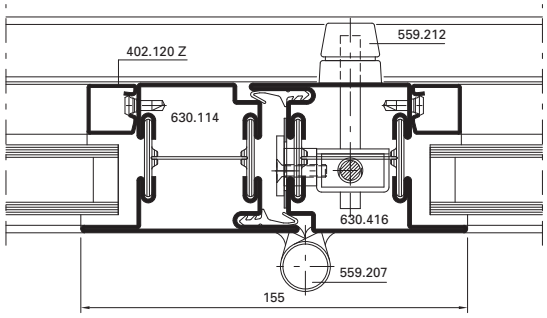

1

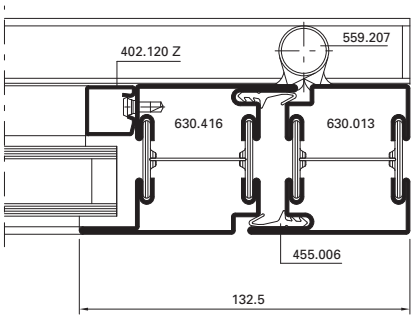

4.1

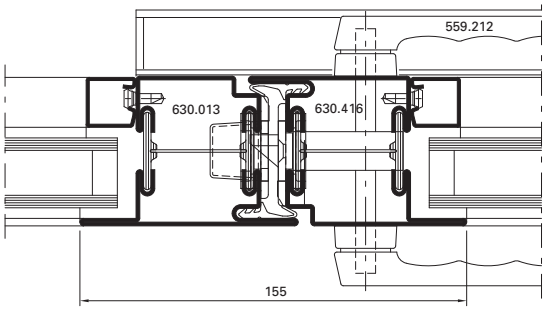

1.1

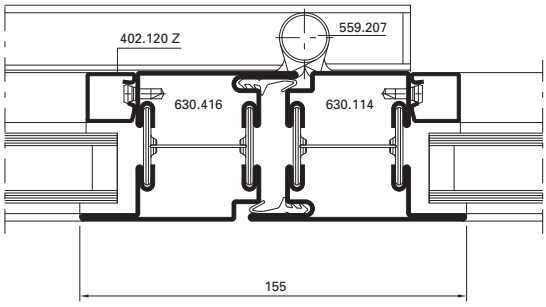

3+0

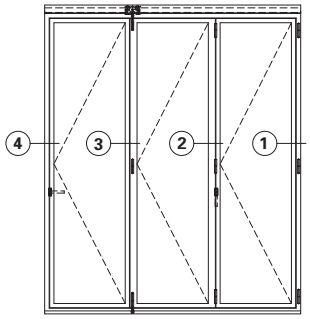

4+0

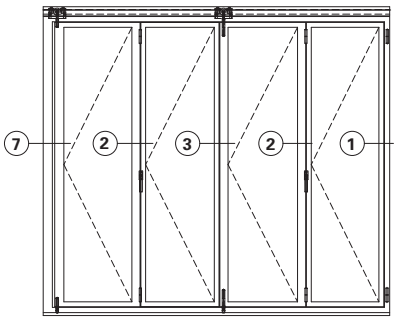

2+2

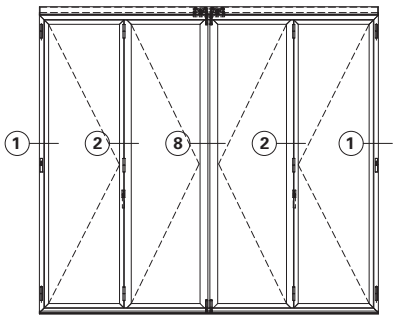



2+1

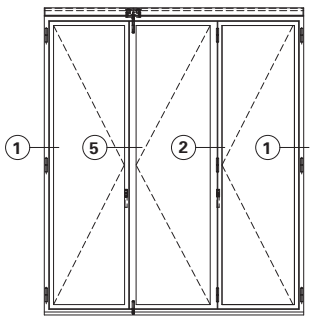

3+1

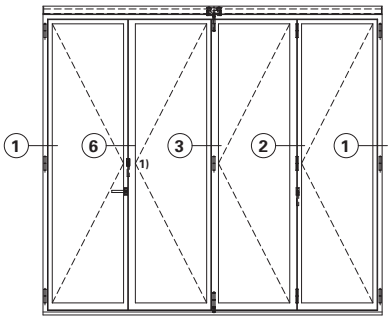

5+0

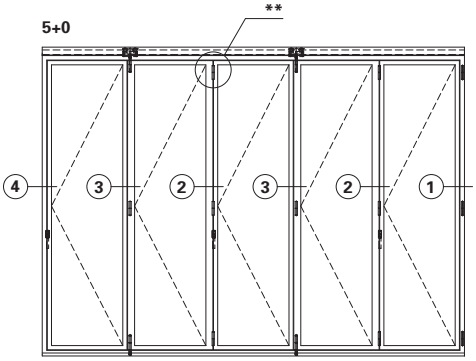

** Hier Arretierband 559.225 einsetzen

** Utiliser la paumelle d'arrêt 559.225 ici

** Use locking hinge 559.225 here

Schnittpunkte nach aussen öffnend (D-105-S-003)
Coupe de détails ouvrant vers l'extérieur (D-105-S-003)
Section details opening outwards (D-105-S-003)

Janisol Faltwand
Porte repliable Janisol
Janisol folding wall

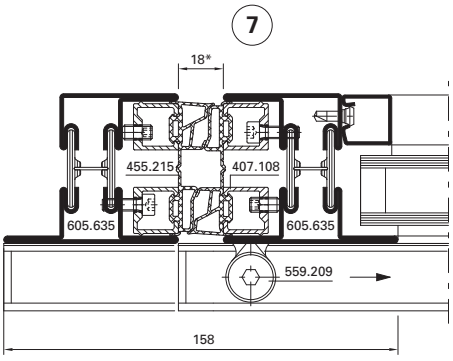

* Verstellbarkeit ±4 mm

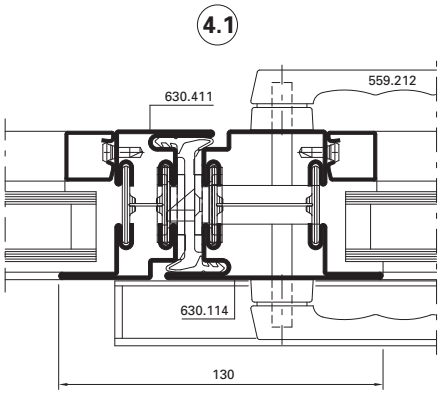

* Réglage possible sur ±4 mm

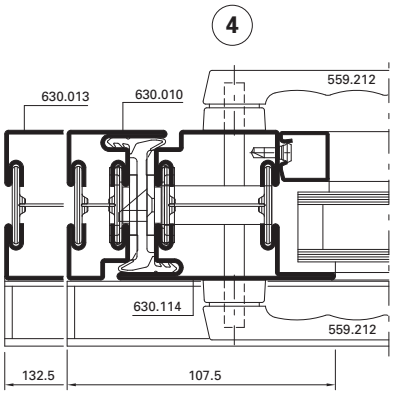

* Range of adjustment ± 4 mm

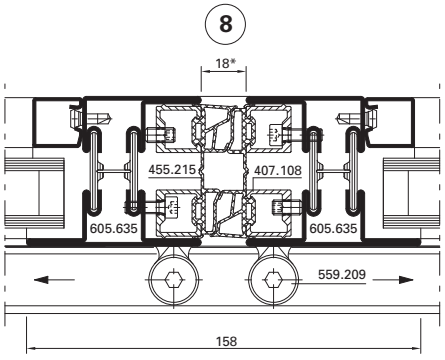

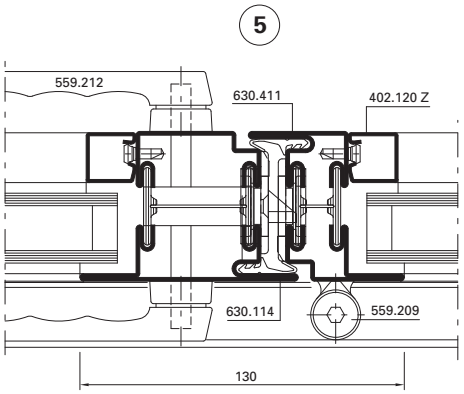

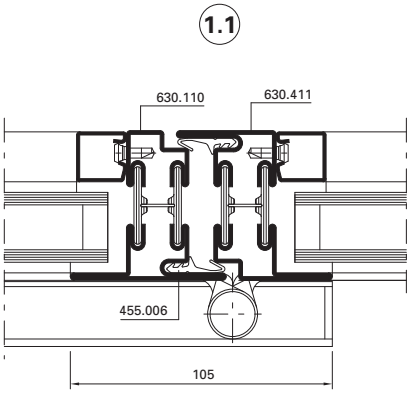

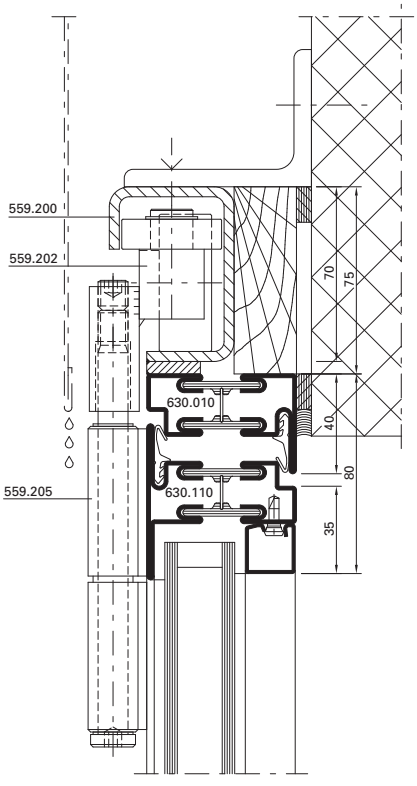

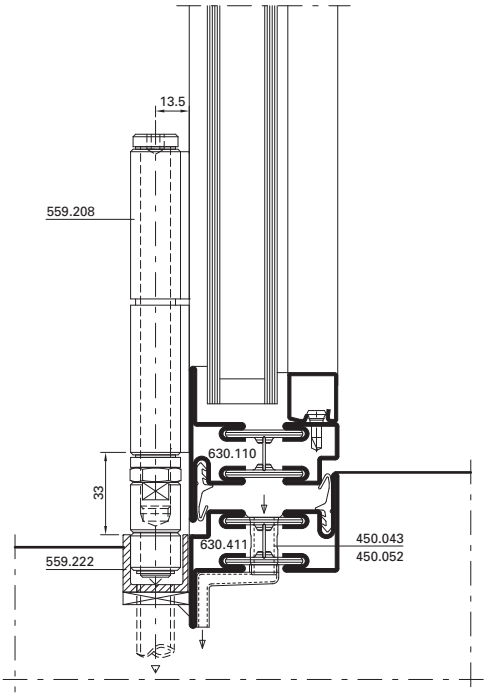

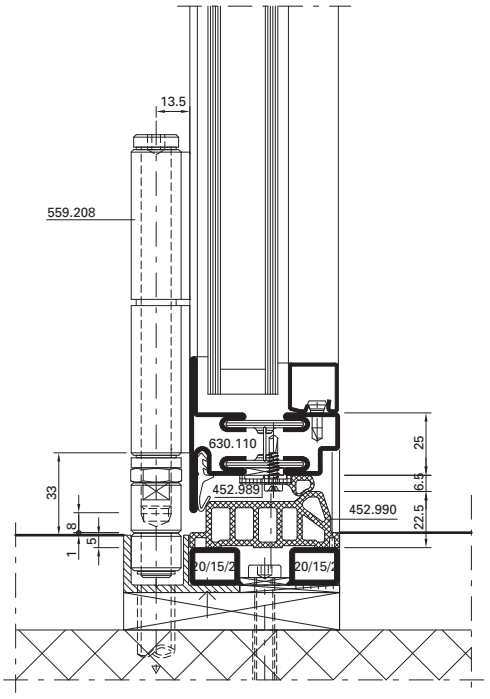

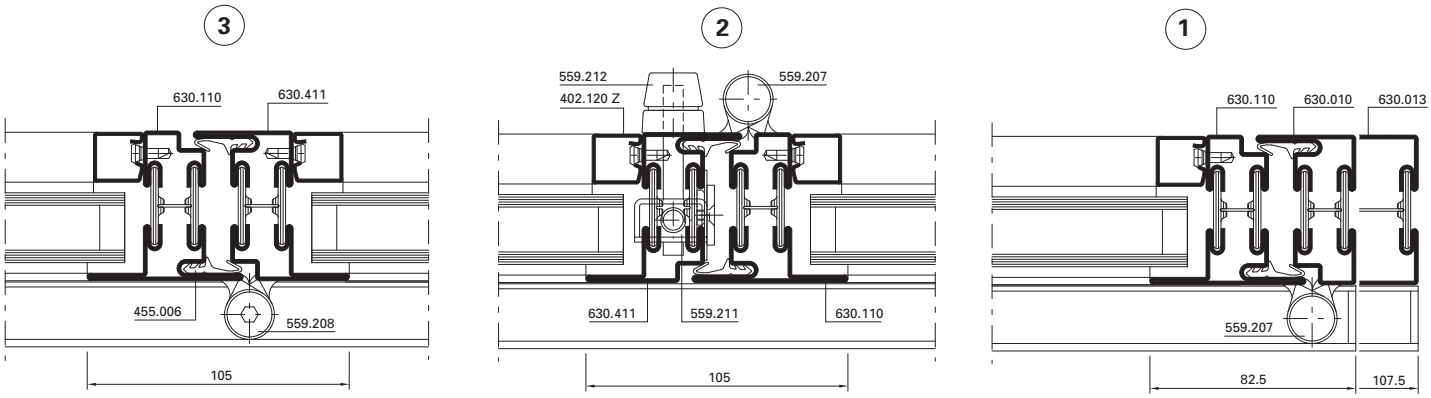

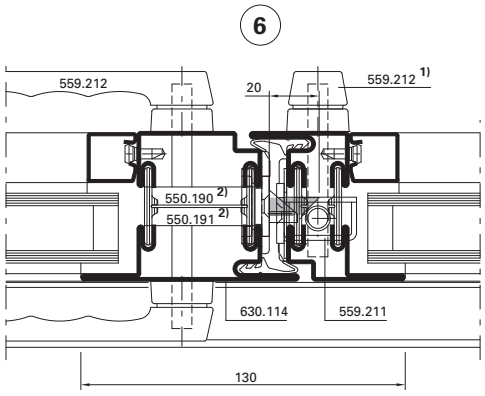

1) G-Mass Kantenriegel mind. 250 mm höher als G-Mass Servicetüre

1) Mesure G verrou à bascule supérieure d'au moins 250 mm à la mesure G porte de service

1) G-measurement of espagnolette a minimum of 250 mm higher than the G-measurement of service doors

2) Schlossriegel 550.190/191 (20 mm Riegelausschluss) muss gekürzt/angeschrägt werden, um Berührung mit Stange zu verhindern.

2) Le verrou de la serrure 550.190/191 (sortie du verrou 20 mm) doit être raccourci/chanfreiné pour empêcher tout contact avec la barre.

2) Lock bolt 550.190/191 (20 mm bolt extension) must be shortened / chamfered to prevent contact with the shoot bolt.

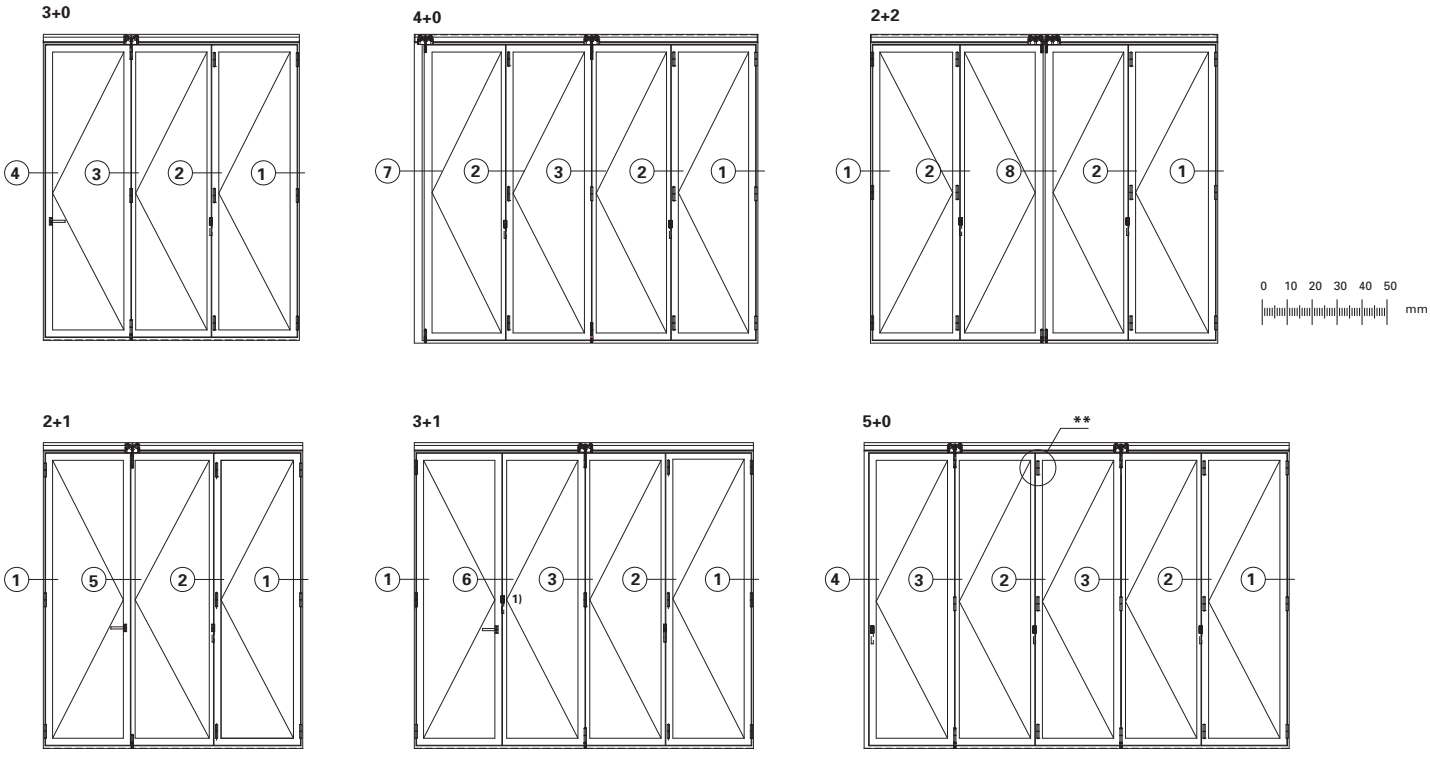

** Hier Arretierband 559.225 einsetzen

** Utiliser la paumelle d'arrêt 559.225 ici

** Use locking hinge 559.225 here

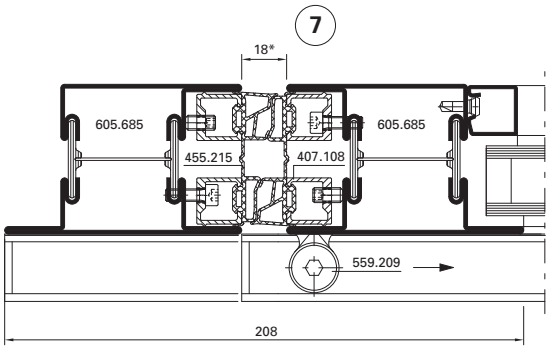

* Verstellbarkeit ±4 mm

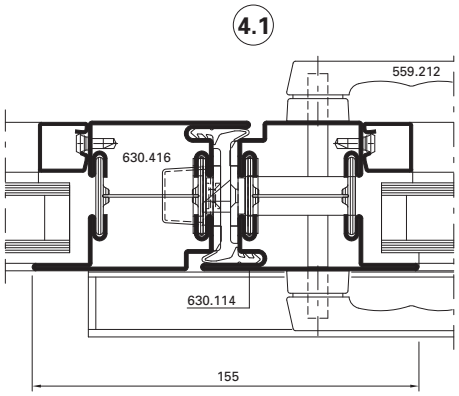

* Réglage possible sur ±4 mm

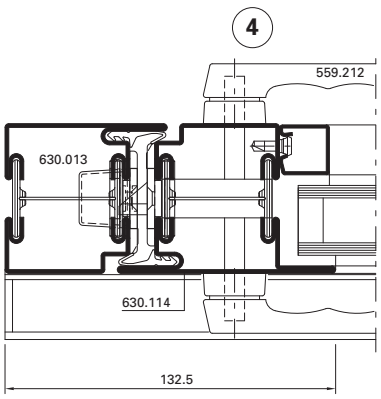

* Range of adjustment ± 4 mm

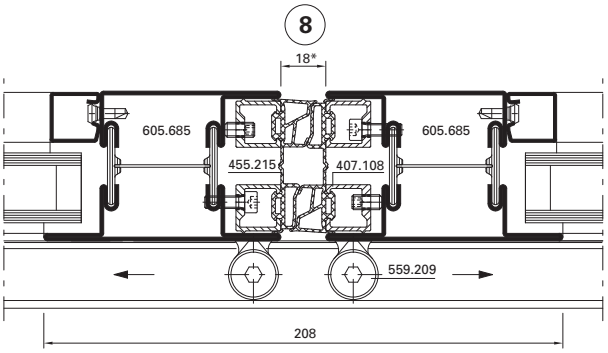

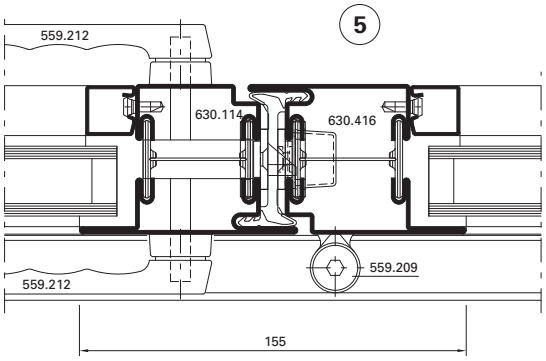

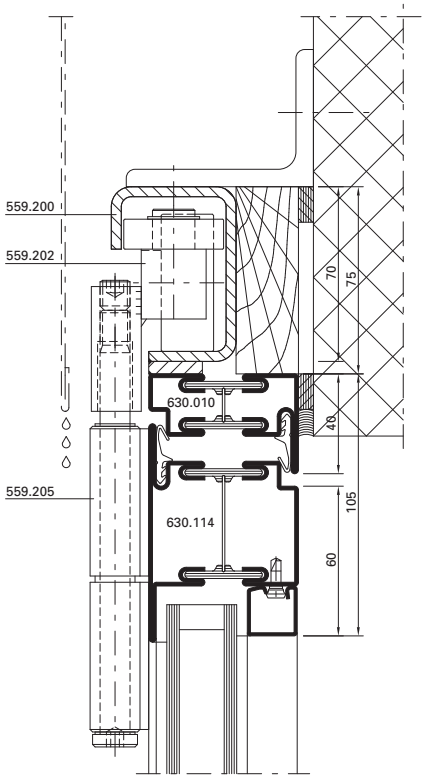

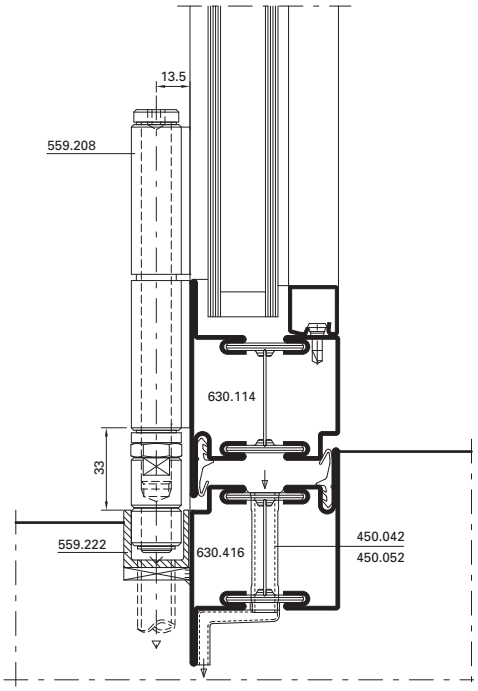

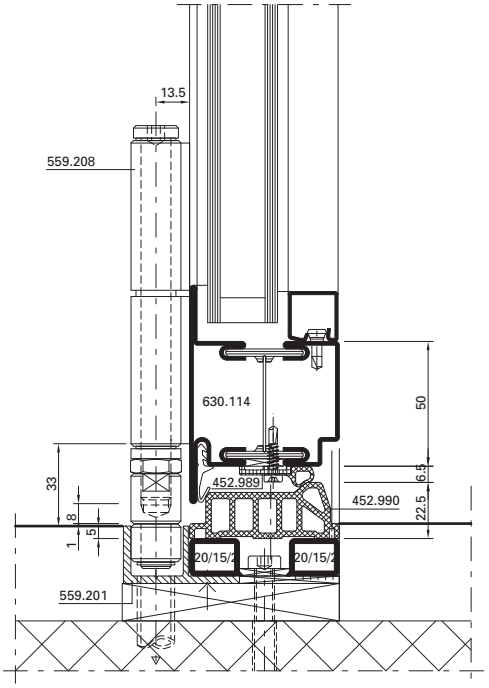

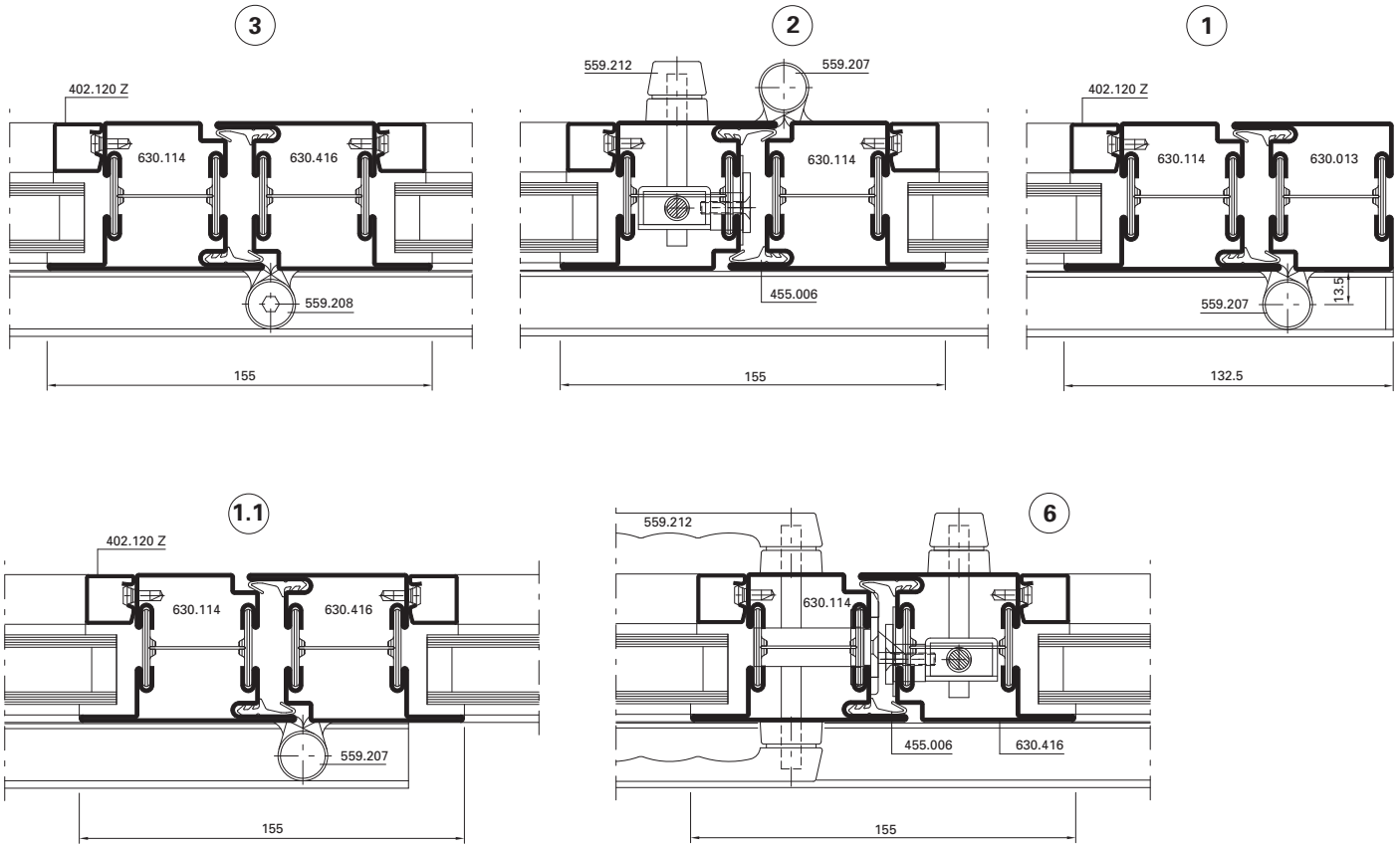

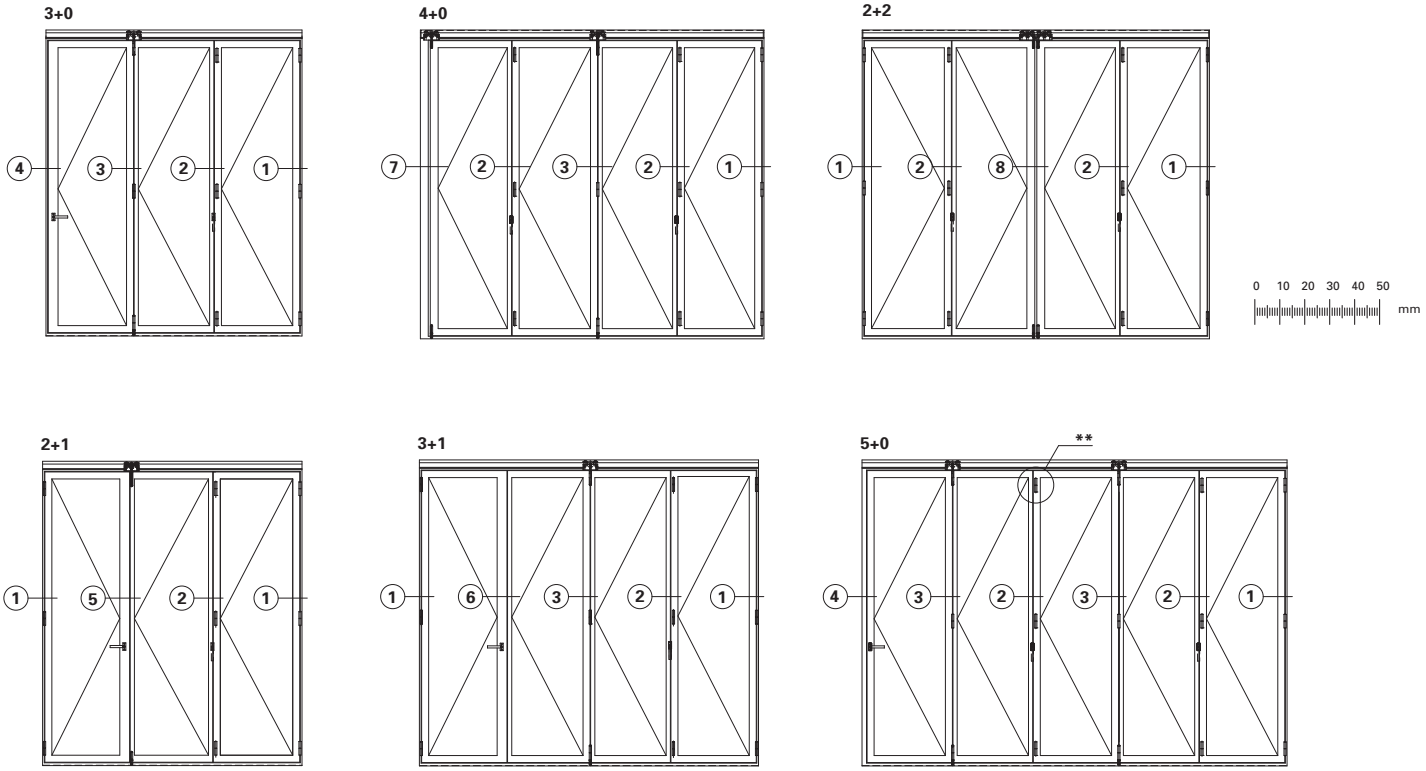

** Hier Arretierband 559.225 einsetzen

** Utiliser la paumelle d'arrêt 559.225 ici

** Use locking hinge 559.225 here

Anwendungsbeispiele nach innen öffnend (D-105-S-005)
Exemples d'application ouvrant vers l'intérieur (D-105-S-005)
Examples of applications opening inwards (D-105-S-005)

Janisol Faltwand
Porte repliable Janisol
Janisol folding wall

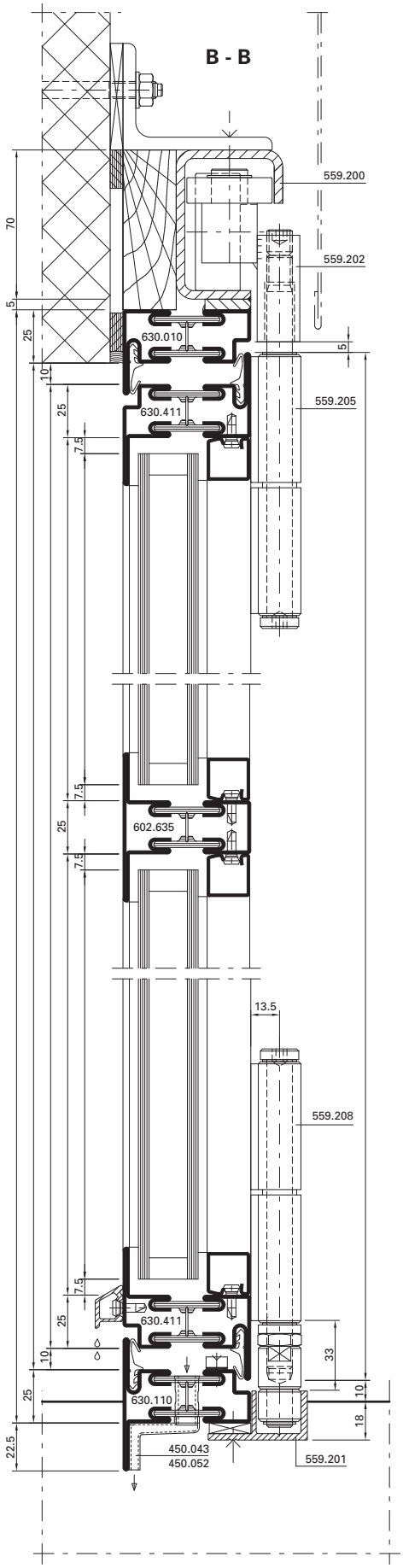

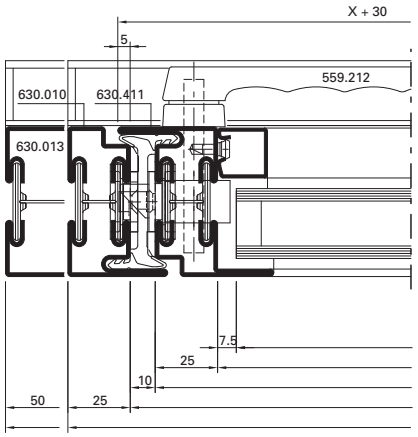

Variante

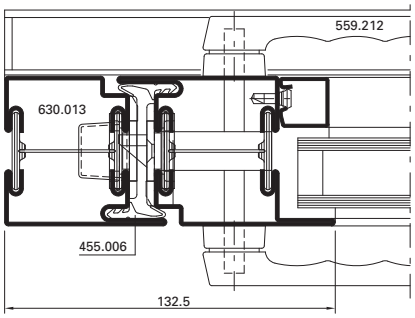

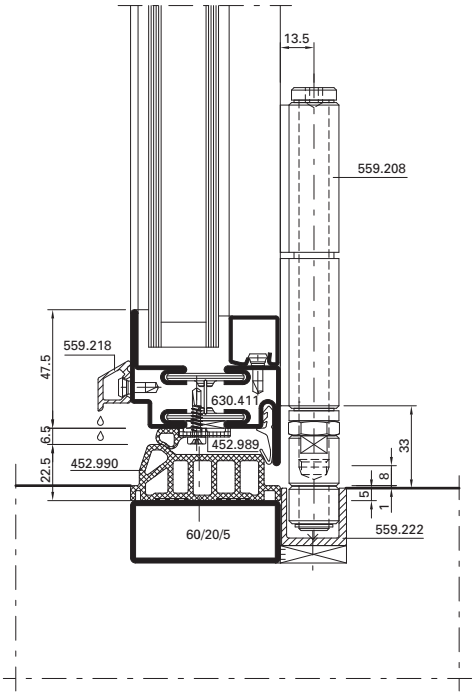

A - A

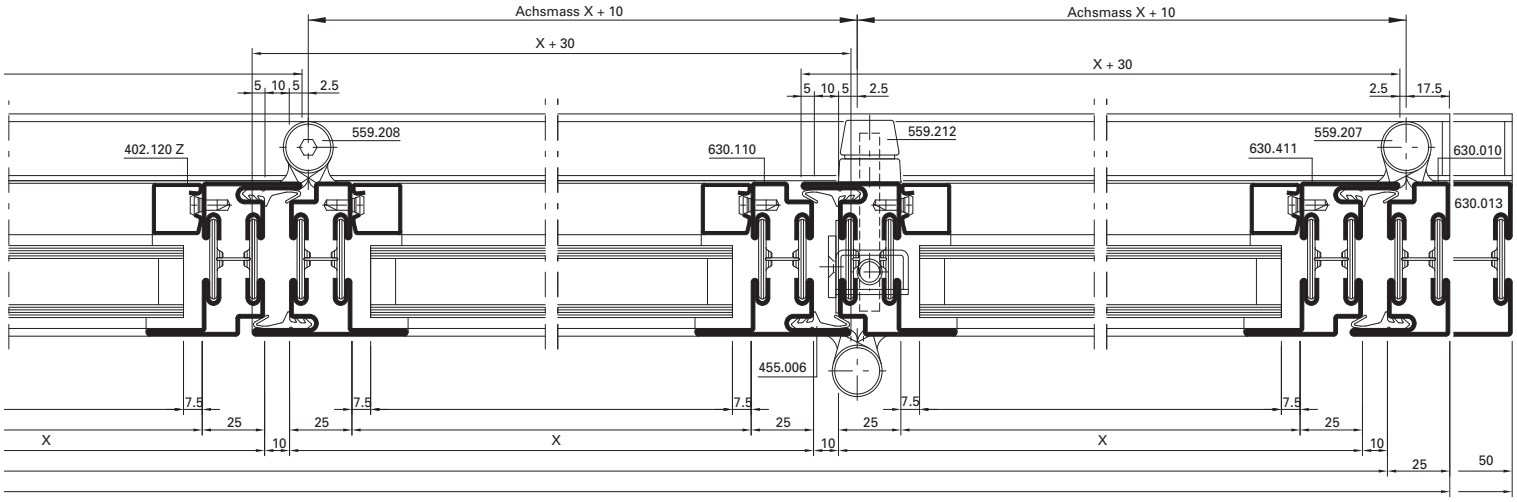
Achsmass X + 10
X + 30
Achsmass X + 10
X + 30
5 10 5 2.5
5 10 5 2.5
2.5 17.5
559.208
559.212
559.207
402.120 Z
630.110
630.411
630.010
630.013
455.006
7.5
25
10
X
50

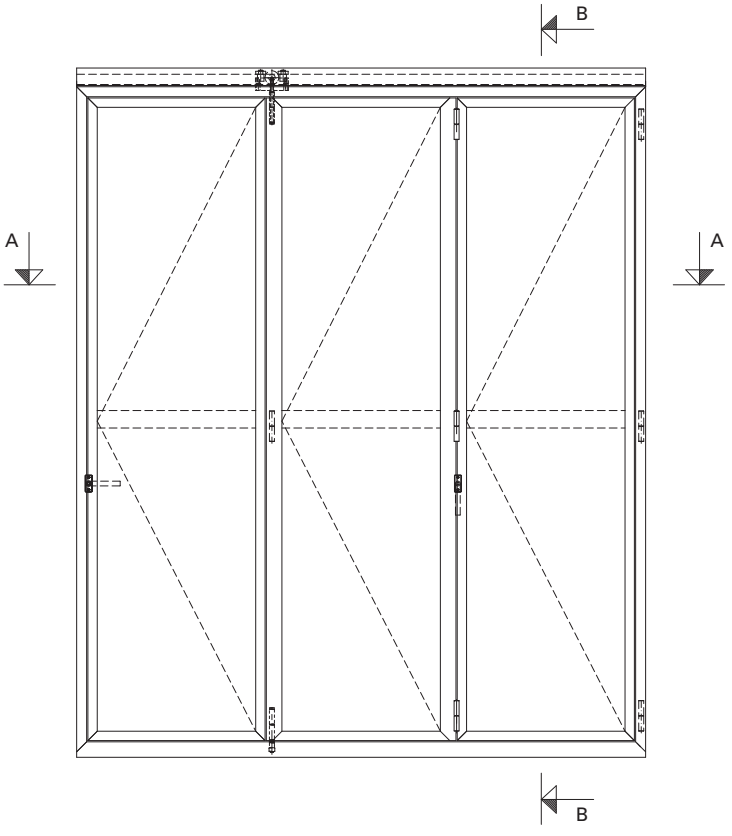
B
A
A
B

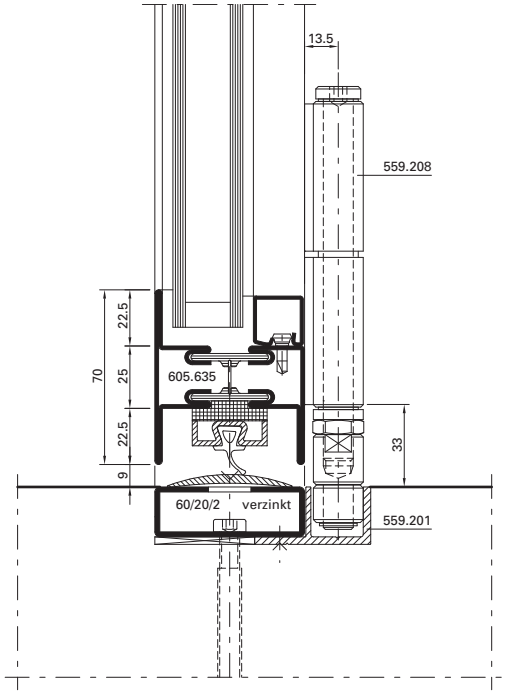
13.5
559.208
22.5
70
25
605.635
22.5
33
9
60/20/2
verzinkt
559.201


0 10 20 30 40 50
mm

Anwendungsbeispiele nach innen öffnend (D-105-S-009)
Exemples d'application ouvrant vers l'intérieur (D-105-S-009)
Examples of applications opening inwards (D-105-S-009)

Janisol Faltwand
Porte repliable Janisol
Janisol folding wall

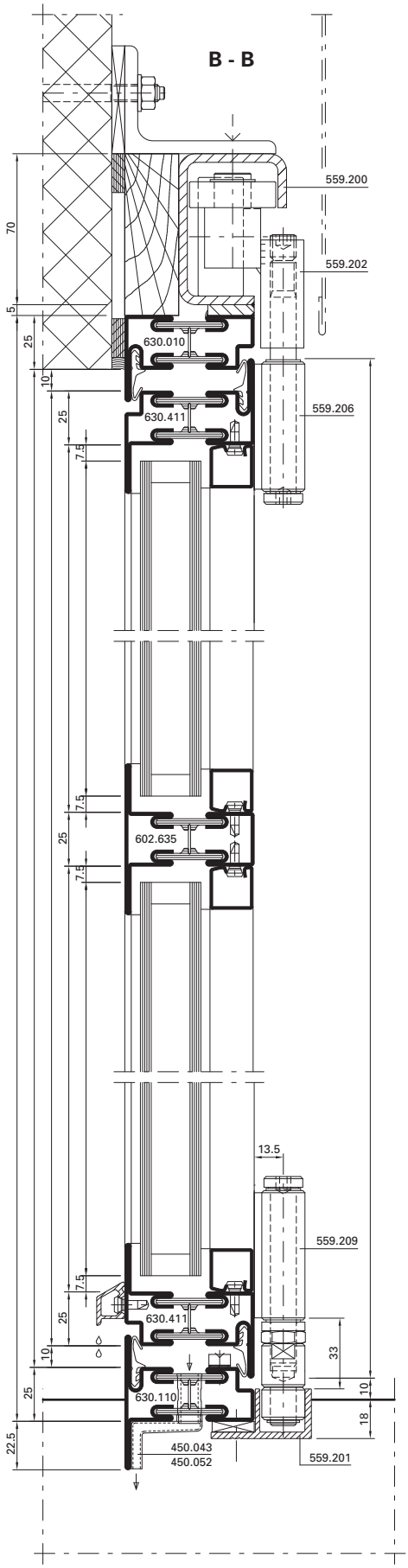

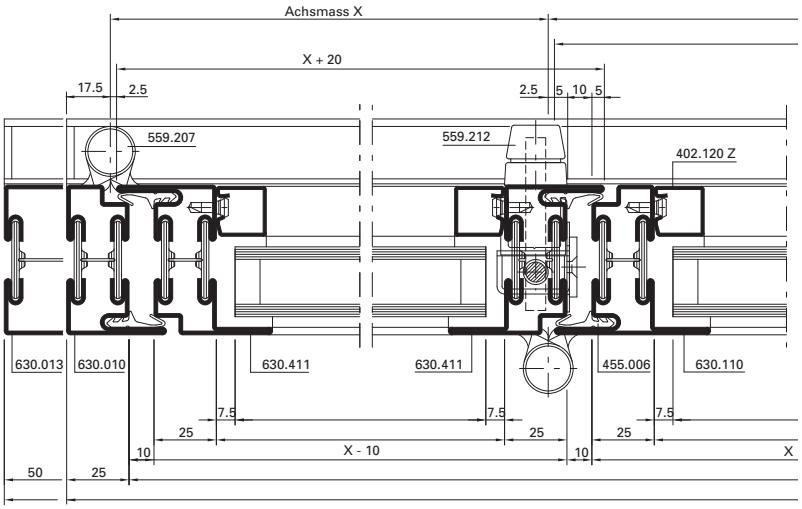

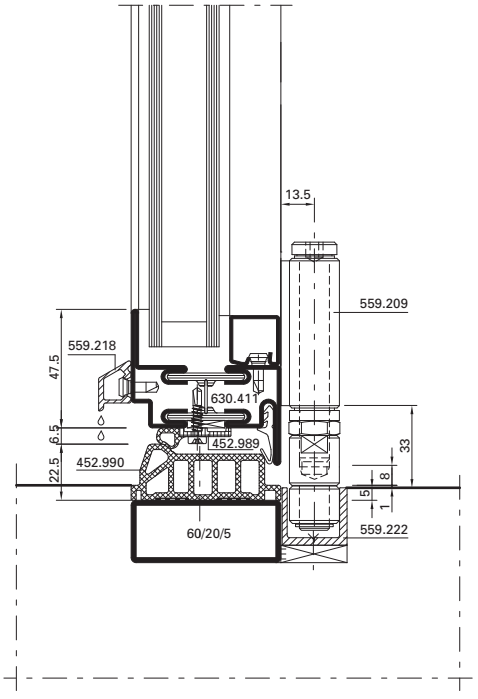

A - A

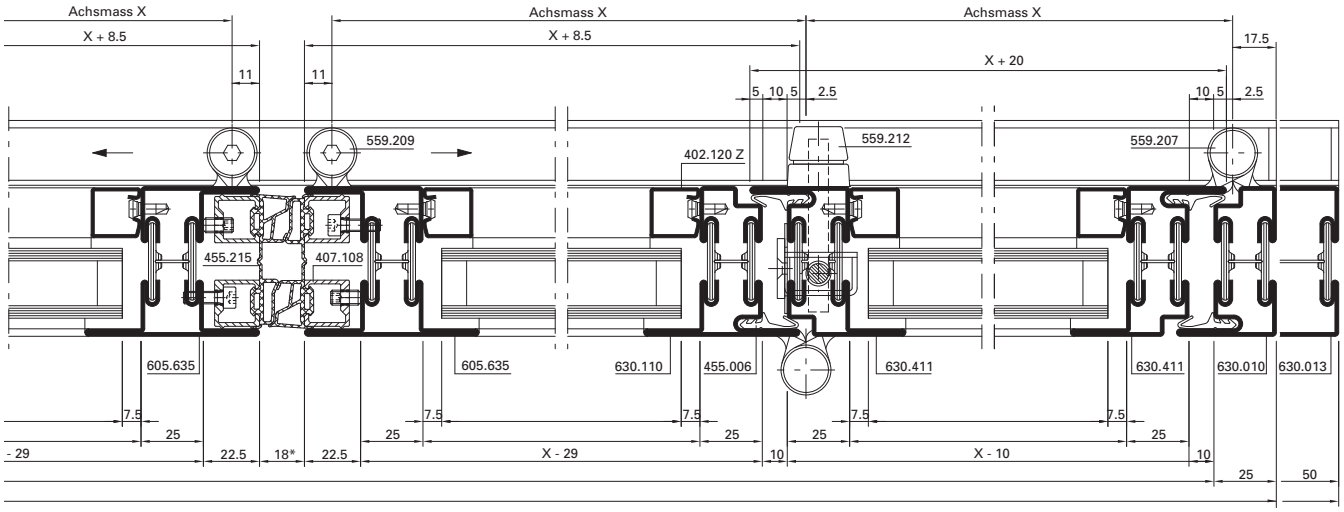

* Verstellbarkeit ±4 mm
* Réglage possible sur ±4 mm
* Range of adjustment ± 4 mm

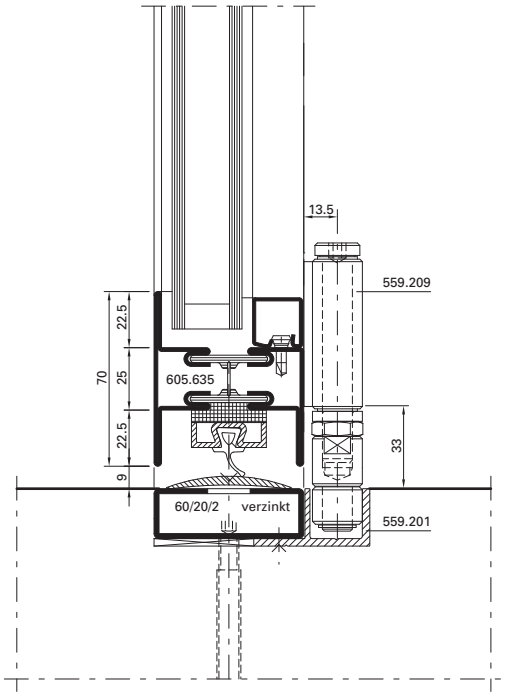

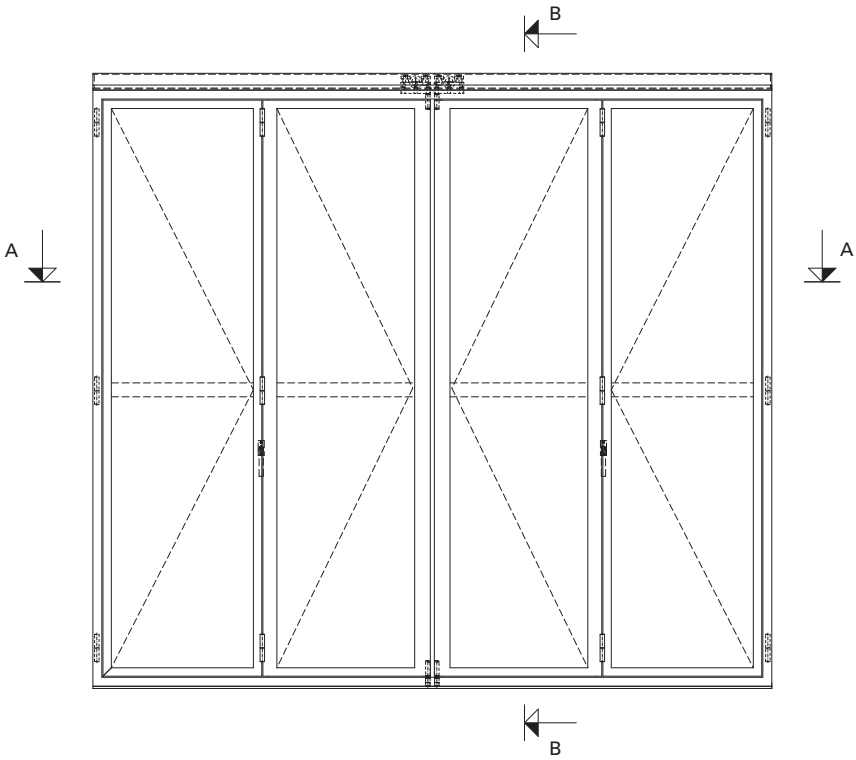

Hinweis: Bei gerader Flügelanzahl (Typ 2+2, etc.) beträgt die minimale Flügelachsbreite X = 600 mm

Note: quand le nombre de vantaux est pair (type 2+2, etc.), la largeur minimale de l'axe de vantail est de X = 600 mm

Note: For even numbers of leaves (type 2+2, etc.) the minimum leaf axis width X = 600 mm



Anwendungsbeispiele nach aussen öffnend (D-105-S-007)
Exemples d'application ouvrant vers l'extérieur (D-105-S-007)
Examples of applications opening outwards (D-105-S-007)

Janisol Faltwand
Porte repliable Janisol
Janisol folding wall

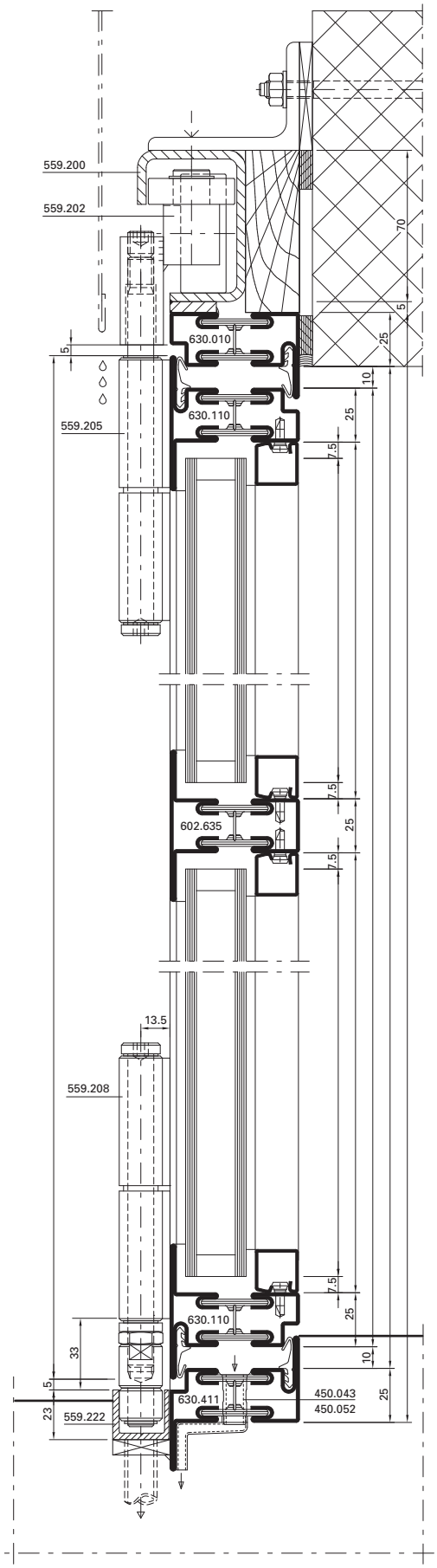

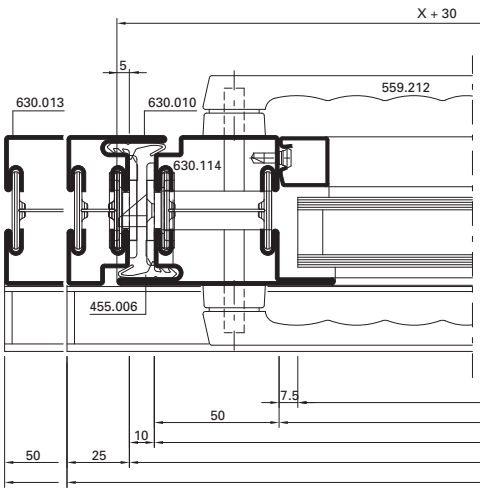

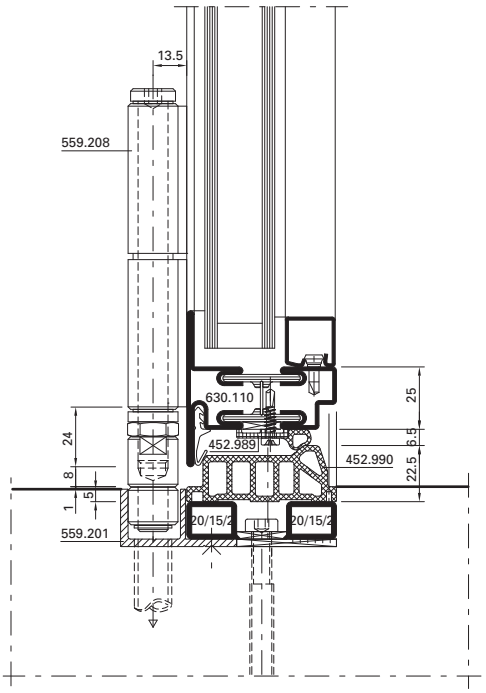

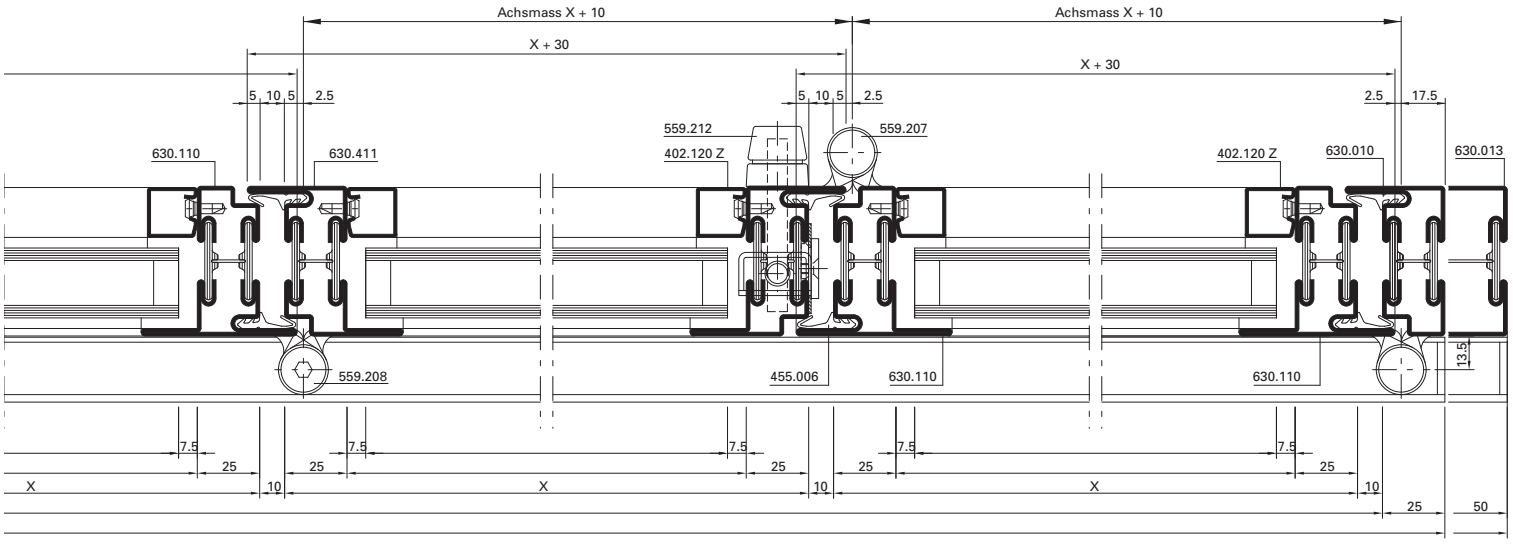
Achsmass X + 10
X + 30
5 10 5 2.5
630.110
630.411
559.212
559.207
402.120 Z
559.208
455.006
630.110
630.010
630.013
17.5
13.5
7.5
25
10
X
50

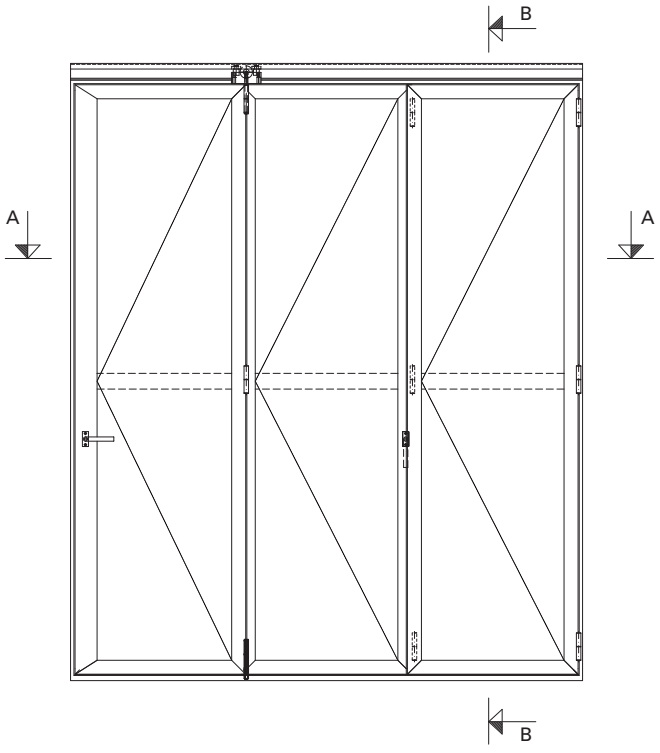
B
A
A
B

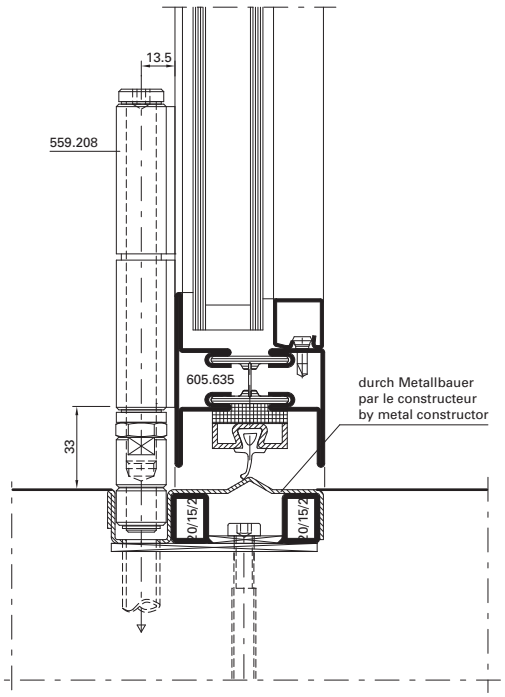
13.5
559.208
605.635
durch Metallbauer
par le constructeur
by metal constructor
33


0 10 20 30 40 50
mm

Anwendungsbeispiele nach aussen öffnend (D-105-S-010)
Exemples d'application ouvrant vers l'extérieur (D-105-S-010)
Examples of applications opening outwards (D-105-S-010)

Janisol Faltwand
Porte repliable Janisol
Janisol folding wall

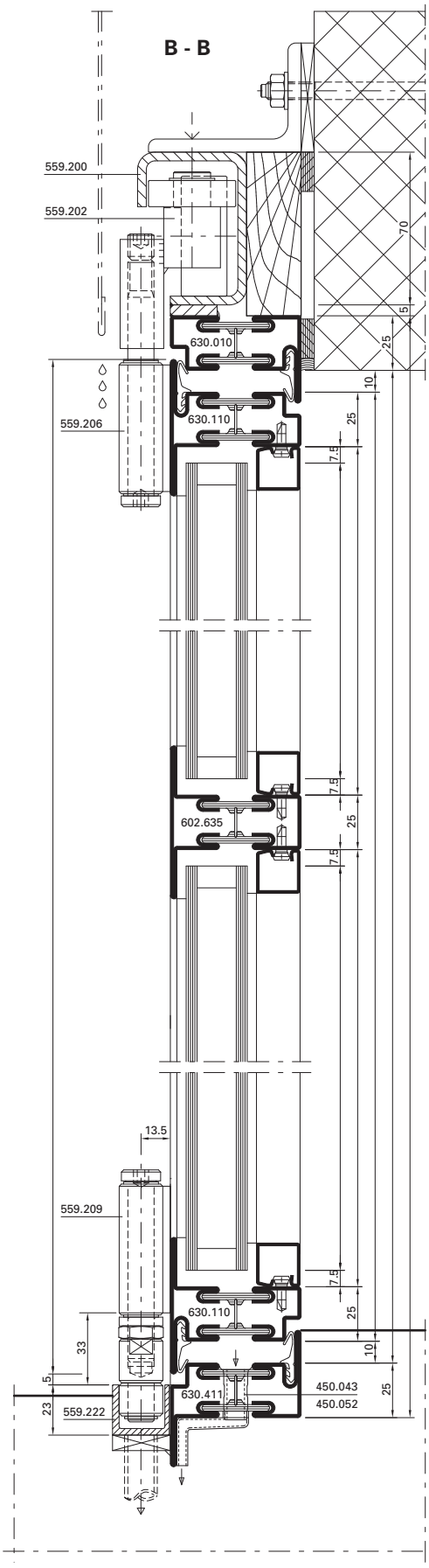

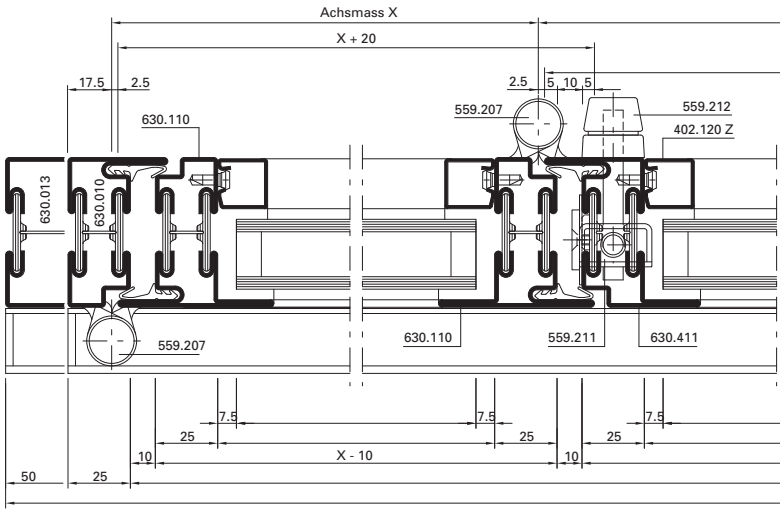

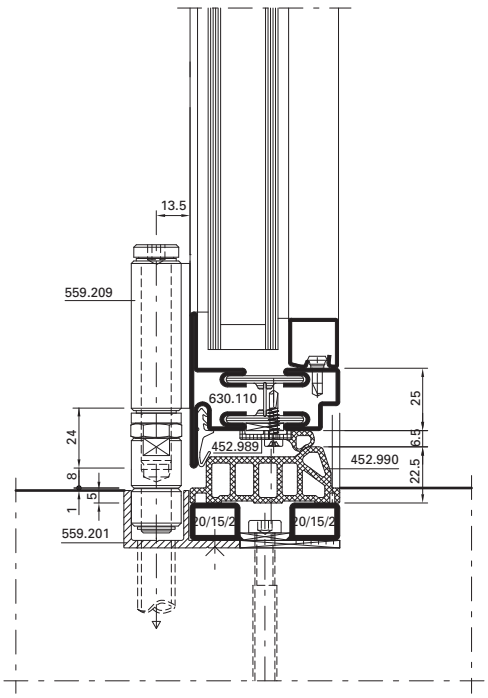

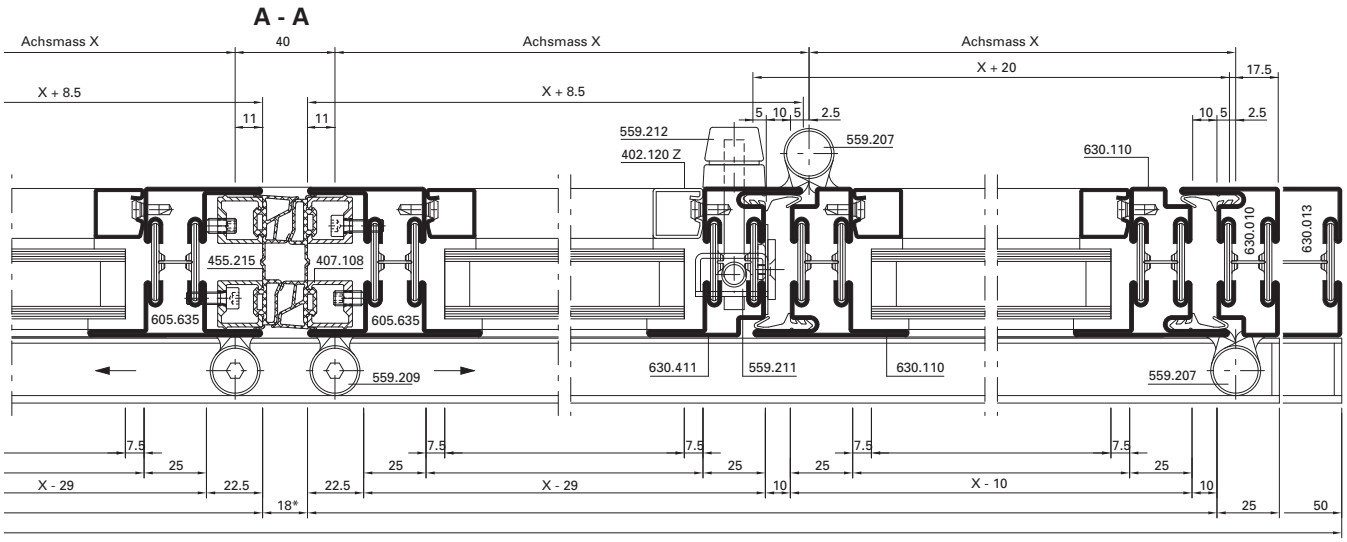

* Verstellbarkeit ±4 mm
* Réglage possible sur ±4 mm
* Range of adjustment ± 4 mm

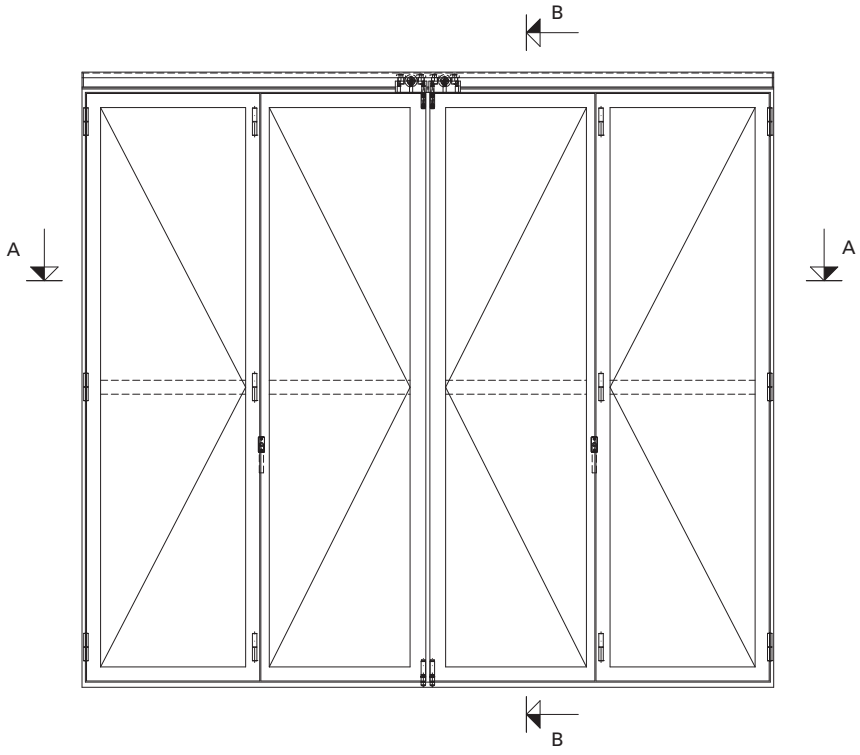

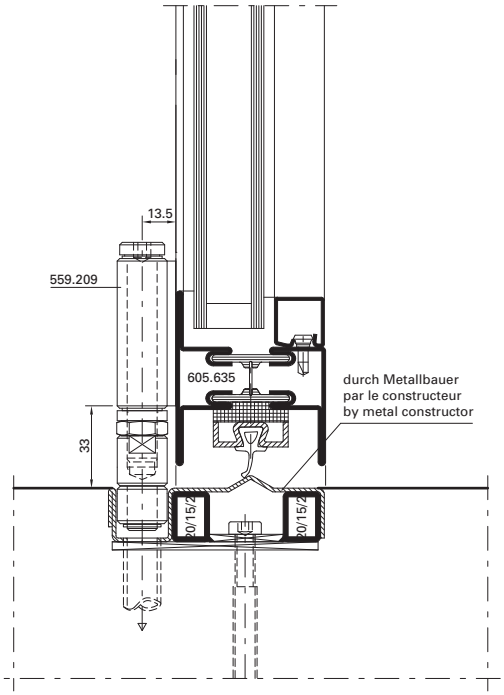

Hinweis: Bei gerader Flügelanzahl (Typ 2+2, etc.) beträgt die minimale Flügelachsbreite X = 600 mm

Note: quand le nombre de vantaux est pair (type 2+2, etc.), la largeur minimale de l'axe de vantail est de X = 600 mm

Note: For even numbers of leaves (type 2+2, etc.) the minimum leaf axis width X = 600 mm

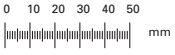

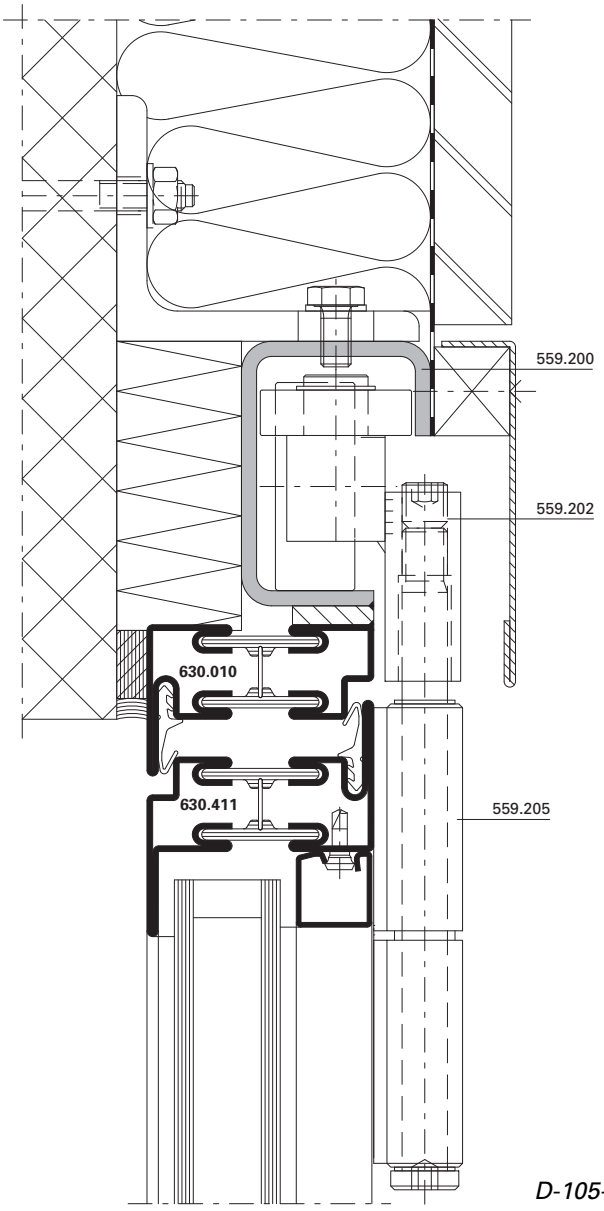

D-105-A-001

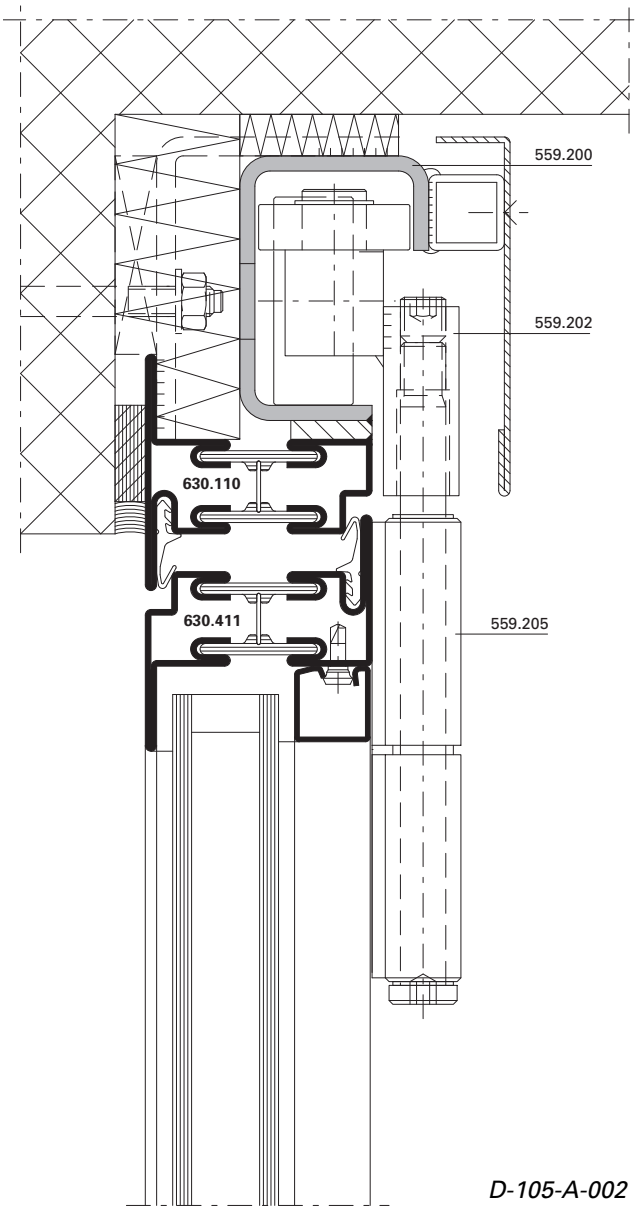

D-105-A-002

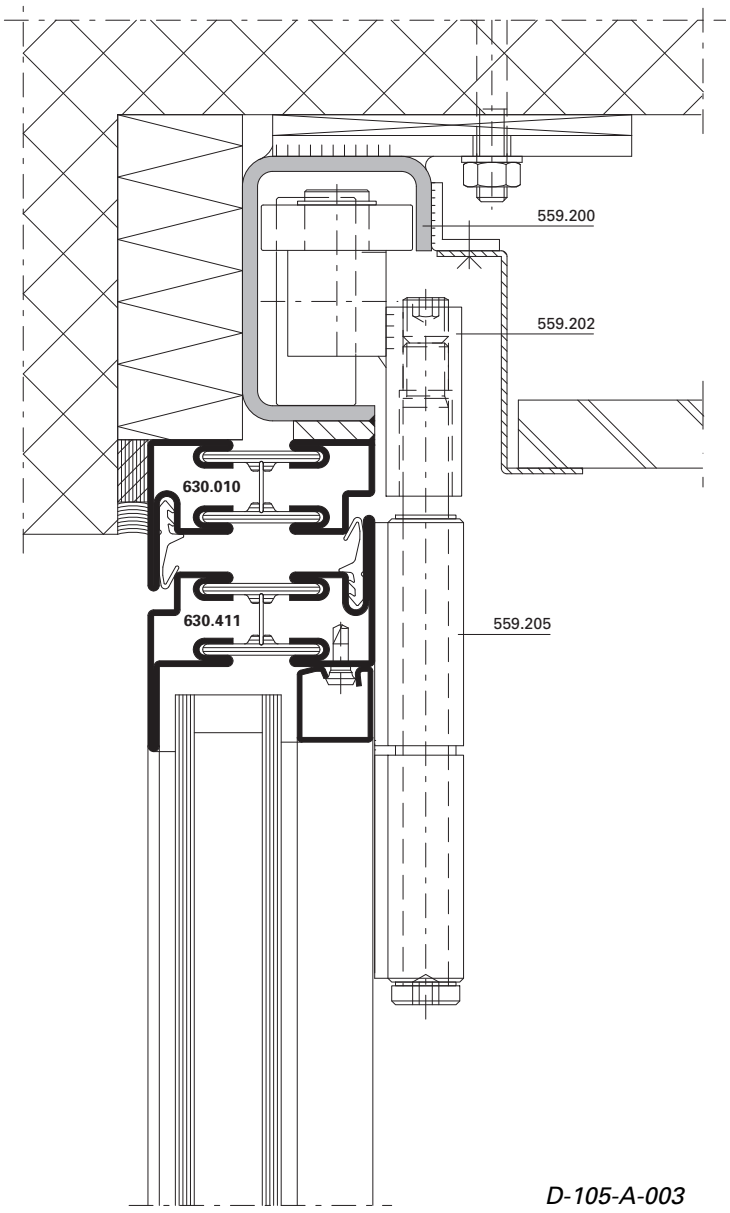

D-105-A-003

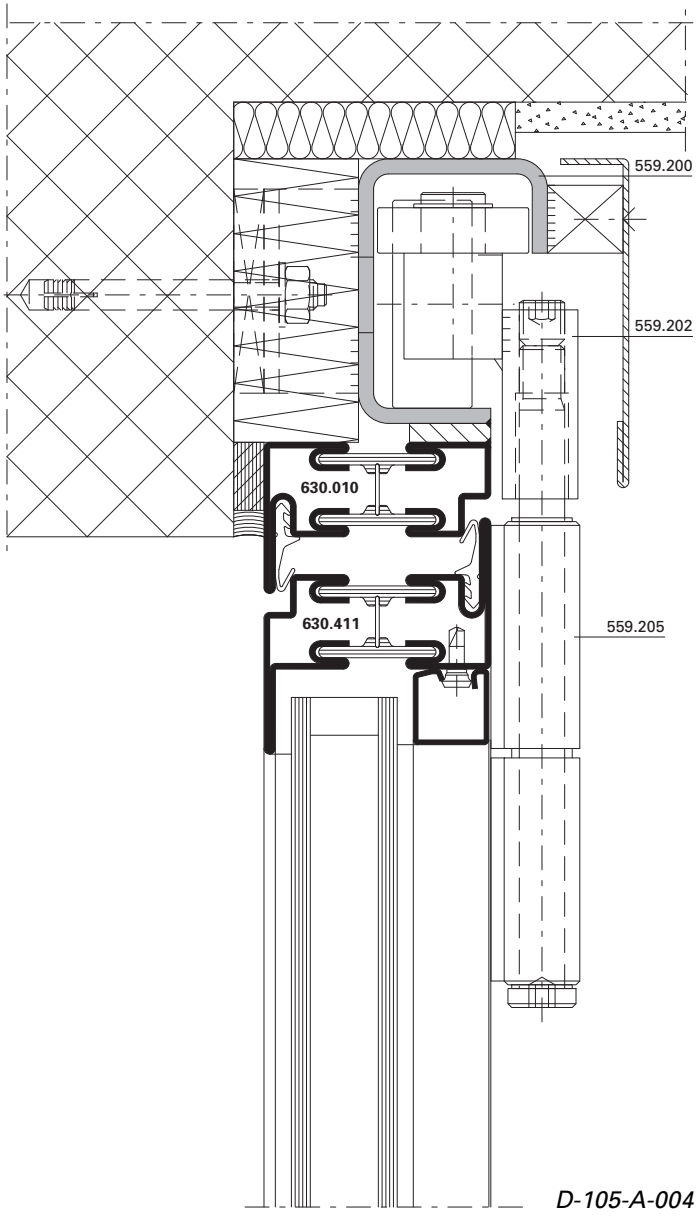

D-105-A-004

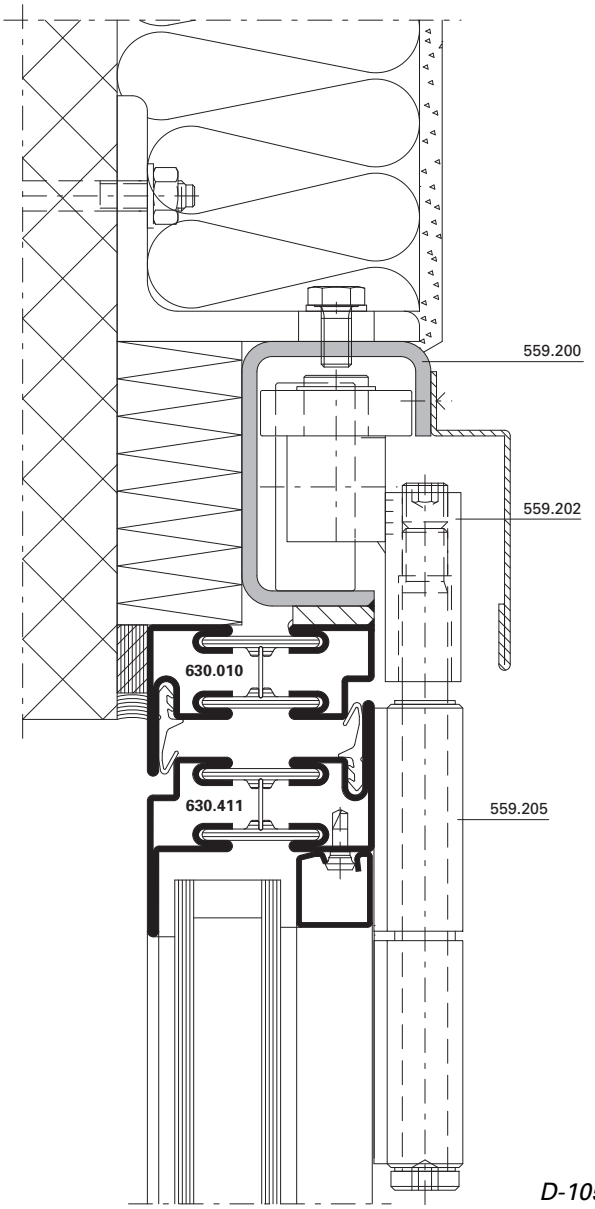

D-105-A-005

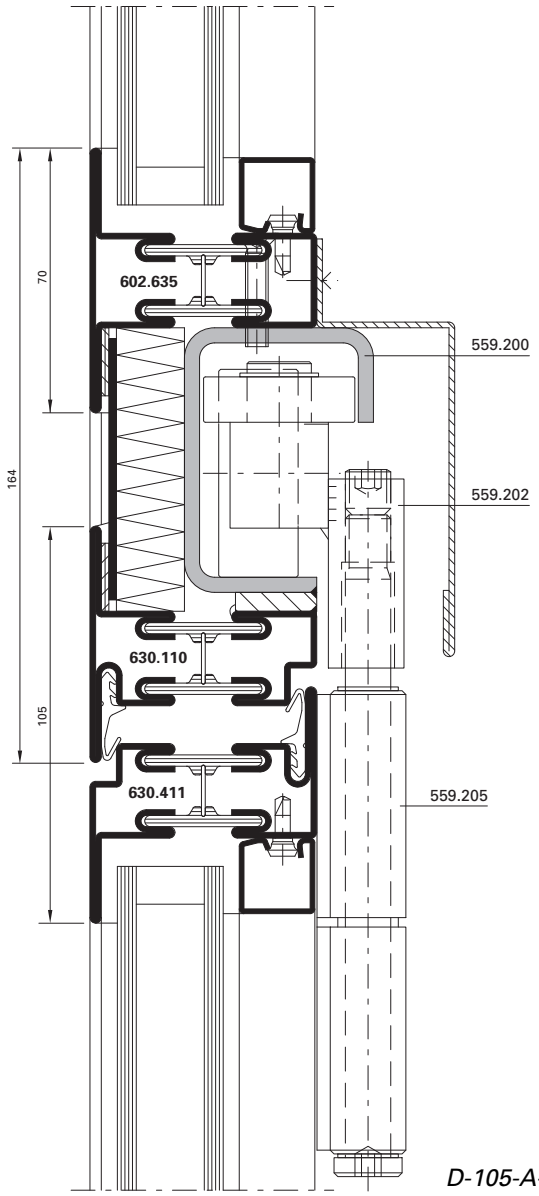

D-105-A-006

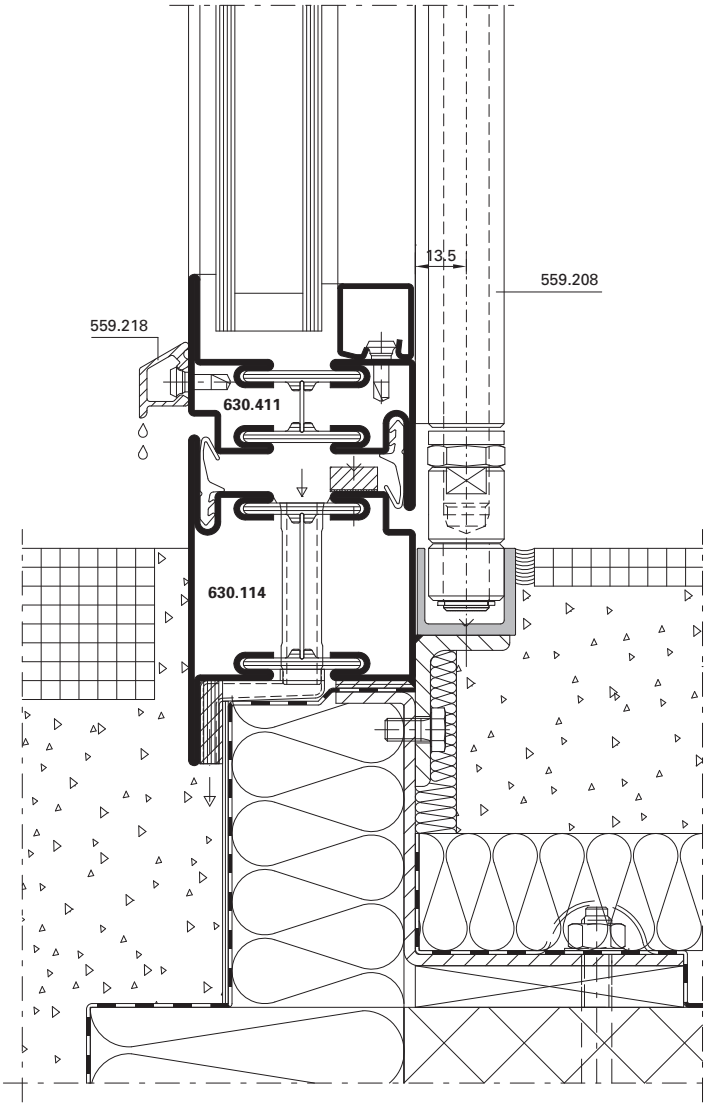

D-105-A-007

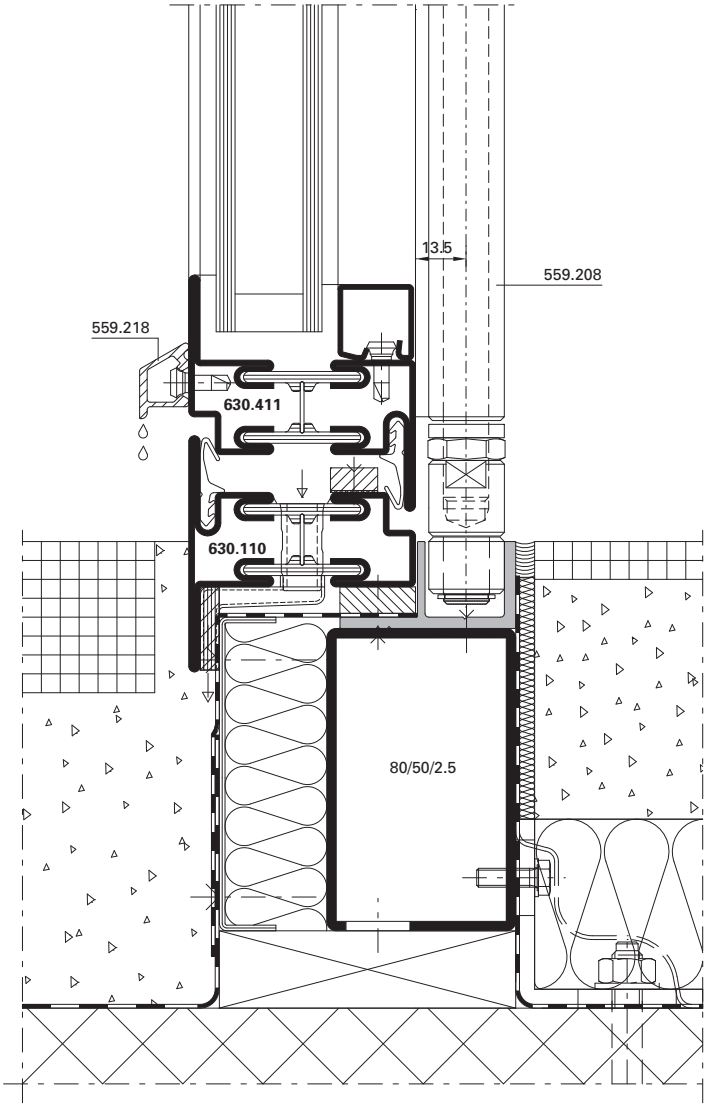

D-105-A-008

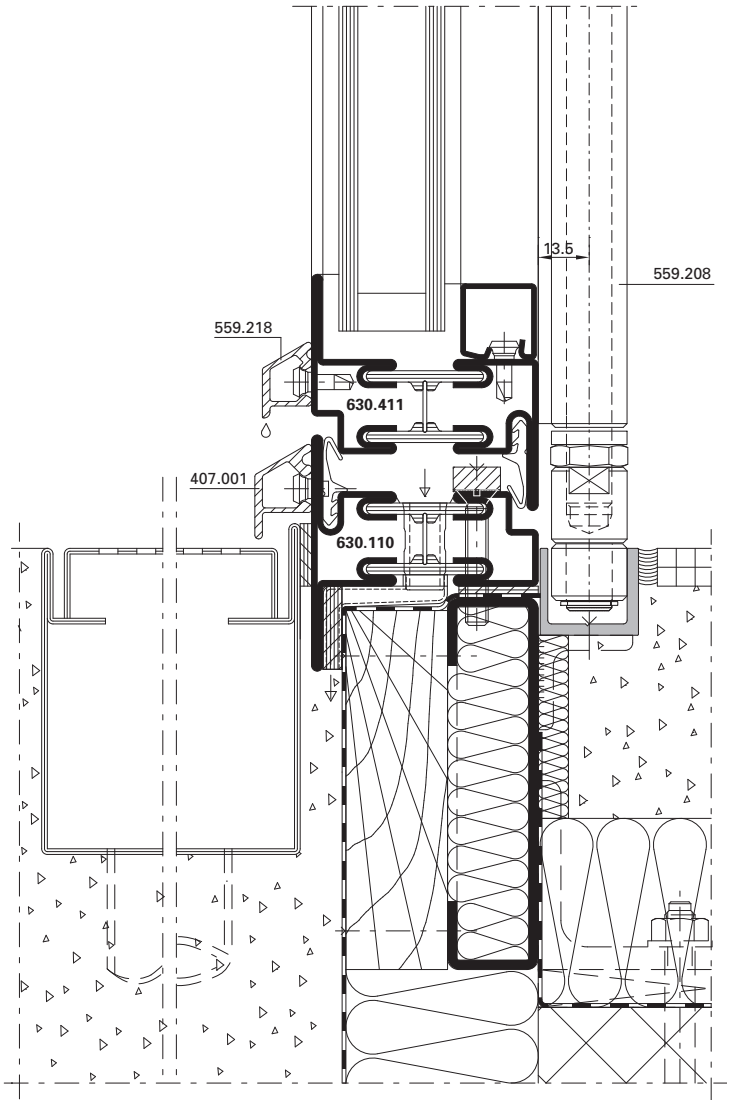

D-105-A-009

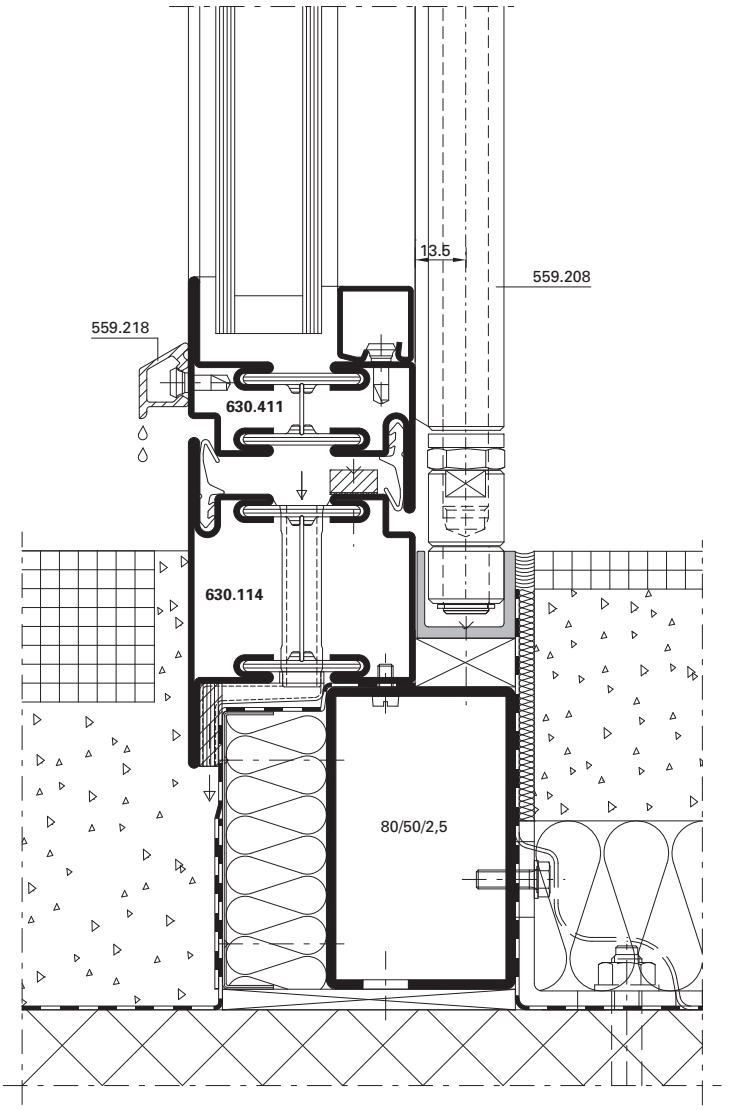

D-105-A-010

D-105-A-011

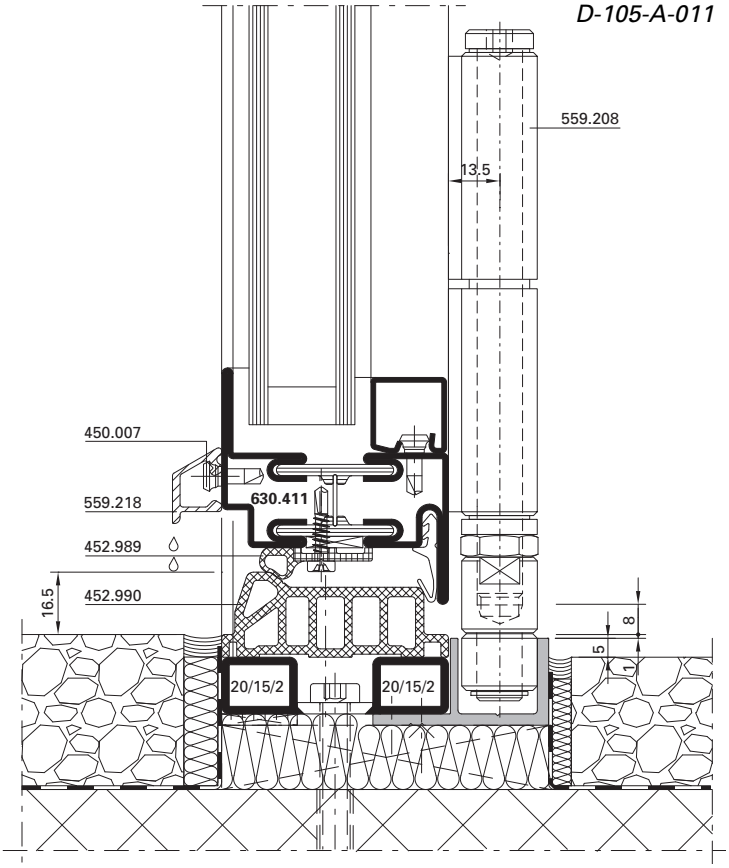

D-105-A-012

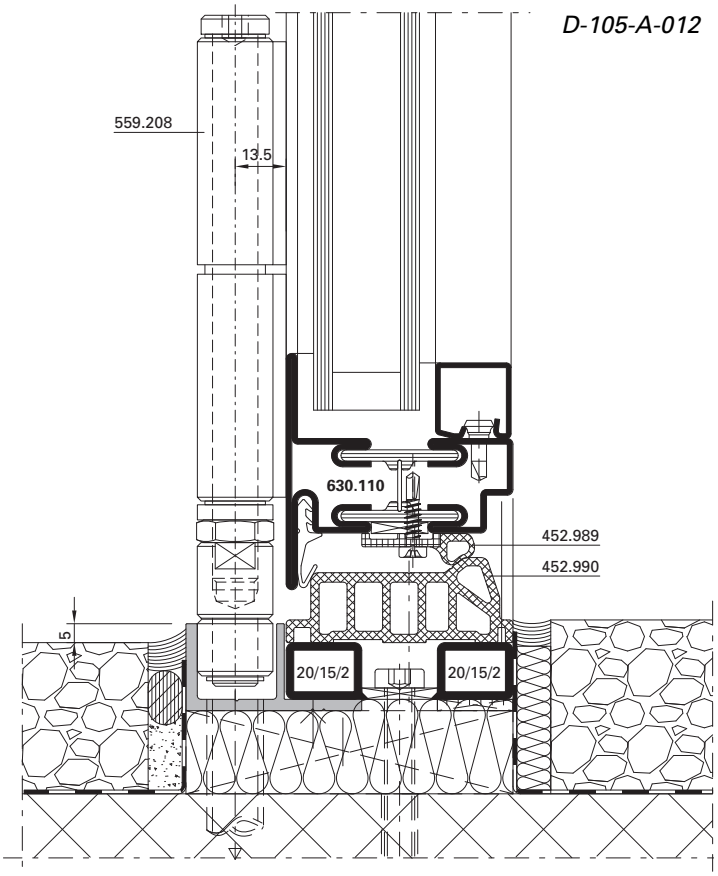

D-105-A-013

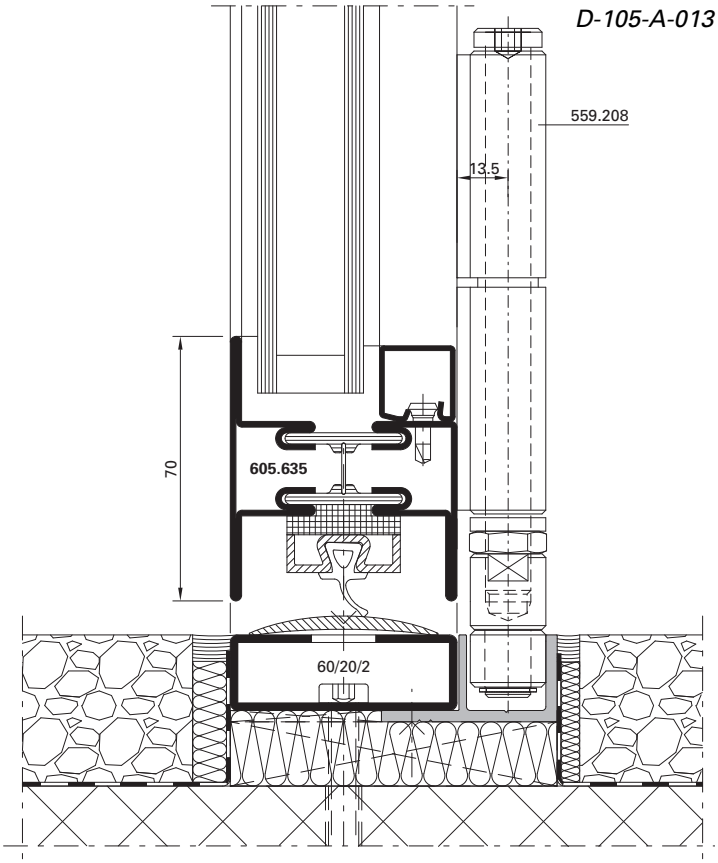

D-105-A-014

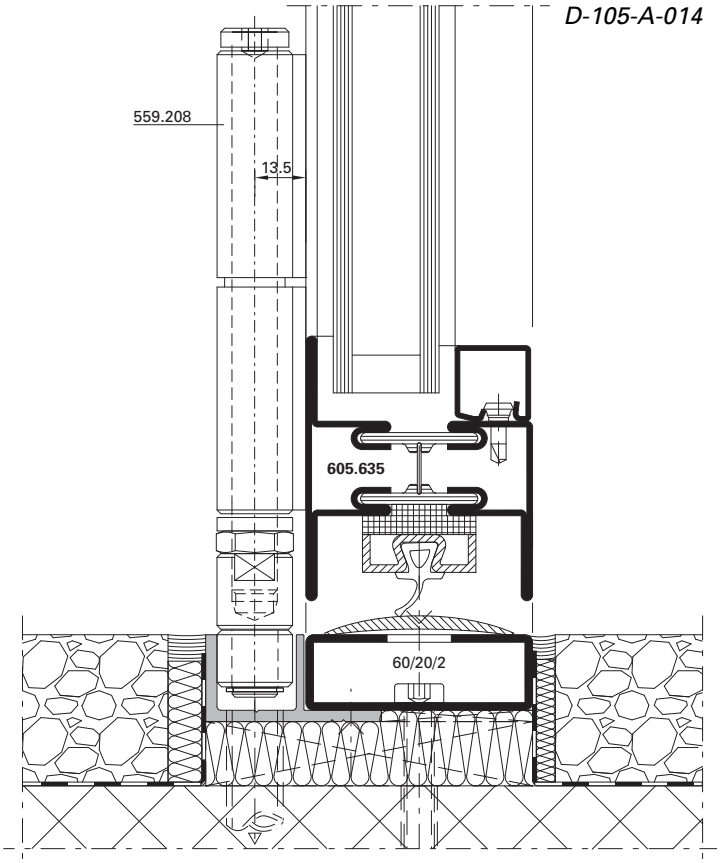

JANISOL HEBESCHIEBETÜRE

WÄRMEGEDÄMMTE HEBESCHIEBETÜRE AUS STAHL

JANISOL LIFT-AND-SLIDE DOOR

THERMALLY INSULATED LIFT-AND-SLIDE DOOR IN STEEL

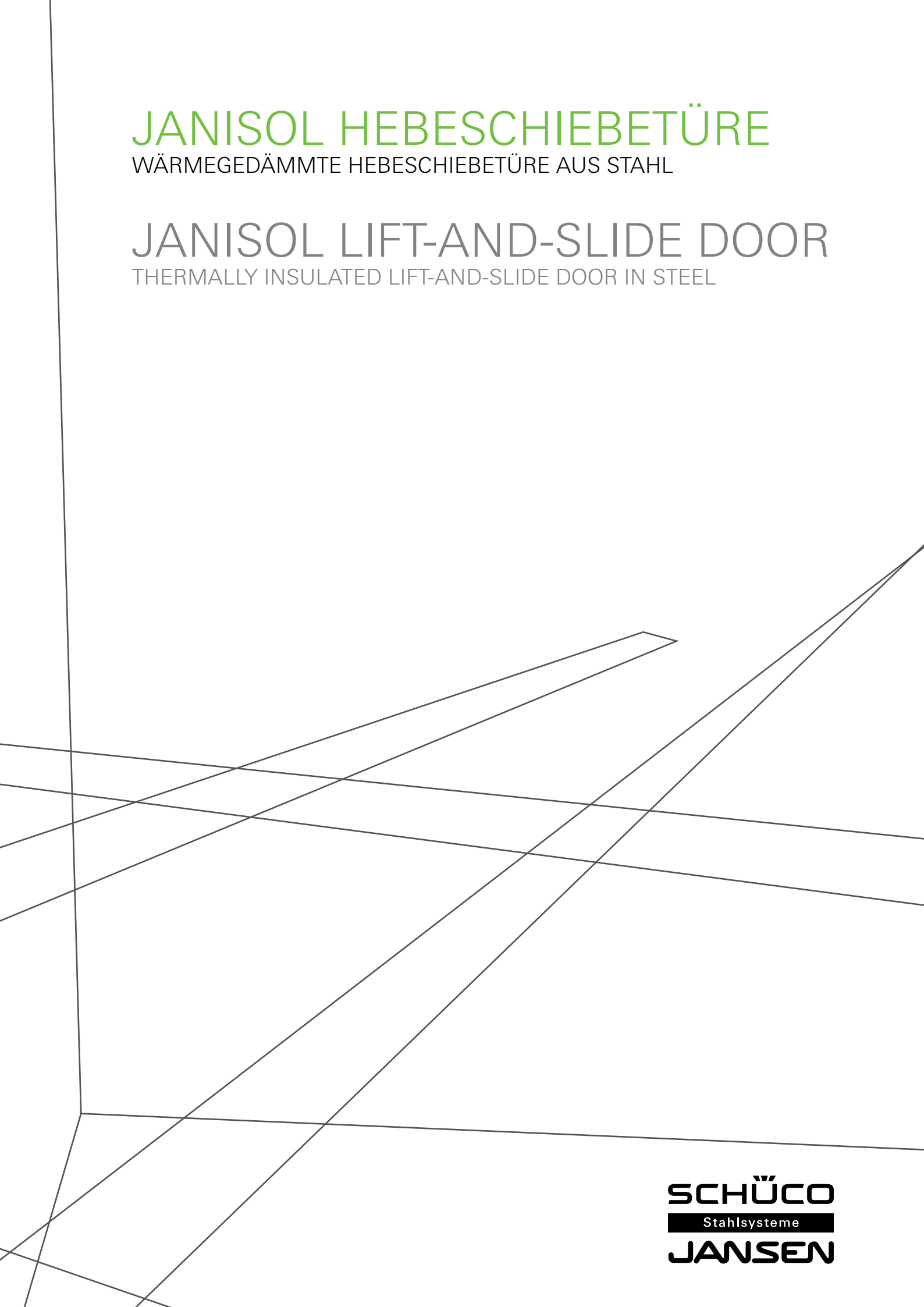

SCHÜCO
Stahlsysteme
JANSEN

- Bautiefe nur 80 mm
- Extrem schlanke Ansichtsbreite: Flügel/Rahmen 113.5 mm, Stulp 95 mm
- Zwei- und Dreifachisoliergläser bis 57 mm Glasstärke möglich
- U_w-Wert 0.9 W/m²K (bei 0.7 W/m²K Glas)
- Flügelbreite max. 3310 mm
- Flügelhöhe max. 3200 mm
- Flügelgewicht bis 400 kg (Sonderlösung bis 600 kg)
- 1- oder 2-flügelige Anlagen mit oder ohne Seitenteilen
- Prüfungen nach EN 1627 bis EN 1630 für RC1N / RC2 / RC2N
- Motorisierte Hebeschiebetüre bis 400 kg

- Profondeur de construction seulement 80 mm
- Largeur de face extrêmement fine: Vantail/cadre 113,5 mm, deux vantaux 95 mm
- Verres isolants doubles et triples d'une épaisseur de verre maximale de 57 mm
- Valeur U_w 0,9 W/m²K (verre 0,7 W/m²K)
- Largeur de vantail max. 3310 mm
- Hauteur de vantail max. 3200 mm
- Poids de vantail maximal 400 kg (solution spéciale jusqu'à 600 kg)
- Installations à un ou deux vantaux avec ou sans parties latérales
- Essais selon EN 1627 jusqu'à EN 1630 pour RC1N / RC2 / RC2N
- Levant-coulissant motorisée jusqu'à 400 kg

- Basic depth only 80 mm
- Extremely narrow face width: Vent/frame 113.5 mm, meeting stile 95 mm
- Double and triple glazing up to 57 mm glass thickness is possible
- U_w value 0.9 W/m²K (with 0.7 W/m²K glass)
- Max. vent width 3310 mm
- Max. vent height 3200 mm
- Vent weight up to 400 kg (special solution up to 600 kg)
- Single or double-vent systems with or without side sections
- Tests in accordance with EN 1627 up to EN 1630 for RC1N / RC2 / RC2N
- Motorised lift-ans-slide door up to 400 kg

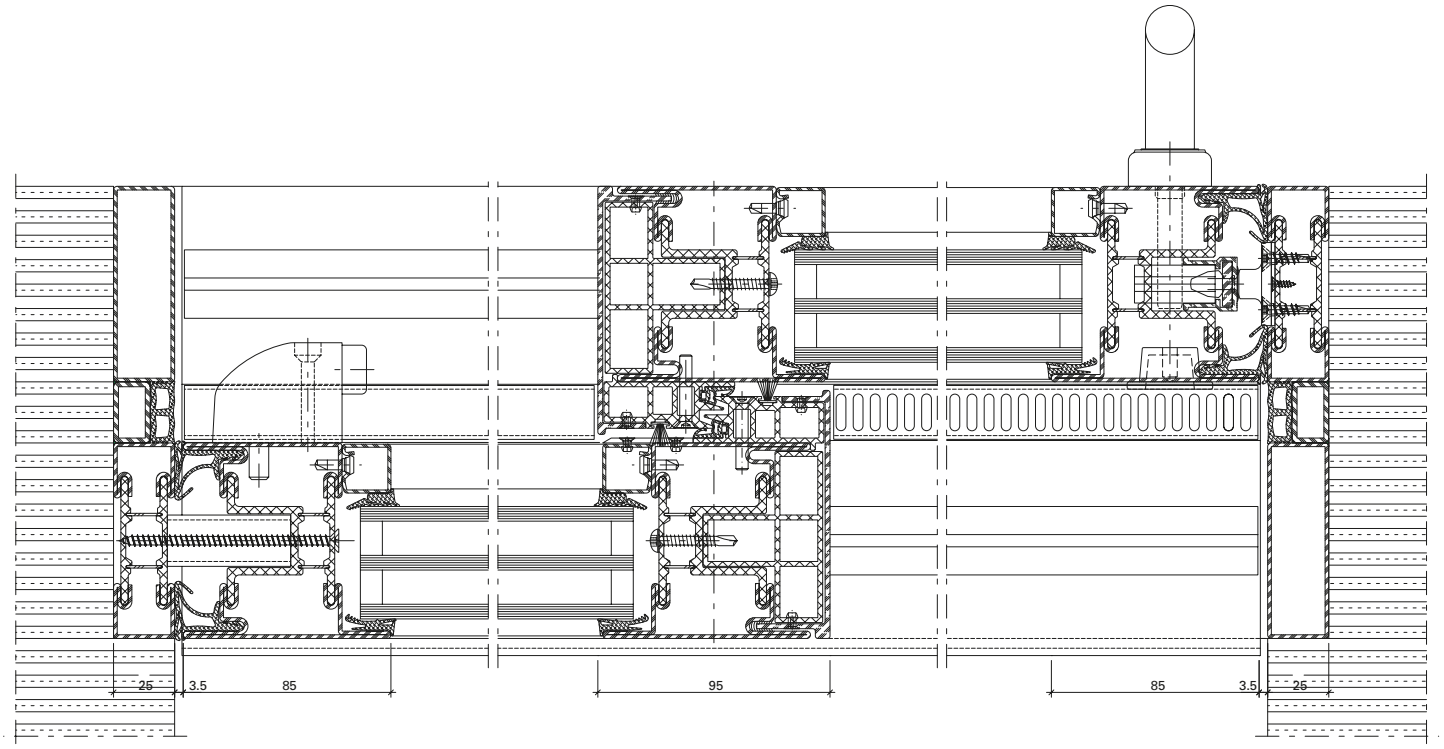

CE

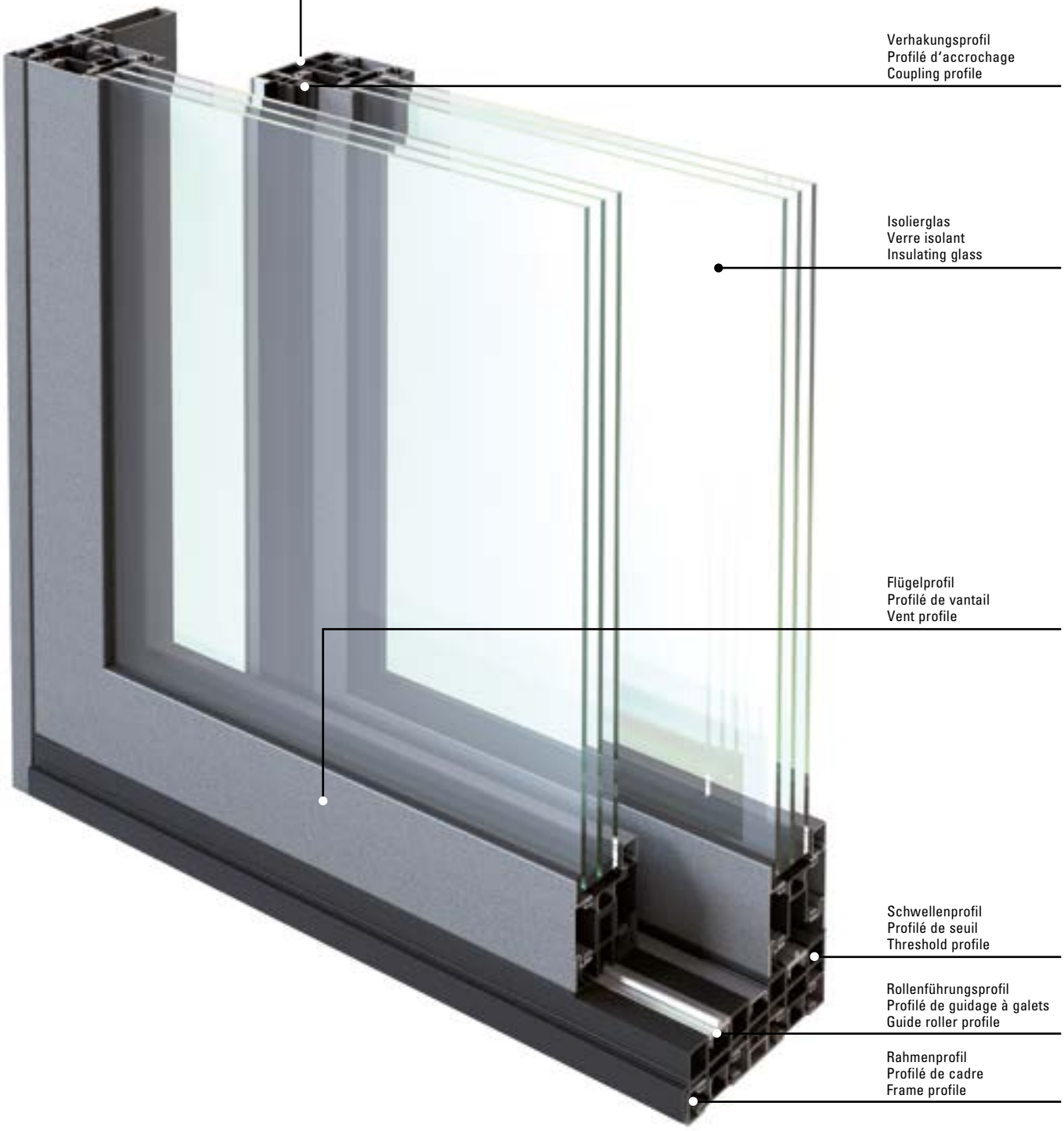
Abdeckprofil
Profilé de recouvrement
Cover profile
Verhakungsprofil
Profilé d'accrochage
Coupling profile
Isolierglas
Verre isolant
Insulating glass
Flügelprofil
Profilé de vantail
Vent profile
Schwellenprofil
Profilé de seuil
Threshold profile
Rollenführungsprofil
Profilé de guidage à galets
Guide roller profile
Rahmenprofil
Profilé de cadre
Frame profile

Norm	Eigenschaft Caractéristique Characteristic	Klassifizierung/Wert Classification / Valeur Classification / Value									
 EN 12210	**Widerstandsfähigkeit bei Windlast** **Résistance à la pression du vent** **Resistance to wind load**	npd	C1 (400)	C2 (800)	C3 (1200)	C4 (1600)	C5 (2000)				
 EN 12208	**Schlagregendichtheit** **Etanchéité à la pluie battante** **Watertightness**	npd	1A (0)	2A (50)	3A (100)	4A (150)	5A (200)	6A (250)	7A (300)	8A (450	9A (600)	Exxx (>750
 EN ISO 10140	**Schallschutz** R_w (C, C_{tr}) (dB) **Isolation phonique** R_w (C, C_{tr}) (dB) **Sound insulation** R_w (C, C_{tr}) (dB)	npd	bis R_w 39 dB (-1; -3) jusqu'à R_w 39 dB (-1; -3) up to R_w 39 dB (-1; -3)								
 EN ISO 10077-1	**Wärmedurchgangskoeffizient** U_f (W/(m²·K)) **Transmission thermique** U_f (W/(m²·K)) **Thermal production** U_f (W/(m²·K))	npd	ab 1,8 W/m²·K à partir de 1,8 W/m²·K from 1,8W/m²·K								
 EN 12207	**Luftdurchlässigkeit** **Perméabilité à l'air** **Air permeability**	npd	1 (150)	2 (300)	3 (600)	4 (600)					
 EN 1627	**Einbruchhemmung** **Anti-effraction** **Burglar resistance**	npd	1N	2 / 2N	3	4	5	6			
 EN 14024	**Metallprofile mit thermischer Trennung** **Profilés en métal. avec rupture de pont thermique** **Metal profiles with thermal barrier**		CW / TC2								
 EN 13115	**Bedienkräfte** **Forces de manœuvre** **Operating forces**	npd	0	1	2						

npd = keine Leistung festgestellt (no performance determined)

npd = Aucune performance déterminée (no performance determined)

npd = no performance determined

Zur Erreichung der maximalen Leistungswerte bzw. der CE-Kennzeichnung sind die Gutachtlichen Stellungnahmen zu beachten. (extranet.jansen.com)

Il doit être tenu compte des avis d'expert dans le but d'obtenir les valeurs de performance maximales et le marquage CE. (extranet.jansen.com)

To achieve the maximum performance values and/or the CE marking, the expert appraisal report must be observed. (extranet.jansen.com)

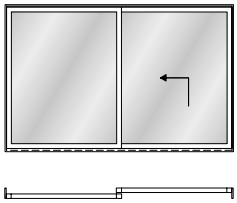

Schema A

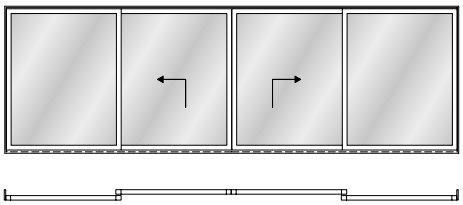

Schema C

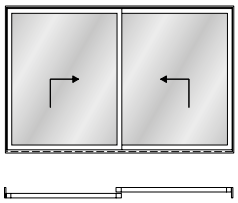

Schema D

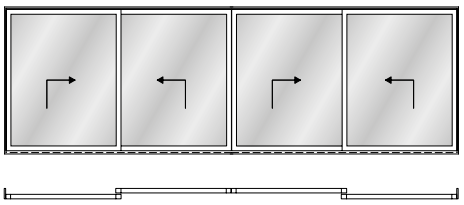

Schema F

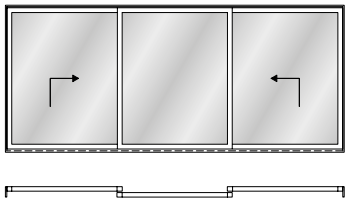

Schema K

Abmessungen der Hebeschiebe-Flügel

300 kg Beschlag
Breite: FRB max. 3310 mm
FRB min. 855 mm

Höhe: FRH max. 3200 mm
FRH min. 2090 mm

400 kg Beschlag
Breite: FRB max. 3310 mm
FRB min. 1240 mm

Höhe: FRH max. 3200 mm
FRH min. 2090 mm

600 kg Beschlag
Auf Sonderbestellung.
Bedienung mit 2 Drehgriffen.
Grössen gleich wie 400 kg Beschlag
Nicht für Schema D + F!

Wichtig: Die Flügelhöhe darf die 2,5-fache Flügelbreite nicht überschreiten!

Dimensions du vantail coulissant à levage

Ferrure 300 kg
Largeur: FRB max. 3310 mm
FRB min. 855 mm

Hauteur: FH max. 3200 mm
FH min. 2090 mm

Ferrure 400 kg
Largeur: FRB max. 3310 mm
FRB min. 1240 mm

Hauteur: FRH max. 3200 mm
FRH min. 2090 mm

Ferrure 600 kg
Sur commande spéciale.
Commande par 2 poignées béquilles.
Dimensions identiques à
la ferrure 400 kg
Non pour les schémas D + F!

Important: la hauteur de vantail ne doit pas être supérieure à 2,5 fois la largeur du vantail!

Dimensions of lift-and-slide vents

300 kg fitting
Width: FRB max. 3310 mm
FRB min. 855 mm

Height: FRH max. 3200 mm
FRH min. 2090 mm

400 kg fitting
Width: FRB max. 3310 mm
FRB min. 1240 mm

Height: FRH max. 3200 mm
FRH min. 2090 mm

600 kg fitting
To special order.
Operation with 2 handles.
Sizes identical to the 400 kg fitting
Not for configuration D + F!

Important: the vent height must not exceed 2.5 times the vent width.

Öffnungsbezeichnung
Ansicht von aussen

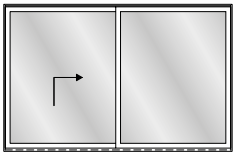

Mode d'ouverture
Vue de l'extérieur

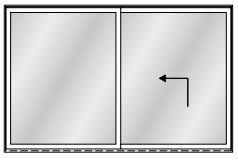

Description of opening
View from outside

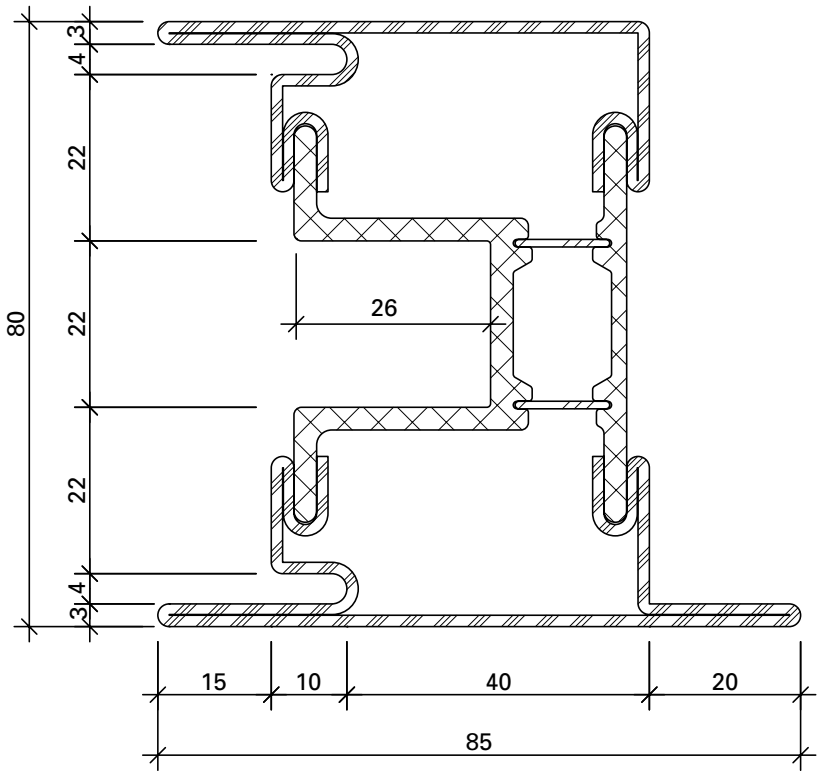

630.920
630.920 Z

5,730 kg/m
U = 0,451 m²/m

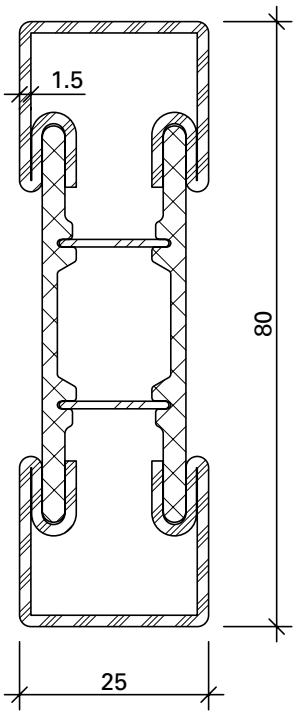

600.012
600.012 Z

1,080 kg/m
U = 0,075 m²/m

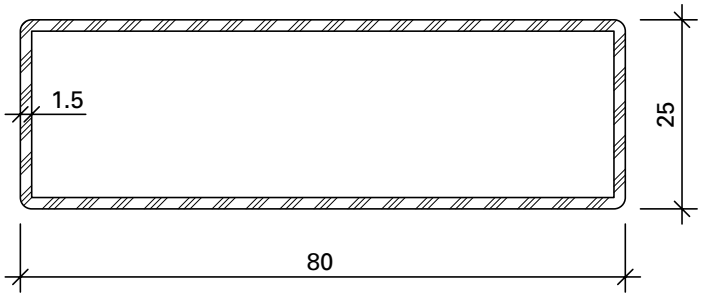

400.056
400.056 Z

2,370 kg/m
U = 0,206 m²/m

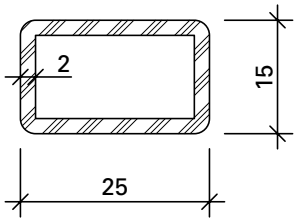

400.057
400.057 Z

1,080 kg/m
U = 0,075 m²/m

Werkstoffe

Artikel-Nr.

ohne Zusatz = blank

mit Z = bandverzinkter Stahl

Matériaux

No. d'article

sans supplément = brut

avec Z = bande d'acier zinguée

Materials

Part no.

without addition = bright

with Z = strip galvanised steel

RC1N

Bauteile der Widerstandsklasse RC1N weisen einen begrenzten bis geringen Schutz gegen Aufbruchversuche auf. RC1N ist ausgelegt auf Angriffe mit körperlicher Gewalt (vorwiegend Vandalismus) wie Gegentreten, Gegenspringen, Schulterwurf, Hochspringen und Herausreissen. Hebeschiebetüren der Klasse RC1N werden deshalb oft bei erhöhtem Einbau (beispielsweise im Obergeschoss) eingesetzt, wenn mangels Standfläche eine Aufstiegshilfe erforderlich ist.
Die Klasse kann mit Standardfensterglas ausgeführt werden.

- Systemprüfung nach Produktnorm EN 14351-1 für alle Öffnungsarten

RC2N

Der Gelegenheitstäter versucht mit einfachen Werkzeugen wie Schraubendreher, Zange und Keil, das verschlossene und verriegelte Bandteil aufzubrechen (Prüfzeit 3 Minuten). Ein direkter Angriff auf die eingesetzte Verglasung ist nicht zu erwarten. Die Klasse wird lediglich mit Standardfensterglas (d.h. ohne Sicherheitsverglasung) ausgeführt.

RC2

Bei dieser Klasse ist eine Verglasung gemäss EN 356 vorgeschrieben. Hebeschiebetüren der Klasse RC2 werden oft bei Wohngebäuden und als Grundsicherheit bei Gewerbe- und öffentlichen Gebäuden eingebaut.

- Systemprüfung nach Produktnorm EN 14351-1 für alle Öffnungsarten

RC1N

Les éléments de construction de la classe de résistance RC1N présentent une faible protection contre les tentatives d'effraction. RC1N est conçu pour les attaques avec usage de la force corporelle (surtout vandalisme) telles que coups de pied, sauter contre, donner des coups d'épaule, sauter et arracher. Les portes levantes/coulissantes de la classe RC1N sont pour cela souvent utilisées dans les bâtiments hauts (par exemple étage supérieur) quand une aide à la montée est nécessaire en raison du manque de surface portante. La classe peut être réalisée avec du verre de fenêtre standard.

- Contrôle du système selon la norme produit EN 14351-1 pour tous les types d'ouverture

RC2N

Le délinquant occasionnel tente sa chance avec des outils simples tels que tournevis, pince et coin pour fracturer l'élément de paumelle fermé et verrouillé (temps de test 3 minutes). Une attaque directe du vitrage est inhabituelle. La classe n'est réalisée qu'avec le verre de fenêtre standard (donc sans vitrage de sécurité).

RC2

Un vitrage selon EN 356 est prescrit pour cette classe.
Les portes levantes/coulissantes de la classe RC2 sont souvent utilisées dans les immeubles d'habitation et comme sécurité de base dans les bâtiments de bureaux et publics.

- Contrôle du système selon la norme produit EN 14351-1 pour tous les types d'ouverture

RC1N

Building components of resistance class RC1N offer limited to low protection against attempted break-ins. RC1N is designed for attacks using bodily force (predominantly vandalism) such as kicking, flying kicks, shoulder charges, jumping up and tearing out. Lift-and-slide doors in class RC1N are therefore often used in elevated installations (for example on upper floors), where a climbing aid is required due to lack of platforms to stand on.
The class can be designed with standard window glass.

- System testing in accordance with product standard EN 14351-1 for all opening types

RC2N

Opportunist burglars use simple tools like screwdrivers, pliers and wedges to try to break into locked and bolted hinge components (testing time 3 minutes). A direct attack on the glazing is not expected. The class can only be designed with standard window glass (i.e. not security glazing).

RC2

Glazing in accordance with EN 356 is prescribed for this class.
Lift-and-slide doors in class RC2 are often installed in residential buildings and, as a basic security measure, in commercial and public buildings.

- System testing in accordance with product standard EN 14351-1 for all opening types

Besonderheiten:

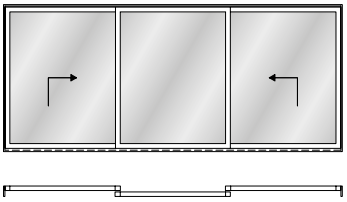

Schema K:
Mittelteil (Festteil) muss mindestens so gross sein, wie der grösste Flügel!

Ausführung bis 400 kg

Particularités:

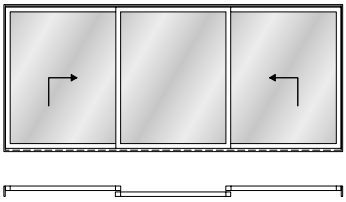

Schéma K:
La partie centrale (partie fixe) doit être au moins aussi grande que le plus grand vantail!

Exécution jusqu'à 400 kg

Special features:

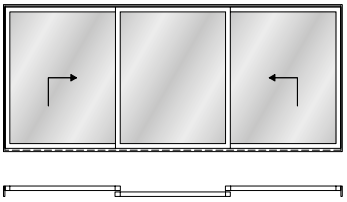

Configuration K:
Middle piece (fixed part) must be at least as large as the largest

Design up to 400 kg

Für RC2 muss das Sicherheitsglas oder Paneel mindestens den Nachweis P4A nach EN 364 aufweisen.

Pour RC2, le verre de sécurité ou le panneau doit disposer d'au moins l'attestation P4A selon EN 364.

For RC2, the safety glass or panel must have at least certification P4A in accordance with EN 364.

Zweifach-Isolierglas VSG innen
Double verre isolant VSG à l'intérieur
Double insulating glazing,
LSG on the inside

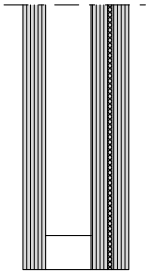

Zweifach-Isolierglas VSG aussen
Double verre isolant VSG à l'extérieur
Double insulating glazing,
LSG on the outside

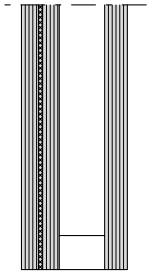

Dreifach-Isolierglas VSG innen
Triple verre isolant VSG à l'intérieur
Triple insulating glazing,
LSG on the inside

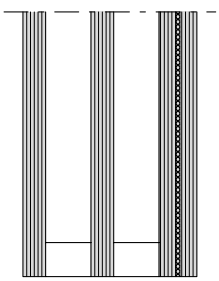

Dreifach-Isolierglas VSG aussen
Triple verre isolant VSG à l'extérieur
Triple insulating glazing,
LSG on the outside

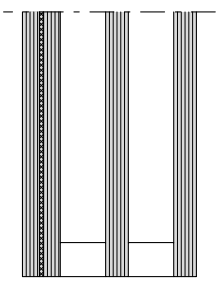

Dreifach-Isolierglas VSG mittig
Triple verre isolant VSG au milieu
Triple insulating glazing,
LSG in the middle

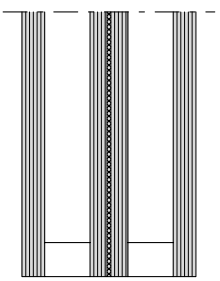

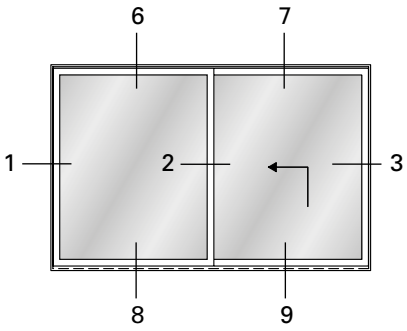
6
7
1
2
3
8
9

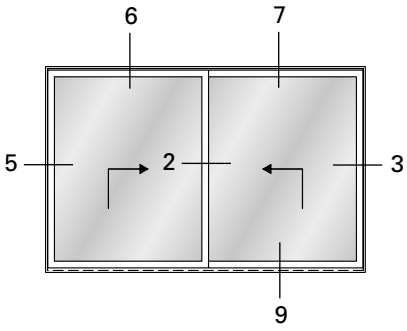
6
7
5
2
3
9

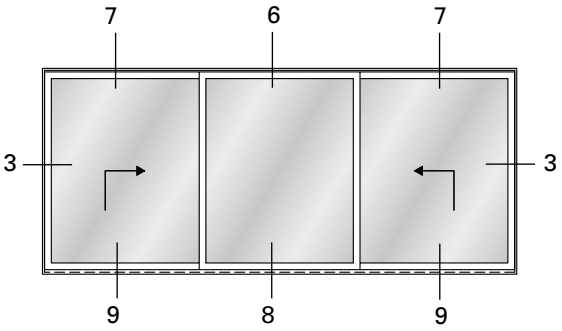
7
6
7
3
3
9
8
9

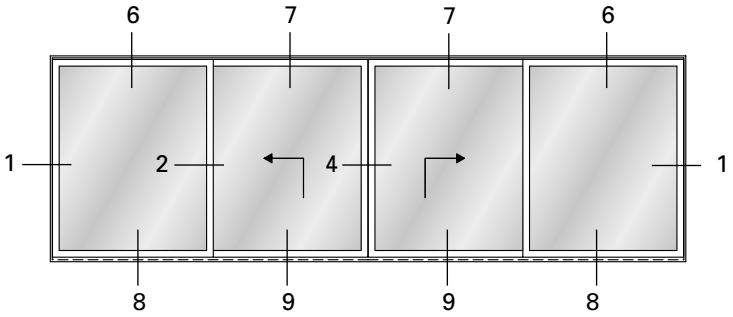
6
7
7
6
1
2
4
1
8
9
9
8

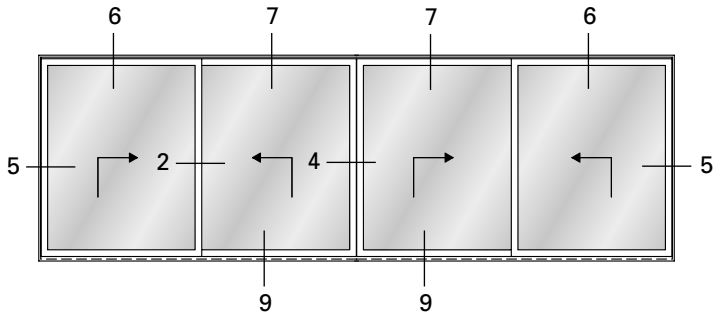
6
7
7
6
5
2
4
5
9
9

1.0

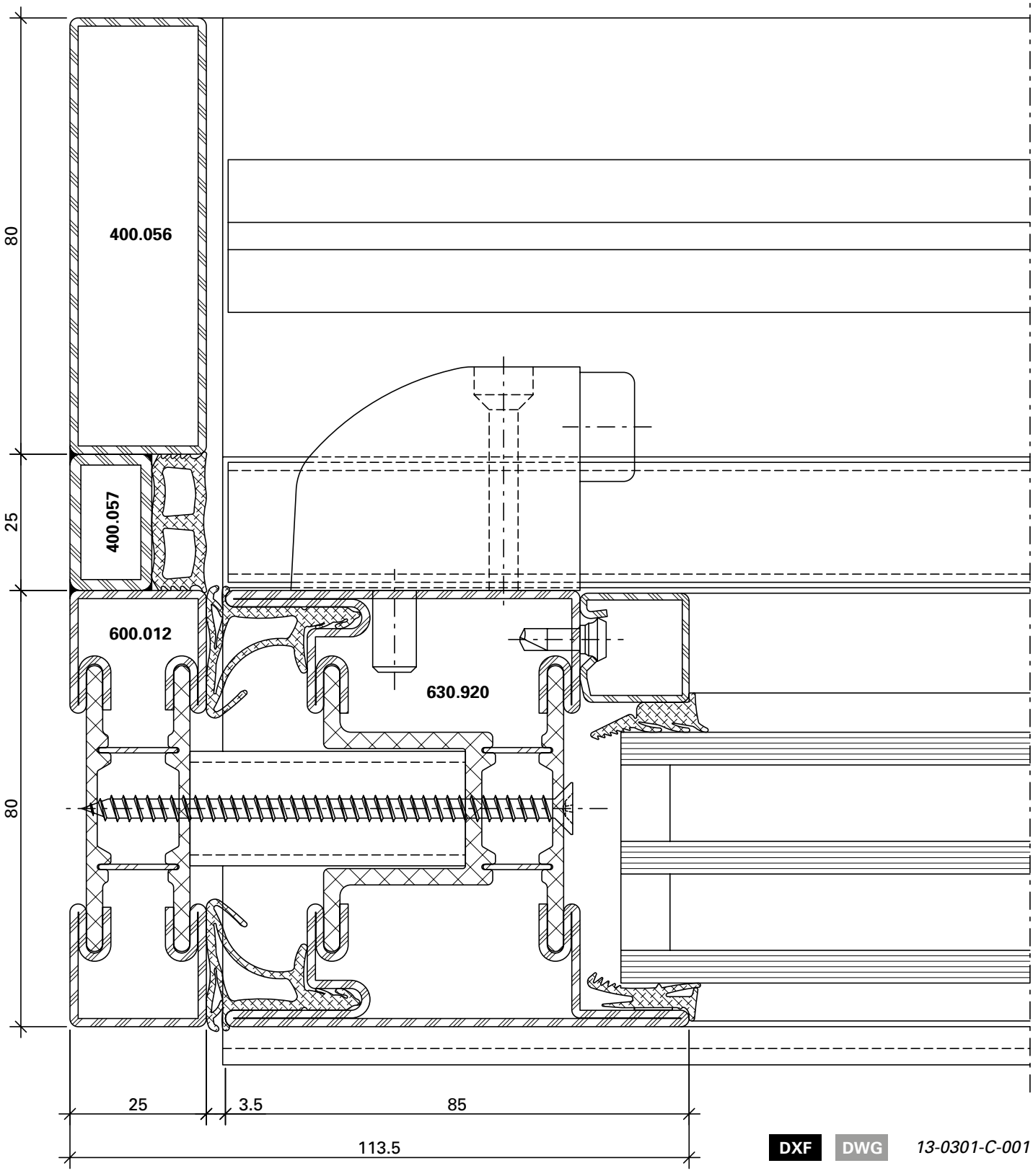

DXF DWG *13-0301-C-001*

2.0

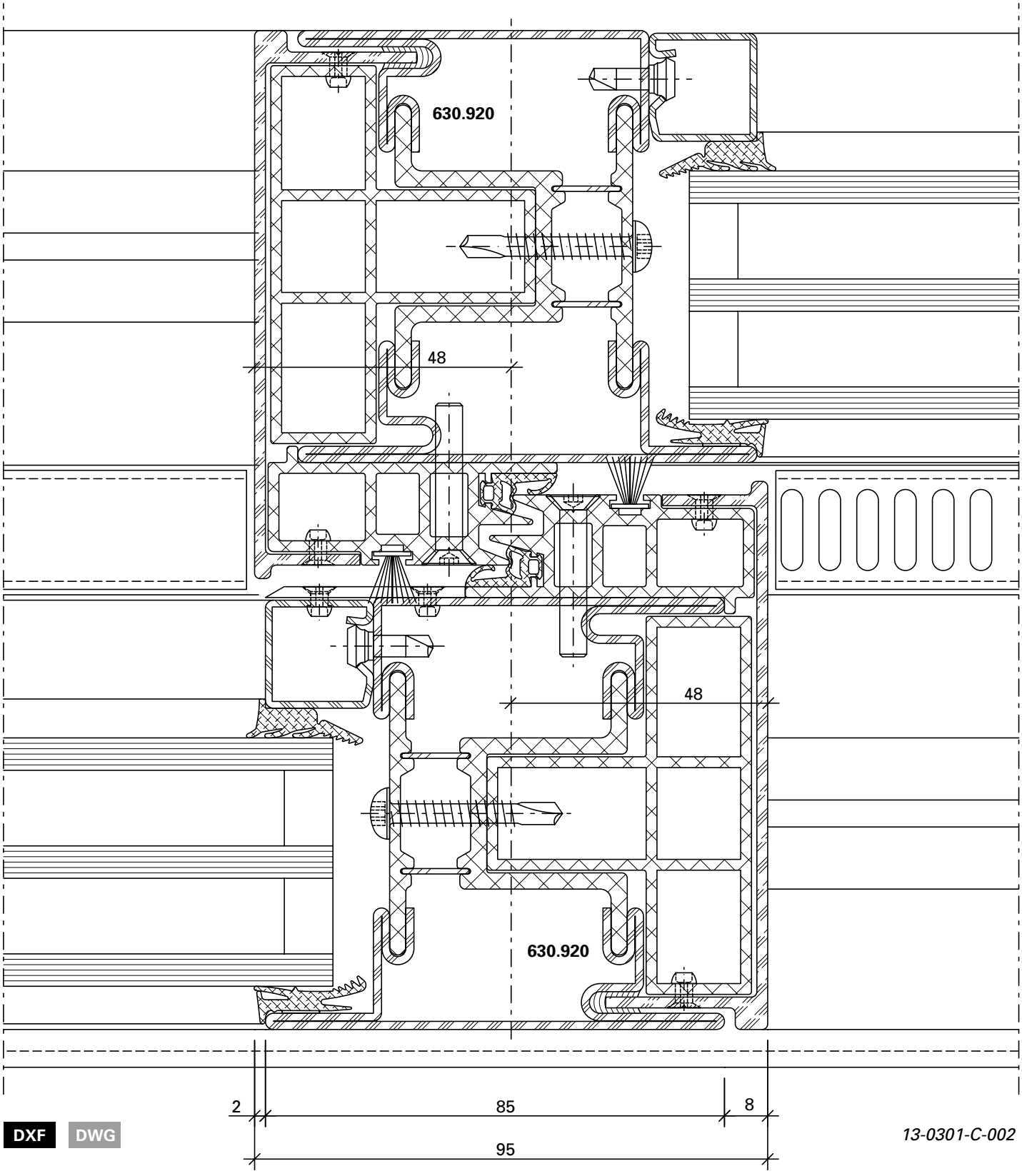

DXF DWG

13-0301-C-002

3.0

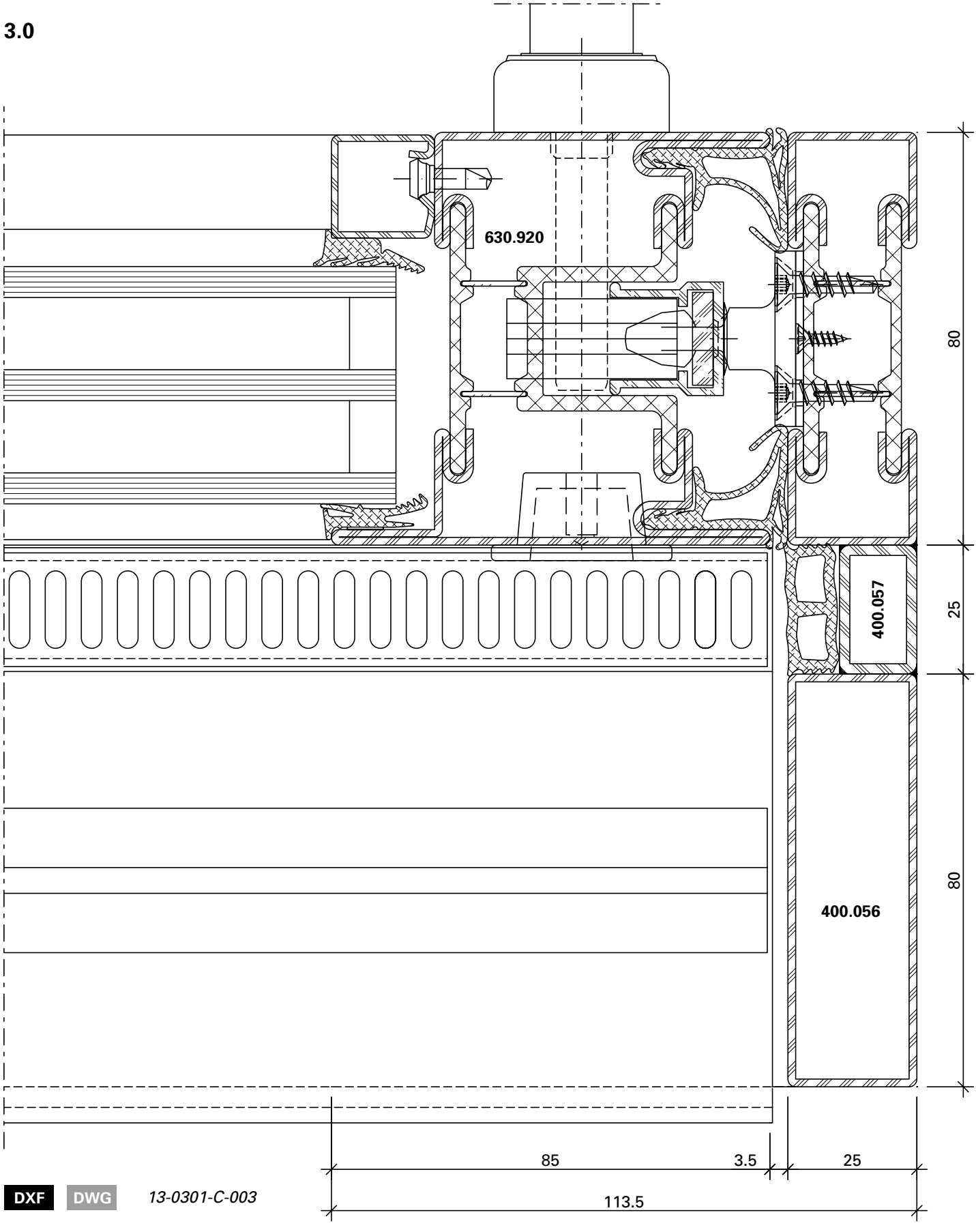

DXF **DWG** *13-0301-C-003*

4.0

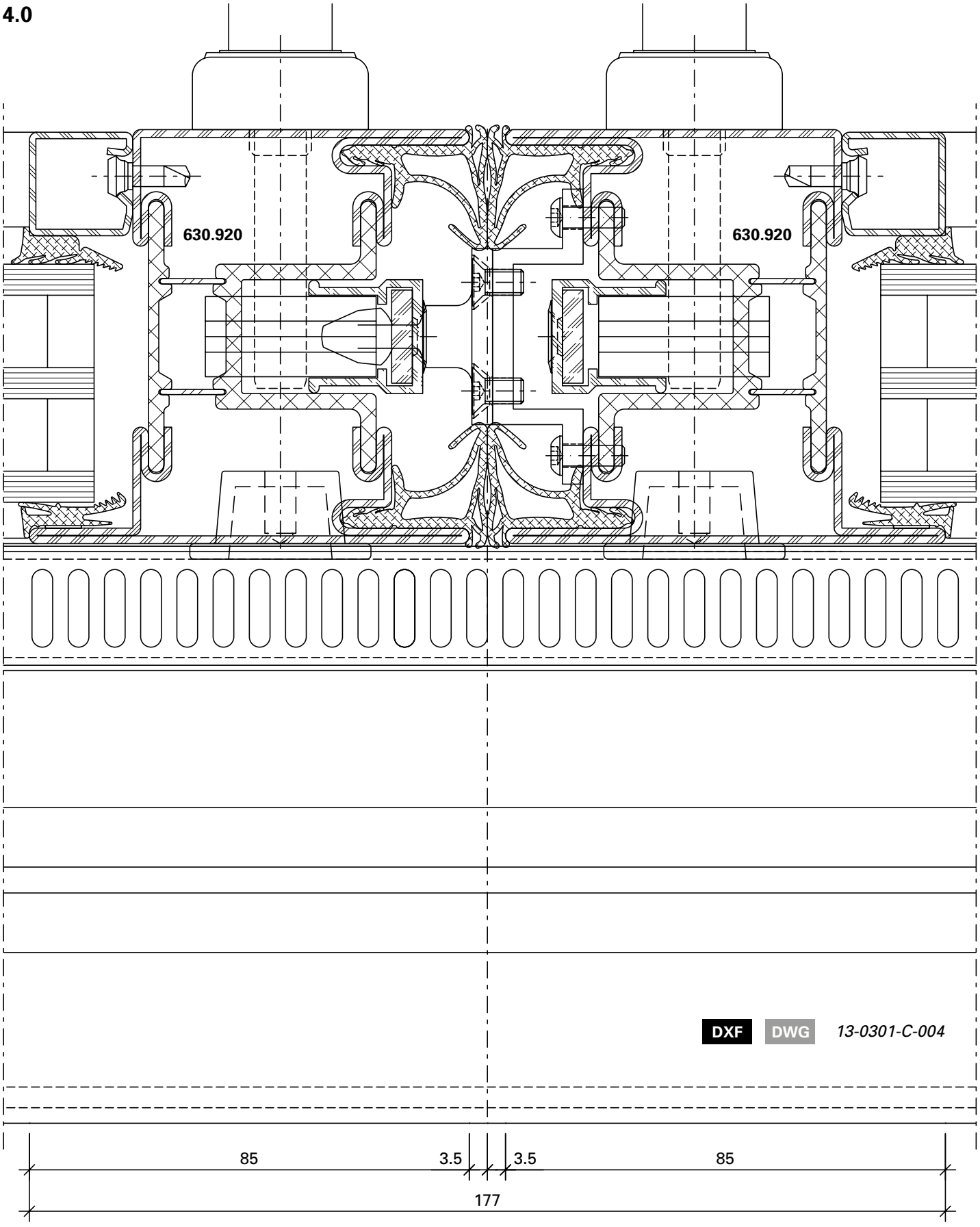

DXF **DWG** *13-0301-C-004*

5.0

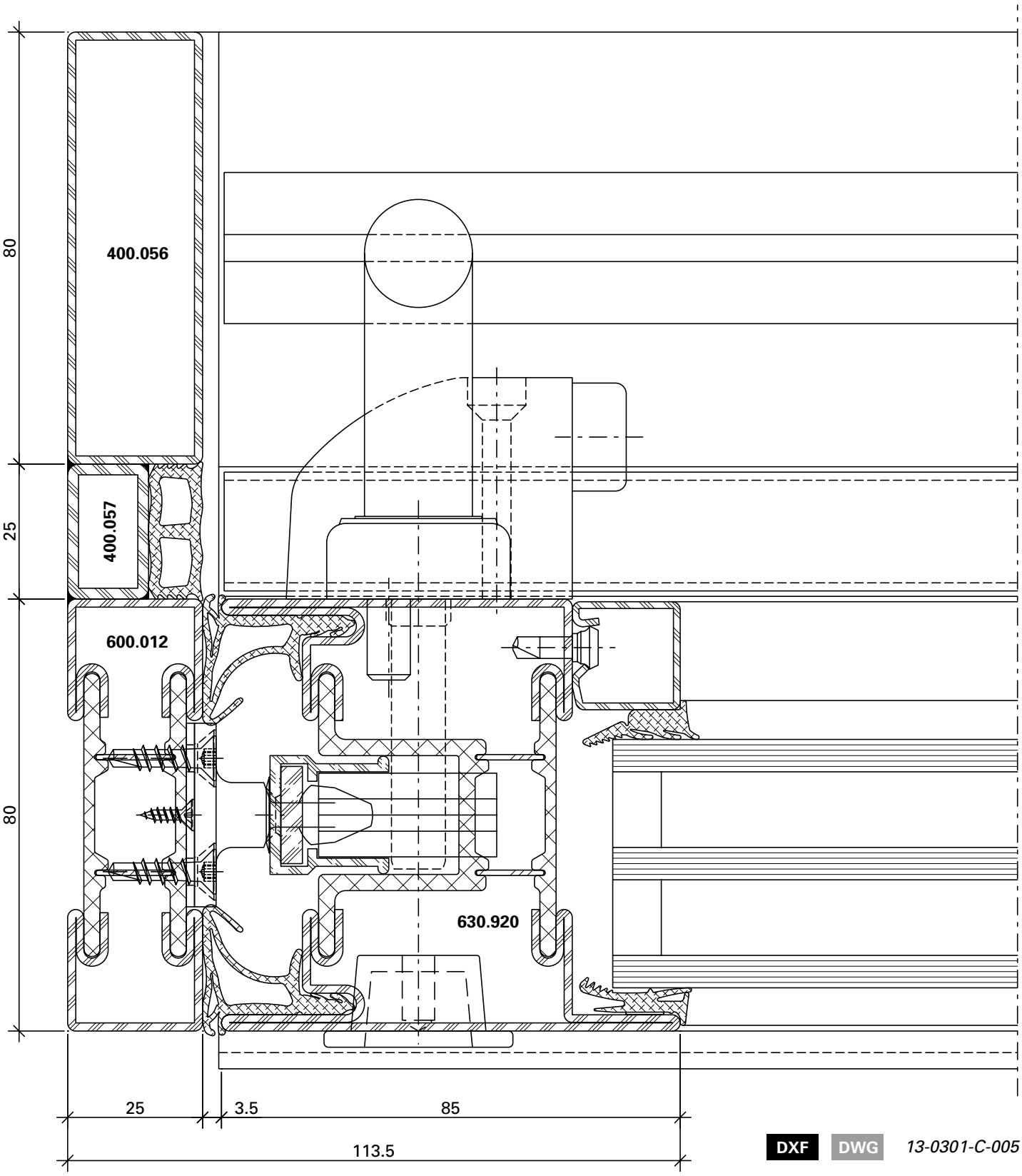

DXF DWG *13-0301-C-005*

6.0

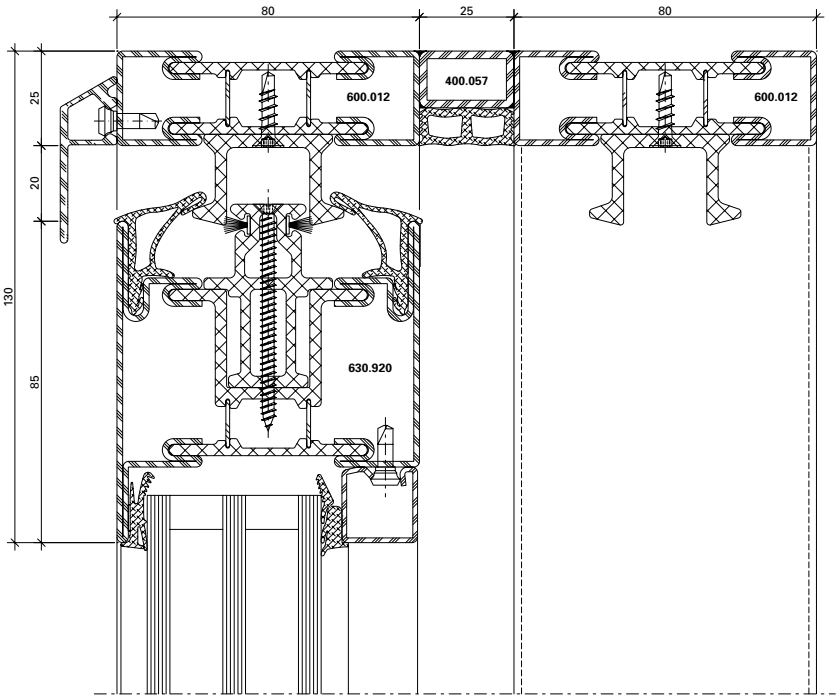

DXF **DWG** *13-0301-C-006*

8.0

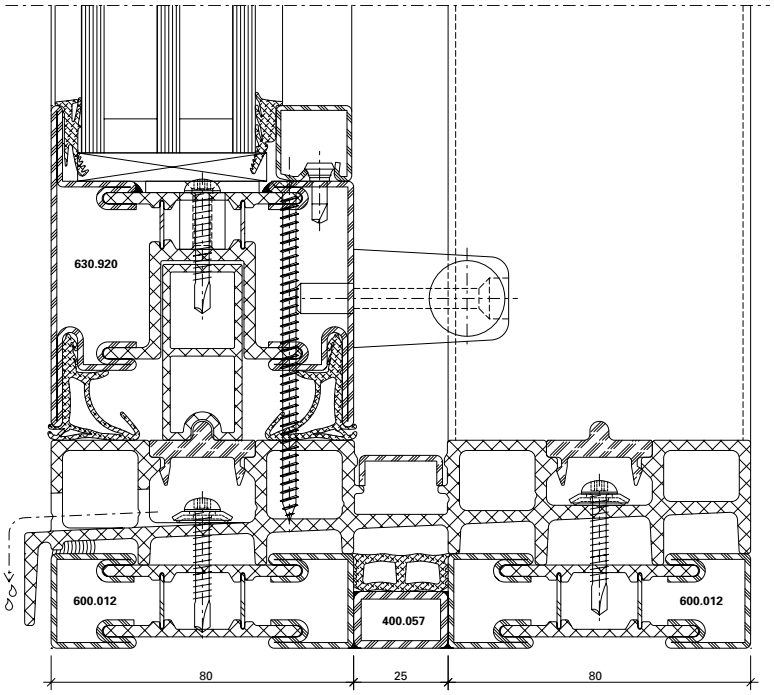

DXF **DWG** *13-0301-C-008*

7.0

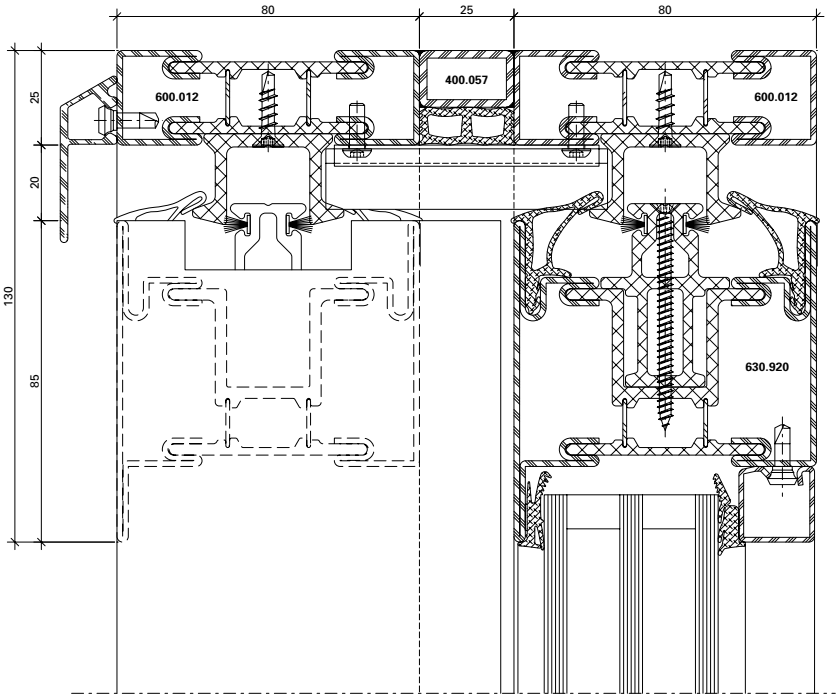

DXF **DWG** *13-0301-C-007*

9.0

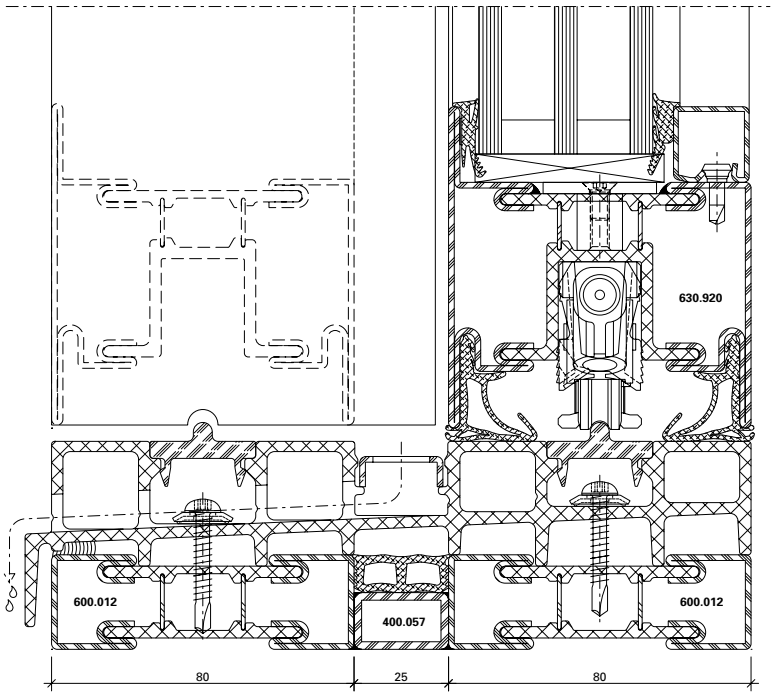

DXF **DWG** *13-0301-C-009*

B-B

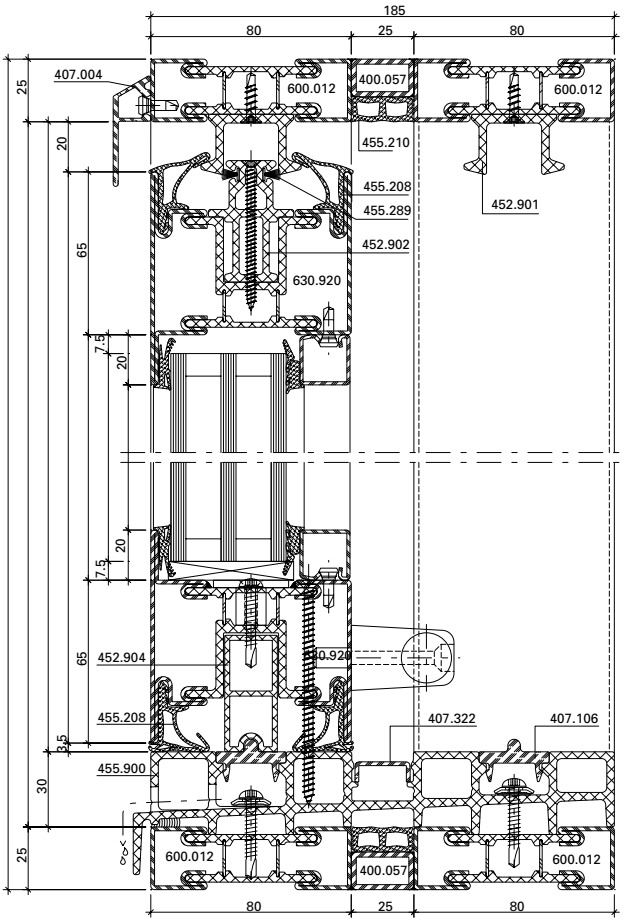
185
80
25
80
407.004
600.012
400.057
600.012
455.210
455.208
455.289
452.901
452.902
630.920
452.904
455.208
407.322
407.106
455.900
600.012
400.057
600.012

C-C

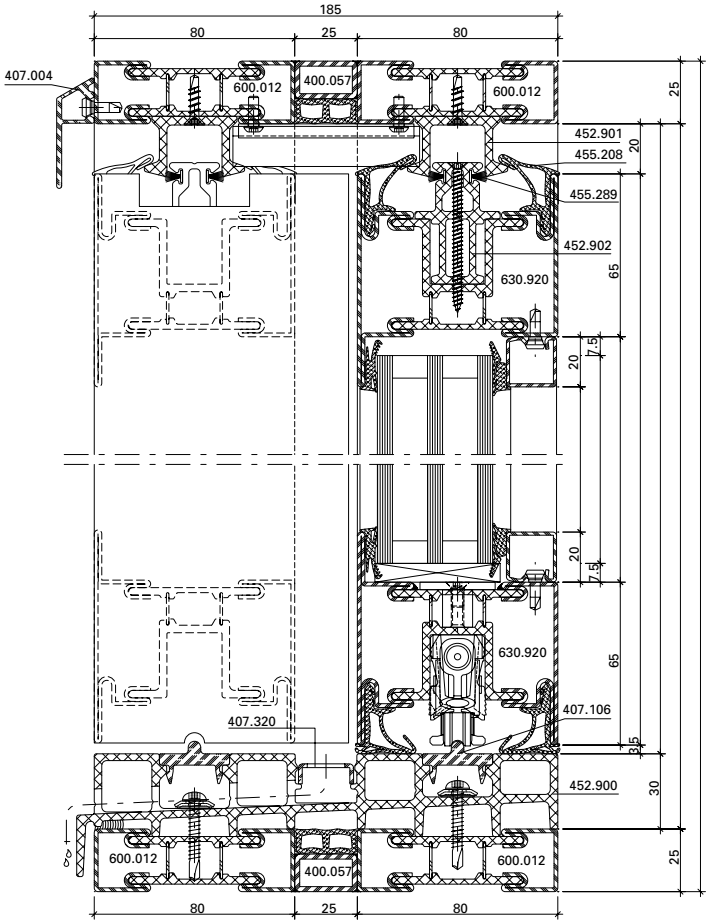
185
80
25
80
407.004
600.012
400.057
600.012
452.901
455.208
455.289
452.902
630.920
407.320
407.106
452.900
600.012
400.057
600.012

A-A

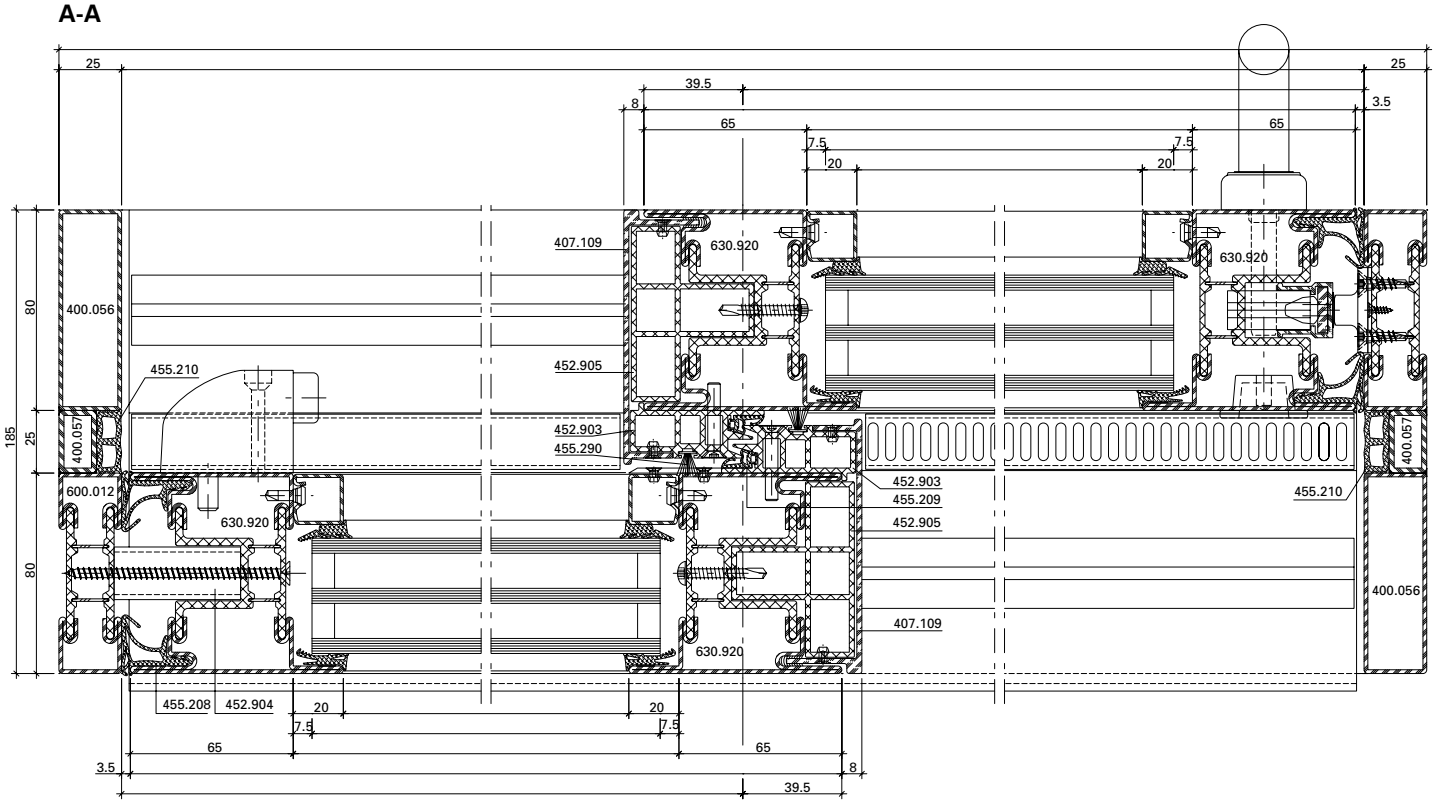
25
39.5
8
65
7.5
20
3.5
407.109
630.920
400.056
455.210
452.905
452.903
455.290
400.057
600.012
455.209
455.208
452.904
185
80
25

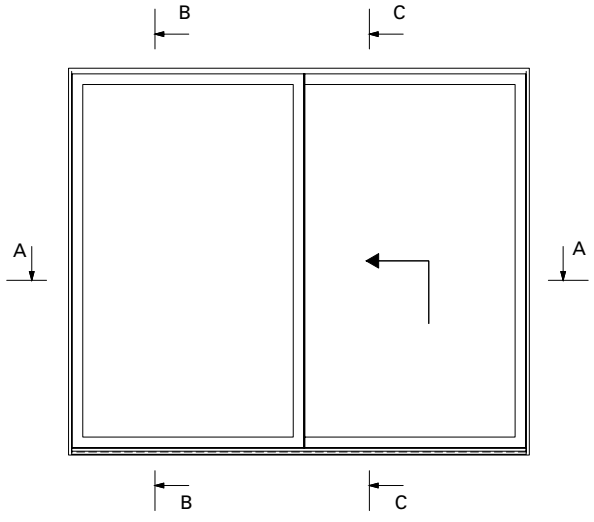
B
C
A

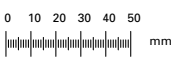
0 10 20 30 40 50
mm

B-B

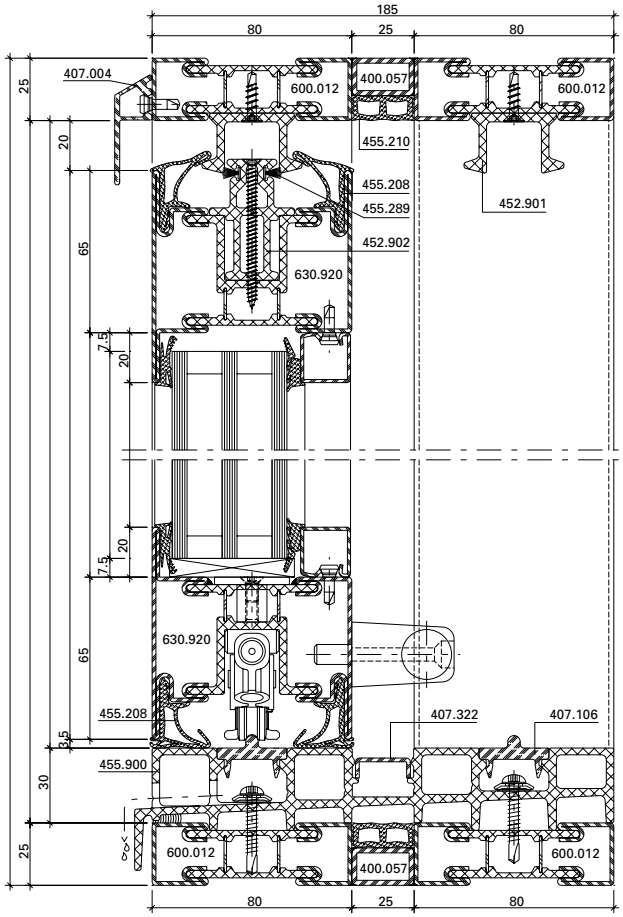
185
80
25
80
407.004
600.012
400.057
600.012
455.210
455.208
455.289
452.902
452.901
630.920
65
20
7.5
630.920
455.208
407.322
407.106
3.5
455.900
30
25
600.012
400.057
600.012

C-C

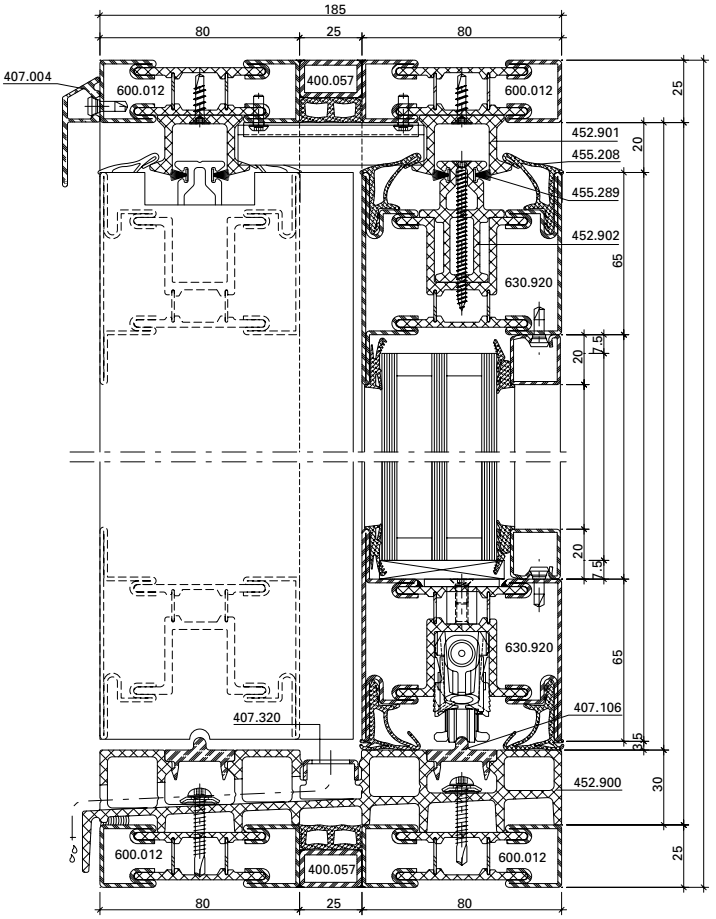
185
80
25
80
407.004
600.012
400.057
600.012
452.901
455.208
455.289
452.902
630.920
65
20
7.5
630.920
407.320
407.106
3.5
452.900
30
25
600.012
400.057
600.012

A-A

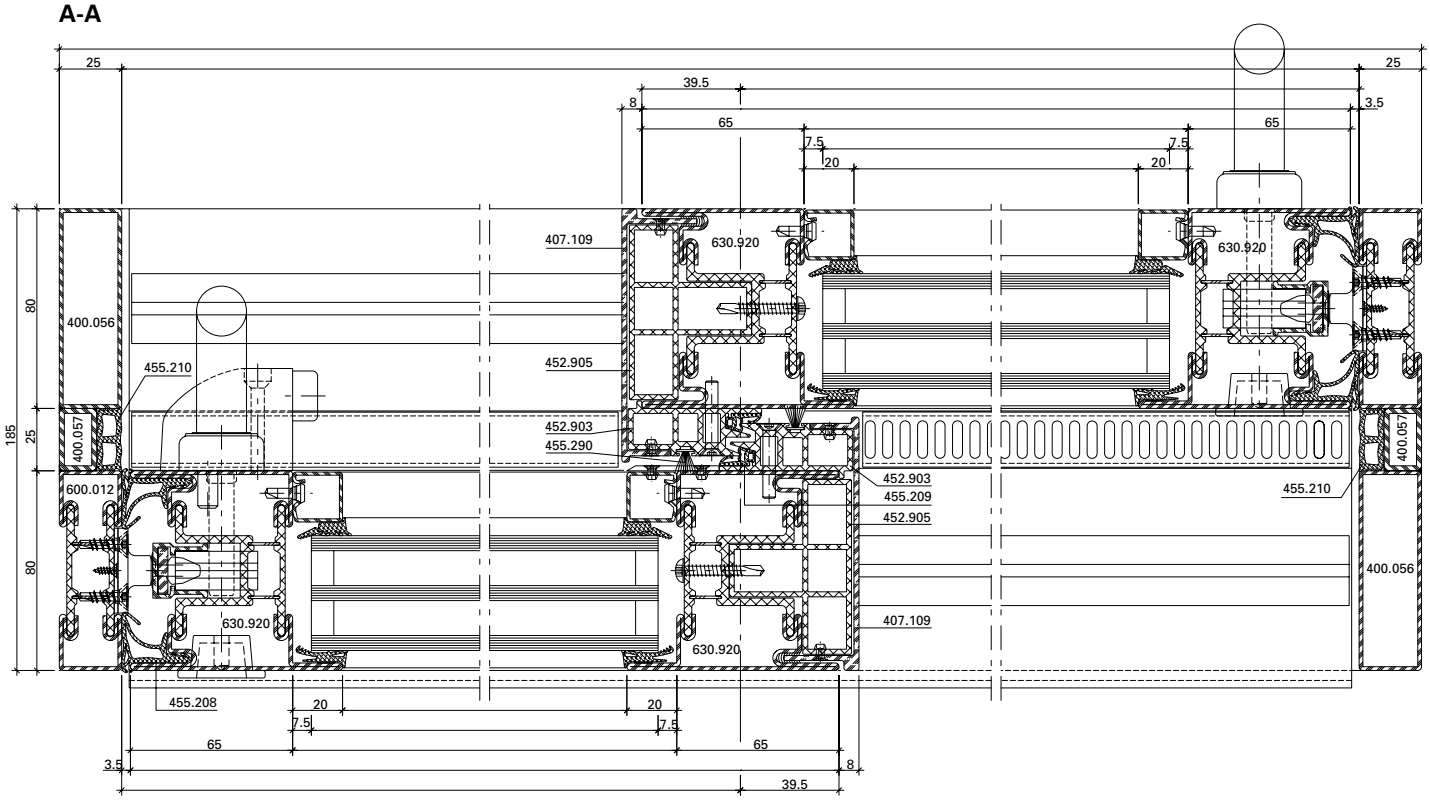
25
39.5
8
65
7.5
20
3.5
80
185
25
400.056
455.210
400.057
600.012
407.109
630.920
452.905
452.903
455.290
455.209
455.208
7.5
65
3.5
39.5

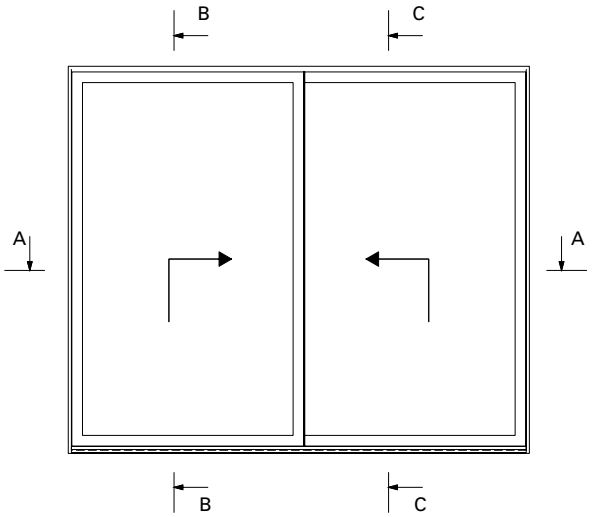
B
C
A
A
B
C

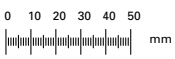
0 10 20 30 40 50
mm

Anwendungsbeispiele (13-0301-S-003)
Exemples d'application (13-0301-S-003)
Examples of applications (13-0301-S-003)

DXF **DWG**

Janisol Hebeschiebetüre
Levant-coulissant Janisol
Janisol lift-and-slide door

A-A

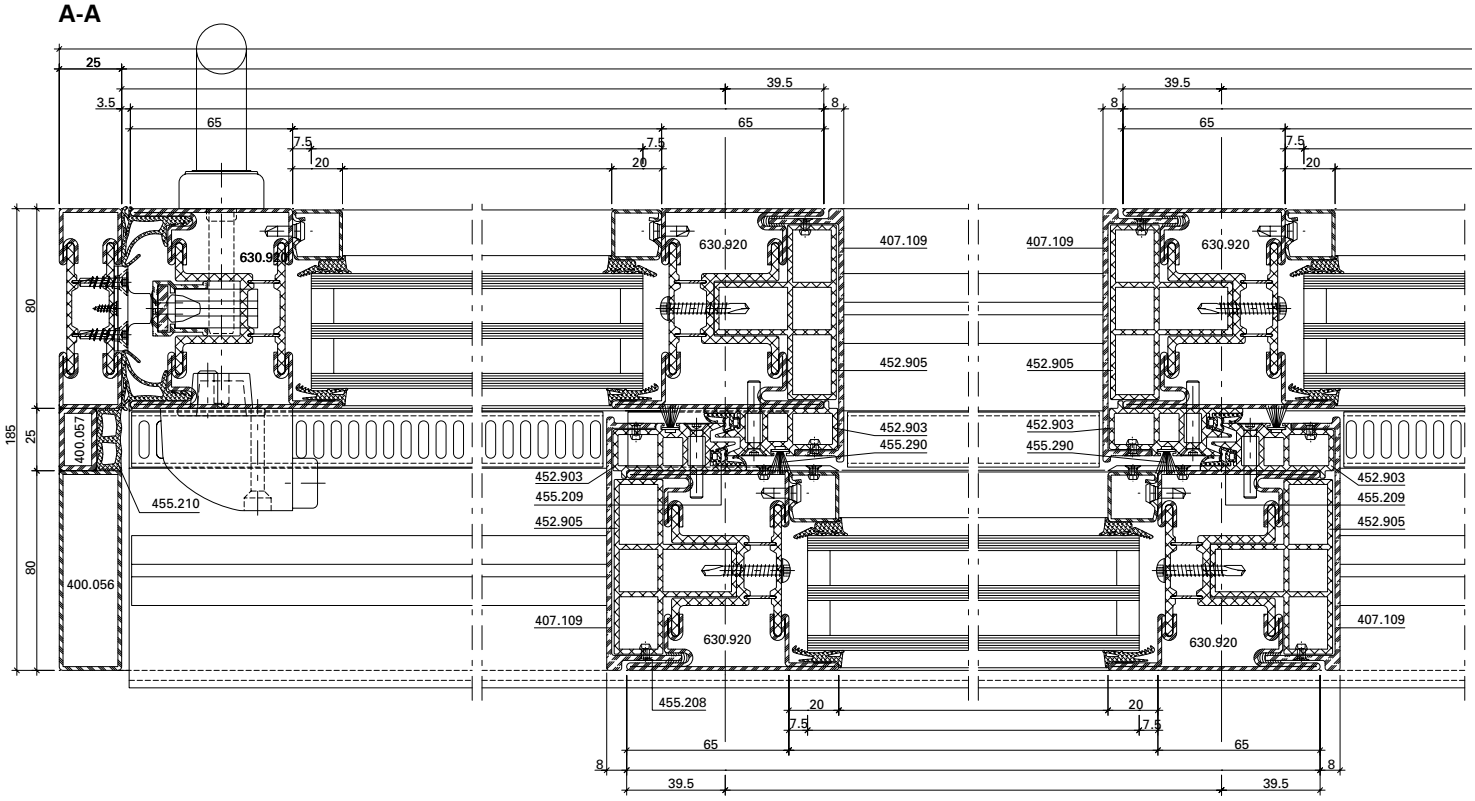

B-B

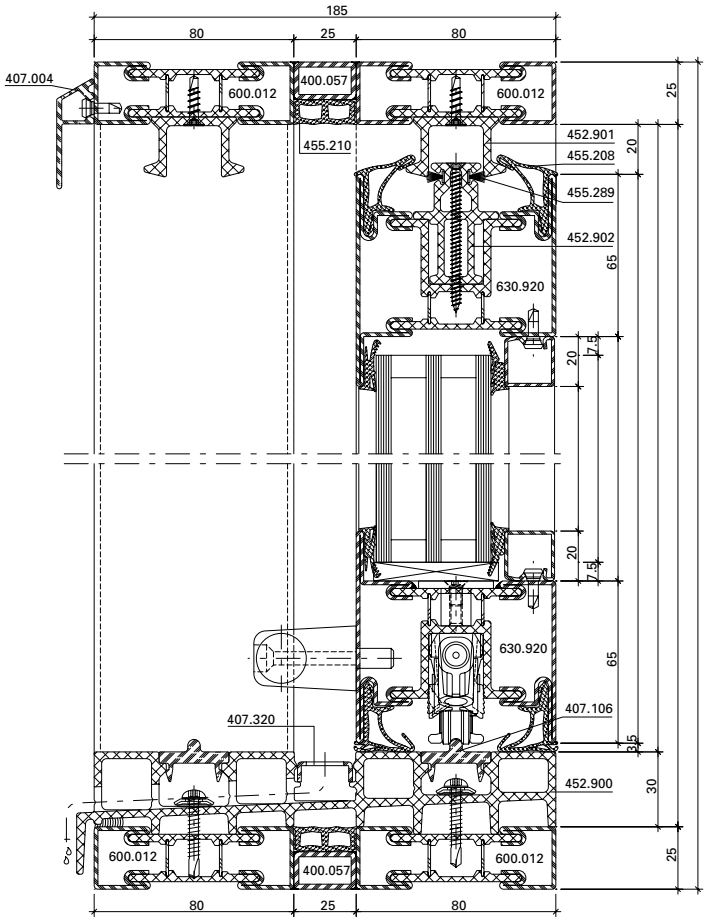

C-C

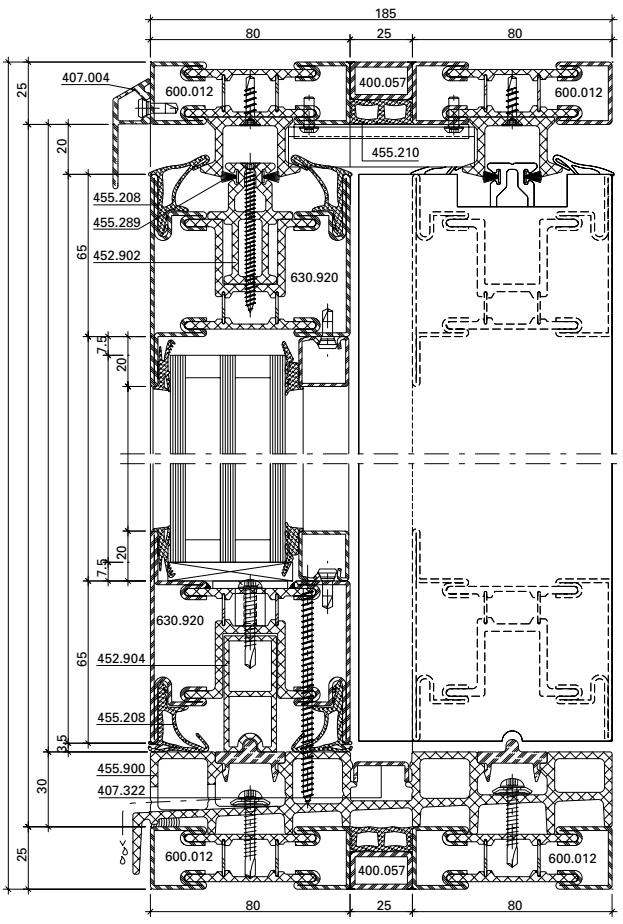

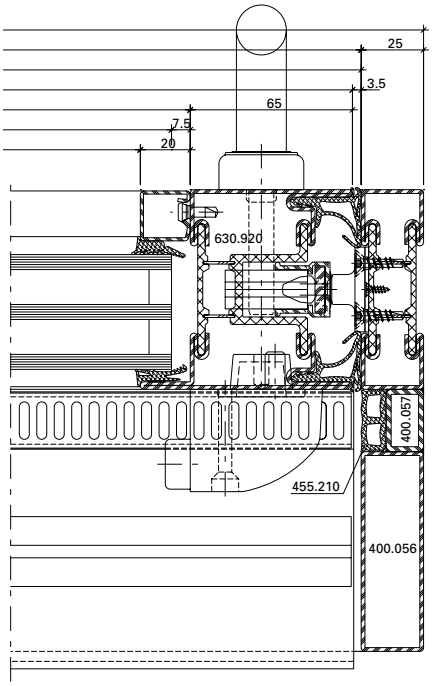
25
3.5
65
7.5
20
630.920
400.057
455.210
400.056

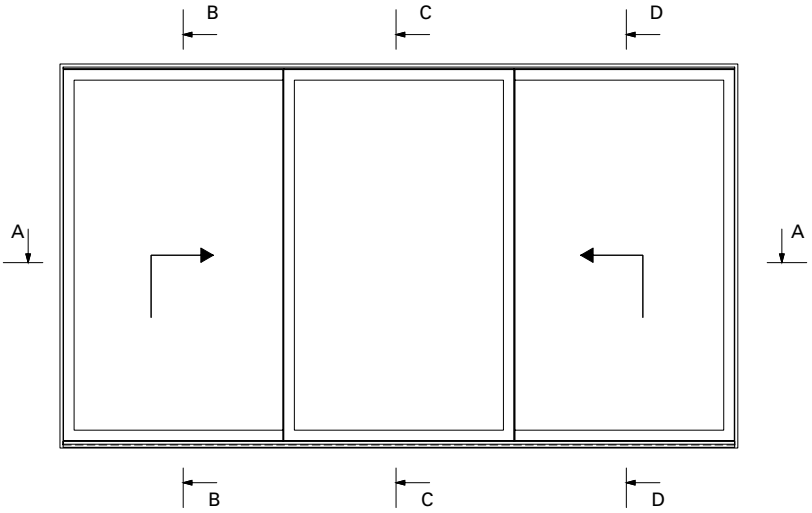
B
C
D
A
A
B
C
D

D-D

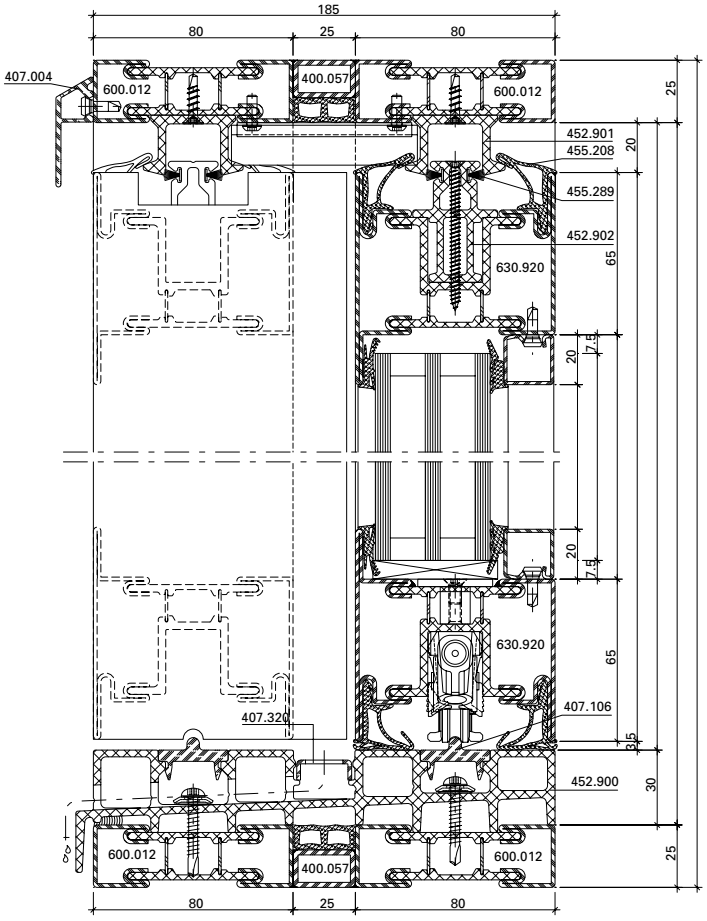
185
80
25
80
407.004
600.012
400.057
600.012
25
452.901
455.208
20
455.289
452.902
630.920
65
20
7.5
20
7.5
630.920
65
407.106
407.320
5
452.900
30
600.012
400.057
600.012
25
80
25
80

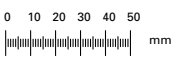
0 10 20 30 40 50
mm

Anwendungsbeispiele (13-0301-S-004)
Exemples d'application (13-0301-S-004)
Examples of applications (13-0301-S-004)

DXF DWG

Janisol Hebeschiebetüre
Levant-coulissant Janisol
Janisol lift-and-slide door

A-A

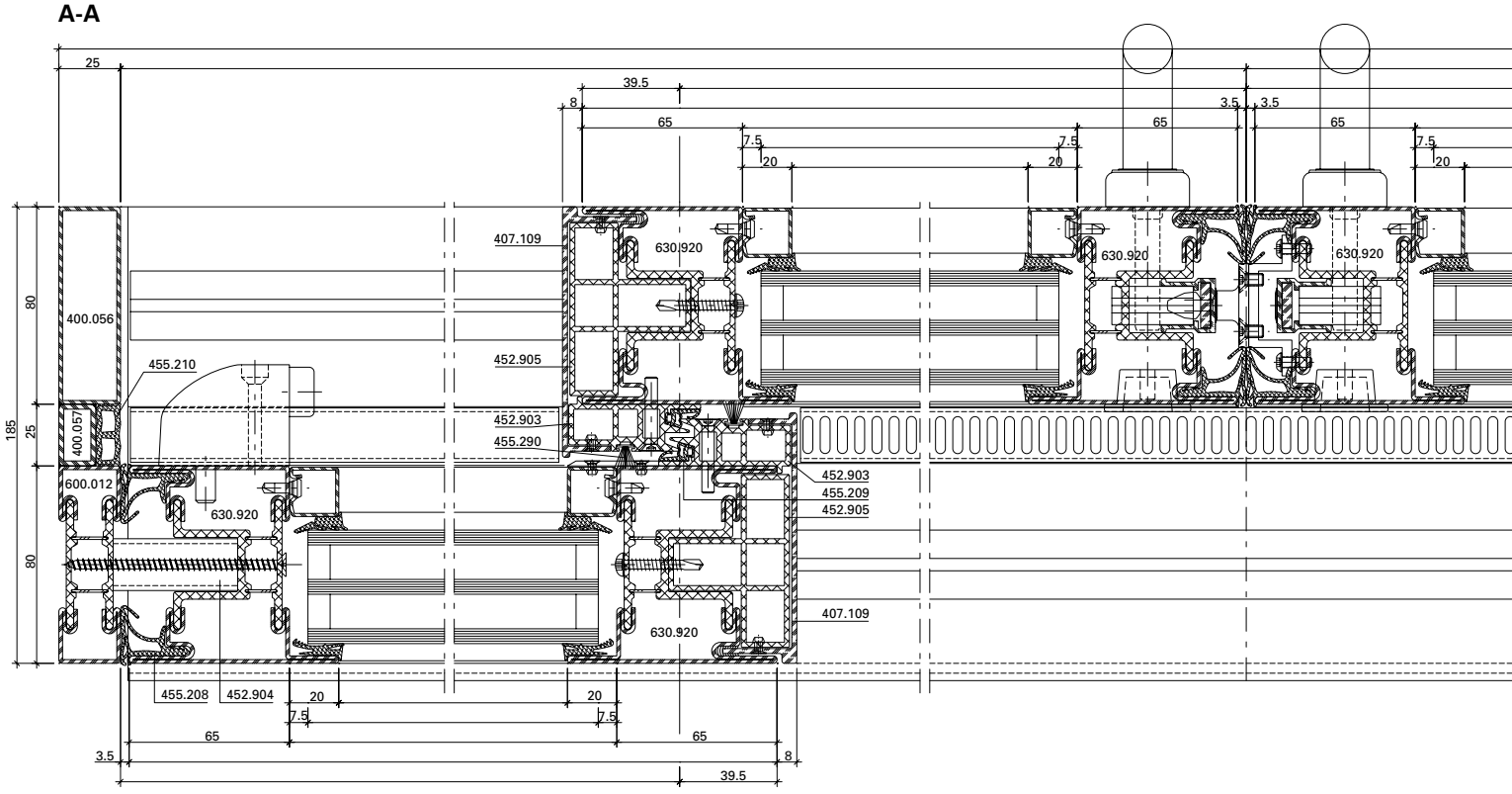

B-B

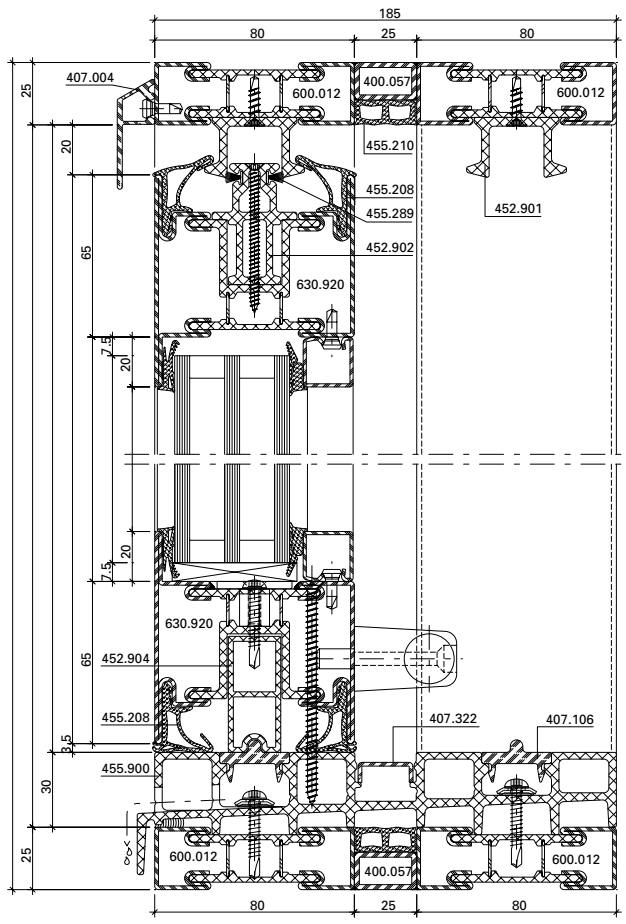

C-C

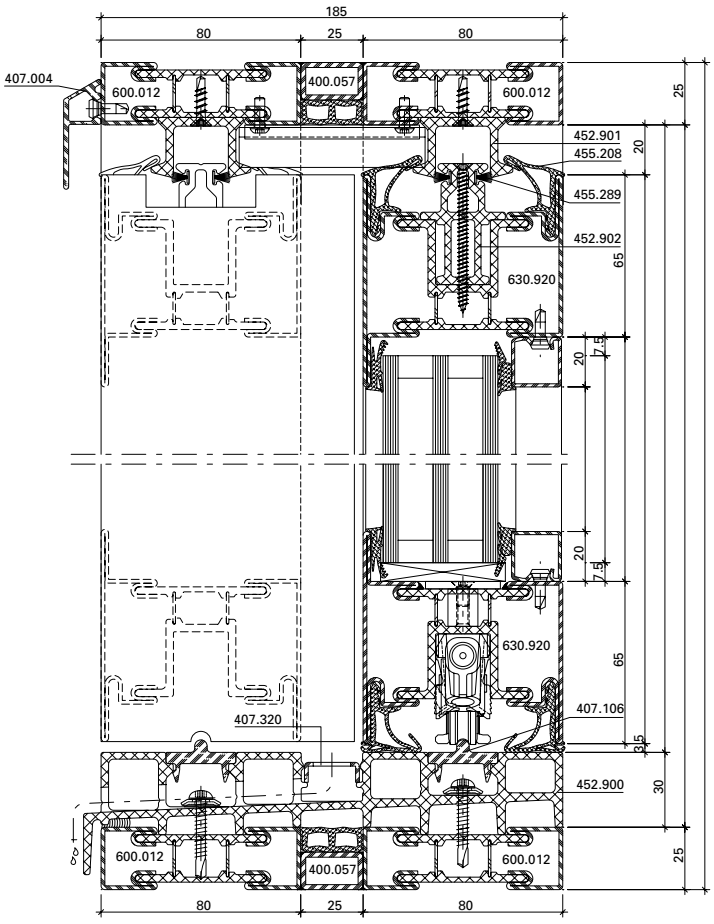

JANSEN

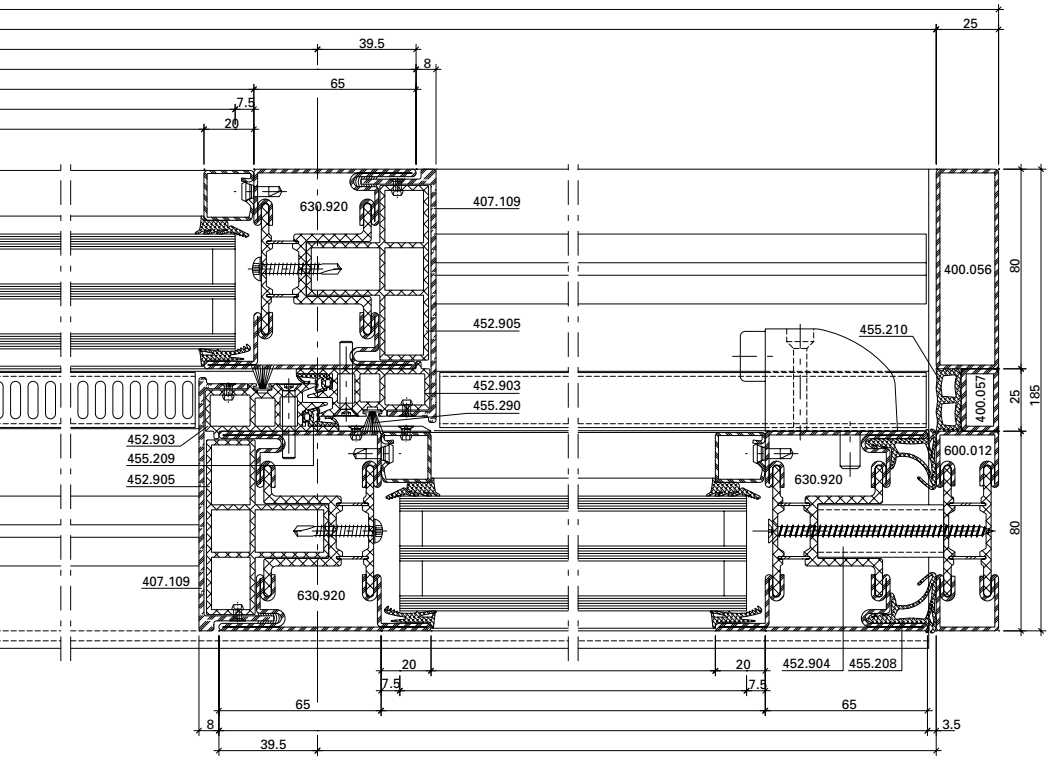
25
39.5
8
65
7.5
20
630.920
407.109
400.056
80
452.905
455.210
452.903
455.290
400.057
25
185
452.903
455.209
452.905
600.012
630.920
80
407.109
630.920
20
20
452.904
455.208
7.5
7.5
65
65
8
3.5
39.5


0 10 20 30 40 50
mm

D-D

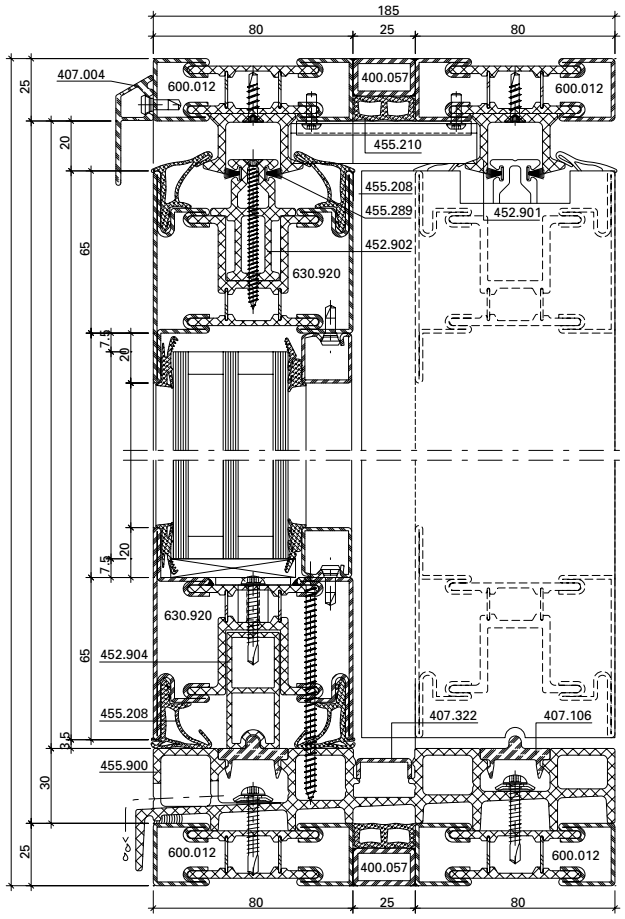
185
80
25
80
25
407.004
600.012
400.057
600.012
20
455.210
455.208
455.289
452.901
452.902
65
630.920
7.5
20
7.5
20
630.920
65
452.904
455.208
407.322
407.106
3.5
455.900
30
25
600.012
400.057
600.012
80
25
80

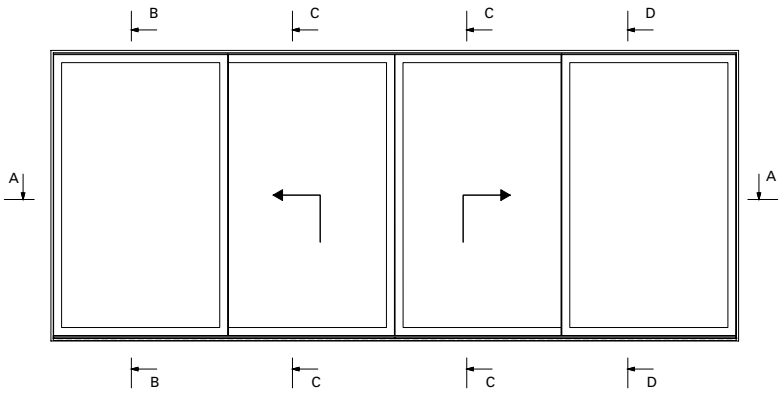
B
C
C
D
A
A
B
C
C
D

Anwendungsbeispiele (13-0301-S-005)
Exemples d'application (13-0301-S-005)
Examples of applications (13-0301-S-005)

DXF DWG

Janisol Hebeschiebetüre
Levant-coulissant Janisol
Janisol lift-and-slide door

A-A

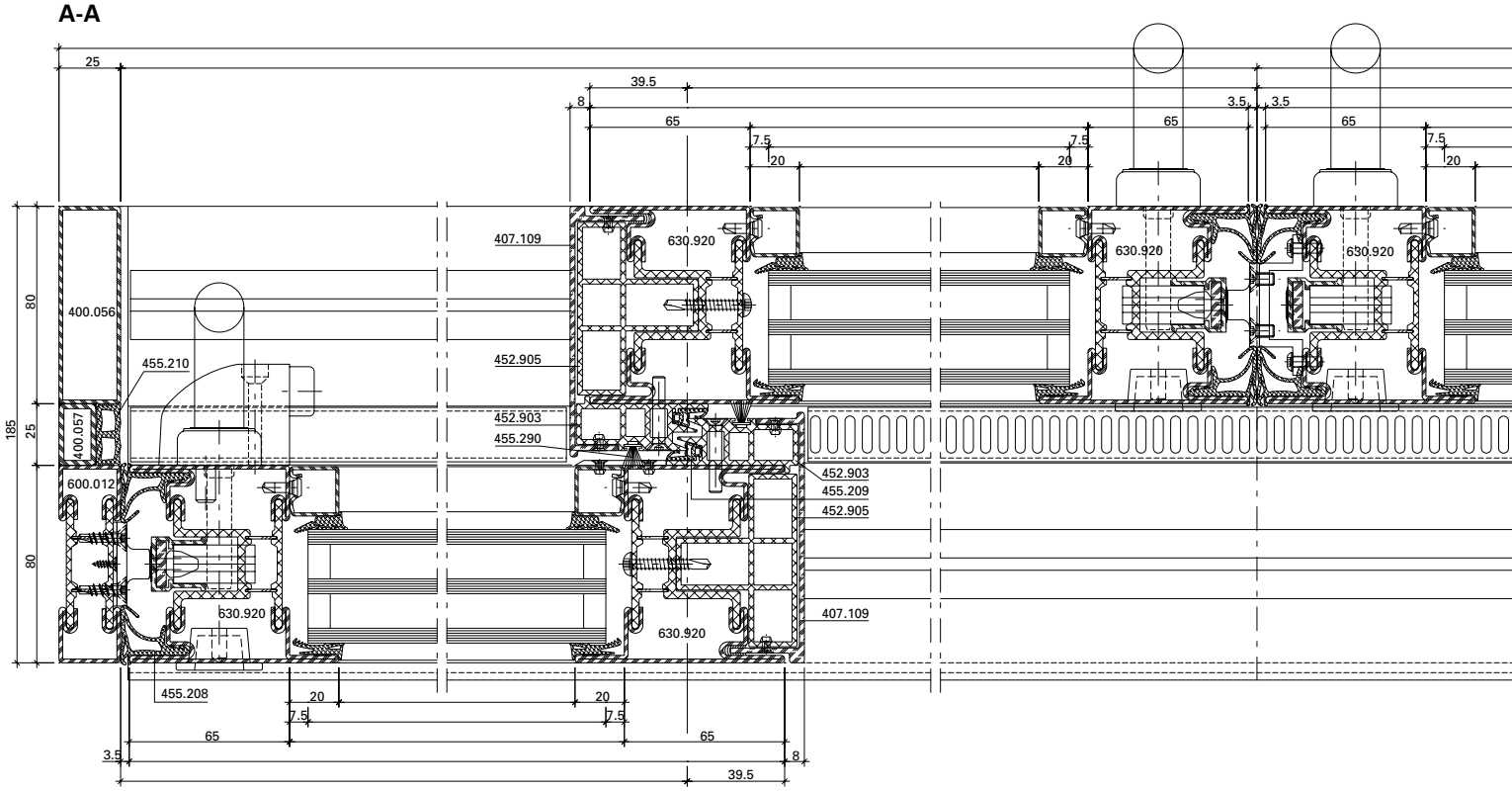

B-B

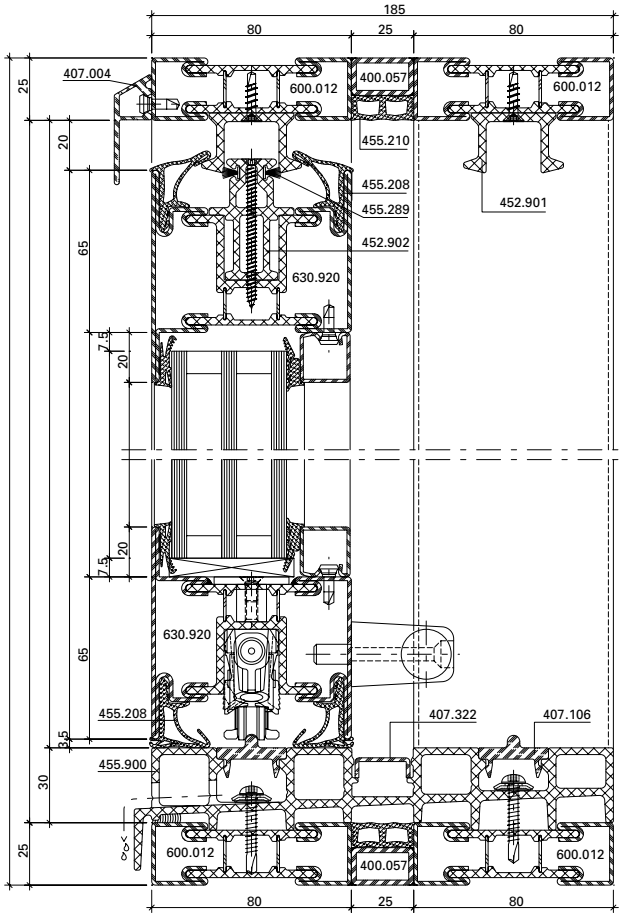

C-C

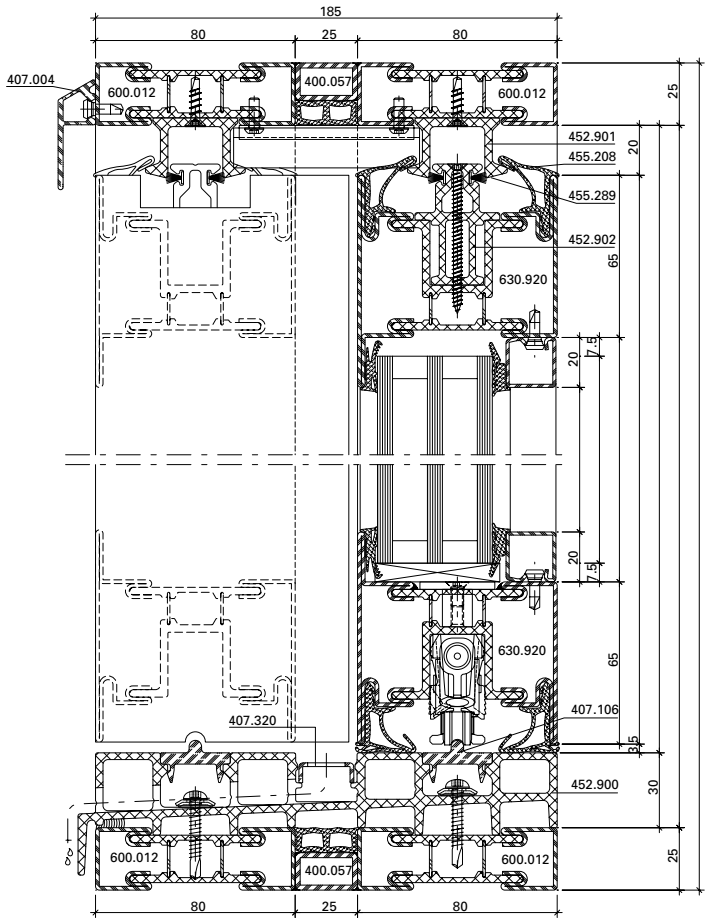

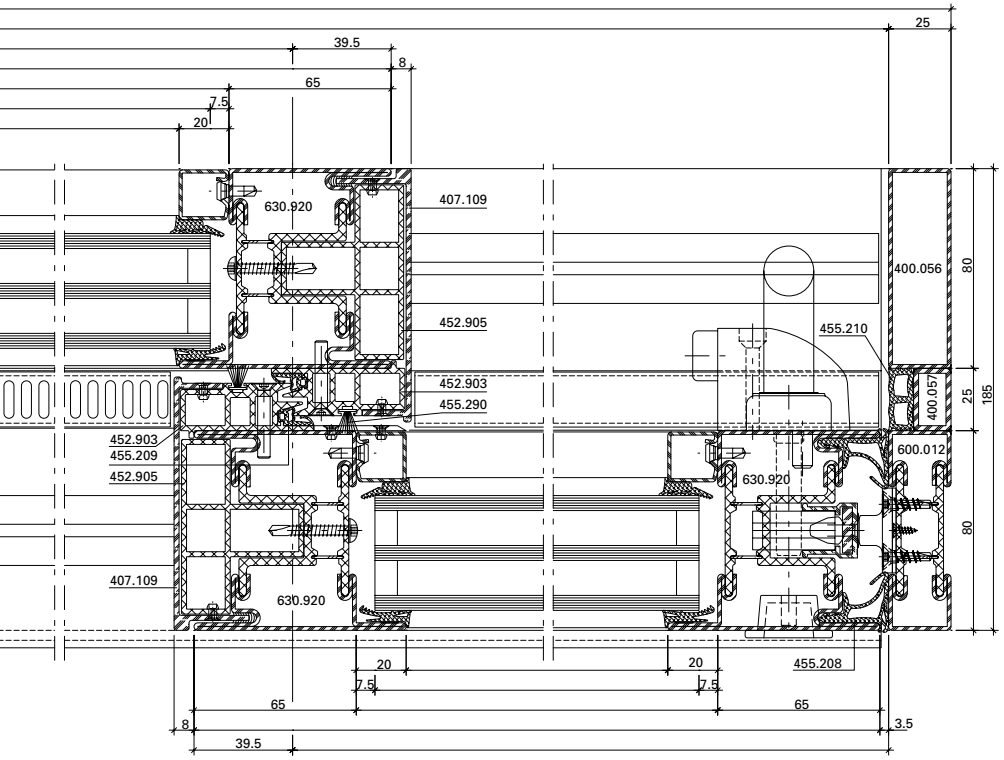
25
39.5
8
65
7.5
20
630.920
407.109
400.056
80
452.905
455.210
452.903
455.290
400.057
25
185
452.903
455.209
452.905
600.012
630.920
80
407.109
630.920
20
20
455.208
7.5
7.5
65
65
8
3.5
39.5

D-D

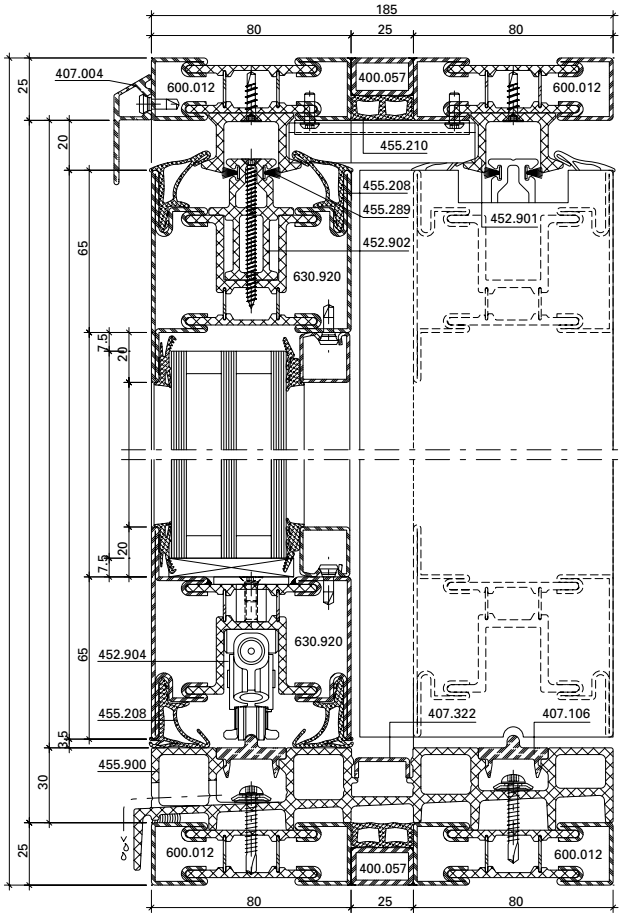
185
80
25
80
25
407.004
600.012
400.057
600.012
20
455.210
455.208
455.289
452.901
452.902
65
630.920
7.5
20
7.5
20
65
452.904
630.920
455.208
407.322
407.106
3.5
455.900
30
25
600.012
400.057
600.012
80
25
80


0 10 20 30 40 50
mm

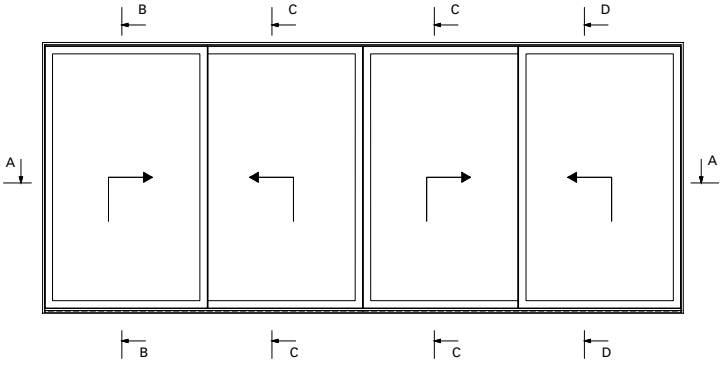
B
C
C
D
A
A
B
C
C
D

B-B

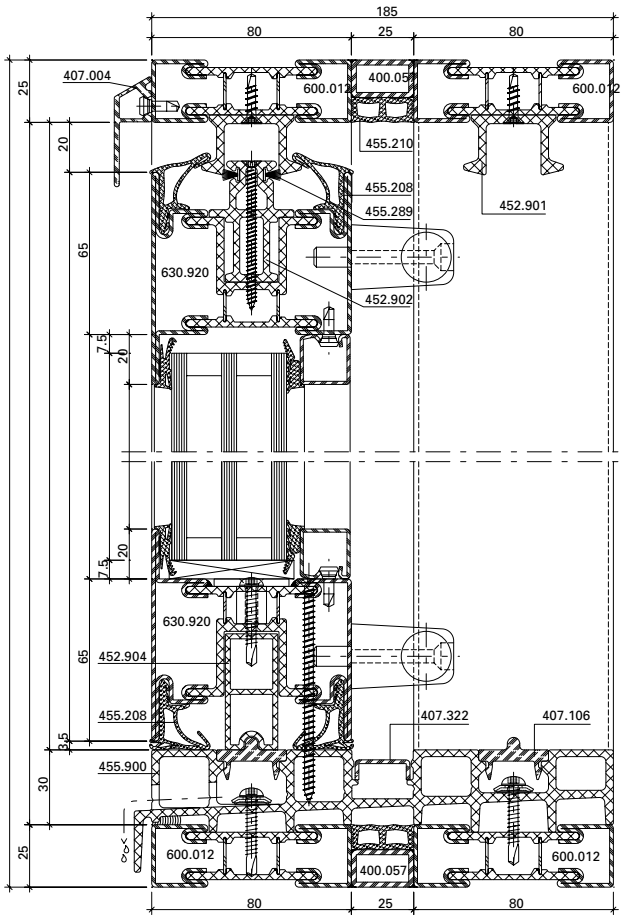
185
80
25
80
407.004
600.012
400.057
600.012
455.210
455.208
455.289
452.901
630.920
452.902
65
20
7.5
630.920
452.904
455.208
407.322
407.106
3.5
455.900
30
25
600.012
400.057
600.012
80
25
80

C-C

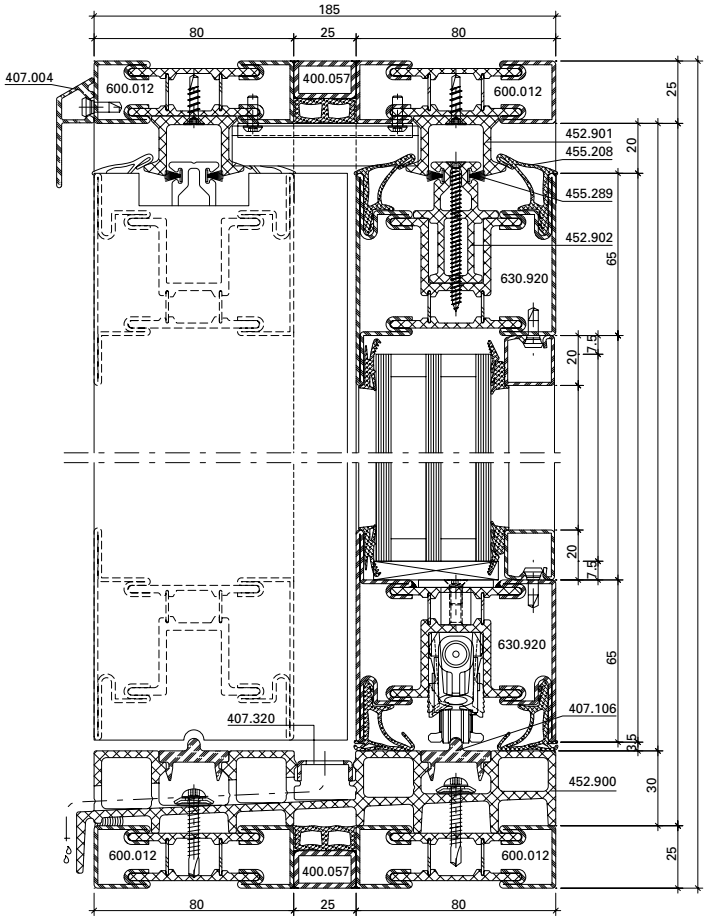
185
80
25
80
407.004
600.012
400.057
600.012
452.901
455.208
455.289
452.902
630.920
65
20
7.5
630.920
407.320
407.106
3.5
452.900
30
25
600.012
400.057
600.012
80
25
80

A-A

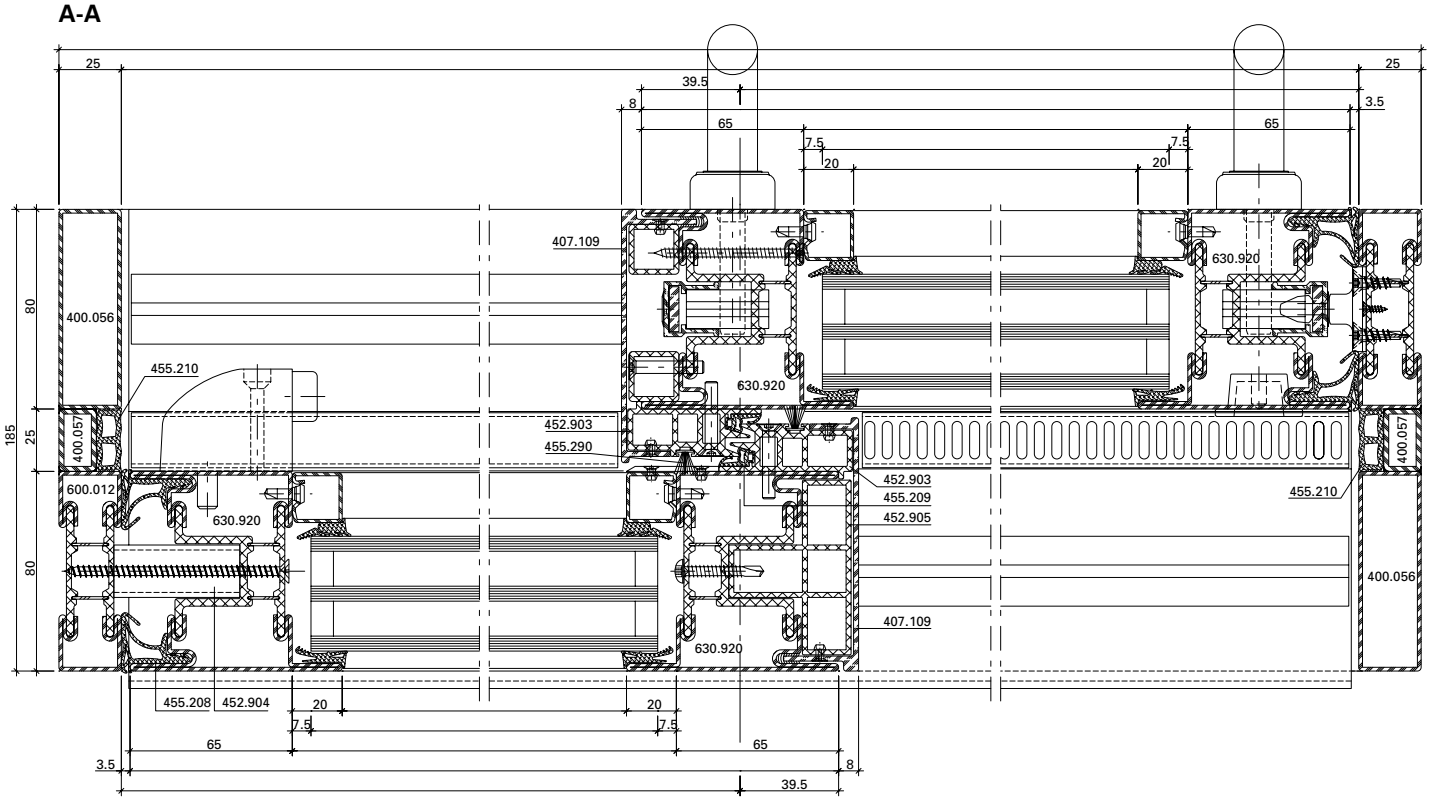
25
39.5
8
65
7.5
20
25
3.5
65
7.5
20
407.109
630.920
80
400.056
455.210
630.920
185
25
400.057
452.903
455.290
600.012
630.920
452.903
455.209
452.905
455.210
400.057
80
400.056
407.109
630.920
455.208
452.904
20
20
7.5
7.5
65
65
3.5
8
39.5

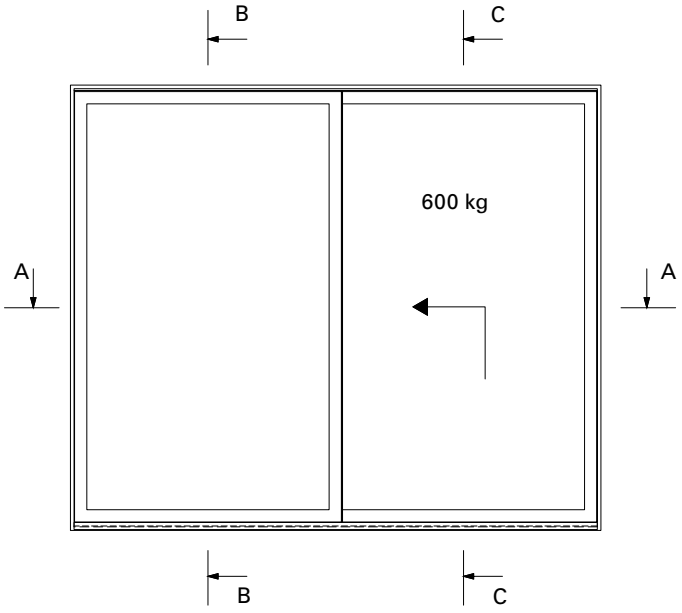
B
C
600 kg
A
A
B
C


0 10 20 30 40 50
mm

B-B

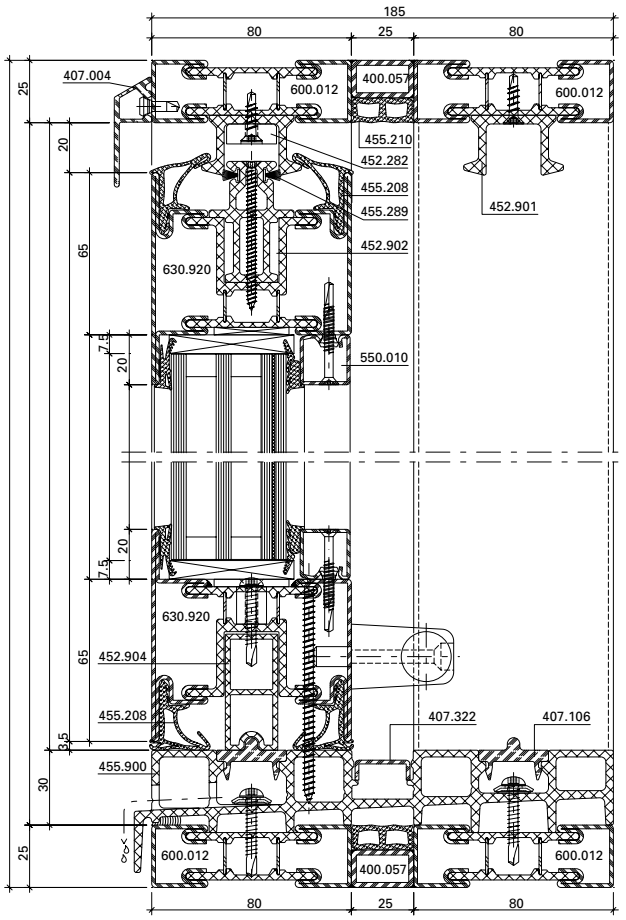
185
80
25
80
407.004
600.012
400.057
600.012
455.210
452.282
455.208
455.289
452.901
452.902
630.920
550.010
452.904
455.208
407.322
407.106
455.900
600.012
400.057
600.012
25
20
65
7.5
20
7.5
20
65
3.5
30
25

C-C

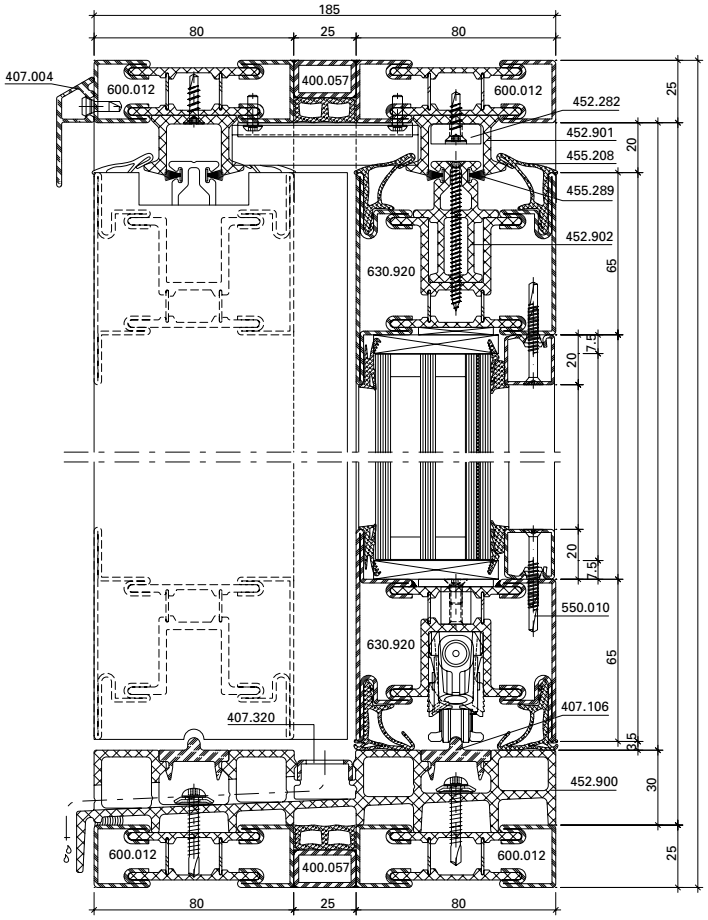
185
80
25
80
407.004
600.012
400.057
600.012
452.282
452.901
455.208
455.289
452.902
630.920
550.010
630.920
407.320
407.106
452.900
600.012
400.057
600.012
25
20
65
7.5
20
7.5
20
65
3.5
30
25

A-A

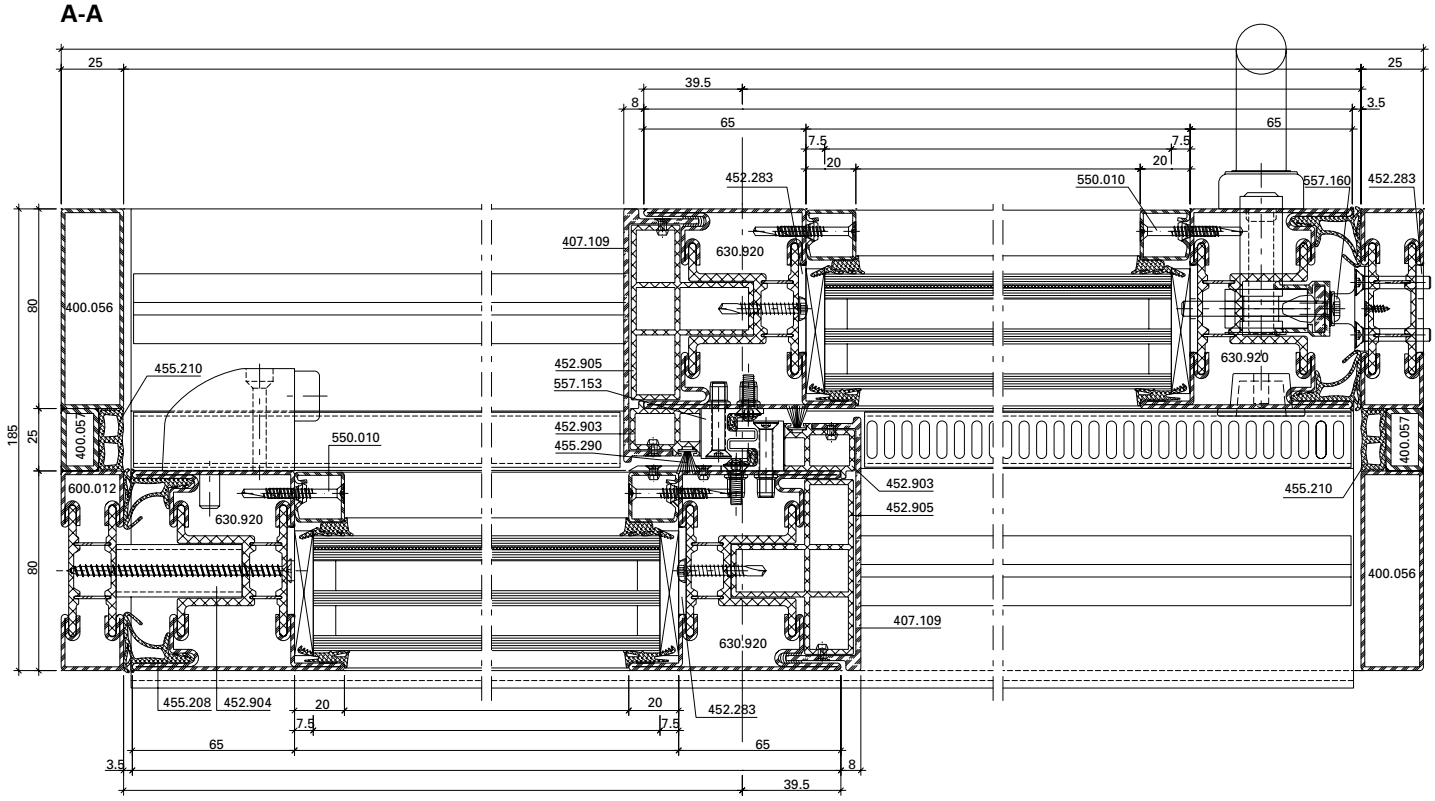
25
39.5
8
65
7.5
20
452.283
407.109
630.920
400.056
455.210
452.905
557.153
452.903
455.290
550.010
600.012
630.920
400.057
25
80
185
455.208
452.904
20
7.5
65
3.5
8
39.5
550.010
557.160
452.283
3.5
452.903
452.905
455.210
400.056
407.109

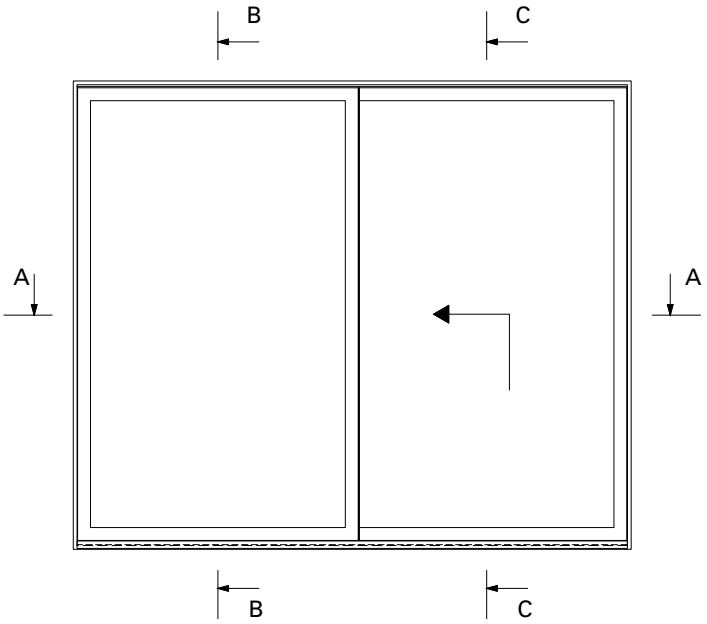
B
C
A
A
B
C


0 10 20 30 40 50
mm

B-B

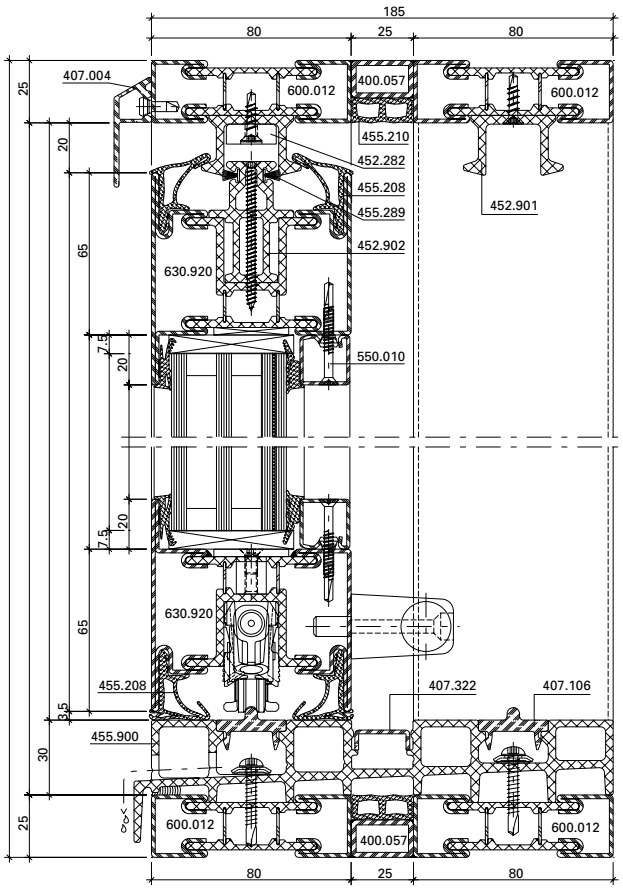
185
80
25
80
407.004
600.012
400.057
600.012
455.210
452.282
455.208
455.289
452.902
452.901
630.920
550.010
630.920
455.208
407.322
407.106
455.900
600.012
400.057
600.012
25
20
65
7.5
20
7.5
20
65
3.5
30
25
80
25
80

C-C

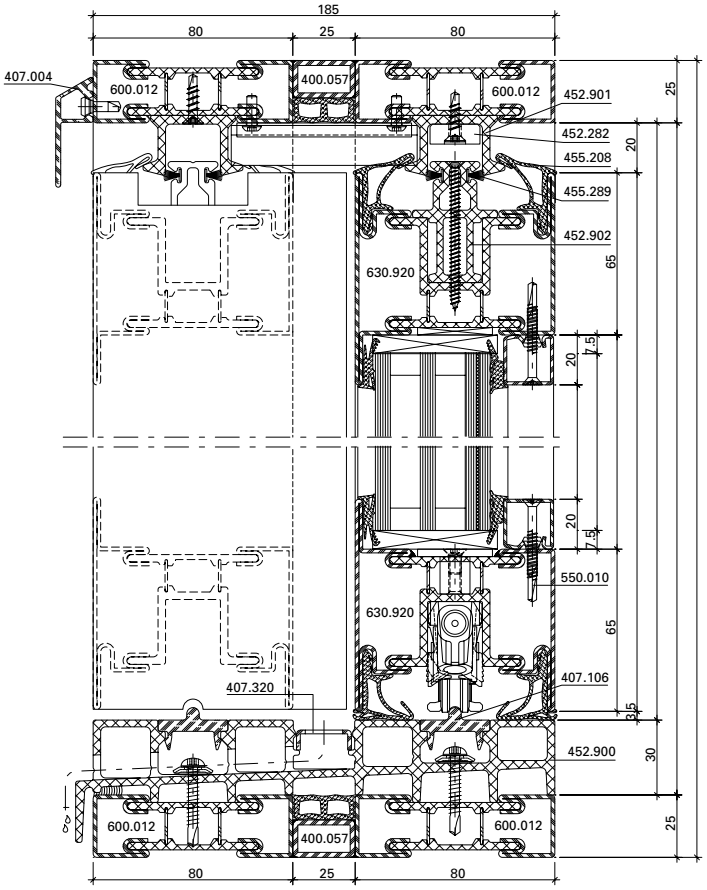
185
80
25
80
407.004
600.012
400.057
600.012
452.901
452.282
455.208
455.289
452.902
630.920
550.010
630.920
407.320
407.106
452.900
600.012
400.057
600.012
25
20
65
7.5
20
7.5
20
65
3.5
30
25
80
25
80

A-A

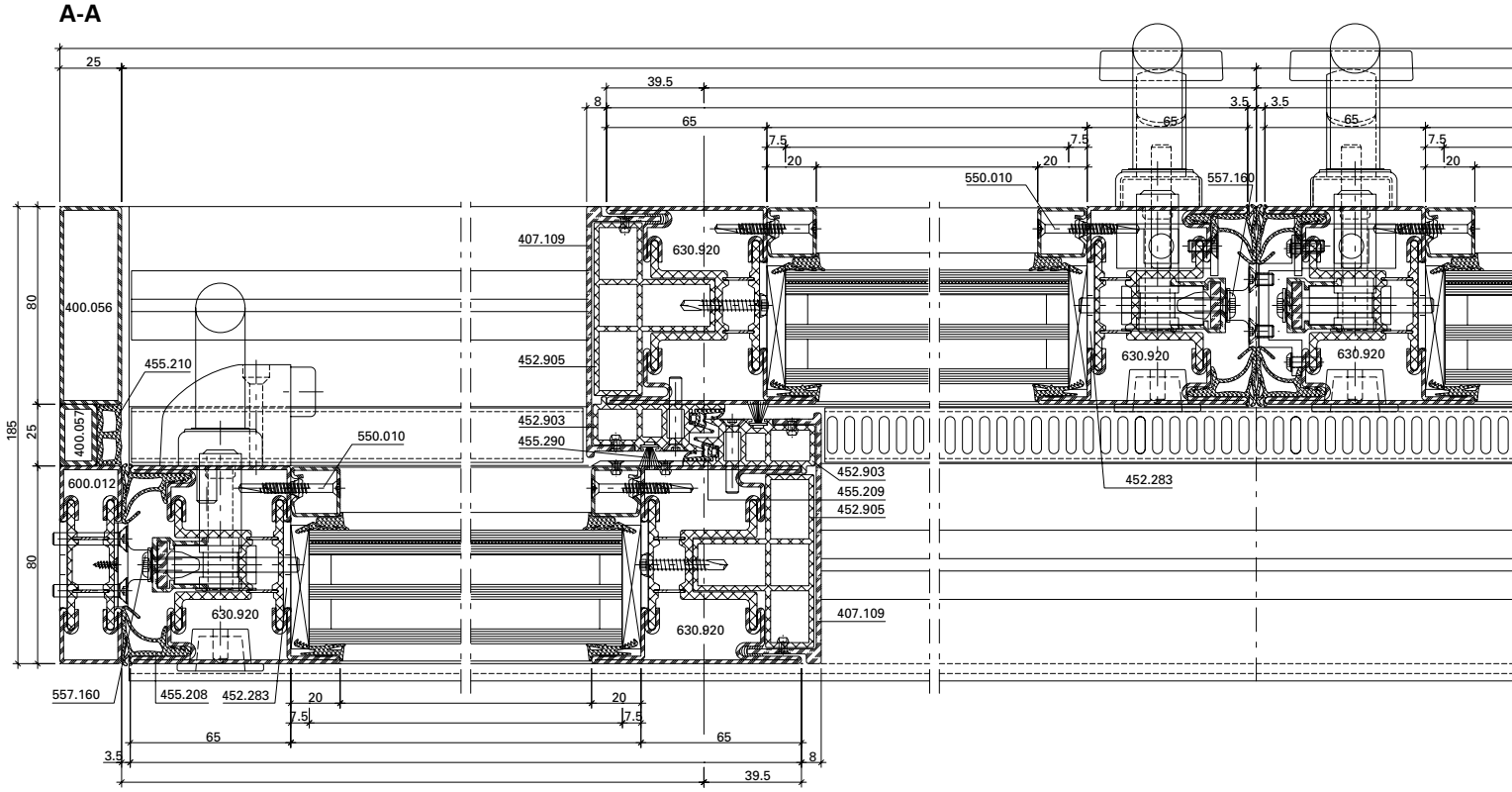
25
39.5
8
65
7.5
20
7.5
20
3.5
3.5
65
65
7.5
20
550.010
557.160
407.109
630.920
400.056
455.210
452.905
630.920
630.920
400.057
452.903
455.290
550.010
600.012
452.903
455.209
452.905
452.283
630.920
630.920
407.109
557.160
455.208
452.283
20
20
7.5
7.5
65
65
3.5
8
39.5
185
80
25
80

D-D

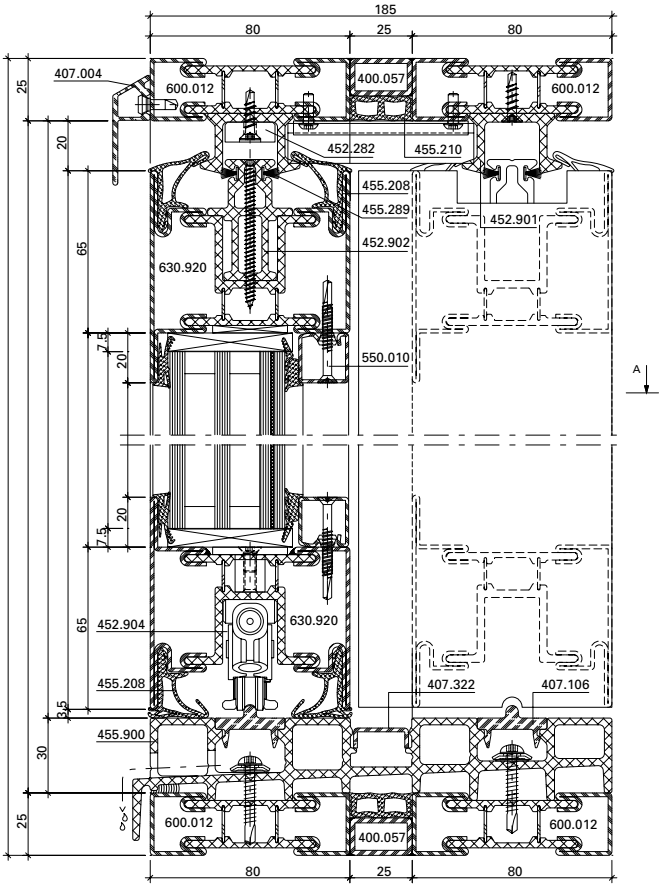
185
80
25
80
407.004
600.012
400.057
600.012
452.282
455.210
455.208
455.289
452.902
452.901
630.920
550.010
452.904
630.920
455.208
407.322
407.106
455.900
600.012
400.057
600.012

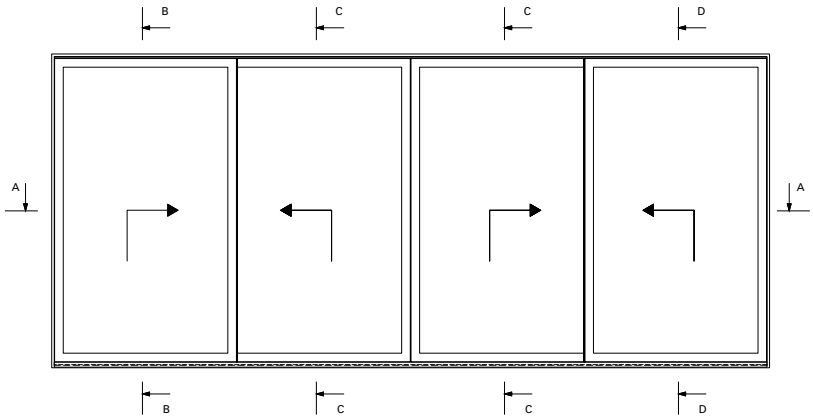
B
C
C
D
A
A
B
C
C
D

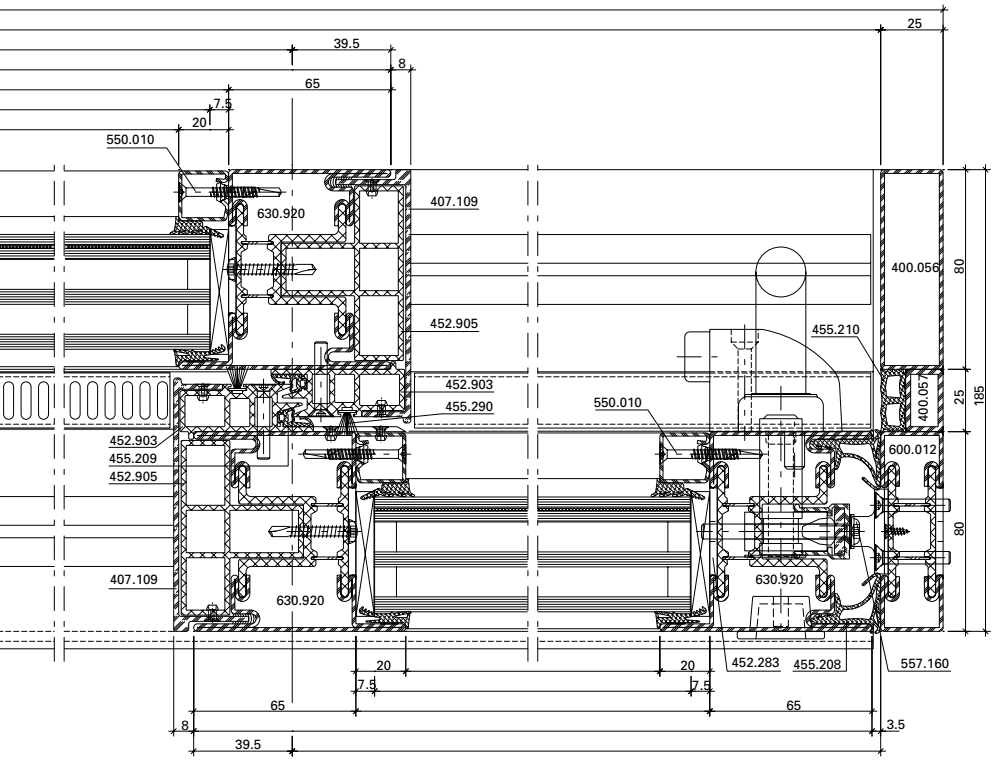
39.5
8
65
7.5
20
550.010
630.920
407.109
452.905
452.903
455.290
452.903
455.209
452.905
407.109
630.920
400.056
80
455.210
400.057
25
185
550.010
600.012
80
630.920
452.283
455.208
557.160
20
20
7.5
7.5
65
65
8
3.5
39.5


0 10 20 30 40 50
mm

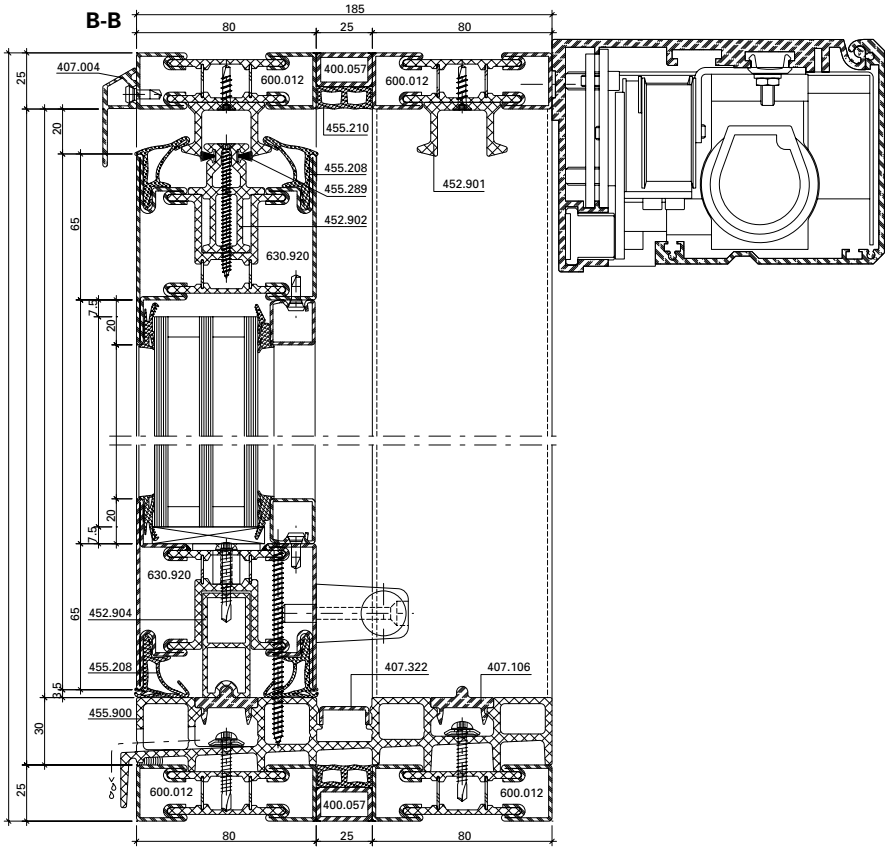
B-B
185
80
25
80
407.004
600.012
400.057
600.012
455.210
455.208
455.289
452.902
452.901
630.920
452.904
455.208
407.322
407.106
455.900
600.012
400.057
600.012
25
20
65
7.5
20
30
3.5

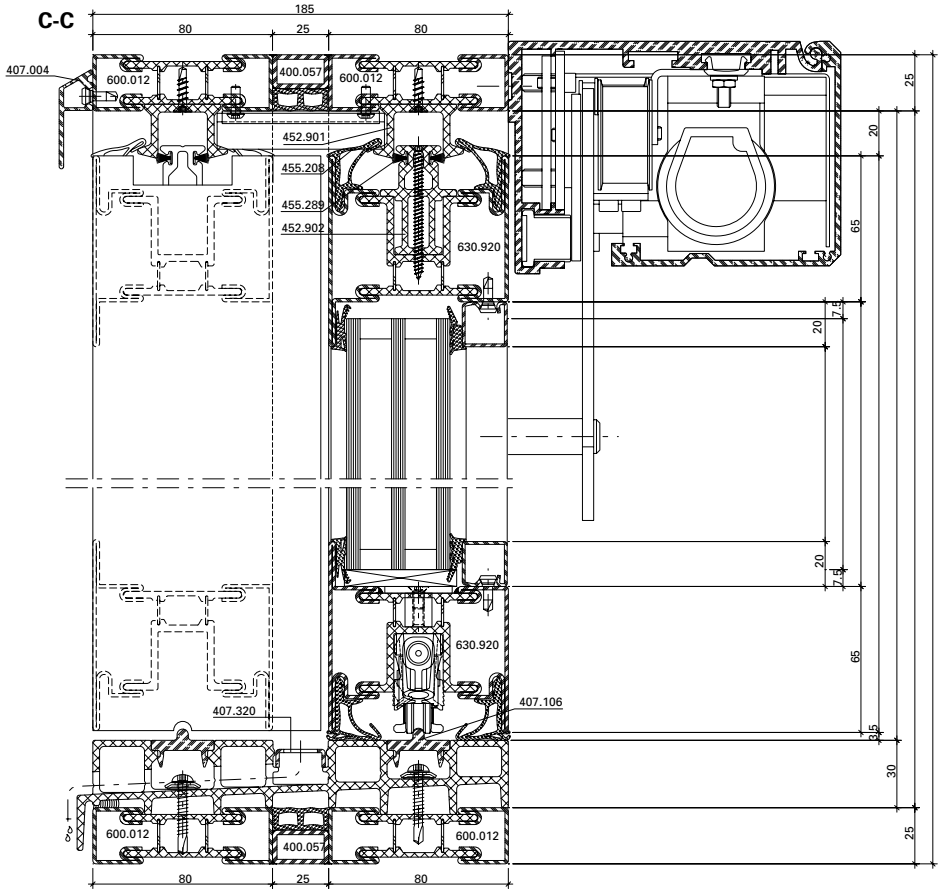
C-C
185
80
25
80
407.004
600.012
400.057
600.012
452.901
455.208
455.289
452.902
630.920
407.320
407.106
600.012
400.057
600.012
25
20
65
7.5
20
7.5
65
3.5
30
25

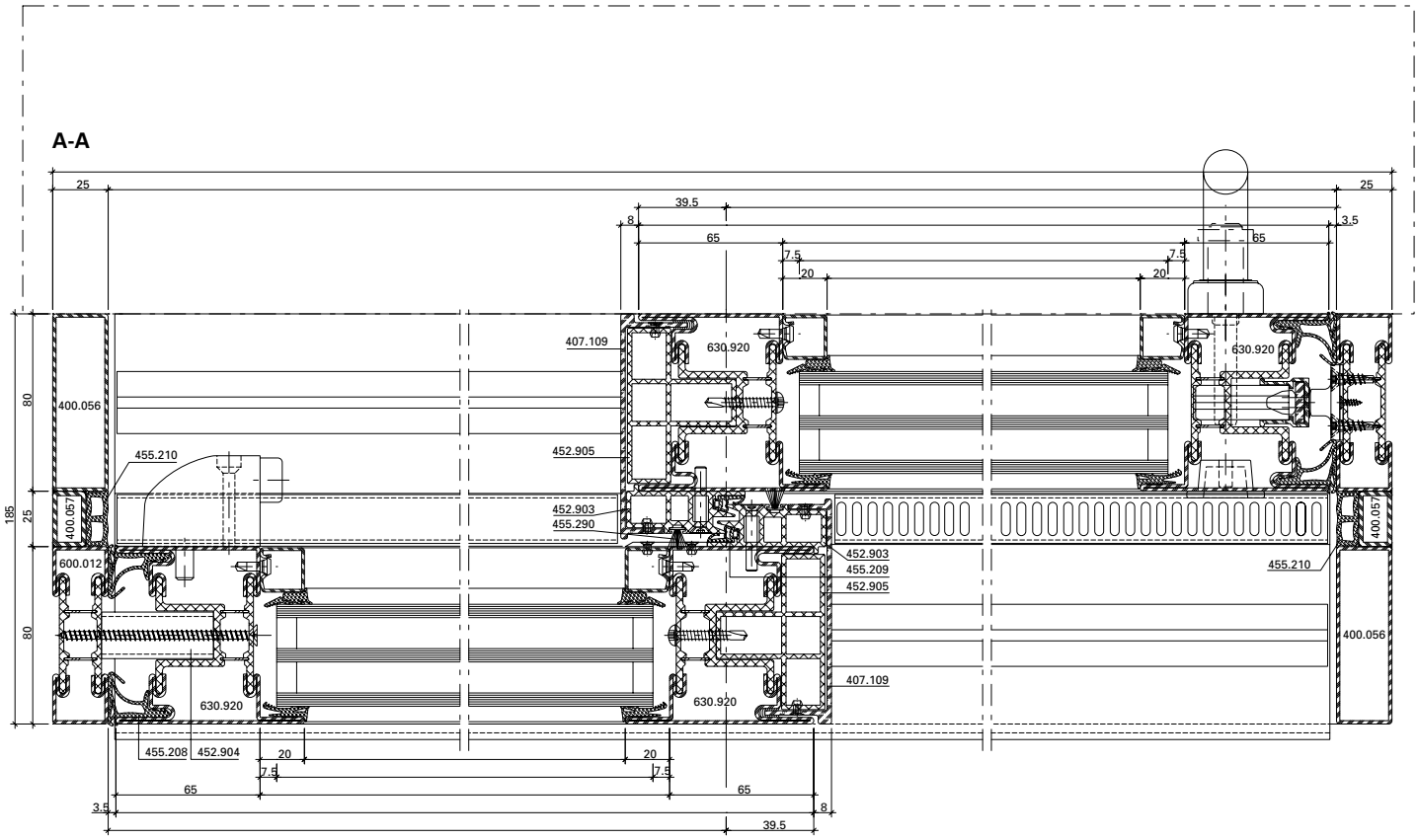
A-A
25
39.5
8
65
7.5
20
3.5
407.109
630.920
400.056
455.210
452.905
452.903
455.290
400.057
600.012
455.209
455.208
452.904
185
80
25

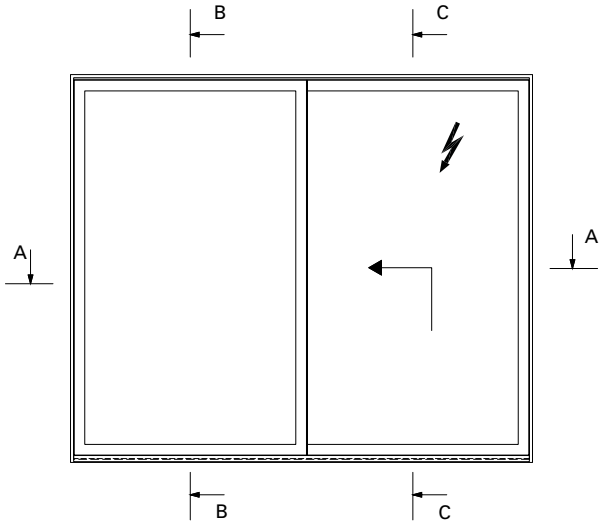
B
C
A

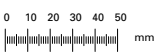
0 10 20 30 40 50
mm

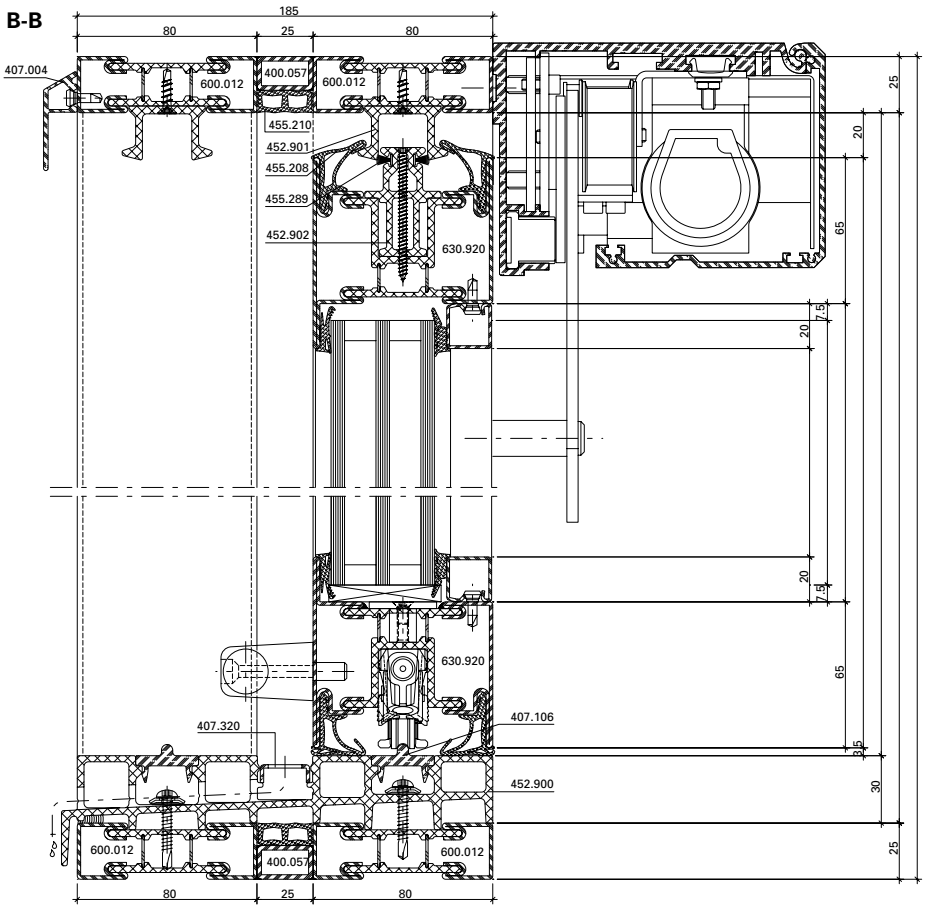

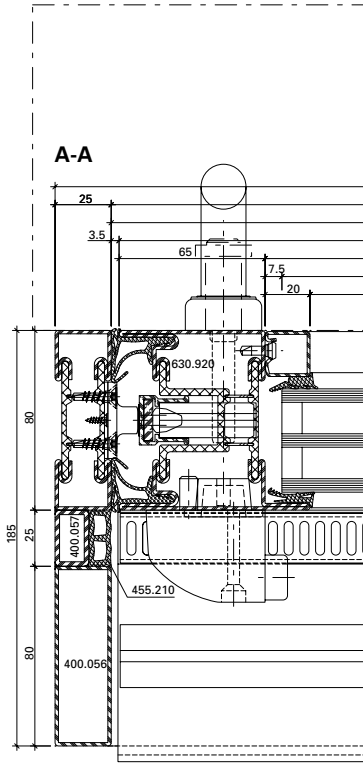

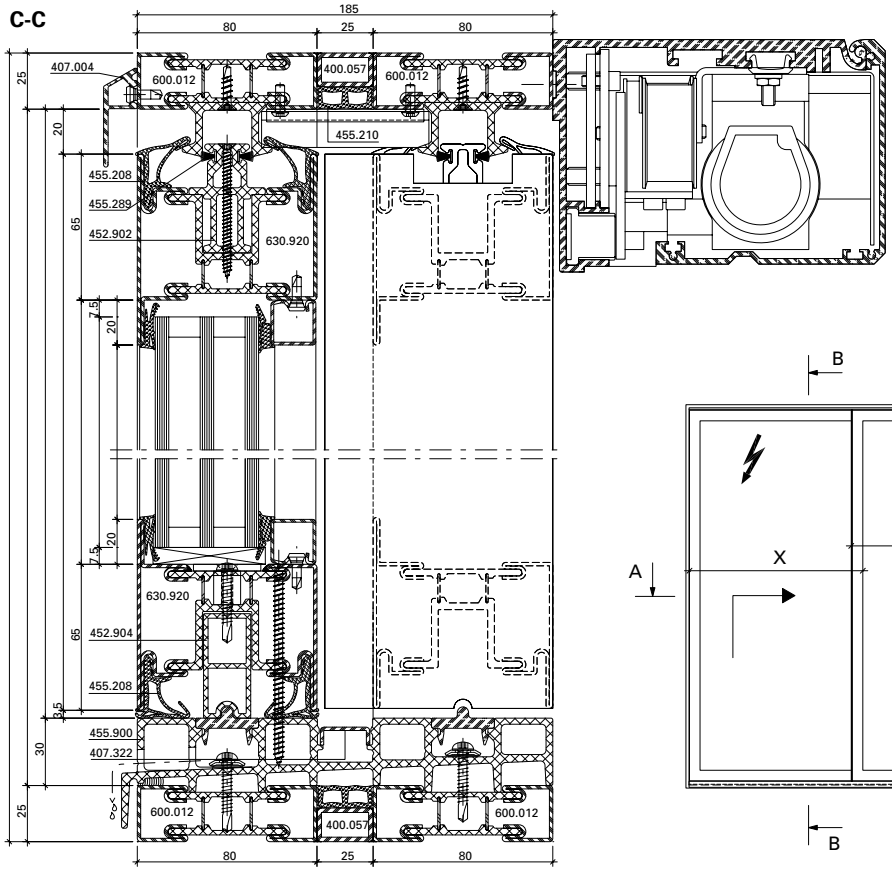

* Gelten als Richtwerte. Die genauen Werte sind beim Antriebslieferanten anzufragen.
* Servent de valeurs indicatives. S'informer des valeurs précises auprès du fournisseur d'entraînements.
* Apply as guideline values. The exact values must be requested from the drive manufacturer.

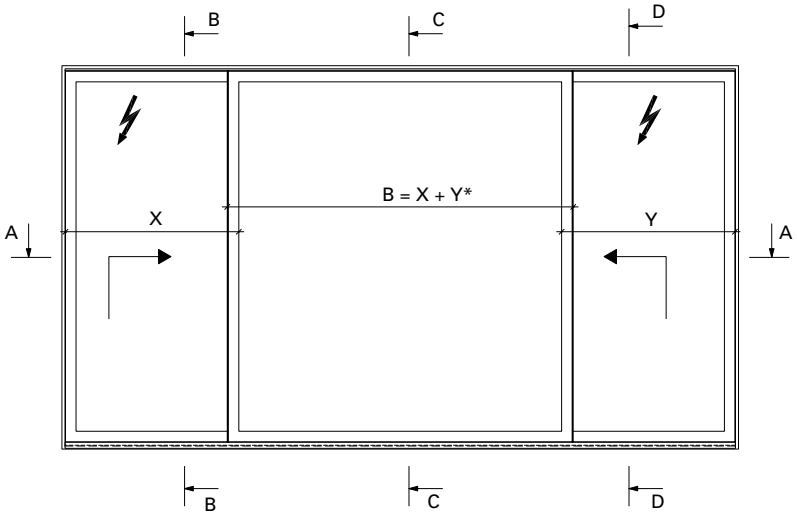

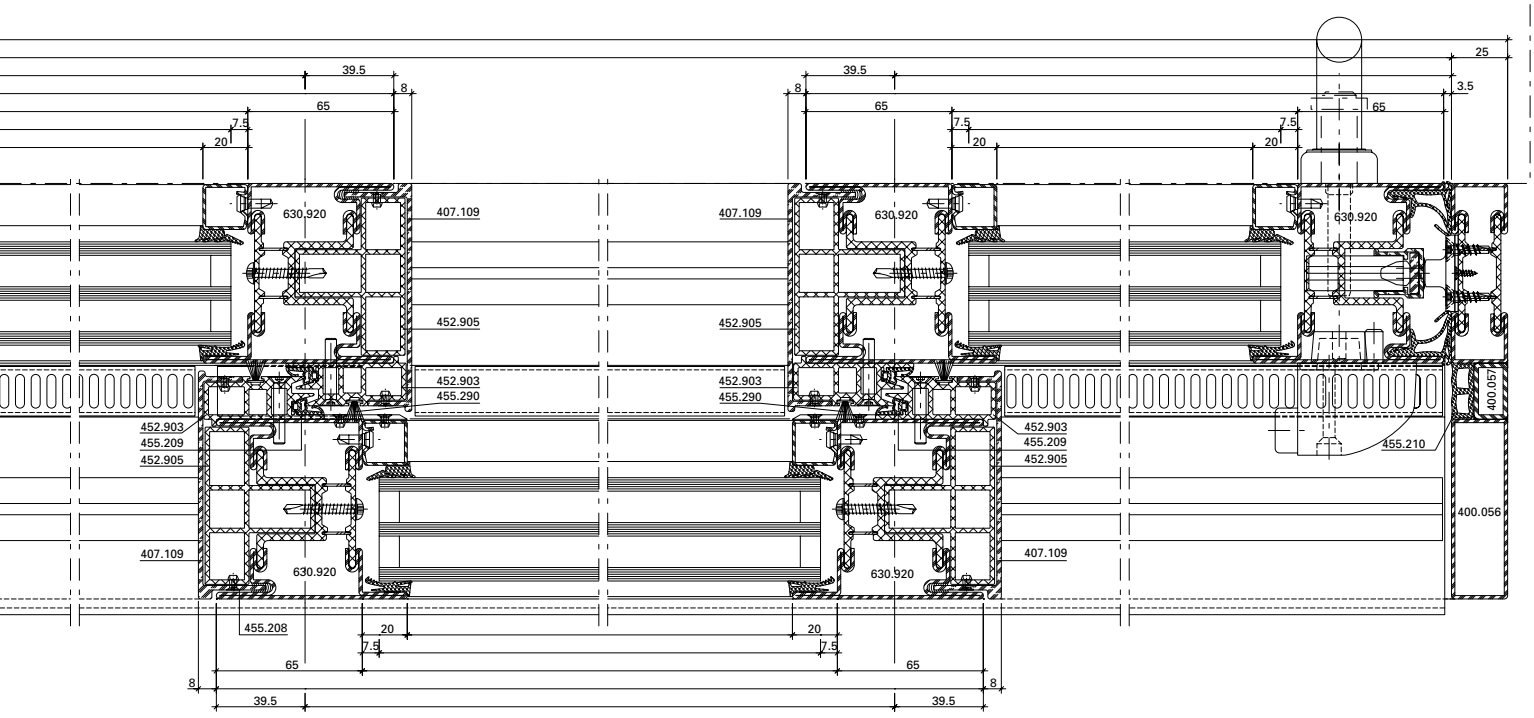
39.5
8
65
7.5
20
630.920
407.109
452.905
452.903
455.290
452.903
455.209
452.905
407.109
630.920
455.208
20
7.5
65
8
39.5
25
3.5
400.057
455.210
400.056

D-D

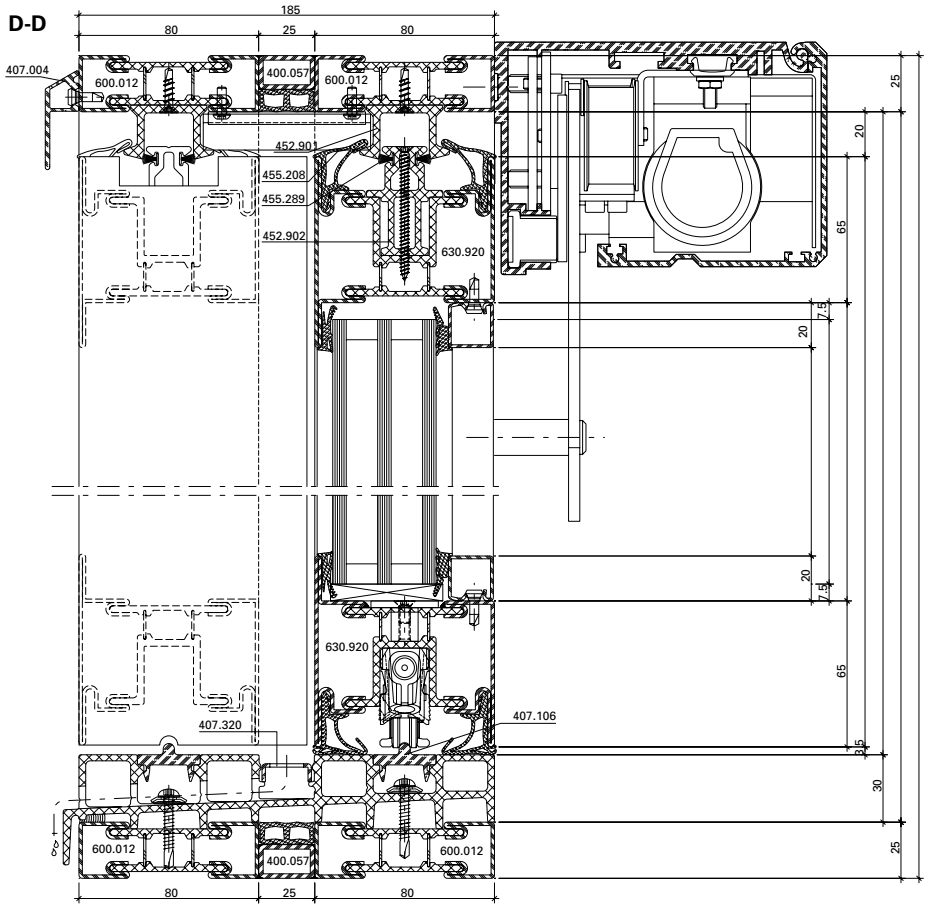
185
80
25
80
407.004
600.012
400.057
600.012
452.901
455.208
455.289
452.902
630.920
407.106
407.320
25
20
65
7.5
3.5
30
0 10 20 30 40 50
mm

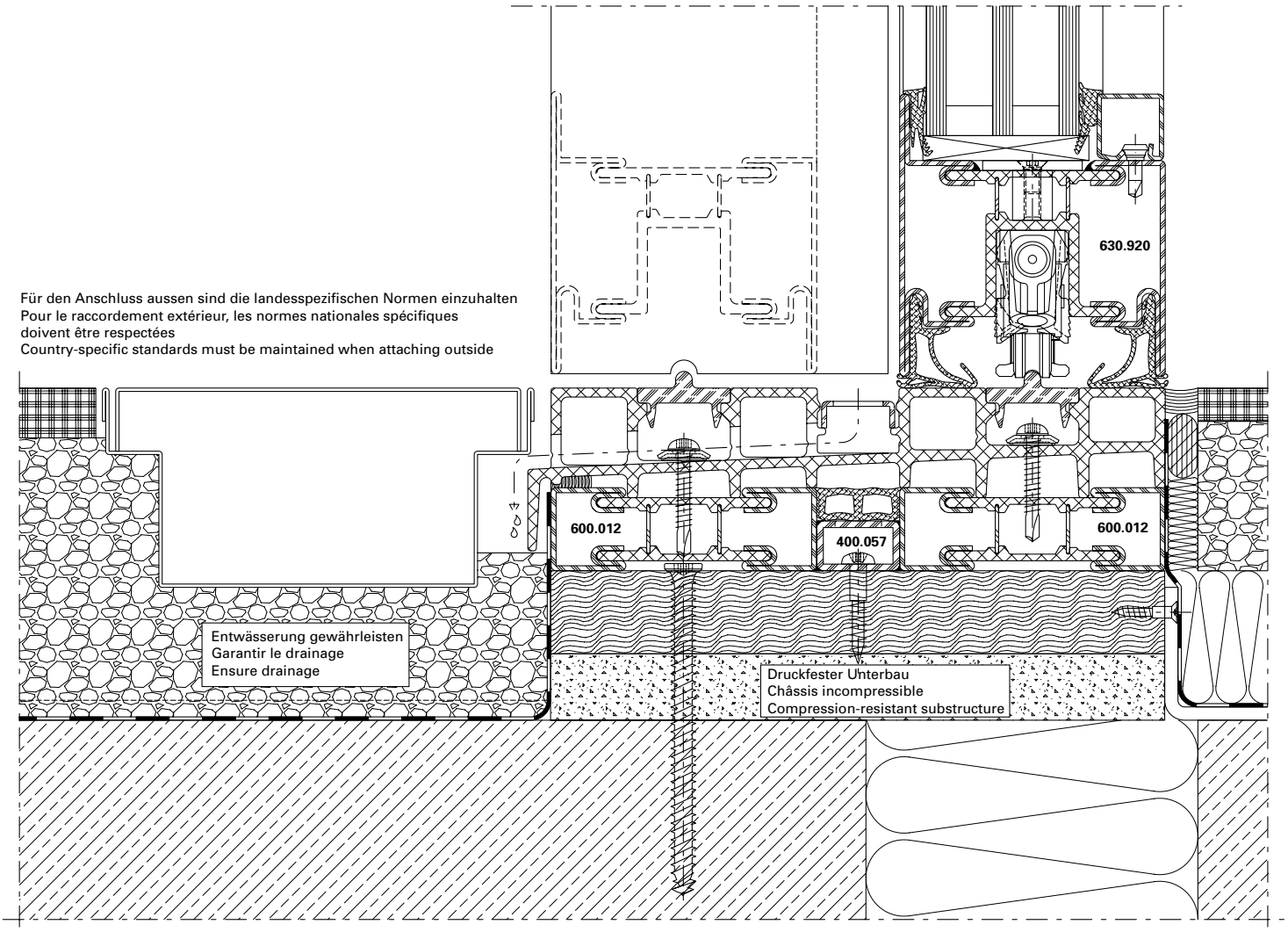

DXF DWG *13-0301-A-002*

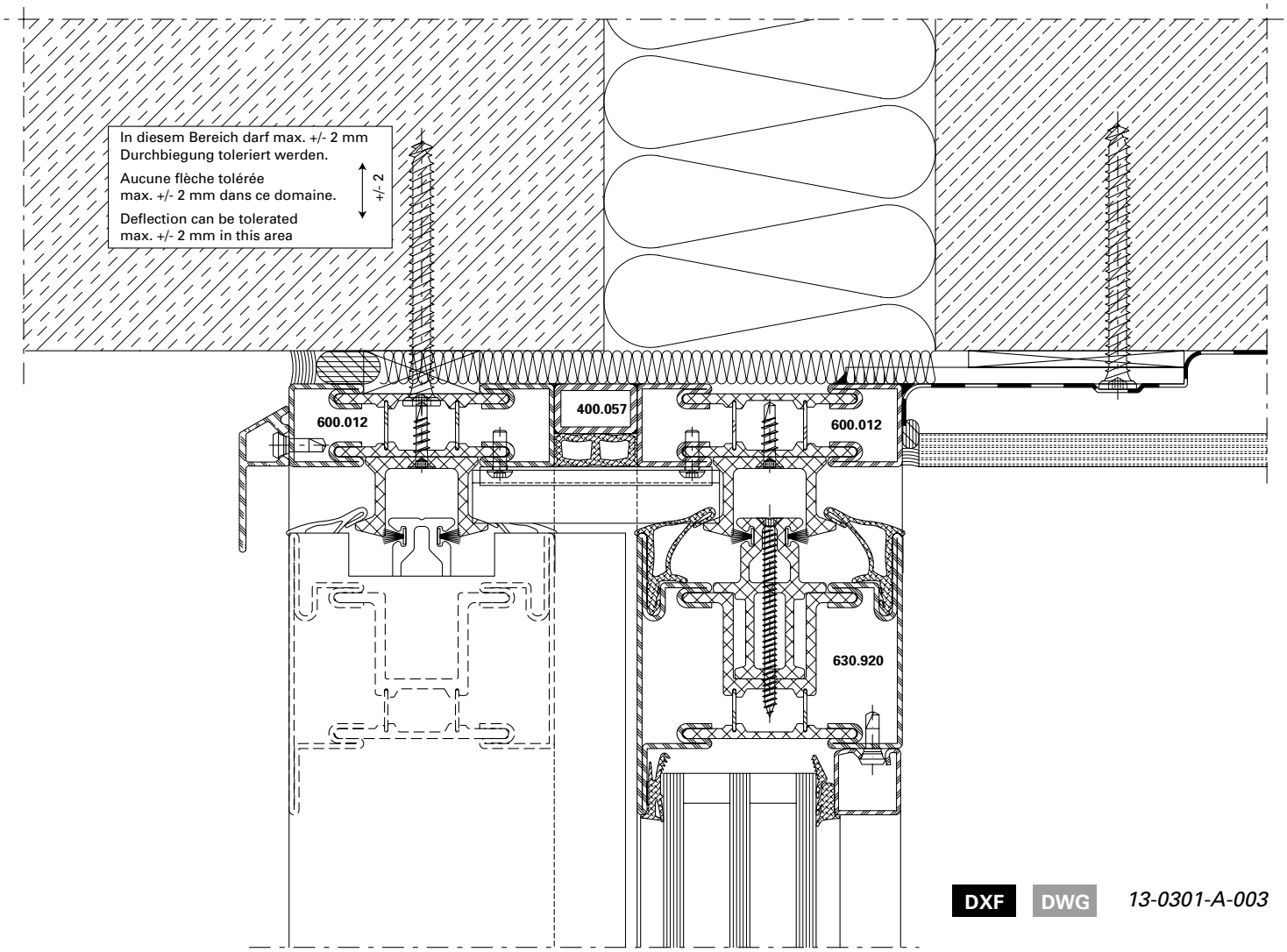

DXF DWG *13-0301-A-003*

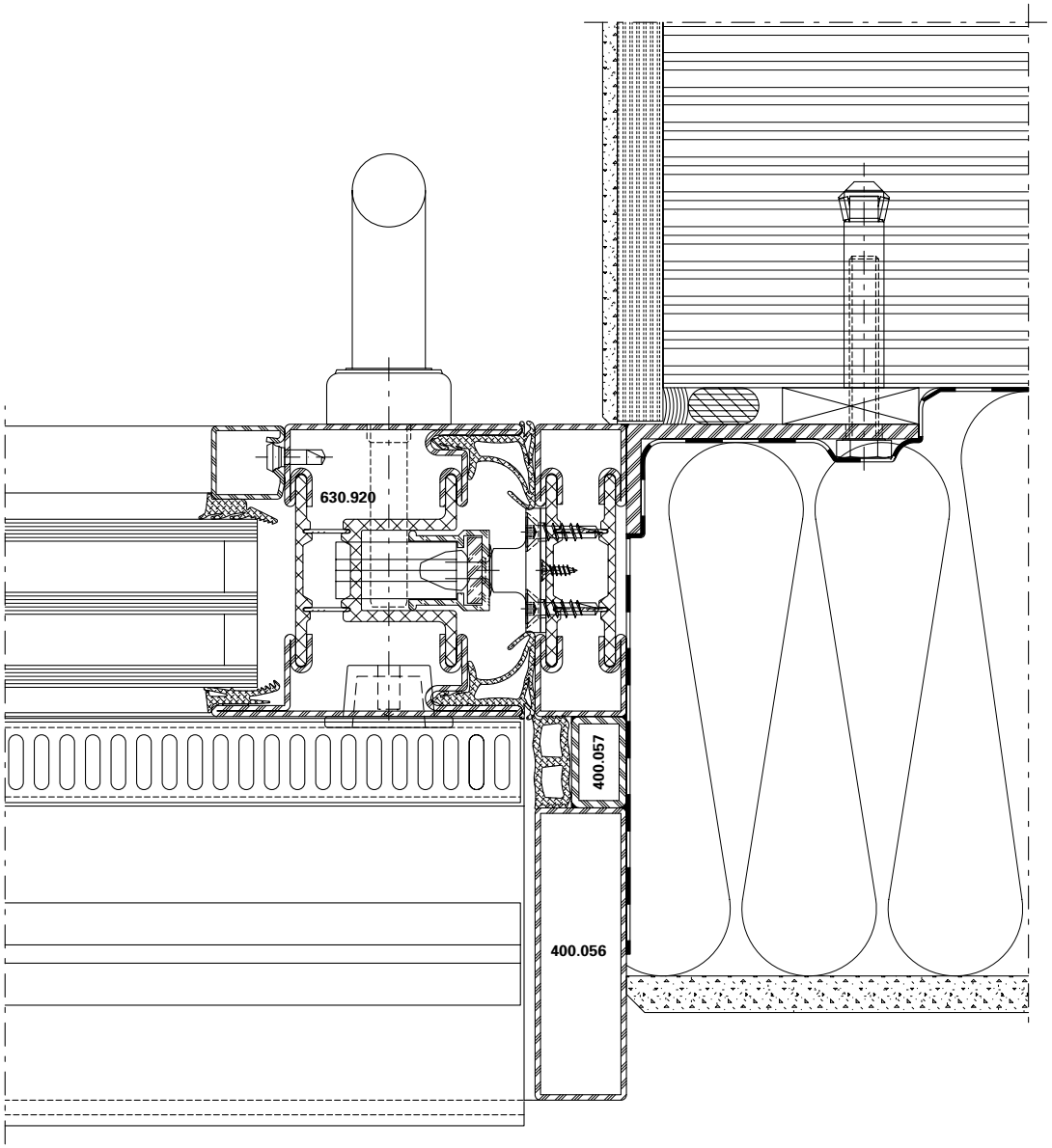

DXF DWG *13-0301-A-004*

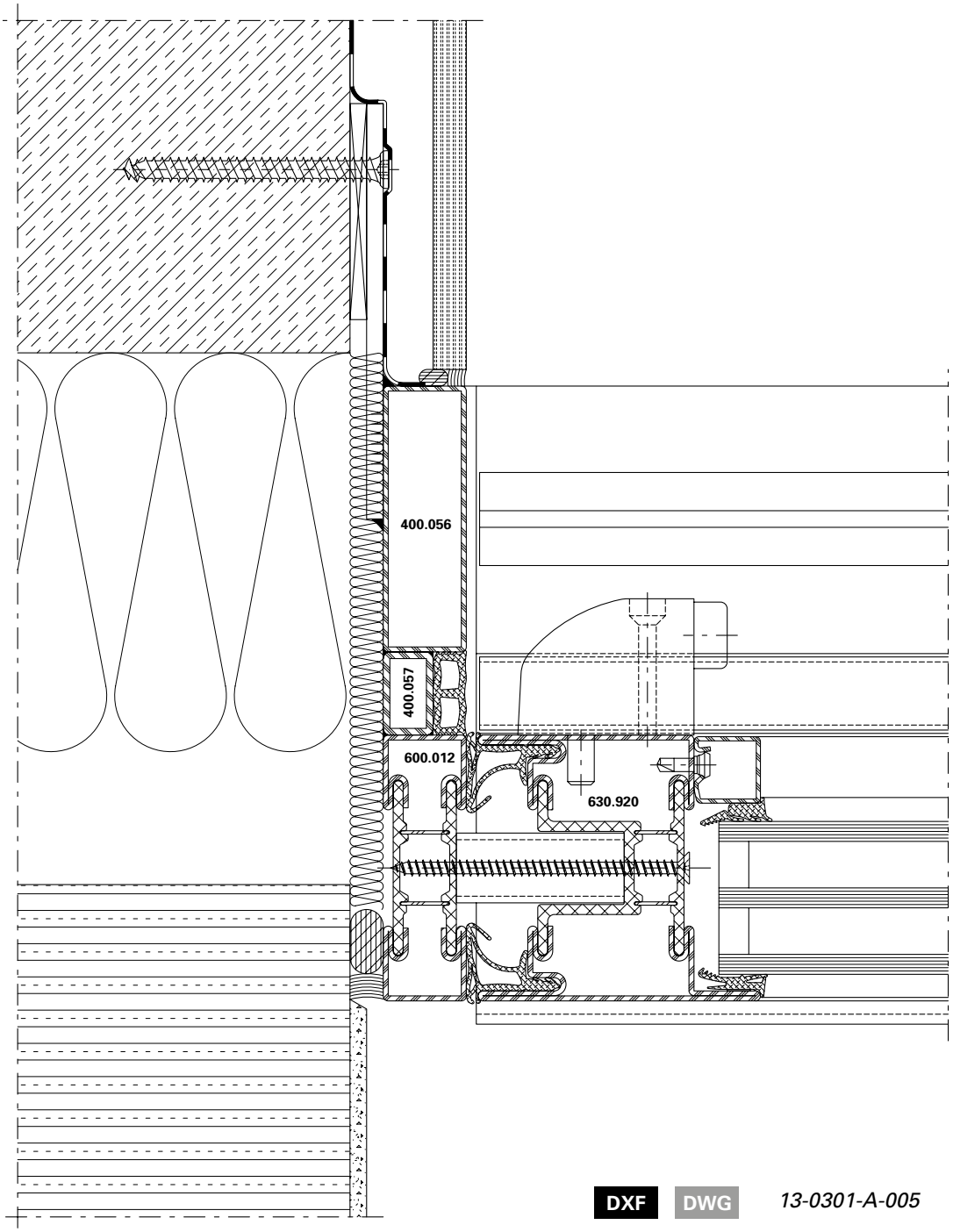

DXF DWG *13-0301-A-005*

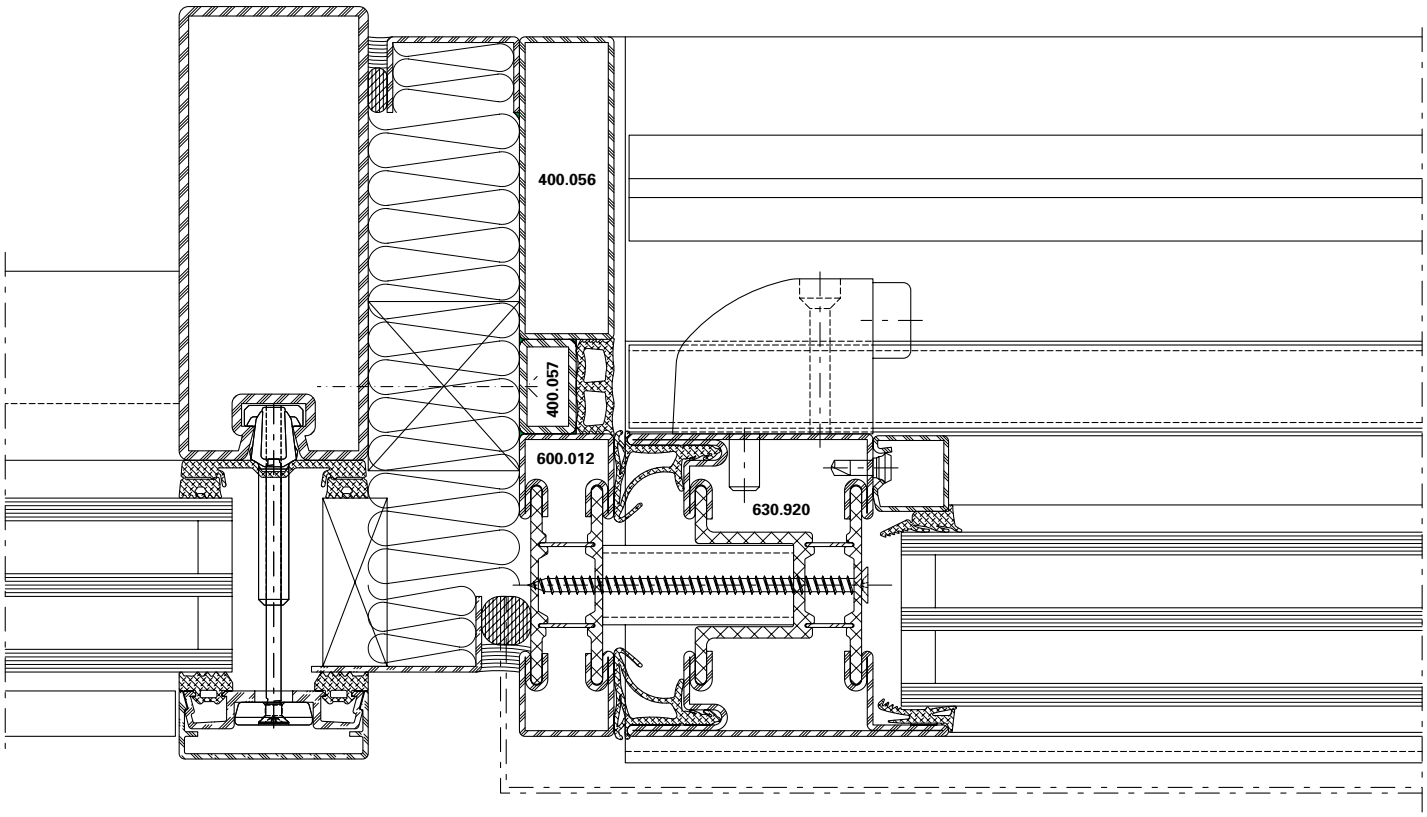

DXF DWG *53-0202-A-001*

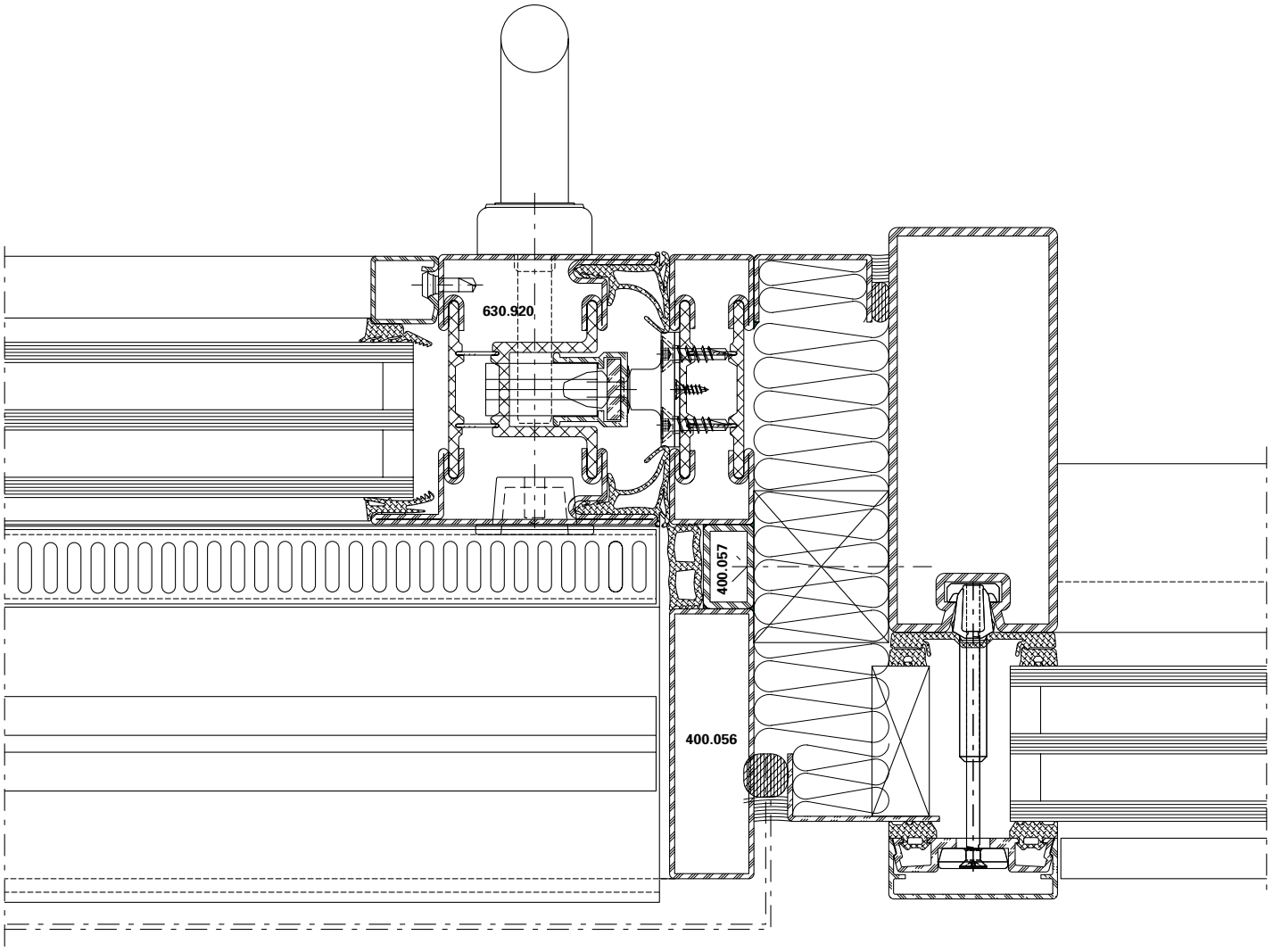

DXF DWG *53-0202-A-002*

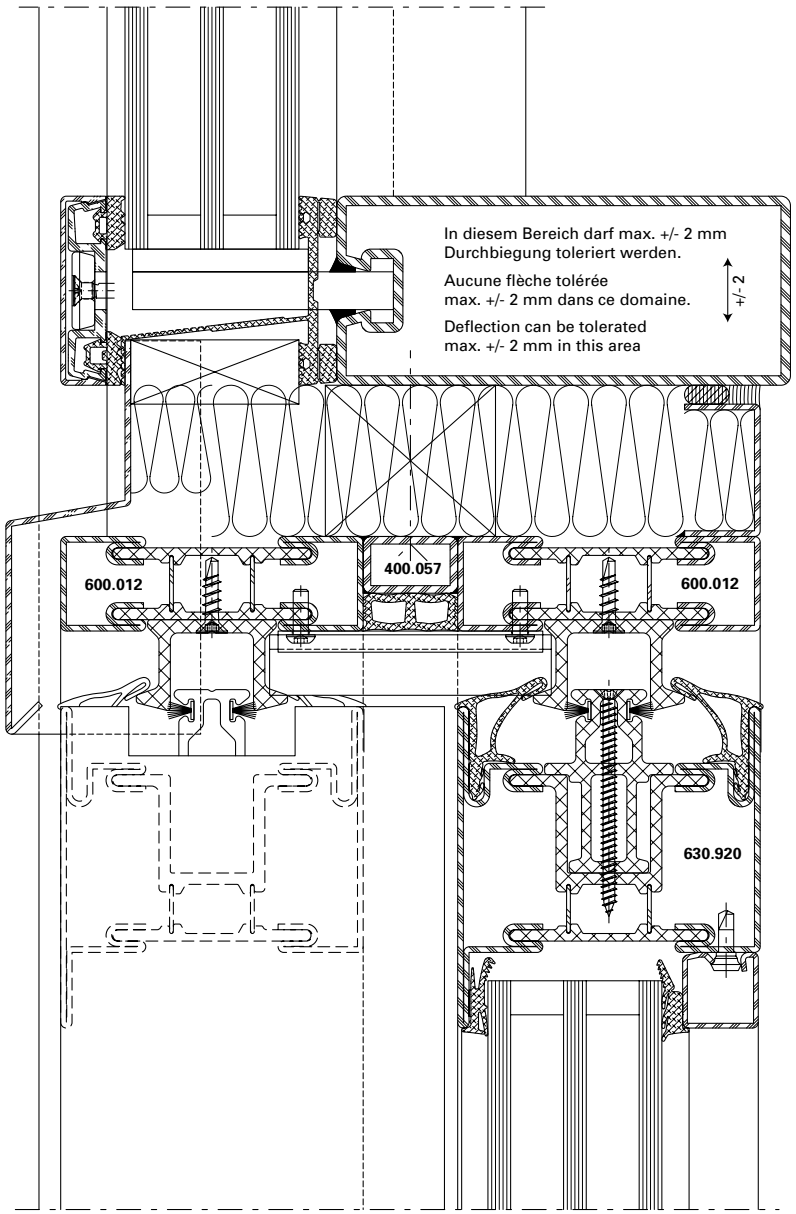

DXF **DWG** *53-0202-A-003*

Schlagregendichtheit
Luftdurchlässigkeit
Widerstand bei Windlast

Etanchéité à la pluie battante
Perméabilité à l'air
Résistance à la pression du vent

Watertightness
Air permeability
Resistance to wind load

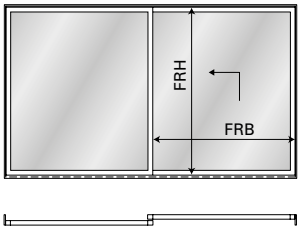

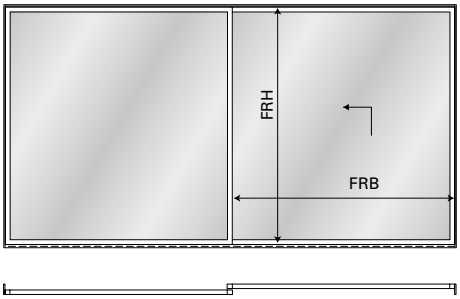

EN 12208	EN 12207	EN 12210	EN 12208	EN 12207	EN 12210
FRB = 1077 mm / FRH = 2378 mm 2 Verriegelungspunkte 2 points de verrouillage 2 locking points			FRB = 3312 mm / FRH = 3198 mm 3 Verriegelungspunkte 3 points de verrouillage 3 locking points		
Klasse 6A Classe 6A Class 6A	Klasse 4 Classe 4 Class 4	Klasse C2/B2 Classe C2/B2 Class C2/B2	Klasse 4A Classe 4A Class 4A	Klasse 4 Classe 4 Class 4	Klasse C1/B1 Classe C1/B1 Class C1/B1

U_f-Werte
(nach EN ISO 10077-2:2018-01)

Auf den folgenden Seiten finden Sie die U_f-Werte für die verschiedenen Anwendungen von Janisol-Hebeschiebetüren.

Sie basieren auf folgenden Grundlagen:

Stahl
- Profile bandverzinkter Stahl, unbeschichtet
- Stahl-Glasleisten
- Trockenverglasung

Valeurs U_f
(selon EN ISO 10077-2:2018-01)

Vous trouverez les valeurs U_f pour les différentes applications levant-coulissant Janisol. dans les pages qui suivent.

Elles se basent sur les principes suivants:

Acier
- Profilés en bande d'acier zingué, sans revêtement
- Parcloses en acier
- Vitrage à sec

U_f values
(according to EN ISO 10077-2:2018-01)

On the following pages you will find the U_f values for the various applications for Janisol lift-and-slide-doors.

They are based on the following:

Steel
- Strip galvanised steel profiles, uncoated
- Steel glazing beads
- Glazing with dry glazing

U_f-Werte
(nach EN ISO 10077-2:2018-01)

Valeurs U_f
(selon EN ISO 10077-2:2018-01)

U_f values
(according to EN ISO 10077-2:2018-01)

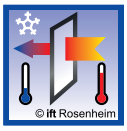	Füllelementstärken Elements de remplissages Infill elements		
	≥ 24 mm	**≥ 36 mm**	**≥ 46 mm**
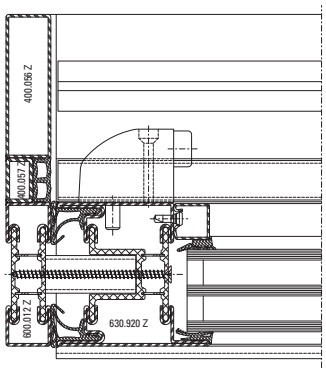	**2,4 W/m²K**	**2,2 W/m²K**	**2,2 W/m²K**
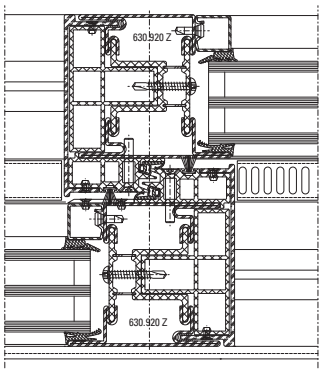	**3,9 W/m²K**	**3,7 W/m²K**	**3,5 W/m²K**
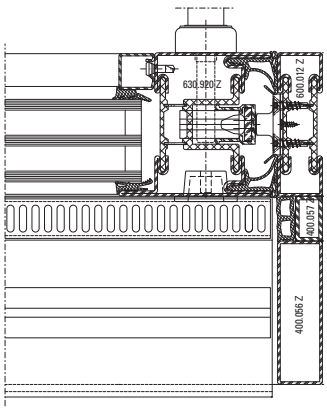	**2,3 W/m²K**	**2,2 W/m²K**	**2,2 W/m²K**

U_f-Werte
(nach EN ISO 10077-2:2018-01)

Valeurs U_f
(selon EN ISO 10077-2:2018-01)

U_f values
(according to EN ISO 10077-2:2018-01)

	Füllelementstärken Elements de remplissages Infill elements		
	≥ 24 mm	**≥ 36 mm**	**≥ 46 mm**
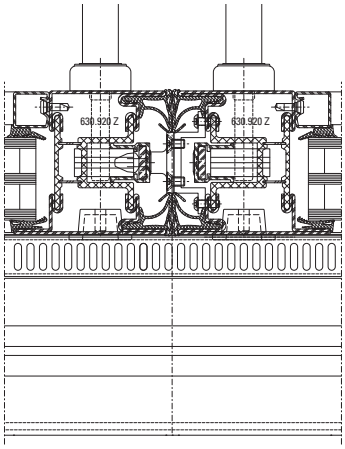	**2,2 W/m²K**	**2,1 W/m²K**	**2,0 W/m²K**
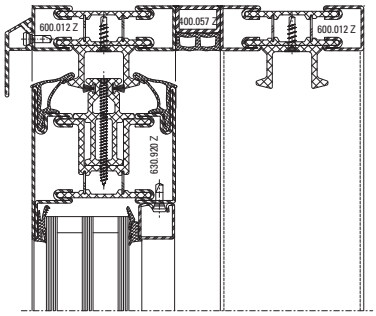	**2,2 W/m²K**	**2,1 W/m²K**	**2,0 W/m²K**

U_f-Werte
(nach EN ISO 10077-2:2018-01)

Valeurs U_f
(selon EN ISO 10077-2:2018-01)

U_f values
(according to EN ISO 10077-2:2018-01)

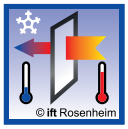	Füllelementstärken Elements de remplissages Infill elements		
	≥ 24 mm	**≥ 36 mm**	**≥ 46 mm**
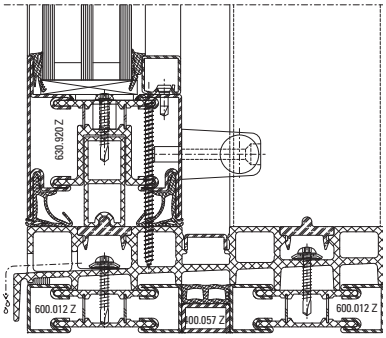	**1,8 W/m²K**	**1,7 W/m²K**	**1,7 W/m²K**
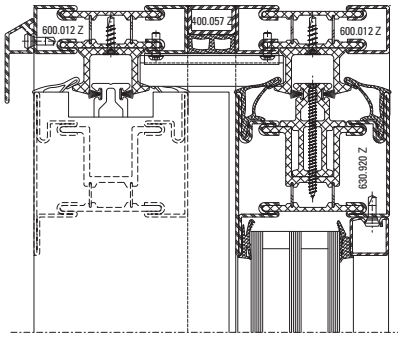	**2,2 W/m²K**	**2,1 W/m²K**	**2,0 W/m²K**
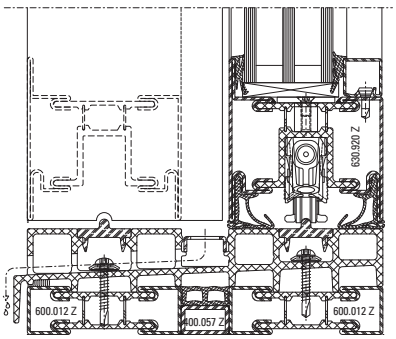	**2,1 W/m²K**	**1,9 W/m²K**	**1,9 W/m²K**

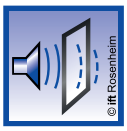

Schallschutz

Ausführungsvarianten
Die nachfolgende Typenübersicht ergibt einen Überblick über die beurteilten Varianten.

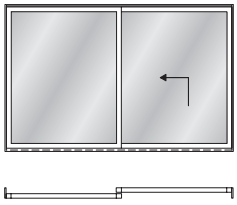

Schema A

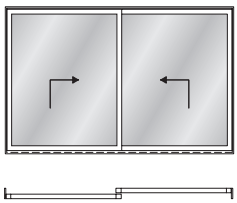

Schema D

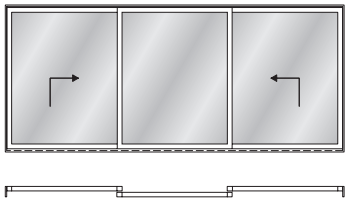

Schema K

$R_W = R_{W, BEZUG} + K$

Voraussetzung für die gutachtliche Übertragung/Bewertung ist:

- eine gleichwertige Anlage der Dichtungen wie in der Prüfsituation, d.h. die Anpressung des Flügels an den Blendrahmen
- gleichwertige Anzahl an Verriegelungen (ab einer Flügelhöhe von 2715 mm sind je 3 Verriegelungspunkte einzusetzen)
- gleiche Mittelstoss- und Falzdichtungen wie bei Prüfung
- Die Qualität der eingesetzten Werkstoffe und Materialien sowie der Verarbeitung und Montage ist identisch zur Prüfsituation



Isolation phonique

Modèles
L'aperçu des types suivant fournit une vue d'ensemble des variantes examinées.

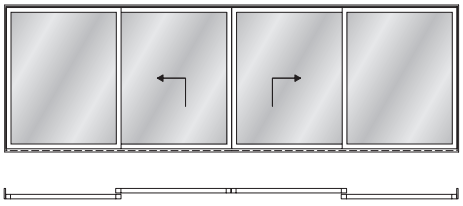

Schema C

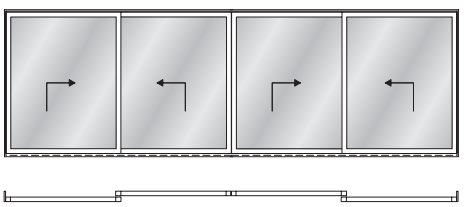

Schema F

$R_W = R_{W, BEZUG} + K$

Condition à une évaluation d'expert:

- une installation des joints équivalente à la situation d'essai, c'est-à-dire la pression du vantail contre le cadre dormant
- nombre équivalent de verrouillages (à partir d'une hauteur de vantail de 2715 mm, 3 points de verrouillage doivent être placés)
- mêmes joints de jonction médiane et de feuillure que pour le test
- la qualité des matériaux utilisés ainsi que la mise en œuvre et le montage sont identiques à la situation d'essai



Sound insulation

Design range
The following overview of types provides an overview of the evaluated designs.

$R_W = R_{W, BEZUG} + K$

The requirements for the appraisal report/evaluation are:

- the weatherstrips must be installed in the same way as in the test situation, i.e. the pressure of the vent on the outer frame must be equal
- equal number of locking points (3 locking points must be used in each case for vent heights greater than 2715 mm)
- equal centre joint and rebate weatherstrips as in the test
- The quality of the materials used and the fabrication and installation are identical to the test situation

Tabelle 1
Hebeschiebetüre Schema D und A
1 Hebeschiebeflügel Anschlag rechts und/oder
1 Hebeschiebeflügel Anschlag links

Tableau 1
Levant/coulissant schémas D et A
1 vantail levant/coulissant butée à droite
et/ou
1 vantail levant/coulissant butée à gauche

Table 1
Lift-and-slide door, configuration D and A
1 lift-and-slide vent, stop on right and/or
1 lift-and-slide vent, stop on left

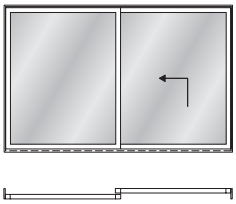

Schema A

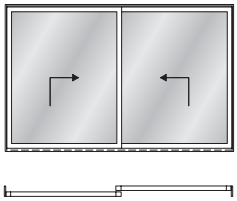

Schema D

$R_{W, P}$ **Glas Verre Glass**	$R_{W\ Bezug}$	**Flügelhöhe/Flügelbreite Hauteur de vantail/largeur de vantail Vent height/vent width**	**Korrektursummand K** in Abhängigkeit der Flügeldimensionen und Verglasungsvarianten für die jeweiligen Bezugsschalldämm-Masse **Terme correctif K** en fonction des dimensions de vantail et des variantes de vitrage pour les dimensions absolues d›isolation acoustique **Correction summand K** dependent on the vent dimensions and glazing types for the relevant reference sound reduction index				
			0,85 m - 1,13 m **dB**	**1,14 m - 1,7 m** **dB**	**1,71 m - 2,15 m** **dB**	**2,16 m - 2,55 m** **dB**	**2,56 m - 3,31 m** **dB**
50 dB	**39 (-1; -3)**	2,09 m - 2,40 m	-3	-3	-2	-1	-1
		2,41 m - 2,80 m	-3	-2	-1	-1	-1
		2,81 m - 3,20 m	-3	-2	-1	0	0
44 dB	**37 (-1; -3)**	2,09 m - 2,40 m	-2	-1	-1	0	0
		2,41 m - 2,80 m	-2	-1	0	0	0
		2,81 m - 3,20 m	-1	-1	0	0	0
41 dB	**36 (-2; -4)**	2,09 m - 2,40 m	-2	-1	-1	0	0
		2,41 m - 2,80 m	-1	-1	-1	0	0
		2,81 m - 3,20 m	-1	-1	0	0	0

Tabelle 2
Hebeschiebetüre Schema K
1 Hebeschiebeflügel Anschlag rechts
1 Festverglasung
1 Hebeschiebeflügel Anschlag links

Tableau 2
Levant/coulissant schéma K
1 vantail levant/coulissant vantail à droite
1 vitrage fixe
1 vantail levant/coulissant vantail à gauche

Table 2
Lift-and-slide door, configuration K
1 lift-and-slide vent, stop on right
1 fixed glazing
1 lift-and-slide vent, stop on left

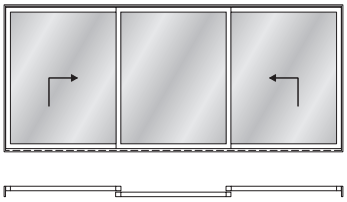

Schema K

$R_{W,P}$ **Glas Verre Glass**	$R_{W\ Bezug}$	**Flügelhöhe/Flügelbreite Hauteur de vantail/largeur de vantail Vent height/vent width**	**Korrektursummand K** in Abhängigkeit der Flügeldimensionen und Verglasungsvarianten für die jeweiligen Bezugsschalldämm-Masse **Terme correctif K** en fonction des dimensions de vantail et des variantes de vitrage pour les dimensions absolues d›isolation acoustique **Correction summand K** dependent on the vent dimensions and glazing types for the relevant reference sound reduction index				
			0,85 m - 1,13 m	**1,14 m - 1,7 m**	**1,71 m - 2,15 m**	**2,16 m - 2,55 m**	**2,56 m - 3,31 m**
			dB	**dB**	**dB**	**dB**	**dB**
50 dB	**39 (-1; -3)**	2,09 m - 2,40 m	-3	-3	-2	-1	-1
		2,41 m - 2,80 m	-3	-2	-1	-1	-1
		2,81 m - 3,20 m	-3	-2	-1	0	0
44 dB	**37 (-1; -3)**	2,09 m - 2,40 m	-2	-1	-1	0	0
		2,41 m - 2,80 m	-2	-1	0	0	0
		2,81 m - 3,20 m	-2	-1	0	0	0
41 dB	**36 (-2; -4)**	2,09 m - 2,40 m	-2	-1	-1	0	0
		2,41 m - 2,80 m	-2	-1	-1	0	0
		2,81 m - 3,20 m	-2	-1	0	0	0

Tabelle 3
Hebeschiebetüre Schema C und F
1 Hebeschiebeflügel Anschlag rechts
1 Hebeschiebeflügel Anschlag links
2 Festverglasungen
und/oder
2 Hebeschiebeflügel Anschlag rechts
2 Hebeschiebeflügel Anschlag links

Tableau 3
Levant/coulissant schémas C et F
1 vantail levant/coulissant vantail à droite
1 vantail levant/coulissant vantail à gauche
2 vitrages fixes
et/ou
2 vantaux levants/coulissants butée à droite
2 vantaux levants/coulissants butée à gauche

Table 3
Lift-and-slide door, configuration C and F
1 lift-and-slide vent, stop on right
1 lift-and-slide vent, stop on left
2 fixed glazing
and/or
2 lift-and-slide vents, stop on right
2 lift-and-slide vents, stop on left

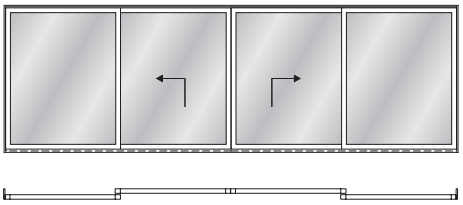

Schema C

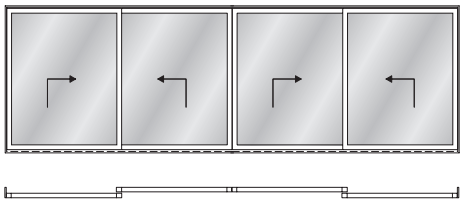

Schema F

$R_{W, P}$ **Glas Verre Glass**	$R_{W\ Bezug}$	**Flügelhöhe/Flügelbreite Hauteur de vantail/largeur de vantail Vent height/vent width**	**Korrektursummand K** in Abhängigkeit der Flügeldimensionen und Verglasungsvarianten für die jeweiligen Bezugsschalldämm-Masse **Terme correctif K** en fonction des dimensions de vantail et des variantes de vitrage pour les dimensions absolues d›isolation acoustique **Correction summand K** dependent on the vent dimensions and glazing types for the relevant reference sound reduction index				
			0,85 m - 1,13 m **dB**	**1,14 m - 1,7 m** **dB**	**1,71 m - 2,15 m** **dB**	**2,16 m - 2,55 m** **dB**	**2,56 m - 3,31 m** **dB**
50 dB	**39 (-1; -3)**	2,09 m - 2,40 m	-3	-3	-2	-1	-1
		2,41 m - 2,80 m	-3	-2	-2	-1	-1
		2,81 m - 3,20 m	-3	-2	-1	0	0
44 dB	**37 (-1; -3)**	2,09 m - 2,40 m	-2	-1	-1	0	0
		2,41 m - 2,80 m	-2	-1	0	0	0
		2,81 m - 3,20 m	-1	-1	0	0	0
41 dB	**36 (-2; -4)**	2,09 m - 2,40 m	-2	-1	-1	0	0
		2,41 m - 2,80 m	-1	-1	-1	0	0
		2,81 m - 3,20 m	-1	-1	0	0	0

RC1N

Bauteile der Widerstandsklasse RC1N weisen einen begrenzten bis geringen Schutz gegen Aufbruchversuche auf. RC1N ist ausgelegt auf Angriffe mit körperlicher Gewalt (vorwiegend Vandalismus) wie Gegentreten, Gegenspringen, Schulterwurf, Hochspringen und Herausreissen. Hebeschiebetüren der Klasse RC1N werden deshalb oft bei erhöhtem Einbau (beispielsweise im Obergeschoss) eingesetzt, wenn mangels Standfläche eine Aufstiegshilfe erforderlich ist.
Die Klasse kann mit Standardfensterglas ausgeführt werden.

- Systemprüfung nach Produktnorm EN 14351-1 für alle Öffnungsarten

RC2N

Der Gelegenheitstäter versucht mit einfachen Werkzeugen wie Schraubendreher, Zange und Keil, das verschlossene und verriegelte Bandteil aufzubrechen (Prüfzeit 3 Minuten). Ein direkter Angriff auf die eingesetzte Verglasung ist nicht zu erwarten. Die Klasse wird lediglich mit Standardfensterglas (d.h. ohne Sicherheitsverglasung) ausgeführt.

RC2

Bei dieser Klasse ist eine Verglasung gemäss EN 356 vorgeschrieben. Hebeschiebetüren der Klasse RC2 werden oft bei Wohngebäuden und als Grundsicherheit bei Gewerbe- und öffentlichen Gebäuden eingebaut.

- Systemprüfung nach Produktnorm EN 14351-1 für alle Öffnungsarten

RC1N

Les éléments de construction de la classe de résistance RC1N présentent une faible protection contre les tentatives d'effraction. RC1N est conçu pour les attaques avec usage de la force corporelle (surtout vandalisme) telles que coups de pied, sauter contre, donner des coups d'épaule, sauter et arracher. Les portes levantes/coulissantes de la classe RC1N sont pour cela souvent utilisées dans les bâtiments hauts (par exemple étage supérieur) quand une aide à la montée est nécessaire en raison du manque de surface portante. La classe peut être réalisée avec du verre de fenêtre standard.

- Contrôle du système selon la norme produit EN 14351-1 pour tous les types d'ouverture

RC2N

Le délinquant occasionnel tente sa chance avec des outils simples tels que tournevis, pince et coin pour fracturer l'élément de paumelle fermé et verrouillé (temps de test 3 minutes). Une attaque directe du vitrage est inhabituelle. La classe n'est réalisée qu'avec le verre de fenêtre standard (donc sans vitrage de sécurité).

RC2

Un vitrage selon EN 356 est prescrit pour cette classe.
Les portes levantes/coulissantes de la classe RC2 sont souvent utilisées dans les immeubles d'habitation et comme sécurité de base dans les bâtiments de bureaux et publics.

- Contrôle du système selon la norme produit EN 14351-1 pour tous les types d'ouverture

RC1N

Building components of resistance class RC1N offer limited to low protection against attempted break-ins. RC1N is designed for attacks using bodily force (predominantly vandalism) such as kicking, flying kicks, shoulder charges, jumping up and tearing out. Lift-and-slide doors in class RC1N are therefore often used in elevated installations (for example on upper floors), where a climbing aid is required due to lack of platforms to stand on.
The class can be designed with standard window glass.

- System testing in accordance with product standard EN 14351-1 for all opening types

RC2N

Opportunist burglars use simple tools like screwdrivers, pliers and wedges to try to break into locked and bolted hinge components (testing time 3 minutes). A direct attack on the glazing is not expected. The class can only be designed with standard window glass (i.e. not security glazing).

RC2

Glazing in accordance with EN 356 is prescribed for this class.
Lift-and-slide doors in class RC2 are often installed in residential buildings and, as a basic security measure, in commercial and public buildings.

- System testing in accordance with product standard EN 14351-1 for all opening types

Zulässige Abmessungen gemäss Angaben auf Seite 8.

Dimensions autorisées selon les indications données à la page 8.

Permissible dimensions in accordance with specifications on page 8.

Besonderheiten:

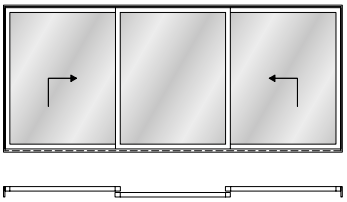

Schema K:
Mittelteil (Festteil) muss mindestens so gross sein, wie der grösste Flügel!

Ausführung bis 400 kg

Particularités:

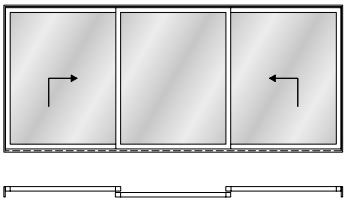

Schéma K:
La partie centrale (partie fixe) doit être au moins aussi grande que le plus grand vantail!

Exécution jusqu'à 400 kg

Special features:

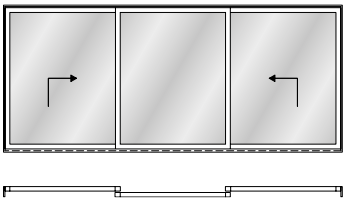

Configuration K:
Middle piece (fixed part) must be at least as large as the largest

Design up to 400 kg

Für RC2 muss das Sicherheitsglas oder Paneel mindestens den Nachweis P4A nach EN 364 aufweisen.

Pour RC2, le verre de sécurité ou le panneau doit disposer d'au moins l'attestation P4A selon EN 364.

For RC2, the safety glass or panel must have at least certification P4A in accordance with EN 364.

Zweifach-Isolierglas VSG innen
Double verre isolant VSG à l'intérieur
Double insulating glazing,
LSG on the inside

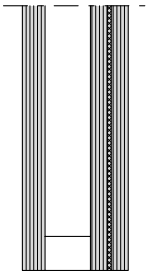

Zweifach-Isolierglas VSG aussen
Double verre isolant VSG à l'extérieur
Double insulating glazing,
LSG on the outside

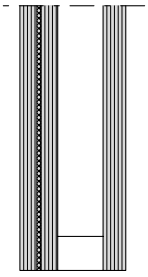

Dreifach-Isolierglas VSG innen
Triple verre isolant VSG à l'intérieur
Triple insulating glazing,
LSG on the inside

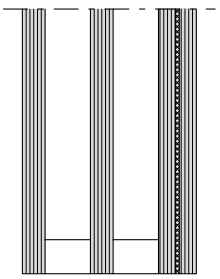

Dreifach-Isolierglas VSG aussen
Triple verre isolant VSG à l'extérieur
Triple insulating glazing,
LSG on the outside

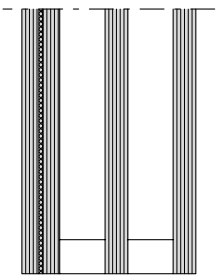

Dreifach-Isolierglas VSG mittig
Triple verre isolant VSG au milieu
Triple insulating glazing,
LSG in the middle

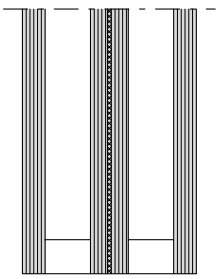

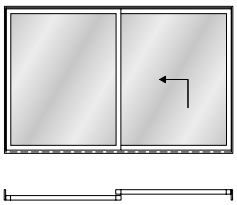

Schema A

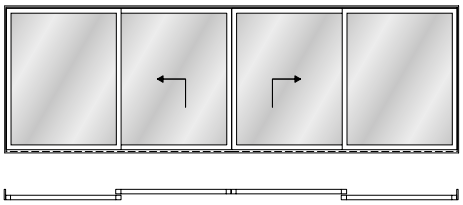

Schema C

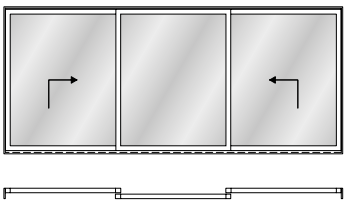

Schema K

Sonderlösung
Hebeschiebetüre motorisiert

Hebeschiebetüre
300 kg bis max. 400 kg

Flügelgewicht Hebeschiebetüre
max. 400 kg

Schema A
FRH min. 1855 mm, max. 2765 mm
FRB min. 950 mm (300 kg)
1240 mm (400 kg)
max. 3300 mm

Schema C:
Flügelgrössen dito Schema A
BRB min. 2500 mm
(nur innere Flügel motorisiert), wird von GU nicht empfohlen, genauere Abklärungen notwendig

Schema K:
Flügelgrössen dito Schema A. Mittleres Festfeld muss mind. so gross sein, wie die beiden Schiebeflügel links und rechts, inkl. Platz für Begrenzungspuffer (nur innere Flügel motorisiert).

Kenndaten Motor:
Elektrisch: 230 V / 50 Hz, 2.6 A, IP 20
Abmessung 150 x 110 mm
Gewicht, 5.5 kg
Antrieb ohne Aluminiumprofile

Unterlagen Jansen:
Dokumentation Hebeschiebetüre

Unterlagen GU:
Handbuch Teil 1,
Montageanleitung und Wartung
Handbuch Teil 2,
Bedienungsanleitung

Solution spéciale
Levant/coulissant motorisée

Levant/coulissant
300 kg jusqu'à max. 400 kg

Poids du vantail de levant/coulissant
max. 400 kg

Schéma A
FRH min. 1855 mm, max. 2765 mm
FRB min. 950 mm (300 kg)
1240 mm (400 kg)
max. 3300 mm

Schéma C:
Tailles de vantail comme schéma A
BRB min. 2500 mm
(seul le vantail intérieur est motorisé), n'est pas recommandé par le maître d'œuvre, définitions précises nécessaires

Schéma K:
Tailles de vantail comme schéma A. Le vitrage fixe central doit être au moins aussi grand que les deux vantaux coulissants à droite et à gauche, y compris la place pour une butée élastique (seul le vantail intérieur est motorisé).

Caractéristiques du moteur:
Electriques: 230 V / 50 Hz, 2.6 A, IP 20
Dimension 150 x 110 mm
Poids 5.5 kg
Entraînement sans profilés en alumaunium

Documents Jansen:
Documentation levant/coulissant

Documents GU:
Manuel partie 1, instructions de montage et maintenance
Manuel partie 2, mode d'emploi

Special solution
Motorised lift-and-slide door

Lift-and-slide door,
300 kg to max. 400 kg

Vent weight of lift-and-slide door,
max. 400 kg

Configuration A
FRH min. 1855 mm, max. 2765 mm
FRB min. 950 mm (300 kg)
1240 mm (400 kg)
max. 3300 mm

Configuration C:
Vent sizes same as configuration A
BRB min. 2500 mm (only inner vent motorised), not recommended by main contractor, more detailed clarification required

Configuration K:
Vent sizes same as configuration A. Middle fixed light must be at least as large as the two sliding vents on the left and right including the space for limiting stop (only inner vent motorised).

Motor key data:
Electric: 230 V / 50 Hz, 2.6 A, IP 20
Dimension 150 x 110 mm
Weight 5.5 kg
Drive without aluminium profiles

Jansen documents:
Documentation for lift-and-slide door

GU documents:
Handbook part 1, installation instructions and maintenance
Handbook part 2, operating instructions

Komponenten Standard Jansen:

557.100 (Getriebeschloss Dornmass 27.5 mm wird nicht verwendet)
evtl.
557.103 Tandem Laufwagen > 300-400 kg
557.105 Verbindungsstange
557.092 Verriegelungsbolzen
557.xxx Drehgriff oder Steckgriff
557.104 Anschlagpuffer oben

Zusätzlich von GU:

Antriebseinheit
HS-Master «Standard»
1 Stk. (GU-Nr. 6-32205-98-L/R-8)

- Betätigung mit Drehgriff «Push and go function»
- Betätigung Wipptaster (bauseits)

Antriebseinheiten für Sonderausführung:
- für Funkhandsender
- mit Lichtschranke
- mit Lichtschranke und Funkhandsender
- mit Lichtvorhang
- mit Lichtvorhang und Funkhandsender

(Schema A/C/K betrifft nur den Flügel mit HS-Master)

Getriebeschloss (Dornmass 37.5 mm), Länge 2670 mm sowie Hebegetriebeschloss oben (Dornmass 37.5 mm) je 1 Stück (GU-Nr. K-16748-00-0-1)
Anlenkgestänge, Deckrosette aussen 1 Stück (GU-Nr. K-16750-00-0-1)

Die zusätzlichen Beschläge korrespondieren mit den bereits definierten Beschlägen (Beispiel 557.100).

Composants standard Jansen:

557.100 (Crémone avec axe canon/têtière 27.5 mm n'est pas utilisée)
éventuellement
557.103 Chariot tandem > 300-400 kg
557.105 Tringle de liaison
557.092 Boulon de verrouillage
557.xxx Poignée béquille ou amovible
557.104 Butée élastique en haut

De plus de la part du GU:

Unité d'entraînement
HS-Master «Standard»
1 unité (no. GU 6-32205-98-L/R-8)

- Actionnement avec poignée béquille «Push and go function»
- Actionnement bouton-poussoir à bascule (par le client)

Unités d'entraînement pour exécution spéciale:
- pour émetteur à main sans fil
- avec barrière photoélectrique
- avec barrière photoélectrique et émetteur à main sans fil
- avec rideau lumineux
- avec rideau lumineux et émetteur à main sans fil

(Les schémas A/C/K ne concernent que le vantail avec HS-Master)

Crémone (axe canon/têtière 37.5 mm), Longueur 2670 mm et crémone de levage en haut (axe canon/ têtière 37.5 mm) 1 unité chacune (no. GU K-16748-00-0-1)
Tringle de commande, rosace extérieure 1 unité (no. GU K-16750-00-0-1)

Les ferrures supplémentaires correspondent à celles qui sont déjà définies (exemple 557.100).

Komponenten Standard Jansen:

557.100 (Gearbox lock with backset 27.5 mm is not used)
possible:
557.103 Tandem roller carriage > 300-400 kg
557.105 Connecting rod
557.092 Locking pin
557.xxx Turn handle or push-in handle
557.104 Rebate buffer, top

Additionally from GU:

Drive unit
«Standard» HS Master drive unit x 1 (GU-nr. 6-32205-98-L/R-8)

- Operate with turn handle «push-and-go function»
- Operate with rocker switch (supplied by customer)

Drive units for special design:
- for radio transmitter
- with photoelectric barrier
- with photoelectric barrier and radio transmitter
- with light curtain
- with light curtain and radio transmitter

(Configuration A/C/K concerns vents with HS Master only)

Gearbox lock (backset 37.5 mm), length 2670 mm and lifting gearbox lock at the top, backset 37.6 mm, x 1 each
(GU-nr. K-16748-00-0-1)
Linkage rod, external rosette cover x 1 (GU-nr. K-16750-00-0-1)

The additional fittings correspond with the fittings that have already been defined (for example, 557.100).

Besonderheiten
Dem Antrieb liegen mehrere Normen und Richtlinien zugrunde, welche eingehalten werden müssen. Diese Richtlinien fordern eine Gefahrenanalyse, welche durch den Metallbauer, in Zusammenarbeit mit dem Antriebslieferanten (GU) zu erstellen ist.

Herstellung
Ein genaues Arbeiten bei der Produktion der Hebeschiebetüre ist eine Voraussetzung, damit der Motor einwandfrei läuft. Sobald es ein kleines Hindernis beim Öffnen oder Schliessen gibt, stoppt der Motor.
Die Flügel werden anhand unserer Dokumentation hergestellt.

Lieferfrist:
Massanfertigung ca. 3-4 Wochen

Wartung:
Die Wartung ist durch eine von GU genannten Partnerunternehmung durchzuführen.

Ansprechpartner Verkauf und Montage:
GU CH : Tel. +41 34 448 45 45
GU DE: Tel. +49 2051 201 0
GU AT: Tel. +43 662 664 830 0

Particularités
La construction de l'entraînement repose sur des normes et des directives qui doivent être respectées. Ces directives requièrent une analyse des risques que le métallier doit établir en collaboration avec le fournisseur de l'entraînement (GU).

Production
Un travail précis lors de la production de la porte levante/coulissante est une condition à ce que le moteur fonctionne parfaitement. Dès qu'il y a un petit obstacle lors de l'ouverture ou de la fermeture, le moteur s'arrête.
Les vantaux sont produits selon notre documentation.

Délai de livraison:
Confection su mesure
env. 3 à 4 semaines

Maintenance:
La maintenance doit être exécutée par une entreprise partenaire nommée par GU.

Interlocuteur vente et montage:
GU CH : Tel. +41 34 448 45 45
GU DE: Tel. +49 2051 201 0
GU AT: Tel. +43 662 664 830 0

Special features
The drive is subject to several standards and guidelines, which must be followed. These guidelines require a risk analysis which must be provided by the metal fabricator together with the drive supplier (GU).

Manufacture
When producing the lift-and-slide door, the work must be carried out accurately to ensure that the motor runs smoothly. As soon as there is a small obstruction during opening and closing, the motor stops.
The vents are manufactured using our documentation.

Delivery period:
Mass production approx. 3-4 weeks

Maintenance:
Maintenance must be carried out by a partner company appointed by the main contractor.

Contact for sales and installation:
GU CH : Tel. +41 34 448 45 45
GU DE: Tel. +49 2051 201 0
GU AT: Tel. +43 662 664 830 0

Sämtliche Abklärungen bezüglich einer motorisierten Hebeschiebetüre sind direkt mit GU oder einen alternativen Antriebslieferanten abzuklären.

Toutes les questions relatives à une porte levante/coulissante motorisée doivent être réglées directement avec GU ou un fournisseur d'entraînement alternatif.

All clarifications concerning motorised lift-and-slide doors must be clarified directly with GU or alternative drive supplier.

Platzbedarf Antrieb **Espace requis pour entraînement** **Space requirement for drive**

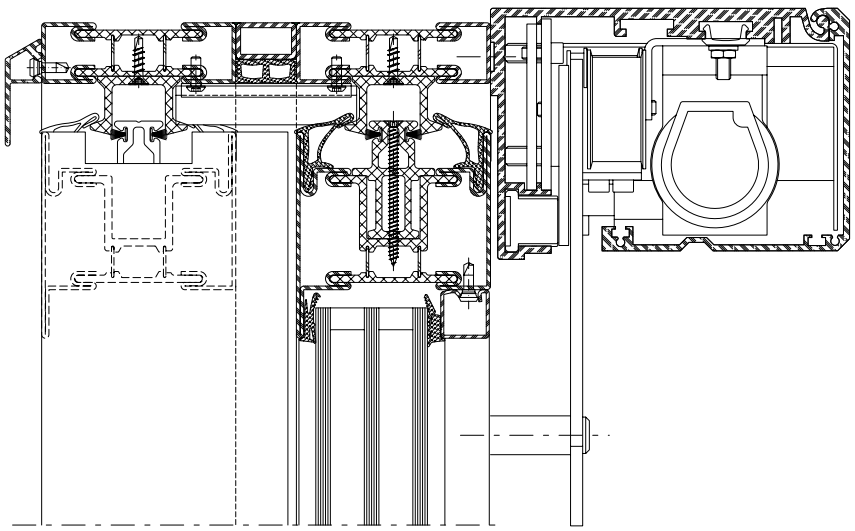

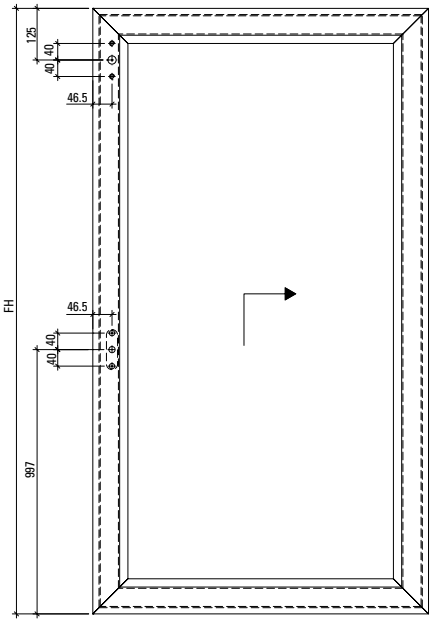

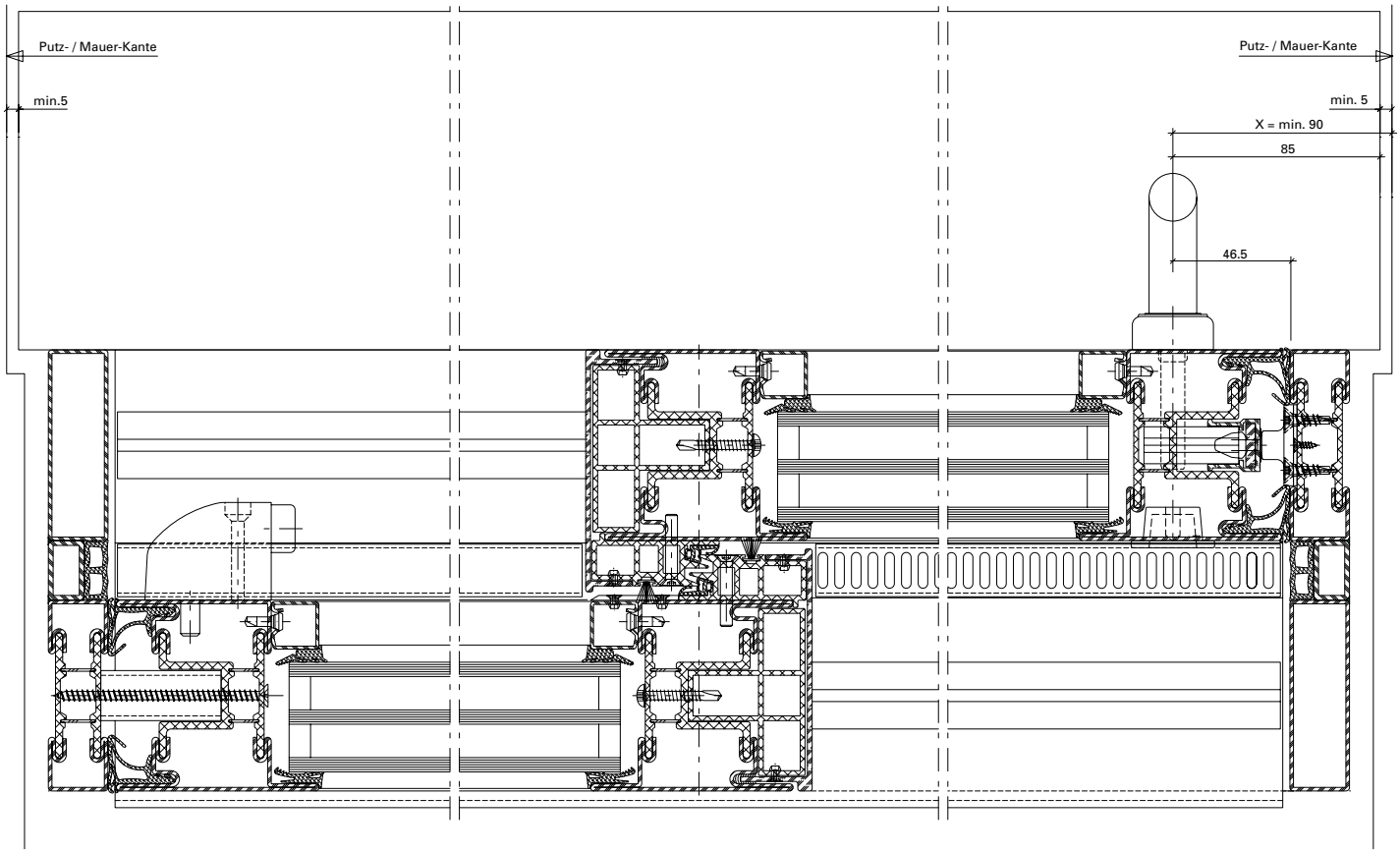

FALT- UND SCHIEBETORE

MANUELL UND AUTOMATISCH BEDIENBARE TORANLAGEN AUS STAHL

FOLDING AND SLIDING DOORS

MANUALLY AND AUTOMATICALLY OPERATING DOORS IN STEEL

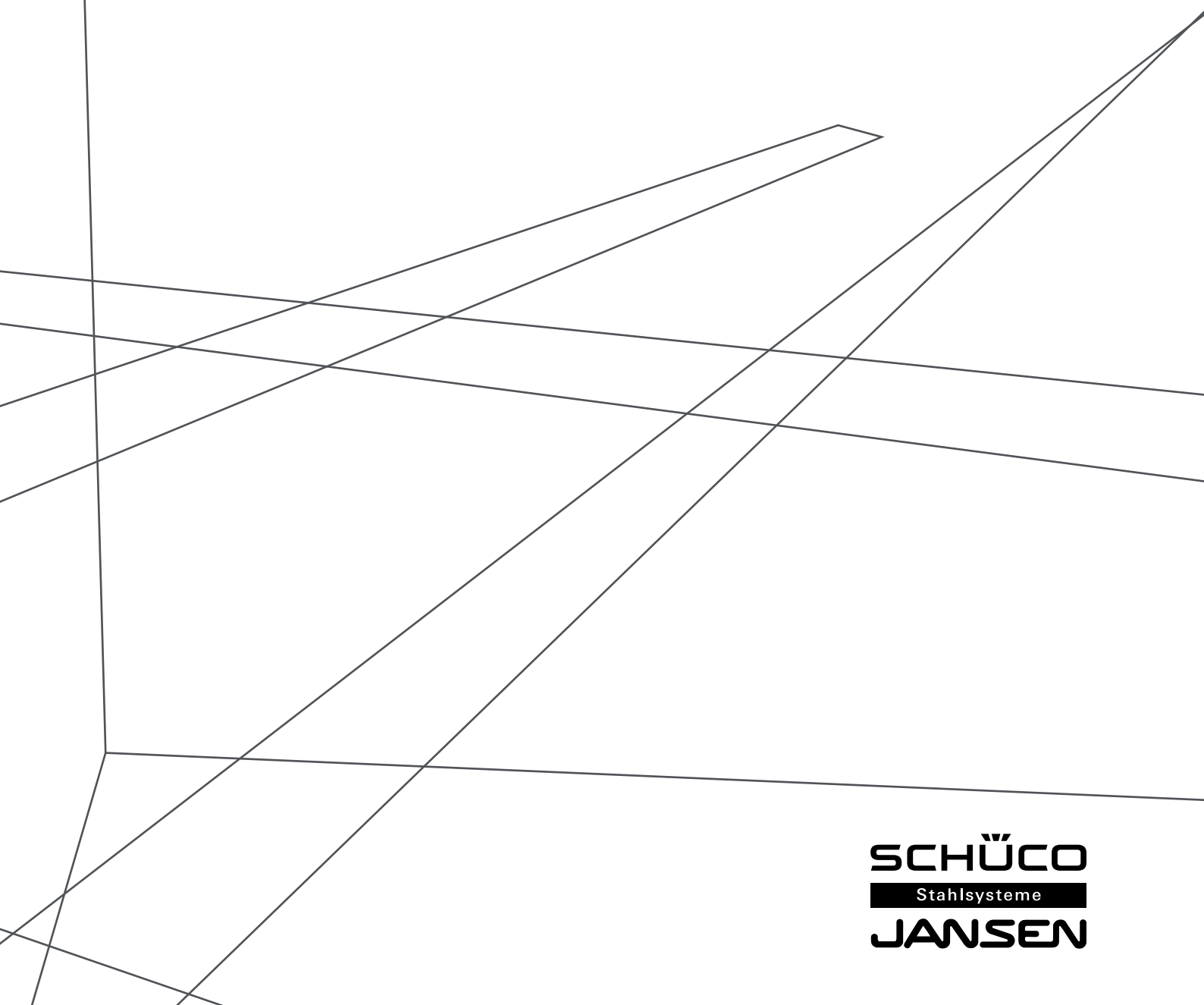

SCHÜCO
Stahlsysteme
JANSEN

Profilübersicht Glasleisten	**Sommaire des profilés Parcloses**	**Summary of profiles Glazing beads**	**2**
Schnittpunkte Serie 50 mm	**Coupe de détails série 50 mm**	**Section details series 50 mm**	**6**
Schnittpunkte Serie 60 mm	**Coupe de détails série 60 mm**	**Section details series 60 mm**	**12**
Schnittpunkte Serie 80 mm	**Coupe de détails série 80 mm**	**Section details series 80 mm**	**17**
Falttore automatisch	**Portes accordéon automatique**	**Automatic folding doors**	**27**
Schiebefalttore automatisch	**Portes accordéon/coulissantes automatique**	**Automatic folding/sliding doors**	**39**
Schiebetore manuell und automatisch	**Portes coulissantes manuelle et automatique**	**Sliding doors manually and automatic**	**51**

50 mm

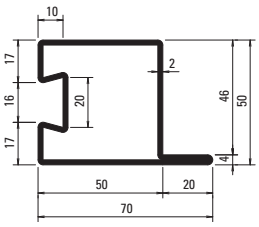

32.373

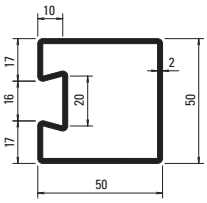

76.731

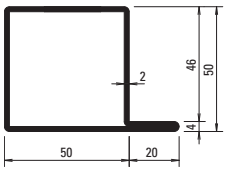

01.570

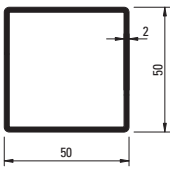

50/50/2

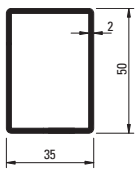

50/35/2

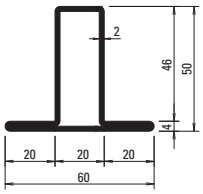

02.535

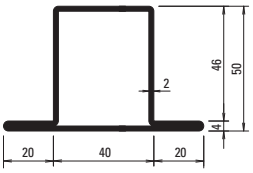

02.565

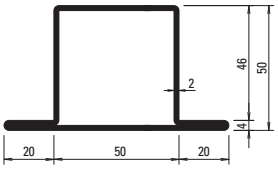

02.570

Profil-Nr.	G kg/m	F cm^2	Ix cm^4	Wx cm^3	Iy cm^4	Wy cm^3	U m^2/m
32.373	3,950	5,12	18,8	6,5	24,0	5,9	0,266
76.731	3,320	4,23	14,9	6,0	14,6	5,6	0,220
01.570	3,600	4,58	18,20	6,27	23,1	5,94	0,240
50/50/2	2,970	3,79	14,46	5,78	14.46	5.78	0,196
50/35/2	2,500	3.19	11,00	4,40	6,29	3,59	0,166
02.535	3,300	4,20	13,10	3,88	8,69	2,89	0,220
02.565	3,920	5,00	18,20	5,63	23,70	5,92	0,260
02.570	4,220	5,38	20,70	6,50	34,90	7,75	0,280

60 mm

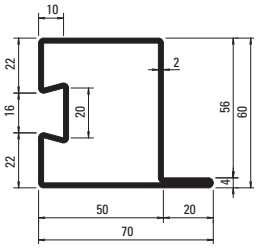

32.374

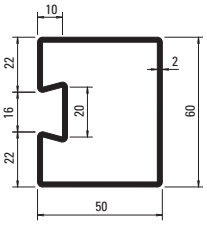

76.732

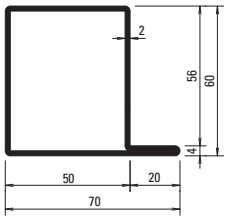

01.685

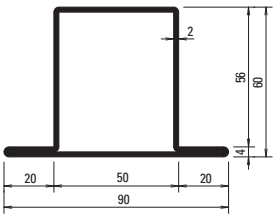

02.685

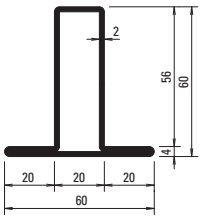

02.635

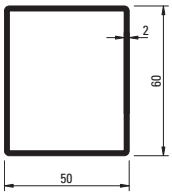

60/50/2

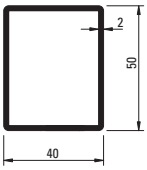

50/40/2

80 mm

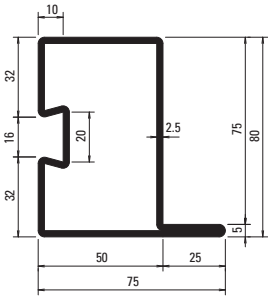

32.382

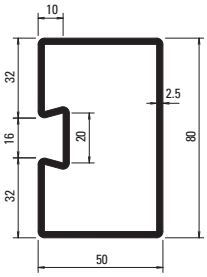

76.733

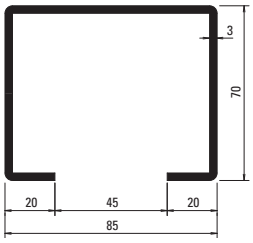

400.022 Z

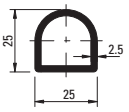

400.053

Profil-Nr.	G kg/m	F cm²	Ix cm⁴	Wx cm³	Iy cm⁴	Wy cm³	U m²/m
32.374	4,270	5,52	28,5	8,3	26,4	6,4	0,286
76.732	3,630	4,62	22,7	7,5	16,9	6,5	0,240
01.685	3,900	4,97	27,90	8,13	25,60	6,48	0,260
02.685	4,510	5,75	31,80	8,50	37,20	8,26	0,300
02.635	3,900	4,97	27,90	8,13	25,60	6,48	0,260
60/50/2	3,290	4,19	22,23	7,71	16,76	6,70	0,216
50/40/2	2,660	3,39	12,15	4,86	8,58	4,29	0,176

Profil-Nr.	G kg/m	F cm²	Ix cm⁴	Wx cm³	Iy cm⁴	Wy cm³	U m²/m
32.382	6,230	7,93	69,6	15,2	41,9	9,4	0,326
76.733	5,270	6,71	55,0	13,8	26,0	10,1	0,227

Stahl-Glasleisten aus feuerverzinktem Bandstahl (Länge 6 m)

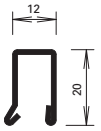

402.112 Z

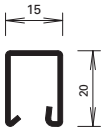

402.115 Z

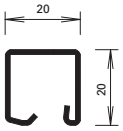

402.120 Z

Parcloses en acier en bandes d'acier zinguées au feu (longueur 6 m)

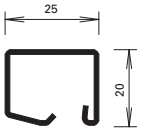

402.125 Z

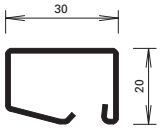

402.130 Z

Steel glazing beads made of hot-dip galvanised strip (length 6 m)

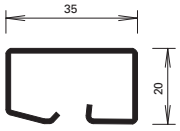

402.135 Z

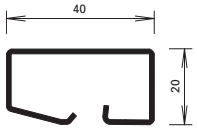

402.140 Z

Winkelkontur-Stahl-Glasleisten (Länge ca. 6 m)

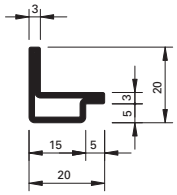

62.507 GV+GC

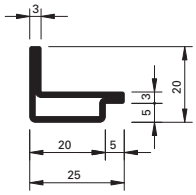

62.508 GV+GC

Parcloses en acier à contour angulaire (longueur env. 6 m)

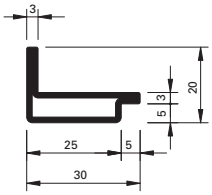

62.509 GV+GC

Angle contour steel glazing beads (length approx. 6 m)

GV+GC = aussen galvanisch verzinkt ca. 15 µm und gelbchromatiert (EN 12329 – Fe//Zn15//C)

GV+GC = zingués galvanique env. 15 µm à l'extérieur et chromatisé jaune (EN 12329 – Fe//Zn15//C)

GV+GC = outside galvanised approx. 15 µm and yellow chromated (EN 12329 – Fe//Zn15//C)

Aluminium-Glasleisten (Länge 6 m)

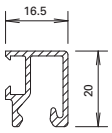

404.116*

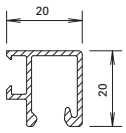

404.119*

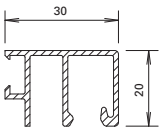

404.129*

Parcloses en aluminium (longueur 6 m)

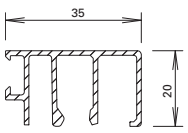

404.136*

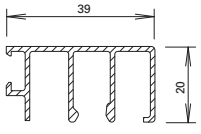

404.139*

Aluminium glazing beads (length 6 m)

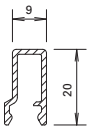

404.109**

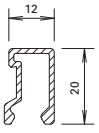

404.112

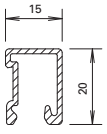

404.115

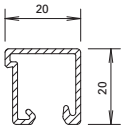

404.120

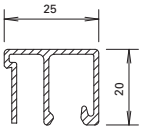

404.125

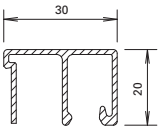

404.130

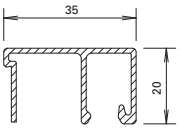

404.135

Aluminium-Glasleisten (Länge 6 m)

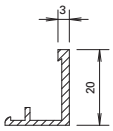

405.103

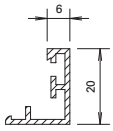

405.106

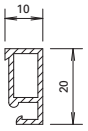

405.110

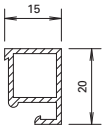

405.115

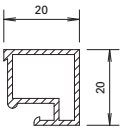

405.120

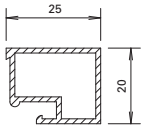

405.125

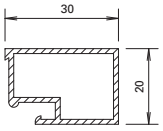

405.130

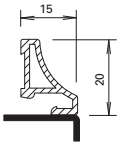

406.905

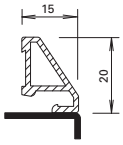

406.907

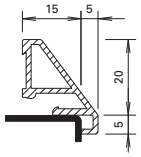

406.901

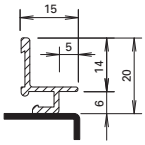

406.903

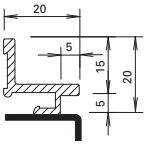

406.909

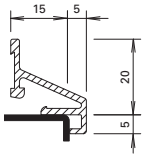

406.996

Edelstahl-Glasleisten (1.4401 / 1.4301) Länge 6 m

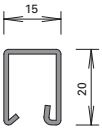

402.515
402.415

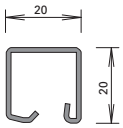

402.520
402.420

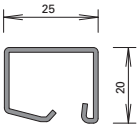

402.525
402.425

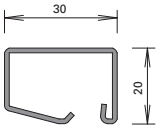

402.530
402.430

Oberfläche:
walzblank, auf Wunsch Sichtflächen geschliffen

Parcloses en acier Inox (AISI 316 / AISI 304) Longueur 6 m

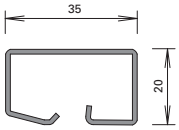

402.535

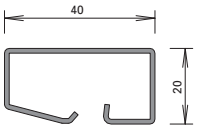

402.540

Surface:
laminé brut, sur demande surfaces visibles polies.

Stainless steel glazing beads (AISI 316 / AISI 304) Length 6 m

Surface:
Bright rolled, visual surfaces polished on request

Übersicht Geltungsbereich EN-Prüfungen
Aperçu du domaine d'application des tests EN
Overview of the scope of application of EN certifications

Falttore manuell
Portes accordéon manuel
Manually folding doors

Falttore manuell | **Portes accordéon manuel** | **Manually folding doors**

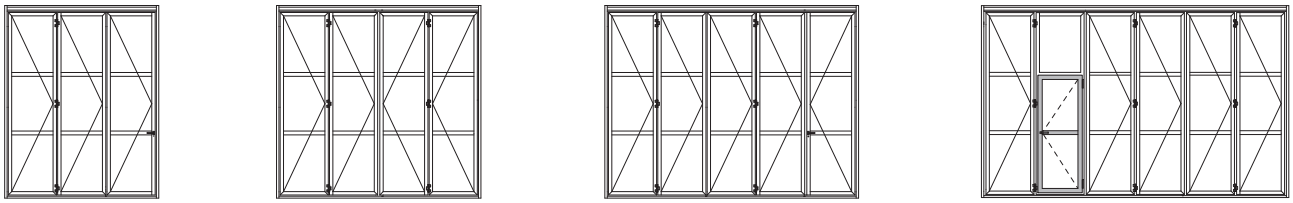

Öffnungsarten nach innen und aussen | **Modes d'ouverture vers l'intérieur et vers l'extérieur** | **Opening types, inwards and outwards**



Bauhöhe Profile/Dichtungsvarianten | **Hauteur de construction/ Variantes des joints** | **Section height/Different types of gaskets**



Leistungswerte nach EN 13241-1 | **Niveaux de performances selon la norme EN 13241-1** | **Performance figures according to EN 13241-1**



Luftdurchlässigkeit Klasse 2-4
Klasse 2 Tor nach innen/aussen öffnend, Bodenanschluss mit Bürstendichtung alternativ mit Schlupftüre
Klasse 3 Tor nach innen/aussen öffnend, Bodenanschluss mit Dichtung alternativ mit Schlupftüre
Klasse 4 Tor nach innen/aussen öffnend, Bodenanschluss mit Dichtung ohne Schlupftüre

Perméabilité à l'air Classe 2-4
Classe 2 Porte ouvrant vers l'intérieur/ extérieur, bas de porte avec joint à brosse, en alternative avec porte piétons
Classe 3 Porte ouvrant vers l'intérieur/ extérieur, bas de porte avec joint, en alternative avec porte piétons
Classe 4 Porte ouvrant vers l'intérieur/ extérieur, bas de porte avec joint sans porte piétons

Air permeability Class 2-4
Class 2 door opening inwards/outwards, brush seal to floor, alternatively with pass door
Class 3 door opening inwards/outwards, seal to floor, alternatively with pass door
Class 4 door opening inwards/outwards, seal to floor, without pass door



Schlagregendichtheit Klasse 0-3
Klasse 0 Tor nach innen/aussen öffnend, Bodenanschluss mit Bürstendichtung sowie Tor nach aussen öffnend, Bodenanschluss mit Dichtung jeweils ohne innenseitiger Entwässerung
Klasse 1 Tor nach innen öffnend, Bodenanschluss mit Dichtung ohne innenseitige Entwässerung
Klasse 3 Tor nach innen/aussen öffnend, Bodenanschluss mit Bürstendichtung sowie Tor nach innen öffnend, Bodenanschluss mit Dichtung, innen öffnend (90 Pa) / aussen öffnend (70 Pa) jeweils mit innenseitiger Entwässerung

Etanchéité à l'eau Classe 0-3
Classe 0 Porte ouvrant vers l'intérieur/ extérieur, bas de porte avec joint à brosse ainsi que porte ouvrant vers l'extérieur, bas de porte avec joint, respectivement sans drainage côté intérieur
Classe 1 Porte ouvrant vers l'intérieur, bas de porte avec joint, sans drainage côté intérieur
Classe 3 Porte ouvrant vers l'intérieur/ extérieur, bas de porte avec joint à brosse, porte ouvrant vers l'intérieur/extérieur, bas de porte avec joint, ouvrant vers l'intérieur (90 Pa) / ouvrant vers l'extérieur (70 Pa) respectivement avec drainage côté intérieur

Watertightness Class 0-3
Class 0 door opening inwards/outwards, brush seal to floor, also door opening outwards, seal to floor each without inside water drainage
Class 1 door opening inwards, seal to floor, without inside water drainage
Class 3 door opening inwards/outwards, brush seal to floor, door opening inwards, seal to floor, opening inwards (90 Pa) / opening outwards (70 Pa) each with inside water drainage



Widerstand gegen Windlast Klasse 5 (bis 1925 Pa)

Résistance structurelle au vent Classe 5 (jusqu'à 1925 Pa)

Resistance to wind load Class 5 (up to 1925 Pa)

Schnittpunkte Serie 50 mm im Massstab 1:1
Coupe de détails série 50 mm à l'échelle 1:1
Section details series 50 mm on scale 1:1

Falttore manuell
Portes accordéon manuel
Manually folding doors

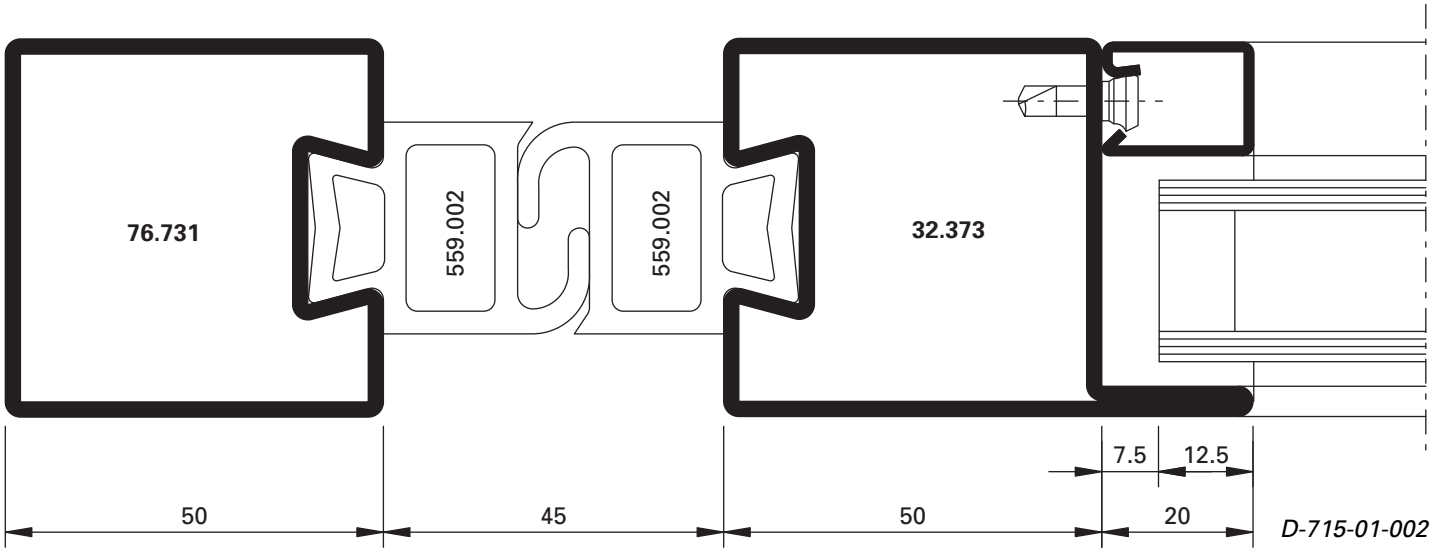

D-715-01-002

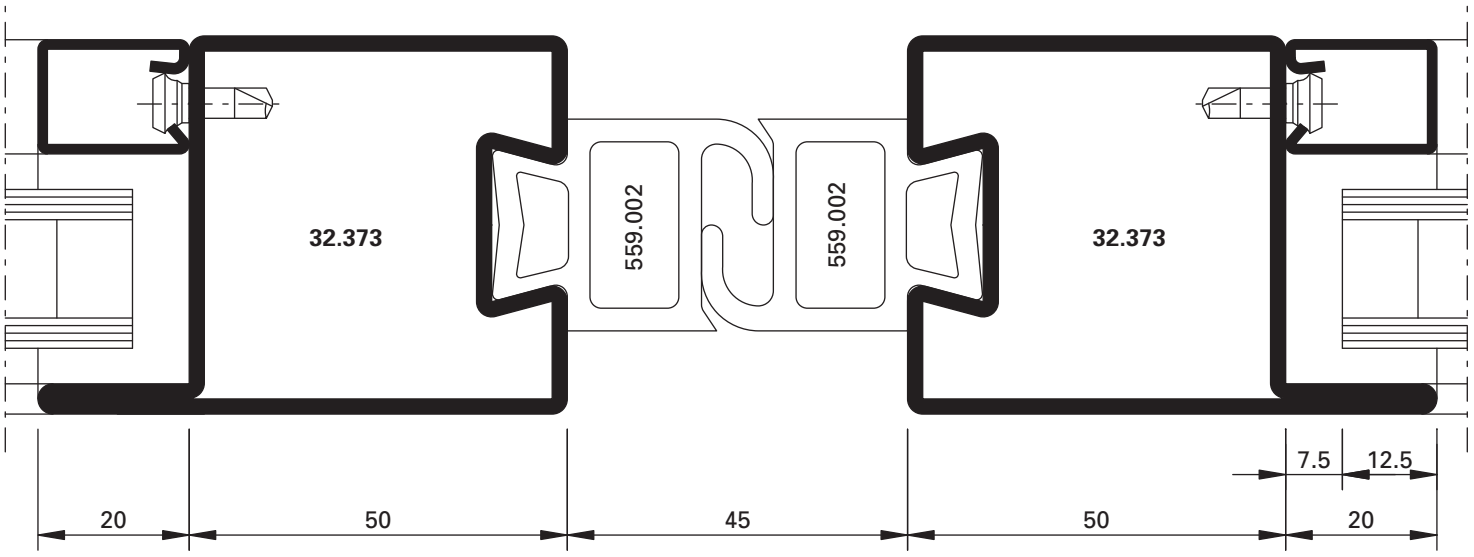

D-715-02-002

Klasse 4
Classe 4
Class 4

Klasse 3
Classe 3
Class 3

Klasse 5 (bis 1925 Pa)
Classe 5 (jusqu'à 1925 Pa)
Class 5 (up to 1925 Pa)

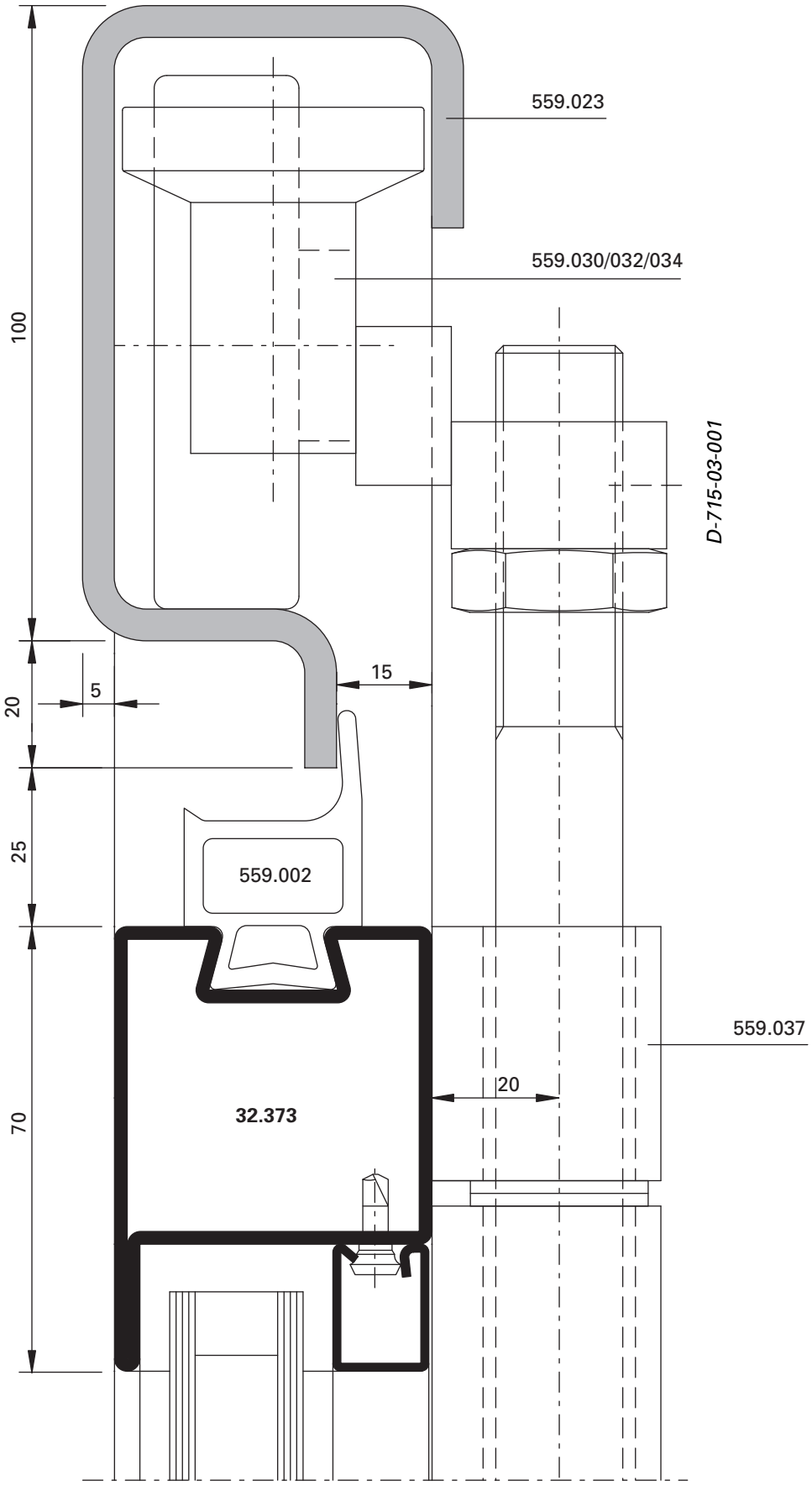



Klasse 4
Classe 4
Class 4



Klasse 3
Classe 3
Class 3



Klasse 5 (bis 1925 Pa)
Classe 5 (jusqu'à 1925 Pa)
Class 5 (up to 1925 Pa)



Klasse 4 (Klasse 3 mit Schlupftüre)
Classe 4 (Classe 3 avec porte piétons)
Class 4 (Class 3 with pass door)



Klasse 1
Classe 1
Class 1



Klasse 5 (bis 1925 Pa)
Classe 5 (jusqu'à 1925 Pa)
Class 5 (up to 1925 Pa)



Klasse 2
Classe 2
Class 2



Klasse 3
Classe 3
Class 3



Klasse 5 (bis 1925 Pa)
Classe 5 (jusqu'à 1925 Pa)
Class 5 (up to 1925 Pa)

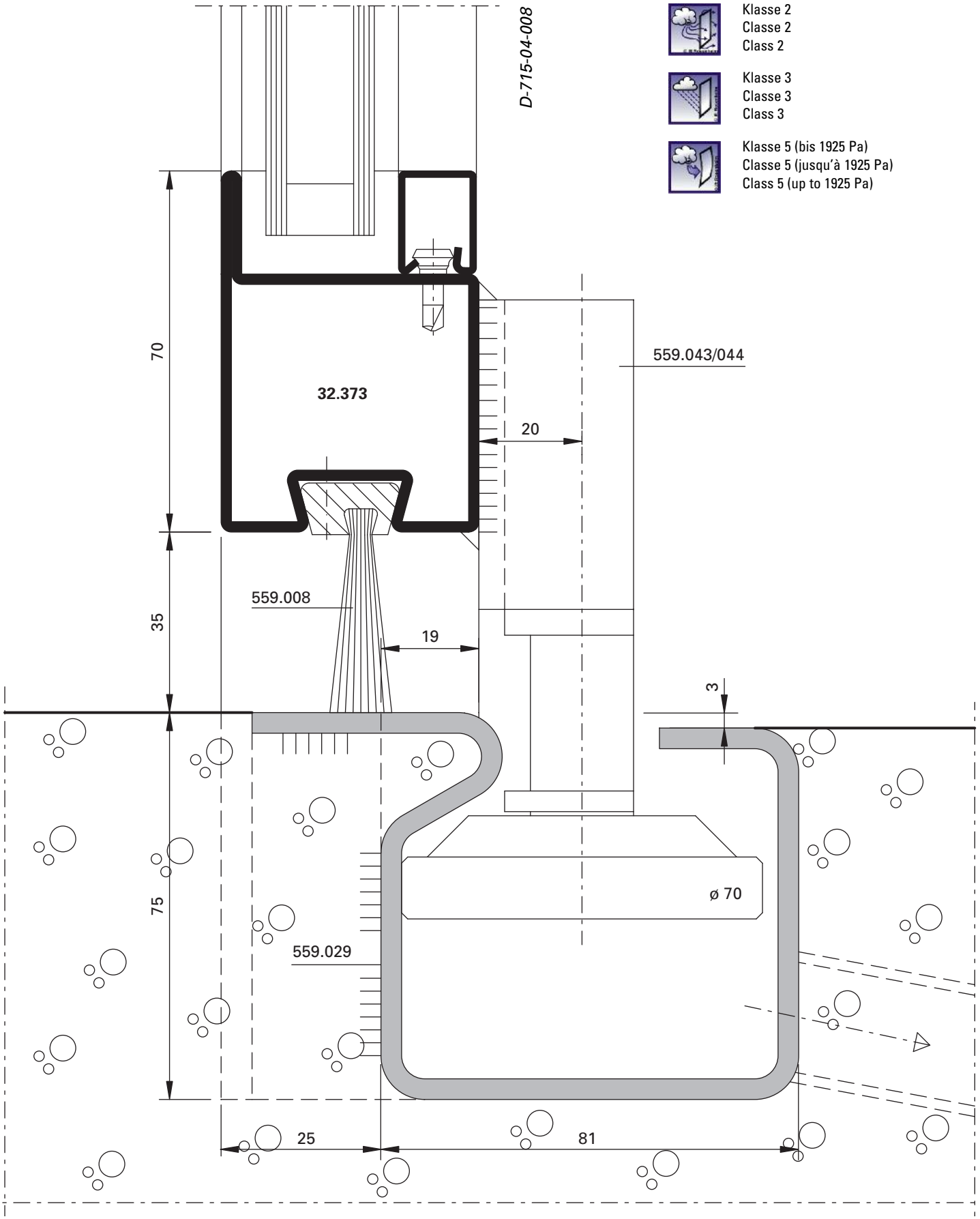
D-715-04-008
Klasse 2
Classe 2
Class 2
Klasse 3
Classe 3
Class 3
Klasse 5 (bis 1925 Pa)
Classe 5 (jusqu'à 1925 Pa)
Class 5 (up to 1925 Pa)
70
32.373
559.043/044
20
35
559.008
19
3
75
ø 70
559.029
25
81

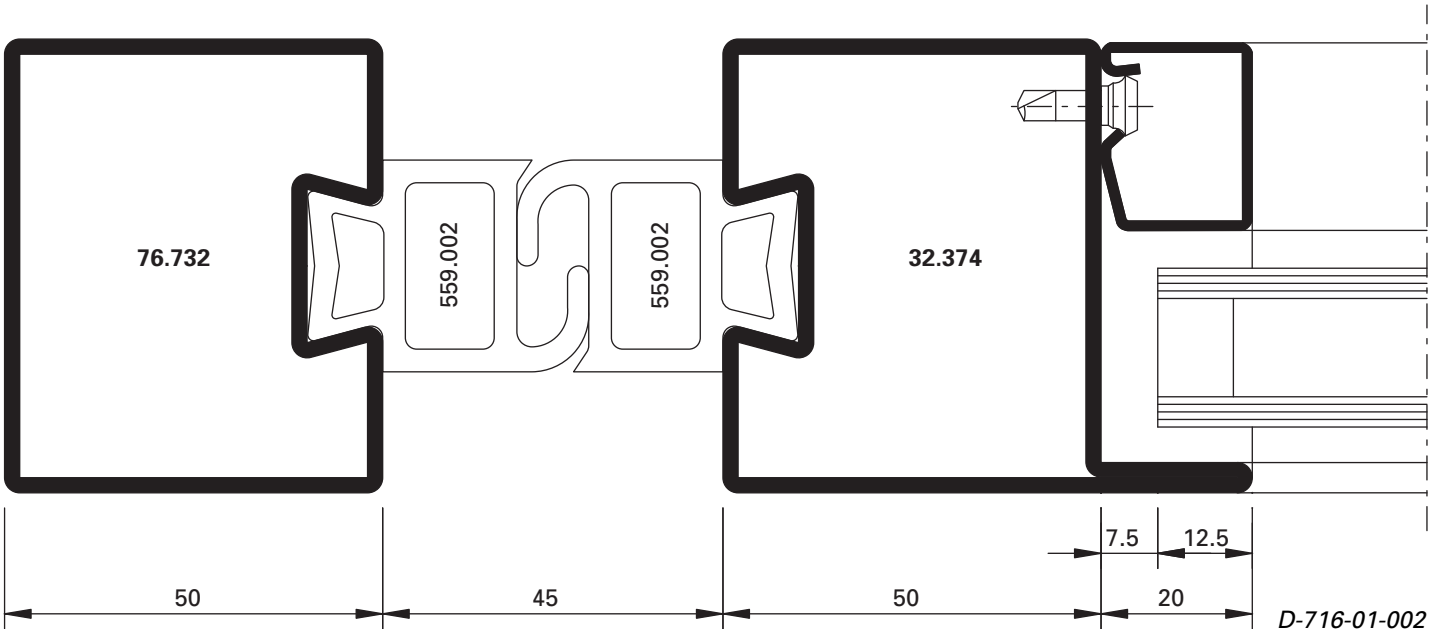

D-716-01-002

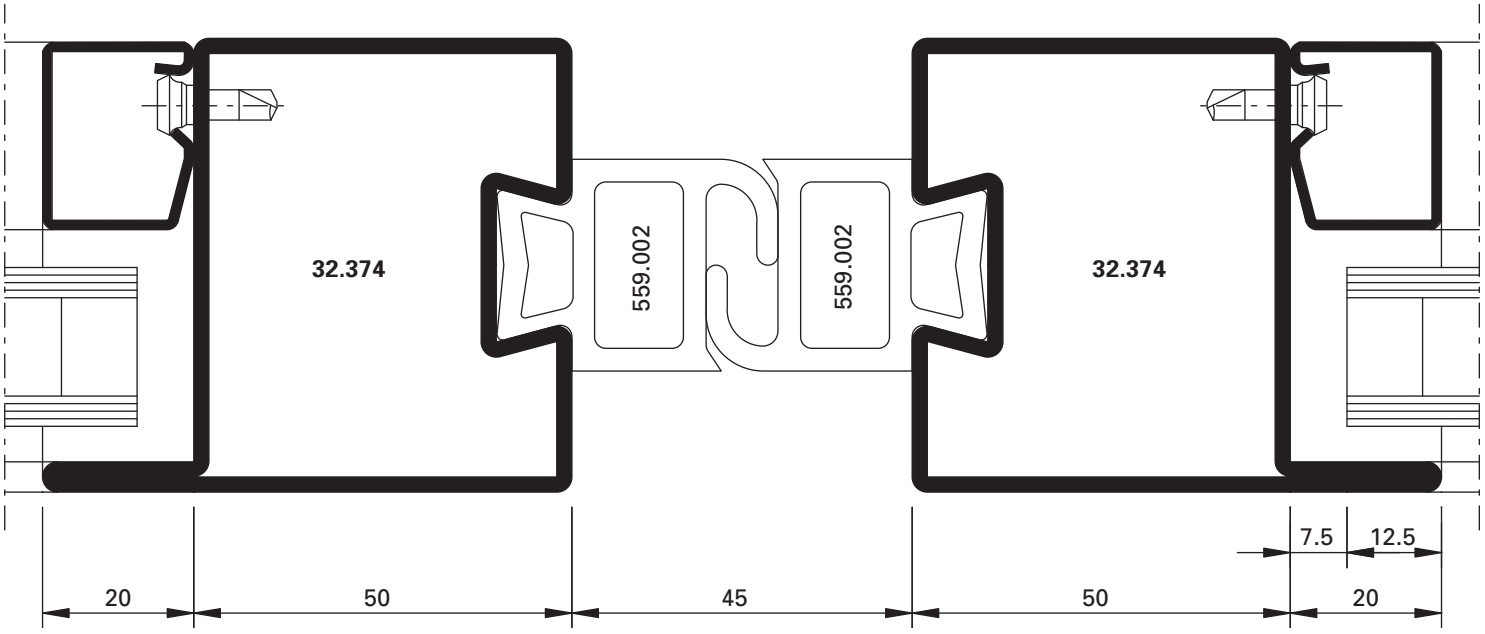

D-716-02-002

Klasse 4
Classe 4
Class 4

Klasse 3
Classe 3
Class 3

Klasse 5 (bis 1925 Pa)
Classe 5 (jusqu'à 1925 Pa)
Class 5 (up to 1925 Pa)

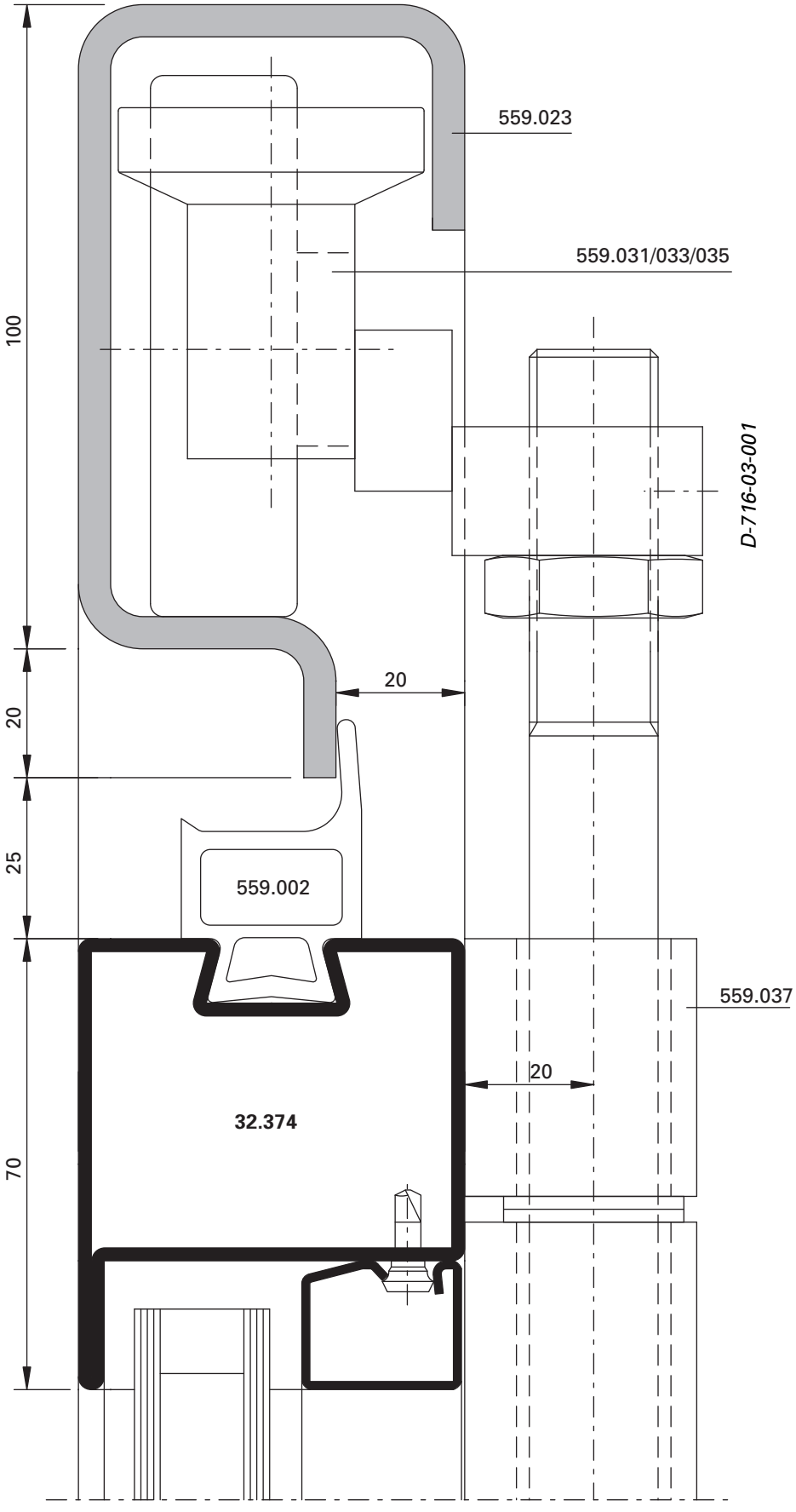


Klasse 4
Classe 4
Class 4


Klasse 3
Classe 3
Class 3


Klasse 5 (bis 1925 Pa)
Classe 5 (jusqu'à 1925 Pa)
Class 5 (up to 1925 Pa)



Klasse 4 (Klasse 3 mit Schlupftüre)
Classe 4 (Classe 3 avec porte piétons)
Class 4 (Class 3 with pass door)



Klasse 1
Classe 1
Class 1



Klasse 5 (bis 1925 Pa)
Classe 5 (jusqu'à 1925 Pa)
Class 5 (up to 1925 Pa)



Klasse 2
Classe 2
Class 2



Klasse 3
Classe 3
Class 3



Klasse 5 (bis 1925 Pa)
Classe 5 (jusqu'à 1925 Pa)
Class 5 (up to 1925 Pa)

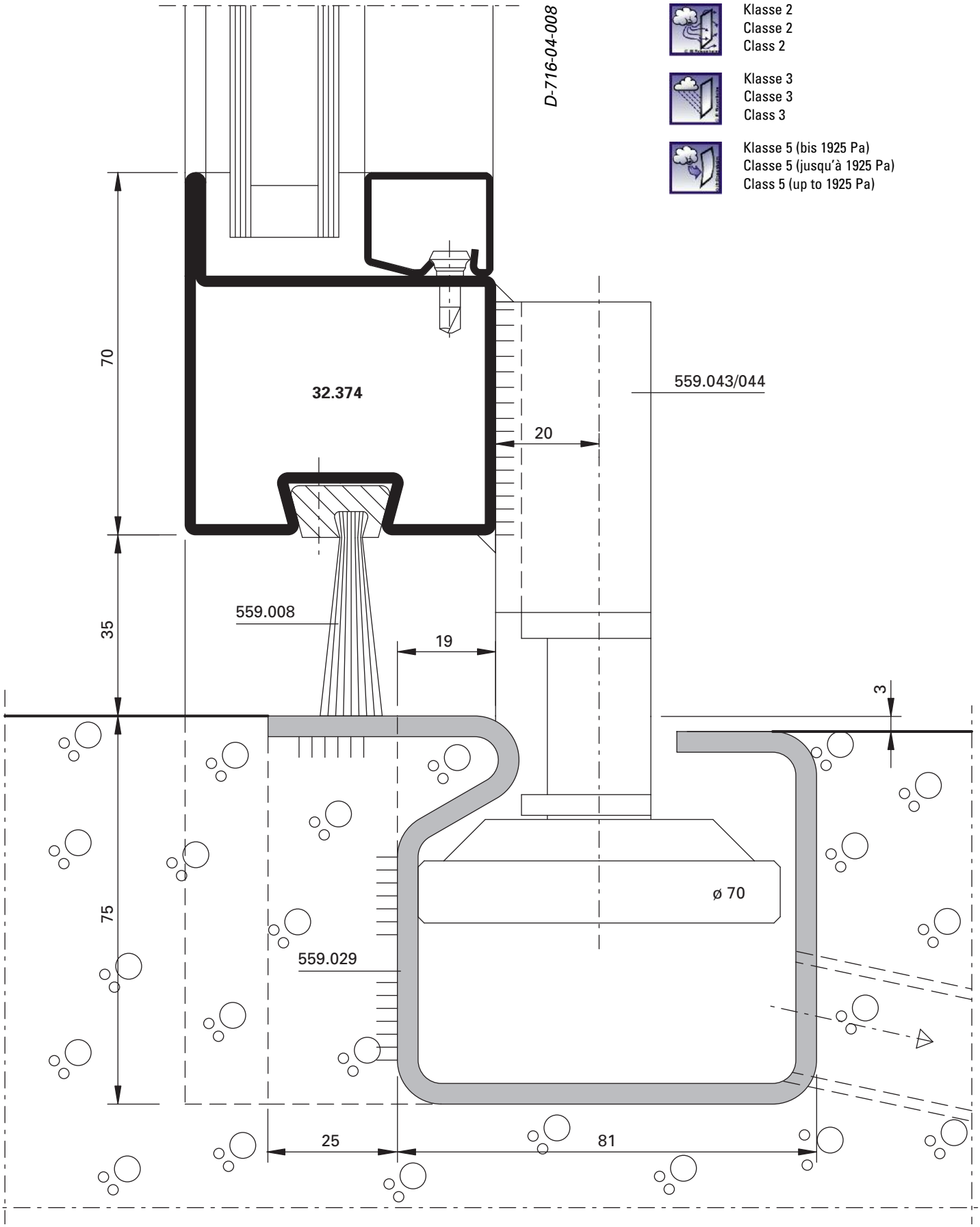
D-716-04-008
Klasse 2
Classe 2
Class 2
Klasse 3
Classe 3
Class 3
Klasse 5 (bis 1925 Pa)
Classe 5 (jusqu'à 1925 Pa)
Class 5 (up to 1925 Pa)
70
32.374
559.043/044
20
35
559.008
19
3
75
ø 70
559.029
25
81

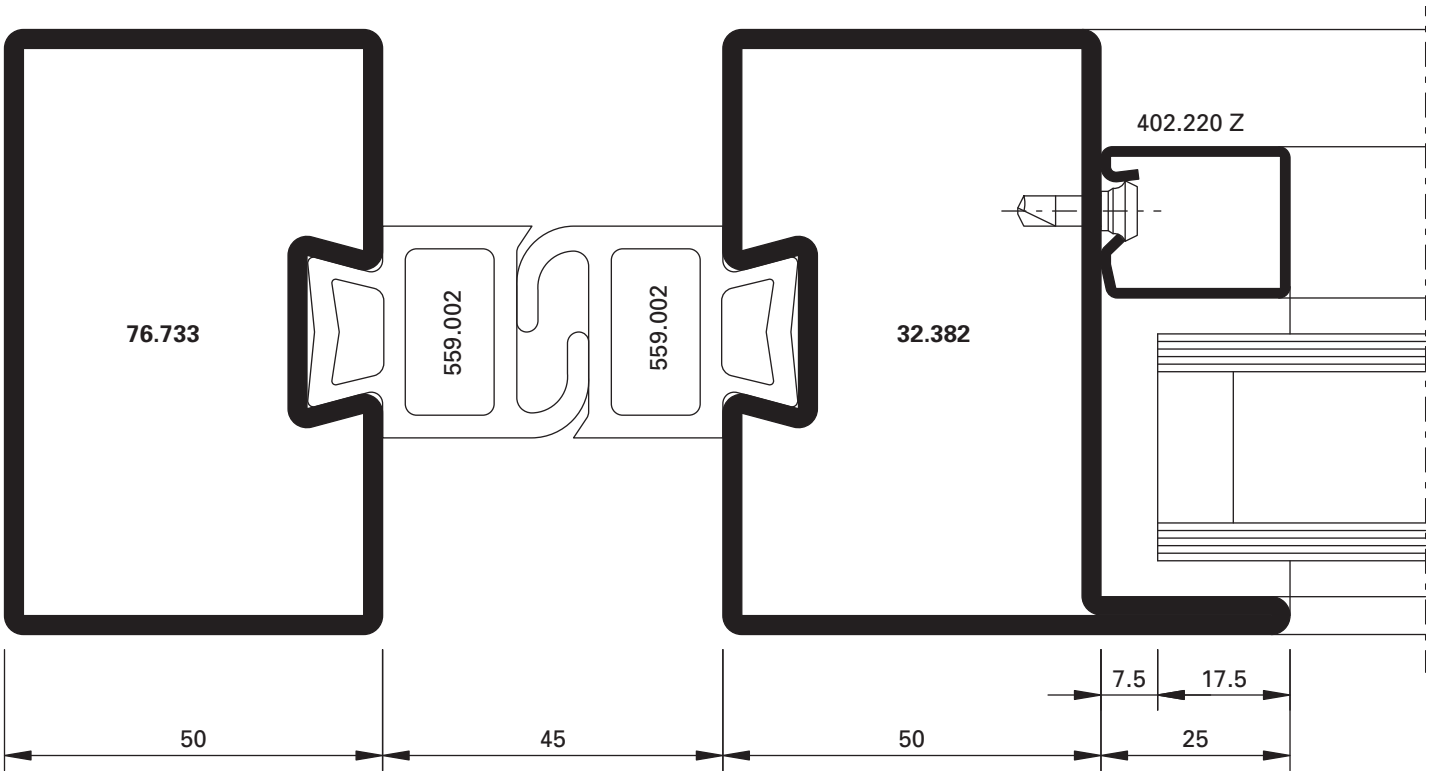

D-718-01-001

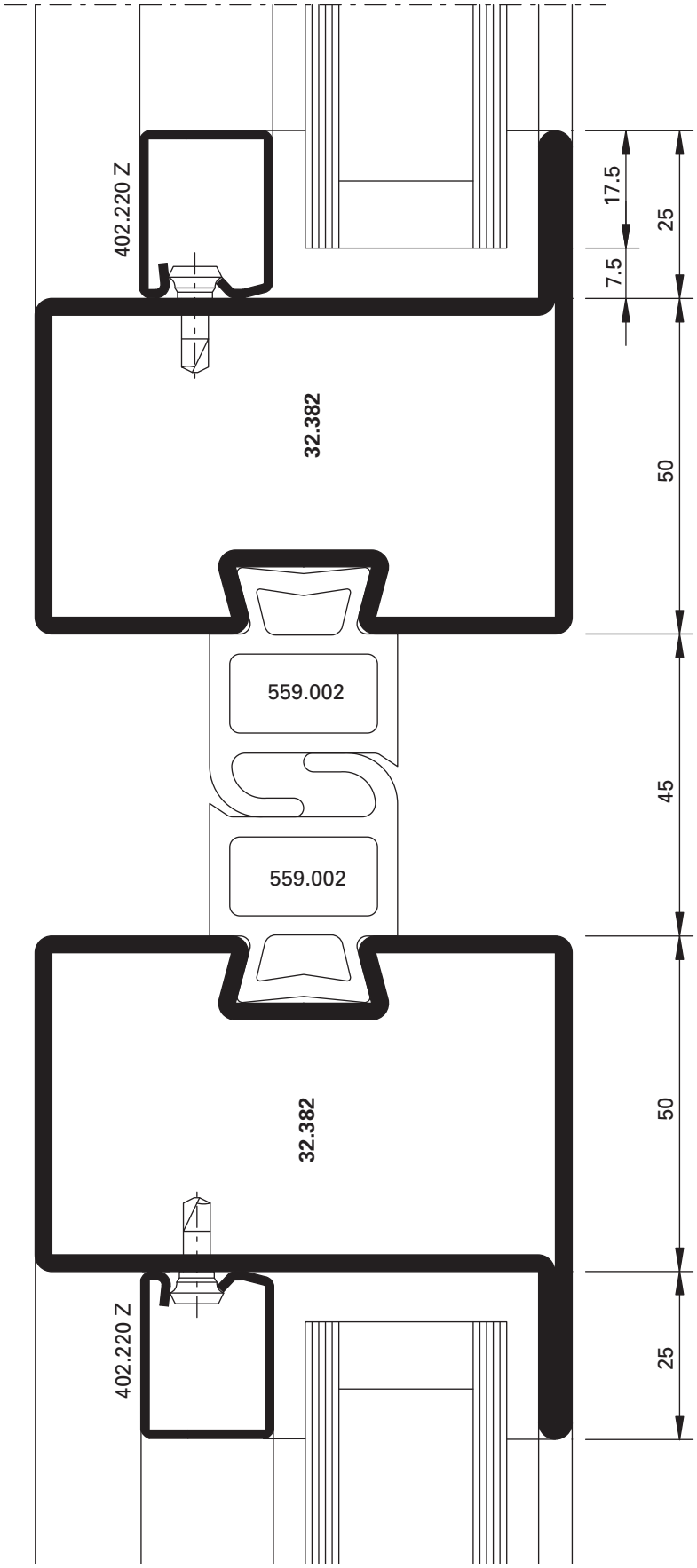


Klasse 4
Classe 4
Class 4


Klasse 3
Classe 3
Class 3


Klasse 5 (bis 1925 Pa)
Classe 5 (jusqu'à 1925 Pa)
Class 5 (up to 1925 Pa)

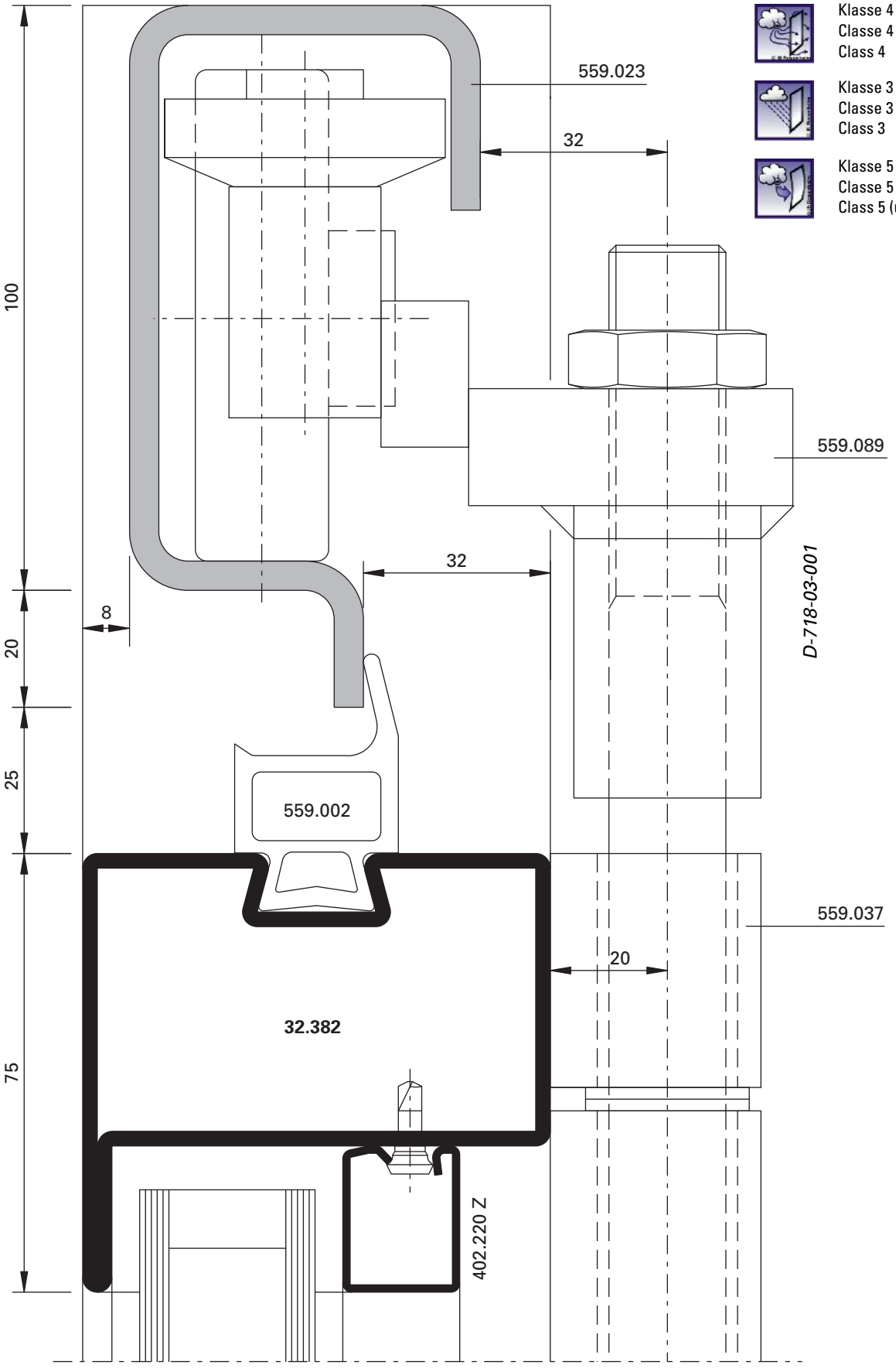

Klasse 4
Classe 4
Class 4

Klasse 3
Classe 3
Class 3

Klasse 5 (bis 1925 Pa)
Classe 5 (jusqu'à 1925 Pa)
Class 5 (up to 1925 Pa)



Klasse 4 (Klasse 3 mit Schlupftüre)
Classe 4 (Classe 3 avec porte piétons)
Class 4 (Class 3 with pass door)



Klasse 1
Classe 1
Class 1



Klasse 5 (bis 1925 Pa)
Classe 5 (jusqu'à 1925 Pa)
Class 5 (up to 1925 Pa)

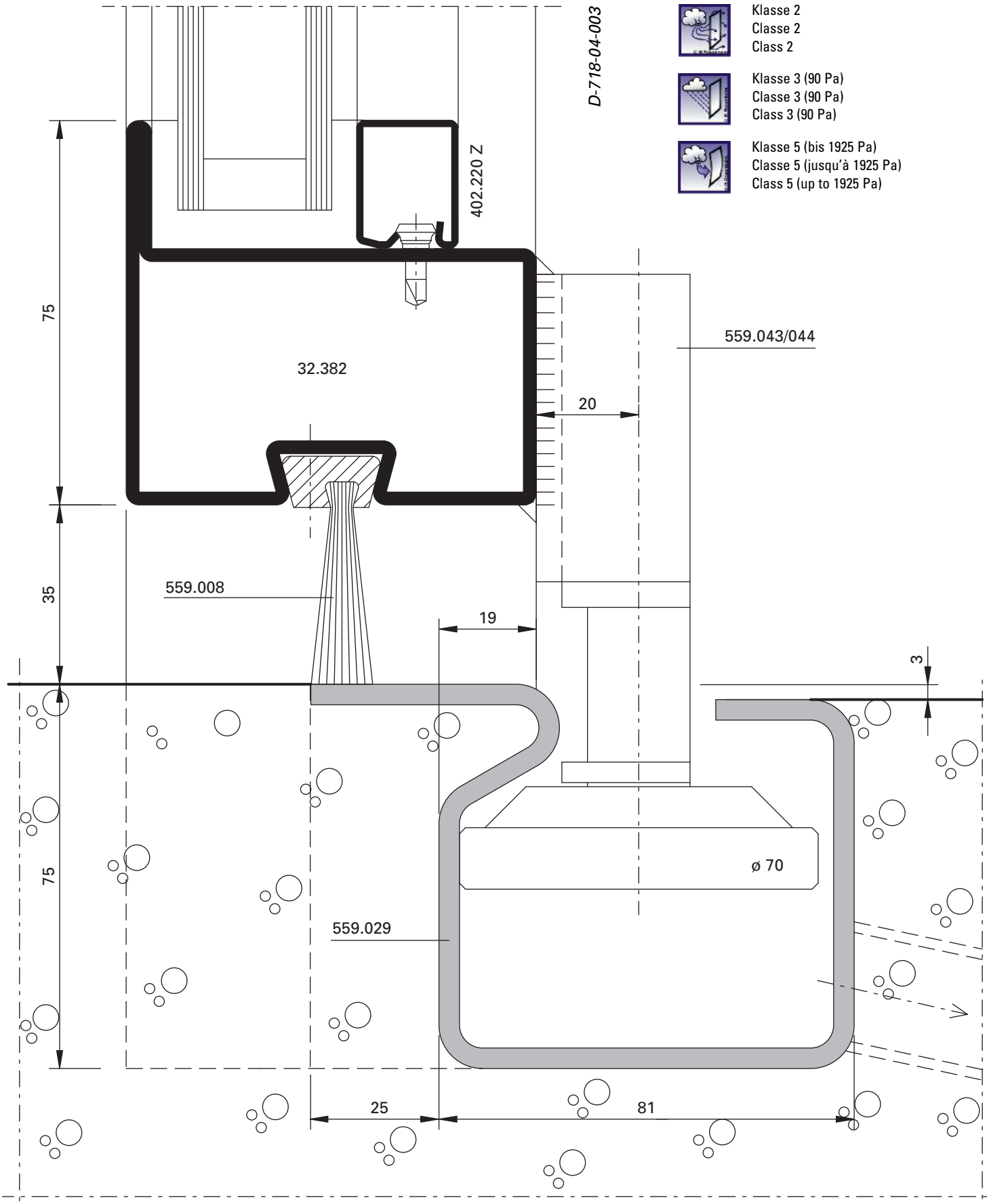

Klasse 2
Classe 2
Class 2

Klasse 3 (90 Pa)
Classe 3 (90 Pa)
Class 3 (90 Pa)

Klasse 5 (bis 1925 Pa)
Classe 5 (jusqu'à 1925 Pa)
Class 5 (up to 1925 Pa)

Schnittpunkte Falttore m-45 nach innen öffnend (D-715-S-003)
Coupe de détails portes accordéon m-45 ouvrant vers l'intérieur (D-715-S-003)
Section details folding doors m-45 opening inwards (D-715-S-003)

Falttore manuell
Portes accordéon manuel
Manually folding doors

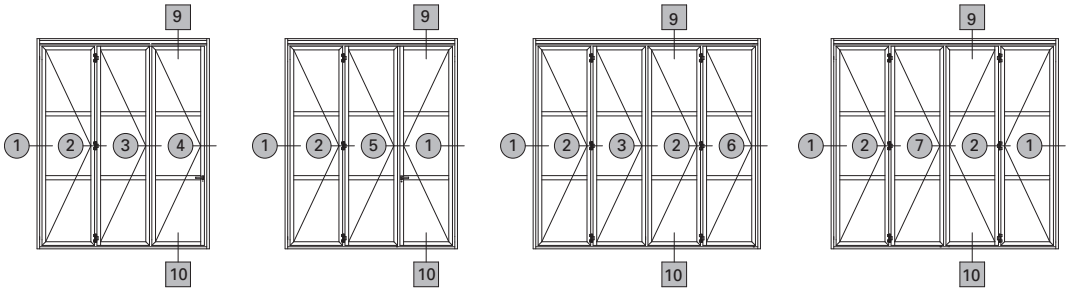

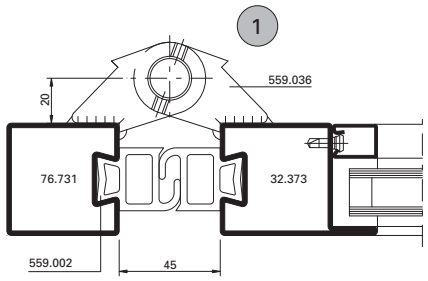

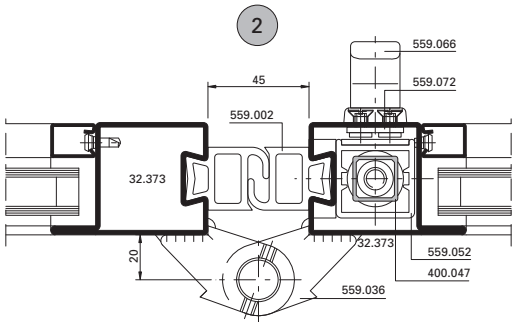

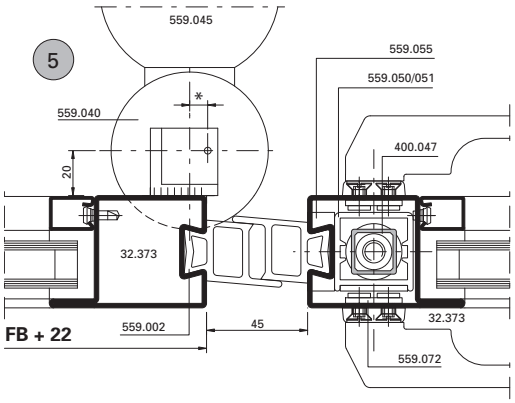

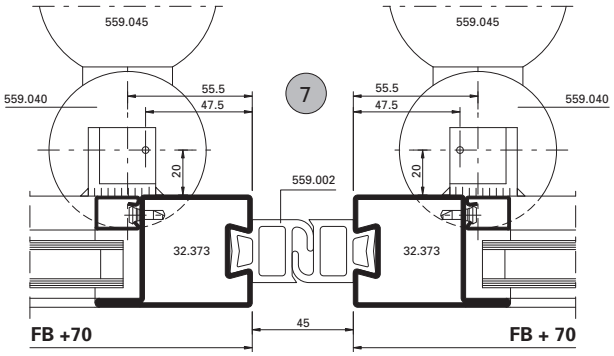

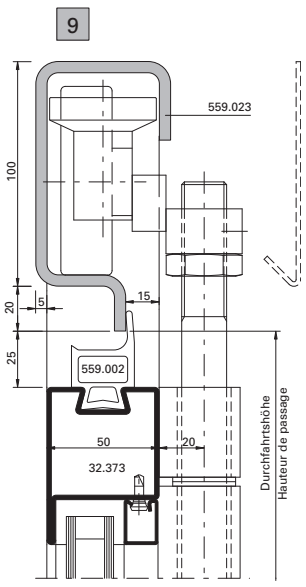

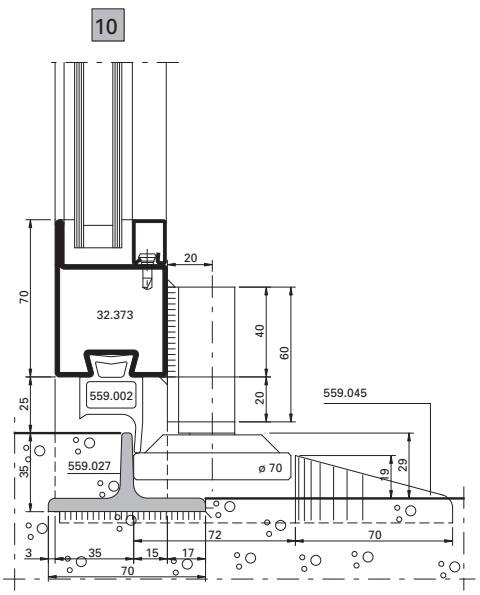

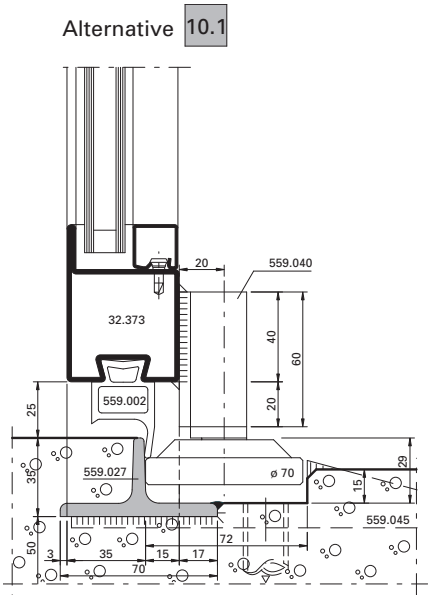

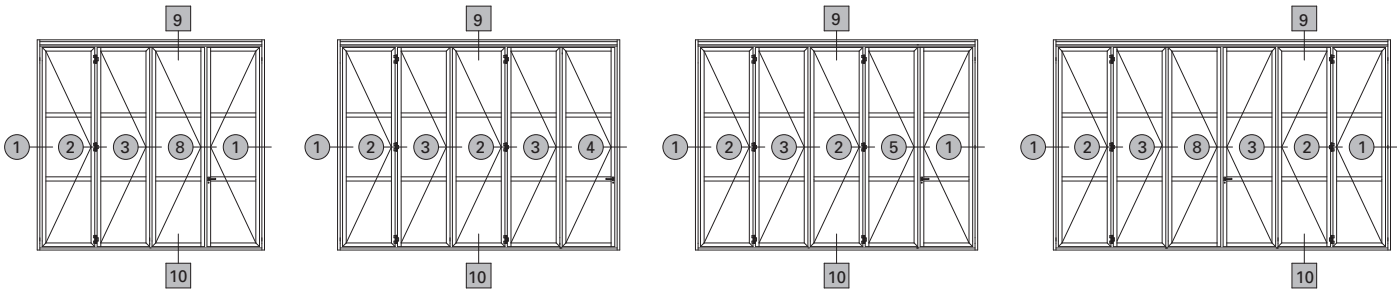

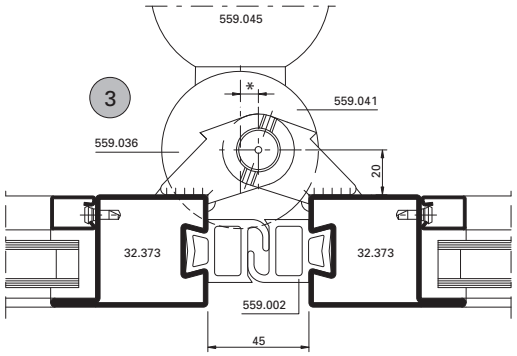

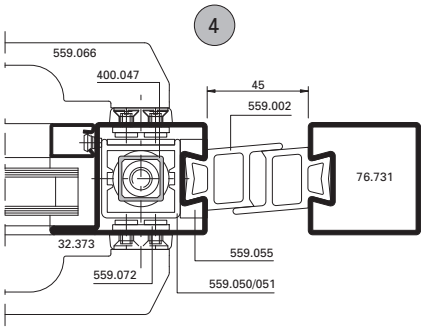

* = 4 mm für erst öffnende Rollen
* = 8 mm für zuletzt öffnende Rolle
* Masse nur gültig für Schwellen-T 559.027

* = 4 mm pour les galets s'ouvrant en premier
* = 8 mm pour le galet s'ouvrant en dernier
* Cote uniquement valable pour le seuil en T 559.027

* = 4 mm for first opening guide rollers
* = 8 mm for last opening guide roller
* Measurement valid for threshold T 559.027 only

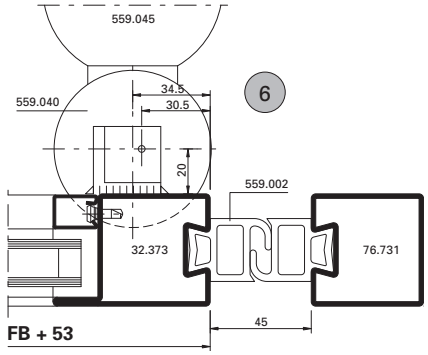

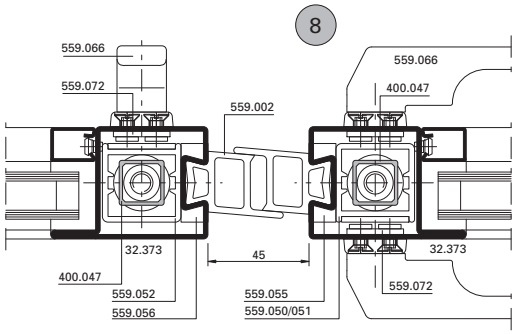

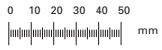

Alternative 10.2

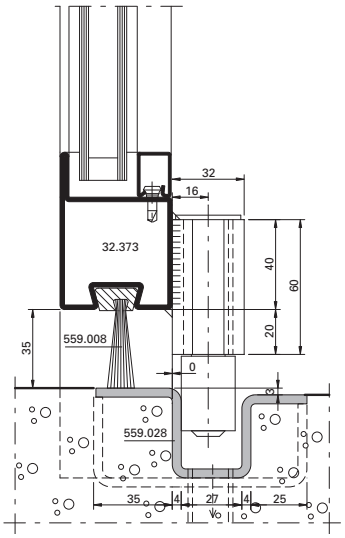

Alternative 10.3

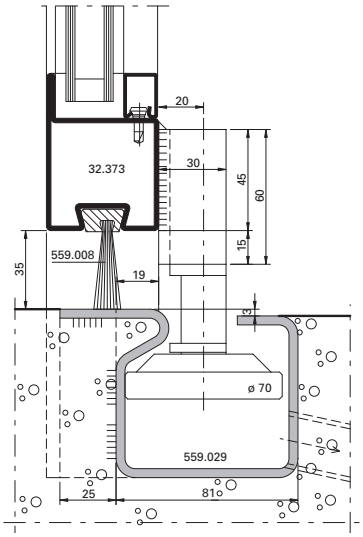

Alternative 10.4

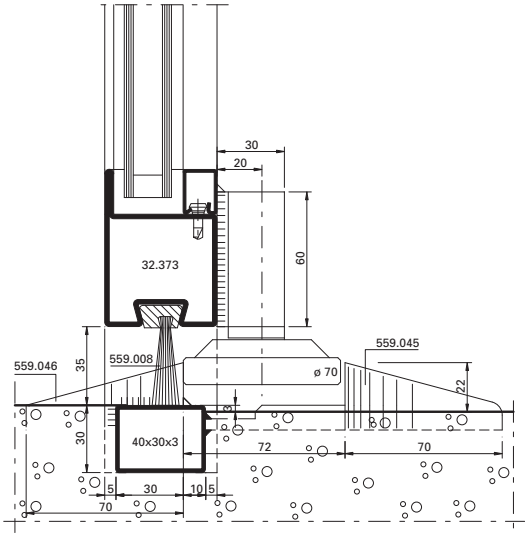

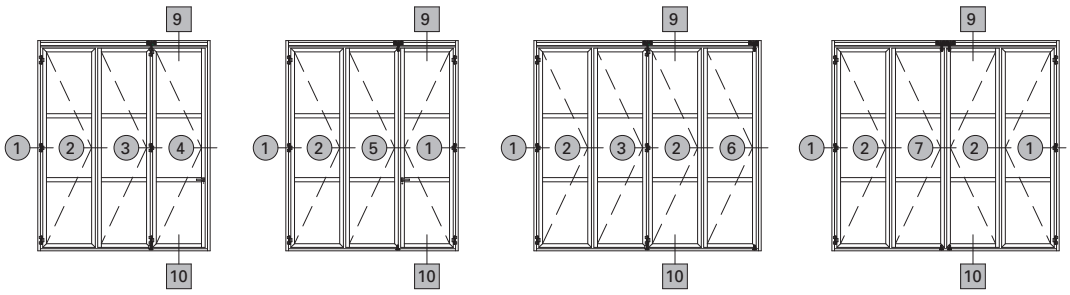
9
1
2
3
4
10
9
1
2
5
1
10
9
1
2
3
2
6
10
9
1
2
7
2
1
10

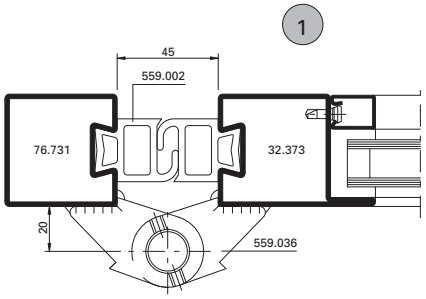
1
45
559.002
76.731
32.373
20
559.036

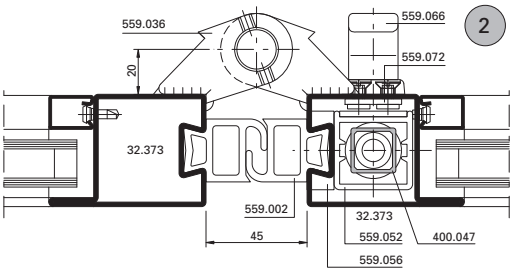
2
559.036
559.066
559.072
20
32.373
559.002
45
32.373
559.052
400.047
559.056

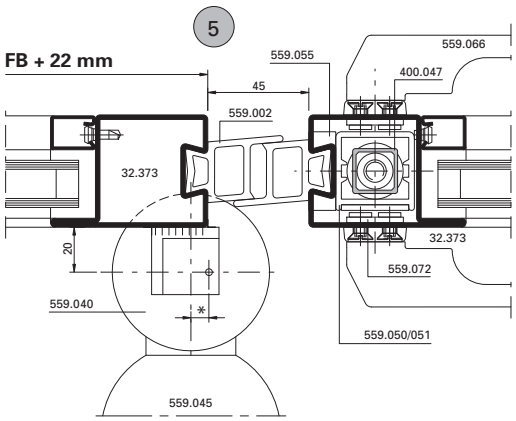
5
FB + 22 mm
559.055
559.066
45
400.047
559.002
32.373
32.373
20
559.072
559.040
*
559.050/051
559.045

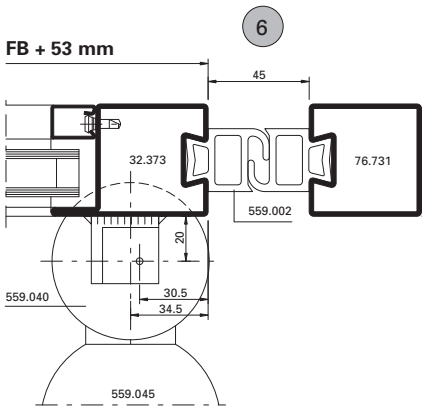
6
FB + 53 mm
45
32.373
76.731
559.002
20
559.040
30.5
34.5
559.045

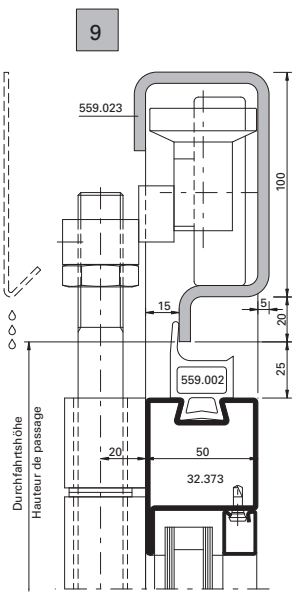
9
559.023
100
15
5
20
25
559.002
20
50
32.373
Durchfahrtshöhe
Hauteur de passage

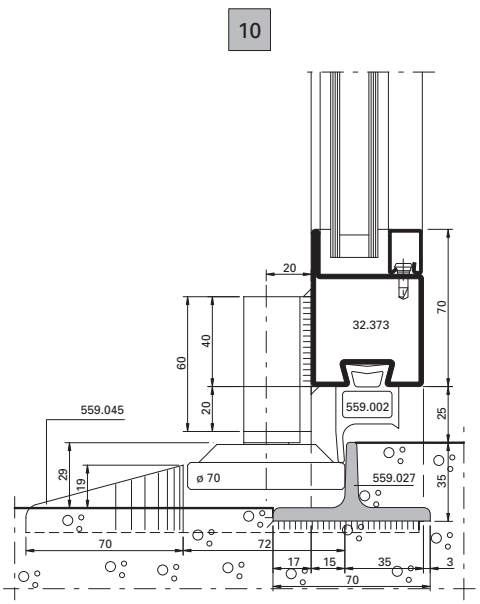
10
20
70
32.373
60
40
20
559.002
25
559.045
ø 70
559.027
35
29
19
70
72
17
15
35
3
70

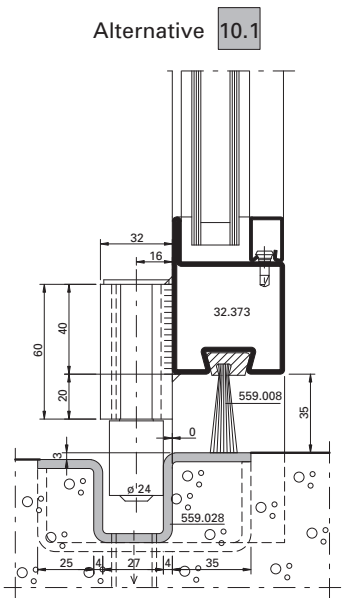
Alternative 10.1
32
16
32.373
60
40
20
559.008
35
0
3
ø'24
559.028
25
4
27
4
35

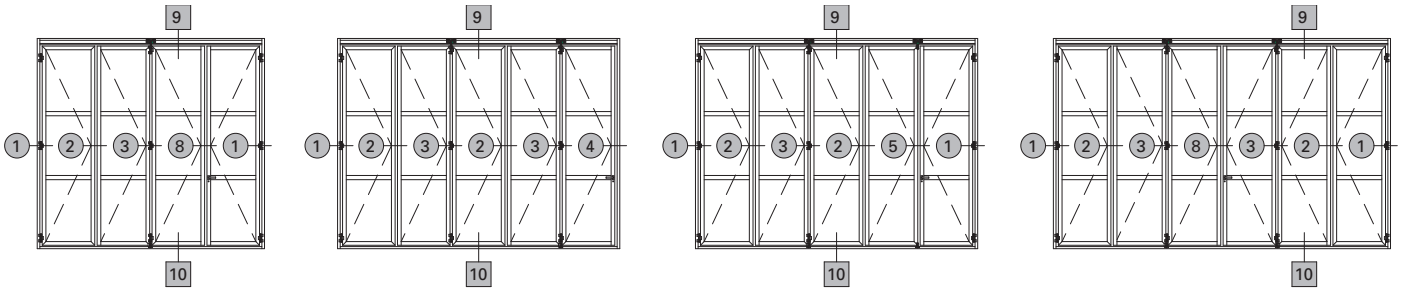

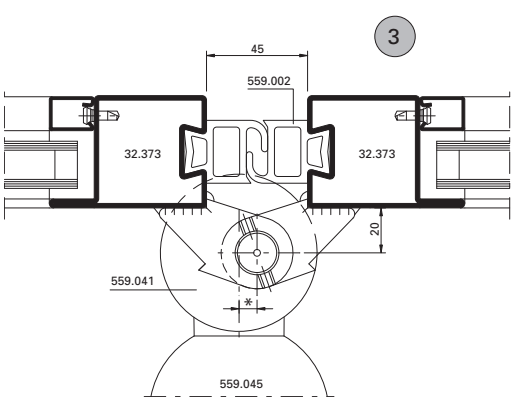

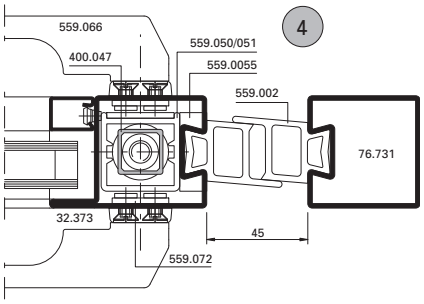

* = 4 mm für erst öffnende Rollen
* = 8 mm für zuletzt öffnende Rolle
* Masse nur gültig für Schwellen-T 559.027

* = 4 mm pour les galets s'ouvrant en premier
* = 8 mm pour le galet s'ouvrant en dernier
* Cote uniquement valable pour le seuil en T 559.027

* = 4 mm for first opening guide rollers
* = 8 mm for last opening guide roller
* Measurement valid for threshold T 559.027 only

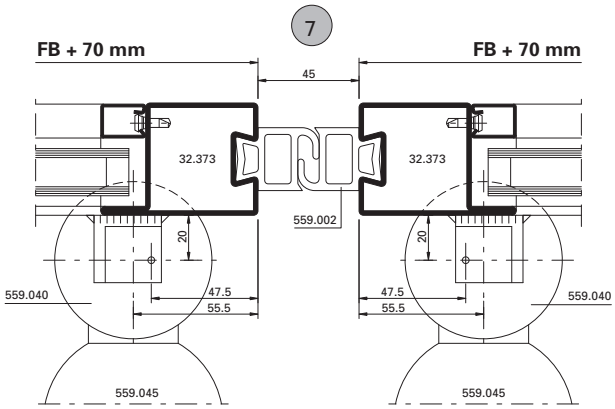

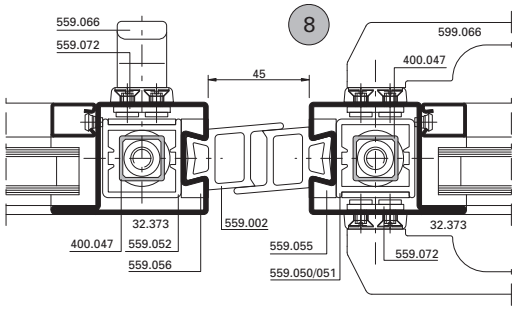



Alternative 10.2

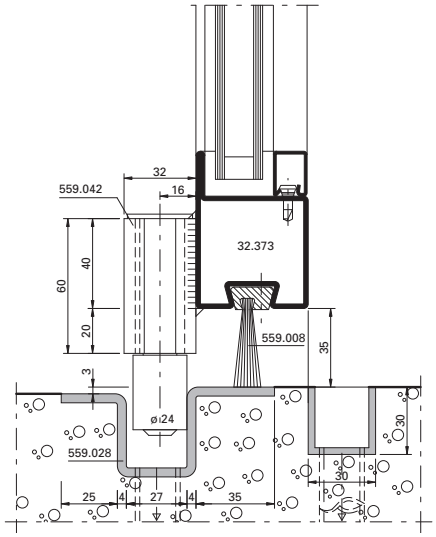

Alternative 10.3

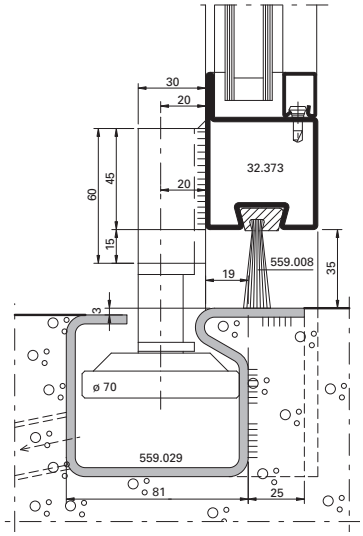

Alternative 10.4

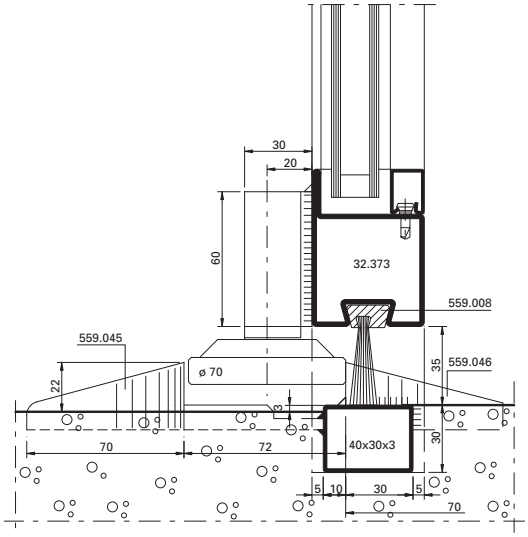

Feuerwehrwache Heidelberg, Heidelberg/D



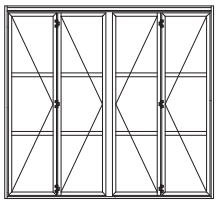

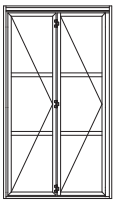

Öffnungsarten nach innen und aussen | **Modes d'ouverture vers l'intérieur et vers l'extérieur** | **Opening types, inwards and outwards**







Bauhöhe Profile | **Hauteur de construction** | **Section height**

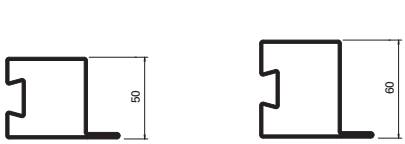

Dichtungsvarianten | **Variantes de joints** | **Different types of gaskets**

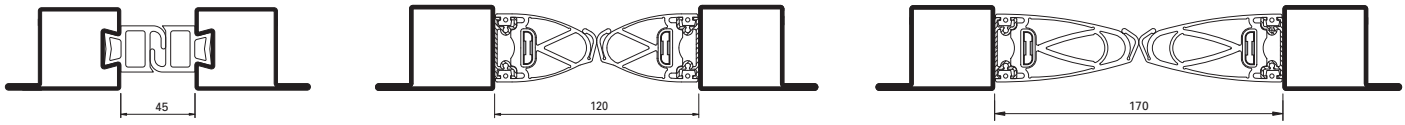

Leistungswerte nach EN 13241-1 | **Niveaux de performances selon la norme EN 13241-1** | **Performance figures according to EN 13241-1**



Luftdurchlässigkeit Klasse 2/4
Klasse 2 Tor nach innen/aussen öffnend, Bodenanschluss mit Bürstendichtung
Klasse 4 Tor nach innen/aussen öffnend, Bodenanschluss mit Dichtung

Perméabilité à l'air Classe 2/4
Klasse 2 Tor nach innen/aussen öffnend, Bodenanschluss mit Bürstendichtung
Klasse 4 Tor nach innen/aussen öffnend, Bodenanschluss mit Dichtung

Air permeability Class 2/4
Klasse 2 Tor nach innen/aussen öffnend, Bodenanschluss mit Bürstendichtung
Klasse 4 Tor nach innen/aussen öffnend, Bodenanschluss mit Dichtung



Schlagregendichtheit Klasse 0-3
Klasse 0 Tor nach innen/aussen öffnend, Bodenanschluss mit Dichtung oder Bürstendichtung ohne innenseitige Entwässerung
Klasse 3 Tor nach innen/ausse öffnend, Bodenanschluss mit Dichtung oder Bürstendichtung mit innenseitiger Entwässerung (140 Pa)

Etanchéité à l'eau Classe 0-3
Klasse 0 Tor nach innen/aussen öffnend, Bodenanschluss mit Dichtung oder Bürstendichtung ohne innenseitige Entwässerung
Klasse 3 Tor nach innen/ausse öffnend, Bodenanschluss mit Dichtung oder Bürstendichtung mit innenseitiger Entwässerung (140 Pa)

Watertightness Class 0-3
Klasse 0 Tor nach innen/aussen öffnend, Bodenanschluss mit Dichtung oder Bürstendichtung ohne innenseitige Entwässerung
Klasse 3 Tor nach innen/ausse öffnend, Bodenanschluss mit Dichtung oder Bürstendichtung mit innenseitiger Entwässerung (140 Pa)



Widerstand gegen Windlast Klasse 3

Résistance structurelle au vent Classe 3

Resistance to wind load Class 3



Betriebskräfte
Anforderung erfüllt

Forces de manoeuvre
Exigence satisfaite

Operating forces
Requirement fulfilled

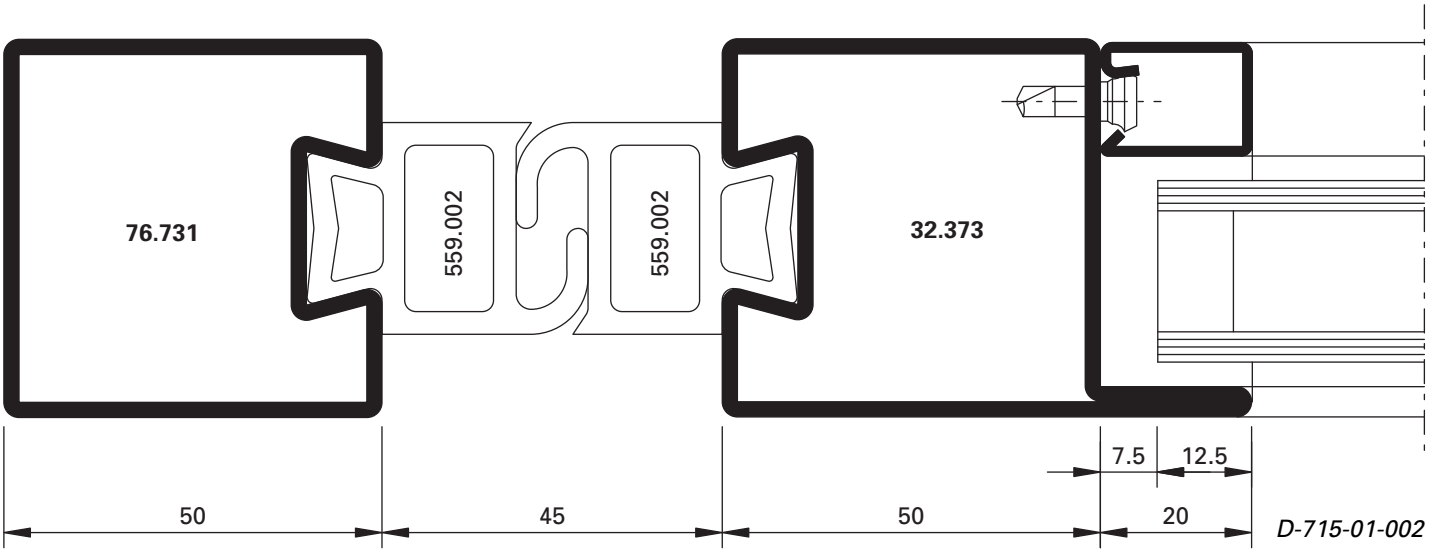

D-715-01-002

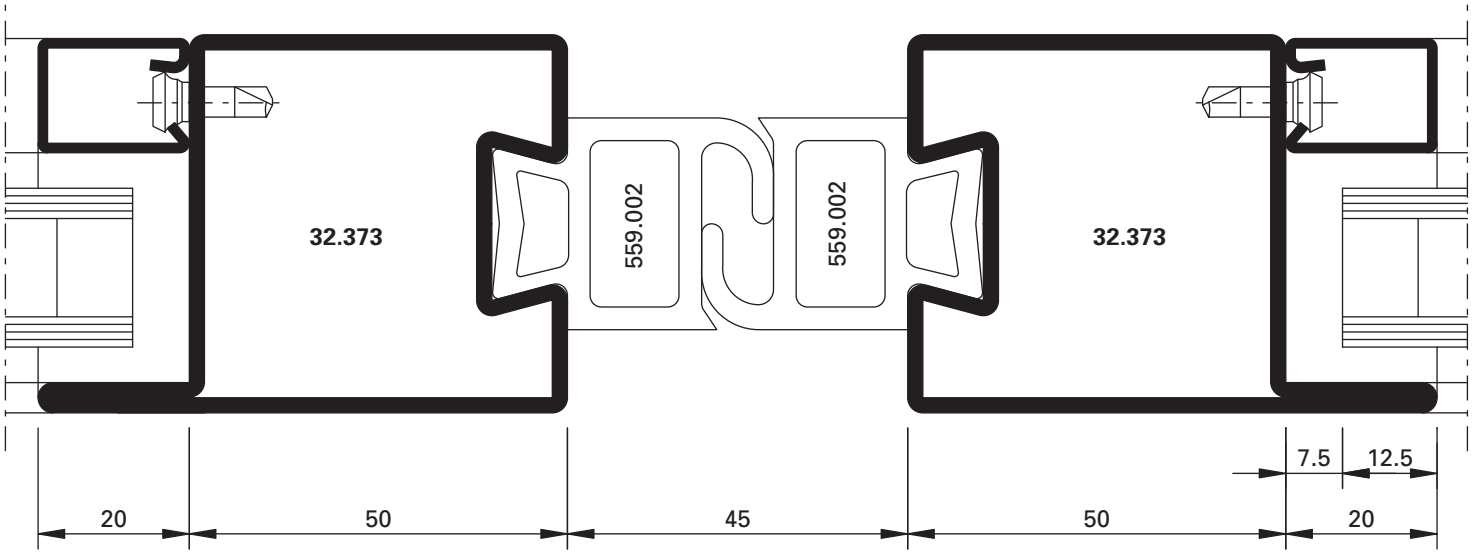

D-715-02-002

Klasse 4
Classe 4
Class 4

Klasse 3
Classe 3
Class 3

Klasse 3
Claisse 3
Class 3

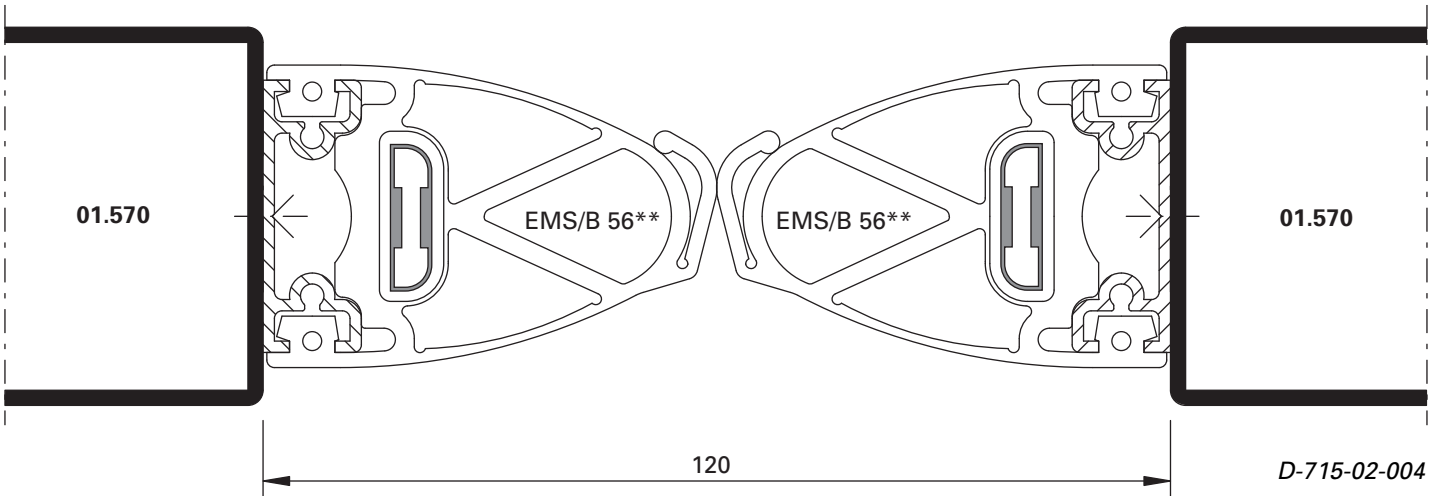

D-715-02-004

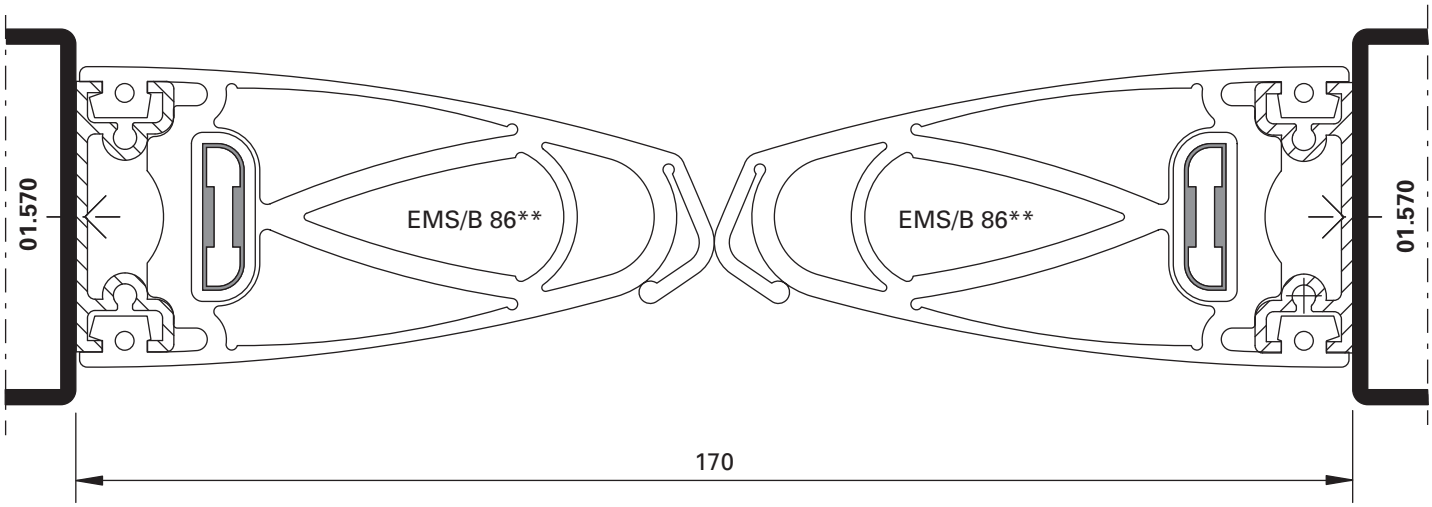

D-715-02-005

** Dichtungen aus EPDM, schwarz, komplett inkl. Alu-Profil und integrierter elektromechanischer Sicherheitsleiste (EMS). Lieferung durch Kaba-Gilgen.

** Joints en EPDM, noirs, ensemble complet incluant le profilé en aluminium et la barre de sécurité électromécanique intégrée (EMS). Livraison par Kaba-Gilgen.

** Gaskets made of EPDM, black, complete including aluminium profile and integrated electro-mechanical safety bar (EMS). Delivery through Kaba-Gilgen



Klasse 4
Classe 4
Class 4



Klasse 3
Classe 3
Class 3



Klasse 3
Claisse 3
Class 3

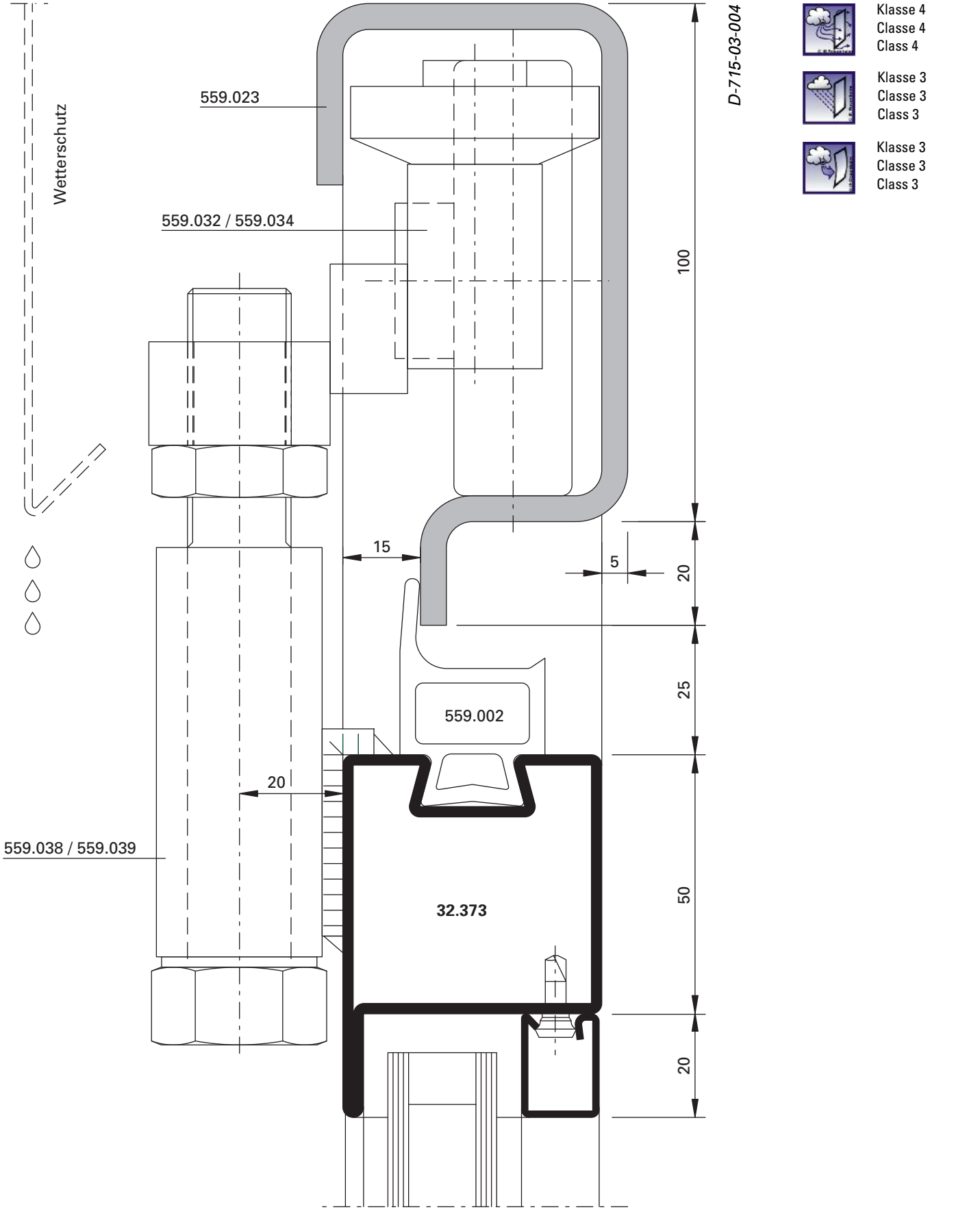
D-715-03-004
Klasse 4
Classe 4
Class 4
Klasse 3
Classe 3
Class 3
Klasse 3
Classe 3
Class 3
Wetterschutz
559.023
559.032 / 559.034
559.002
559.038 / 559.039
32.373
15
5
20
100
20
25
50
20


Klasse 4
Classe 4
Class 4


Klasse 0
Classe 0
Class 0


Klasse 3
Classe 3
Class 3



Klasse 2
Classe 2
Class 2



Klasse 3
Classe 3
Class 3



Klasse 3
Classe 3
Class 3

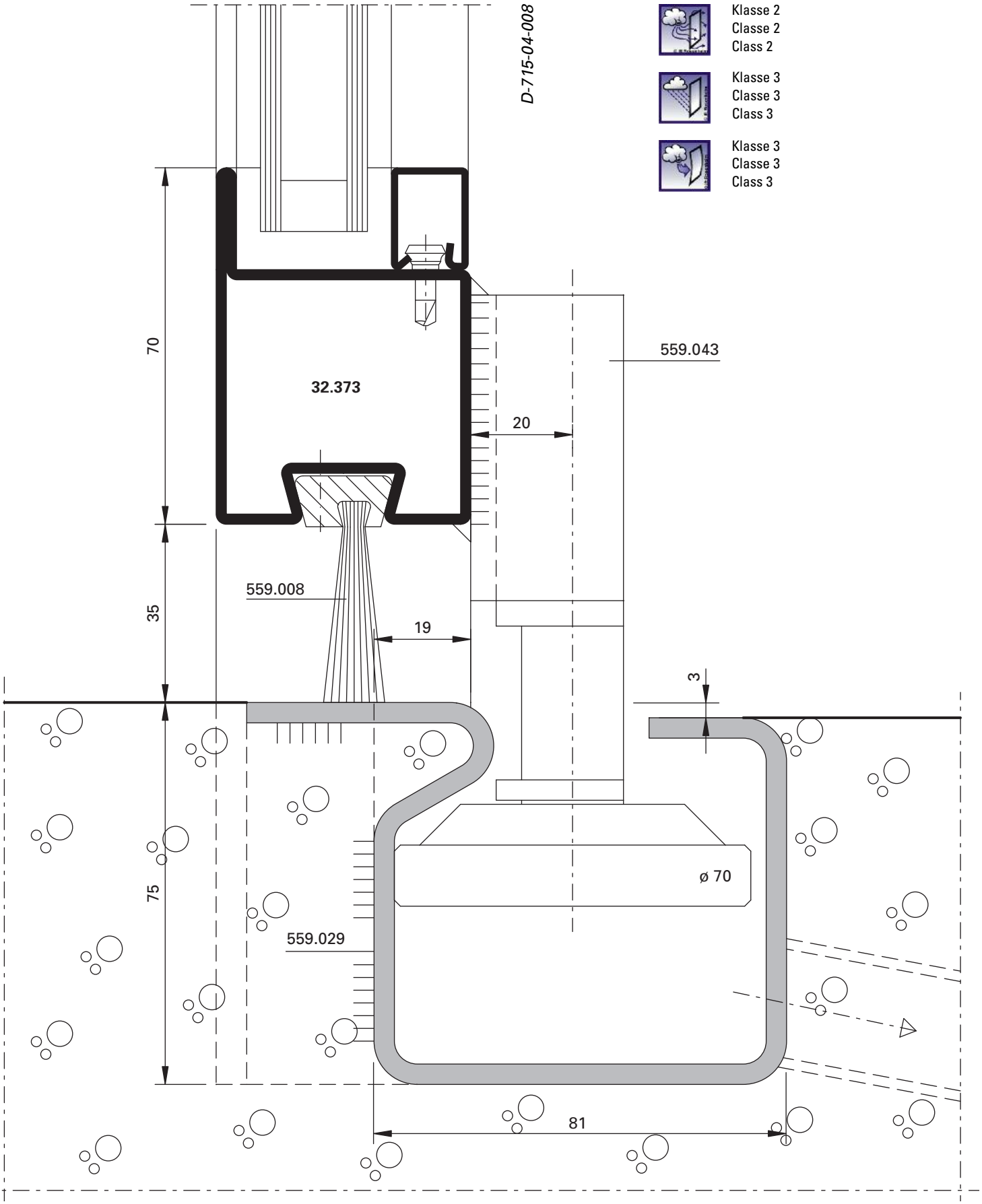
D-715-04-008
Klasse 2
Classe 2
Class 2
Klasse 3
Classe 3
Class 3
Klasse 3
Classe 3
Class 3
70
32.373
559.043
20
35
559.008
19
3
75
ø 70
559.029
81

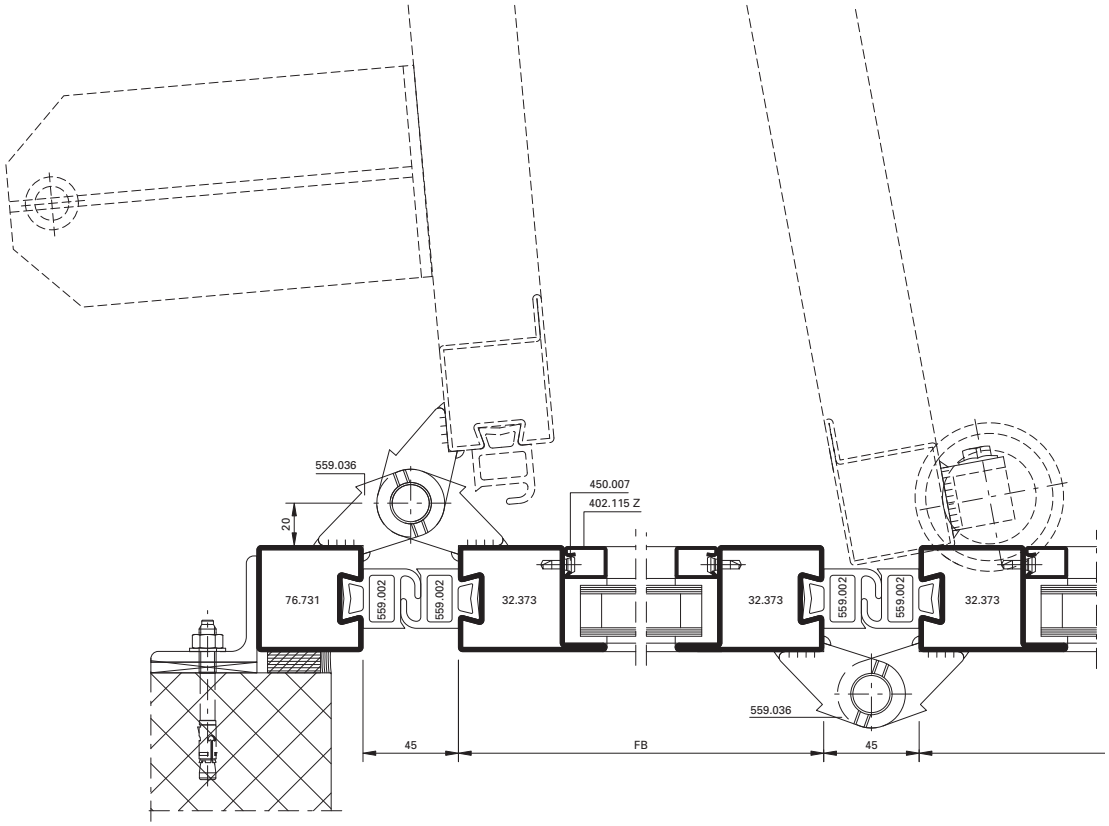

Alternative

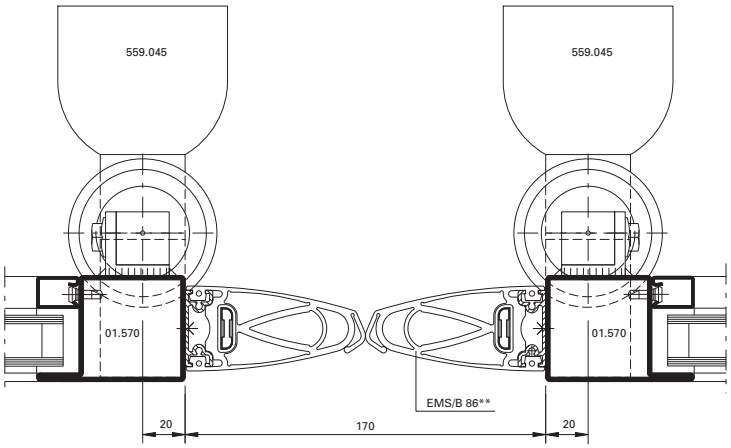

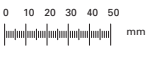

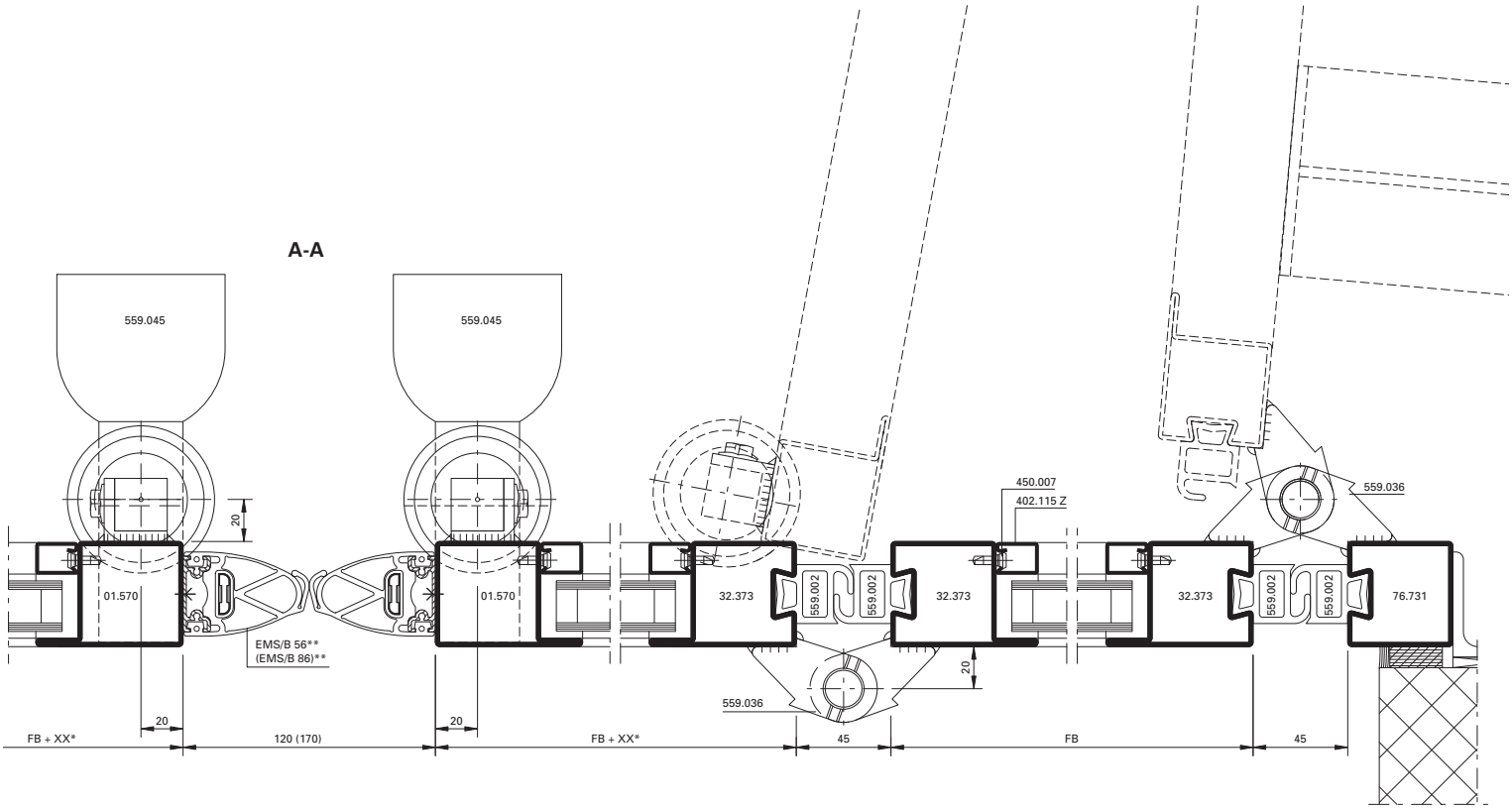

Anwendungsbereich
Torgrössen max. (2 + 2)
Serie 50: 4 x 4 m
Serie 60: 4,5 x 4,5 m

Torgewicht max. pro Flügel 300 kg

XX* wird durch Kaba-Gilgen bestimmt

** Lieferung komplett inkl Alu-Profil durch Kaba-Gilgen

Domaine d'application
Taille maximale de la porte (2 + 2)
Série 50: 4 x 4 m
Série 60: 4,5 x 4,5 m

Poids maximal de la porte, par vantail 300 kg

XX* déterminé par Kaba-Gilgen

** livré complet avec profilé en aluminium par Kaba-Gilgen

Area of use
Door size max. (2 + 2)
Series 50: 4 x 4 m
Series 60: 4,5 x 4,5 m

Door weight max. per leaf 300 kg

XX* is specified by Kaba-Gilgen

** Supplied by Kaba-Gilgen complete including aluminium profile

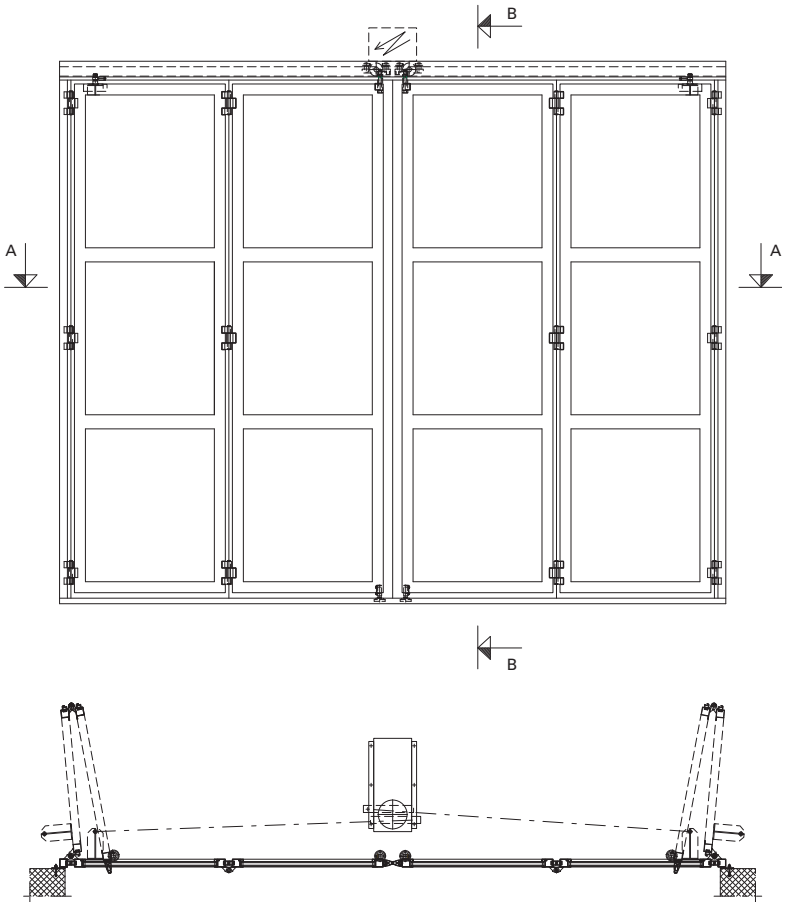

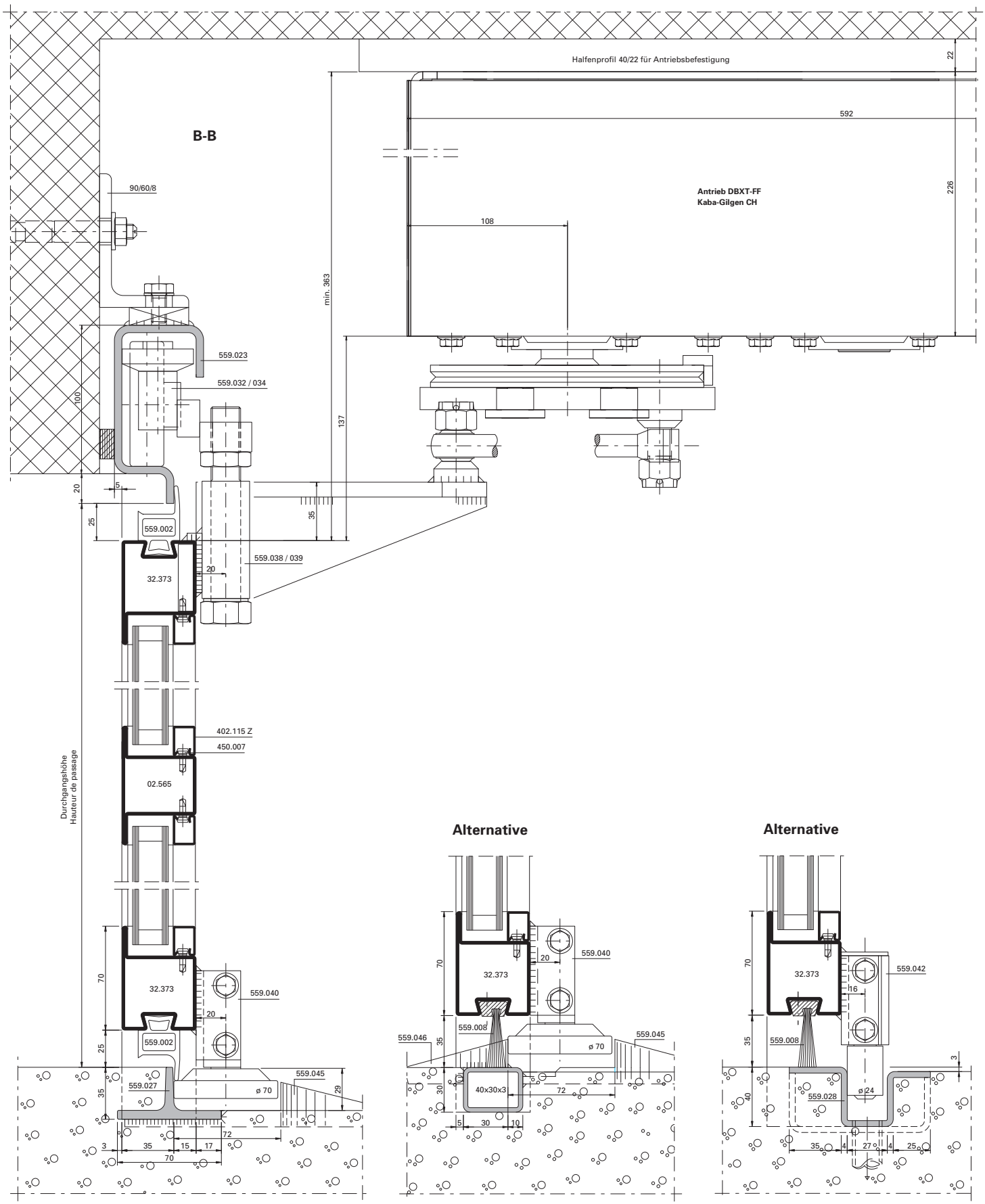
B-B
Halfenprofil 40/22 für Antriebsbefestigung
22
592
226
Antrieb DBXT-FF
Kaba-Gilgen CH
108
90/60/8
min. 363
137
100
559.023
559.032 / 034
559.038 / 039
20
5
25
35
559.002
32.373
402.115 Z
450.007
02.565
Durchgangshöhe
Hauteur de passage
70
559.040
559.027
559.045
ø 70
29
72
3
35
15
17
70
Alternative
559.008
559.046
40x30x3
30
10
Alternative
559.042
16
559.028
ø 24
27
4
25

Detail Bügel

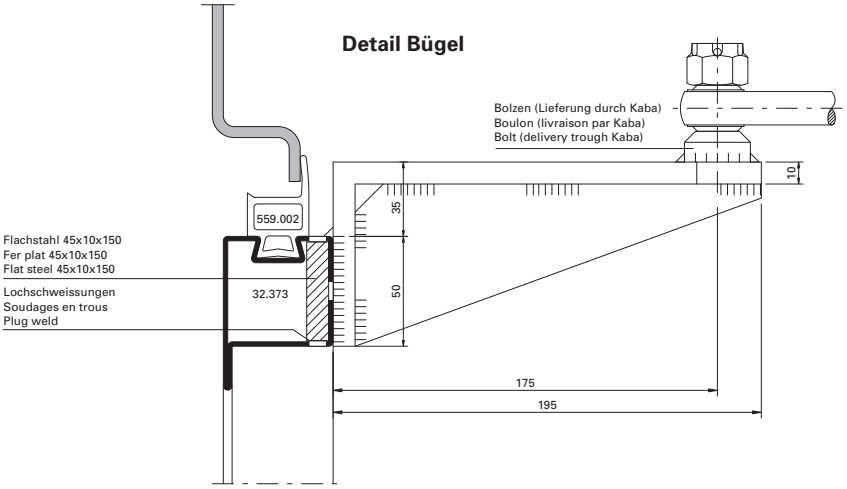

Ansicht Bügel

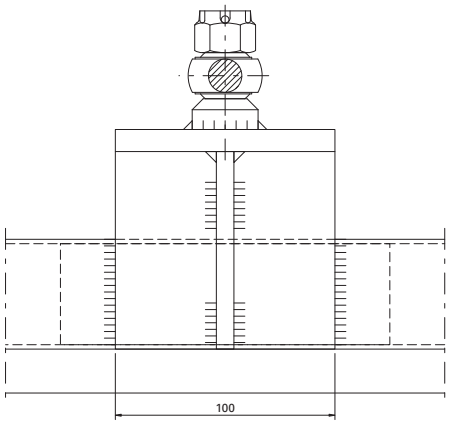

Anwendungsbereich
Torgrössen max. (2 + 2)
Serie 50: 4 x 4 m
Serie 60: 4,5 x 4,5 m

Torgewicht max. pro Flügel 300 kg

Domaine d'application
Taille maximale de la porte (2 + 2)
Série 50: 4 x 4 m
Série 60: 4,5 x 4,5 m

Poids maximal de la porte, par vantail 300 kg

Area of use
Door size max. (2 + 2)
Series 50: 4 x 4 m
Series 60: 4,5 x 4,5 m

Door weight max. per leaf 300 kg

Alternative

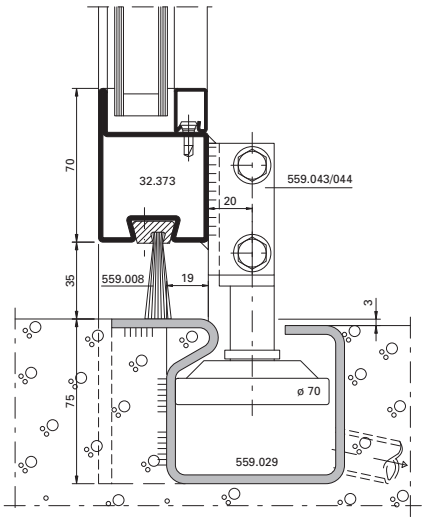

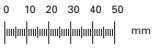

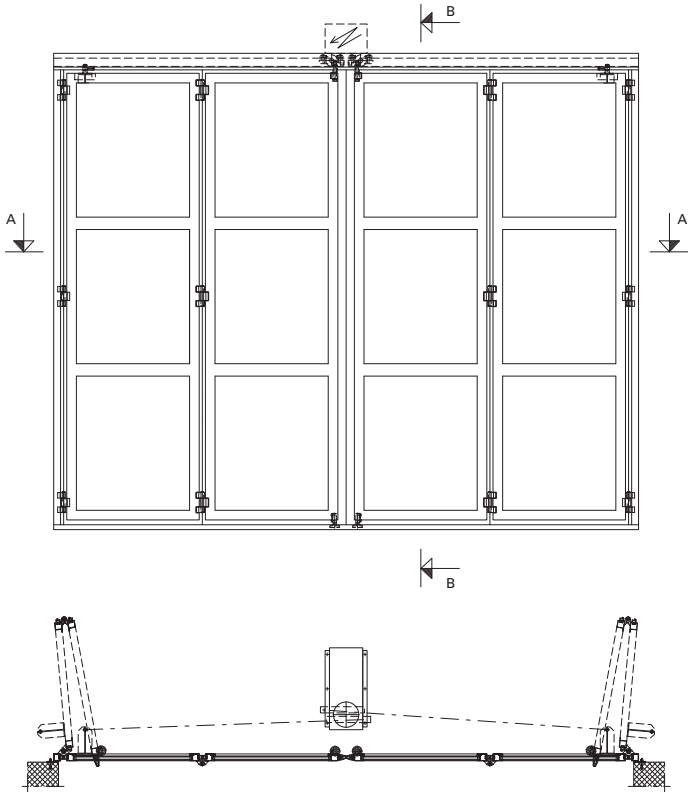

Militärflugplatz Payerne, Payerne/CH



Übersicht Geltungsbereich EN-Prüfungen
Aperçu du domaine d'application des tests EN
Overview of the scope of application of EN certifications

Schiebefalttore automatisch
Portes accordéon/coulissantes autom.
Automatic folding/sliding doors

Schiebefalttore automatisch	Portes accordéon/ coulissantes automatique	Automatic folding/sliding doors

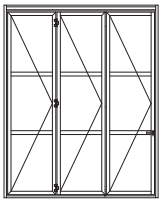
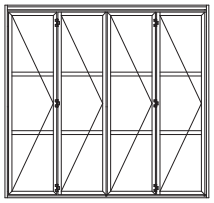
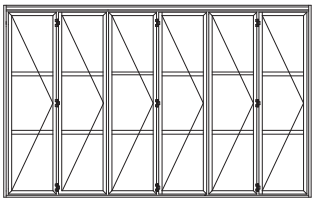

Öffnungsarten nach innen und aussen	Modes d'ouverture vers l'intérieur et vers l'extérieur	Opening types, inwards and outwards

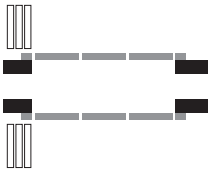


Bauhöhe Profile	Hauteur de construction	Section height



Dichtungsvarianten	Variantes de joints	Different types of gaskets

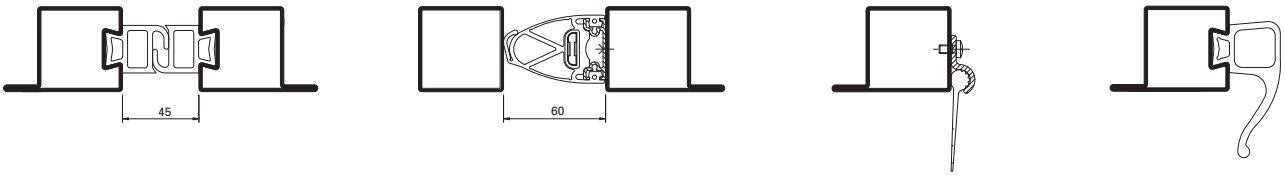

Leistungswerte nach EN 13241-1	Niveaux de performances selon la norme EN 13241-1	Performance figures according to EN 13241-1



Luftdurchlässigkeit Klasse 3 | **Perméabilité à l'air Classe 3** | **Air permeability Class 3**



Schlagregendichtheit Klasse 3 | **Etanchéité à l'eau Classe 3** | **Watertightness Class 3**
Klasse 3 mit innenseitiger Entwässerung (bis 200 Pa) | Classe 3 avec drainage côté intérieur (jusqu'à 200 Pa) | Class 3 with inside water drainage (up to 200 Pa)



Widerstand gegen Windlast Klasse 3 | **Résistance structurelle au vent Classe 3** | **Resistance to wind load Class 3**



Betriebskräfte Anforderung erfüllt | **Forces de manoeuvre Exigence satisfaite** | **Operating forces Requirement fulfilled**

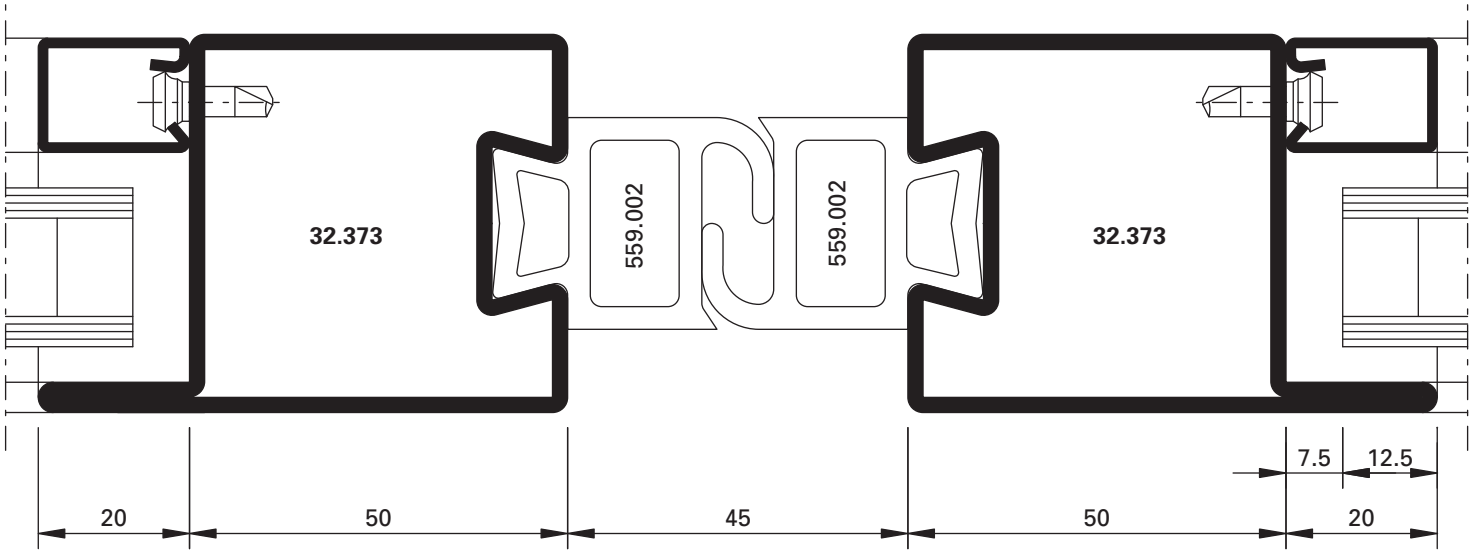

D-715-02-002

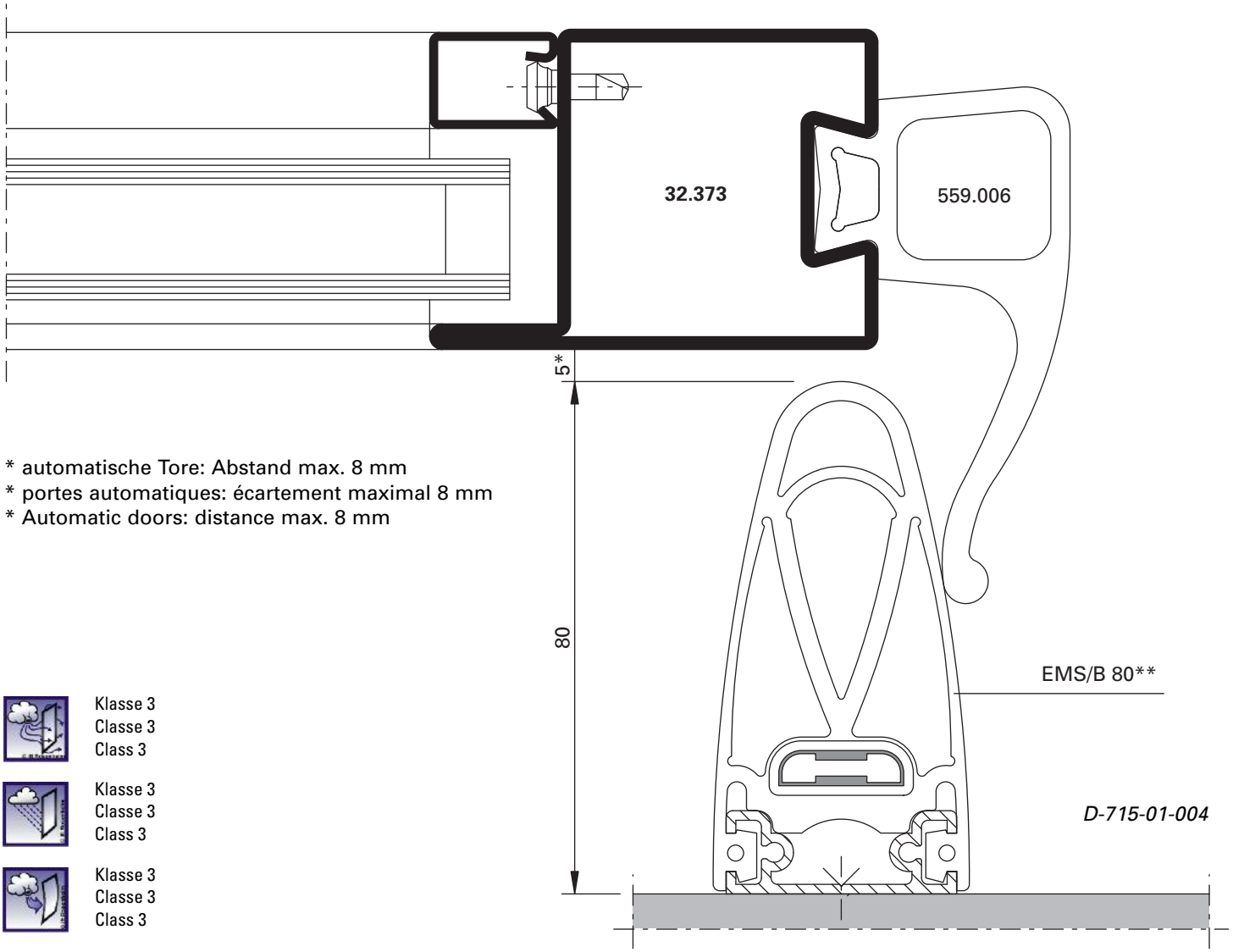

D-715-01-004

* automatische Tore: Abstand max. 8 mm
* portes automatiques: écartement maximal 8 mm
* Automatic doors: distance max. 8 mm

Klasse 3
Classe 3
Class 3

Klasse 3
Classe 3
Class 3

Klasse 3
Classe 3
Class 3

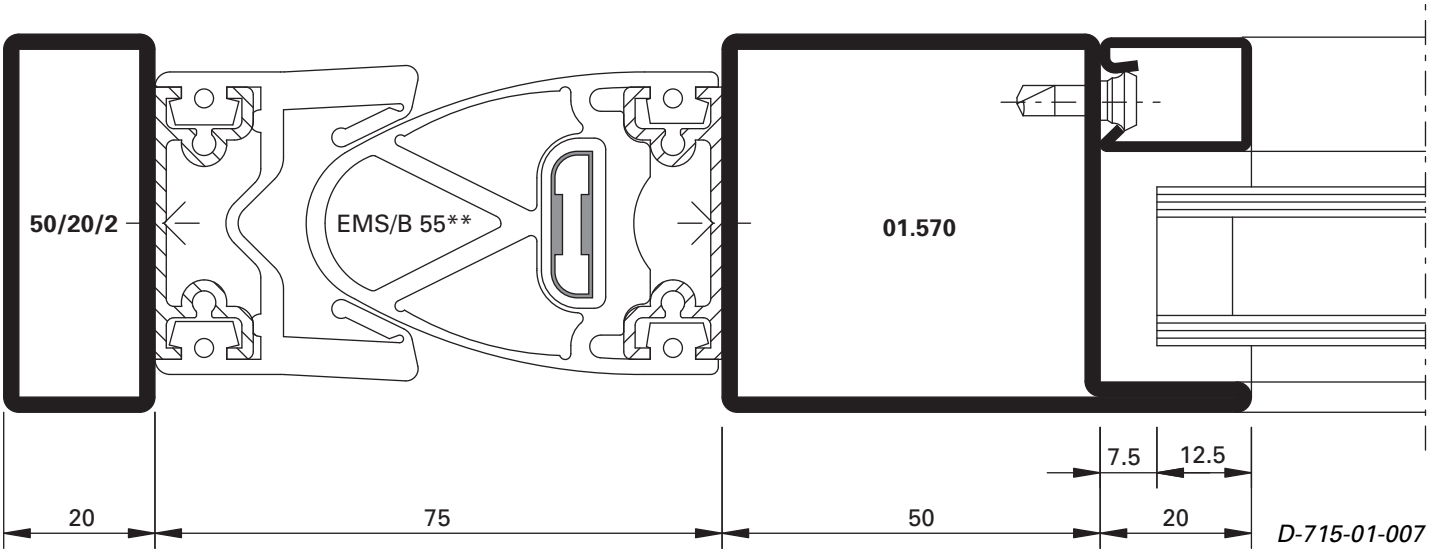

D-715-01-007

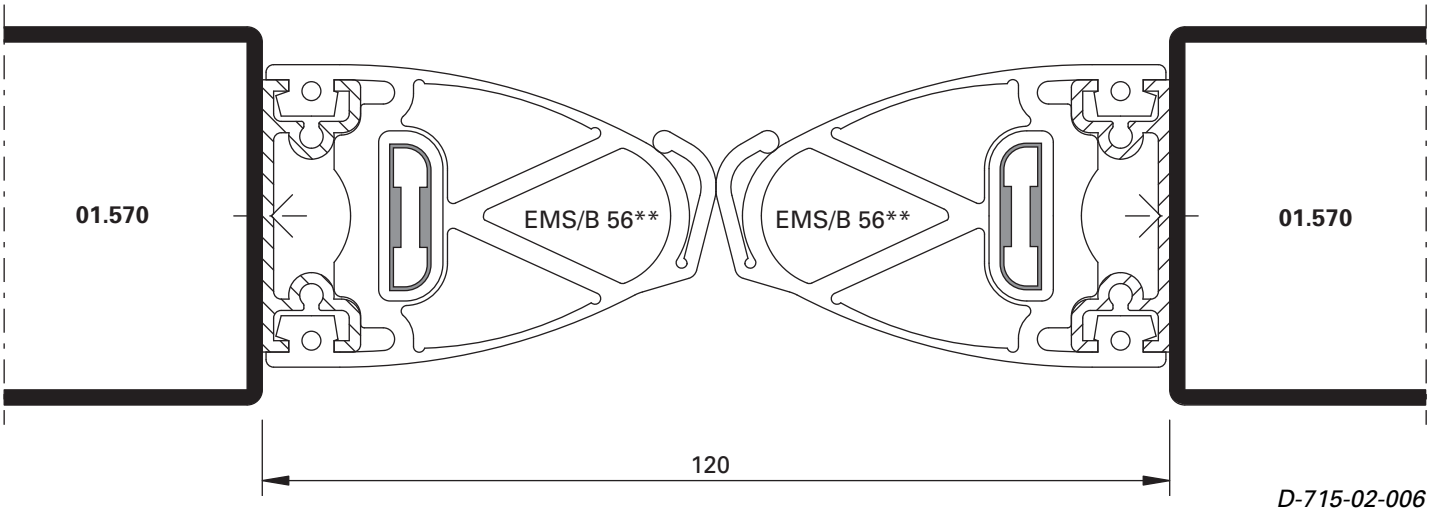

D-715-02-006

** Dichtungen aus EPDM, schwarz, komplett inkl. Alu-Profil und integrierter elektromechanischer Sicherheitsleiste (EMS). Lieferung durch Kaba-Gilgen.

** Joints en EPDM, noirs, ensemble complet incluant le profilé en aluminium et la barre de sécurité électromécanique intégrée (EMS). Livraison par Kaba-Gilgen.

** Gaskets made of EPDM, black, complete including aluminium profile and integrated electro-mechanical safety bar (EMS). Delivery through Kaba-Gilgen



Klasse 3
Classe 3
Class 3



Klasse 3
Classe 3
Class 3



Klasse 3
Classe 3
Class 3

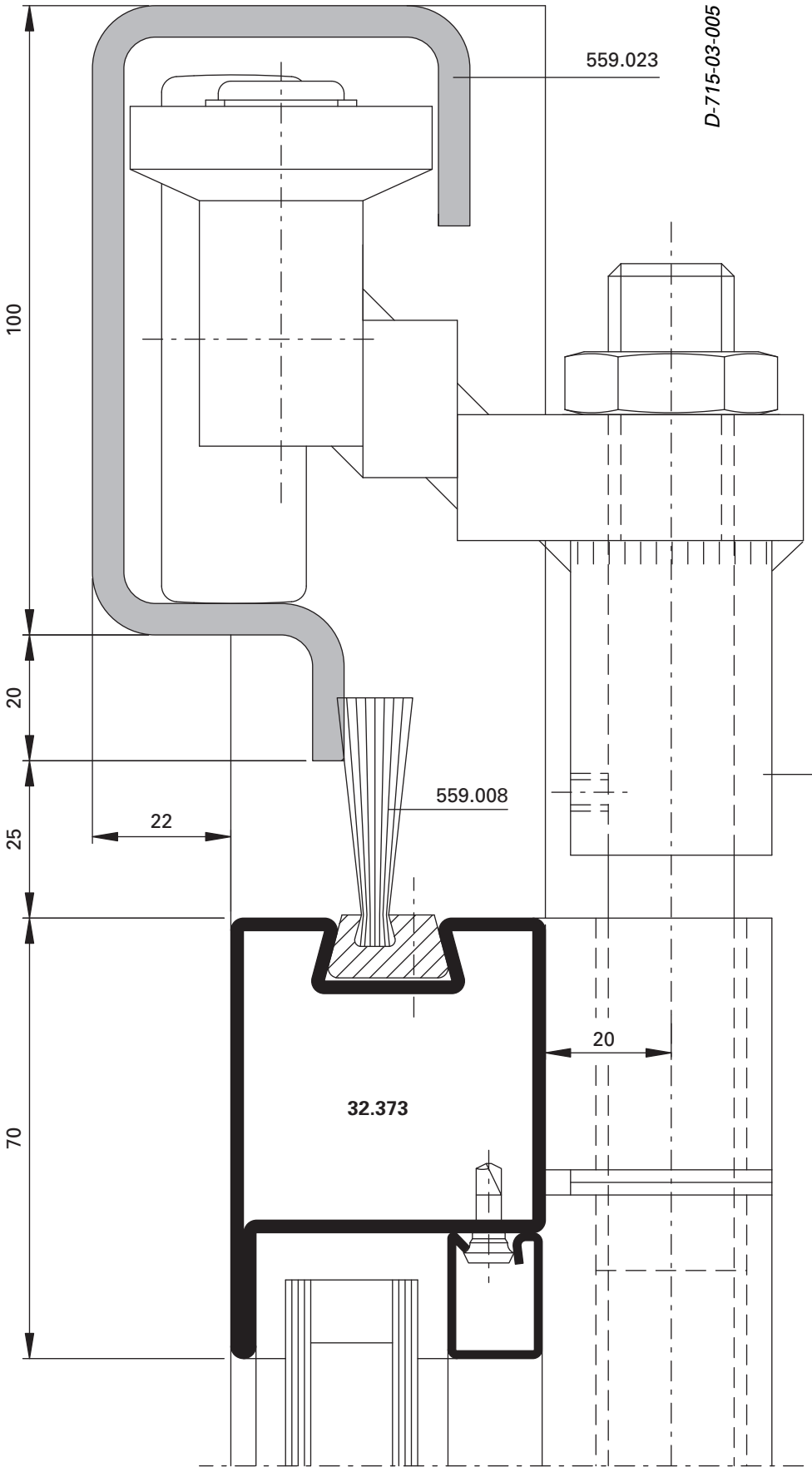


Klasse 3
Classe 3
Class 3


Klasse 3
Classe 3
Class 3


Klasse 3
Classe 3
Class 3

Laufwerk und Tragband werden objektbezogen durch Kaba-Gilgen bestimmt.

Les chariots et charnières porteuses sont définis par Kaba-Gilgen en fonction de l'objet

Tracks and hinges are specified by Kaba-Gilgen depending on the object

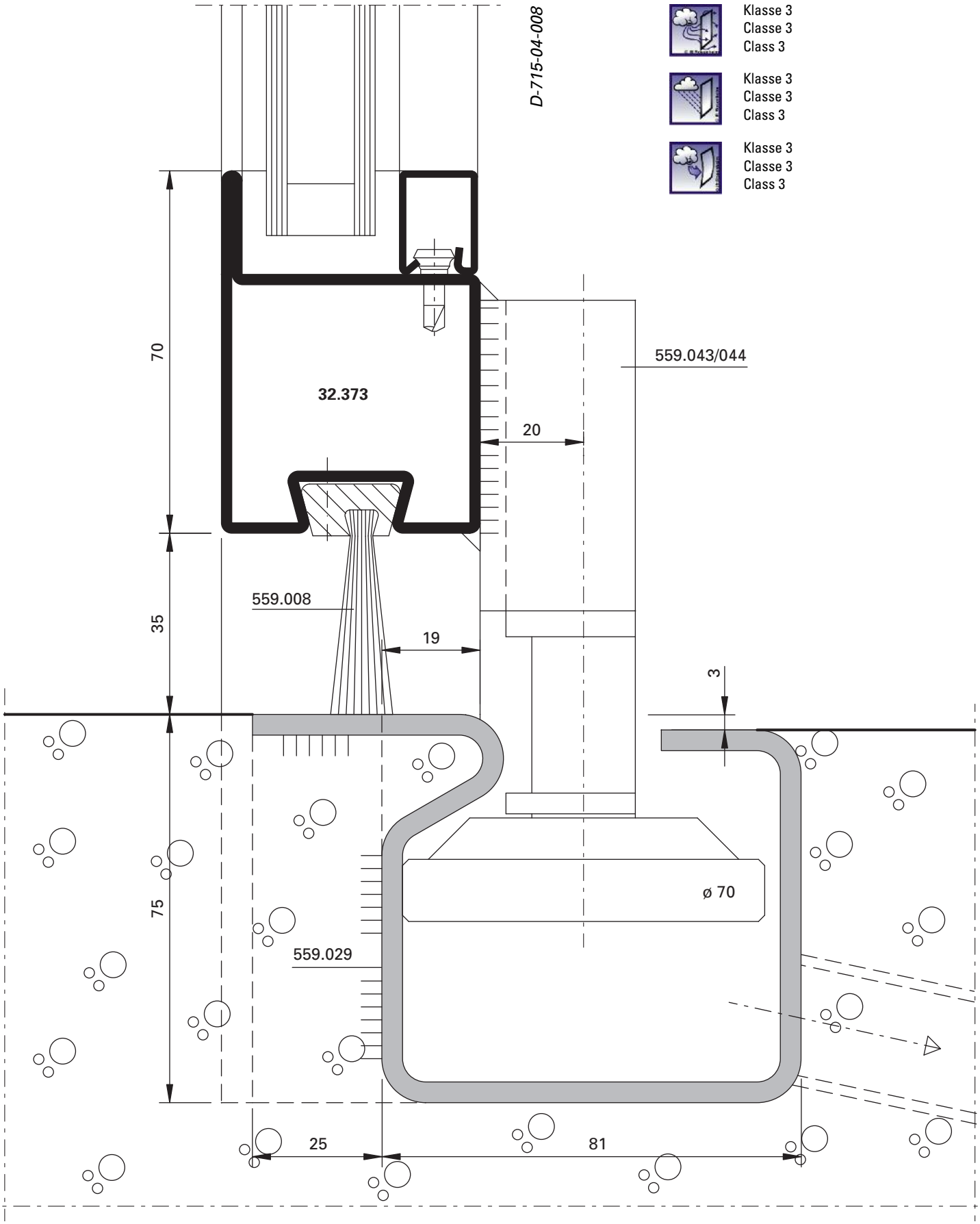
D-715-04-008
Klasse 3
Classe 3
Class 3
Klasse 3
Classe 3
Class 3
Klasse 3
Classe 3
Class 3
70
32.373
559.043/044
20
35
559.008
19
3
75
ø 70
559.029
25
81

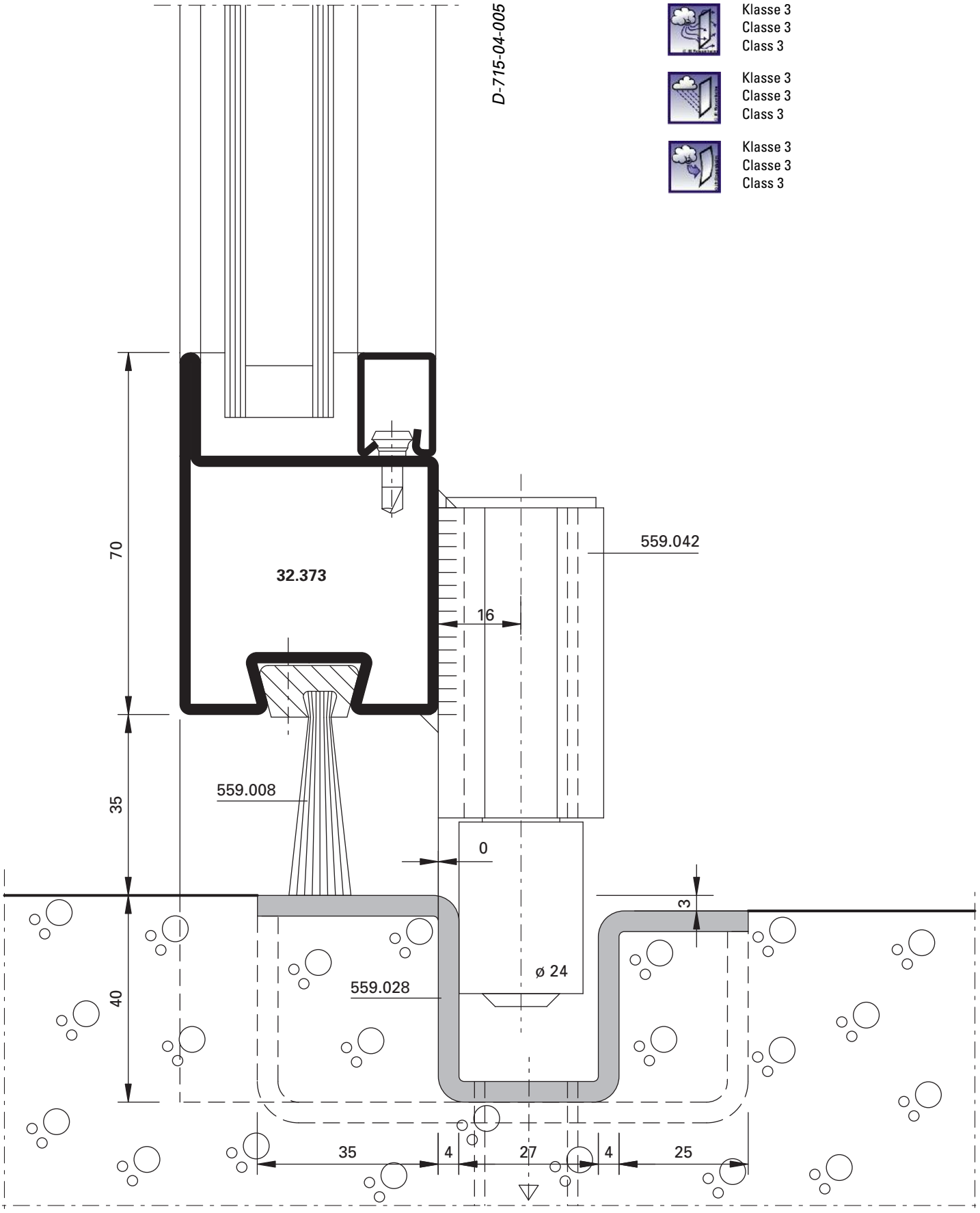
D-715-04-005
Klasse 3
Classe 3
Class 3
Klasse 3
Classe 3
Class 3
Klasse 3
Classe 3
Class 3
70
32.373
559.042
16
35
559.008
0
3
40
ø 24
559.028
35
4
27
4
25

Feuerwehrdepot, Binningen/CH



Alternative

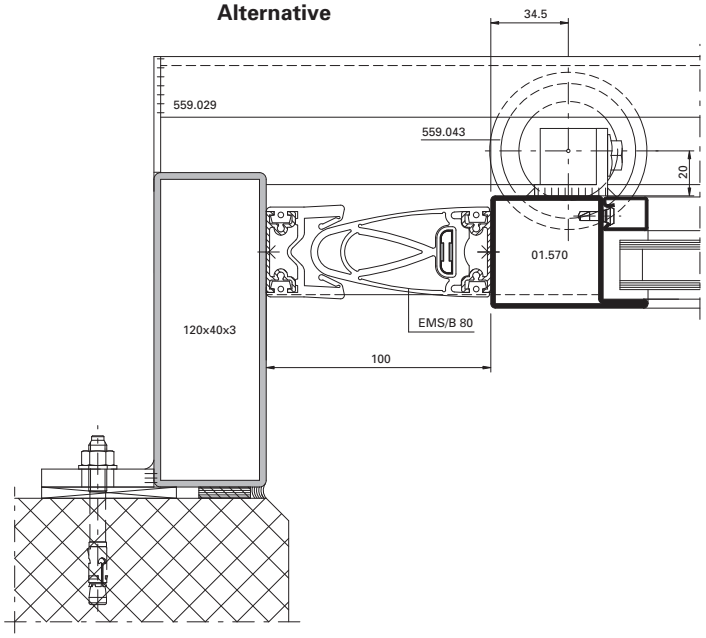

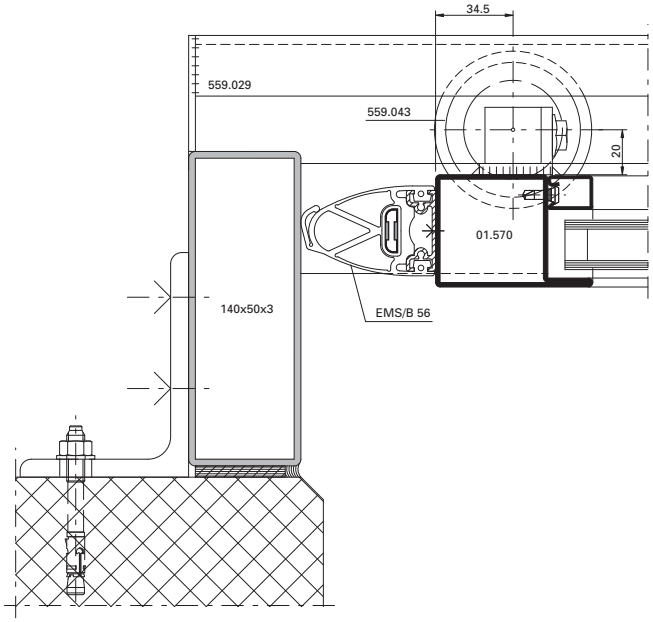

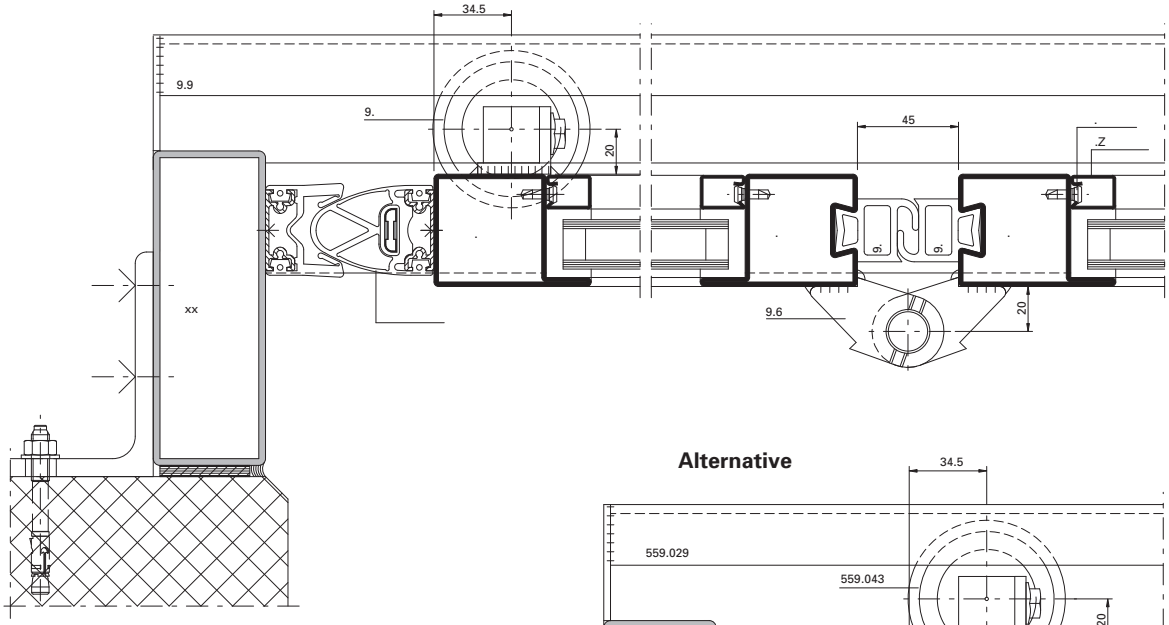

Alternative

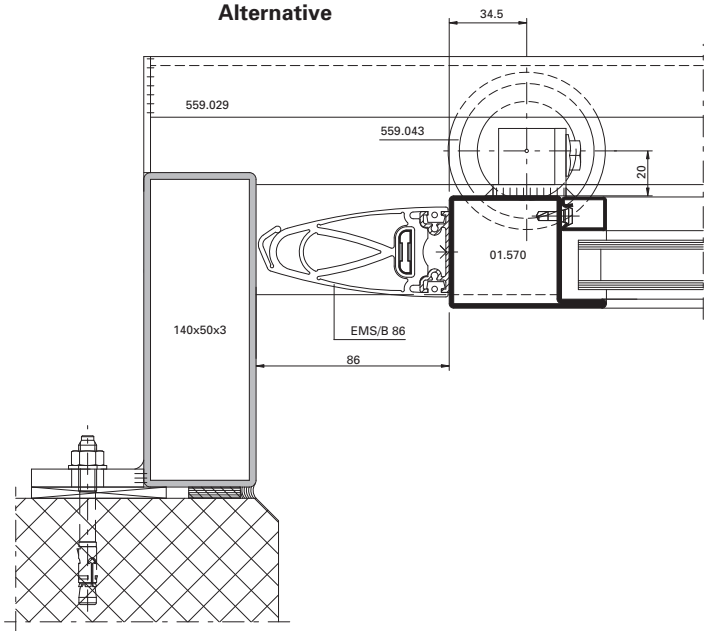

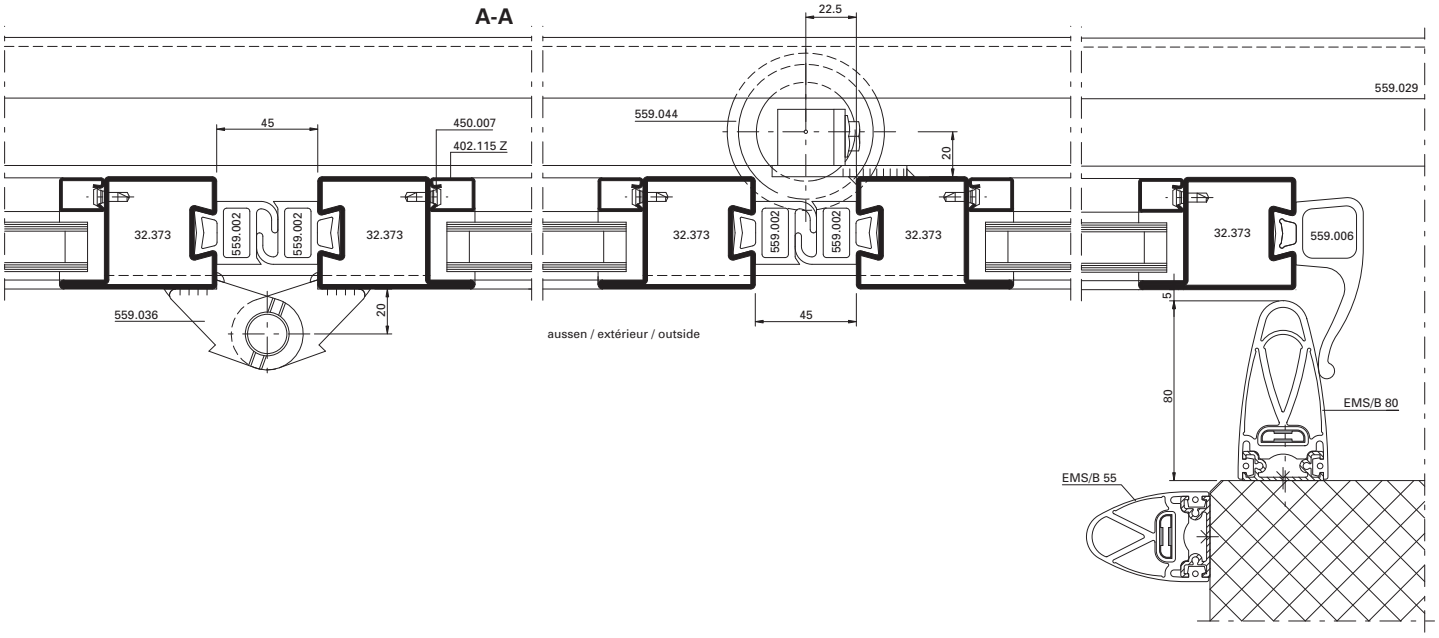

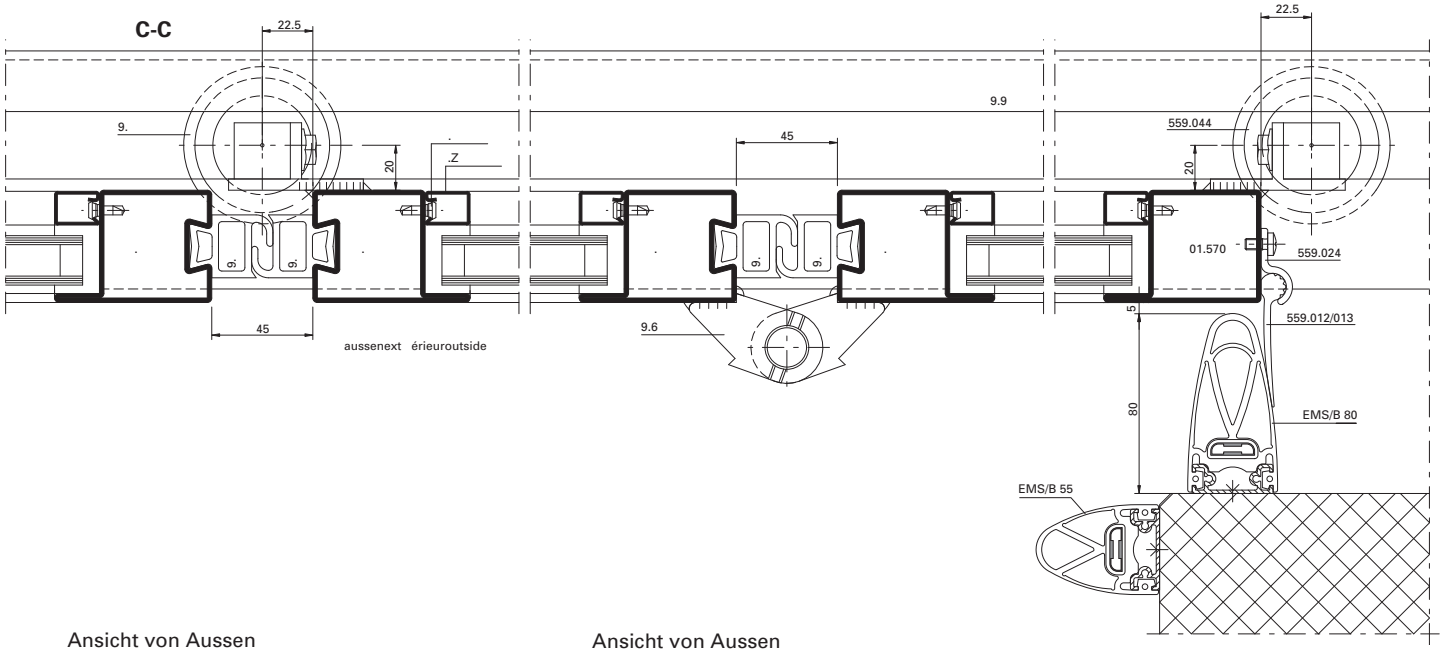

Ansicht von Aussen
Vue de l'extérieur
Outside view

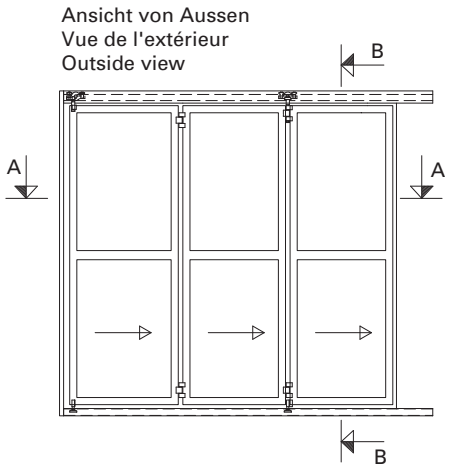

Ansicht von Aussen
Vue de l'extérieur
Outside view

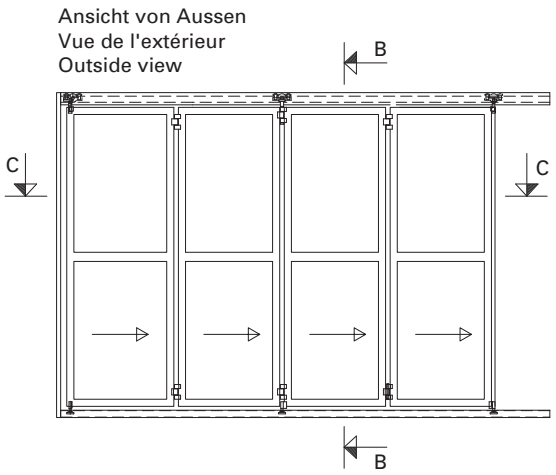



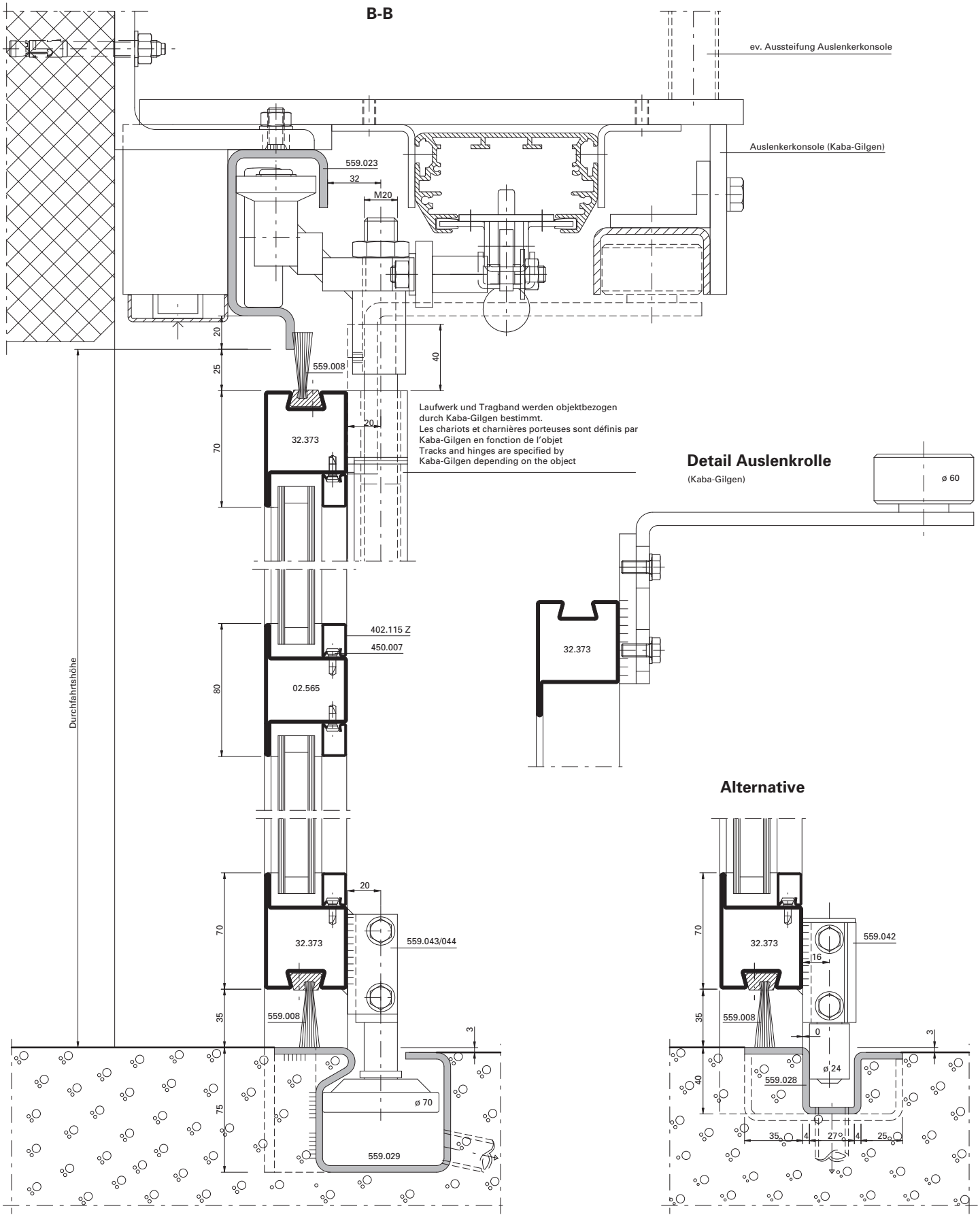
B-B
ev. Aussteifung Auslenkerkonsole
Auslenkerkonsole (Kaba-Gilgen)
559.023
32
M20
20
25
559.008
40
70
32.373
20
Laufwerk und Tragband werden objektbezogen durch Kaba-Gilgen bestimmt.
Les chariots et charnières porteuses sont définis par Kaba-Gilgen en fonction de l'objet
Tracks and hinges are specified by Kaba-Gilgen depending on the object
Detail Auslenkrolle
(Kaba-Gilgen)
ø 60
32.373
402.115 Z
450.007
80
02.565
Durchfahrtshöhe
Alternative
20
70
32.373
559.043/044
35
559.008
3
75
ø 70
559.029
559.042
16
0
ø 24
559.028
40
35
4
27
4
25

Ansicht von Aussen
Vue de l'extérieur
Outside view

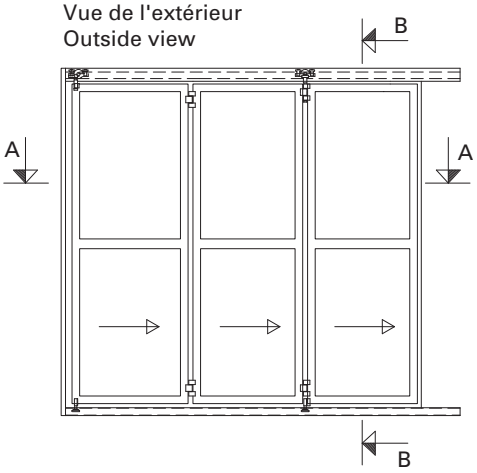

Ansicht von Innen
Vue de l'intérieur
Inside view

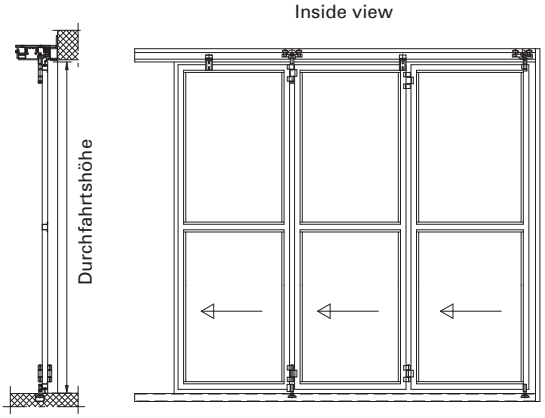

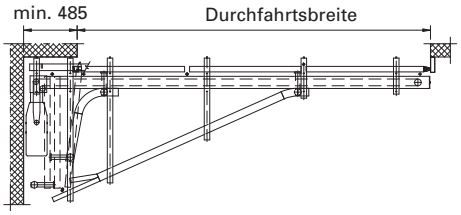

Ansicht von Aussen
Vue de l'extérieur
Outside view

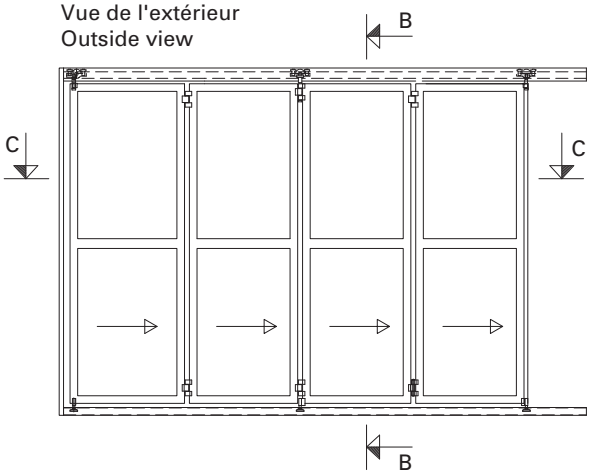

Ansicht von Innen
Vue de l'intérieur
Inside view

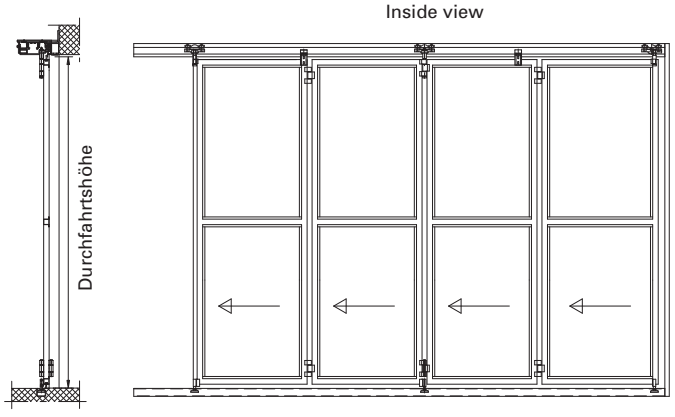

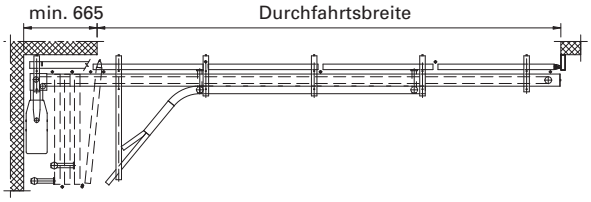



Autobus AG, Liestal/CH



Übersicht Geltungsbereich EN-Prüfungen
Aperçu du domaine d'application des tests EN
Overview of the scope of application of EN certifications

Schiebetore manuell und automatisch
Portes coulissantes manuelle et autom.
Sliding doors manually and automatic

Schiebetore	Portes coulissantes	Sliding doors

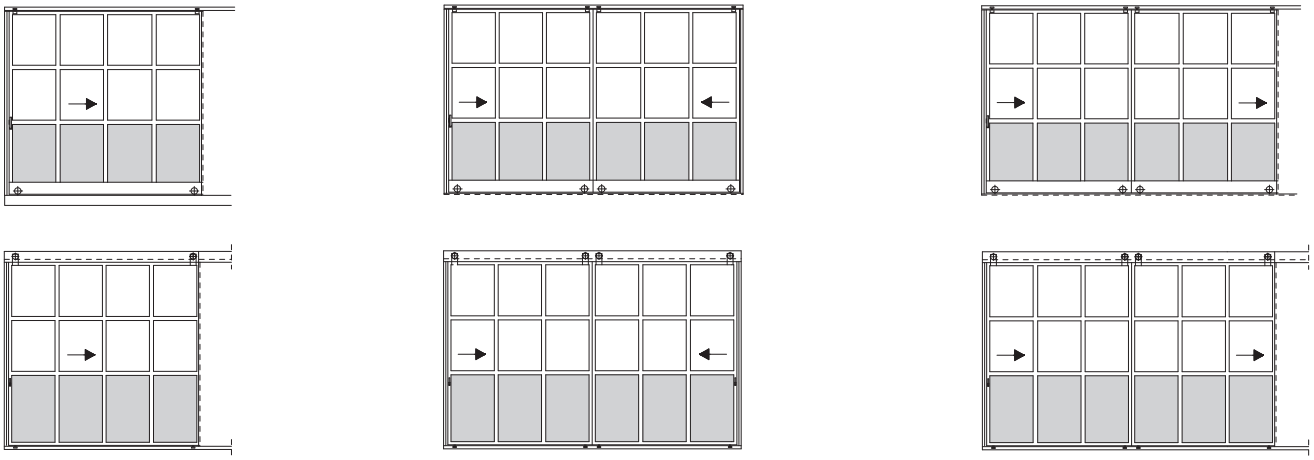

Bauhöhe Profile	Hauteur de construction	Section height

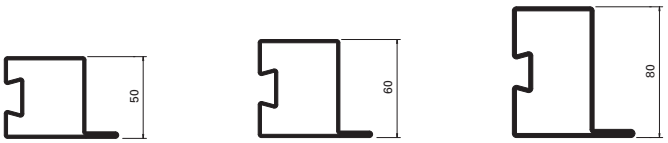

Dichtungsvarianten	Variantes de joints	Different types of gaskets

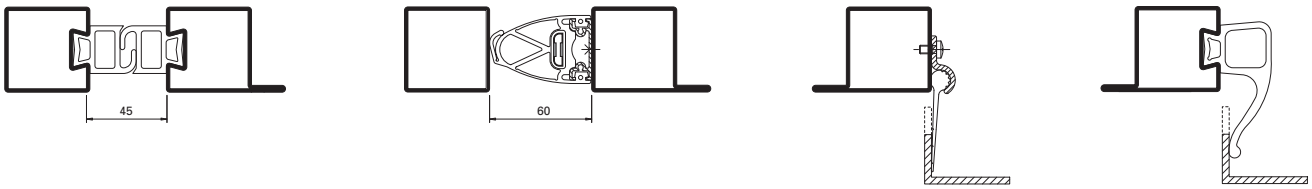

Leistungswerte nach EN 13241-1	Niveaux de performances selon la norme EN 13241-1	Performance figures according to EN 13241-1



Luftdurchlässigkeit Klasse 1

Perméabilité à l'air Classe 1

Air permeability Class 1



Schlagregendichtheit Klasse 1-3
Klasse 1 mit innenseitiger 5°-Bodenneigung sowie Abweiswinkel bei hängendem Schiebetor
Klasse 3 mit innenseitiger 5°-Bodenneigung bei stehendem Schiebetor (bis 120 Pa)

Etanchéité à l'eau Classe 1-3
Classe 1 avec inclinaison au sol intérieure de 5° ainsi qu'un angle de déflection avec porte coulissante suspendue
Classe 3 avec inclinaison au sol intérieure de 5° avec porte coulissante en appui au sol (jusqu'à 120 Pa)

Watertightness Class 1-3
Class 1 with 5° floor slope inside and weather profile for suspended sliding door
Klasse 3 with 5° floor slope inside for standing sliding door (up to 120 Pa)



Widerstand gegen Windlast Klasse 3-4
Klasse 3 mit stehendem Flügel
Klasse 4 mit hängendem Flügel

Résistance structurelle au vent Classe 3-4
Classe 3 avec vantail en appui au sol
Classe 4 avec vantail suspendu

Resistance to wind load Class 3-4
Class 3 with standing leaf
Class 4 with suspended leaf

Schnittpunkte Schiebetore 1-flügelig (D-715-S-010)
Coupe de détails portes coulissants 1 vantail (D-715-S-010)
Section details sliding doors 1-leafed (D-715-S-010)

Schiebetore manuell und automatisch
Portes coulissantes manuelle et autom.
Sliding doors manually and automatic

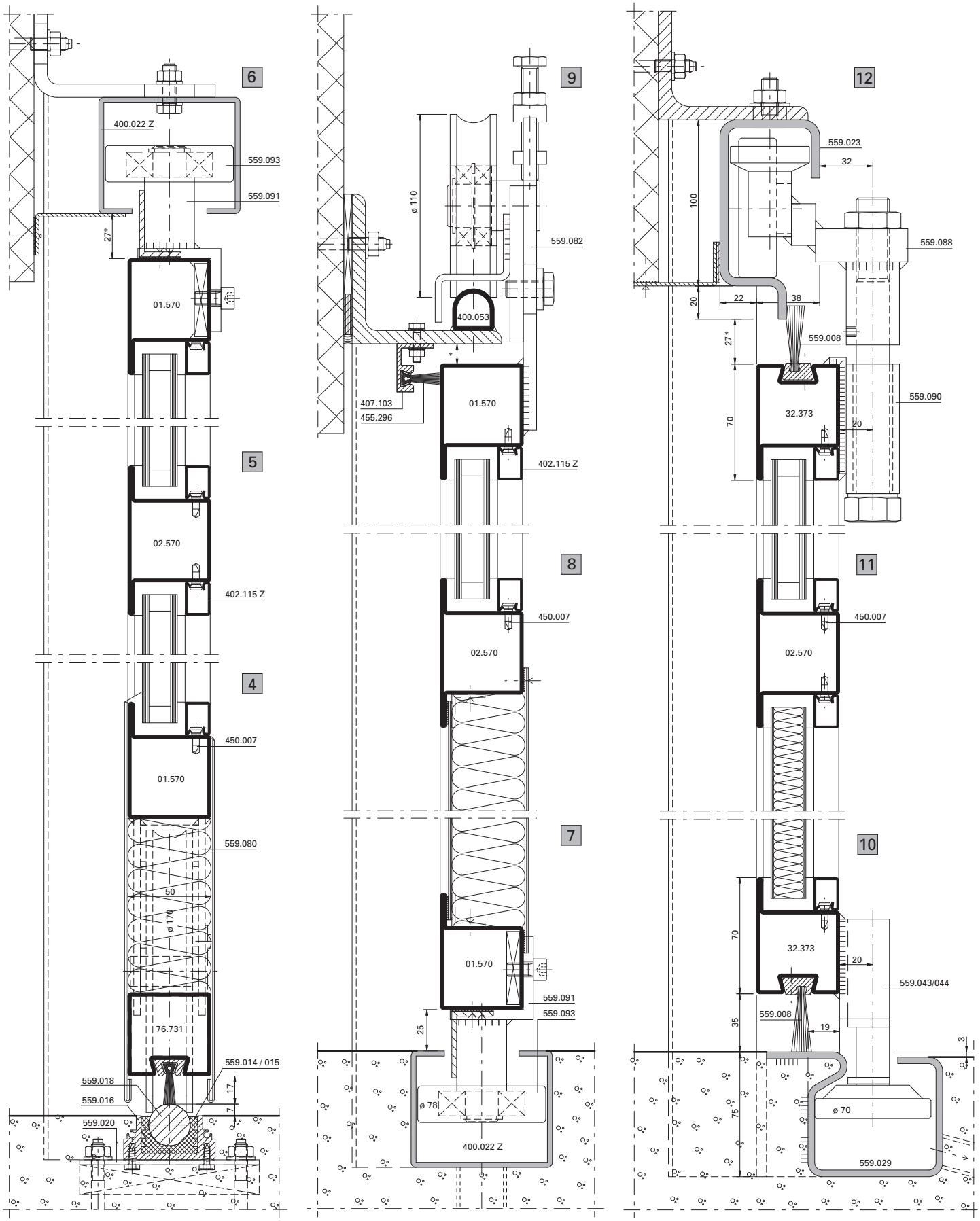

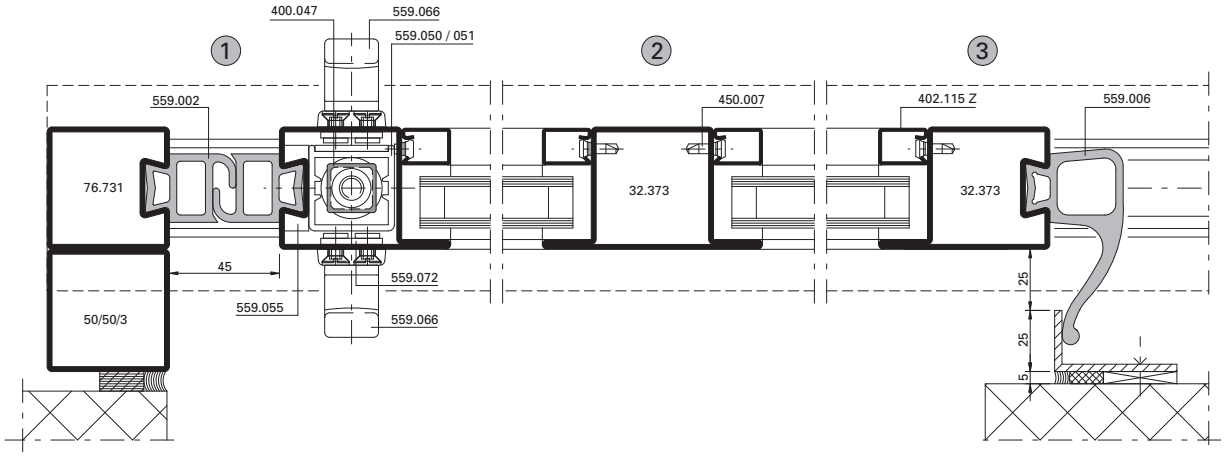

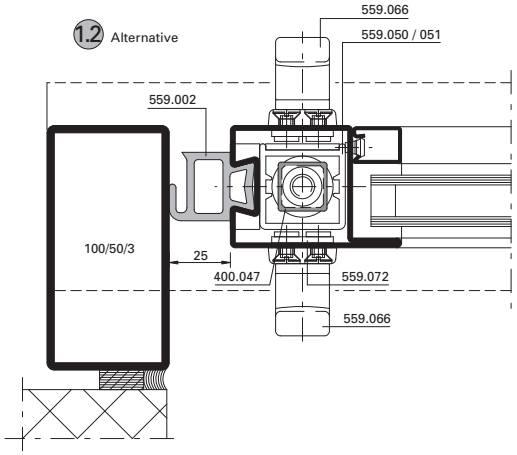

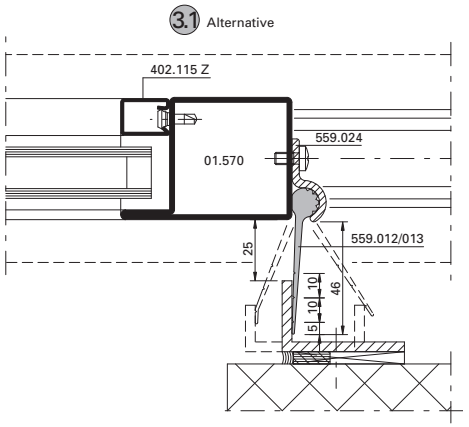

* Bei Einsatz mit Stangenverschluss 559.050/051/052 mind. 27 mm Spiel

* Pour une utilisation avec les fermetures à tringles réf. 559.050/051/052: jeu de 27 mm minimum

* When using with espagnolette bolt 559.050/051/052, min. 27 mm play

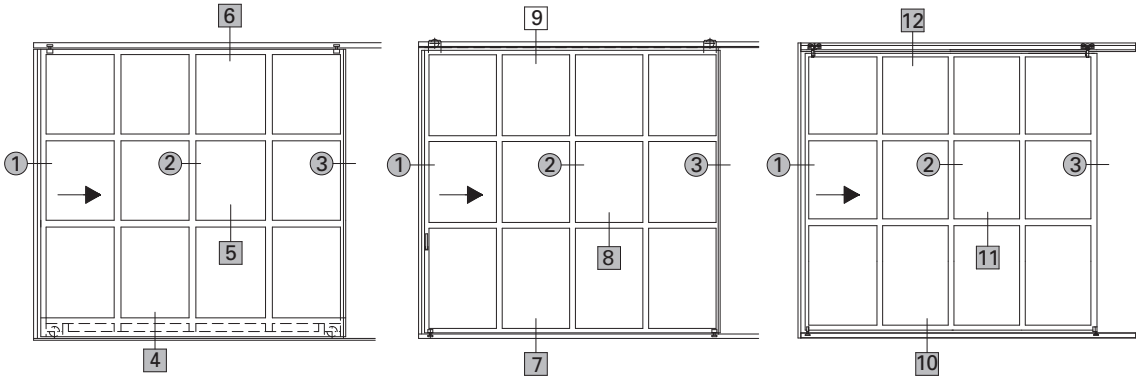



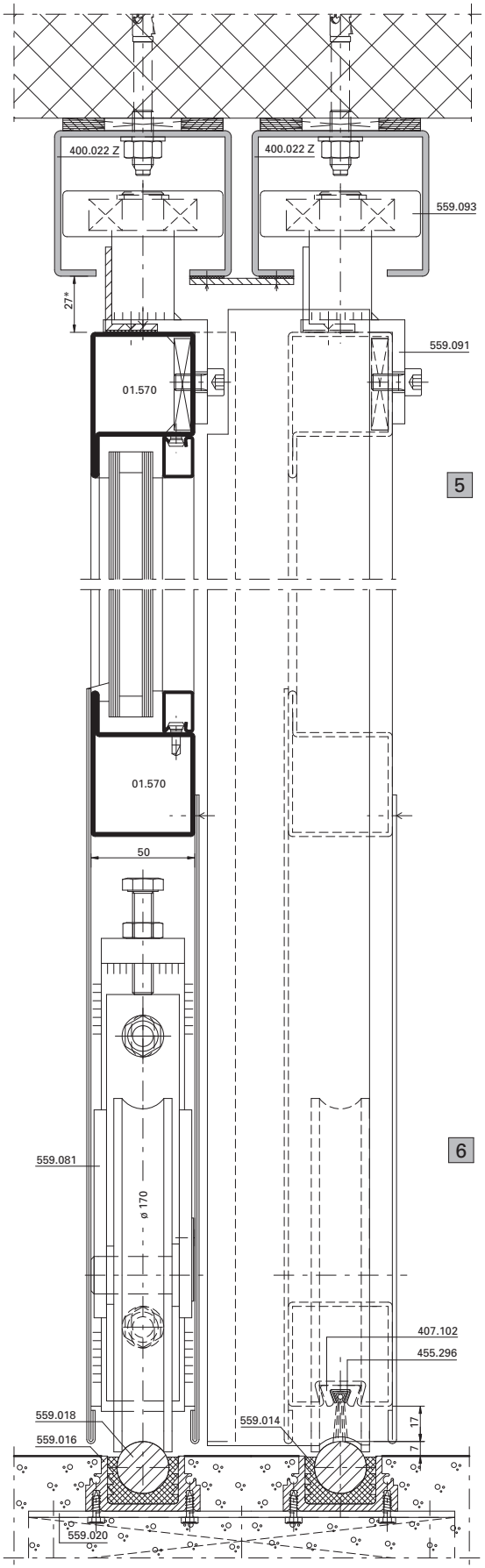
400.022 Z
400.022 Z
559.093
27*
559.091
01.570
5
01.570
50
559.081
ø 170
6
407.102
455.296
559.018
559.016
559.014
17
7
559.020

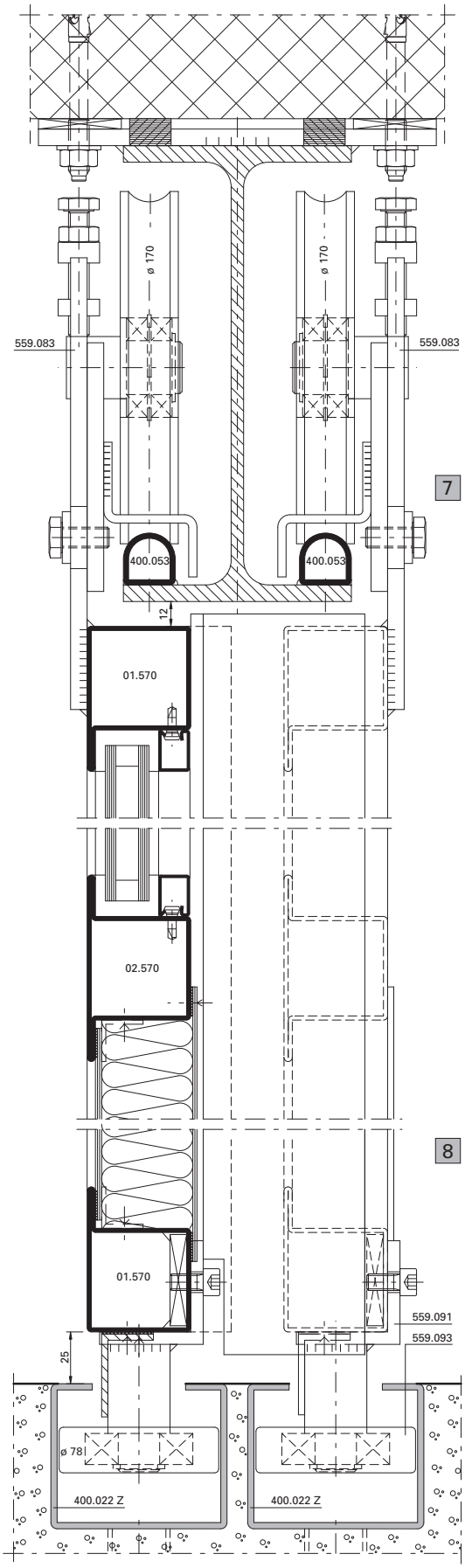
ø 170
ø 170
559.083
559.083
7
400.053
400.053
12
01.570
02.570
8
01.570
559.091
559.093
25
ø 78
400.022 Z
400.022 Z

Schnittpunkte Schiebetore 2-flügelig (D-715-S-011)
Coupe de détails portes coulissants 2 vantaux (D-715-S-011)
Section details sliding doors 2-leafed (D-715-S-011)

Schiebetore manuell und automatisch
Portes coulissantes manuelle et autom.
Sliding doors manually and automatic

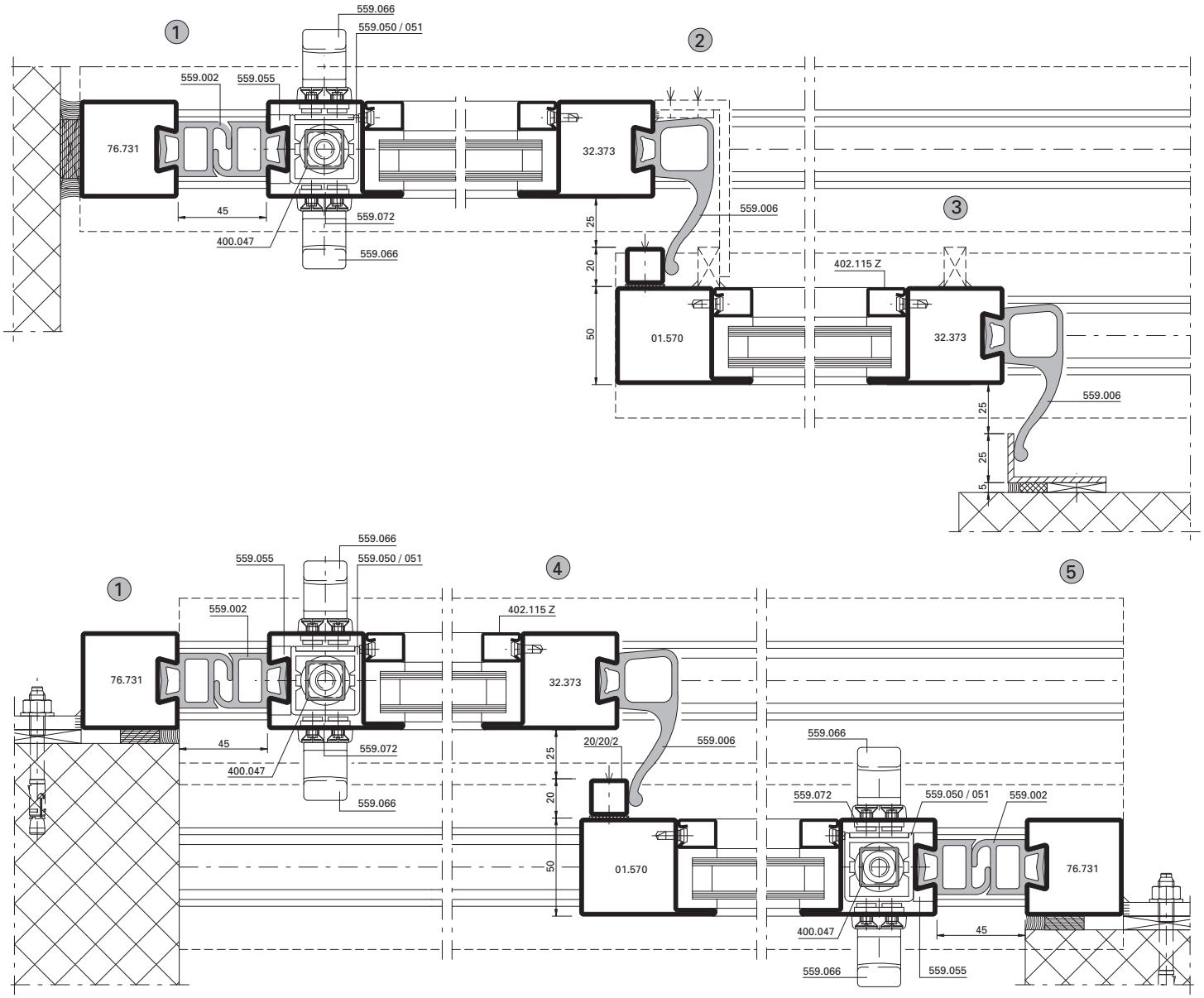

* Bei Einsatz mit Stangenverschluss 559.050/051/052 mind. 27 mm Spiel

* Pour une utilisation avec les fermetures à tringles réf. 559.050/051/052: jeu de 27 mm minimum

* When using with espagnolette bolt 559.050/051/052, min. 27 mm play

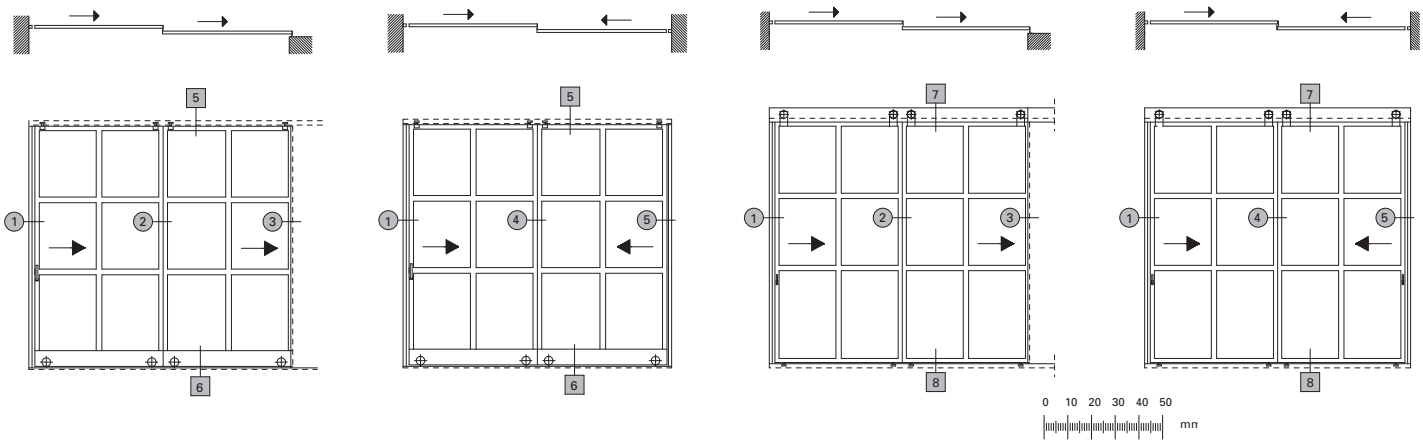

08

Komponenten und Berechnungen

- Beschläge
- Glasleisten
- Biegearbeiten
- Personal Profiles
- Janisoft

Components and calculations

- Fittings
- Glazing beads
- Profile bending
- Personal Profiles
- Janisoft

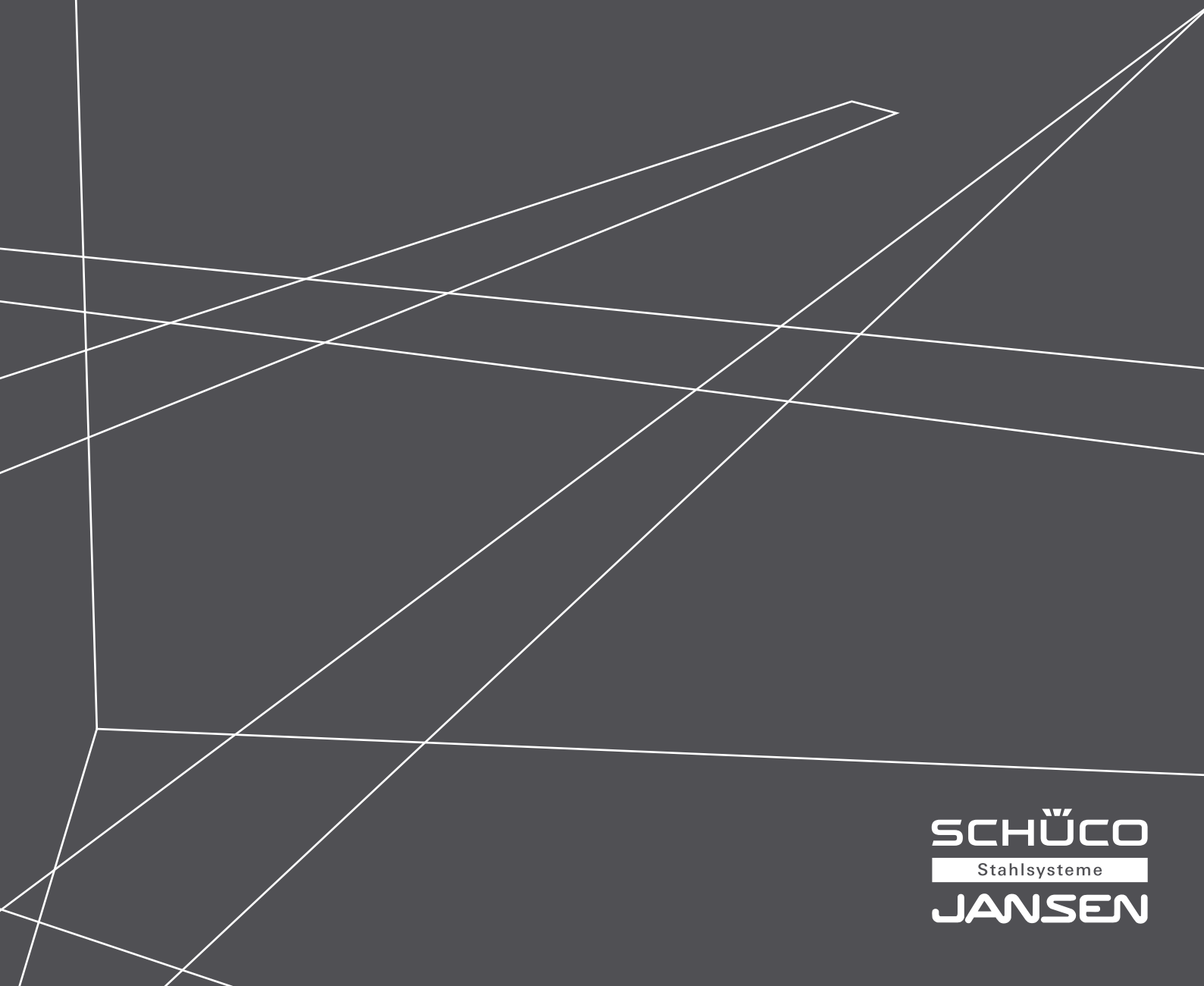

SCHÜCO
Stahlsysteme
JANSEN

Inhaltsverzeichnis
Sommaire
Content

2 Beschläge
Ferrures
Fittings

4 Bänder
Paumelles
Hinges

6 Drücker
Poignées
Handles

8 Fenstergriffe
Poignées de fenêtre
Window handles

10 Glasleisten
Parcloses
Glazing beads

15 Biegearbeiten
Travaux de cintrage
Profile bending

16 Personal Profiles
Personal Profiles
Personal Profiles

18 Janisoft
Janisoft
Janisoft



Beschläge
Ferrures
Fittings

Einfach praktisch bis ins Detail.
Als kompletter Systemanbieter denkt Jansen stets einen Schritt weiter: Das umfangreiche Beschläge- und Zubehörsortiment ist ein weiterer Beweis dafür. Sämtliche Bänder, Tür- und Fenstergriffe sowie Glasleisten sind passgenau auf die unterschiedlichen Profilanforderungen zugeschnitten. Damit rundet Jansen das breite Stahlprofilsortiment bis ins Detail ab und bietet komplette Systemlösungen für jeden Bedarf und Geschmack.

Pratique jusque dans le moindre détail.
En tant que fournisseur complet de systèmes, Jansen a toujours une longueur d'avance: le vaste assortiment de ferrures et d'accessoires en est une nouvelle preuve. Toutes les paumelles, poignées de porte et de fenêtre ainsi que les parcloses répondent avec précision aux diverses exigences auxquelles doivent satisfaire les profilés. Jansen complète ainsi son vaste assortiment de profilés en acier jusque dans le moindre détail et propose des systèmes complets répondant aux besoins et aux goûts les plus divers.

Simple and practical, down to the last detail.
As a provider of complete systems, Jansen is always one step ahead: the wide range of fittings and accessories is further evidence of this. All the hinges, door and window handles, and glazing beads are tailored exactly to the different profile requirements. With these, Jansen adds the finishing touch to its range of steel profiles and offers complete system solutions for every need and taste.

Bänder
Paumelles
Hinges



Anschweissband
Paumelle à souder
Weld-on hinge



Anschraubband
Paumelle à visser
Screw-on hinge



Edelstahl Rollentürband
Paumelle à galet en acier Inox
Stainless steel barrel hinge



Anschraubband
Paumelle à visser
Screw-on hinge



Edelstahl Anschweissband
Paumelle à souder en acier Inox
Stainless steel weld-on hinge



Edelstahl Anschraubband
Paumelle à visser en acier Inox
Stainless steel screw-on hinge



Edelstahl Rollentürband
Paumelle à galet en acier Inox
Stainless steel barrel hinge



Edelstahl Anschraubband
Paumelle à visser en acier Inox
Stainless steel screw-on hinge

Drücker
Poignées
Handles



Edelstahl Drücker
Poignée en acier Inox
Stainless steel handle



Edelstahl Drücker
Poignée en acier Inox
Stainless steel handle



Edelstahl Drücker
Poignée en acier Inox
Stainless steel handle



Edelstahl Drücker
Poignée en acier Inox
Stainless steel handle



Edelstahl Drücker
Poignée en acier Inox
Stainless steel handle



Edelstahl Drücker
Poignée en acier Inox
Stainless steel handle

Fenstergriffe
Poignées de fenêtre
Window handles



Edelstahl Fenstergriff
Poignée de fenêtre en acier Inox
Stainless steel window handle



Edelstahl Fenstergriff
Poignée de fenêtre en acier Inox
Stainless steel window handle



Aluminium Fenstergriff
Poignée de fenêtre en aluminium
Aluminium window handle



Aluminium Fenstergriff
Poignée de fenêtre en aluminium
Aluminium window handle



Janisol Arte Fenstergriff (Messing vernickelt)
Poignée en Janisol Arte (laiton nickelée)
Janisol Arte window handle (nickel-plated brass)



Janisol Arte Fenstergriff (Messing vernickelt)
Poignée en Janisol Arte (laiton nickelée)
Janisol Arte window handle (nickel-plated brass)



Janisol Arte Fenstergriff (Messing vernickelt)
Poignée en Janisol Arte (laiton nickelée)
Janisol Arte window handle (nickel-plated brass)

Glasleisten
Parcloses
Glazing beads



Stahl-Glasleiste
Parclose en acier
Steel glazing bead



Winkelkontur-Stahl-Glasleiste
Parclose en acier à contour angulaire
Angle contour steel glazing bead



Edelstahl-Glasleiste
Parclose en acier Inox
Stainless steel glazing bead



Janisol Arte Winkelkontur-Stahl-Glasleiste
Janisol Arte arclose en acier à contour angulaire
Janisol Arte angle contour steel glazing beads



Janisol Arte Aluminium-Glasleiste
Janisol Arte parclose en aluminium
Janisol Arte aluminium glazing bead



Aluminium-Glasleiste
Parclose en aluminium
Aluminium glazing bead



Aluminium-Glasleiste
Parclose en aluminium
Aluminium glazing bead

Glasleisten
Parcloses
Glazing beads

Stahl-Glasleisten aus feuerverzinktem Bandstahl

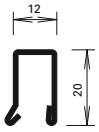

402.112 Z

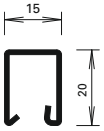

402.115 Z

Parcloses en acier en bandes d'acier zinguées au feu

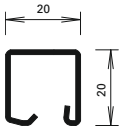

402.120 Z

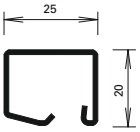

402.125 Z

Steel glazing beads made of hot-dip galvanised strip

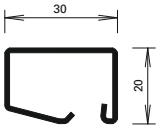

402.130 Z

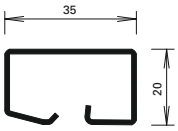

402.135 Z

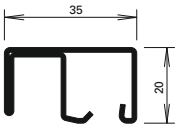

402.136 Z

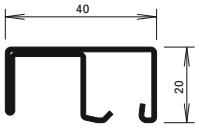

402.141 Z

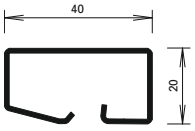

402.140 Z

Winkelkontur-Stahl-Glasleisten

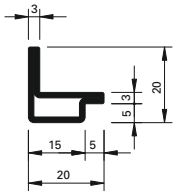

62.507 GV+GC

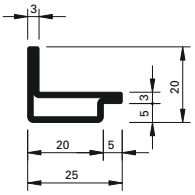

62.508 GV+GC

Parcloses en acier à contour angulaire

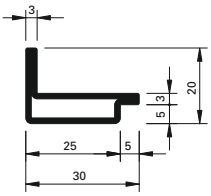

62.509 GV+GC

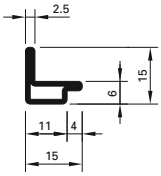

62.510 GV+GC

Angle contour steel glazing beads

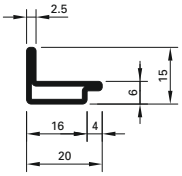

62.511 GV+GC

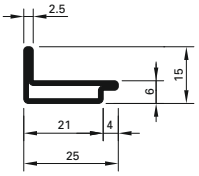

62.512 GV+GC

Edelstahl-Glasleisten 1.4401 / 1.4301*

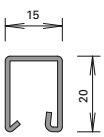

402.515
402.415*

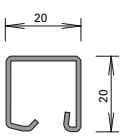

402.520
402.420*

Parcloses en acier Inox 1.4401 / 1.4301*

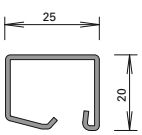

402.525
402.425*

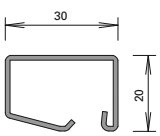

402.530
402.430*

Stainless steel glazing beads 1.4401 / 1.4301*

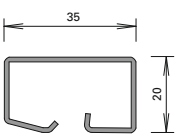

402.535
402.435*

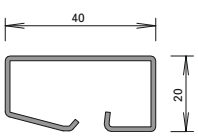

402.540
402.440*

Aluminium-Glasleisten

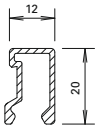

404.112

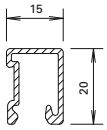

404.115

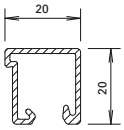

404.120

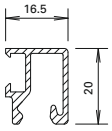

404.116*

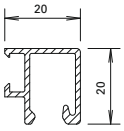

404.119*

* für Einsatz mit Trockenverglasung, im Innenbereich (trocken)

Parcloses en aluminium

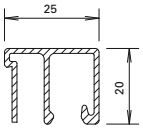

404.125

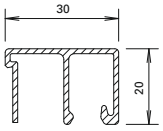

404.130

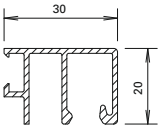

404.129*

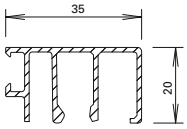

404.136*

* pour utilisation avec vitrage à sec (en zone intérieure)

Aluminium glazing beads

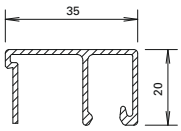

404.135

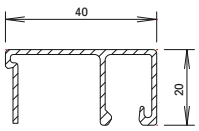

404.140

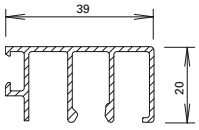

404.139*

* for use with dry glazing (indoors)

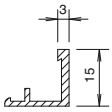

405.003

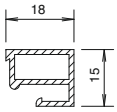

405.018

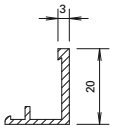

405.103

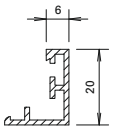

405.106

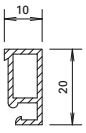

405.110

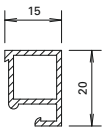

405.115

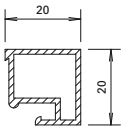

405.120

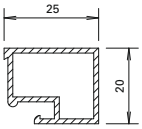

405.125

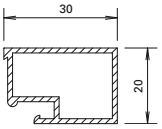

405.130

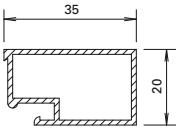

405.135

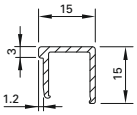

405.021

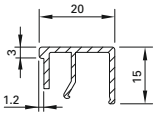

405.022

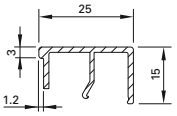

405.023

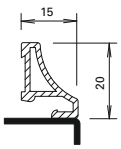

406.905

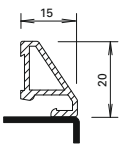

406.907

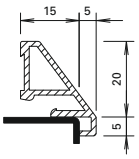

406.901

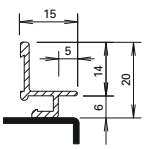

406.903

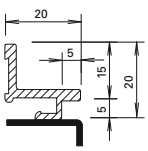

406.909

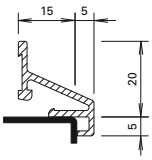

406.996



Biegearbeiten
Travaux de cintrage
Profile bending

Formen nach Mass.
Stahlprofilsysteme bringen Architektur in Form. Dabei erfüllen sie als Bauelemente nicht nur raumabschliessende Funktionen, sondern gestalten Gebäudefassaden sichtbar mit. Nicht nur bei Sanierungen sind gebogene Rahmenprofile gefragt. Auch zeitgenössische Architektur setzt vielerorts auf eine runde Formsprache. Dank modernster Technik und jahrelanger Erfahrung verfügt Jansen über ein breites Biegeprogramm für praktisch alle Stahlprofilsysteme. Ob als Einzelstücke, in Klein- oder Grossserien – anhand von Plänen und Schablonen formt Jansen sowohl individuelle Biegeradien als auch unterschiedlichste Bogenarten und sorgt damit vor allem im Bereich der Fassadengestaltung für maximale Freiheit.

Formes sur mesure.
Les systèmes de profilé en acier mettent l'architecture en forme. Ces éléments de construction n'ont pas uniquement des fonctions protectrices, mais contribuent aussi à modeler les façades de bâtiment. Les profilés de cadre cintrés ne sont pas uniquement utilisés pour les rénovations. L'architecture contemporaine, elle aussi, mise souvent sur des contours arrondis. Grâce à une technique moderne et à sa longue expérience, Jansen dispose d'un vaste programme de cintrage pour pratiquement tous les systèmes de profilé en acier. Qu'il s'agisse de pièces individuelles en petites ou grosses séries, Jansen forme à partir de plans et de modèles des rayons de cintrage sur mesure et les types de cintres les plus divers et, surtout dans le domaine des façades, assure ainsi une liberté maximale de conception.

Custom shaping
Steel profile systems give form to architecture. As building components, they not only fulfil an integrity separating function, but also visibly shape building façades. Arched profiles are not only in demand for renovation projects – in many places, curved designs are also a popular feature of contemporary architecture. State-of-the-art technology and years of experience have allowed Jansen to develop a wide range of bending options for practically all the steel profile systems. Whether as individual units, in small or large series, Jansen uses plans and templates to shape both individual bending radii and a wide variety of arch types, thereby ensuring maximum freedom, particularly when it comes to façade design.



Halbrundbogen
Plein cintre
Semi-circular arch

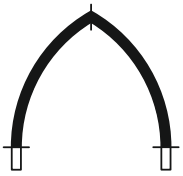

Spitzbogen
Arc en ogive
Gothic arch



Stichbogen
Arc bombé
Segmented arch



Korbbogen
Anse de panier
Oval arch

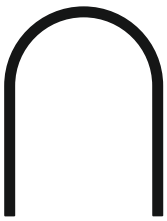

Halbrundbogen mit Schenkel
Plein cintre prolongée
Semi-circular arch with side extension

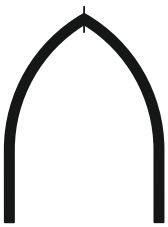

Spitzbogen mit Schenkel
Arc en ogive prolongée
Gothic arch with side extension

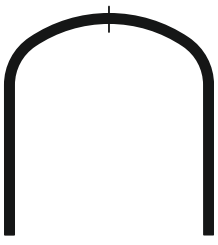

Korbbogen mit Schenkel
Anse de panier prolongée
Oval arch with side extension

Personal Profiles
Personal Profiles
Personal Profiles

Die Vielfalt an Jansen Stahlsystem-kombinationen ist gross. Mit Leicht-bauprofilen aus gezogenem Flachstahl oder aufgesetzten Stahlrohren bietet Jansen Architekten, Planern und Kon-strukteuren neue Möglichkeiten sowie Spielräume in der Gestaltung und Konstruktion von Tür-, Fenster- und Fassadenelementen.
Lassen Sie sich von Jansens Konfigu-rator inspirieren und kreieren Sie mit dessen Hilfe rasch und unkompliziert Ihr persönliches Profil.

www.jansen.com/personalprofiles/

Permettez-nous de vous présenter une sélection des combinaisons individuel-les de systèmes de profilés Jansen avec tubes en acier superposés ou en acier plat étiré. Ces profilés en acier léger offrent à l'architecte et au con-structeur de nouvelles perspectives et une grande liberté d'aménagement et de construction des portes et des éléments de fenêtre et de façade.
Laissez-vous inspirer par notre programme de configuration et créez avec son assistance votre profilé personnalisé avec rapidité et facilité.

www.jansen.com/personalprofiles/

Here is a series of examples of diffe-rent combinations of Jansen system profiles with add-on steel tubes or drawn flat steel. These lightweight steel profiles provide architects and designers with
a range of creative possibilities for the design and construction of doors, windows and façade units. Use our configurator to help you create your own personal profile quickly and easily.

www.jansen.com/personalprofiles/



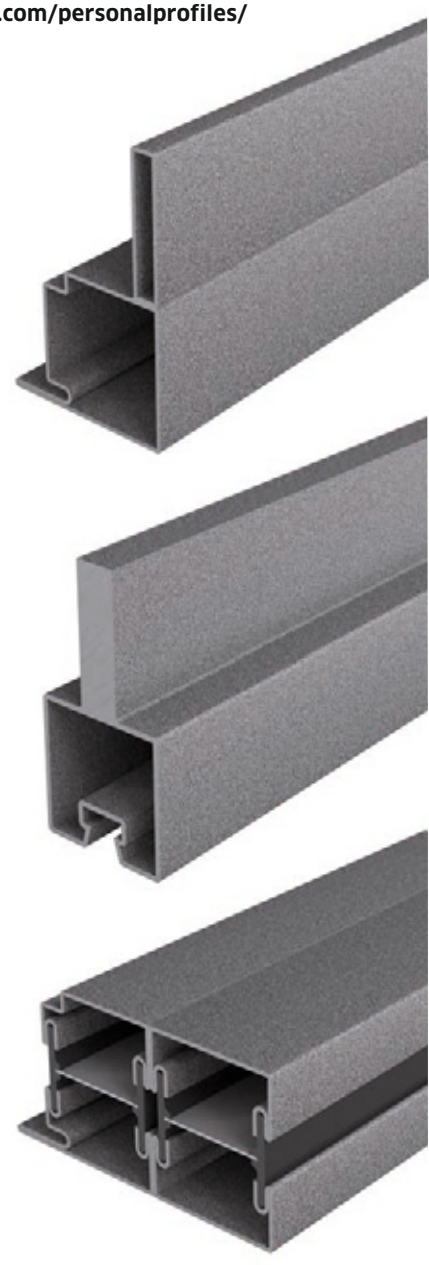

Personal Profiles geben dem Planer mehr Spielraum:

- mehr Funktionsmöglichkeiten und Designvarianten dank praktischem Systembaukasten
- verbindet bestehende Profile mittels modernster Laserschweiss-technologie
- sind durchgehend geschweisst und haben eine gleichmässige, kaum sichtbare Schweissnaht

Personal Profiles machen Stahlsysteme besonders attraktiv

- rationelle Weiterverarbeitung dank hoher Präzision
- kostengünstige Herstellung auch bei Kleinmengen
- keine Werkzeugkosten bei neuen Profilkombinationen
- vereinfachte Beschaffung und Fertigungsplanung für Metallbauer

Les profilés personnalisés donnent une plus grande liberté au planificateur:

- dans leur dessin et leur fonctionnalité, grâce au système modulaire
- pratiquement sans limite en adaptant individuellement les profilés existants aux profilés superposés
- par leur soudure en continu et le cordon de soudure régulier et à peine visible

Les profilés personnalisés rendent les systèmes en acier séduisants et économiques

- transformation rationnelle grâce à leur grande précision
- réalisation économique, même en petites quantités
- aucun coût d'outillage pour de nombreuses combinaisons de profilés
- plus grande simplicité d'approvisionnement et d'exécution auprès du métallier

Personal profiles give the designer greater freedom:

- Range of designs and functionality due to an almost unlimited modular system
- Existing profiles individually connected to standard add-on profiles
- Continuous welding and an even, barely visible weld seam

Personal profiles make steel systems attractive and economical

- High level of precision for efficient fabrication
- Even small quantities can be manufactured economically
- No tooling costs for many new profile combinations
- Simplifies procurement and production planning for the fabricator

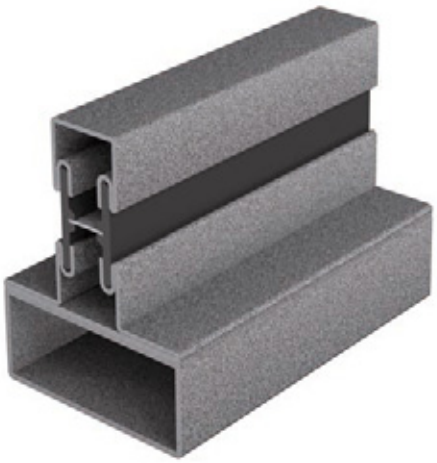



Janisoft
Janisoft
Janisoft

Schnell und einfach zu individuellen Lösungen.
JANIsoft ermöglicht eine professionelle Planung, Kalkulation und Konstruktion von Jansen Systemen für Fenster, Türen und Fassaden in 2D sowie 3D. Durch exklusive Softwarefunktionen lässt sich der Prozess von der Arbeitsvorbereitung über die Fertigung bis hin zur Maschinenansteuerung effizient gestalten.
JANIsoft ist in den drei Ausbaustufen «basic», «advanced» und «enterprise» erhältlich, die neben der Standardausführung für die Kalkulations- und Auftragsbearbeitung auch die Schnittdarstellung, Schnittübergabe zu CAD sowie Datenübergabe an ERP- und PPS-Systeme bieten. Zusätzlich sind umfassende technische Daten zu Jansen Systemprodukten eingebunden, die automatische Berechnungen zu Statik und U-Werten ermöglichen. Architekten, Planer und Verarbeiter, die mit JANIsoft arbeiten, sind immer auf dem neusten Stand – ein Wettbewerbsvorteil, den es zu nutzen gilt.

Die Softwaretools «U-Cal» für die automatische Berechnung der Wärmedurchgangskoeffizienten U_w, U_D und U_{CW} und «statische Vordimensionierung» für die computergestützte Bestimmung statischer Dimensionen stehen als separate Downloads unter www.jansen.com/software zur Verfügung. Damit lassen sich gewünschte Systemanforderungen bereits in der frühen Planungsphase einfach und zuverlässig definieren.

Rapidité et simplicité d'obtention des solutions individuelles.
JANIsoft permet une étude, un calcul et la construction de systèmes Jansen professionnels en 2D et 3D pour les fenêtres, les portes et les façades. Des fonctions logicielles exclusives autorisent une conception efficace, de la préparation du travail à la commande de la machine en passant par la fabrication.
JANIsoft est disponible dans les versions «basic», «advanced» et «enterprise» qui, outre la version standard d'exécution des calculs et de la commande, offrent aussi la visualisation de coupe, le transfert de la coupe au programme DAO, la détermination du temps de fabrication et la transmission de données à des systèmes ERP/ PPS. Des caractéristiques techniques détaillées de composants de systèmes Jansen qui permettent les calculs automatiques de statique et de valeurs U sont de plus intégrées. Les architectes, projeteurs et métalliers qui travaillent avec JANIsoft sont toujours au top niveau, un avantage vis-à-vis de la concurrence dont il faut profiter.

Les outils logiciels «U-Cal» pour le coefficient de transmission thermique U_w, U_D et U_{CW} et le «prédimensionnement statique» pour la détermination assistée par ordinateur de dimensions statiques peuvent être téléchargés individuellement depuis le site www.jansen.com/software. Il est ainsi possible de définir de manière simple et fiable les caractéristiques que doivent présenter les systèmes dans la première phase d'étude.

Individual solutions arrived at quickly and easily.
JANIsoft allows Jansen systems for windows, doors and façades to be professionally planned, calculated and designed in 2D and 3D. Thanks to exclusive software functionality, the procedure from process planning to fabrication and machine control can be made more efficient. JANIsoft is available in three configuration levels («basic», «advanced» and «enterprise») which, together with the standard version for calculation and order processing, also offer section drawing, section transfer to CAD and data transfer to ERP and PPS systems. Comprehensive technical data on Jansen system products is also integrated, which allows automatic calculations to be made for structural analysis and U values. Architects, developers and fabricators that work with JANIsoft are always kept up-to-date – a competitive advantage that must be utilised.

The software tools «U-Cal» for heat transfer coefficient U_w, U_D and U_{CW} and «Preliminary structural calculation» for the computer-aided specification of structural dimensions are available as separate downloads at www.jansen.com/software. This allows the desired system requirements to be defined simply and reliably in the early planning stage.