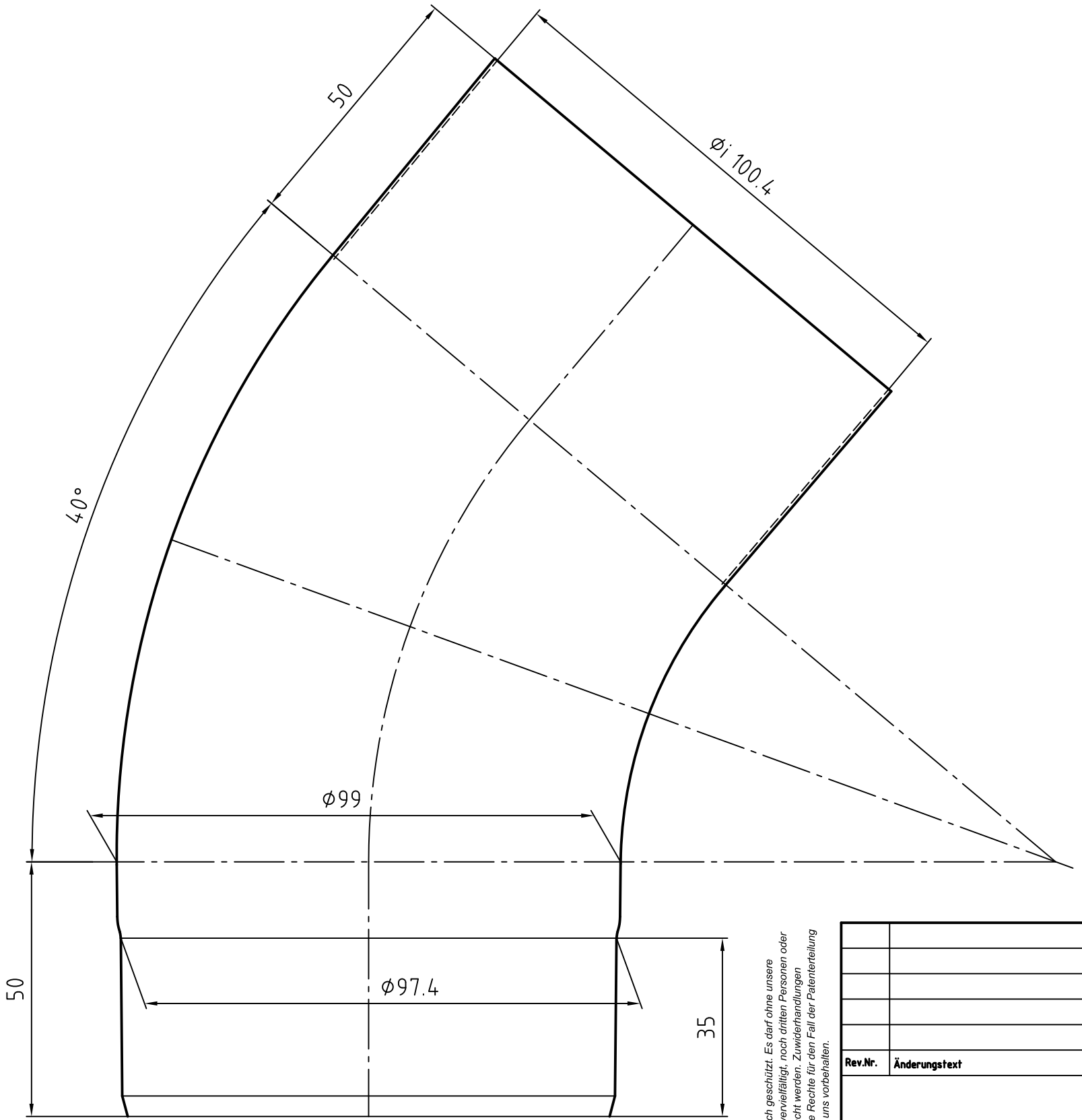

Diesses Dokument ist urheberrechtlich geschützt. Es darf ohne unsere Einwilligung weder umgezeichnet, vervielfältigt, noch dritten Personen oder Konkurrenzfirmen zugänglich gemacht werden. Zuwiderhandlungen verpflichten zu Schadensersatz. Alle Rechte für den Fall der Patenterteilung oder Musterschutz-Eintragung sind uns vorbehalten.

Rev.Nr.	Änderungstext	Datum	Name

GRÖMO

GMBH & Co.KG
Johann-Georg-Fendt-Straße 38
87616 Marktoberdorf

Benennung

Ablaufrohrbogen

40°/ø100

Revisons-Nr.	Allgemeintoleranz DIN 2768-mK	Maßstab 1:1	Pos.
	Name	Datum	Maschinen-Nr.
Erstellt	Hofmann	05.06.2024	Werkz.-Nr.
Erstfreigabe			Artikel-Nr.
Änderung-freigabe			Status
Zeich.Nr.	MWM-00107486		